Form No. 3461-718 Rev B

TORO®

Count on it.

Manual do Operador

# Cortador de relva eTimeMaster™ eTM76 76 cm 60 V

**Modelo nº 21876—Nº de série 400000000 e superiores**
**Modelo nº 21876T—Nº de série 400000000 e superiores**

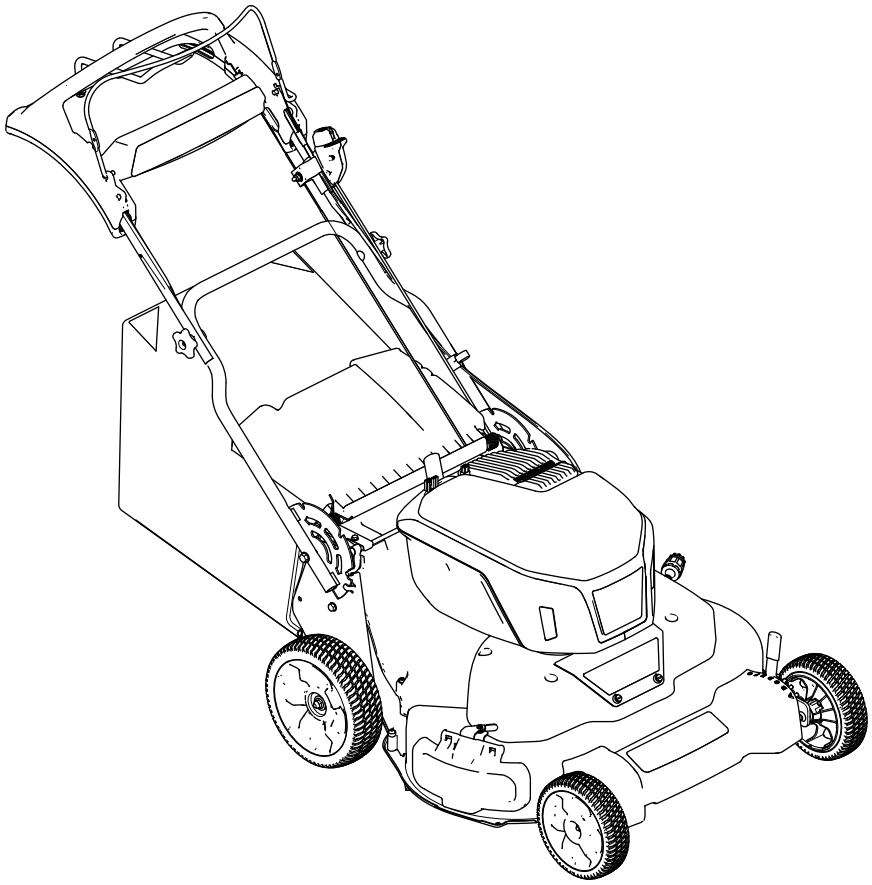

Registe o seu produto em www.Toro.com.
Tradução do original (PT)

CE UK CA

*3461-718*

Este produto cumpre todas as diretivas europeias relevantes. Para mais informações, consulte a folha de Declaração de conformidade (DOC) em separado, específica do produto.

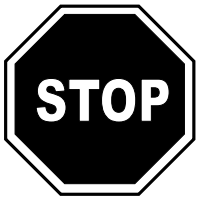


**Para obter assistência, visite www.Toro.com/support para ver vídeos com instruções ou contacte o seu representante de assistência autorizado antes de devolver este produto.**

Não modifique nem desative dispositivos de segurança na máquina e verifique regularmente se estão a funcionar corretamente. Não tente ajustar nem modificar o controlo de velocidade do motor; ao fazê-lo, pode dar origem a condições pouco seguras, que podem resultar em ferimentos pessoais.

# Introdução

Este cortador de relva com operador apeado com lâmina rotativa destina-se a utilizadores domésticos. Foi, principalmente, concebido para cortar a relva em parques bem mantidos em propriedades residenciais. Não foi concebido para cortar arbustos ou para fins agrícolas. Foi concebida para utilizar baterias Toro 60 V de iões de lítio. Estas baterias são concebidas para serem carregadas apenas por carregadores de baterias de iões de lítio Toro 60 V. Se estas máquinas forem utilizadas para um fim diferente da sua utilização prevista, poderá pôr em perigo o utilizador e outras pessoas.

**O modelo 21876T não inclui bateria nem carregador.**

Leia estas informações cuidadosamente para saber como utilizar e efetuar a manutenção do produto de forma adequada, bem como evitar ferimentos e danos no produto. A utilização correta e segura do produto é da exclusiva responsabilidade do utilizador.

Vá a www.Toro.com para obter mais informações, incluindo dicas de segurança, materiais de formação, informações sobre acessórios, ajuda a encontrar um representante ou a registar o seu produto.

Sempre que necessitar de assistência, peças genuínas Toro ou informações adicionais, entre em contacto com um representante autorizado ou o serviço de assistência Toro, indicando os números de modelo e de série do produto. Figura 1 identifica a localização dos números de série e de modelo no produto. Escreva os números no espaço disponível.

***Importante:*** **Com o seu dispositivo móvel, pode ler o código QR no autocolante com o número de série (se existente) para aceder a informações sobre garantia, peças e outros produtos.**

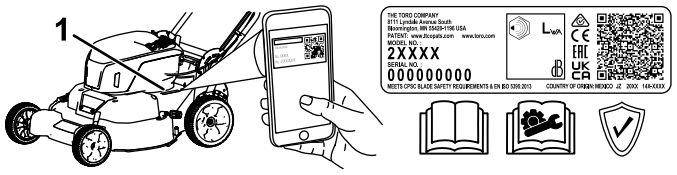


g428069

**Figura 1**

1. Localização dos números de modelo e de série

**Modelo nº** _____

**Nº de série** _____

# Símbolo de alerta de segurança

O símbolo de alerta de segurança (Figura 2) mostrado neste manual e na máquina identifica mensagens de segurança importantes que têm de ser seguidas para evitar acidentes.



g000502

**Figura 2**

Símbolo de alerta de segurança

O símbolo de alerta de segurança surge acima de informações que o alertam para ações ou situações inseguras e será seguido pela palavra **PERIGO**, **AVISO** ou **CUIDADO**.

**PERIGO** indica uma situação de risco eminente que, se não for evitada, **irá** resultar em morte ou ferimento grave.

**AVISO** indica uma situação de risco potencial que, se não for evitada, **pode** resultar em morte ou ferimento grave.

**CUIDADO** indica uma situação de risco potencial que, se não for evitada, **poderá** resultar em ferimento leve ou moderado.

Neste manual são ainda utilizados dois termos para identificar informações importantes. **Importante** identifica informações especiais de ordem mecânica e **Nota** sublinha informações gerais que requerem especial atenção.

**© 2024—The Toro® Company**
**8111 Lyndale Avenue South**
**Bloomington, MN 55420**



**Contacte-nos em www.Toro.com.**
**Impresso no México**
**Todos os direitos reservados**

# Índice


Símbolo de alerta de segurança ..... 2
Segurança ..... 3
..... 3
Autocolantes de segurança e de instruções ..... 6
Instalação ..... 8
1 Montagem e desdobramento da pega ..... 8
2 Instalação da barra de controlo da lâmina ..... 9
3 Montagem do saco de relva ..... 9
4 Montagem do carregador da bateria (opcional) ..... 9
Descrição geral do produto ..... 10
Especificações ..... 10
Acessórios ..... 12
Antes da operação ..... 12
Instalação da bateria ..... 12
Ajuste da altura da pega ..... 13
Ajuste da altura de corte ..... 13
Durante a operação ..... 14
Ligação da máquina ..... 14
Ajuste da velocidade da lâmina ..... 14
Utilização da transmissão autopropulsora ..... 14
Desligação da máquina ..... 15
Reciclagem das aparas de relva ..... 15
Recolha das aparas de relva no saco ..... 16
Descarregamento lateral das aparas de relva ..... 17
Sugestões de utilização ..... 17
Depois da operação ..... 18
Remoção da bateria da máquina ..... 18
Carregamento da bateria ..... 18
Limpeza debaixo da máquina ..... 19
Dobramento da pega ..... 20
Manutenção ..... 21
Plano de manutenção recomendado ..... 21
Lubrificação da máquina ..... 21
Ajuste da transmissão autopropulsora ..... 21
Manutenção do sistema de transmissão das lâminas ..... 21
Manutenção das lâminas ..... 22
Deteção de lâminas dobradas ..... 23
Remoção das lâminas ..... 23
Instalação das lâminas ..... 24
Preparação da bateria para reciclagem ..... 25
Armazenamento ..... 25
Resolução de problemas ..... 26


# Segurança

## INSTRUÇÕES IMPORTANTE

**SOBRE SEGURANÇA**

**⚠ AVISO**

**Ao utilizar cortadores de relva elétricos, deve sempre seguir as precauções de segurança básicas para reduzir o risco de incêndio, choque elétrico e ferimentos pessoais, incluindo o seguinte:**

## Leia todas as instruções

### I. Formação

1. O operador da máquina é responsável por quaisquer acidentes ou riscos que ocorram aos outros ou à sua propriedade.
2. Não permita que crianças utilizem ou brinquem com a máquina, bateria ou carregador da bateria; os regulamentos locais podem restringir a idade do operador.
3. Não permita que crianças ou funcionários não qualificados utilizem ou procedam à assistência técnica deste dispositivo. Permita apenas pessoas responsáveis, formadas, familiarizadas com as instruções e fisicamente capazes de utilizar ou realizar a manutenção do dispositivo.
4. Antes da utilização da máquina, bateria e carregador da bateria, leia todas as instruções e marcas de cuidado sobre estes produtos.
5. Familiarize-se com os comandos e utilização adequada da máquina, bateria e carregador da bateria.

### II. Preparação

1. Mantenha as pessoas, especialmente as crianças e animais de estimação, afastados da área de operação.
2. Não opere a máquina sem que todos os resguardos e dispositivos de segurança como, por exemplo, defletores e recetores de relva, estejam instalados e a funcionar corretamente na máquina.
3. Inspecione a área em que vai utilizar a máquina e remova todos os objetos que podem interferir no funcionamento da máquina ou que a máquina possa projetar.
4. Antes de utilizar a máquina, verifique se a lâmina, o parafuso da lâmina e a estrutura de corte estão gastos ou danificados. Substitua qualquer autocolante danificado ou ilegível.

5. Utilize apenas a bateria indicada pela Toro. Utilizar outros acessórios pode aumentar o risco de ferimentos e incêndio.
6. Ligar o carregador da bateria a uma tomada que não seja de 100 a 240V pode causar um incêndio ou choque elétrico. Não ligue o carregador da bateria a uma tomada que não seja de 100 a 240V. Para uma ligação diferente, utilize um adaptador de tomada com a configuração correta da tomada, se necessário.
7. Não utilize uma bateria ou carregador danificado ou alterado, o que pode apresentar um comportamento imprevisível dando origem a incêndio, explosão ou risco de ferimento.
8. Se o cabo de alimentação do carregador da bateria estiver danificado, contacte um representante de assistência autorizado para o substituir.
9. Carregue a bateria apenas no carregador indicado pela Toro. Um carregador adequado a um tipo de bateria pode criar um risco de incêndio quando usado com outra bateria.
10. Carregue a bateria apenas numa área bem ventilada.
11. Siga todas as instruções de carregamento e não carregue a bateria fora do intervalo de temperaturas indicado nas instruções. Caso contrário, pode danificar a bateria e aumentar o risco de incêndio.
12. Vista-se corretamente – utilize vestuário adequado, incluindo proteção ocular, calças compridas, calçado resistente antiderrapante (não ande descalço nem de chinelos) e proteção para os ouvidos. Prenda cabelo comprido e não utilize vestuário largo ou joias soltas que possam ficar presas nas peças em movimento. Utilize uma máscara antipoeira em condições de funcionamento com pó.

## III. Funcionamento

1. O contacto com uma lâmina em movimento pode provocar ferimentos graves. Mantenha as mãos e os pés longe de qualquer área de corte e de todas as peças em movimento da máquina. Mantenha-se afastado de qualquer abertura de descarga.
2. Se esta máquina for utilizada para um fim diferente da sua utilização prevista, poderá pôr em perigo o utilizador e outras pessoas.
3. Desengate a transmissão autopropulsora (se instalada) antes de ligar a máquina.
4. Não incline a máquina quando puser o motor em funcionamento.
5. Evite o arranque acidental – certifique-se de que o botão de arranque elétrico é removido do interruptor de arranque elétrico antes de ligar a bateria e manusear a máquina.
6. Tenha total atenção durante a utilização da máquina. Não exerça qualquer atividade que provoque distração; caso contrário podem ocorrer ferimentos ou danos materiais.
7. Pare a máquina, remova o botão de arranque elétrico, remova a bateria da máquina e aguarde que todas as peças em movimento parem antes de ajustar, prestar assistência, limpar ou guardar a máquina.
8. Remova a bateria e o botão de arranque elétrico da máquina sempre que se afastar dela ou antes de substituir acessórios.
9. Não force a máquina – deixe que a máquina faça o trabalho melhor e com maior segurança à taxa para a qual foi concebida.
10. Fique atento – observe o que está a fazer e utilize o bom senso ao operar a máquina. Não utilize a máquina quando estiver doente, cansado ou se encontrar sob o efeito de álcool ou drogas.
11. Não utilize um cortador de relva alimentado a bateria à chuva.
12. Opere a máquina apenas em condições de boa visibilidade e condições atmosféricas adequadas. Nunca opere a máquina quando existir a possibilidade de trovoadas.
13. Tenha muito cuidado ao fazer marcha-atrás ou empurrar a máquina na sua direção.
14. Mantenha sempre o equilíbrio e a estabilidade, especialmente em declives. Corte na transversal, nunca para cima e para baixo. Tome todas as precauções necessárias quando alterar a direção ou se encontrar numa inclinação. Não corte a relva em inclinações demasiado pronunciadas. Com a máquina, ande, nunca corra.
15. Não direcione o material de descarga para ninguém. Evite descarregar o material contra uma parede ou obstrução, uma vez que o material pode fazer ricochete em direção do operador. Pare a(s) lâmina(s) antes de atravessar superfícies que não sejam relvadas.
16. Esteja atento a buracos, carreiras, elevações, pedras ou outros objetos ocultos. O terreno desnivelado pode fazer com que perca o equilíbrio ou a posição.
17. A relva e as folhas molhadas podem provocar ferimentos graves se escorregar e tocar na lâmina. Não corte relva em condições húmidas. Não corte relva quando estiver a chover.
18. Se a máquina atingir um objeto ou começar a vibrar, pare imediatamente a máquina, retire

o botão de arranque elétrico, retire a bateria, espere que todas as peças móveis parem antes de inspecionar a máquina para ver se está danificada. Efetue todas as reparações necessárias antes de retomar o funcionamento.

19. Pare a máquina e remova o botão de arranque elétrico antes de carregar a máquina para transporte.
20. Em condições abusivas, a bateria pode ejetar líquido; evite o contacto. Se acidentalmente entrar em contacto com o líquido, lave com água. Se o líquido entrar em contacto com os olhos, procure ajuda médica. O líquido ejetado da bateria pode causar irritação ou queimaduras.

### IV. Manutenção e armazenamento

1. Pare a máquina, remova o botão de arranque elétrico, remova a bateria da máquina e aguarde que todas as peças em movimento parem antes de ajustar, prestar assistência, limpar ou guardar a máquina.
2. Não tente reparar a máquina, excepto se indicado nas instruções. Peça a um representante de assistência autorizado para realizar a assistência na máquina utilizando peças de substituição idênticas.
3. Use luvas e proteção visual durante a manutenção da máquina.
4. Afie uma lâmina romba em ambas as extremidade para manter o equilíbrio. Limpe a lâmina e certifique-se de que está equilibrada.
5. Substitua a junta, se estiver dobrada, gasta ou rachada. Uma lâmina desequilibrada pode causar vibração, o que poderia causar danos ao motor e causar ferimentos.
6. Ao prestar assistência à lâmina, tenha cuidado que a lâmina se pode mover mesmo com a alimentação desligada.
7. Verifique frequentemente se existe deterioração ou danos no saco de recolha de relva e substitua um saco gasto por um saco (de substituição) Toro.
8. Para o desempenho ideal, utilize apenas peças de substituição e acessórios genuínos Toro. As peças de substituição e acessórios de outros fabricantes podem ser perigosos e essa utilização anula a garantia.
9. Mantenha a máquina – mantenha as extremidades de corte afiadas e limpas para um desempenho melhor e mais seguro. Mantenha as pegas secas, limpas e sem óleo ou lubrificante. Mantenha os resguardos instalados e em correto funcionamento. Mantenha as lâminas afiadas. Utilize apenas lâminas de substituição idênticas.
10. Verifique se existem peças danificadas na máquina – se existirem proteções ou outras peças danificadas, determine se a máquina opera devidamente. Verifique se há peças móveis desalinhadas ou encravadas, peças partidas, montagens e outras condições que possam afetar o funcionamento. Exceto se indicado nas instruções, peça a um representante de assistência autorizado para reparar ou substituir um resguardo ou peça danificado.
11. Quando a bateria não estiver a ser utilizada, mantenha-a afastada de objetos de metal como, por exemplo, clipes de papel, moedas, chaves, pregos e parafusos que possam fazer uma ligação entre um terminal e o outro. O curto circuito dos terminais da bateria pode causar queimaduras ou incêndio.
12. Verifique frequentemente o aperto dos parafusos de montagem da lâmina e do motor.
13. Quando não estiver a utilizar a máquina, guarde-a no interior num local seco e seguro, afastado do alcance de crianças.
14. Não exponha uma bateria ou máquina ao fogo ou temperaturas excessivas. A exposição a fogo ou temperatura acima dos 130 °C pode causar uma explosão.
15. CUIDADO—Uma bateria tratada indevidamente pode apresentar um risco de incêndio , explosão ou queimadura química.
    - Não desmonte a bateria.
    - Substitua a bateria apenas por uma bateria Toro genuína; utilizar outro tipo de bateria pode causar um incêndio ou risco de ferimento.
    - Mantenha as baterias fora do alcance das crianças e na embalagem original até que esteja pronto para as utilizar.

# GUARDE ESTAS INSTRUÇÕES

# Autocolantes de segurança e de instruções

Os autocolantes de segurança e de instruções são facilmente visíveis e situam-se próximo das zonas de potencial perigo. Substitua todos os autocolantes danificados ou perdidos.

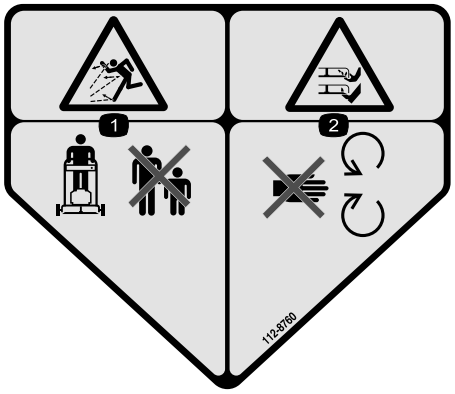


decal112-8760

**112-8760**

1. Perigo de projeção de objetos – mantenha as pessoas afastadas.
2. Perigo de corte/desmembramento das mãos ou pés, lâmina do cortador – mantenha-se afastado de peças móveis.

---




decal120-9570

**120-9570**

1. Aviso – mantenha-se afastado de peças móveis; mantenha todos os resguardos no lugar.

---

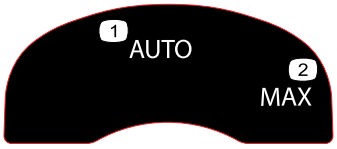


decal134-4691

**134-4691**

1. Velocidade automática
2. Velocidade máxima

---

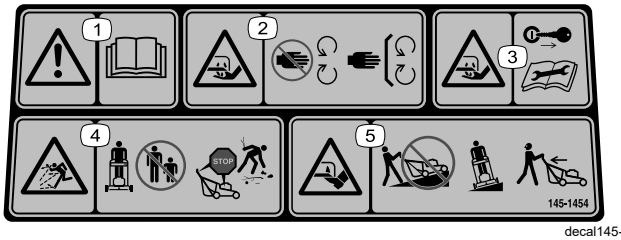


decal145-1454

**145-1454**

1. Aviso – leia o *Manual do utilizador*.
2. Perigo de corte ou desmembramento das mãos, lâminas do cortador – mantenha-se afastado de peças móveis e mantenha todos os resguardos e proteções no sítio.
3. Perigo de corte/desmembramento da mão, lâmina do cortador – retire a chave e leia o *Manual do utilizador* antes de realizar a manutenção.
4. Perigo de projeção de objetos — mantenha as pessoas afastadas; desligue a máquina e aguarde que todas as partes em movimento parem antes de sair da máquina; recolha os detritos antes de cortar.
5. Perigo de corte ou desmembramento dos pés, lâminas de corte – não corte a subir e descer declives; opere em declives de um lado para o outro; olhe para trás quando cortar em marcha-atrás.

---

Modelo 81805

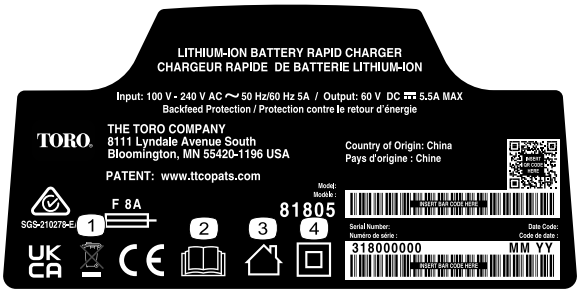


decal144-6035

**144-6035**

1. Não deite fora indevidamente
2. Leia o *Manual do utilizador*.
3. Para utilização interior
4. Isolamento duplo

---




decal145-3129

**145-3129**

1. A bateria está a carregar.
2. A bateria está totalmente carregada.
3. A bateria está acima ou abaixo do intervalo de temperatura adequado.
4. Falha de carga da bateria

---

Modelo 68810




decal145-8263

**145-8263**

1. Leia o *Manual do utilizador*.
2. Recicle a bateria
3. Não deite fora indevidamente
4. Mantenha afastado de fogo ou chamas vivas
5. Não exponha à chuva

---




decal145-8265

**145-8265**

1. Estado de carga da bateria

---

# Instalação

***Importante:*** **A bateria não está totalmente carregada quando a adquire. Antes de utilizar a máquina pela primeira vez, consulte Carregamento da bateria (página 18).**

***Importante:*** **Retire e deite fora a película de plástico protetora que cobre o motor e qualquer outro plástico ou envólucro da máquina.**

**1**

## Montagem e desdobramento da pega

**Nenhuma peça necessária**

### Procedimento

**⚠ AVISO**

**Dobrar ou desdobrar a pega inadequadamente pode danificar os cabos criando uma condição de funcionamento insegura.**

- **Não danifique o(s) cabo(s) quando estiver a dobrar ou a desdobrar a pega.**
- **Certifique-se de que o(s) cabo(s) está(ão) encaminhado(s) para o exterior da pega.**
- **Se um cabo estiver danificado, contacte um distribuidor autorizado.**

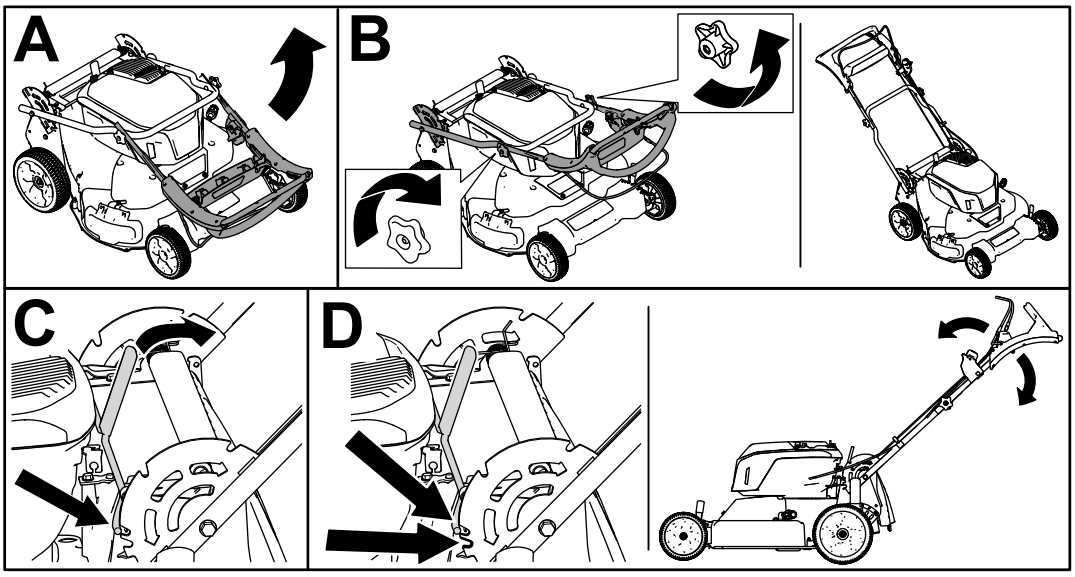


g426198

**Figura 3**

# 2

# Instalação da barra de controlo da lâmina

**Nenhuma peça necessária**

## Procedimento

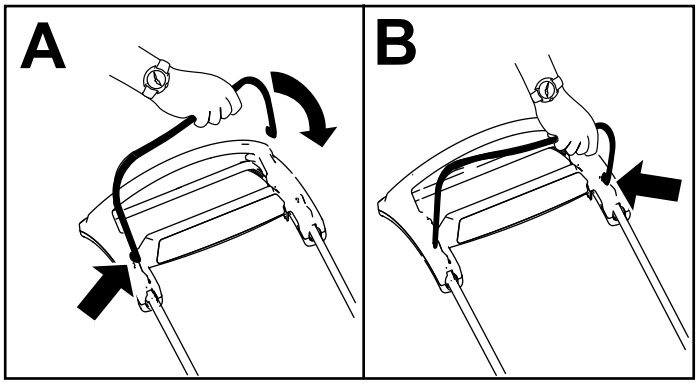


g344378

**Figura 4**

# 3

# Montagem do saco de relva

**Nenhuma peça necessária**

## Procedimento

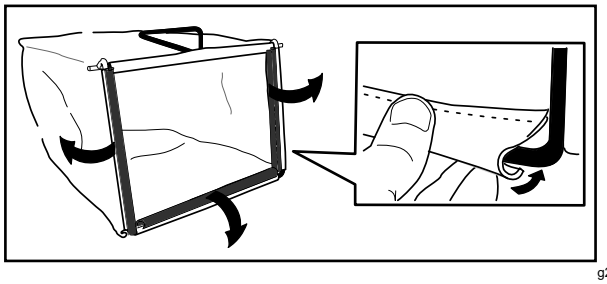

g230447

**Figura 5**

# 4

# Montagem do carregador da bateria (opcional)

**Peças necessárias para este passo:**

| | |
|---|---|
| 2 | Ferragens de montagem (não incluídas) |

## Procedimento

Se desejar, monte o carregador de forma segura numa parede utilizando os orifícios de montagem na parede na parte posterior do carregador.

Monte-o no interior (como, por exemplo, uma garagem ou outro local seco), perto de uma tomada elétrica e fora do alcance das crianças.

Consulte Figura 6 para obter ajuda para a montagem do carregador.

Deslize o carregador sobre as ferragens devidamente posicionadas para prender o carregador no sítio (ferragens não incluídas).

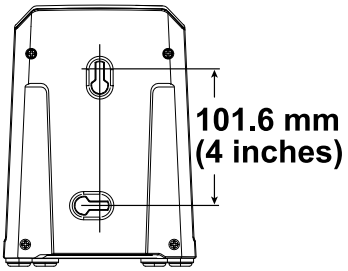


g290534

**Figura 6**

# Descrição geral do produto

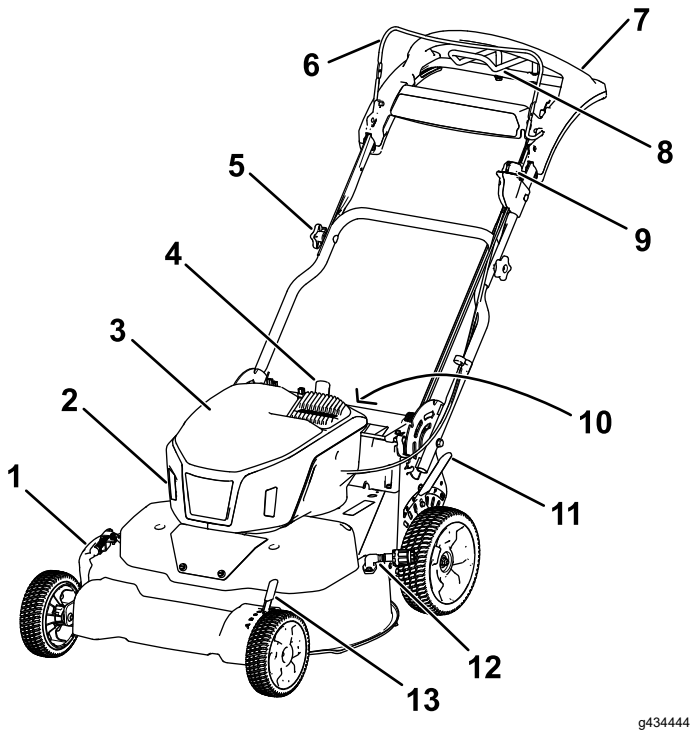


**Figura 7**

1. Defletor de descarga lateral
2. Farol dianteiro
3. Compartimento da bateria
4. Alavanca de bloqueio da pega
5. Manípulo (2)
6. Barra de controlo da lâmina
7. Manípulo Personal Pace®
8. Pega de assistência à tração
9. Botão de arranque elétrico
10. Defletor traseiro
11. Alavanca de altura de corte traseira
12. Entrada para lavagem
13. Alavanca de altura de corte frontal

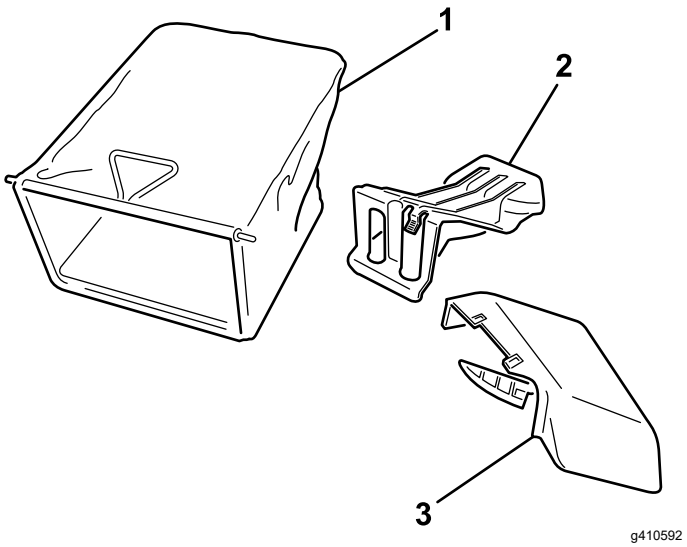


**Figura 8**

1. Saco de relva
2. Bujão de descarga traseira (instalado)
3. Calha de descarga lateral

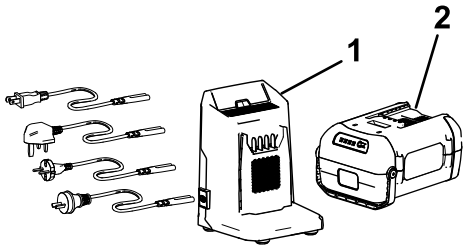


**Figura 9**

1. Carregador de bateria modelo 81805 (incluído com o modelo 21876)
2. Carregador de bateria modelo 68810 (2 incluídos com o modelo 21876)

# Especificações

## Modelo

| Modelo | Peso | Compri-mento | Largura | Altura |
|---|---|---|---|---|
| 21876 e 21876T | 59,4 kg | 165 cm | 81 cm | 114 cm |

## Bateria

| Modelo | 68810 |
|---|---|
| Capacidade da bateria | 10,0 Ah<br>540 Wh |
| Classificação do fabricante da bateria = 60 V máximo e 54 V nominal. A tensão real varia com a carga. | |

## Carregador de baterias

## Carregador de baterias (cont'd.)

| | |
|---|---|
| **Modelo** | **81805** |
| **Tipo** | Carregador rápido da bateria de iões de lítio 60 V MAX |
| **Entrada** | 100 a 240 V CA ~5,0 A, 50/60 Hz |
| **Saída** | 60 V CC ⎓ 5,5 A MAX |

## Intervalos de temperatura adequados

| | |
|---|---|
| Carregar a bateria a | 5°C a 40°C* |
| Utilizar a bateria a | -30ºC a 49ºC |
| Armazenar a bateria/carregador a | 5°C a 40°C* |

*O tempo de carregamento aumentará se não respeitar este intervalo.

Guarde a máquina, bateria e carregador da bateria numa área limpa e seca.

## Acessórios

Está disponível uma seleção de acessórios aprovados pela Toro para utilização com a máquina, para melhorar e expandir as suas capacidades. Contacte o seu representante de assistência autorizado ou distribuidor Toro autorizado ou vá a www.Toro.com para obter uma lista de todos os acessórios aprovados.

Para assegurar o desempenho ideal e certificação de segurança continuada da máquina, utilize sempre peças de substituição e acessórios genuínos Toro. As peças de substituição e acessórios fabricados por outros fabricantes podem ser perigosos e essa utilização anula a garantia.

# Funcionamento

**Nota:** Determine os lados direito e esquerdo da máquina a partir da posição normal de utilização.

# *Antes da operação*

## Instalação da bateria

***Importante:*** **Utilize a bateria apenas em temperaturas que estejam dentro do intervalo adequado; consulte Especificações (página 10).**

1. Certifique-se de que as ventilações da bateria estão sem qualquer sujidade ou detrito.
2. Eleve a tampa do compartimento da bateria (A de Figura 10).
3. Alinhe a cavidade da bateria com o ressalto na máquina e deslize a bateria para o compartimento até que encaixe no sítio (B de Figura 10).
4. Feche a tampa do compartimento da bateria (C de Figura 10).

   **Nota:** Se a tampa do compartimento da bateria não fechar completamente, a bateria não está totalmente instalada.

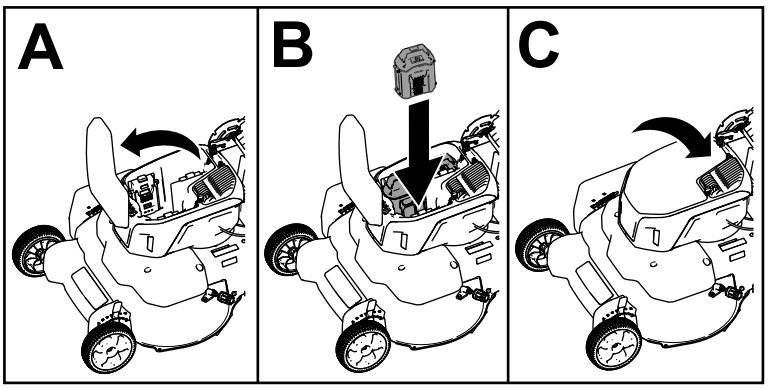


g410618

**Figura 10**

# Ajuste da altura da pega

Pode levantar ou descer a pega para a uma posição mais confortável.

Empurre a alavanca de bloqueio da pega para trás para desengatar os pinos de bloqueio, mova a pega para uma das quatro posições e liberte a alavanca da pega para fixar a pega no sítio (Figura 11).

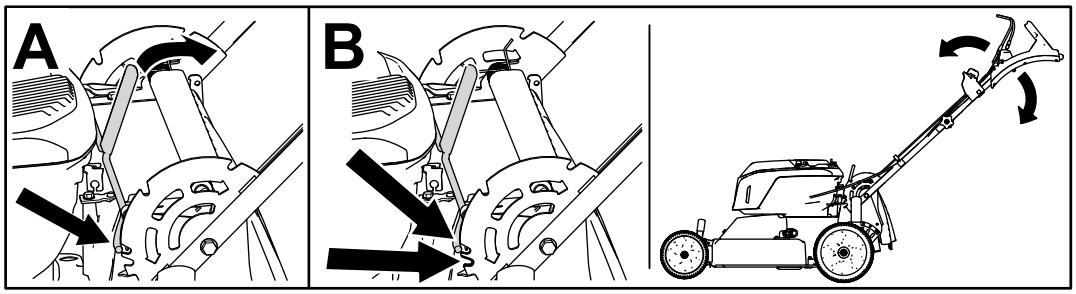


g426209

**Figura 11**

# Ajuste da altura de corte

**⚠ PERIGO**

**Ajustar as alavancas de altura de corte pode fazer com que as mãos toquem na lâmina em movimento, provocando ferimentos graves.**

- **Desligue o motor, retire a bateria e aguarde que todas as peças em movimento parem antes de ajustar a altura de corte.**
- **Não coloque os dedos por baixo da caixa quando está a ajustar a altura de corte.**

**Nota:** Para levantar a máquina, mova as alavancas traseira e dianteira da altura de corte para a frente; para baixar a máquina, mova as alavancas para trás. Coloque todas as rodas à mesma altura, exceto se circunstâncias especiais requererem o contrário.

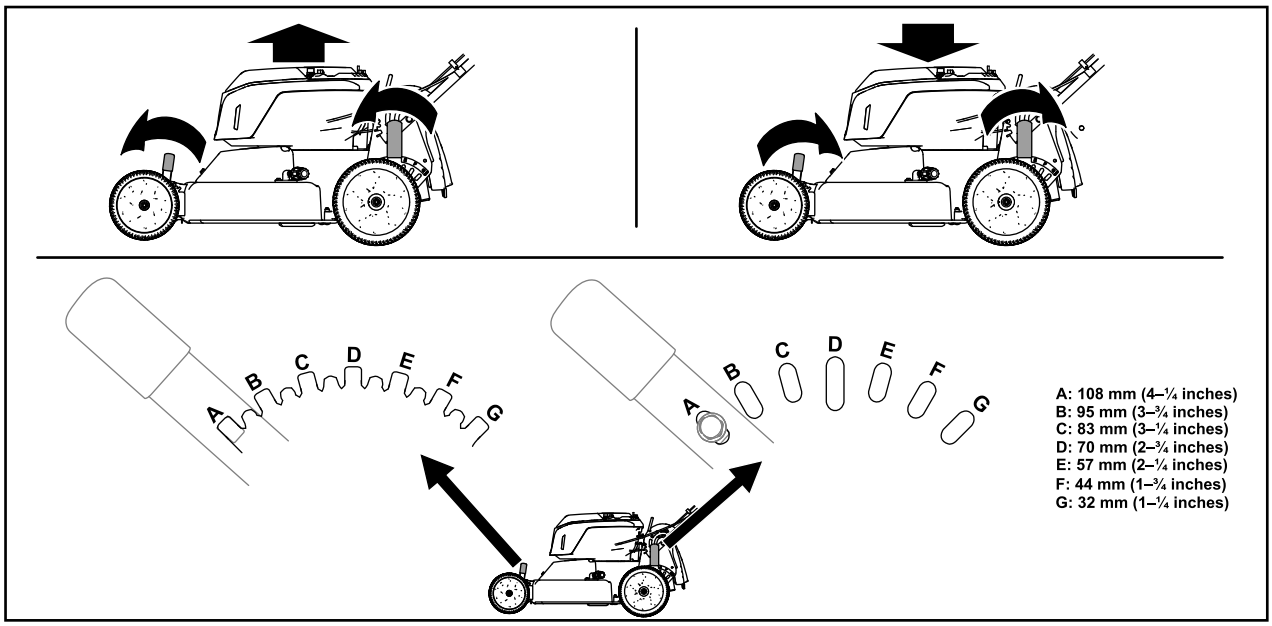


g426213

**Figura 12**

# *Durante a operação*

## Ligação da máquina

1. Certifique-se de que a(s) bateria(s) está(ão) instalada(s) na máquina; consulte Instalação da bateria (página 12).
2. Insira o botão de arranque elétrico no interruptor de arranque elétrico (A de Figura 13).
3. Insira a barra de controlo da lâmina e segure-a contra a pega durante 2 segundos (B da Figura 13).
4. Pressione o botão de arranque elétrico e mantenha-o pressionado até que o motor arranque (C de Figura 13).

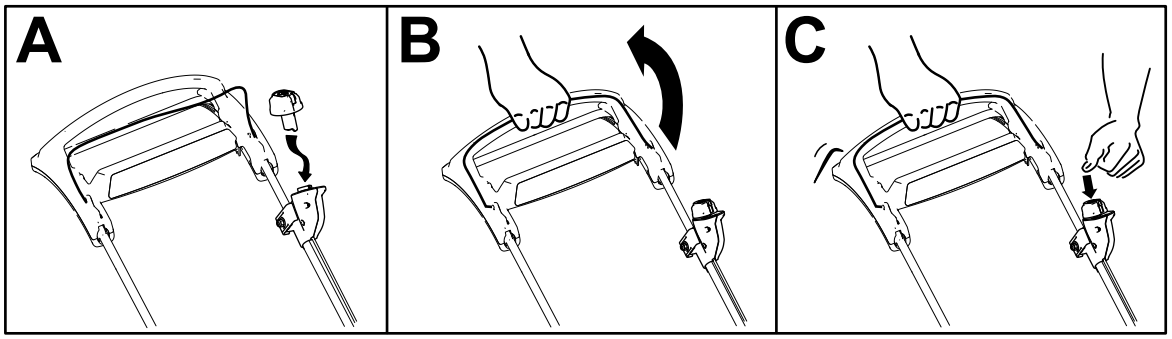


g426674

**Figura 13**

## Ajuste da velocidade da lâmina

Esta máquina possui duas configurações de velocidade da lâmina: AUTO e MAX.

- Quando configurada para a posição AUTO, a velocidade da lâmina é ajustada automaticamente para maior eficácia; são detetadas alterações nas condições de corte e a velocidade da lâmina aumenta quando necessário para manter a qualidade do corte.
- Quando configurada para a posição MAX, a velocidade da lâmina permanece sempre na velocidade mais elevada. A velocidade de tração da máquina também aumenta.

Rode o botão de arranque elétrico no interruptor de arranque elétrico para qualquer posição para ajustar a configuração de velocidade da lâmina (Figura 14).

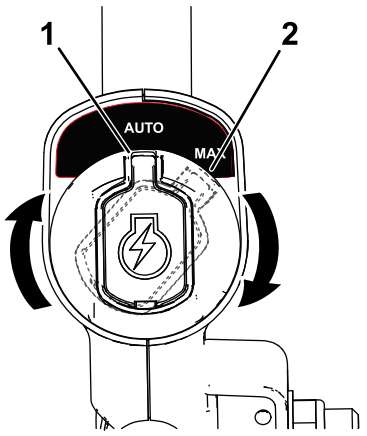


g337279

**Figura 14**

1. Posição AUTO
2. Posição MAX

## Utilização da transmissão autopropulsora.

Para operar a transmissão autopropulsora, basta caminhar com as mãos na pega superior e os cotovelos de lado e o cortador começará automaticamente a andar à sua velocidade (Figura 15).

**Nota:** Utilize o manípulo de assistência à tração quando necessitar de maior controlo do que o oferecido apenas pela transmissão autopropulsora.

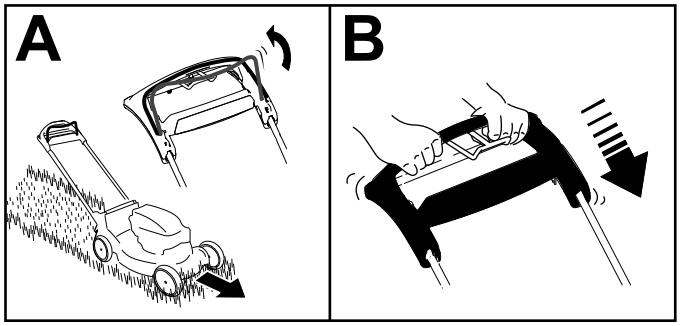


g434445

**Figura 15**

**Nota:** Se a máquina não se deslocar livremente para trás depois da autopropulsão, pare de caminhar, mantenha as mãos imóveis e permita que a máquina se desloque alguns centímetros para a frente para desengatar a transmissão das rodas. Também pode utilizar a pega metálica debaixo da pega superior para empurrar a máquina alguns centímetros para a frente. Se a máquina continuar sem deslocar-se facilmente para trás, contacte um representante de assistência autorizado.

# Desligação da máquina

1. Liberte a barra de controlo da lâmina (A de Figura 16).
2. Remova o botão de arranque elétrico do interruptor de arranque elétrico (B de Figura 16).
3. Retire a bateria, consulte Remoção da bateria da máquina (página 18).

   **Nota:** Sempre que não utilizar a máquina, retire a bateria.

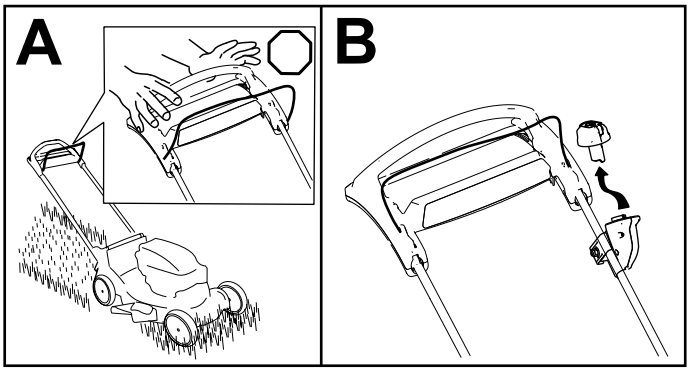


g335480

**Figura 16**

# Reciclagem das aparas de relva

A máquina é entregue de fábrica pronta para reciclar a relva e as aparas de relva de forma a serem novamente colocadas no relvado. Para preparar a máquina para reciclar, faça o seguinte:

- Se a calha de descarga lateral estiver instalada na máquina, remova-a e baixe o defletor de descarga lateral; consulte Remoção da calha de descarga lateral (página 17).
- Se o saco de relva estiver na máquina, retire-o; consulte Remoção do saco de relva (página 16).
- Se o bujão de descarga traseira não estiver instalado, agarre-o pelo manípulo, elevando o defletor traseiro e insira-o na calha de descarga traseira até que encaixe no sítio; consulte Figura 17.

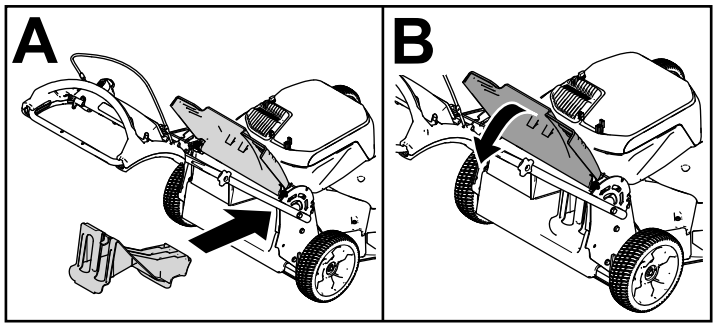


g426214

**Figura 17**

# Recolha das aparas de relva no saco

Utilize o saco de relva quando quiser recolher as aparas de relva e de folhas do relvado.

Se a calha de descarga lateral estiver instalada na máquina, retire-a antes de recolher as aparas; consulte a Remoção da calha de descarga lateral (página 17).

## Instalação do saco da relva

1. Faça subir e mantenha elevado o defletor traseiro (A da Figura 18).
2. Retire o bujão de descarga traseira empurrando o trinco para baixo com o polegar e retirando o bujão da máquina (B da Figura 18).
3. Instale a barra do saco nas ranhuras na base do manípulo e abane o saco para a frente e para trás para assegurar que a barra está encaixada na parte inferior de ambas as ranhuras (C da Figura 18).
4. Desça o defletor traseiro até que apoie no saco de relva.

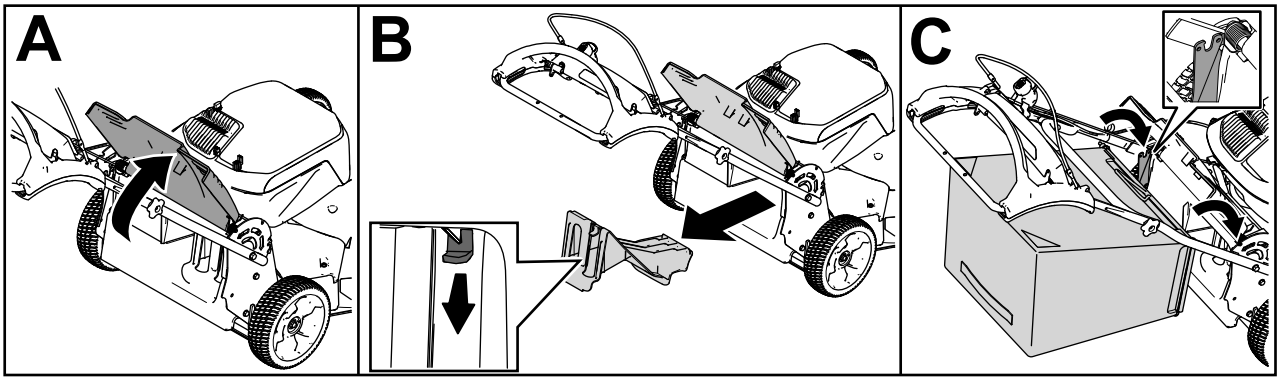


g426289

**Figura 18**

## Remoção do saco de relva

**⚠ PERIGO**

**A máquina pode projetar aparas de relva e outros objetos através de uma abertura na estrutura. Os objetos projetados com força suficiente podem causar ferimentos graves ou morte ao operador ou pessoas na área.**

- **Nunca retire o saco de relva nem arranque a máquina sem instalar primeiro o bujão de descarga.**
- **Nunca abra o defletor traseiro quando a máquina estiver ligada.**

Para retirar o saco, inverta os passos em Instalação do saco da relva (página 16).

# Descarregamento lateral das aparas de relva

Utilize a descarga lateral para cortar relva muito alta.

Se o saco se encontrar na máquina, retire-o e insira o bujão de descarga traseira; consulte Remoção do saco de relva (página 16) antes de efetuar a descarga lateral das aparas.

***Importante:*** **Certifique-se de que o bujão de descarga traseiro está no lugar antes de reciclar as aparas de relva (Figura 17).**

## Instalação da calha de descarga lateral

1. Retire o suporte do defletor de descarga lateral e os fixadores (A da Figura 19).
2. Destranque e levante o defletor lateral e instale a calha de descarga lateral (B, C e D da Figura 19).

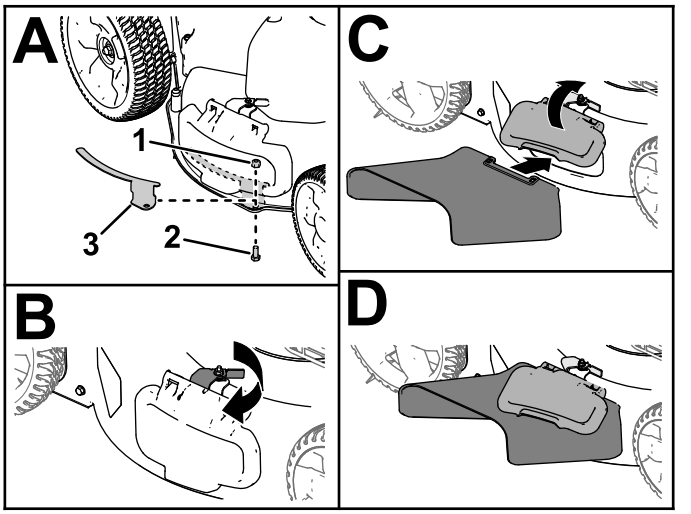


g456257

**Figura 19**

1. Porca de bloqueio
2. Parafuso
3. Suporte do defletor

## Remoção da calha de descarga lateral

Para remover a calha de descarga lateral, levante o defletor lateral, retire a calha e desça o defletor até que tranque de forma segura.

***Importante:*** **Instale o suporte do defletor quando não estiver a utilizar a calha de descarga lateral (A da Figura 19).**

# Sugestões de utilização

## Dicas gerais de segurança

- Inspecione a área em que vai utilizar a máquina e remova todos os objetos que a máquina possa projetar.
- Evite atingir objetos sólidos com as lâminas. Nunca corte a relva deliberadamente por cima de um objeto.
- Se a máquina atingir um objeto ou começar a vibrar, pare imediatamente o motor, espere que todas as peças móveis parem, retire a bateria da máquina, e inspecione a máquina para ver se está danificada.
- Para um melhor desempenho, instale lâminas novas antes de começar a estação de corte ou quando necessário.

## Corte da relva

- Corte apenas cerca de um terço da lâmina de relva de cada vez. Para melhor qualidade de corte, tempos de funcionamento e recolha da relva, corte a relva a uma altura de corte superior.
- Não corte abaixo da regulação de 51 mm, a menos que a relva seja escassa ou quando se está no fim do outono e a relva começa a crescer mais devagar.
- Quanto estiver a cortar relva com mais de 15 cm de altura, corte com a regulação de corte mais alta e caminhe devagar; em seguida volte a cortar com a regulação mais baixa para que o relvado fique com um aspeto óptimo. Se a relva estiver demasiado comprida, a máquina pode encravar e fazer com que o motor vá abaixo.
- A relva e as folhas molhadas tendem a acumular-se no jardim e podem fazer com a máquina encrave e o motor vá abaixo. Evite cortar em condições de humidade.
- Tenha em atenção o perigo de incêndio em condições muito secas, siga todos os avisos locais de incêndio e mantenha a máquina sem relva seca e detritos.
- Alterne a direção de corte. Isto ajuda a dispersar as aparas pelo relvado para uma fertilização uniforme.
- Se, depois de cortar, o aspeto do relvado não for satisfatório, tente fazer o seguinte:
  - Substitua as lâminas ou mande afiá-las.
  - Caminhe mais devagar quando estiver a cortar.
  - Aumente a altura de corte na máquina.
  - Corte a relva com mais frequência.
  - Sobreponha as filas de corte em vez de cortar uma fila inteira em cada passagem.

## Corte das folhas

- Depois de cortar o relvado certifique-se de que metade do relvado se vê através da cobertura de folhas cortadas. Pode ter que passar mais de que uma vez por cima das folhas.
- Se houver mais de 13 cm de folhas no relvado, corte a uma altura de corte superior e, em seguida, na altura de corte desejada.
- Reduza a velocidade de corte se a máquina não cortar as folhas suficientemente finas.

# *Depois da operação*

## Remoção da bateria da máquina

1. Eleve a tampa do compartimento da bateria.
2. Pressione o trinco da bateria para libertar a bateria e remover a bateria.
3. Feche a tampa do compartimento da bateria.

## Carregamento da bateria

***Importante:*** **A bateria não está totalmente carregada quando a adquire. Antes de utilizar a ferramenta pela primeira vez, coloque a bateria no carregador e carregue-a até que o indicador LED indique que a bateria está totalmente carregada. Leia todas as precauções de segurança.**

***Importante:*** **Carregue a bateria apenas em temperaturas que estejam dentro do intervalo adequado; consulte Especificações (página 10).**

**Nota:** A qualquer altura, pressione o botão do indicador de carga da bateria na bateria para visualizar a carga atual (indicadores LED).

1. Certifique-se de que as ventilações da bateria e carregador estão sem qualquer sujidade ou detrito.

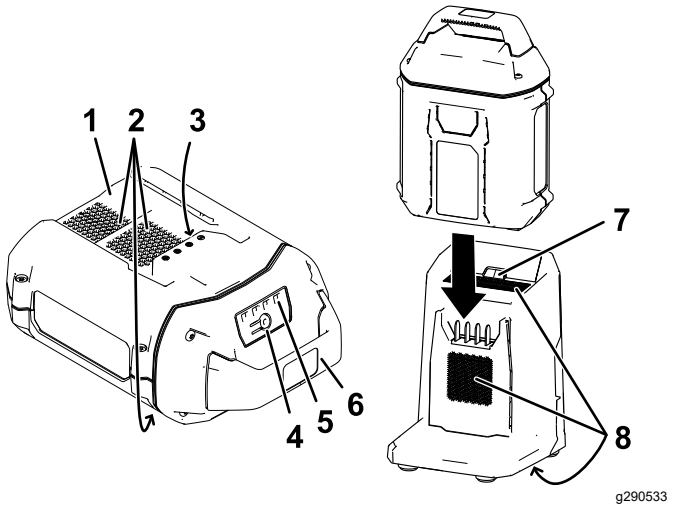


**Figura 20**

1. Cavidade da bateria
2. Áreas de ventilação da bateria
3. Terminais da cavidade da bateria
4. Botão indicador de carregamento da bateria
5. Indicadores LED (carga atual)
6. Pega
7. Luz indicadora LED do carregador
8. Áreas de ventilação do carregador

2. Alinhe a cavidade na bateria (Figura 20) com o ressalto no carregador.

3. Deslize a bateria para o carregador até que fique totalmente encaixada (Figura 20).
4. Para remover a bateria, deslize a bateria para trás e para fora do carregador.
5. Consulte a tabela seguinte para interpretar a luz indicadora LED no carregador da bateria.

| Luz indicadora | Indica |
|---|---|
| Desligar | Nenhuma bateria inserida |
| Verde a piscar | A bateria está a carregar |
| Verde | A bateria está carregada |
| Vermelho | A bateria e/ou carregador está acima ou abaixo do intervalo de temperatura indicado |
| Vermelho a piscar | Falha de carga da bateria* |

*Consulte Resolução de problemas (página 26) para mais informações.

***Importante:*** **A bateria pode ser deixada no carregador por curtos períodos entre utilizações. Se não for utilizar a bateria durante longos períodos, retire a bateria do carregador; consulte Armazenamento (página 25).**

# Limpeza debaixo da máquina

**Intervalo de assistência:** Após cada utilização

**⚠ AVISO**

**Se estiver partido ou não estiver instalado, o encaixe para lavagem pode expor o operador e outras pessoas a objetos projetados ou ao contacto com as lâminas. O contacto com as lâminas e detritos projetados provoca ferimentos graves ou até mesmo a morte.**

- **Substitua um encaixe partido ou instale um encaixe em falta de imediato, antes de voltar a utilizar a máquina.**
- **Nunca coloque os pés ou as mãos sob a máquina ou através das aberturas.**

1. Leve a máquina para uma superfície nivelada.
2. Desligue a máquina e espere até que todas as peças em movimento parem antes de sair da posição de operação.
3. Desça a máquina para a altura de corte mais baixa. Consulte Ajuste da altura de corte (página 13).
4. Fixe uma mangueira ao encaixe para lavagem e abra a água a alta pressão (Figura 21).

   **Nota:** Aplique vaselina ao anel de retenção do encaixe para que o acoplador deslize mais facilmente e, assim, proteger o anel.

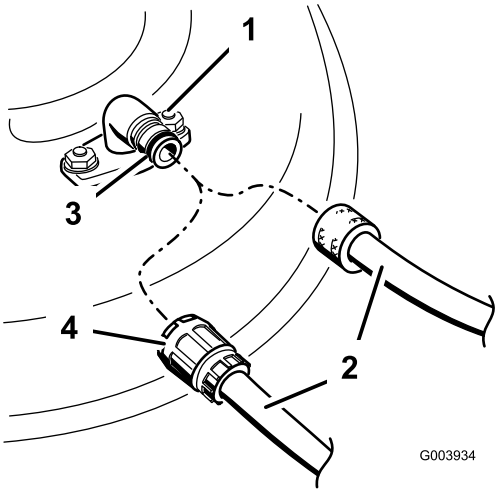


**Figura 21**

1. Encaixe para lavagem
2. Mangueira
3. Anel de retenção
4. Acoplador

5. Ligue o motor, engate a alavanca de controlo da lâmina e deixe a máquina trabalhar entre um e três minutos com as lâminas a funcionar.
6. Desengate a alavanca de controlo da lâmina, desligue o motor e aguarde que todas as peças deixem de movimentar-se.
7. Feche a água e retire o acoplador.

   **Nota:** Se a máquina não estiver limpa depois de uma lavagem, molhe-a e deixe repousar durante 30 minutos. Repita o processo.
8. Volte a ligar a máquina e engate as lâminas durante um a três minutos para remover o excesso de água.

# Dobramento da pega

**⚠ AVISO**

**Dobrar ou desdobrar a pega inadequadamente pode danificar os cabos criando uma condição de funcionamento insegura.**

- **Não danifique o(s) cabo(s) quando estiver a dobrar ou a desdobrar a pega.**
- **Certifique-se de que o(s) cabo(s) está(ão) encaminhado(s) para o exterior da pega.**
- **Se um cabo estiver danificado, contacte um distribuidor autorizado.**

1. Retire o botão de arranque elétrico (A da Figura 22).
2. Empurre a alavanca de bloqueio da pega para trás para libertar os pinos de bloqueio (B da Figura 22).
3. Baixe a pega até à parte frontal da máquina (C da Figura 22).
4. Desaperte os manípulos da pega que fixam a pega superior (D de Figura 22).
5. Baixe a pega superior (E da Figura 22).

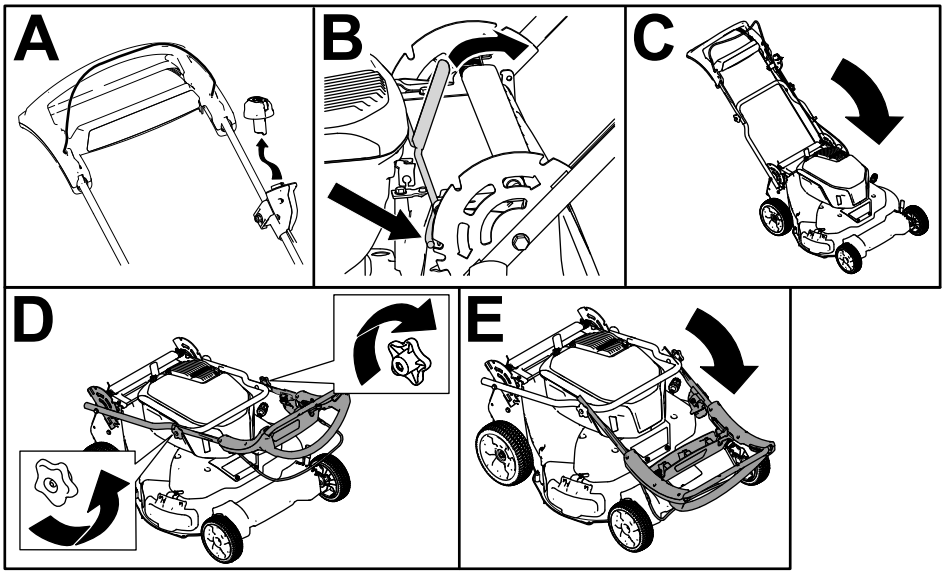


g426676

**Figura 22**

# Manutenção

## Plano de manutenção recomendado

| Intervalo de assistência | Procedimento de manutenção |
|---|---|
| Em todas as utilizações ou diariamente | • Verifique as lâminas de corte. |
| Após cada utilização | • Limpe todas as aparas de relva e sujidade debaixo da máquina. |
| A cada 50 horas | • Manutenção do sistema de transmissão das lâminas. |
| Anualmente | • Manutenção das lâminas. |

## Lubrificação da máquina

Não necessita de lubrificar a máquina; todos os rolamentos foram lubrificados na fábrica para toda a vida da máquina.

## Ajuste da transmissão autopropulsora

Sempre que instalar um novo cabo autopropulsor ou se a transmissão autopropulsora estiver desajustada, ajuste a transmissão autopropulsora.

1. Rode a porca de ajuste no sentido contrário ao dos ponteiros do relógio para folgar o ajuste do cabo (Figura 23).

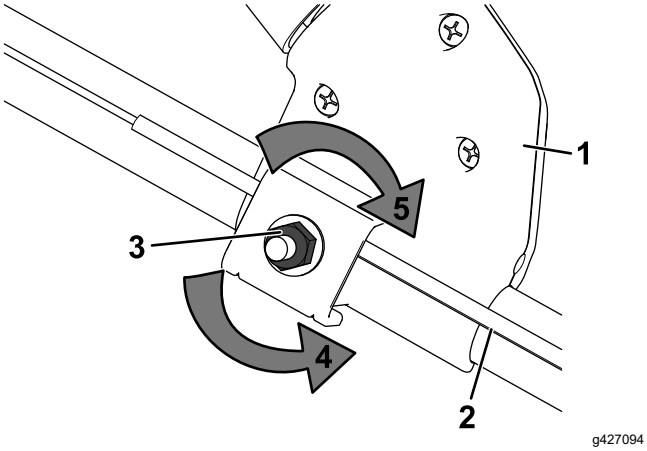


**Figura 23**

1. Interruptor de arranque elétrico
2. Cabo da transmissão autopropulsora
3. Porca de ajuste
4. Rode a porca no sentido contrário ao dos ponteiros do relógio para folgar o ajuste.
5. Rode a porca no sentido dos ponteiros do relógio para apertar o ajuste.

2. Ajuste a tensão do cabo (Figura 23) puxando-o para trás ou empurrando-o para a frente e mantendo a posição.

   **Nota:** Empurre o cabo em direção ao motor para aumentar a tração. Puxe o cabo para longe do motor para diminuir a tração.
3. Rode a porca de ajuste no sentido dos ponteiros do relógio para apertar o ajuste do cabo.

   **Nota:** Aperte a porca firmemente com uma chave.

## Manutenção do sistema de transmissão das lâminas

**Intervalo de assistência:** A cada 50 horas

1. Remoção da cobertura do sistema de transmissão da lâmina (Figura 24).

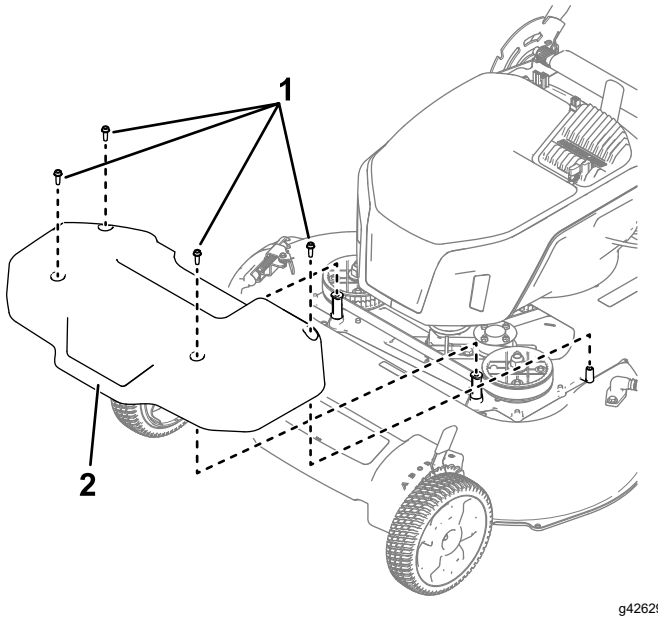


**Figura 24**

1. Parafusos
2. Tampa

2. Escove ou sopre os detritos do interior da proteção e em redor de todas as peças.
3. Coloque um apalpa-folgas de 0,25 mm e um pedaço de papel ou um cartão contra a parede e deslize para trás da mola tensionadora da correia.

   **Nota:** Se existir uma folga visível entre o apalpa-folgas e a mola, aperte o parafuso de ajuste e a porca até que o papel mal se desloque livremente dentro e fora da folga (Figura 25).

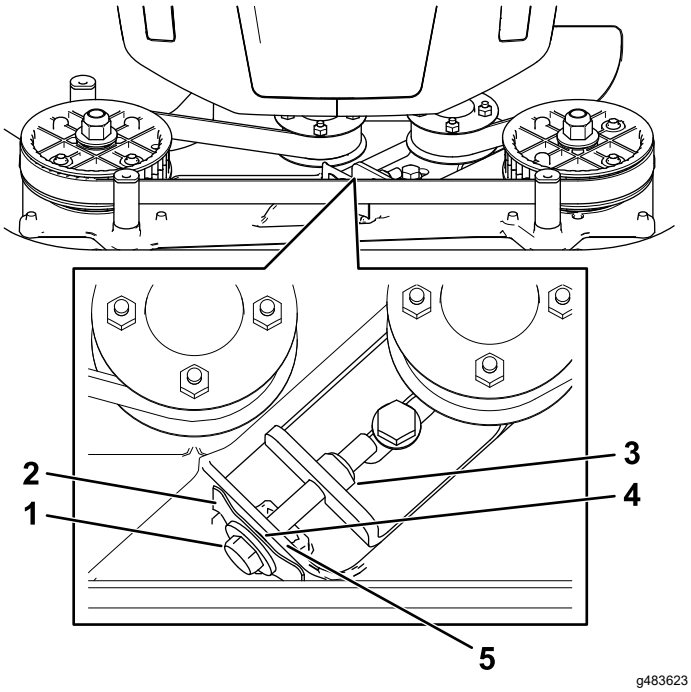


g483623

**Figura 25**

1. Parafuso de ajuste
2. Mola de tensionamento da correia
3. Porca de ajuste
4. Folga
5. Parede

***Importante:*** **Não aperte demasiado o parafuso de ajuste. Isto poderia danificar a correia da transmissão das lâminas.**

4. Instale a cobertura do sistema de transmissão da lâmina que removeu previamente.

# Manutenção das lâminas

**Intervalo de assistência:** Anualmente

***Importante: Precisará de uma chave de aperto para instalar as lâminas de forma adequada.*** **Se não tiver uma chave de aperto ou se não se sentir à vontade para executar este procedimento, contacte um revendedor autorizado.**

Examine as lâminas sempre que ficar sem combustível. Se as lâminas estiverem danificadas ou rachadas, substitua-as imediatamente. Se as extremidades das lâminas estiverem embotadas ou com falhas, mande-as afiar ou equilibrar ou substitua-as.

**⚠ AVISO**

**Ao prestar assistência à lâmina, a lâmina pode mover-se mesmo com a alimentação desligada. A lâmina é afiada; tocar na lâmina pode ter como resultado ferimentos pessoais graves.**

- **Mantenha as mãos e os pés longe da lâmina em movimento.**
- **Use luvas quando efetuar a manutenção da lâmina.**

**Nota:** Mantenha as lâminas afiadas em toda a época de corte porque uma lâmina afiada corta direito sem rasgar nem estragar as folhas da relva.

## Preparação da manutenção das lâminas de corte

1. Bloqueie a pega na posição vertical (Figura 26); consulte Ajuste da altura da pega (página 13).

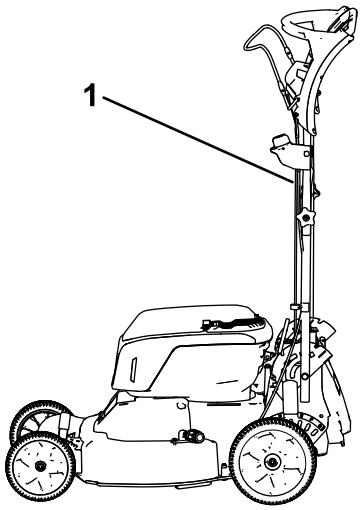


g426313

**Figura 26**

1. Pega bloqueada na posição horizontal

2. Incline a máquina para o lado, com encaixe para lavagem da máquina para cima no ar, até que o manípulo superior apoie no chão.

## Verificação das lâminas

**Intervalo de assistência:** Em todas as utilizações ou diariamente

1. Inspecione as extremidades de corte (Figura 27). Se as extremidades não estiverem afiadas

ou estiverem amolgadas, retire e afie as lâminas.

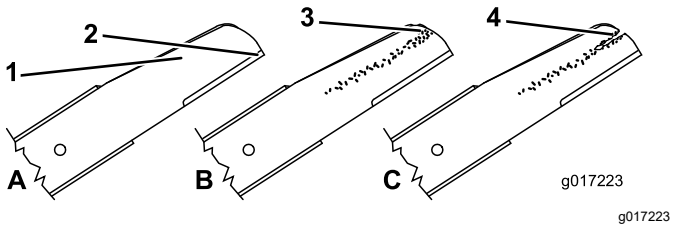


g017223

**Figura 27**

1. Extremidade de corte
2. Área curva
3. Desgaste/formação de ranhuras
4. Fissuras

2. Inspecione as lâminas, especialmente a área curva ((Figura 27). Se verificar quaisquer danos, desgaste, ou a formação de ranhuras nesta área, substitua imediatamente por lâminas novas.

**⚠ AVISO**

**Se a lâmina continuar a sofrer este tipo de desgaste irá formar-se uma ranhura entre o suporte e a parte plana da lâmina. Eventualmente, pode soltar-se algum pedaço da lâmina e projetar-se, ferindo-o a si ou a qualquer pessoa próxima.**

- **Inspecione a lâmina periodicamente relativamente a desgaste ou danos.**
- **Nunca tente endireitar uma lâmina deformada ou soldar uma lâmina partida ou rachada.**
- **Substitua as lâminas gastas ou danificadas.**

3. Verifique se há lâminas empenadas; consulte Deteção de lâminas dobradas (página 23).

# Deteção de lâminas dobradas

1. Rode as lâminas para a posição que se mostra na Figura 28.

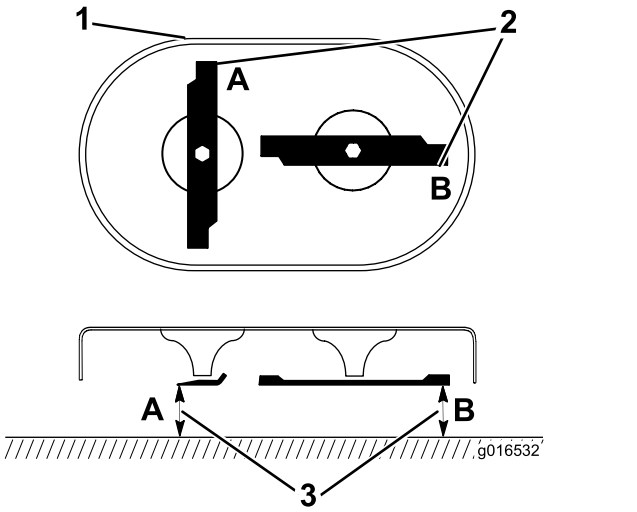


g016532

**Figura 28**

1. Frente da plataforma de corte
2. Meça nos locais A e B
3. Meça a partir da extremidade de corte até uma superfície suave, nivelada

2. Meça a partir de uma superfície nivelada até às extremidades de corte nos locais **A** e **B**, (Figura 28) e anote ambas as dimensões.
3. Rode as lâminas de forma a que as extremidades opostas se encontrem nos locais **A** e **B** (Figura 28).
4. Repita as medições no passo 2 e anote-as.

   **Nota:** Se a diferença entre as medições **A** e **B** dos passos 2 e 4 exceder 3 mm, a lâmina está dobrada e tem de ser substituída. Consulte Remoção das lâminas (página 23) e Instalação das lâminas (página 24).

**⚠ AVISO**

**Uma lâmina dobrada ou danificada pode partir-se e causar ferimentos graves ou a morte do operador ou outras pessoas.**

- **Substitua as lâminas gastas ou danificadas por lâminas novas.**
- **Nunca afie ou crie entalhes afiados nas extremidades ou superfície de uma lâmina.**

# Remoção das lâminas

Substitua as lâminas quando a máquina atingir um objeto sólido, ou uma lâmina ficar desequilibrada ou dobrada. Utilize apenas lâminas de substituição genuínas Toro.

1. Utilize um calço de madeira para segurar cada lâmina e rode o parafuso da lâmina no sentido

contrário ao dos ponteiros do relógio como se mostra na Figura 29.

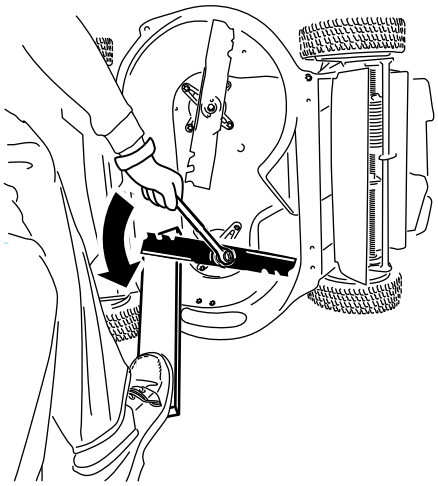

g232790

**Figura 29**

2. Retire cada lâmina como se mostra na Figura 30.

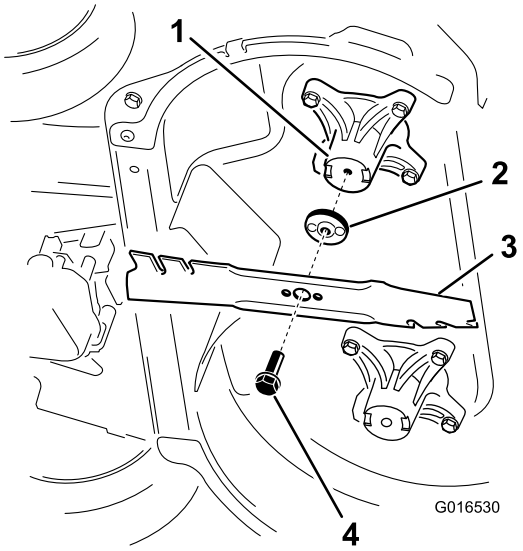


g016530

**Figura 30**

1. Eixo (2)
2. Transmissão das lâminas (2)
3. Lâmina (2)
4. Parafuso da lâmina (2)

3. Inspecione os pinos nas transmissões das lâminas para ver se apresentam desgaste ou danos.

# Instalação das lâminas

1. Instale a primeira lâmina de forma a que esteja na horizontal, juntamente com todos os dispositivos de montagem como se mostra na Figura 30.

   **Nota:** Aperte o parafuso com os dedos.

   ***Importante:*** **Coloque a extremidades curvas da lâmina de forma a apontarem em direção à caixa da máquina. Certifique-se de que encaixa as áreas elevadas na transmissão de cada lâmina nos entalhes do eixo correspondente e os pinos na outra extremidade de cada transmissão da lâmina nos furos na lâmina correspondente.**

2. Segure cada lâmina com uma tábua e rode o parafuso da lâmina no sentido dos ponteiros do relógio com uma chave como se mostra na Figura 31; aperte o parafuso da lâmina com **82 N·m.**

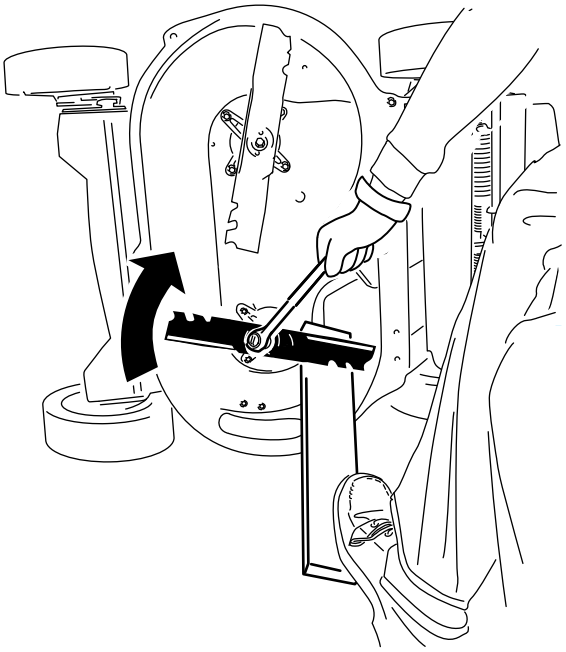

g232801

**Figura 31**

3. Rode a lâmina instalada ¼ de volta até que fique na vertical e instale a outra lâmina da mesma forma que a primeira (consulte o passo 1).

   **Nota:** As lâminas devem estar perpendiculares, formando um “T” invertido como se mostra na Figura 32.

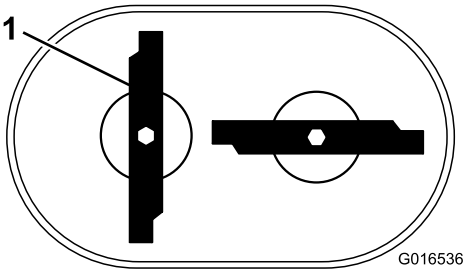


g016536

**Figura 32**

1. Lâmina (2)

4. Aperte a segunda lâmina; consulte o passo 2.
5. Rode as lâminas à mão uma volta completa de 360° para assegurar que não se tocam.

   **Nota:** Se as lâminas tocarem uma na outra, não estão corretamente montadas. Repita os passos 1 a 3 até que as lâminas já não toquem uma na outra.

**⚠ AVISO**

**Instalar incorretamente as lâminas pode danificar a máquina ou causar ferimentos a si ou a pessoas na área.**

**Tenha cuidado quando instalar as lâminas.**

# Preparação da bateria para reciclagem

***Importante:*** **Na remoção, cubra os terminais da bateria com fita adesiva forte Não tente destruir nem desmontar a bateria nem remover qualquer dos seus componentes.**

Contacte o município local ou o distribuidor Toro autorizado para mais informações sobre como reciclar de forma responsável a bateria.

# Armazenamento

***Importante:*** **Guarde a máquina, bateria e carregador apenas em temperaturas que estejam dentro do intervalo adequado; consulte Especificações (página 10).**

***Importante:*** **Se estiver a guardar a bateria para a época de inatividade, carregue-a até 2 ou 3 indicadores LED ficarem acesos a verde na bateria. Não guarde uma bateria totalmente carregada ou totalmente descarregada. Quando estiver pronto para utilizar novamente a máquina, carregue a bateria até que o indicador restante acenda a verde no carregador ou todos os quatro indicadores LED acendam a verde na bateria.**

- Desligue o produto da fonte de alimentação (ou seja, retire a bateria e botão de arranque elétrico) e verifique se existem danos após a utilização.
- Não guarde a máquina nem o carregador com a bateria instalada.
- Limpe todos os materiais estranhos do produto.
- Quando não estiver a ser utilizada, guarde a máquina, botão de arranque elétrico, bateria e carregador da bateria fora do alcance das crianças.
- Mantenha a máquina, bateria e carregador da bateria afastados de agentes corrosivos, por exemplo, produtos químicos de jardim e sais para derreter gelo.
- Para reduzir o risco de ferimentos pessoais graves, não guarde a bateria no exterior ou dentro de veículos.
- Guarde a máquina, bateria e carregador da bateria numa área limpa e seca.

# Resolução de problemas

Realize apenas os passos descritos nestas instruções. Todas os trabalhos de inspeção, manutenção e reparação têm de ser realizados por um centro de assistência autorizado ou um especialista igualmente qualificado se não conseguir resolver o problema.

| Problema | Causa possível | Acção correctiva |
|---|---|---|
| A máquina não carrega. | 1. A bateria não está totalmente instalada na máquina.<br>2. A bateria não está carregada.<br>3. A bateria está danificada.<br>4. Existe outro problema elétrico com a máquina. | 1. Retire e, em seguida, instale a bateria na máquina, certificando-se que está totalmente instalada e com os trincos.<br>2. Remova a bateria da máquina e carregue-a.<br>3. Substitua a bateria.<br>4. Contacte um representante de assistência autorizado. |
| A máquina não trabalha ou não trabalha de forma contínua. | 1. Existe humidade nos fios da bateria.<br>2. A bateria não está totalmente instalada na ferramenta. | 1. Permita que a bateria seque ou seque-a.<br>2. Retire e, em seguida, instale a bateria na ferramenta, certificando-se de que está totalmente instalada e com os trincos. |
| A máquina não atinge a potência máxima. | 1. A capacidade de carregamento da bateria é demasiado baixa.<br>2. As ventilações da bateria estão bloqueadas. | 1. Remova a bateria da máquina e carregue totalmente a bateria.<br>2. Limpe as ventilações. |
| A bateria perde a carga muito rapidamente. | 1. A bateria está acima ou abaixo do intervalo de temperatura adequado.<br>2. A máquina está sobrecarregada. | 1. Mova a bateria para um local que seja seco e cuja temperatura seja entre 5°C e 40°C.<br>2. Corte a relva a uma altura superior ou desloque-se a uma velocidade inferior durante o corte. |
| O carregador da bateria não está a funcionar. | 1. O carregador da bateria está acima ou abaixo do intervalo de temperatura adequado.<br>2. A tomada em que o carregador da bateria está ligado não tem potência. | 1. Desligue o carregador da bateria para um local que seja seco e cuja temperatura seja entre 5°C e 40°C.<br>2. Contacte o eletricista licenciado para reparar a tomada. |
| A máquina não faz autopropulsão. | 1. O cabo da transmissão autopropulsora está desajustado ou danificado. | 1. Ajuste o cabo da transmissão autopropulsora. Substitua o cabo, sempre que for necessário. |
| A luz indicadora LED no carregador da bateria está vermelha. | 1. A bateria e/ou carregador está acima ou abaixo do intervalo de temperatura indicado. | 1. Desligue o carregador da bateria e mova-o e a bateria para um local que seja seco e cuja temperatura seja entre 5°C e 40°C. |

| Problema | Causa possível | Acção correctiva |
|---|---|---|
| A luz indicadora LED no carregador da bateria está a piscar a vermelho. | 1. Existe um erro na comunicação entre a bateria e o carregador. | 1. Remova a bateria do carregador, desligue o carregador da bateria da tomada e aguarde 10 segundos. Ligue o carregador da bateria novamente na tomada e coloque a bateria no carregador da bateria. Se a luz indicadora LED no carregador da bateria continuar a piscar a vermelho, repita este procedimento novamente. Se a luz indicadora LED no carregador da bateria ainda continuar a piscar a vermelho após duas tentativas, elimine devidamente a bateria numa instalação de reciclagem de baterias. |
| | 2. A bateria está fraca. | 2. Contacte o seu serviço de assistência autorizado se a bateria estiver abrangida pela garantia ou elimine devidamente a bateria numa instalação de reciclagem de baterias. |
| A máquina produz apitos. | 1. A bateria não está carregada. | 1. Remova a bateria da máquina e carregue-a. |
| | 2. A máquina está numa posição insegura para funcionamento. | 2. Certifique-se de que a máquina não está num ângulo extremo durante o funcionamento. |
| | 3. A máquina está sobrecarregada. | 3. Corte a relva a uma altura superior ou desloque-se a uma velocidade inferior durante o corte. |
| | 4. Existe outro problema elétrico com a máquina. | 4. Tente realizar as outras ações de resolução de problemas; se o alarme ainda soar, contacte o representante de assistência autorizado. |
| A qualidade de corte diminuiu ou não é satisfatória. | 1. A lâmina está empenada. | 1. Mande afiar ou substituir a lâmina. |
| | 2. A plataforma de corte tem detritos acumulados. | 2. Limpeza debaixo da máquina. |
| A recolha de relva diminuiu ou não é satisfatória. | 1. A máquina está sobrecarregada.. | 1. Corte a relva a uma altura de corte superior. |
| | 2. O saco tem acumulação de detritos. | 2. Limpe quaisquer detritos ou pó no interior do saco. |
| A máquina corta de forma irregular. | 1. A lâmina está empenada. | 1. Mande afiar ou substituir a lâmina. |
| | 2. A plataforma de corte está danificada. | 2. Contacte um representante de assistência autorizado. |
| A máquina vibra. | 1. A lâmina está dobrada ou danificada. | 1. Verifique a lâmina e substitua-a se necessário |




**Count on it.**