Form No. 3467-886 Rev A

Strømudvidelsessæt

Workman® GTX-lithiumarbejdskøretøj

Modelnr. 147-8220

Monteringsvejledning

Sikkerhed

Se *betjeningsvejledningen* til maskinen for sikkerhedsoplysninger om batteri specifikt for din maskine.

Montering

Løsdele

Brug skemaet herunder til at kontrollere, at alle dele er blevet leveret.

Fremgangsmåde	Beskrivelse	Antal	Anvendelse
1	Kræver ingen dele	–	Klargøring af maskinen.
2	Kræver ingen dele	–	Afmonter batterirummets paneler.
3	Kræver ingen dele	–	Afmonter samleskinnerne og ledningsnettet.
4	Ledningsnet Samleskinne Skrue (¼")	1 2 2	Montering af strømudvidelsessættet.
5	Kræver ingen dele	–	Monter batterirummets paneler.
6	Kræver ingen dele	–	Tilslutning af batteriet.

© 2024—The Toro® Company
8111 Lyndale Avenue South
Bloomington, MN 55420

Registrer dit produkt på www.Toro.com.

Oversættelse af original (DA)
Trykt i USA
Alle rettigheder forbeholdes

3467-886

1

Klargøring af maskinen

Kræver ingen dele

Fremgangsmåde

1. Parker maskinen på en plan flade.
2. Aktiver parkeringsbremsen.
3. Sluk for maskinen, og tag nøglen ud.
4. Vent, til alle bevægelige dele er standset.
5. Vip op eller afmonter sædeenheden. Se *betjeningsvejledningen* til maskinen.
6. Flyt batteriets afbryderkontakt til positionen OFF (fra).

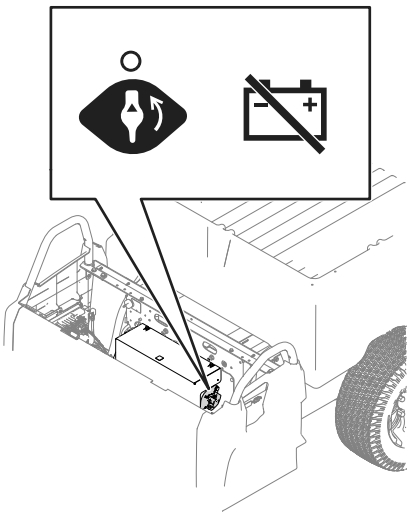

g435639

Figur 1

7. Brug beskyttelsesdragt og isoleret værktøj. Frakobl batteriet, før maskinen repareres. Frakobl minuspolen først og pluspolen til sidst.
8. Tøm ladet.

⚠ ADVARSEL

Hæv ladet, før du udfører vedligeholdelsesarbejde. Et hævet lad kan falde ned og ramme personer, der befinder sig under det.

- **Brug altid støttepinden til at holde ladet oppe, før du arbejder under det.**
- **Fjern alt lastmateriale fra ladet, før du arbejder under det.**

9. Hæv ladet, og fastgør det med støttepinden. Se *betjeningsvejledningen* til maskinen.

2

Afmontering af batterirummets paneler

Kræver ingen dele

Fremgangsmåde

1. Fjern de 2 skruer (⅜"), der fastgør det øverste panelet til batterirummet.

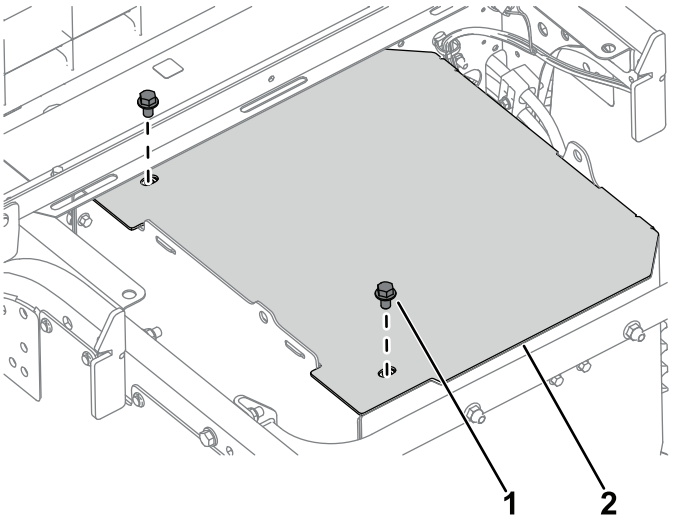

g435852

Figur 2

1. Skrue (⅜")
2. Øverste panel

2. Fjern de 6 bolte (¼") og 6 møtrikker (¼"), der fastgør det venstre sidepanel til batterirummet.

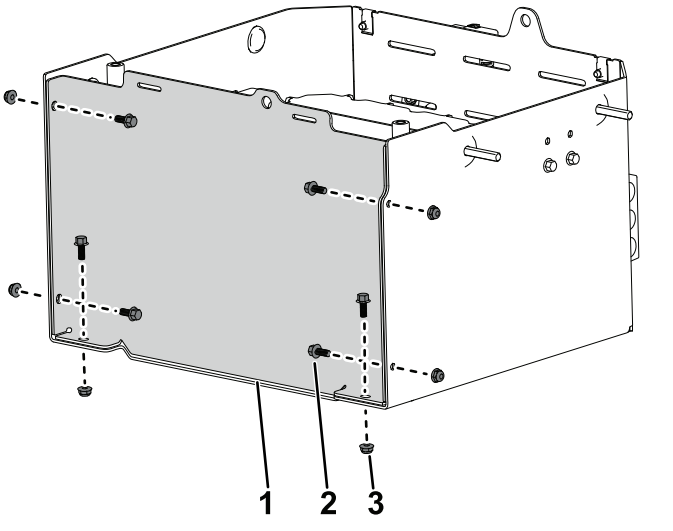

Figur 3

1. Venstre sidepanel
2. Bolt (¼")
3. Møtrik (¼")

3. Fjern og kassér de 2 bolte (¼") og 2 møtrikker (¼") som fastgør tilholderbeslaget til sidepanelet. Kasser beslaget.

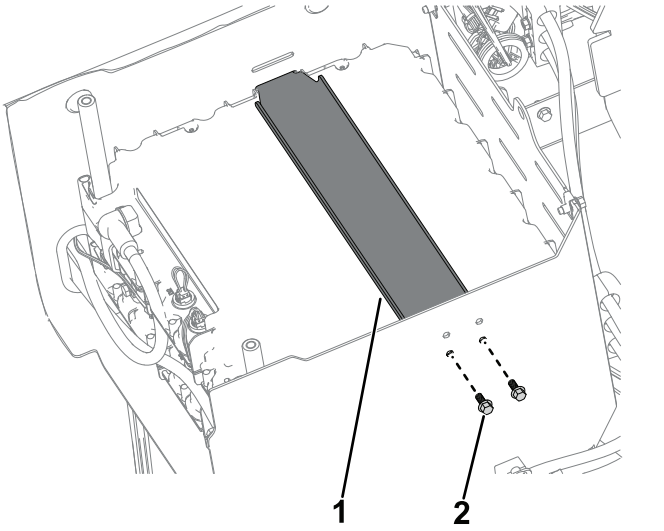

Figur 4

1. Tilholderbeslag
2. Bolt (¼")

3

Afmontering af samleskinnerne og ledningsnettet

Kræver ingen dele

Fremgangsmåde

1. Fjern skruen (¼"), der fastgør batteriets minuskabel og samleskinnen til den øverste batteripol. Gentag på batteriets positive kabel.

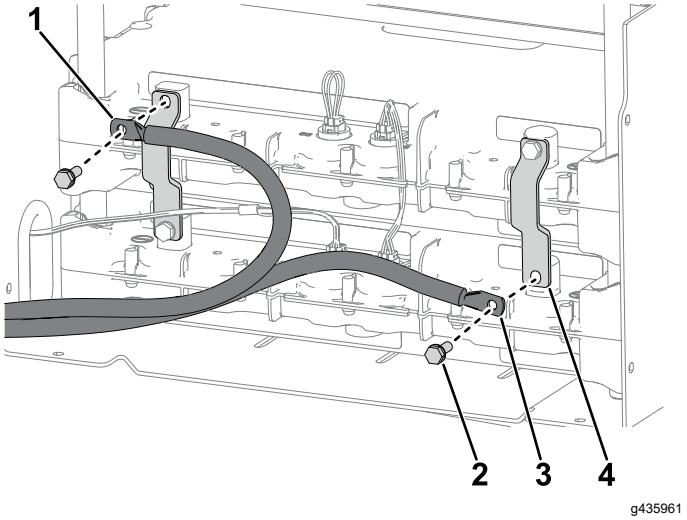

Figur 5

1. Batteriets minuskabel
2. Skrue (¼")
3. Batteriets pluskabel
4. Samleskinne

2. Fjern de 2 skruer (¼") og de 2 samleskinner fra batterierne.

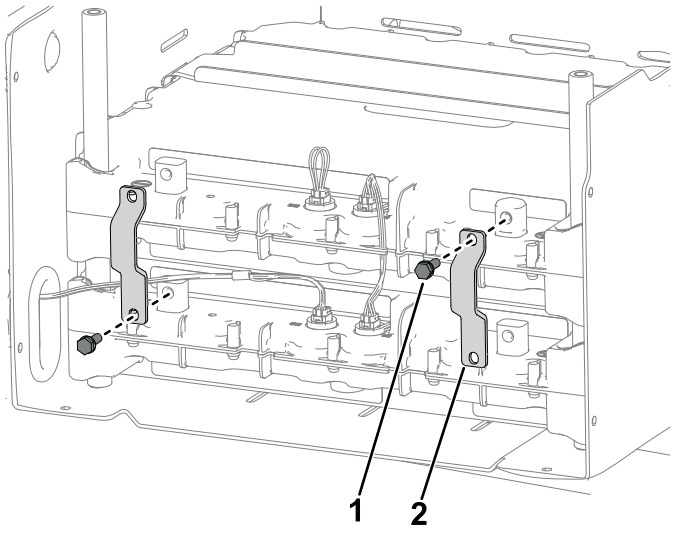

Figur 6

1. Skrue (¼")
2. Samleskinne

3. Fjern ledningsnettet fra det øverste batteri.

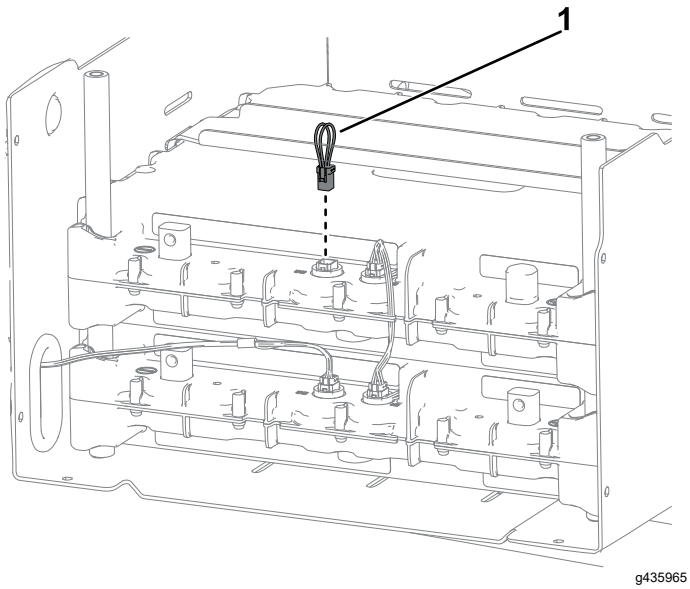

Figur 7

1. Ledningsnet

4

Montering af strømudvidelsessættet

Dele, der skal bruges til dette trin:

1	Ledningsnet
2	Samleskinne
2	Skrue (¼")

Fremgangsmåde

1. Sæt det nye batteri oven på det eksisterende batteri.
2. Brug det nye ledningsnet til at forbinde batteri 2 til batteri 3. Montering af det tidligere fjernede ledningsnet.

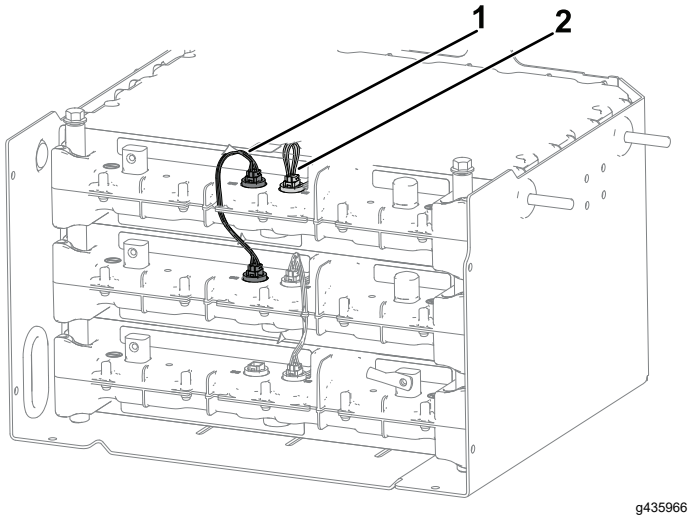

Figur 8

1. Ledningsnet (nyt)
2. Ledningsnet (bevaret)

3. Monter løst den nye skrue (¼") og samleskinnen på den øverste højre batteripost.

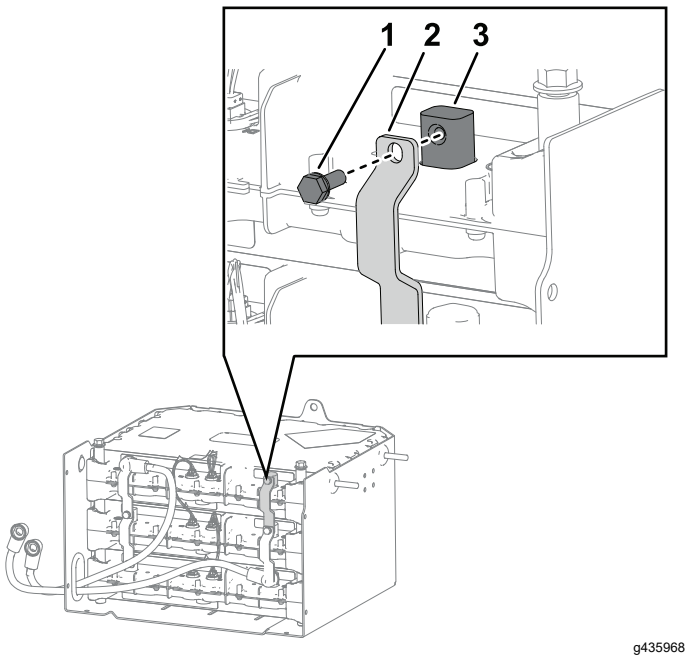

Figur 9

1. Skrue (¼")
2. Samleskinne
3. Batteripol

4. Monter løst skruen (¼"), der fastgør batteriets positive kabel og samleskinnen til den nederste højre batteripol.

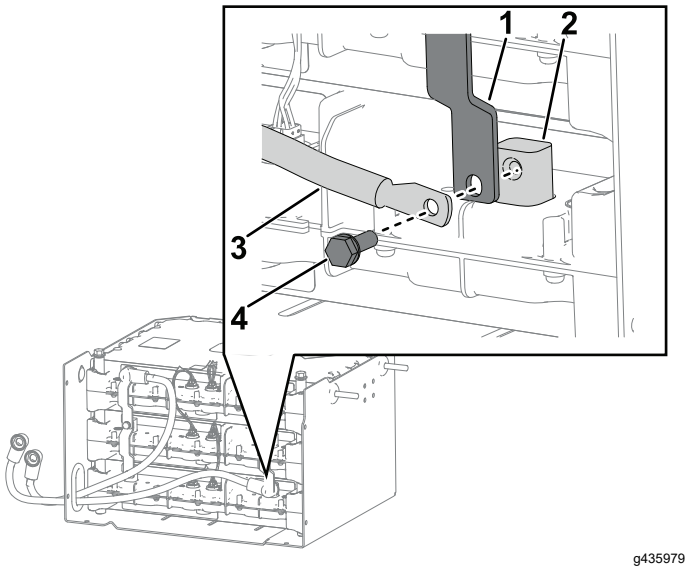

Figur 10

1. Samleskinne
2. Batteripol
3. Batteriets pluskabel
4. Skrue (¼")

5. Monter løst skruen (¼"), der fastgør de nye og bevarede samleskinner til den midterste batteripol.

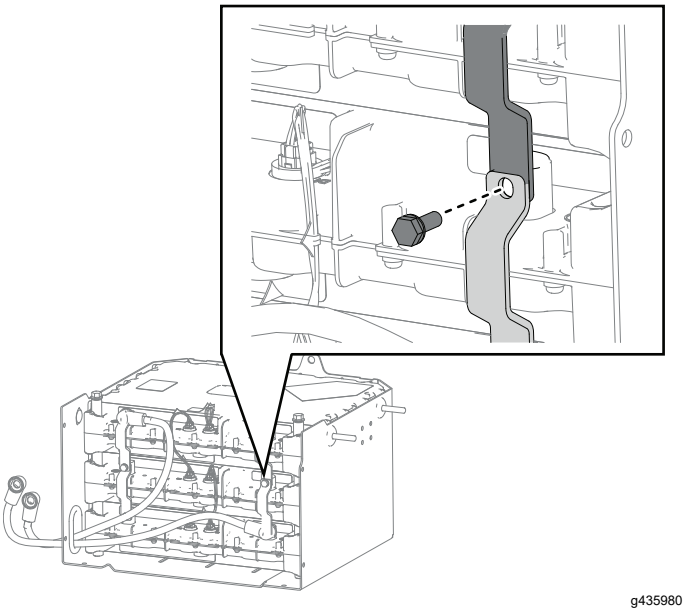

Figur 11

6. Kontrollér, at samleskinnerne sidder korrekt, og tilspænd skruerne (¼"), der blev monteret i trin 3 til og med 5 10,7 Nm (95 Ncm).
7. Monter løst skruen (¼") og samleskinnen på den nederste venstre batteripol.

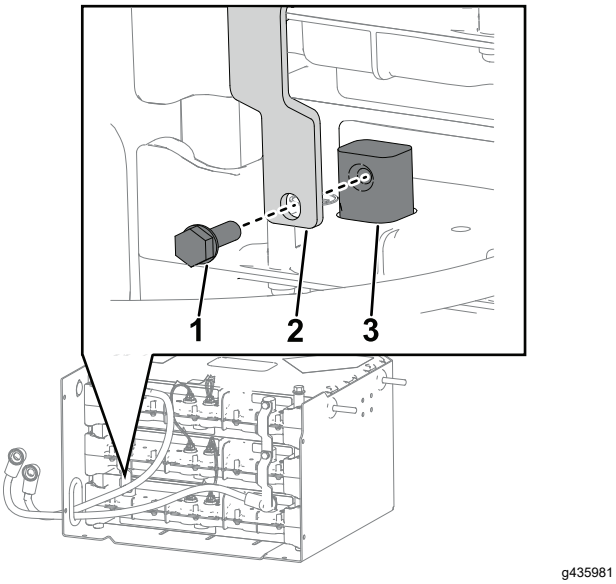

Figur 12

1. Skrue (¼")
2. Samleskinne
3. Batteripol

8. Monter løst den nye skrue (¼"), der fastgør batteriets minuskabel og den nye samleskinne til den øverste batteripol.

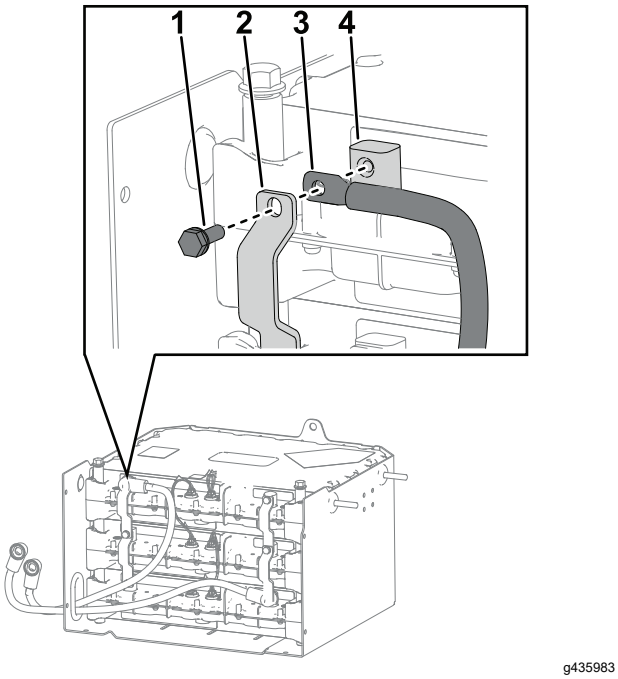

g435983

Figur 13

1. Skrue (¼")
2. Samleskinne
3. Batteriets minuskabel
4. Batteripol

9. Monter løst skruerne, der fastgør de nye og bevarede samleskinner til den midterste batteripol.

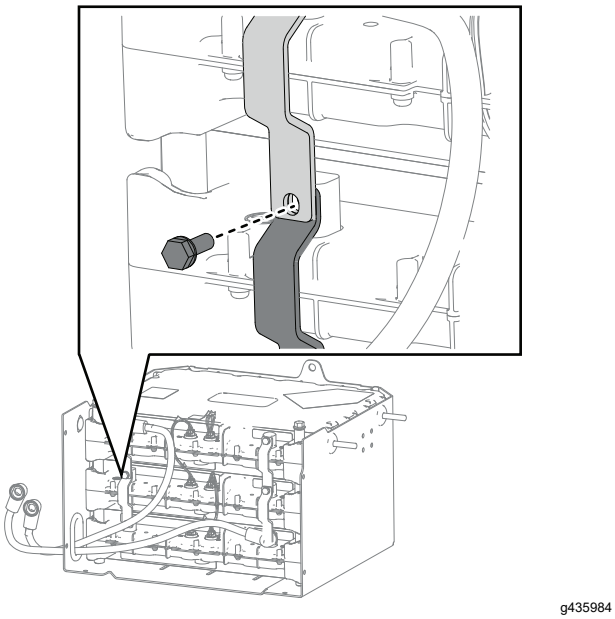

g435984

Figur 14

10. Kontrollér, at samleskinnerne sikker korrekt, og tilspænd skruerne (¼"), der blev monteret i trin 7 til og med 9 til 10,7 Nm (95 Ncm).

5

Montering af batterirummets paneler

Kræver ingen dele

Fremgangsmåde

1. Monter det venstre sidepanel på batterirummet, og fastgør det med de 6 bolte (¼") og 6 møtrikker (¼").

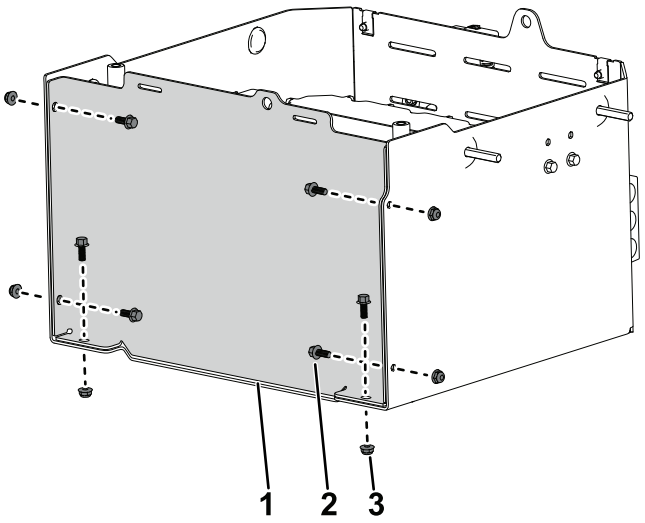

g435936

Figur 15

1. Venstre sidepanel
2. Bolt (¼")
3. Møtrik (¼")

2. Monter toppanelet på batterirummet, og fastgør det med de 2 skruer (⅜").

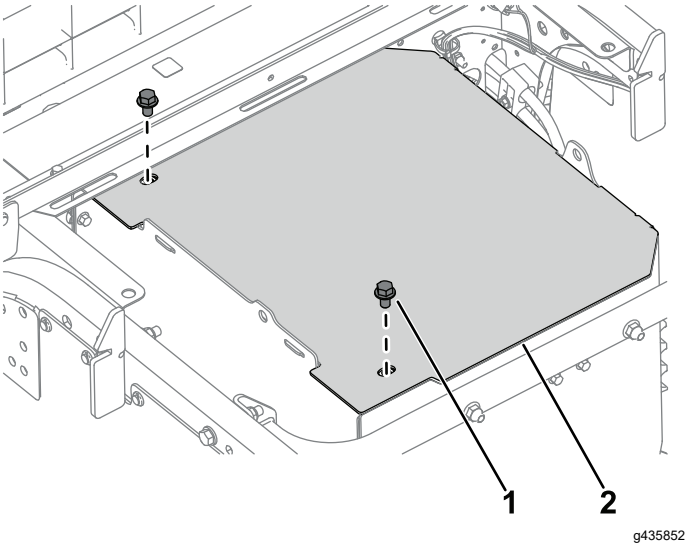

Figur 16

1. Skrue (⅜")
2. Øverste panel

⚠ ADVARSEL

Ladet kan være tungt. Hænder eller andre kropsdele kan blive knust.

Hold hænder og andre kropsdele på afstand, når du sænker ladet.

3. Sænk ladet. Se *betjeningsvejledningen* til maskinen.
4. Kobl først plusbatterikablet til batteriet, og derefter minusbatterikablet.
5. Flyt batteriets afbryderkontakt til positionen On (til).

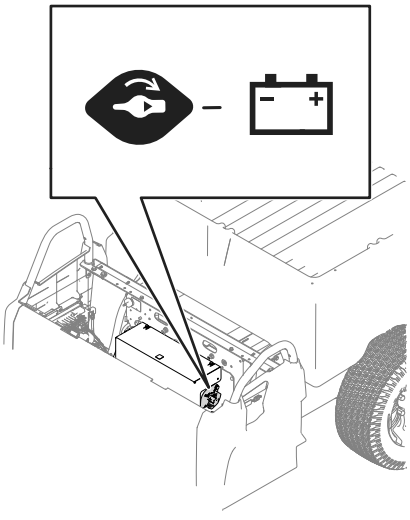

Figur 17

6. Sænk eller monter sædeenheden; se *betjeningsvejledningen* til maskinen.

6

Tilslutning af batteriet

Kræver ingen dele

1. Drej batteriets afbryderkontakt til positionen On (til), og sænk bænksædet. Se maskinens *betjeningsvejledning*.
2. Drej nøglekontakten til positionen On (til). Displayet må ikke vise nogen fejl.

   Bemærk: Hvis fejl U1311 vises, skyldes det, at batteriets softwareversionen ikke er den samme som maskinens softwareversion. Kontakt din autoriserede Toro-forhandler for at få din maskine programmeret til det nymonterede batteri.

   Hvis fejl U1151 vises, skyldes det, at det batteri, der lige er blevet monteret, ikke har samme rækkevidde som de oprindelige 2 pakker på maskinen. Maskinen skal oplades, for at de kan have samme rækkevidde.

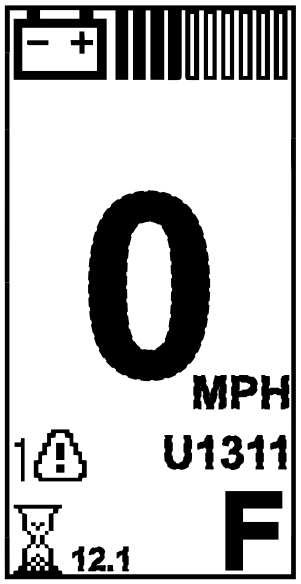

Figur 18

3. Oplad maskinen.

   Bemærk: Maskinen skal oplades, når batteriet er monteret.



Count on it.