Form No. 3467-887 Rev A

Leistungserweiterungskit
Workman® GTX Lithium Nutzfahrzeug
Modellnr. 147-8220

Installationsanweisungen

Sicherheit

Informationen zur Akkusicherheit für Ihre Maschine finden Sie in der *Bedienungsanleitung* der Maschine.

Installation

Einzelteile

Prüfen Sie anhand der nachstehenden Tabelle, dass Sie alle im Lieferumfang enthaltenen Teile erhalten haben.

Verfahren	Beschreibung	Menge	Verwendung
1	Keine Teile werden benötigt	–	Vorbereiten der Maschine.
2	Keine Teile werden benötigt	–	Entfernen der Akkufachabdeckungen.
3	Keine Teile werden benötigt	–	Entfernen Sie die Sammelschienen und den Kabelbaum
4	Kabelbaum Sammelschiene Schraube (¼")	1 2 2	Einbau des Leistungserweiterungskits.
5	Keine Teile werden benötigt	–	Anbringen der Akkufachabdeckungen an.
6	Keine Teile werden benötigt	–	Anschließen des Akkus.

© 2024—The Toro® Company
8111 Lyndale Avenue South
Bloomington, MN 55420

Registrieren Sie Ihr Produkt unter www.Toro.com.

CE UK CA

Originaldokuments (DE)
Druck: USA
Alle Rechte vorbehalten

3467-887

1

Vorbereiten der Maschine

Keine Teile werden benötigt

Verfahren

1. Stellen Sie die Maschine auf einer ebenen Fläche ab.
2. Aktivieren Sie die Feststellbremse.
3. Stellen Sie den Motor ab und ziehen den Zündschlüssel ab.
4. Warten Sie, bis alle beweglichen Teile zum Stillstand gekommen sind.
5. Klappen Sie den Sitz hoch oder nehmen Sie ihn ab; siehe *Bedienungsanleitung* der Maschine.
6. Stellen Sie den Trennschalter des Akkus auf die AUS-Stellung.

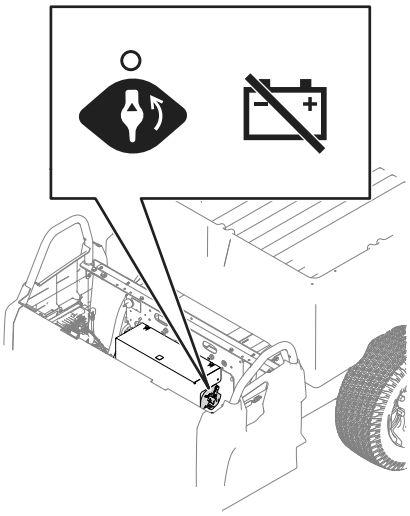

g435639

Bild 1

7. Tragen Sie Schutzkleidung und verwenden Sie isoliertes Werkzeug. Klemmen Sie vor dem Durchführen von Reparaturen an der Maschine den Akku ab. Klemmen Sie immer zuerst den Minuspol und dann den Pluspol ab.
8. Leeren Sie die Ladepritsche.

⚠ WARNUNG:

Heben Sie die Ladepritsche vor dem Durchführen von Wartungsarbeiten an. Eine angehobene Ladepritsche kann herunterfallen und Personen verletzen, die sich darunter befinden.

- **Stützen Sie die Pritsche immer mit der Stützstange ab, wenn Sie unter der angehobenen Pritsche arbeiten.**
- **Entfernen Sie jede Ladung aus der Ladepritsche, bevor Sie unter ihr arbeiten.**

9. Heben Sie die Ladepritsche an und sichern Sie diese mit der Stützstange; siehe *Betriebsanleitung* der Maschine.

2

Entfernen der Akkufachabdeckungen

Keine Teile werden benötigt

Verfahren

1. Entfernen Sie die beiden Schrauben (⅜"), mit denen die obere Abdeckung am Akkufach befestigt ist.

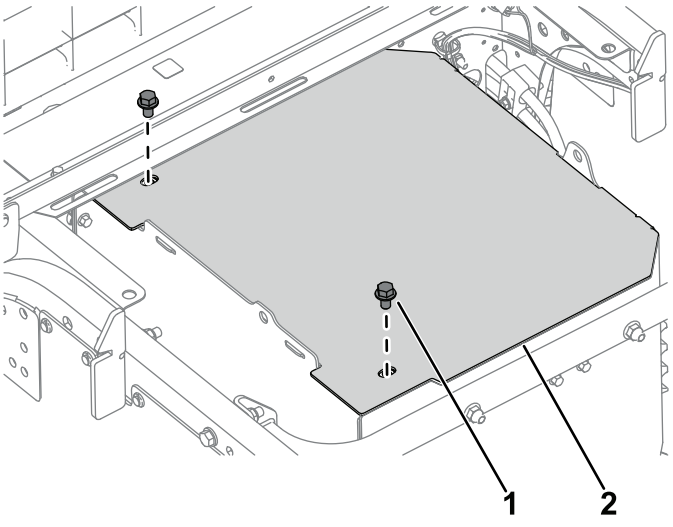

g435852

Bild 2

1. Schraube (⅜")
2. Obere Wand

2. Entfernen Sie die sechs Schrauben (¼") und sechs Muttern (¼"), mit denen die linke Seitenwand am Akkufach befestigt ist.

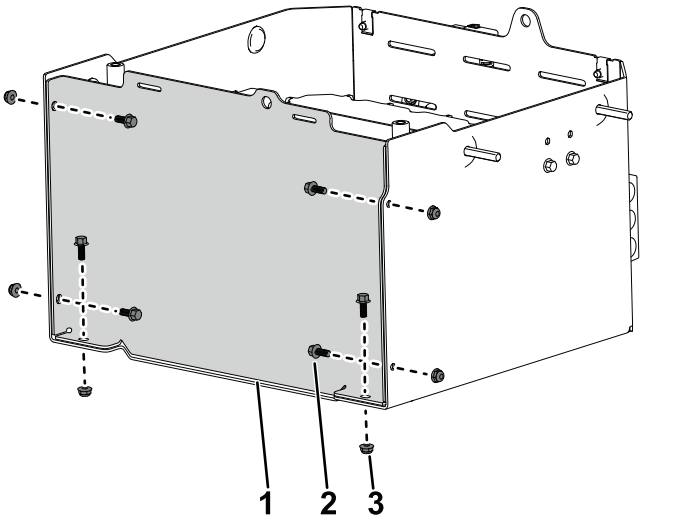

g435936

Bild 3

1. Linke Seitenwand
2. Schraube (¼")
3. Mutter (¼")

3. Entfernen und entsorgen Sie die 2 Schrauben (¼") und 2 Muttern (¼"), mit denen der Haltebügel an der Seitenwand befestigt ist. Werfen Sie die Halterung weg.

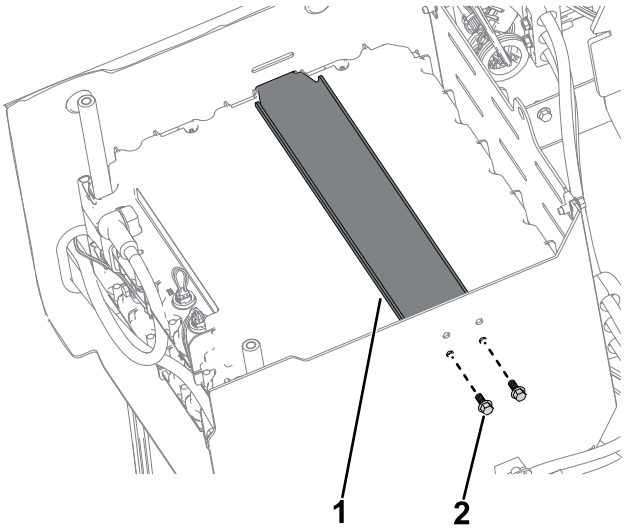

g435939

Bild 4

1. Haltebügel
2. Schraube (¼")

3

Entfernen der Sammelschienen und des Kabelbaums

Keine Teile werden benötigt

Verfahren

1. Entfernen Sie die Schraube (¼"), mit der das Minuskabel des Akkus und die Sammelschiene am oberen Akkupol befestigt sind. Wiederholen Sie dies mit dem Pluskabel des Akkus.

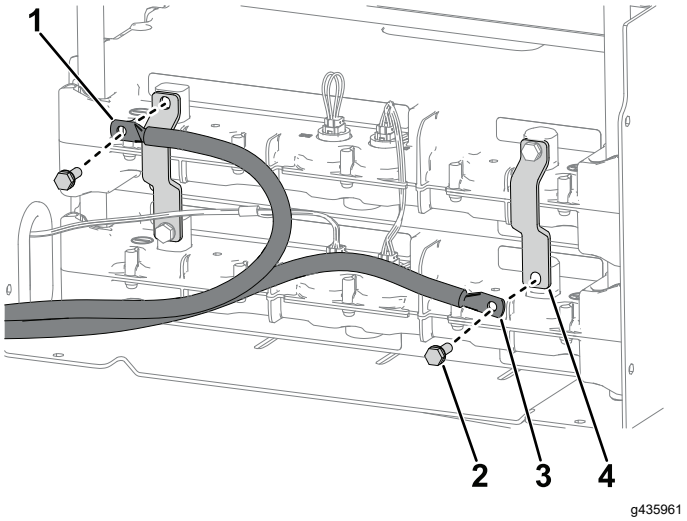

g435961

Bild 5

1. Minuskabel des Akkus
2. Schraube (1/4)
3. Pluskabel des Akkus
4. Sammelschiene

2. Entfernen Sie die beiden Schrauben (¼") und die beiden Sammelschienen von den Akkus.

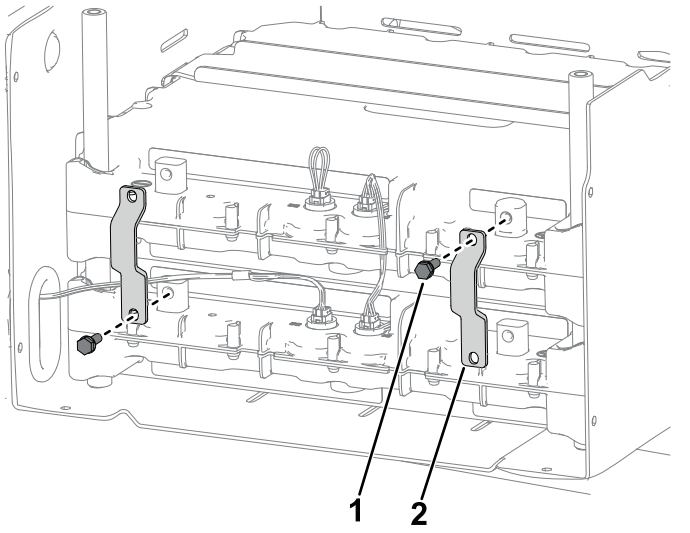

Bild 6

1. Schraube (¼")
2. Sammelschiene

3. Entfernen Sie den Kabelbaum vom oberen Akku.

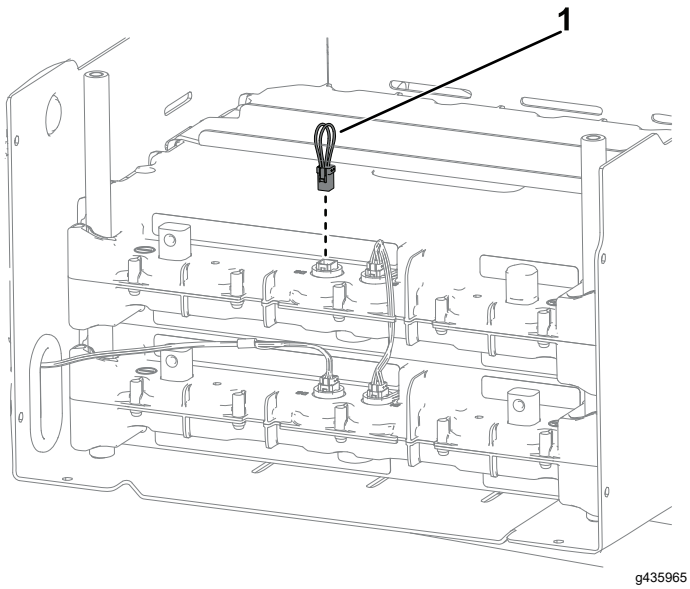

Bild 7

1. Kabelbaum

4

Einbau des Leistungserweiterungskits

Für diesen Arbeitsschritt erforderliche Teile:

1	Kabelbaum
2	Sammelschiene
2	Schraube (¼")

Verfahren

1. Platzieren Sie den neuen Akku auf den vorhandenen Akku.
2. Verbinden Sie Akku 2 mit Hilfe des neuen Kabelbaums mit Akku 3. Bauen Sie den vorher entfernten Kabelbaum ein.

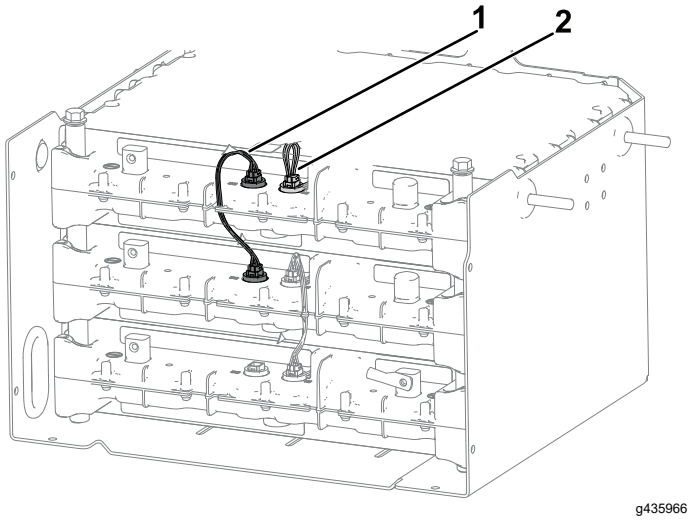

Bild 8

1. Kabelbaum (neu)
2. Kabelbaum (aufbewahrt)

3. Bringen Sie die neue Schraube (¼") und die Sammelschiene locker am oberen rechten Akkupol an.

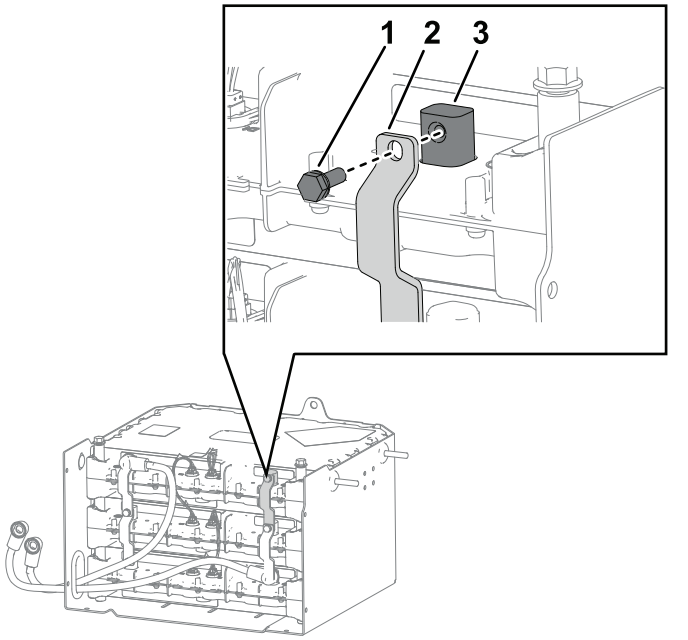

Bild 9

1. Schraube (¼")
2. Sammelschiene
3. Akkupol

4. Bringen Sie die Schraube (¼") locker an, mit der das Pluskabel des Akkus und die Sammelschiene am unteren rechten Akkupol befestigt sind.

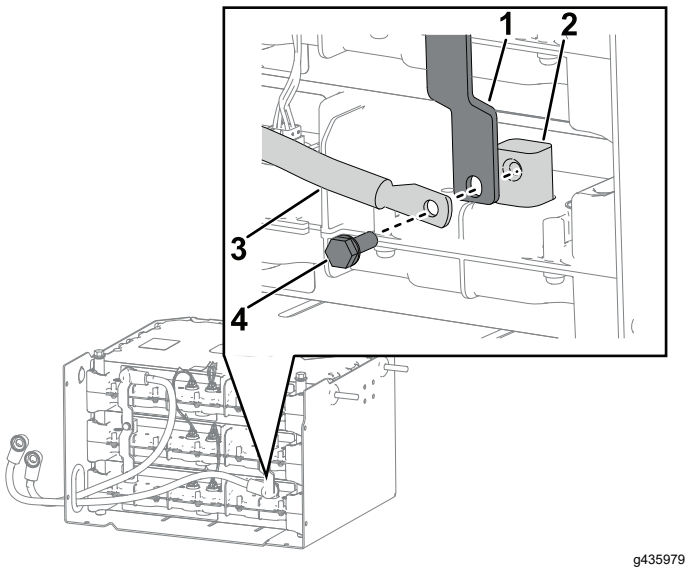

Bild 10

1. Sammelschiene
2. Akkupol
3. Pluskabel des Akkus
4. Schraube (¼")

5. Bringen Sie die Schraube (¼") locker an, mit der die neuen und die aufbewahrten Stromschienen am mittleren Akkupol befestigt sind.

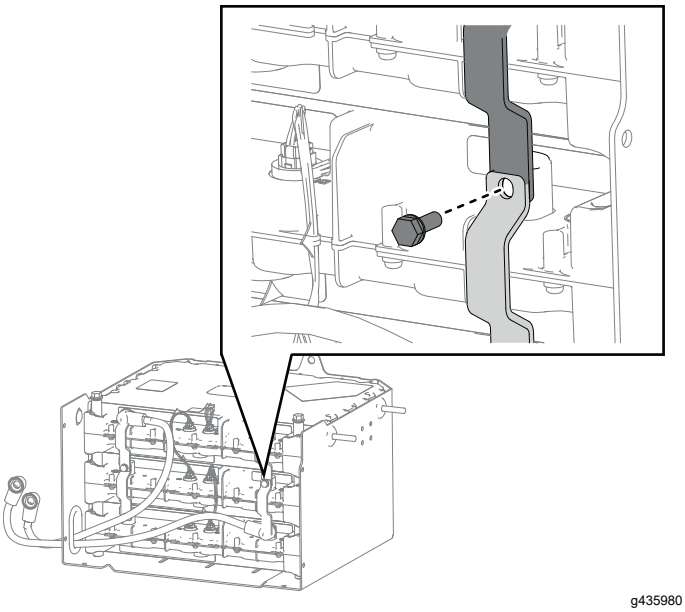

Bild 11

6. Überprüfen Sie den korrekten Sitz der Sammelschienen und ziehen Sie die in den Schritten 3 bis 5 angebrachten Schrauben (¼") auf 10,7 Nm fest.
7. Bringen Sie die Schraube (¼") und die Sammelschiene locker am unteren linken Akkupol an.

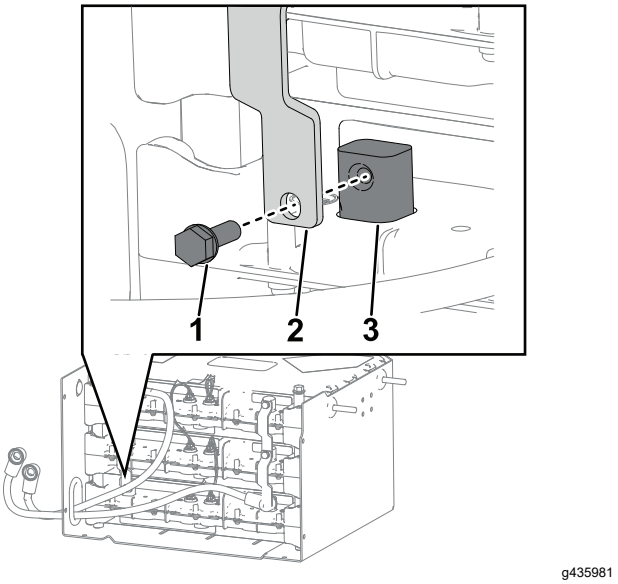

Bild 12

1. Schraube (¼")
2. Sammelschiene
3. Akkupol

8. Bringen Sie die neue Schraube (¼") locker an, mit der das Minuskabel des Akkus und die neue Sammelschiene am oberen Akkupol befestigt sind.

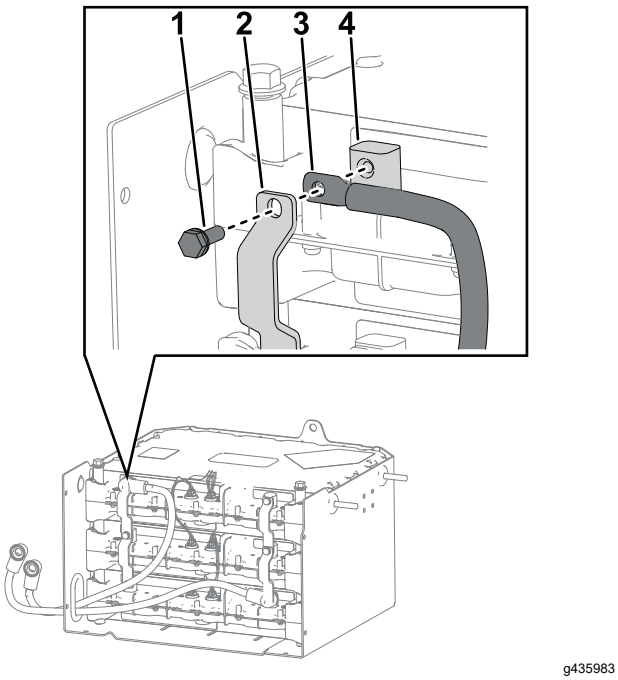

Bild 13

1. Schraube (¼")
2. Sammelschiene
3. Minuskabel des Akkus
4. Akkupol

9. Bringen Sie die Schrauben locker an, mit der die neuen und die aufbewahrten Stromschienen am mittleren Akkupol befestigt sind.

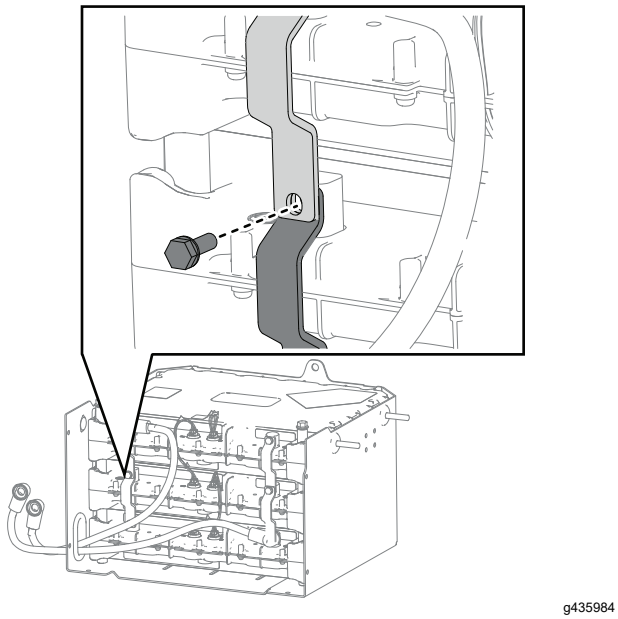

Bild 14

10. Überprüfen Sie den korrekten Sitz der Sammelschienen und ziehen Sie die in den Schritten 7 bis 9 angebrachten Schrauben (¼") auf 10,7 Nm fest.

5

Anbringen der Akkufachabdeckungen

Keine Teile werden benötigt

Verfahren

1. Bringen Sie die linke Seitenwand am Akkufach an und befestigen Sie sie mit den sechs Schrauben (¼") und sechs Muttern (¼").

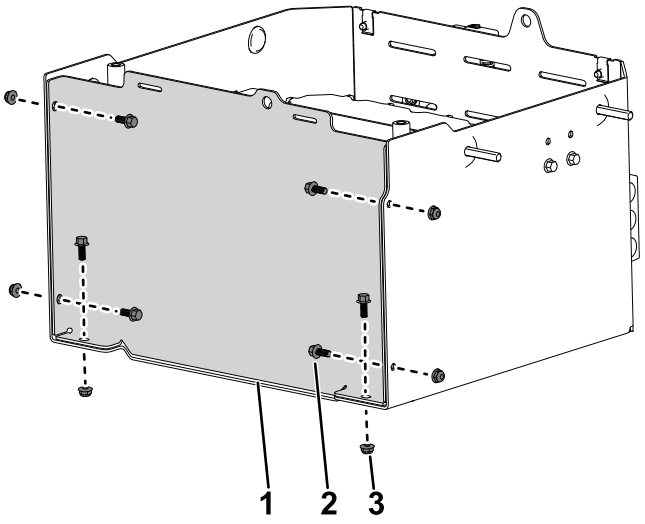

Bild 15

1. Linke Seitenwand
2. Schraube (¼")
3. Mutter (¼")

2. Bringen Sie die obere Wand am Akkufach an und befestigen Sie sie mit den beiden Schrauben (⅜").

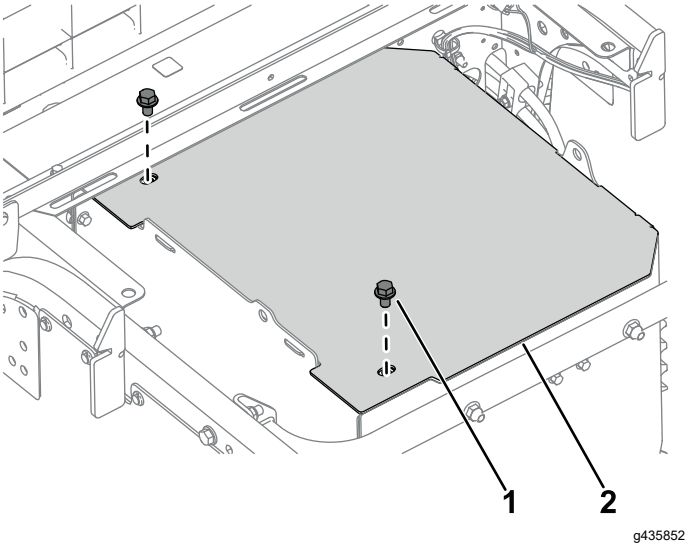

g435852

Bild 16

1. Schraube (⅜")
2. Obere Wand

⚠ WARNUNG:

Die Ladepritsche ist u. U. schwer. Hände und andere Körperteile können zerquetscht werden.

Halten Sie Ihre Hände und andere Körperteile fern, wenn Sie die Ladepritsche absenken.

3. Senken Sie die Ladepritsche ab, siehe *Bedienungsanleitung* der Maschine.
4. Schließen Sie das Pluskabel des Akkus und dann das Minuskabel des Akkus an den Akku an.
5. Stellen Sie den Trennschalter des Akkus auf die EIN-Stellung.

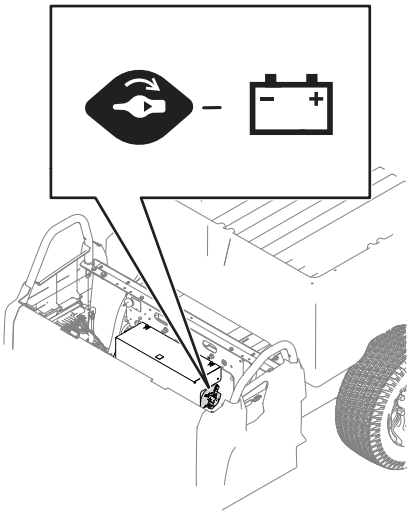

g435851

Bild 17

6. Senken Sie den Sitz ab oder bauen Sie ihn ein; siehe *Bedienungsanleitung* der Maschine.

6

Anschließen des Akkus

Keine Teile werden benötigt

1. Drehen Sie den Trennschalter des Akkus in die EIN-Stellung. Klappen Sie die Sitzbank mach unten, siehe *Betriebsanleitung* der Maschine.
2. Drehen Sie den Schlüsselschalter in die EIN-Stellung, auf der Anzeige sollten keine Fehler angezeigt werden.

   Hinweis: Wenn der Fehler U1311 angezeigt wird, stimmt die Softwareversion der Akkus nicht mit der Softwareversion der Maschine überein. Wenden Sie sich an Ihren autorisierten Toro Vertragshändler, um die Software der Maschine auf den neu installierten Akku aktualisieren zu lassen.

   Wenn der Fehler U1151 angezeigt wird, befindet sich der soeben eingesetzte Akku nicht im Ladezustandsbereich der beiden in der Maschine befindlichen Originalakkus. Die Maschine muss aufgeladen werden, damit sich alle Akkus im gleichen Ladezustandsbereich befinden.

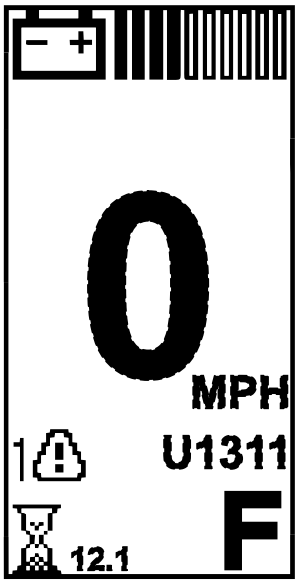

g447550

Bild 18

3. Laden Sie die Akkus der Maschine auf.

   Hinweis: Die Maschine muss nach dem Einsetzen der Akkus aufgeladen werden.



Count on it.