Form No. 3467-888 Rev A

Kit de ampliación de potencia

Vehículo utilitario Workman® GTX Ion-litio

Nº de modelo 147-8220

Instrucciones de instalación

Seguridad

Consulte el *Manual del operador* de la máquina para obtener información de seguridad de la batería específica de la máquina.

Instalación

Piezas sueltas

Utilice la tabla siguiente para verificar que no falta ninguna pieza.

Procedimiento	Descripción	Cant.	Uso
1	No se necesitan piezas	–	Preparación de la máquina.
2	No se necesitan piezas	–	Retirada de los paneles del compartimiento de la batería.
3	No se necesitan piezas	–	Retirada de las barras de bus y del arnés de cables.
4	Arnés de cables Barra de bus Tornillo (¼")	1 2 2	Instalación del kit de ampliación de potencia.
5	No se necesitan piezas	–	Instalación de los paneles del compartimiento de la batería.
6	No se necesitan piezas	–	Conexión de la batería.

© 2024—The Toro® Company
8111 Lyndale Avenue South
Bloomington, MN 55420

Registre su producto en www.Toro.com.

Traducción del original (ES)
Impreso en EE. UU.
Reservados todos los derechos

3467-888

1

Preparación de la máquina

No se necesitan piezas

Procedimiento

1. Aparque la máquina en una superficie nivelada.
2. Accione el freno de estacionamiento.
3. Apague la máquina y retire la llave.
4. Espere a que se detengan todas las piezas móviles.
5. Eleve o retire el conjunto del asiento; consulte el *Manual del operador* de la máquina.
6. Mueva el interruptor de desconexión de las baterías a la posición de DESCONECTADO.

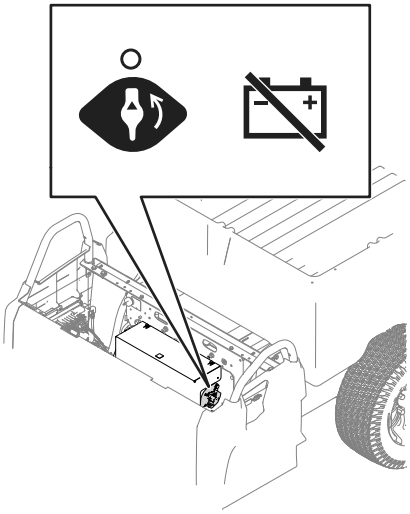

g435639

Figura 1

7. Lleve ropa protectora y utilice herramientas aisladas. Desconecte la batería antes de realizar reparaciones en la máquina. Desconecte primero el terminal negativo y luego el positivo.
8. Vacíe la plataforma de carga.

⚠ ADVERTENCIA

Eleve la plataforma de carga antes de realizar tareas de mantenimiento. Una plataforma de carga elevada puede caerse y herir a las personas que se encuentren debajo de la misma.

- **Utilice siempre la varilla de sujeción para mantener la plataforma de carga en posición elevada antes de realizar trabajos debajo de la misma.**
- **Retire cualquier material de la plataforma de carga antes de trabajar debajo de la misma.**

9. Eleve la plataforma de carga y sujétela con la varilla de sujeción; consulte el *Manual del operador* de la máquina.

2

Retirada de los paneles del compartimiento de la batería

No se necesitan piezas

Procedimiento

1. Retire los 2 tornillos (⅜") que sujetan el panel superior al compartimiento de la batería.

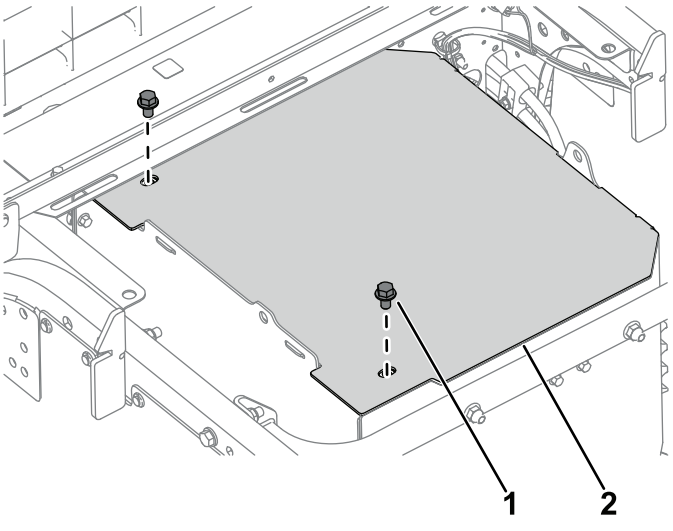

g435852

Figura 2

1. Tornillo (⅜")
2. Panel superior

2. Retire los 6 pernos (¼") y las 6 tuercas (¼") que sujetan el panel lateral izquierdo al compartimiento de la batería.

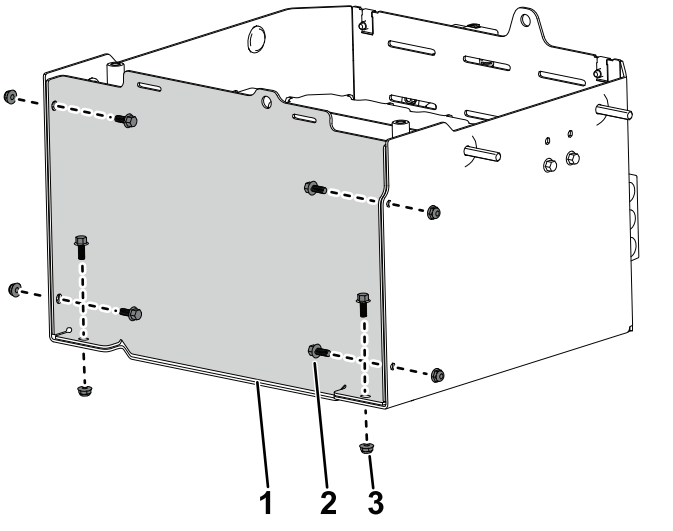

Figura 3

1. Panel lateral izquierdo
2. Perno (¼")
3. Tuerca (¼")

3. Retire y deseche los 2 pernos (¼") y las 2 tuercas (¼") que sujetan el soporte de sujeción al panel lateral. Deseche el soporte.

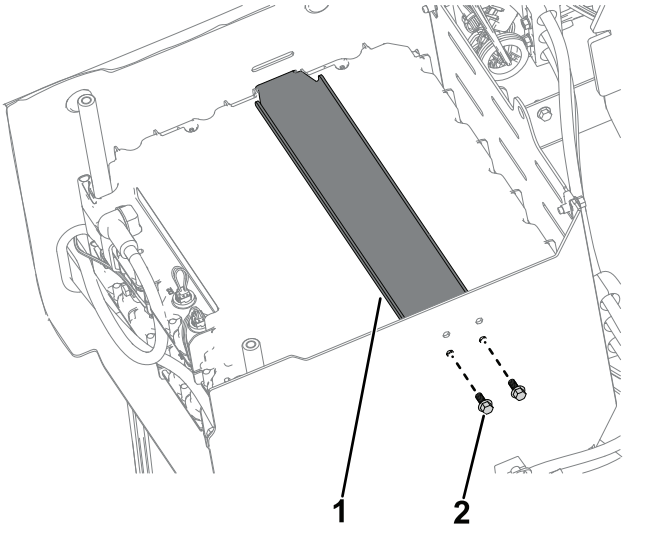

Figura 4

1. Soporte de sujeción
2. Perno (¼")

3

Retirada de las barras de bus y del arnés de cables

No se necesitan piezas

Procedimiento

1. Retire el tornillo (¼") que sujeta el cable negativo de la batería y la barra de bus en el borne de la batería superior. Repita el procedimiento en el cable positivo de la batería.

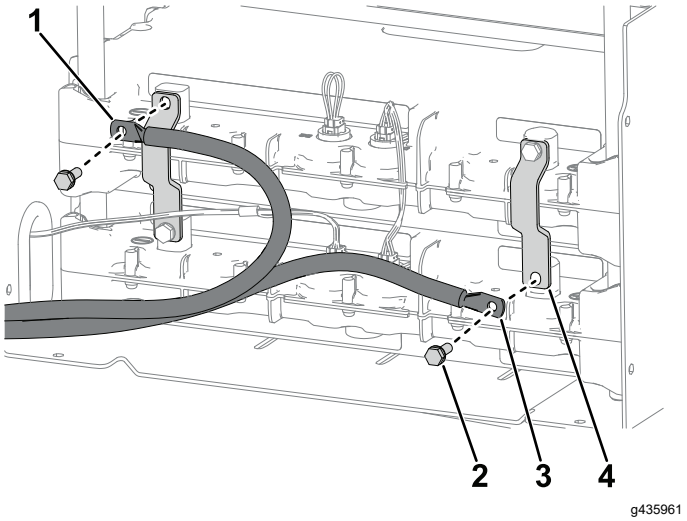

Figura 5

1. Cable negativo de la batería
2. Tornillo (¼")
3. Cable positivo de la batería
4. Barra de bus

2. Retire los 2 tornillos (¼") y las 2 barras de bus de las baterías.

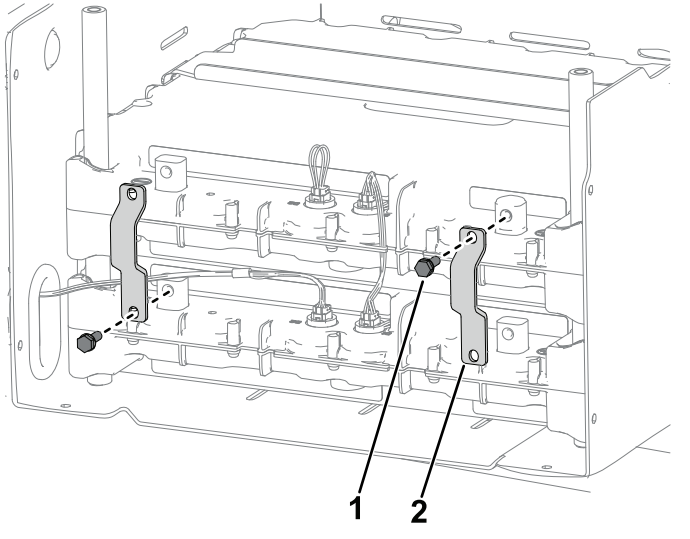

g435964

Figura 6

1. Tornillo (¼")
2. Barra de bus

3. Retire el arnés de cables de la batería superior.

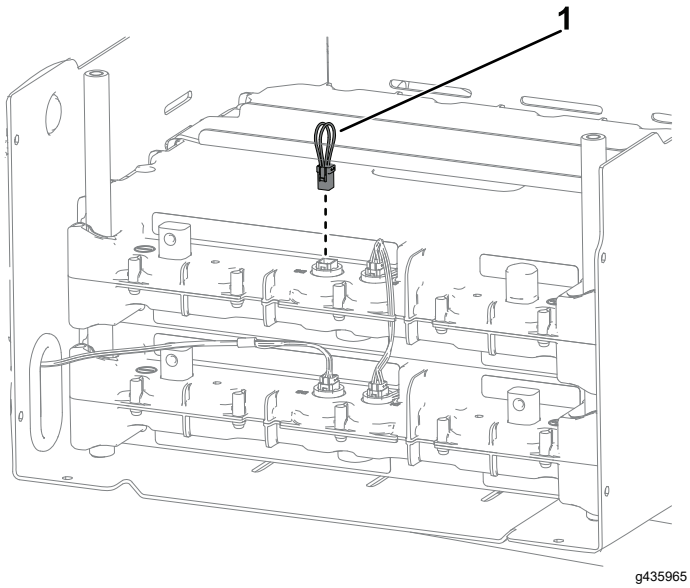

g435965

Figura 7

1. Arnés de cables

4

Instalación del kit de ampliación de potencia

Piezas necesarias en este paso:

1	Arnés de cables
2	Barra de bus
2	Tornillo (¼")

Procedimiento

1. Coloque la nueva batería en la parte superior de la batería existente.
2. Con el nuevo arnés de cables, conecte la batería 2 a la batería 3. Instale el arnés de cables que retiró anteriormente.

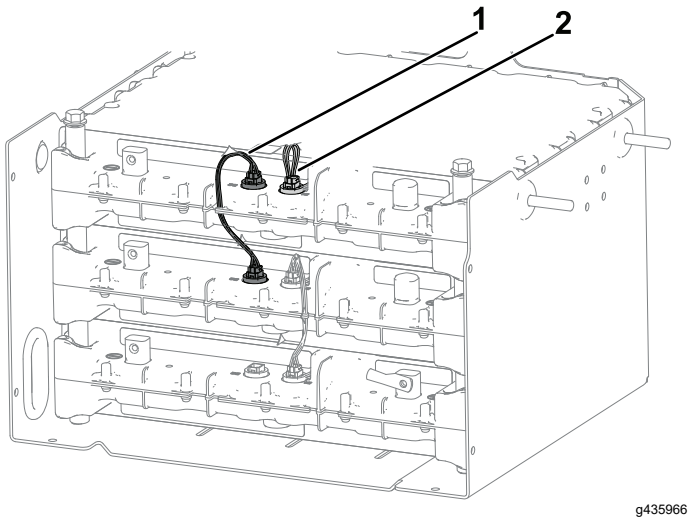

g435966

Figura 8

1. Arnés de cables (nuevo)
2. Arnés de cables (conservado)

3. Instale provisionalmente el nuevo tornillo (¼") y la barra de bus al borne derecho de la batería superior.

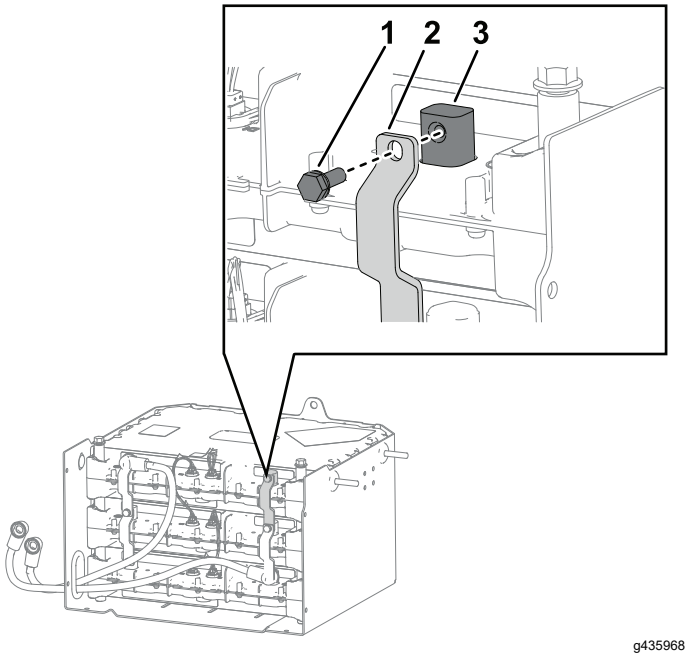

Figura 9

1. Tornillo (¼")
2. Barra de bus
3. Borne de la batería

4. Instale provisionalmente el tornillo (¼") que sujeta el cable positivo de la batería y la barra de bus al borne derecho de la batería inferior.

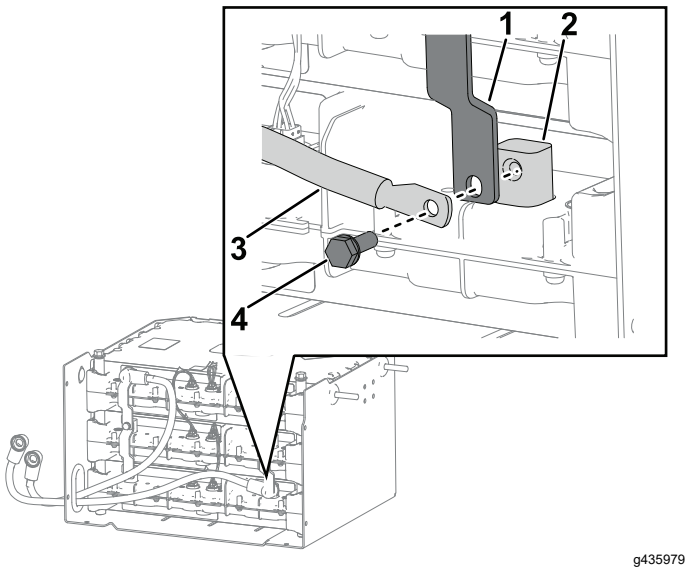

Figura 10

1. Barra de bus
2. Borne de la batería
3. Cable positivo de la batería
4. Tornillo (¼")

5. Instale provisionalmente el tornillo (¼") que sujeta las barras de bus nuevas y conservadas en el borne de la batería del medio.

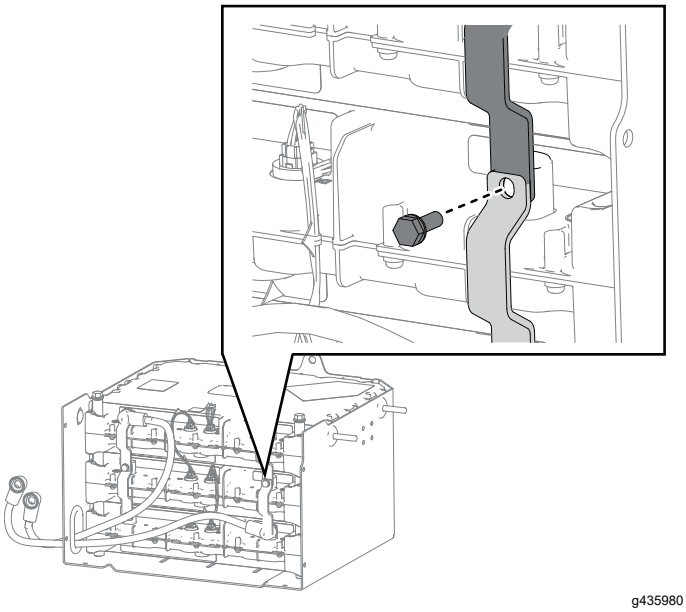

Figura 11

6. Verifique que las barras de bus estén asentadas correctamente y apriete los tornillos (¼") instalados en los pasos 3 a 5 a 10,7 N·m.
7. Instale provisionalmente el tornillo (¼") y la barra de bus en el borne izquierdo de la batería inferior.

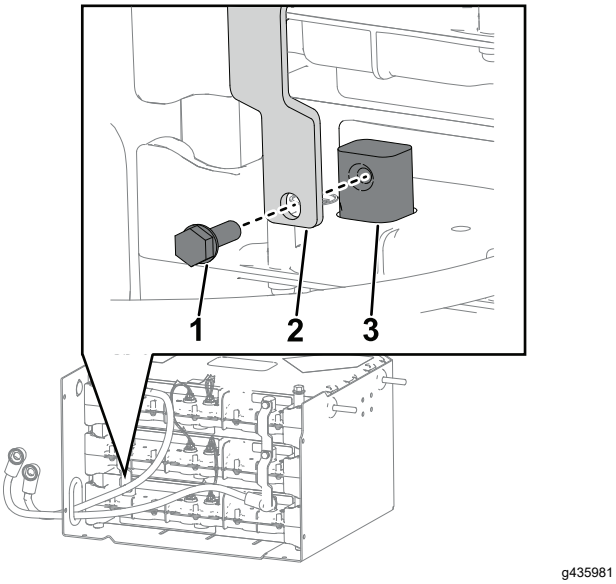

Figura 12

1. Tornillo (¼")
2. Barra de bus
3. Borne de la batería

8. Instale provisionalmente el tornillo nuevo (¼") que sujeta el cable negativo de la batería y la barra de bus nueva en el borne de la batería superior.

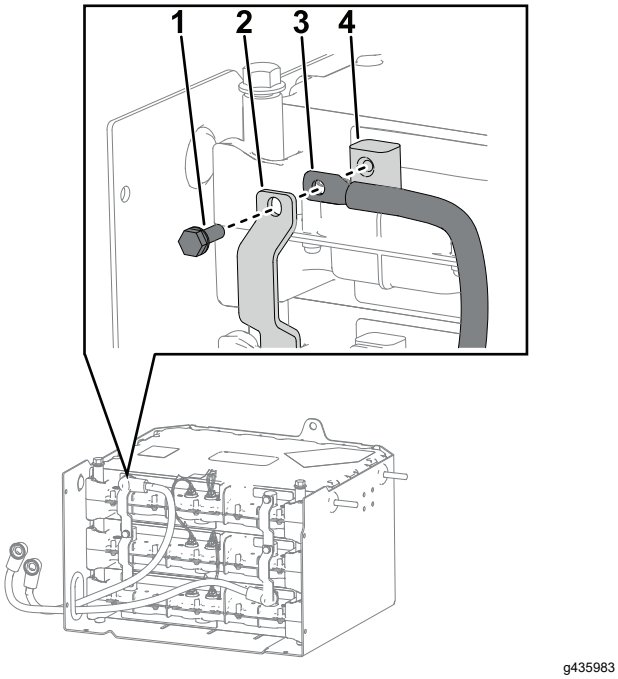

g435983

Figura 13

1. Tornillo (¼")
2. Barra de bus
3. Cable negativo de la batería
4. Borne de la batería

9. Instale provisionalmente los tornillos que sujetan las barras de bus nuevas y conservadas en el borne de la batería medio.

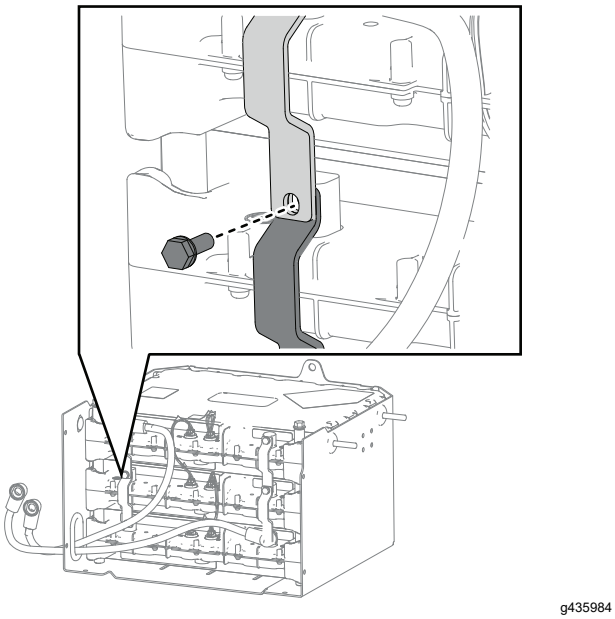

g435984

Figura 14

10. Verifique que las barras de bus estén asentadas correctamente y apriete los tornillos (¼") instalados en los pasos 7 a 9 a 10,7 N·m.

5

Instalación de los paneles del compartimiento de la batería

No se necesitan piezas

Procedimiento

1. Instale el panel lateral izquierdo en el compartimiento de la batería y sujételo con los 6 pernos (¼") y las 6 tuercas (¼").

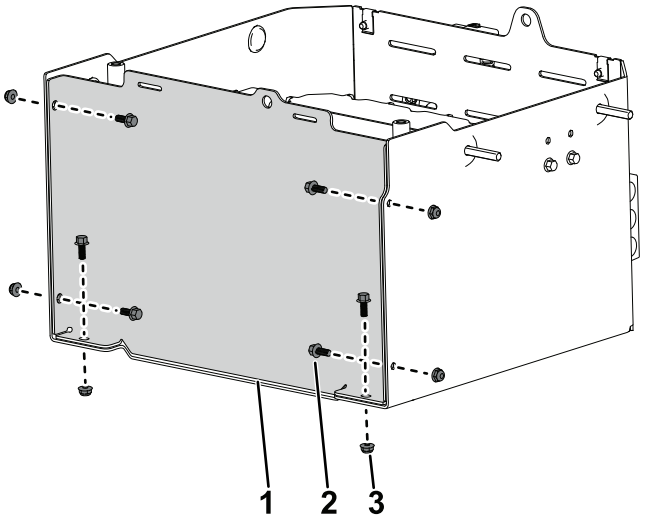

g435936

Figura 15

1. Panel lateral izquierdo
2. Perno (¼")
3. Tuerca (¼")

2. Instale el panel superior en el compartimiento de la batería y sujételo con los 2 tornillos (⅜").

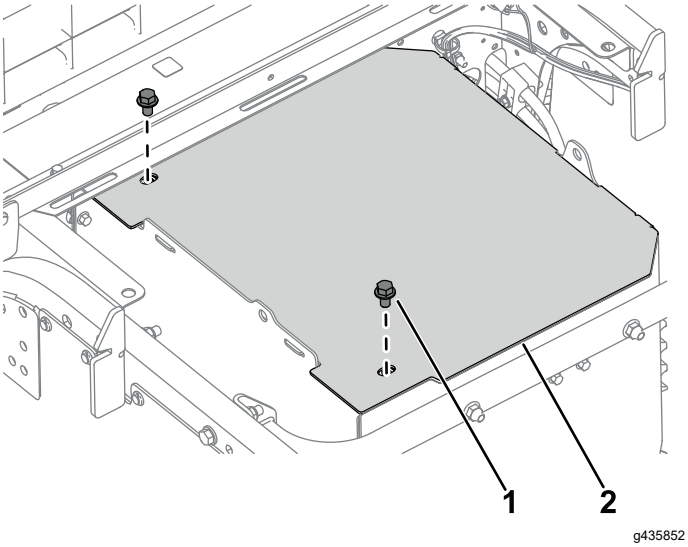

g435852

Figura 16

1. Tornillo (⅜")
2. Panel superior

⚠ ADVERTENCIA

El peso de la plataforma puede ser muy elevado. Puede aplastar las manos u otras partes del cuerpo.

Mantenga alejadas las manos y otras partes del cuerpo mientras baja la plataforma.

3. Baje la plataforma de carga; consulte el *Manual del operador* de la máquina.
4. Conecte a la batería el cable positivo y, a continuación, el cable negativo.
5. Mueva el interruptor de desconexión de las baterías a la posición de CONECTADO.

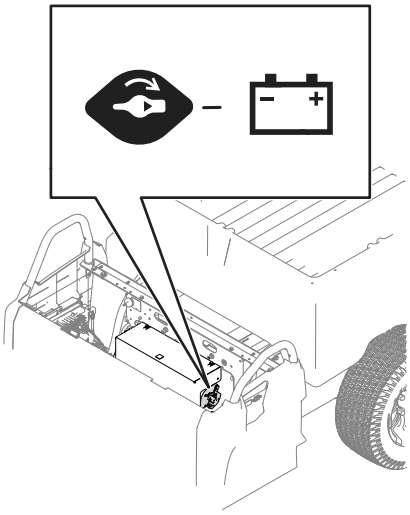

g435851

Figura 17

6. Baje o instale el conjunto de asiento; consulte el *Manual del operador* de la máquina.

6

Conexión de la batería

No se necesitan piezas

1. Gire el interruptor de desconexión de las baterías a la posición de CONECTADO y baje el asiento corrido; consulte el *Manual del operador* de la máquina.
2. Gire la llave de contacto a la posición de CONECTADO; la pantalla no debe mostrar ningún fallo.

   Nota: Si aparece el fallo U1311, la versión del software de la batería no coincide con la versión de software de la máquina. Póngase en contacto con su distribuidor autorizado Toro para que programe su máquina para la batería recién instalada.

   Si aparece el fallo U1151, la batería que acaba de instalarse está fuera del intervalo de las dos baterías originales que están en la máquina. La máquina debe cargarse para que estén al mismo nivel.

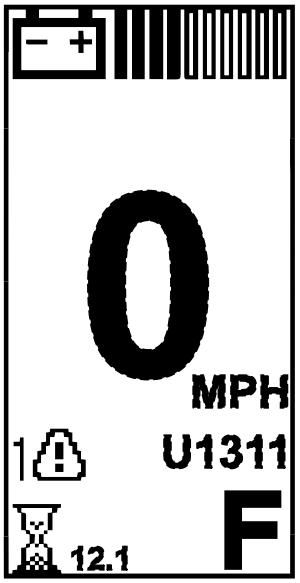

g447550

Figura 18

3. Cargue la máquina.

   Nota: La máquina debe cargarse después de instalar la batería.



Count on it.