Form No. 3467-889 Rev A

Tehonlaajennussarja

Workman® GTX Lithium -työajoneuvo

Mallinro: 147-8220

Asennusohjeet

Turvaohjeet

Katso lisätietoja akun turvallisuudesta koneesi *käyttöoppaasta*.

Asennus

Irralliset osat

Tarkista alla olevasta taulukosta, että kaikki osat on toimitettu.

Ohjeet	Kuvaus	Määrä	Käyttökohde
1	Mitään osia ei tarvita	–	Koneen valmistelu.
2	Mitään osia ei tarvita	–	Akkutilan paneelien irrotus
3	Mitään osia ei tarvita	–	Kiskojen ja johdinsarjan irrotus
4	Johdinsarja Kisko Ruuvi (¼ tuumaa)	1 2 2	Tehonlaajennussarjan asennus
5	Mitään osia ei tarvita	–	Akkutilan paneelien asennus
6	Mitään osia ei tarvita	–	Akun kytkentä

© 2024—The Toro® Company
8111 Lyndale Avenue South
Bloomington, MN 55420

Rekisteröi tuotteesi osoitteessa www.Toro.com.

CE UK CA

Käännös alkuperäisestä tekstistä (FI)

Painettu Yhdysvalloissa
Kaikki oikeudet pidätetään

3467-889

1

Koneen valmistelu

Mitään osia ei tarvita

Ohjeet

1. Pysäköi kone tasaiselle alustalle.
2. Kytke seisontajarru.
3. Katkaise koneesta virta ja irrota virta-avain.
4. Odota, kunnes kaikki liikkuvat osat ovat pysähtyneet.
5. Nosta tai irrota istuinkokoonpano. Katso lisätietoja koneen *käyttöoppaasta*.
6. Aseta akun kytkin POIS-asentoon.

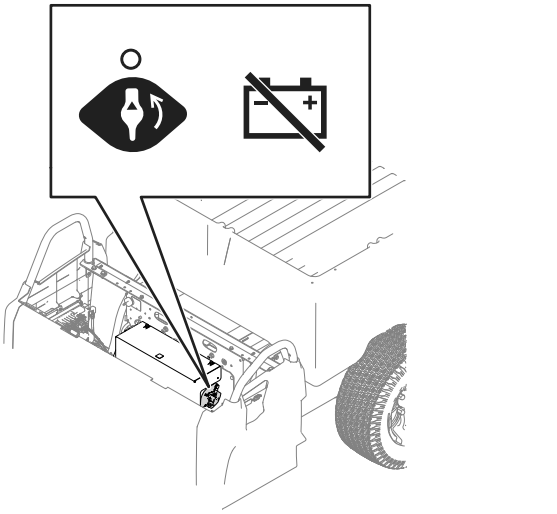

g435639

Kuva 1

7. Käytä suojavaatetusta ja eristettyjä työkaluja. Irrota akun kytkennät ennen kuin korjaat konetta. Irrota kaapeli ensin miinusnavasta ja vasta sitten plusnavasta.
8. Tyhjennä kuljetuslava.

⚠ VAARA

Nosta kuljetuslava ylös ennen huoltoa. Nostettu kuljetuslava voi pudota ja vahingoittaa lavan alla olevia henkilöitä.

- **Varmista aina ennen kuin ryhdyt työskentelemään kuljetuslavan alla, että kannatintanko pitää lavaa ylhäällä.**
- **Poista kuljetuslavalta kuorma kokonaan ennen kuin ryhdyt työskentelemään sen alla.**

9. Nosta kuljetuslava ja tue se kannatintangolla. Katso lisätietoja koneen *käyttöoppaasta*.

2

Akkutilan paneelien irrotus

Mitään osia ei tarvita

Ohjeet

1. Irrota kaksi ruuvia (⅜ tuumaa), joilla yläpaneeli on asennettu akkutilaan.

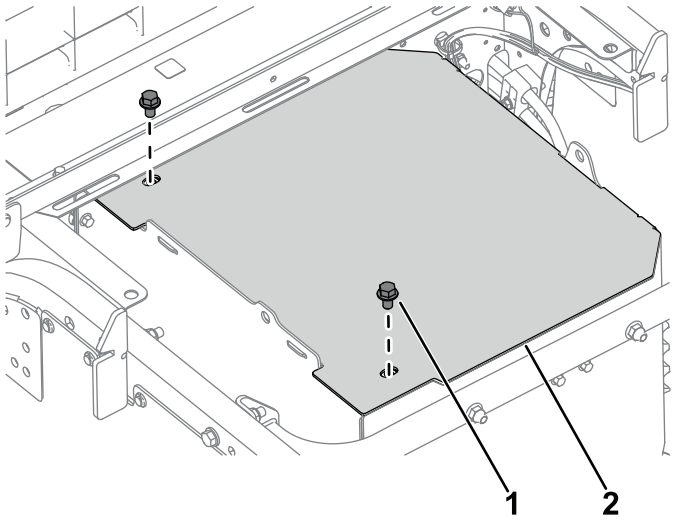

g435852

Kuva 2

1. Ruuvi (⅜ tuumaa)
2. Yläpaneeli

2. Irrota kuusi pulttia (¼ tuumaa) ja kuusi mutteria (¼ tuumaa), joilla vasen sivupaneeli on asennettu akkutilaan.

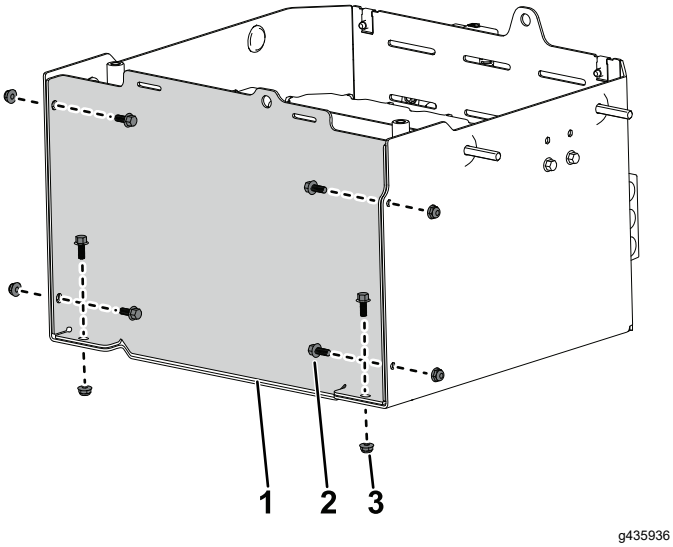

g435936

Kuva 3

1. Vasen sivupaneeli
2. Pultti (¼ tuumaa)
3. Mutteri (¼ tuumaa)

3. Irrota ja hävitä kaksi pulttia (¼ tuumaa) ja kaksi mutteria (¼ tuumaa), joilla pidike on asennettu sivupaneeliin. Hävitä pidike.

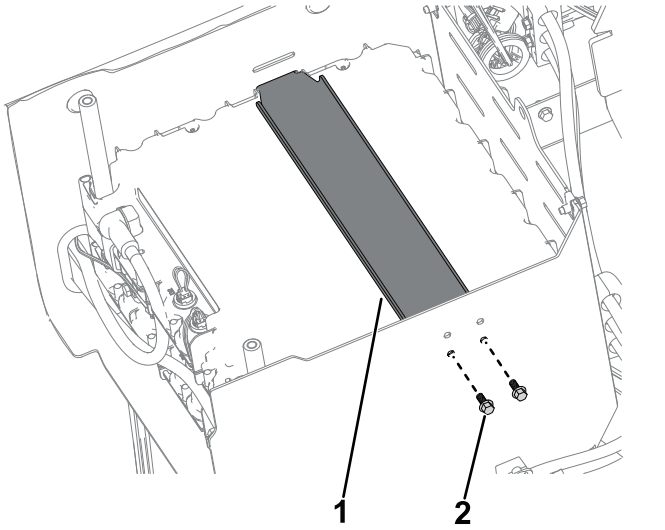

g435939

Kuva 4

1. Pidike
2. Pultti (¼ tuumaa)

3

Kiskojen ja johdinsarjan irrotus

Mitään osia ei tarvita

Ohjeet

1. Irrota ruuvi (¼ tuumaa), jolla akun miinuskaapeli ja kisko on asennettu ylimmän akun napaan. Toista sama akun pluskaapelille.

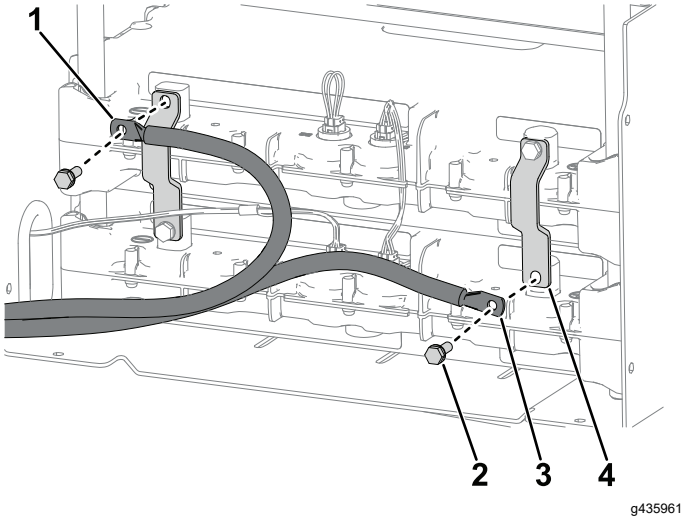

g435961

Kuva 5

1. Akun miinuskaapeli
2. Ruuvi (¼)
3. Akun pluskaapeli
4. Kisko

2. Irrota kaksi ruuvia (¼ tuumaa) ja kaksi kiskoa akuista.

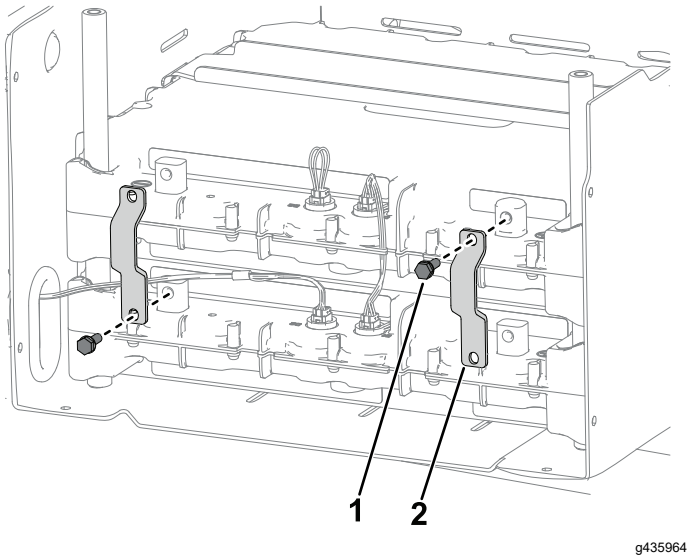

Kuva 6

1. Ruuvi (¼ tuumaa)
2. Kisko

3. Irrota johdinsarja ylimmästä akusta.

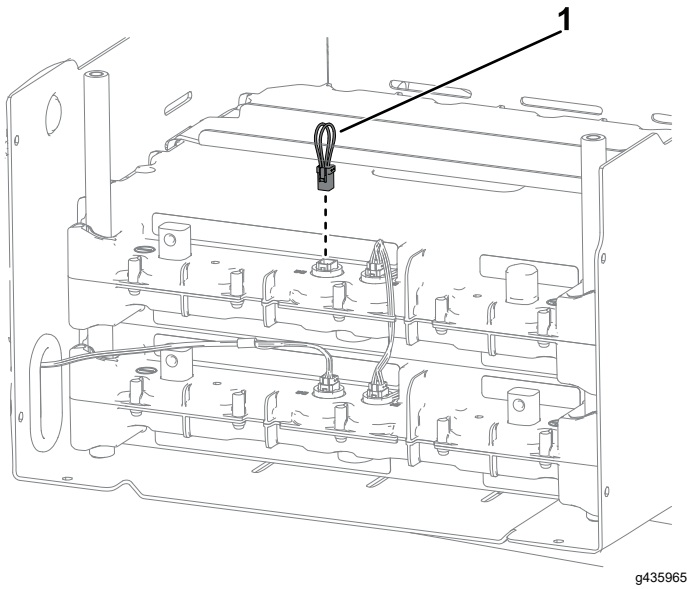

Kuva 7

1. Johdinsarja

4

Tehonlaajennussarjan asennus

Vaiheeseen tarvittavat osat:

1	Johdinsarja
2	Kisko
2	Ruuvi (¼ tuumaa)

Ohjeet

1. Asenna uusi akku nykyisen akun päälle.
2. Kytke toinen akku kolmanteen akkuun käyttämällä uutta johdinsarjaa. Asenna aiemmin irrotettu johdinsarja.

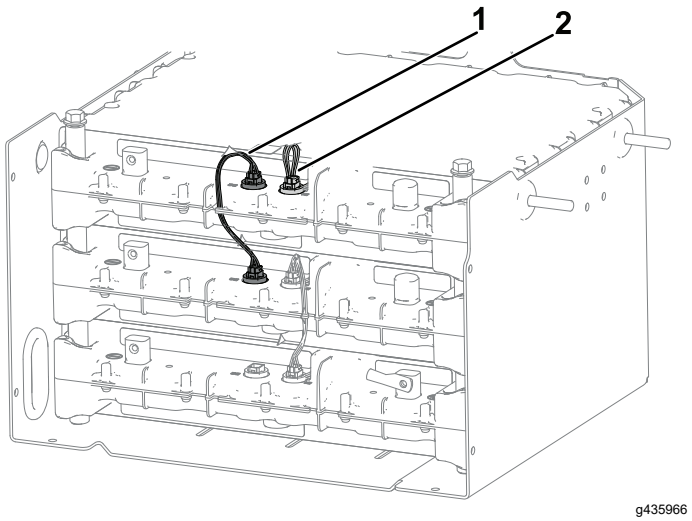

Kuva 8

1. Johdinsarja (uusi)
2. Johdinsarja (aiempi)

3. Asenna uusi ruuvi (¼ tuumaa) ja kisko löysästi ylimmän akun oikeanpuoleiseen napaan.

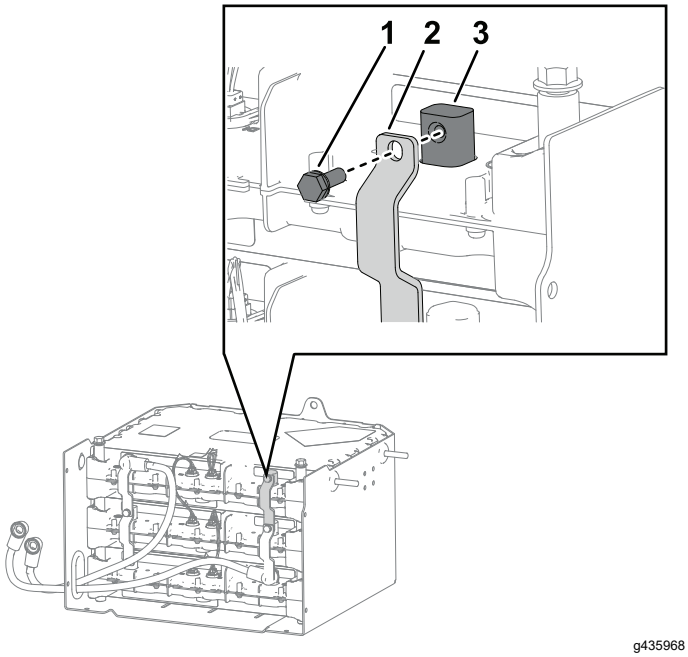

Kuva 9

1. Ruuvi (¼ tuumaa)
2. Kisko
3. Akun napa

4. Asenna löysästi ruuvi (¼ tuumaa), jolla akun pluskaapeli ja kisko on asennettu alimman akun oikeanpuoleiseen napaan.

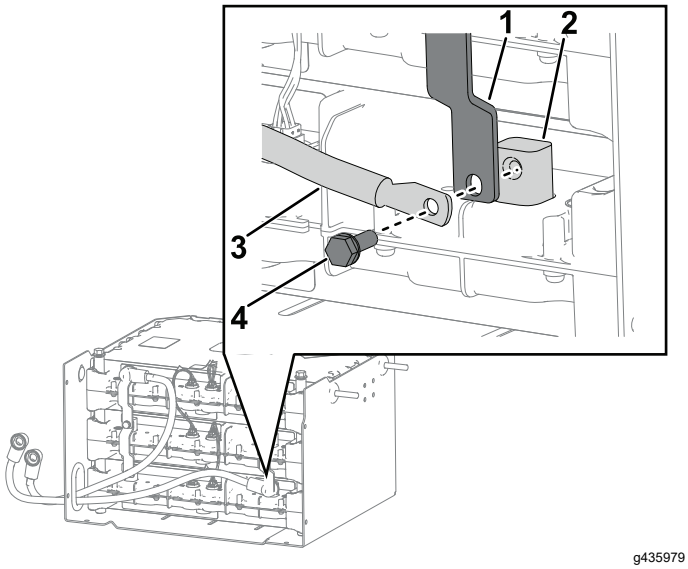

Kuva 10

1. Kisko
2. Akun napa
3. Akun pluskaapeli
4. Ruuvi (¼ tuumaa)

5. Asenna löysästi ruuvi (¼ tuumaa), jolla uudet ja aiemmat kiskot on asennettu keskimmäisen akun napaan.

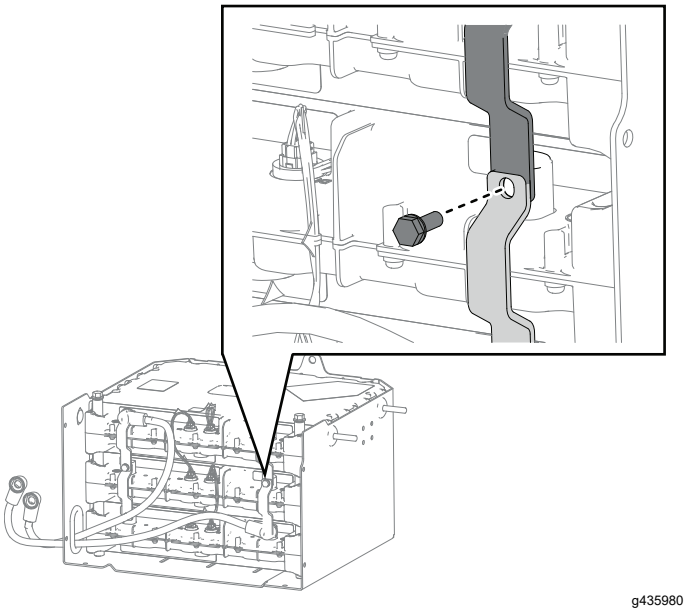

Kuva 11

6. Varmista, että kiskot on asennettu kunnolla ja kiristä vaiheissa 3–5 asennetut ruuvit (¼ tuumaa) momenttiin 10,7 N·m.
7. Asenna ruuvi (¼ tuumaa) ja kisko löysästi alimman akun vasempaan napaan.

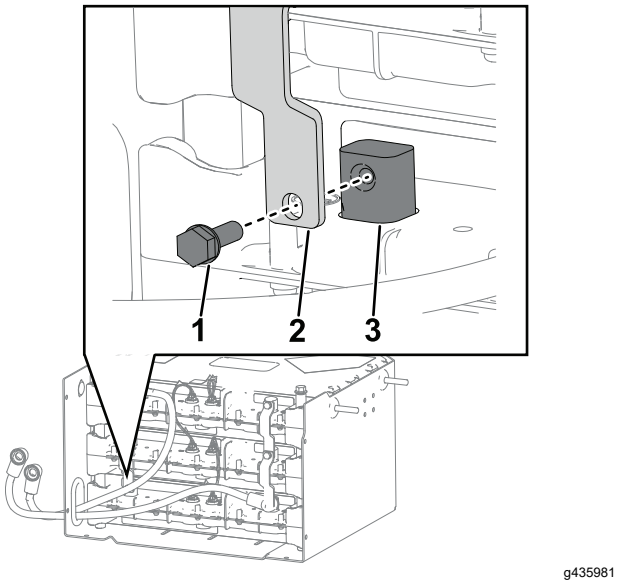

Kuva 12

1. Ruuvi (¼ tuumaa)
2. Kisko
3. Akun napa

8. Asenna löysästi uusi ruuvi (¼ tuumaa), jolla akun miinuskaapeli ja uusi kisko on asennettu ylimmän akun napaan.

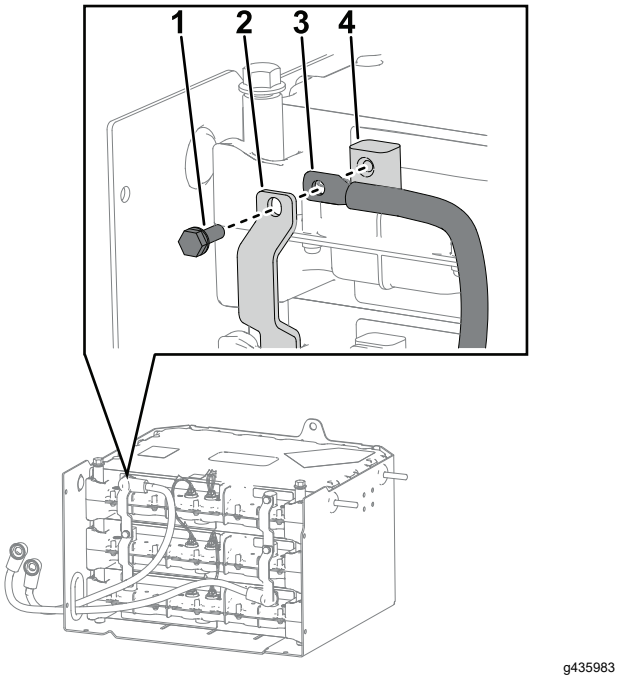

g435983

Kuva 13

1. Ruuvi (¼ tuumaa)
2. Kisko
3. Akun miinuskaapeli
4. Akun napa

9. Asenna löysästi ruuvit, joilla uudet ja aiemmat kiskot on asennettu keskimmäisen akun napaan.

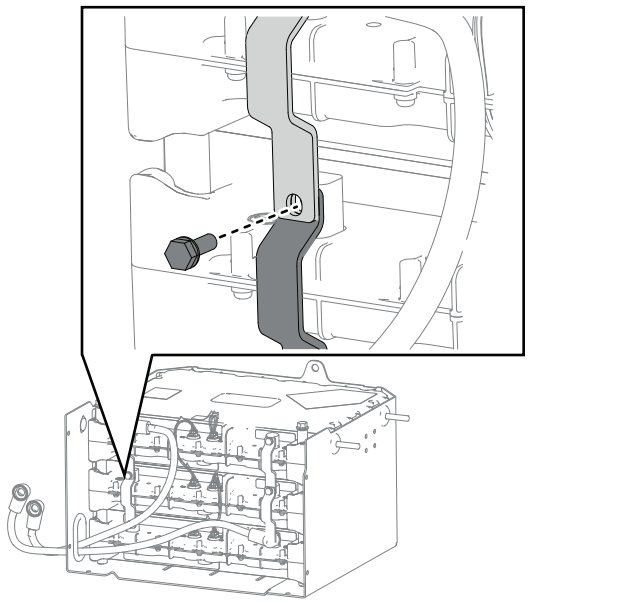

g435984

Kuva 14

10. Varmista, että kiskot on asennettu kunnolla ja kiristä vaiheissa 7–9 asennetut ruuvit (¼ tuumaa) momenttiin 10,7 N·m.

5

Akkutilan paneelien asennus

Mitään osia ei tarvita

Ohjeet

1. Asenna vasen sivupaneeli akkutilaan kuudella pultilla (¼ tuumaa) ja kuudella mutterilla (¼ tuumaa).

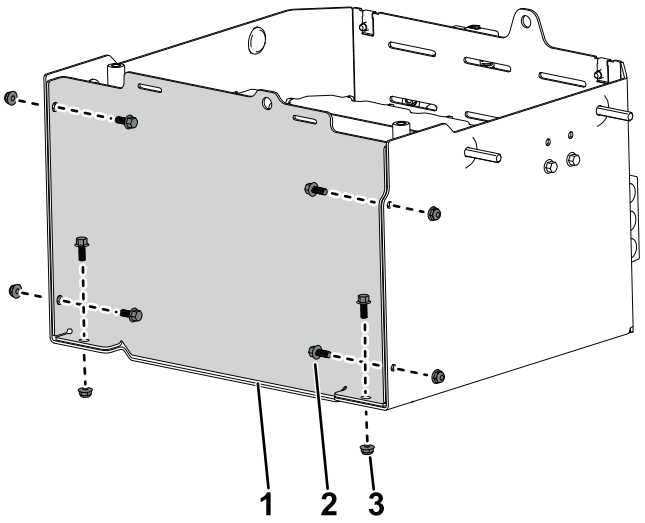

g435936

Kuva 15

1. Vasen sivupaneeli
2. Pultti (¼ tuumaa)
3. Mutteri (¼ tuumaa)

2. Asenna yläpaneeli akkutilaan kahdella ruuvilla (⅜ tuumaa).

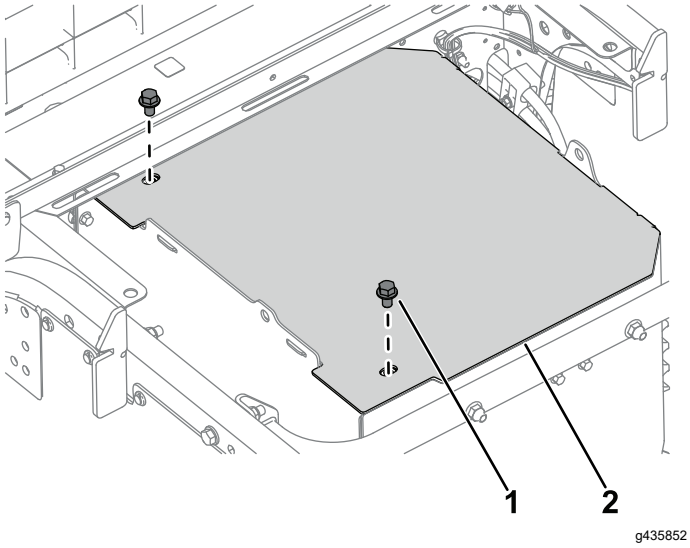

Kuva 16

1. Ruuvi (⅜ tuumaa)
2. Yläpaneeli

⚠ VAARA

Lava voi olla hyvin painava. Kädet tai muut vartalon osat voivat murskaantua sen painosta.

Pidä kädet ja muut vartalon osat etäällä, kun lasket lavan alas.

3. Laske kuljetuslava. Katso lisätietoja koneen *käyttöoppaasta*.
4. Kytke akun pluskaapeli ja sitten akun miinuskaapeli akkuun.
5. Aseta akun kytkin PÄÄLLÄ-asentoon.

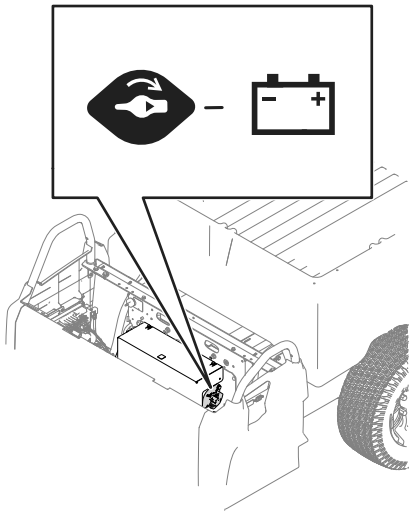

Kuva 17

6. Laske tai asenna istuinkokoonpano. Katso lisätietoja koneen *käyttöoppaasta*.

6

Akun kytkentä

Mitään osia ei tarvita

1. Käännä akun virrankatkaisin PÄÄLLÄ-asentoon ja laske penkki-istuin. Katso lisätietoja koneen *käyttöoppaasta*.
2. Käännä virta-avain KÄYNNISSÄ-asentoon. Näytössä ei pitäisi näkyä vikoja.

   Huomaa: Jos vika U1311 tulee näyttöön, akun ohjelmistoversio ei vastaa koneen ohjelmistoversiota. Pyydä valtuutettua Toro-jälleenmyyjää ohjelmoimaan kone yhteensopivaksi juuri asennetun akun kanssa.

   Jos vika U1151 tulee näyttöön, juuri asennettu akku on koneessa olevan kahden alkuperäisen akun alueen ulkopuolella. Kone on ladattava, jotta akut ovat samalla alueella.

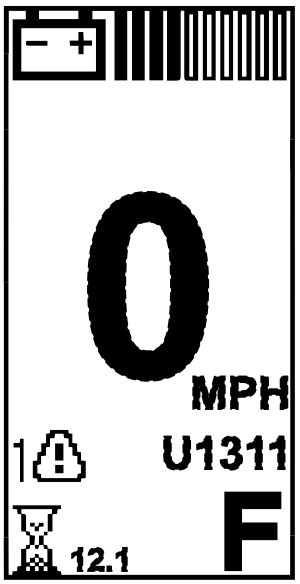

Kuva 18

3. Lataa kone.

   Huomaa: Kone on ladattava akun asennuksen jälkeen.



Count on it.