Form No. 3467-890 Rev A

Kit d'expansion de l'énergie

Véhicule utilitaire Workman® GTX à batterie lithium-ion

N° de modèle 147-8220

Instructions de montage

Sécurité

Voir le *Manuel de l'utilisateur* de la machine pour obtenir des informations de sécurité spécifiques à la machine.

Montage

Pièces détachées

Reportez-vous au tableau ci-dessous pour vérifier si toutes les pièces ont été expédiées.

Procédure	Description	Qté	Utilisation
1	Aucune pièce requise	–	Préparation de la machine.
2	Aucune pièce requise	–	Dépose des panneaux du compartiment de la batterie.
3	Aucune pièce requise	–	Retrait des barres omnibus et du faisceau de câblage.
4	Faisceau de câblage Barre omnibus Vis (¼")	1 2 2	Installation du kit d'expansion de l'énergie.
5	Aucune pièce requise	–	Pose des panneaux du compartiment de la batterie.
6	Aucune pièce requise	–	Branchement de la batterie.

© 2024—The Toro® Company
8111 Lyndale Avenue South
Bloomington, MN 55420

Enregistrez votre produit à www.Toro.com.

Traduction du texte d'origine (FR)
Imprimé aux États-Unis
Tous droits réservés

3467-890

1

Préparation de la machine

Aucune pièce requise

Procédure

1. Garez la machine sur une surface plane et horizontale.
2. Serrez le frein de stationnement.
3. Coupez le moteur de la machine et retirez la clé.
4. Attendez l'arrêt complet de toutes les pièces en mouvement.
5. Basculez ou déposez le siège ; voir le *Manuel de l'utilisateur* de la machine.
6. Tournez le coupe-batterie en position HORS TENSION.

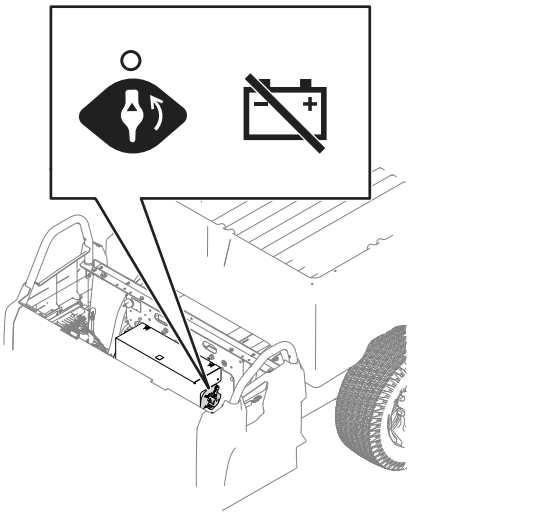

g435639

Figure 1

7. Portez des vêtements de protection et utilisez des outils isolés. Débranchez la batterie avant de réparer la machine. Débranchez toujours la borne négative avant la borne positive.
8. Videz le plateau de chargement.

⚠ ATTENTION

Levez le plateau de chargement avant d'effectuer un entretien. Le plateau levé peut retomber et blesser toute personne qui se trouve dessous.

- **Calez toujours le plateau avec la béquille avant de travailler dessous.**
- **Déchargez le plateau avant de travailler dessous.**

9. Levez le plateau de chargement et bloquez-le en position avec la béquille ; voir le *Manuel de l'utilisateur* de la machine.

2

Dépose des panneaux du compartiment de la batterie

Aucune pièce requise

Procédure

1. Retirez les 2 vis (⅜") qui fixent le panneau supérieur sur le compartiment de la batterie.

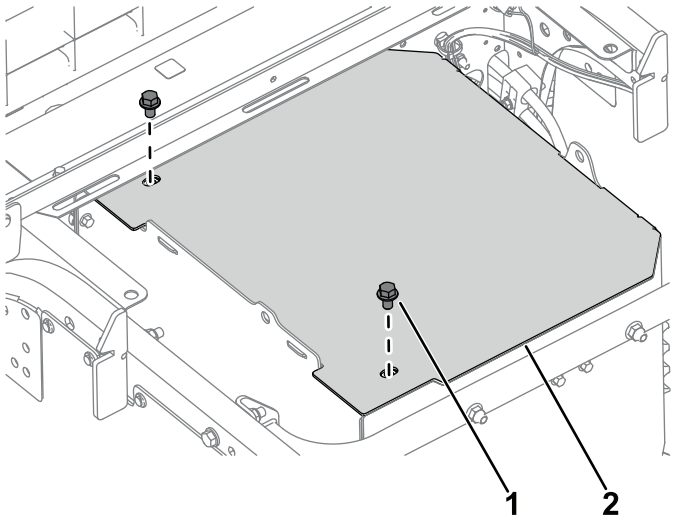

g435852

Figure 2

1. Vis (⅜")
2. Panneau supérieur

2. Retirez les 6 boulons (¼") et les 6 écrous (¼") qui fixent le panneau latéral gauche au compartiment de la batterie.

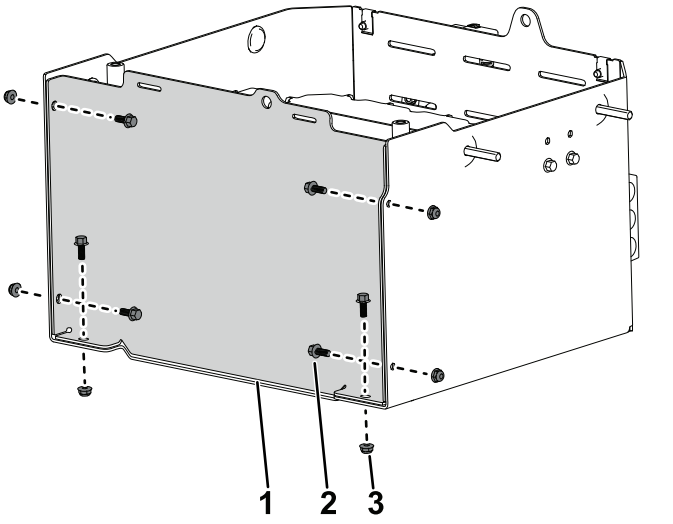

Figure 3

1. Panneau latéral gauche
2. Boulon (¼")
3. Écrou (¼")

3. Retirez et mettez au rebut les 2 boulons (¼") et les 2 écrous (¼") qui fixent la patte de maintien au panneau latéral. Mettez le support au rebut.

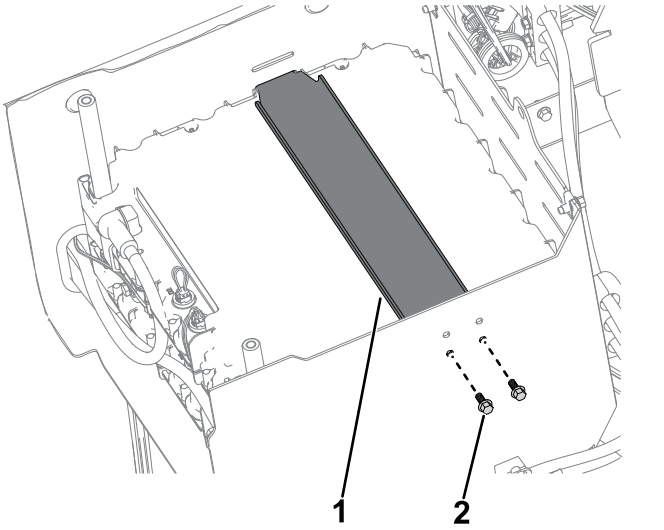

Figure 4

1. Patte de maintien
2. Boulon (¼")

3

Retrait des barres omnibus et du faisceau de câblage

Aucune pièce requise

Procédure

1. Retirez la vis (¼") qui fixe le câble négatif de la batterie et la barre omnibus à la borne supérieure de la batterie. Répétez la procédure avec le câble négatif de la batterie.

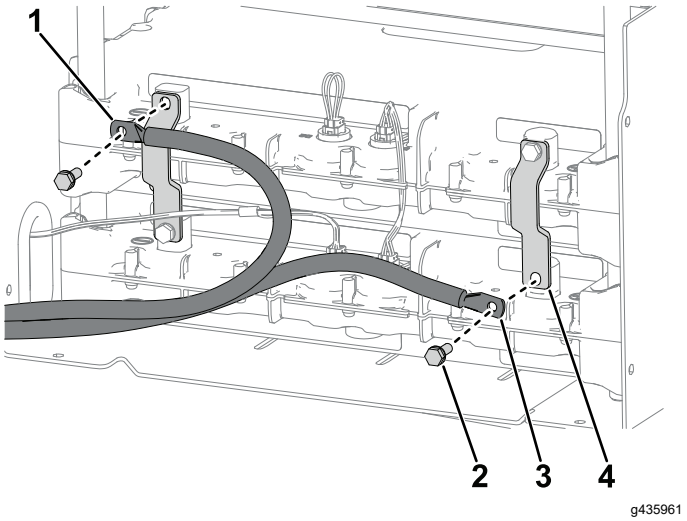

Figure 5

1. Câble négatif de la batterie
2. Vis (¼")
3. Câble positif de la batterie
4. Barre omnibus

2. Retirez les 2 vis (¼") et les 2 barres omnibus des batteries.

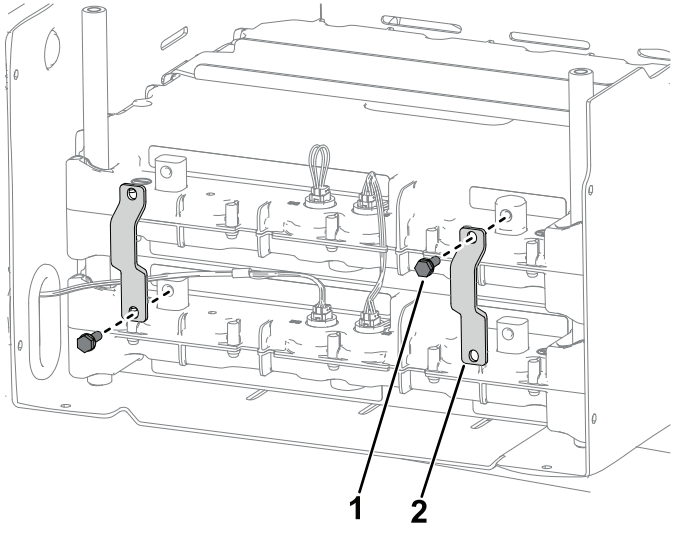

Figure 6

1. Vis (¼")
2. Barre omnibus

3. Retirez le faisceau de câblage de la batterie supérieure.

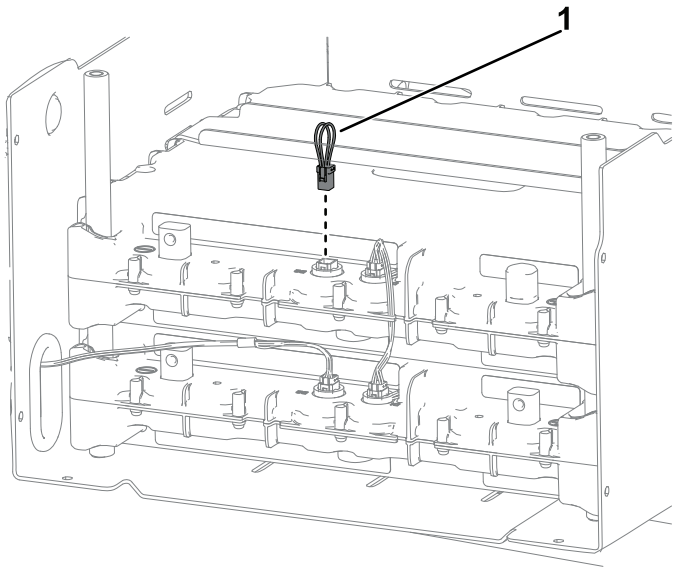

Figure 7

1. Faisceau de câblage

4

Installation du kit d'expansion de l'énergie

Pièces nécessaires pour cette opération:

1	Faisceau de câblage
2	Barre omnibus
2	Vis (¼")

Procédure

1. Placez la batterie neuve sur la batterie existante.
2. Avec le faisceau de câblage neuf, connectez la batterie 2 à la batterie 3. Installez le faisceau retiré précédemment.

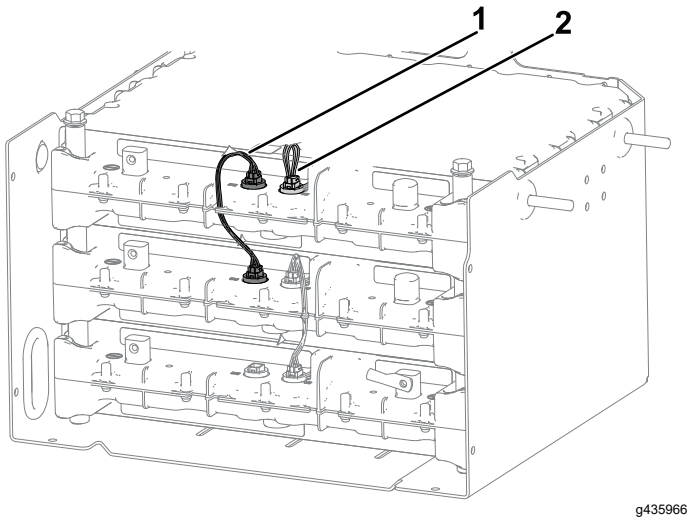

Figure 8

1. Faisceau de câblage (neuf)
2. Faisceau de câblage (conservé)

3. Fixez légèrement la vis neuve (¼") et la barre omnibus sur la borne supérieure droite de la batterie.

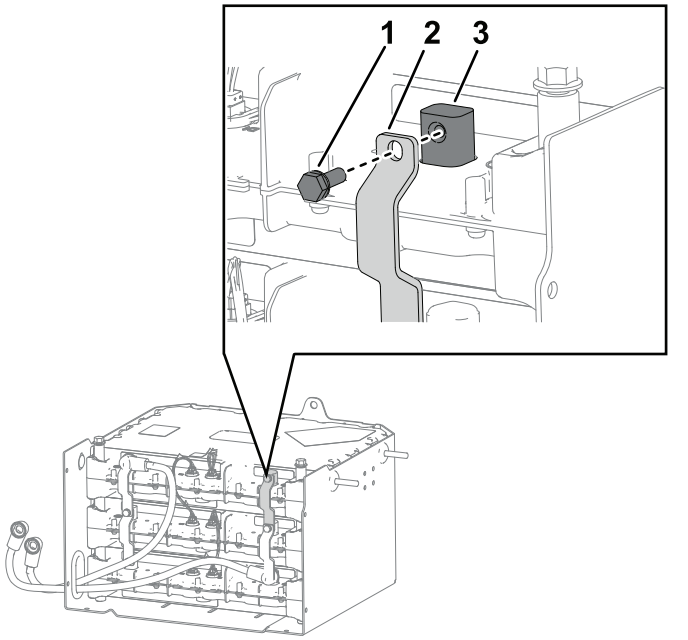

g435968

Figure 9

1. Vis (¼")
2. Barre omnibus
3. Borne de la batterie

4. Vissez légèrement la vis (¼") qui fixe le câble positif de la batterie et la barre omnibus à la borne inférieure droite de la batterie.

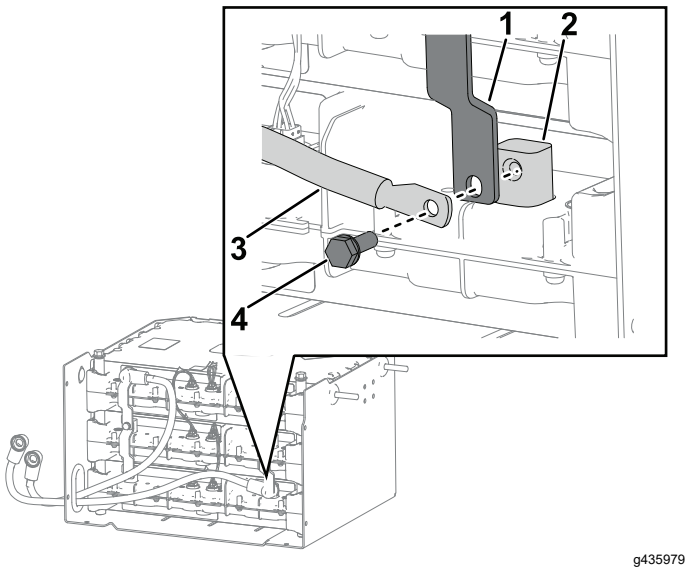

g435979

Figure 10

1. Barre omnibus
2. Borne de la batterie
3. Câble positif de la batterie
4. Vis (¼")

5. Vissez légèrement la vis (¼") qui fixe les barres omnibus neuve et conservée sur la borne centrale de la batterie.

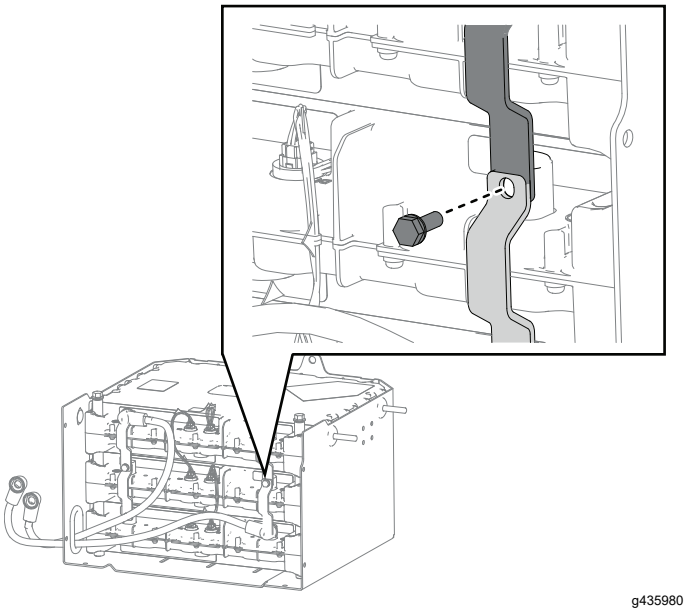

g435980

Figure 11

6. Assurez-vous que les barres omnibus sont correctement installées et serrez les vis (¼") installées aux opérations 3 à 5 à 10,7 N·m.
7. Fixez légèrement la vis (¼") et la barre omnibus sur la borne inférieure gauche de la batterie.

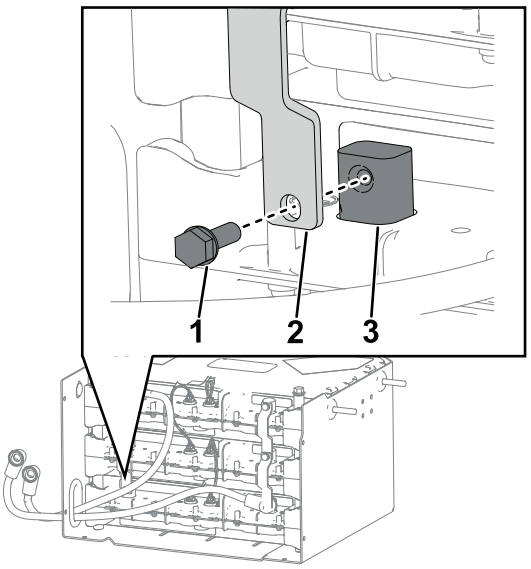

g435981

Figure 12

1. Vis (¼")
2. Barre omnibus
3. Borne de la batterie

8. Vissez légèrement la vis neuve (¼") qui fixe le câble négatif de la batterie et la barre omnibus neuve à la borne supérieure de la batterie.

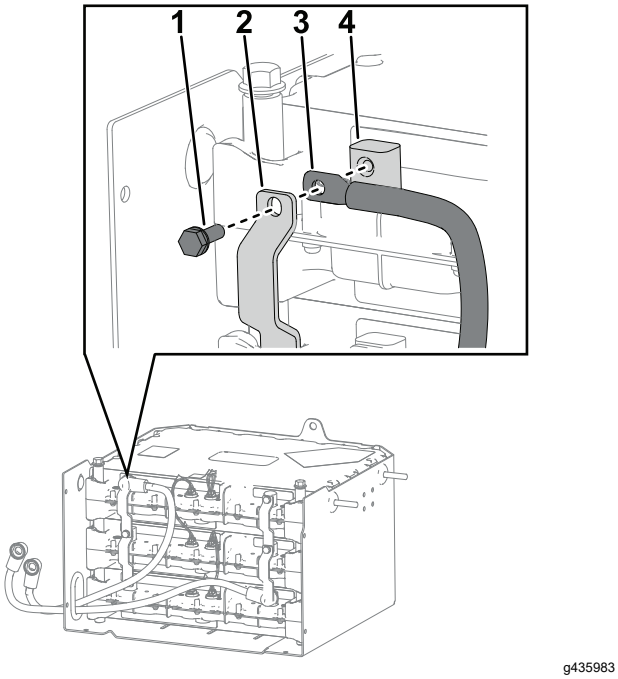

g435983

Figure 13

1. Vis (¼")
2. Barre omnibus
3. Câble négatif de la batterie
4. Borne de la batterie

9. Vissez légèrement la vis qui fixe les barres omnibus neuve et conservée sur la borne centrale de la batterie.

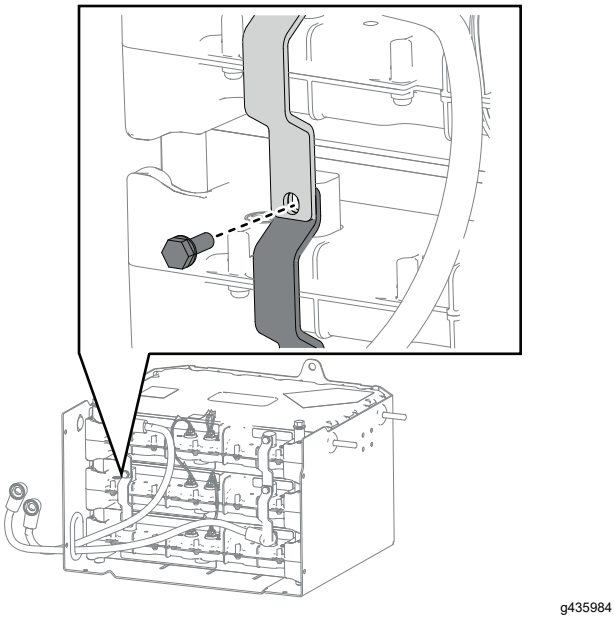

g435984

Figure 14

10. Assurez-vous que les barres omnibus sont correctement installées et serrez les vis (¼") installées aux opérations 7 à 9 à 10,7 N·m.

5

Pose des panneaux du compartiment de la batterie

Aucune pièce requise

Procédure

1. Posez le panneau latéral gauche sur le compartiment de la batterie et fixez-le en place avec les 6 boulons (¼") et les 6 écrous (¼").

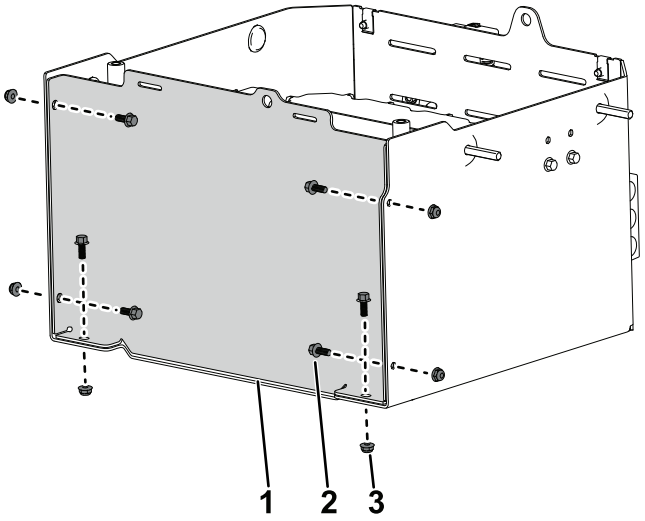

g435936

Figure 15

1. Panneau latéral gauche
2. Boulon (¼")
3. Écrou (¼")

2. Posez le panneau supérieur sur le compartiment de la batterie et fixez-le en place avec les 2 vis (⅜").

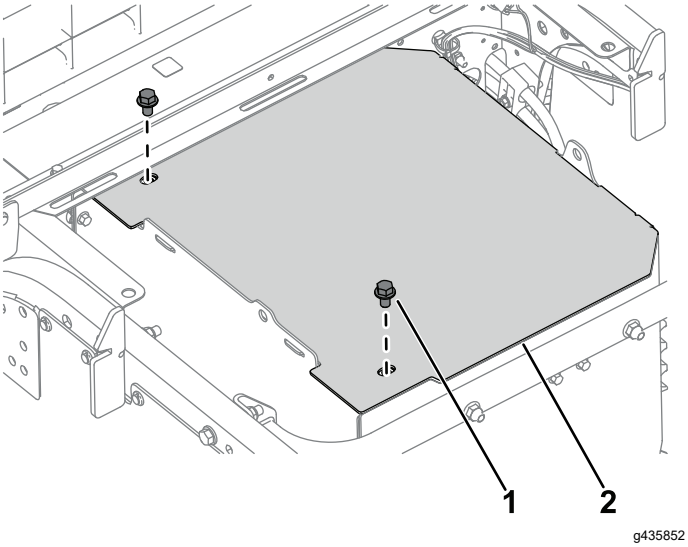

g435852

Figure 16

1. Vis (⅜")
2. Panneau supérieur

⚠ ATTENTION

Le plateau de chargement peut être lourd. Il peut écraser les mains ou d'autres parties du corps.

N'approchez pas les mains ni aucune autre partie du corps du plateau de chargement pendant qu'il s'abaisse.

3. Abaissez le plateau de chargement ; voir le *Manuel de l'utilisateur* de la machine.
4. Connectez le câble positif, puis le câble négatif de la batterie à la batterie.
5. Tournez le coupe-batterie en position SOUS TENSION.

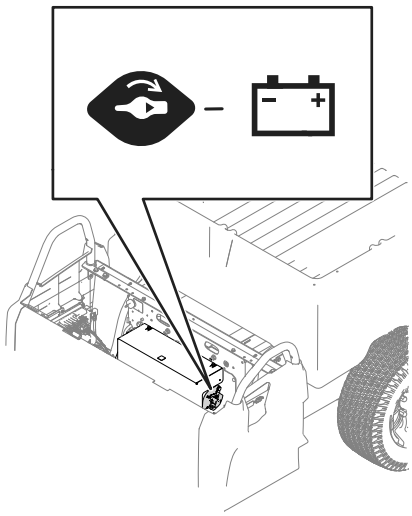

g435851

Figure 17

6. Abaissez ou reposez le siège ; voir le *Manuel de l'utilisateur* de la machine.

6

Branchement de la batterie

Aucune pièce requise

1. Tournez le coupe-batterie en position SOUS TENSION et abaissez la banquette ; voir le *Manuel de l'utilisateur* de la machine.
2. Tournez la clé à la position CONTACT position ; aucune anomalie ne doit s'afficher.

   Remarque: Si l'anomalie U1311 s'affiche, la version du logiciel de la batterie ne correspond pas la version du logiciel de la machine. Contactez votre distributeur Toro agréé pour qu'il programme la machine pour la nouvelle batterie.

   Si l'anomalie U1151 s'affiche, la nouvelle batterie n'est pas dans la plage des 2 batteries d'origine qui sont sur la machine. La machine doit être chargée pour qu'elle soient dans la même plage.

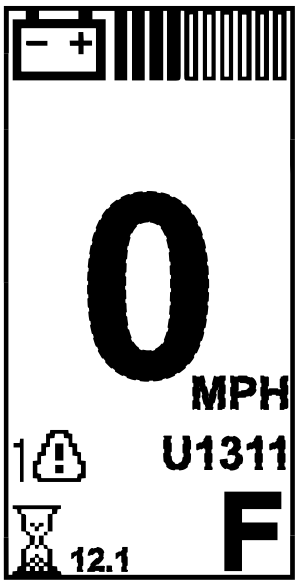

g447550

Figure 18

3. Chargez les batteries de la machine.

   Remarque: La machine doit être chargée après l'installation de la batterie.



Count on it.