Form No. 3467-891 Rev A

Kit espansione alimentazione

Veicolo polifunzionale con batteria al litio Workman® GTX

Nº del modello 147-8220

Istruzioni di installazione

Sicurezza

Fate riferimento al *Manuale dell'operatore* della macchina per informazioni relative alla sicurezza delle batterie specifiche per la macchina.

Installazione

Parti sciolte

Verificate che sia stata spedita tutta la componentistica, facendo riferimento alla seguente tabella.

Procedura	Descrizione	Qté	Uso
1	Non occorrono parti	–	Preparazione della macchina.
2	Non occorrono parti	–	Rimuovete i pannelli del compartimento delle batterie.
3	Non occorrono parti	–	Rimozione delle sbarre collettrici e del cablaggio preassemblato.
4	Cablaggio preassemblato Sbarra collettrice Vite (¼")	1 2 2	Installate il kit espansione alimentazione.
5	Non occorrono parti	–	Montaggio dei pannelli del compartimento delle batterie.
6	Non occorrono parti	–	Collegamento della batteria.

© 2024—The Toro® Company
8111 Lyndale Avenue South
Bloomington, MN 55420

Registrate il vostro prodotto presso www.Toro.com.

Traduzione dell'originale (IT)
Stampato negli USA
Tutti i diritti sono riservati

3467-891

1

Preparazione della macchina

Non occorrono parti

Procedura

1. Parcheggiate la macchina su terreno pianeggiante.
2. Inserite il freno di stazionamento.
3. Spegnete la macchina e togliete la chiave.
4. Attendete che tutte le parti in movimento si arrestino.
5. Alzate o rimuovete il gruppo del sedile; fate riferimento al *Manuale dell'operatore* della macchina.
6. Spostate l'interruttore di scollegamento della batteria in posizione di SPEGNIMENTO.

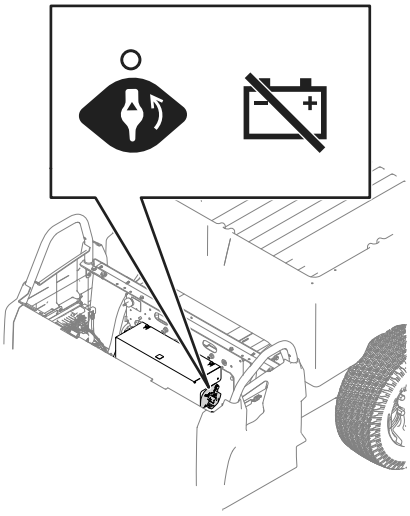

g435639

Figura 1

7. Indossate indumenti di protezione e utilizzate attrezzi isolati. Scollegate la batteria prima di riparare la macchina. Scollegate prima il morsetto negativo, per ultimo quello positivo.
8. Svuotate il pianale.

⚠ AVVERTENZA

Sollevate il pianale prima di eseguire interventi di manutenzione. Il pianale sollevato potrebbe cadere e causare lesioni alle persone sottostanti.

- **Utilizzate sempre l'asta di supporto per tenere sollevato il pianale prima di lavorare sotto di esso.**
- **Rimuovete il carico dal pianale prima di lavorare sotto di esso.**

9. Sollevate il pianale e fissatelo con l'asta di sostegno; fate riferimento al *Manuale dell'operatore* della macchina.

2

Rimozione dei pannelli del compartimento delle batterie

Non occorrono parti

Procedura

1. Rimuovete le 2 viti (⅜") che fissano il pannello superiore al compartimento delle batterie.

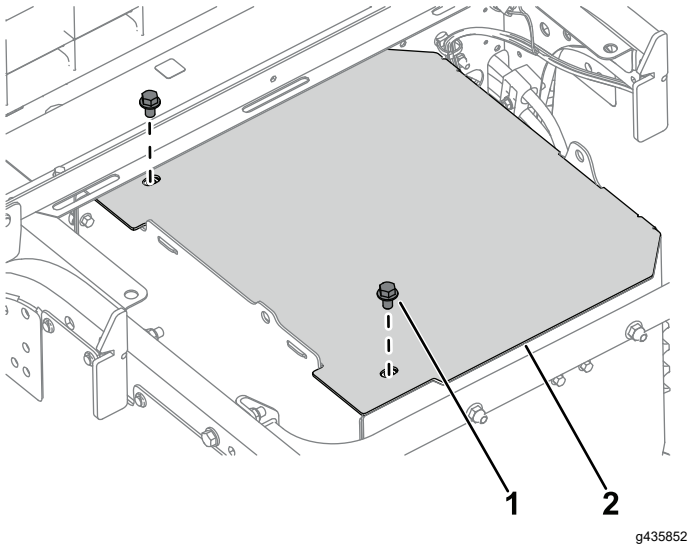

g435852

Figura 2

1. Vite (3/8 poll.)
2. Pannello superiore

2. Rimuovete i 6 bulloni (¼") e i 6 dadi (¼") che fissano il pannello sinistro al compartimento delle batterie.

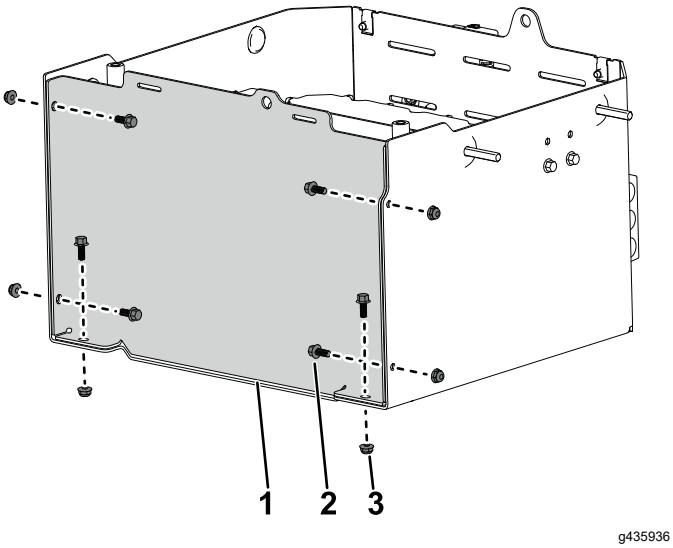

Figura 3

1. Pannello lato sinistro
2. Bullone (¼")
3. Dado (¼")

3. Rimuovete ed eliminate i 2 bulloni (¼") e i 2 dadi (¼") che fissano la staffa di ancoraggio al pannello laterale. Eliminate la staffa.

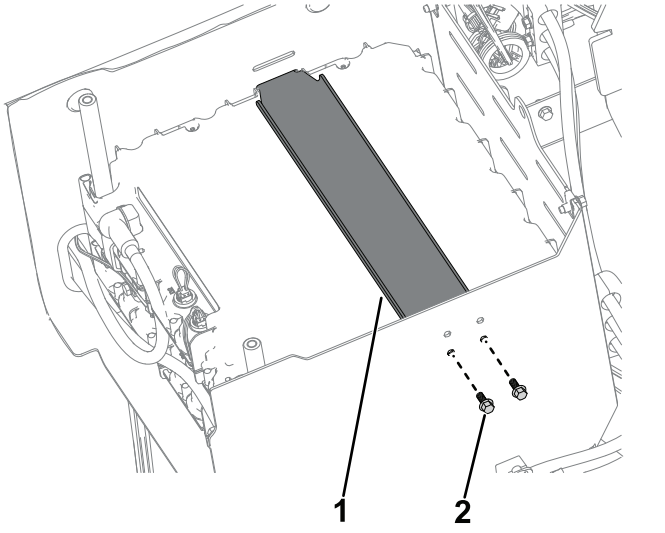

Figura 4

1. Staffa di ancoraggio
2. Bullone (¼")

3

Rimozione delle sbarre collettrici e del cablaggio preassemblato

Non occorrono parti

Procedura

1. Rimuovete la vite (¼") che fissa il cavo negativo della batteria e la sbarra collettrice al polo della batteria superiore. Fate lo stesso con il polo positivo della batteria.

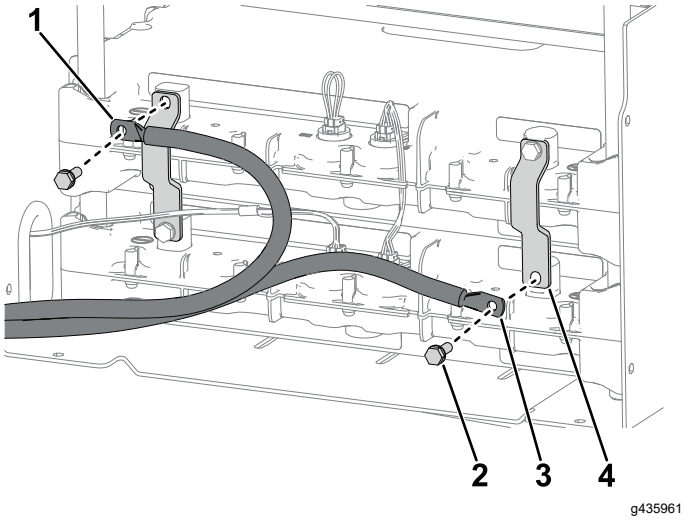

Figura 5

1. Cavo negativo della batteria
2. Vite (¼")
3. Cavo positivo della batteria
4. Sbarra collettrice

2. Rimuovete le 2 viti (¼") e le 2 sbarre collettrici dalle batterie.

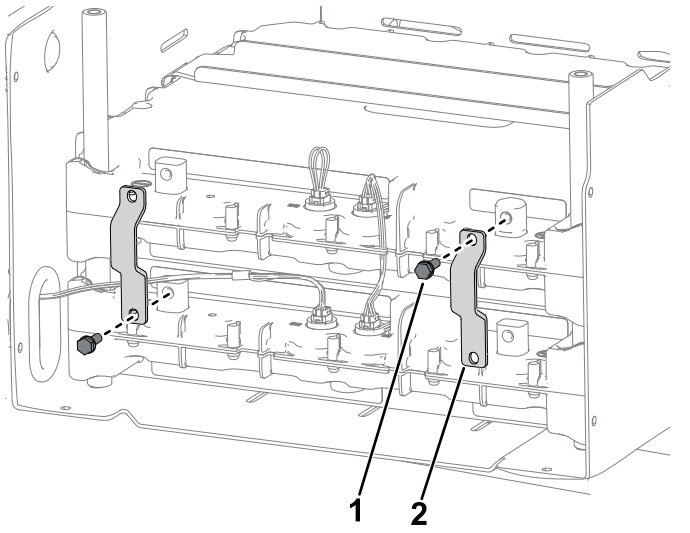

Figura 6

1. Vite (¼")
2. Sbarra collettrice

3. Rimuovete il cablaggio preassemblato dalla batteria più in alto.

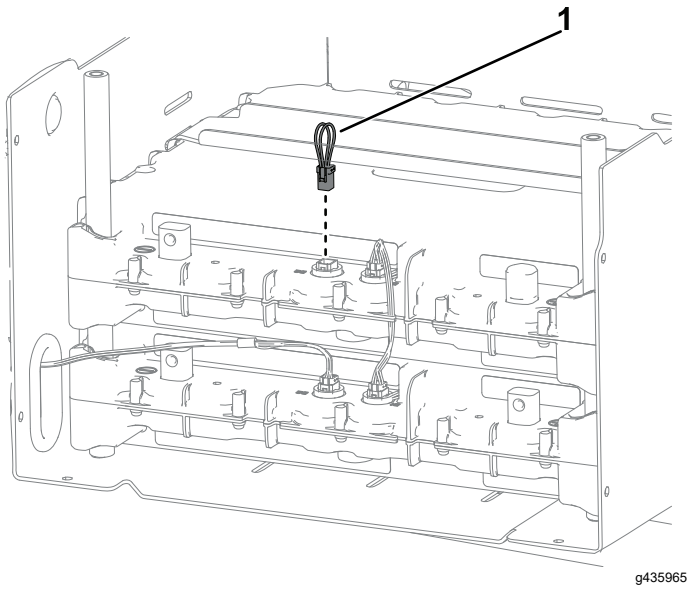

Figura 7

1. Cablaggio preassemblato

4

Installazione del kit espansione alimentazione

Parti necessarie per questa operazione:

1	Cablaggio preassemblato
2	Sbarra collettrice
2	Vite (¼")

Procedura

1. Posizionate la nuova batteria sopra a quella già presente.
2. Utilizzando il nuovo cablaggio preassemblato, collegate la batteria 2 alla batteria 3. Montate il cablaggio preassemblato rimosso in precedenza.

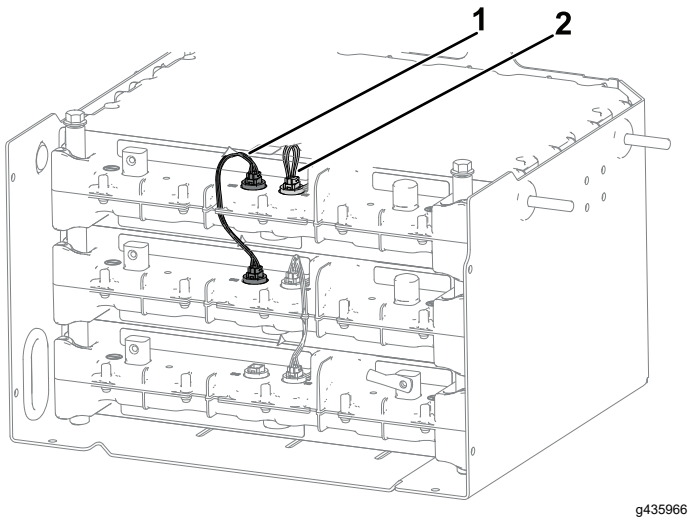

Figura 8

1. Cablaggio preassemblato (nuovo)
2. Cablaggio preassemblato (precedente)

3. Montate, senza fissare, la nuova vite (¼") e la sbarra collettrice al polo di destra della batteria in alto.

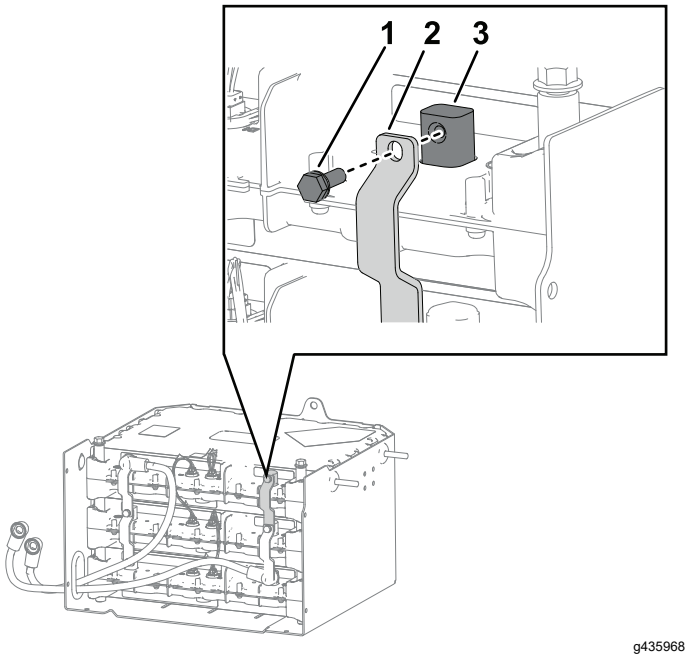

Figura 9

1. Vite (¼")
2. Sbarra collettrice
3. Polo della batteria

4. Montate, senza serrare, la vite (¼") che fissa il cavo positivo della batteria e la sbarra collettrice al polo di destra della batteria in basso.

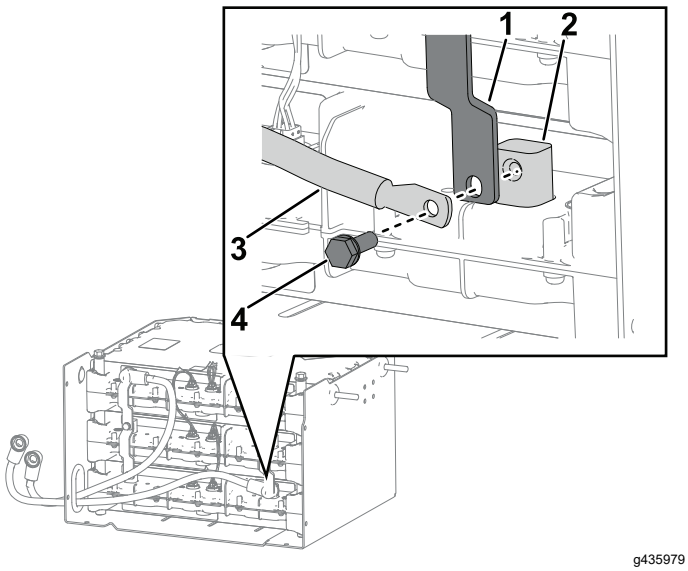

Figura 10

1. Sbarra collettrice
2. Polo della batteria
3. Cavo positivo della batteria
4. Vite (¼")

5. Montate, senza serrare, la vite (1/4") che fissa la nuova sbarra collettrice e quelle già presenti al polo della batteria in mezzo.

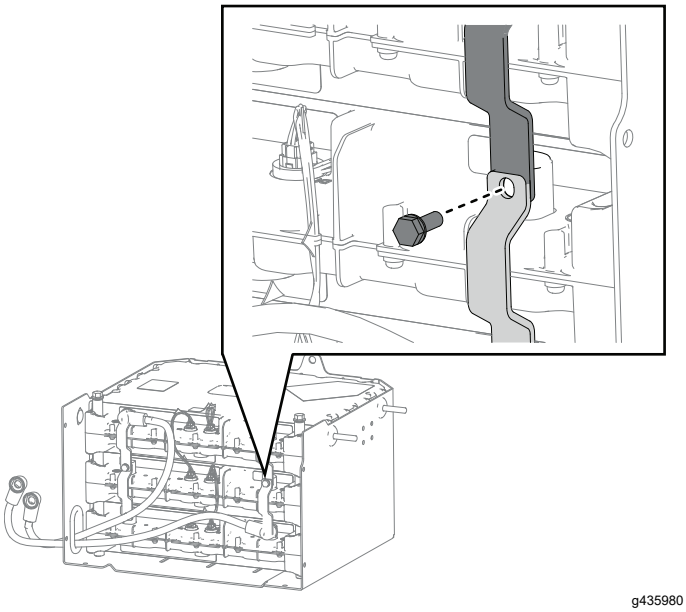

Figura 11

6. Controllate che le sbarre collettrici siano posizionate correttamente e serrate le viti (¼") montate ai passaggi da 3 a 5 a 10,7 N·m.
7. Montate, senza fissare, la vite (¼") e la sbarra collettrice al polo di sinistra della batteria in basso.

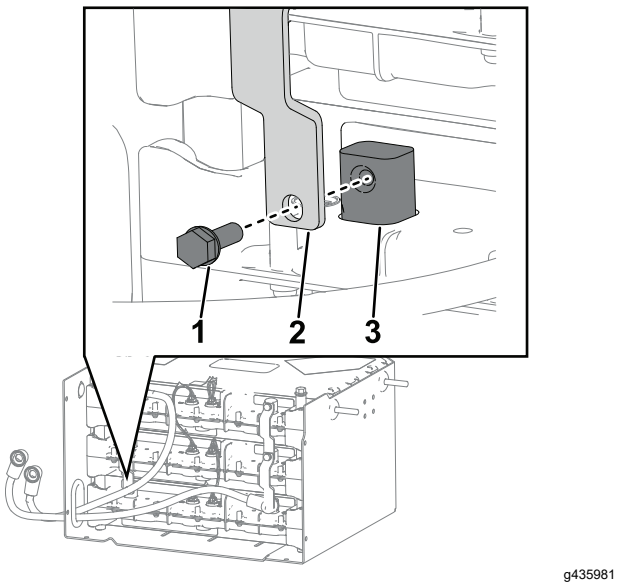

Figura 12

1. Vite (¼")
2. Sbarra collettrice
3. Polo della batteria

8. Montate senza serrare la nuova vite (¼") che fissa il cavo negativo della batteria e la nuova sbarra collettrice al polo della batteria superiore.

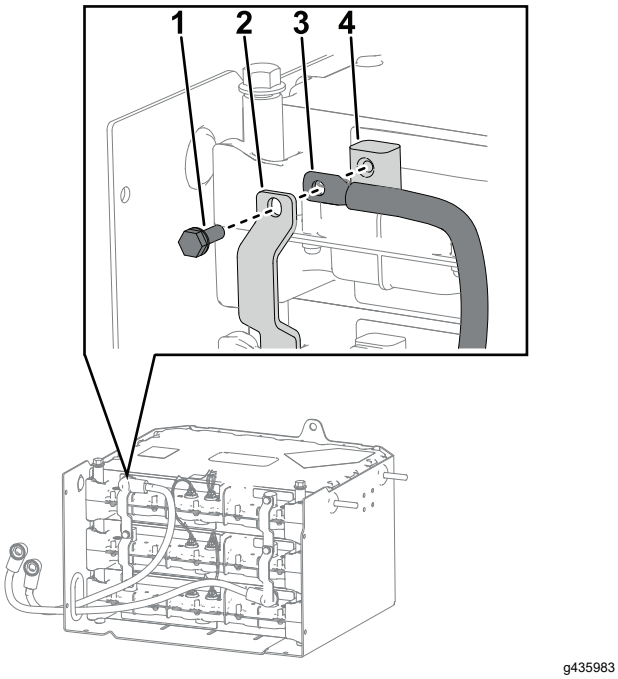

g435983

Figura 13

1. Vite (¼")
2. Sbarra collettrice
3. Cavo negativo della batteria
4. Polo della batteria

9. Montate, senza serrare, le viti che fissano la nuova sbarra collettrice e quelle già presenti al polo della batteria in mezzo.

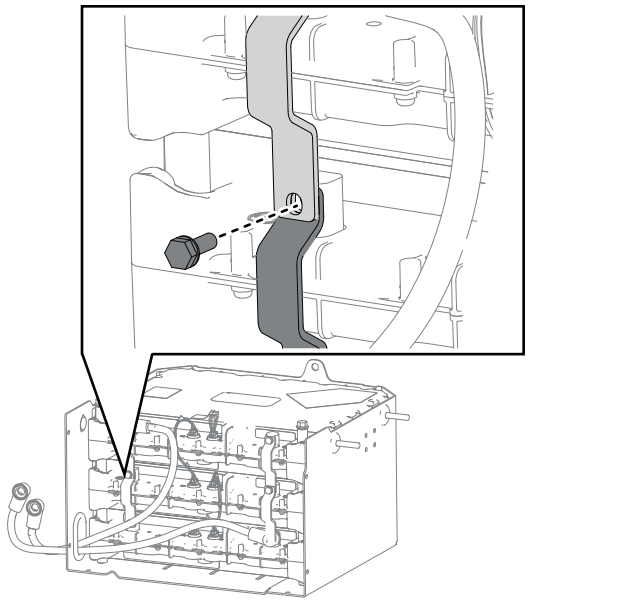

g435984

Figura 14

10. Controllate che le sbarre collettrici siano posizionate correttamente e serrate le viti (¼") montate ai passaggi da 7 a 9 a 10,7 N·m.

5

Montaggio dei pannelli del compartimento delle batterie

Non occorrono parti

Procedura

1. Montate il pannello sinistro sul compartimento delle batterie e fissatelo con i 6 bulloni (¼") e i 6 dadi (¼").

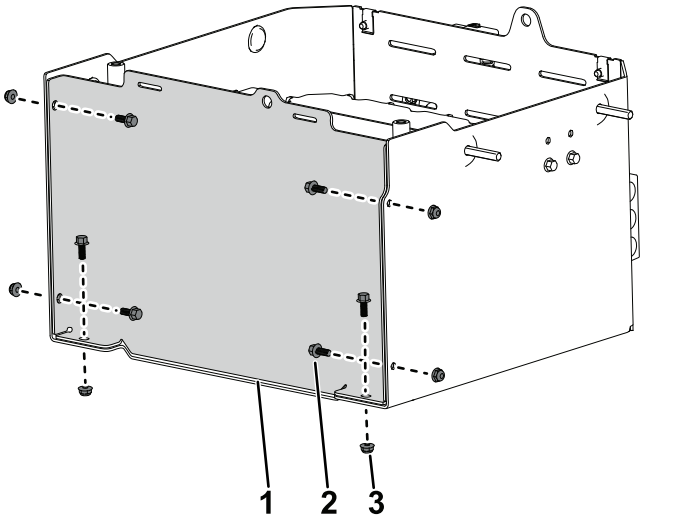

g435936

Figura 15

1. Pannello lato sinistro
2. Bullone (¼")
3. Dado (¼")

2. Montate il pannello superiore sul compartimento delle batterie e fissatelo con le 2 viti (⅜").

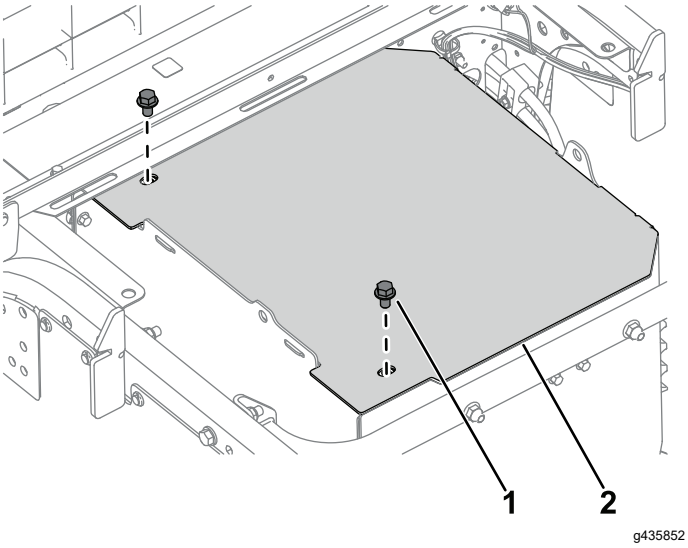

Figura 16

1. Vite (3/8 poll.)
2. Pannello superiore

⚠ AVVERTENZA

Il peso del pianale può essere notevole. Le mani o altre parti del corpo possono rimanere schiacciate.

Tenete mani e altre parti del corpo a distanza quando abbassate il pianale.

3. Abbassate il pianale di carico; fate riferimento al *Manuale dell'operatore* della macchina.
4. Collegate alla batteria il cavo positivo della batteria, quindi il cavo negativo della batteria.
5. Spostate l'interruttore di scollegamento della batteria in posizione di ACCENSIONE.

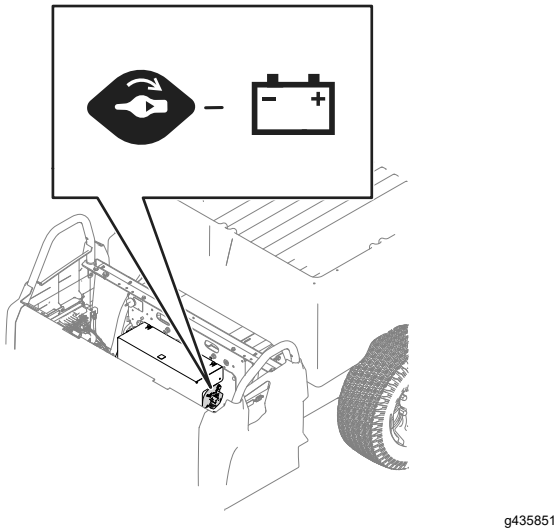

Figura 17

6. Abbassate o montate il gruppo del sedile; fate riferimento al *Manuale dell'operatore* della macchina.

6

Collegamento della batteria

Non occorrono parti

1. Spostate l'interruttore di scollegamento della batteria in posizione di ACCENSIONE e abbassate il sedile a panca; fate riferimento al *Manuale dell'operatore*.
2. Ruotate l'interruttore a chiave in posizione di ACCENSIONE; il display non dovrebbe indicare alcun guasto.

   Nota: Se viene visualizzato il guasto U1311, la versione del software della batteria non corrisponde alla versione del software della macchina. Contattate il vostro distributore Toro autorizzato per programmare la macchina per la batteria appena installata.

   Se viene visualizzato il guasto U1151, la batteria appena installata si trova al di fuori dell'intervallo delle 2 batterie già presenti sulla macchina. È necessario caricare la macchina per far raggiungere a tutte le batterie lo stesso intervallo.

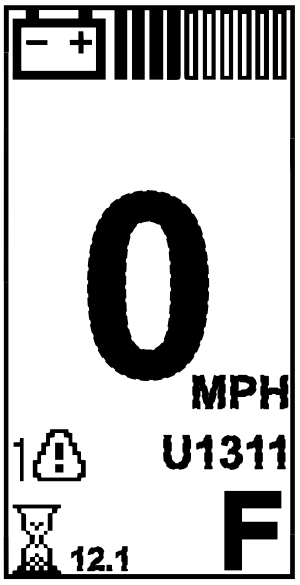

Figura 18

3. Caricate la macchina.

   Nota: È necessario caricare la macchina dopo l'installazione della batteria.



Count on it.