Form No. 3467-892 Rev A

電源拡張キット
Workman® GTX リチウム汎用作業車用
モデル番号 147-8220

取り付け要領

安全について

お手持ちのマシンのバッテリーの安全に関する注意事項については、マシンの*オペレーターズマニュアル*をご参照ください。

取り付け

付属部品

すべての部品がそろっているか、下の表で確認してください。

手順	内容	数量	用途
1	必要なパーツはありません。	–	機械の準備を行う。
2	必要なパーツはありません。	–	バッテリーコンパートメントのパネルを外します。
3	必要なパーツはありません。	–	バスバーとワイヤハーネスを外します。
4	ワイヤハーネス バスバー ねじ (1/4")	1 2 2	電源拡張キットを取り付ける。
5	必要なパーツはありません。	–	バッテリーコンパートメントのパネルを取り付けます。
6	必要なパーツはありません。	–	バッテリーを接続する。

© 2024—The Toro® Company
8111 Lyndale Avenue South
Bloomington, MN 55420

製品の登録は www.Toro.com.

この文書は翻訳です。 (JA)
Printed in the USA
禁無断転載

3467-892

1

機械の準備を行う

必要なパーツはありません。

手順

1. 平らな場所に駐車する。
2. 駐車ブレーキを掛ける。
3. エンジンを止め、キーを抜き取る。
4. すべての動作が停止するのを待つ。
5. 座席アセンブリを倒すか外すかする; マシンの*オペレーターズマニュアル*を参照。
6. バッテリー切断スイッチをオフの位置に動かす。

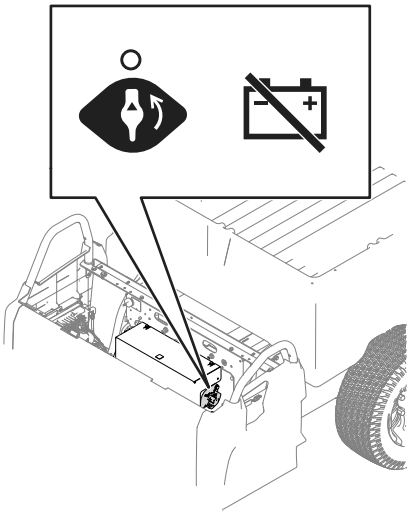

g435639

図 1

7. 衣服は身体を保護できるもの、工具は絶縁されたものを使用してください。マシンの整備や修理を行う前に、バッテリーの接続を外してください。バッテリーの接続を外すときにはマイナスケーブルを先に外し、次にプラスケーブルを外してください。
8. 荷台を空にする。

⚠ 警告

整備開始前に荷台を上げる。上昇させた荷台が万一落下すると、人身事故となる。

- **荷台の下で作業する時は、必ず支持棒で荷台を支えておくこと。**
- **荷台の下で作業するときは荷台を空にしておくこと。**

9. 荷台を上昇させ、支持棒で固定するマシンの*オペレーターズマニュアル*を参照。

2

バッテリーコンパートメントのパネルを外す

必要なパーツはありません。

手順

1. 上部パネルをバッテリーコンパートメントに固定しているねじ3/8"2 本を外す。

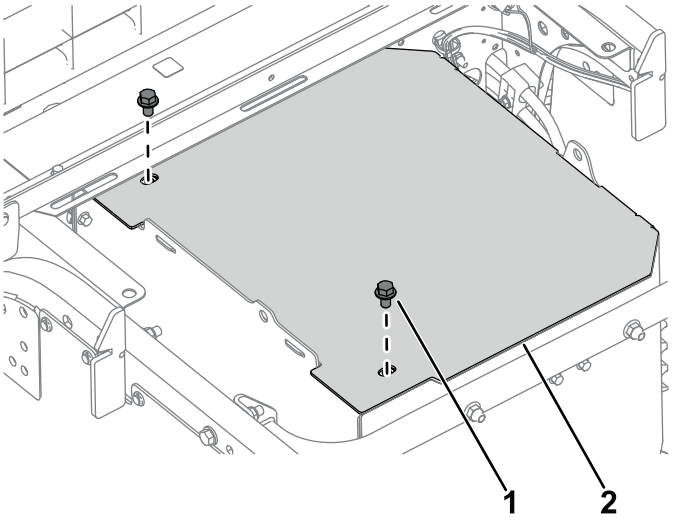

g435852

図 2

1. ねじ⅜"
2. 上部パネル

2. 左サイドパネルをバッテリーコンパートメントに固定しているねじ1/4"6 本とナット1/4"6 個を外す。

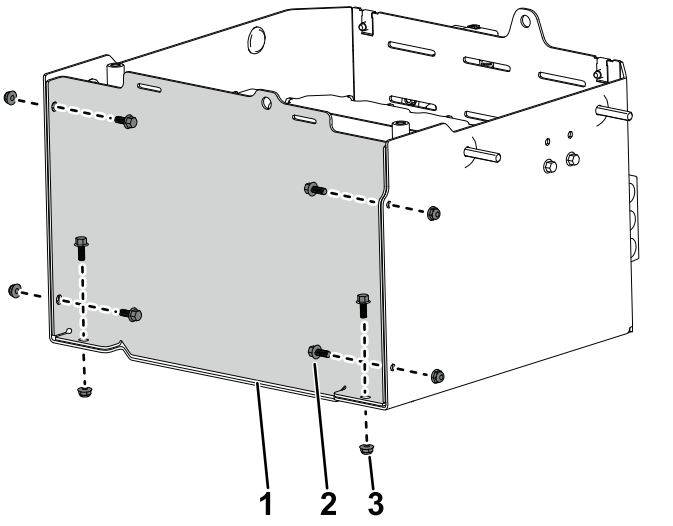

図 3

1. 左側パネル
2. ボルト¼"
3. ナット¼"

3. 固定ブラケットをサイドパネルに固定しているねじ1/4"2 本とナット1/4"2 個を外して廃棄する。取り外したブラケットは廃棄する。

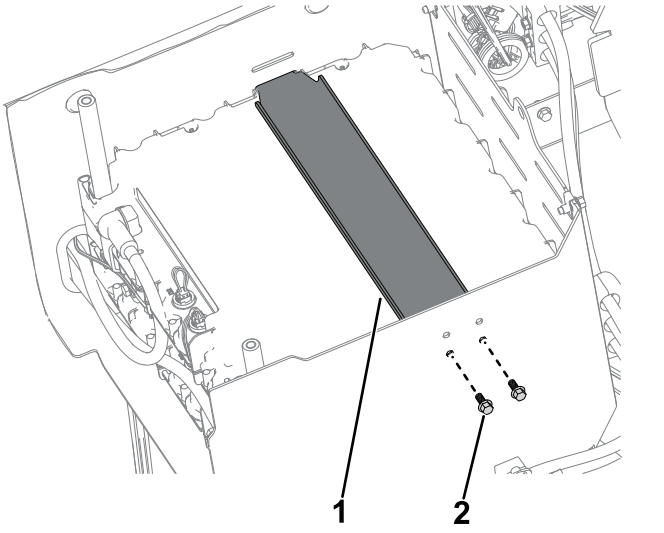

図 4

1. 固定ブラケット
2. ボルト¼"

3

バスバーとワイヤハーネスを外す。

必要なパーツはありません。

手順

1. バッテリーのマイナスケーブルとバスバーをバッテリーの上側端子に固定しているねじ1/4"を外す。同様に、プラスケーブルのねじも外す。

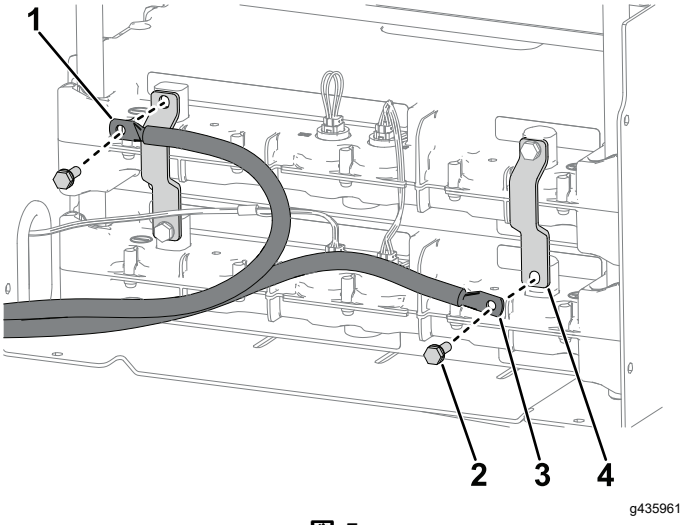

図 5

1. マイナス-ケーブル
2. ねじ (1/4")
3. プラス+ケーブル
4. バスバー

2. バッテリーから、ねじ1/4"2 本とバスバー 2 本を外す。

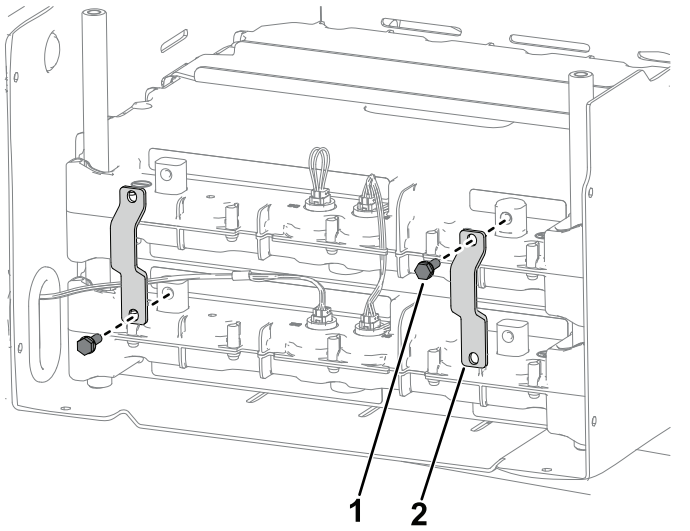

図 6

1. ねじ (1/4")
2. バスバー

3. 上側端子からワイヤハーネスを外す。

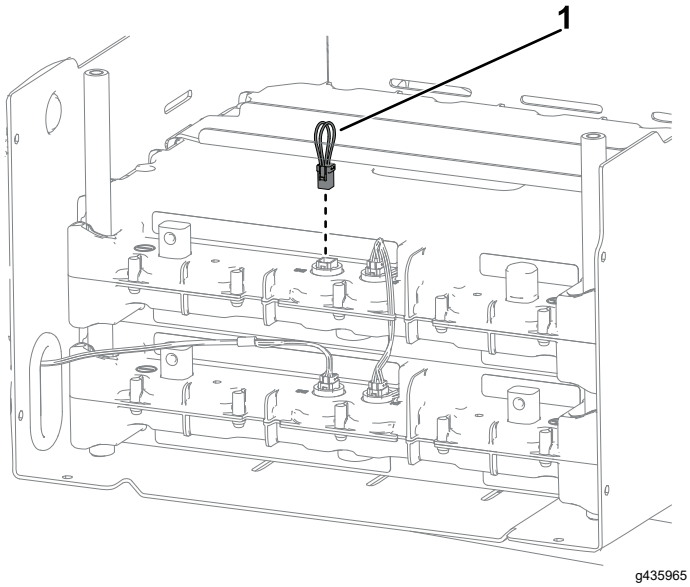

図 7

1. ワイヤハーネス

4

電源拡張キットの取り付け

この作業に必要なパーツ

1	ワイヤハーネス
2	バスバー
2	ねじ (1/4")

手順

1. 既存のバッテリーの上に新しいバッテリーを置く。
2. 新しいワイヤハーネスを使って、2 番バッテリーを 3 番バッテリーに繋ぐ。先ほど外したワイヤハーネスを取り付ける。

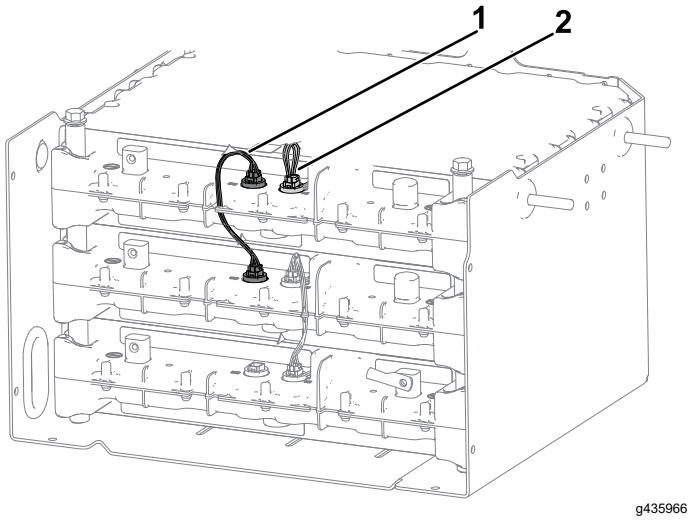

図 8

1. ワイヤハーネス新
2. ワイヤハーネス既存

3. 新しいねじ1/4"とバスバーを、右上の端子に仮止めする。

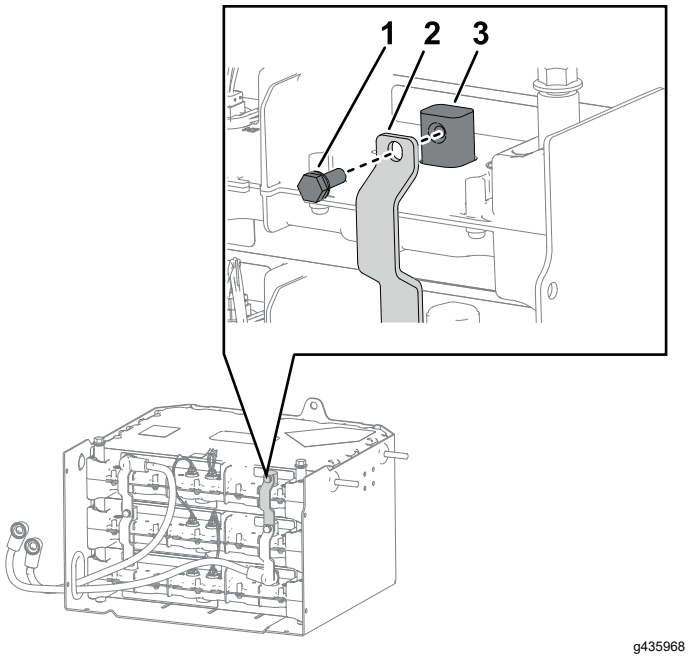

g435968

図 9

1. ねじ (1/4")
2. バスバー
3. バッテリー端子

4. バッテリーのプラスケーブルとバスバーをバッテリーの右下の端子にねじ1/4"で仮止めする。

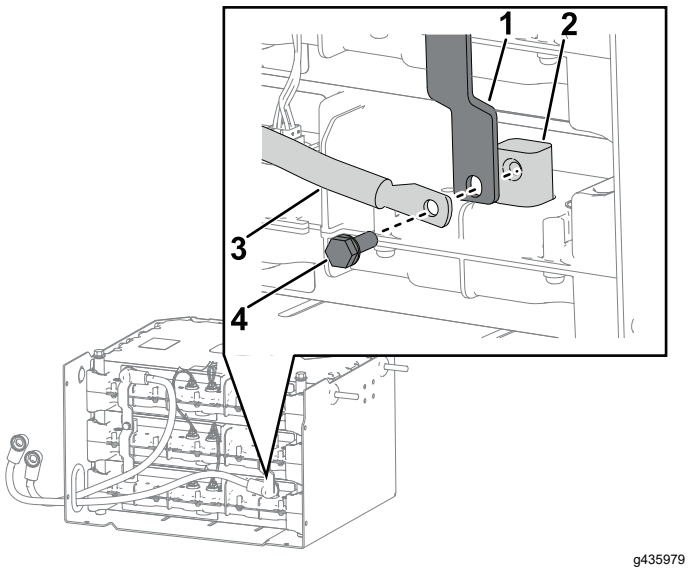

g435979

図 10

1. バスバー
2. バッテリー端子
3. プラス+ケーブル
4. ねじ (1/4")

5. 新しいバスバーと既存のバスバーを中ほどの端子にねじ1/4"で仮止めする。

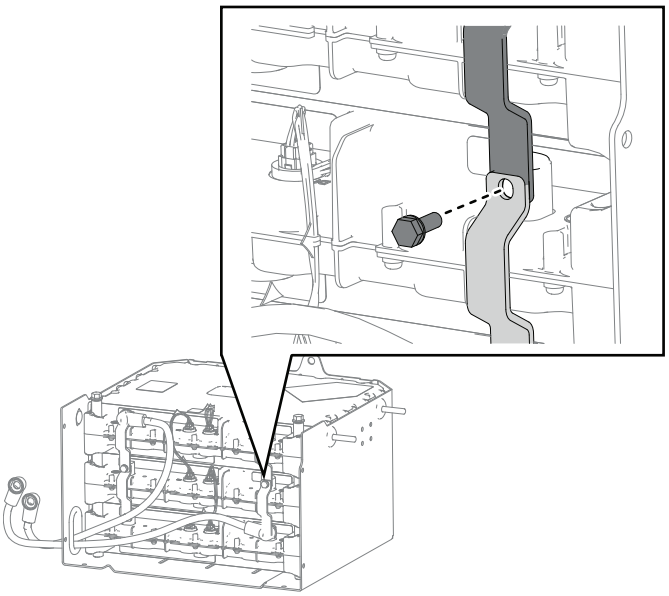

g435980

図 11

6. 各バスバーが適切に嵌っていることを確認して、ステップ3から5で仮止めした各ねじ1/4"を 10.7 Nm1.09 kg.m = 95 in-lbにトルク締めする。
7. 左下の端子にねじ1/4"を仮止めする。

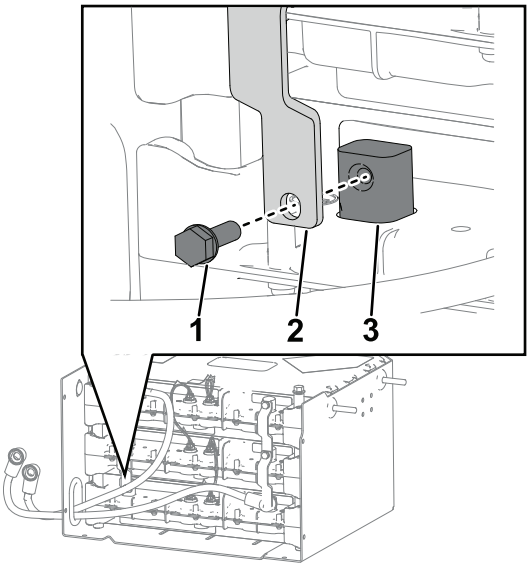

g435981

図 12

1. ねじ (1/4")
2. バスバー
3. バッテリー端子

8. バッテリーのマイナスケーブルと新しいバスバーを、バッテリーの上側端子に、新しいねじ1/4"で仮止めする。

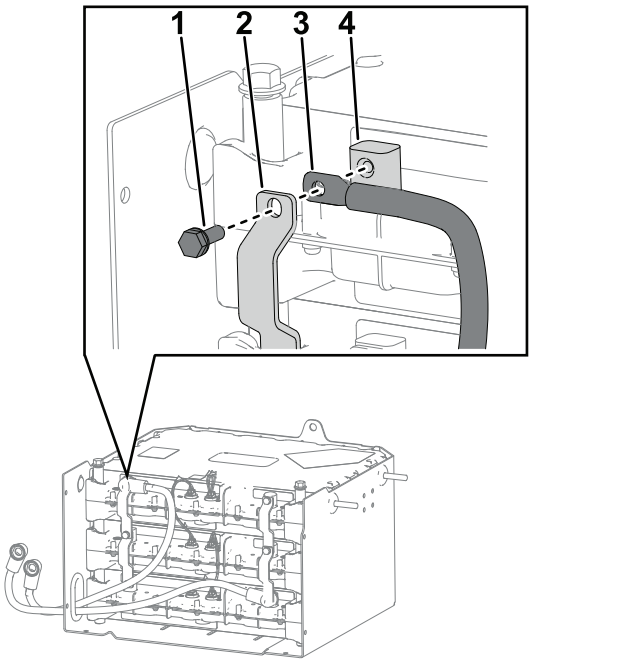

g435983

図 13

1. ねじ (1/4")
2. バスバー
3. マイナス-ケーブル
4. バッテリー端子

9. 新しいバスバーと既存のバスバーを中ほどの端子に、ねじ1/4"で仮止めする。

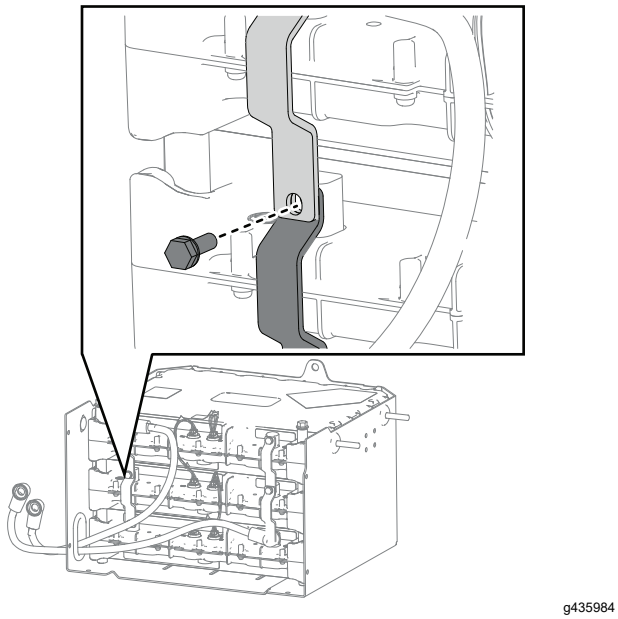

g435984

図 14

10. 各バスバーが適切に嵌っていることを確認して、ステップ7から9で仮止めした各ねじ1/4"を 10.7 N。m1.09 kg.m = 95 in-lbにトルク締めする。

5

バッテリーコンパートメントのパネルを取り付ける

必要なパーツはありません。

手順

1. バッテリーコンパートメントに左サイドパネルを取り付けるボルト1/4"6 本とナット1/4" 6 個を使用する。

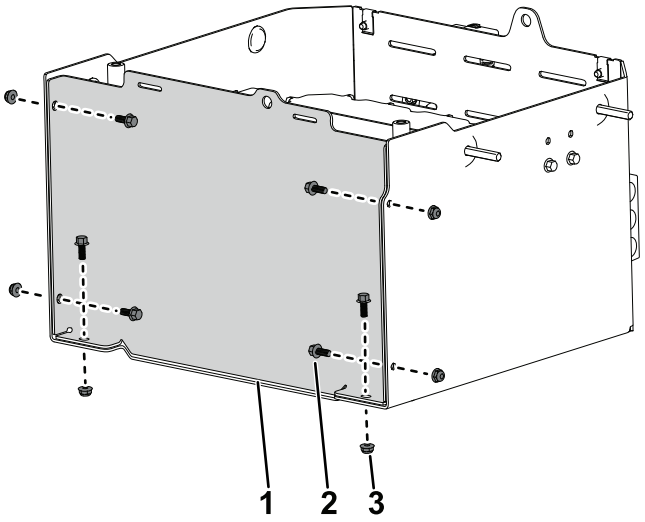

g435936

図 15

1. 左側パネル
2. ボルト¼"
3. ナット¼"

2. バッテリーコンパートメントに上部パネルを取り付けるねじ3/8"2 本を使用する。

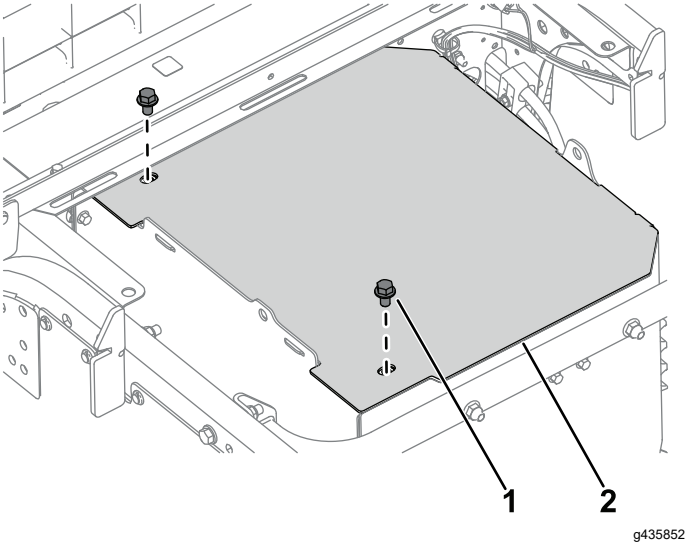

g435852

図 16

1. ねじ⅜"
2. 上部パネル

⚠ 警告

荷台は相当の重さになる。万一手などを挟まれると大けがをする。

荷台を降ろすときには、荷台に手やその他の部分を近づけないよう十分注意すること。

3. 荷台を下降させる; マシンの*オペレーターズマニュアル*を参照。
4. プラスケーブルをバッテリーに接続し、次にマイナスケーブルを接続する。
5. バッテリー切断スイッチをオンの位置に動かす。

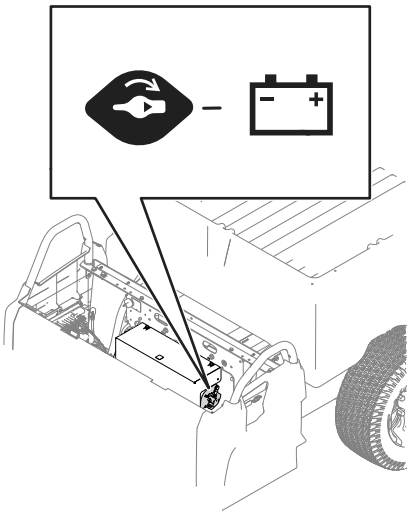

g435851

図 17

6. 座席アセンブリを元に戻す; マシンの*オペレーターズマニュアル*を参照。

6

バッテリーを接続する

必要なパーツはありません。

1. バッテリー切断スイッチをオンの位置にしベンチシートを下げる。マシンの*取扱説明書*を参照すること。
2. キースイッチをオンの位置に回転させる。ディスプレイに障害が表示されていないことを確認する。

   注 エラーU1311が表示される場合は、バッテリーソフトウェアのバージョンがマシンのソフトウェアバージョンと一致していない。新しく取り付けたバッテリー用にマシンをプログラムするには、Toro認定代理店に問い合わること。

   エラーU1151が表示される場合は、取り付けられたばかりのバッテリーが、マシン上にあるオリジナルの2つのパックの範囲外にある。それらを同じ範囲内にするには、マシンを充電する必要がある。

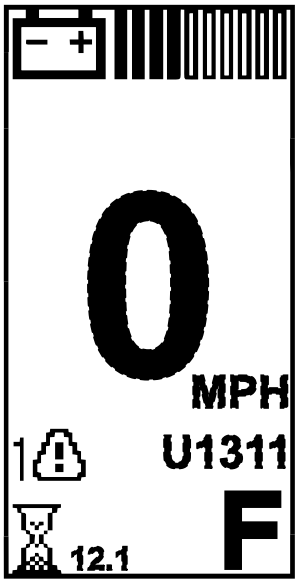

g447550

図 18

3. マシンを充電します。

   注 バッテリーを取り付けた後は、マシンを充電する必要がある。



Count on it.