Form No. 3467-893 Rev A

Vermogensuitbreidingsset

Workman® GTX lithium multifunctioneel werkvoertuig

Modelnr.: 147-8220

Installatie-instructies

Veiligheid

Raadpleeg de *Gebruikershandleiding* van de machine voor informatie over de veiligheid van de accu die specifiek is voor uw machine.

Installatie

Losse onderdelen

Gebruik onderstaande lijst om te controleren of alle onderdelen zijn geleverd.

Procedure	Omschrijving	Hoeveelheid	Gebruik
1	Geen onderdelen vereist	–	Maak de machine gebruiksklaar.
2	Geen onderdelen vereist	–	De accubehuizingspanelen verwijderen.
3	Geen onderdelen vereist	–	De busbars en de kabelboom verwijderen.
4	Kabelboom Busbar Schroef (¼")	1 2 2	De vermogensuitbreidingsset monteren.
5	Geen onderdelen vereist	–	De accubehuizingspanelen monteren.
6	Geen onderdelen vereist	–	Sluit de accu aan.

© 2024—The Toro® Company
8111 Lyndale Avenue South
Bloomington, MN 55420

Registreer uw product op www.Toro.com.

CE UK CA

Vertaling van de oorspronkelijke tekst (NL)
Gedrukt in de VS
Alle rechten voorbehouden

3467-893

1

De machine gebruiksklaar maken

Geen onderdelen vereist

Procedure

1. Parkeer de machine op een horizontaal oppervlak.
2. Haal de parkeerrem aan.
3. Zet de machine uit en verwijder het sleuteltje.
4. Wacht totdat alle bewegende onderdelen tot stilstand zijn gekomen.
5. Klap de stoel omhoog of verwijder hem; raadpleeg de *Gebruikershandleiding* van de machine.
6. Zet de afkoppelschakelaar van de accu op UIT.

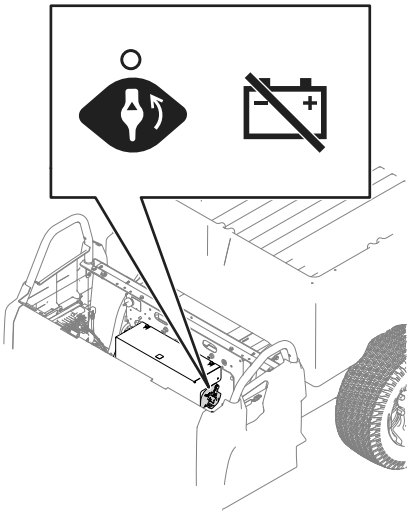

g435639

Figuur 1

7. Draag beschermende kleding en gebruik geïsoleerd gereedschap. Koppel de accu af voordat u reparaties aan de machine verricht. Maak eerst de minpool van de accu los en daarna de pluspool.
8. Maak de laadbak leeg.

⚠ WAARSCHUWING

Zet de laadbak omhoog voordat u onderhoudswerkzaamheden uitvoert. Een opgehaalde laadbak kan vallen en letsel toebrengen aan personen die zich eronder bevinden.

- **Breng altijd de steun aan onder de laadbak voordat u eronder gaat werken.**
- **Verwijder de lading uit de laadbak voordat u onder een opgehaalde laadbak gaat werken.**

9. Breng de laadbak omhoog en bevestig hem met de steunstang; raadpleeg de *Gebruikershandleiding* van de machine.

2

De accubehuizingspanelen verwijderen

Geen onderdelen vereist

Procedure

1. Verwijder de 2 schroeven (⅜") waarmee het bovenste paneel aan de accubehuizing is bevestigd.

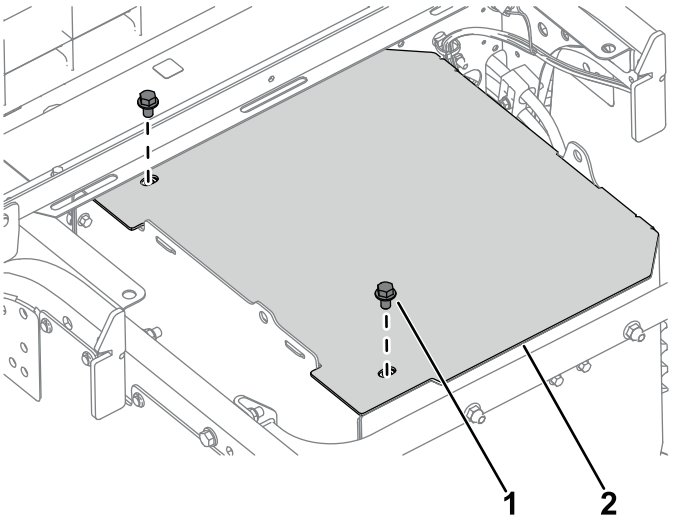

g435852

Figuur 2

1. Schroef (⅜")
2. Bovenpaneel

2. Verwijder de 6 bouten (¼") en 6 moeren (¼") waarmee het linkerpaneel aan de accubehuizing is bevestigd.

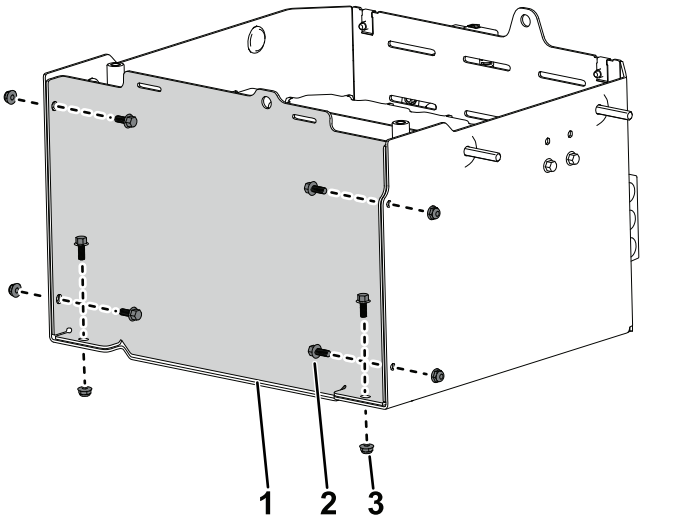

Figuur 3

1. Linkerpaneel
2. Bout (¼")
3. Moer (¼")

3. Verwijder de 2 bouten (¼") en 2 moeren (¼") waarmee de bevestigingsbeugel aan het zijpaneel is bevestigd. Gooi de beugel weg.

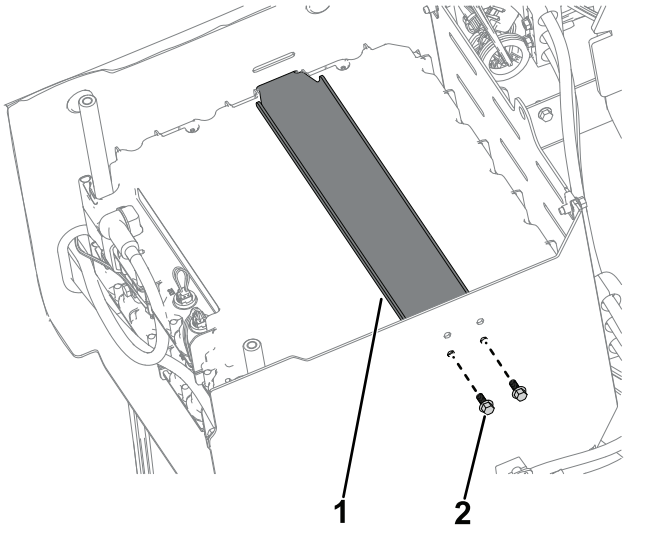

Figuur 4

1. Bevestigingsbeugel
2. Bout (¼")

3

De busbars en de kabelboom verwijderen

Geen onderdelen vereist

Procedure

1. Verwijder de schroef (¼") waarmee de minkabel van de accu en de busbar aan de bovenste accupool zijn bevestigd. Herhaal dit aan de pluskabel van de accu.

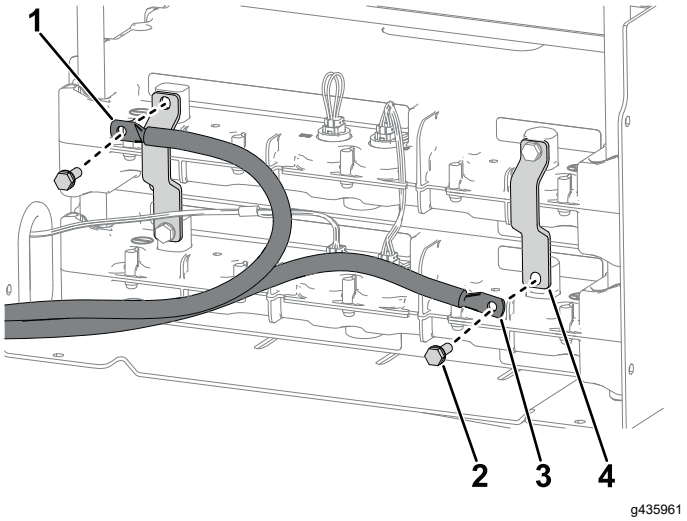

Figuur 5

1. Minkabel van de accu
2. Schroef (¼")
3. Pluskabel van de accu
4. Busbar

2. Verwijder de 2 schroeven (¼") en 2 busbars van de accu's.

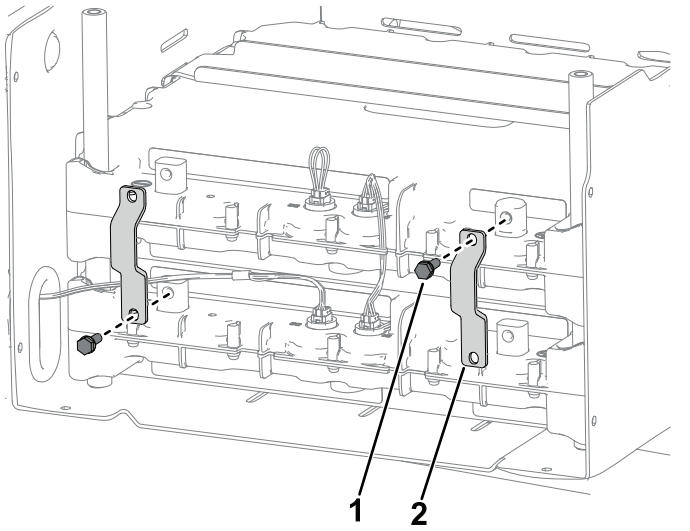

Figuur 6

1. Schroef (¼")
2. Busbar

3. Verwijder de kabelboom van de bovenste accu.

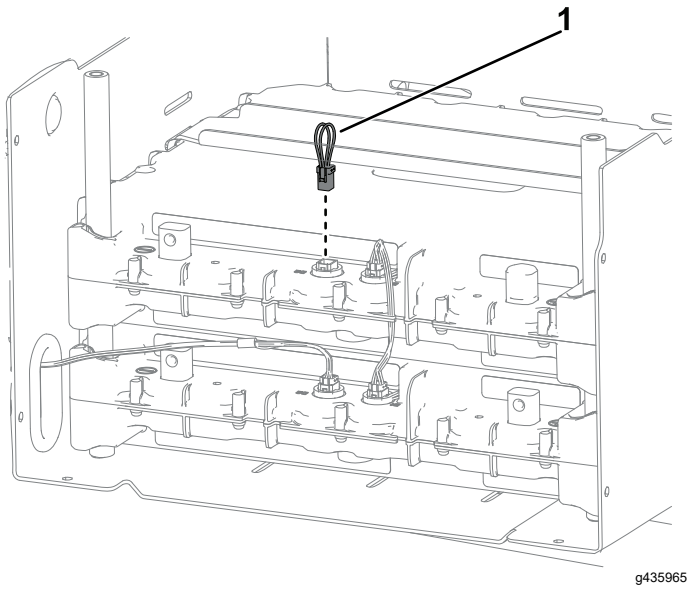

Figuur 7

1. Kabelboom

4

De vermogensuitbreidings-set monteren

Benodigde onderdelen voor deze stap:

1	Kabelboom
2	Busbar
2	Schroef (¼")

Procedure

1. Plaats de nieuwe accu bovenop de bestaande accu.
2. Gebruik de nieuwe kabelboom om accu 2 aan te sluiten op accu 3. Monteer de eerder verwijderde kabelboom.

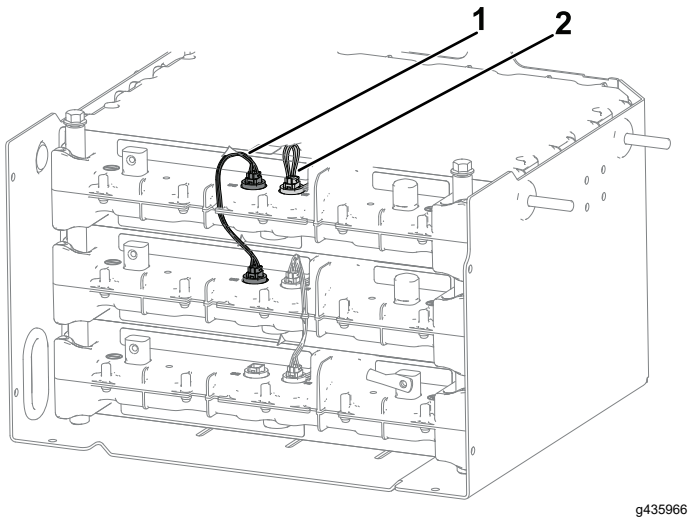

Figuur 8

1. Kabelboom (nieuw)
2. Kabelboom (behouden)

3. Monteer losjes de nieuwe schroef (¼") en busbar aan de bovenste rechter accupool.

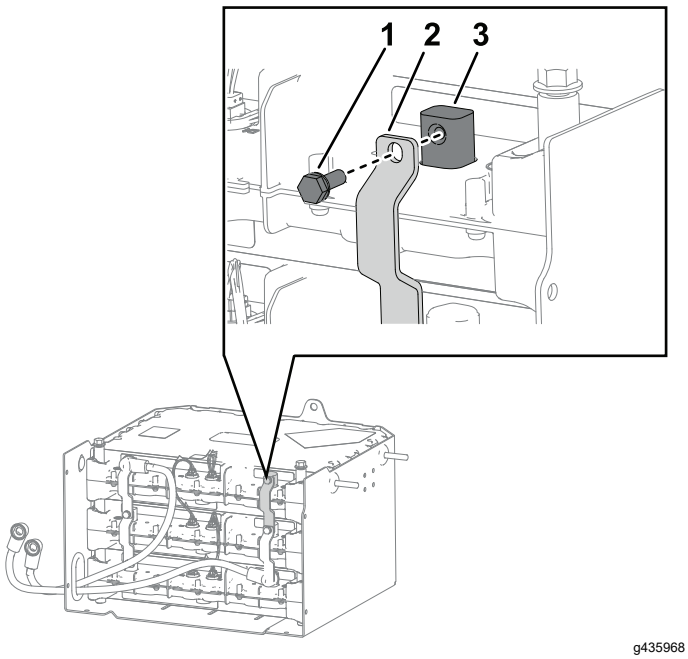

Figuur 9

1. Schroef (¼")
2. Busbar
3. Accupool

4. Monteer losjes de schroef (¼") waarmee de pluskabel van de accu en de busbar aan de onderste rechter accupool zijn bevestigd.

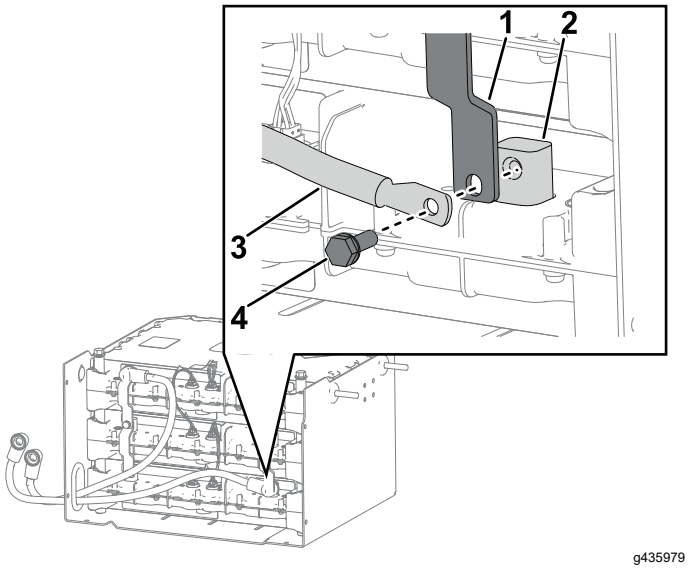

Figuur 10

1. Busbar
2. Accupool
3. Pluskabel van de accu
4. Schroef (¼")

5. Monteer losjes de schroef (¼") waarmee de nieuwe en behouden busbars aan de middelste accupool zijn bevestigd.

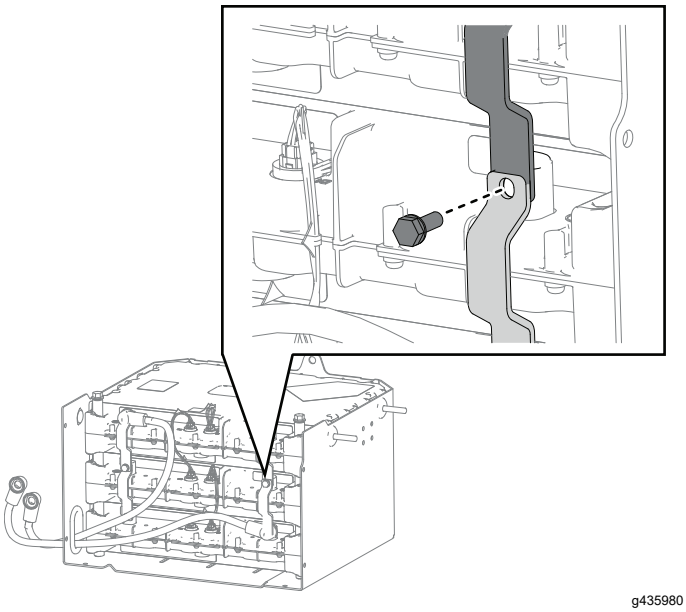

Figuur 11

6. Controleer of de busbars goed vastzitten en draai de schroeven die zijn gemonteerd in stap 3 tot en met 5 vast met een torsie van 10,7 N·m.
7. Monteer losjes de schroef (¼") en busbar aan de onderste linker accupool.

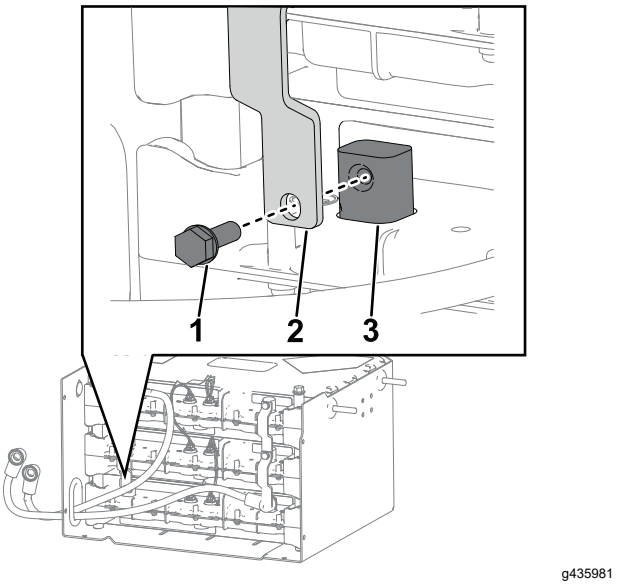

Figuur 12

1. Schroef (¼")
2. Busbar
3. Accupool

8. Monteer losjes de nieuwe schroef (¼") waarmee de minkabel van de accu en de nieuwe busbar aan de bovenste accupool zijn bevestigd.

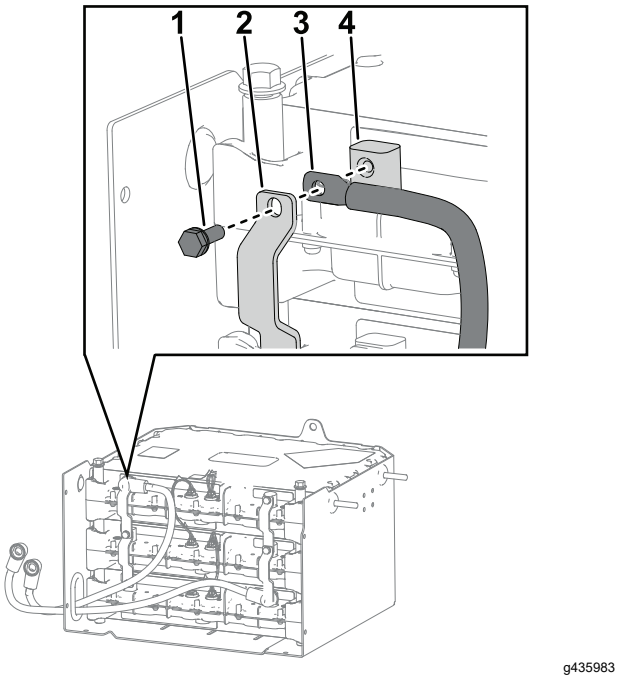

g435983

Figuur 13

1. Schroef (¼")
2. Busbar
3. Minkabel van de accu
4. Accupool

9. Monteer losjes de schroeven waarmee de nieuwe en behouden busbars aan de middelste accupool zijn bevestigd.

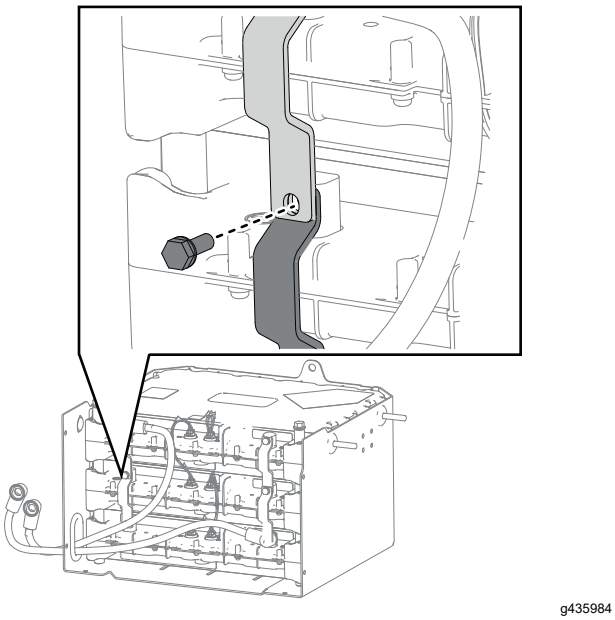

g435984

Figuur 14

10. Controleer of de busbars goed vastzitten en draai de schroeven die zijn gemonteerd in stap 7 tot en met 9 vast met een torsie van 10,7 N·m.

5

De accubehuizingspanelen monteren

Geen onderdelen vereist

Procedure

1. Monteer het linkerpaneel op de accubehuizing en bevestig het met de 6 bouten (¼") en 6 moeren (¼").

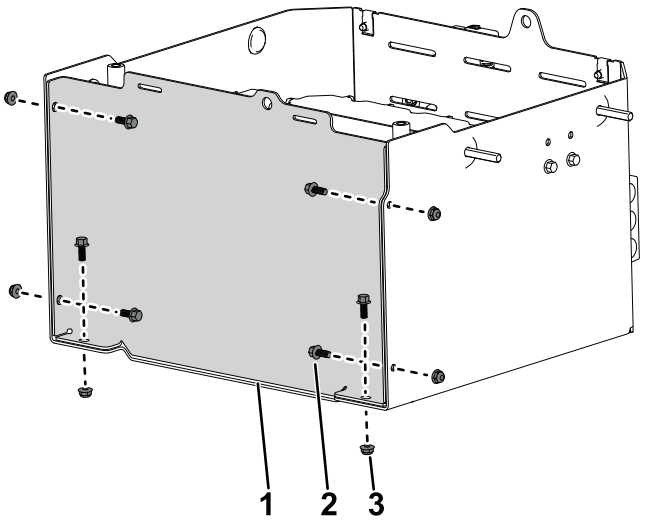

g435936

Figuur 15

1. Linkerpaneel
2. Bout (¼")
3. Moer (¼ inch)

2. Monteer het bovenste paneel op de accubehuizing en bevestig dit met de 2 schroeven (⅜").

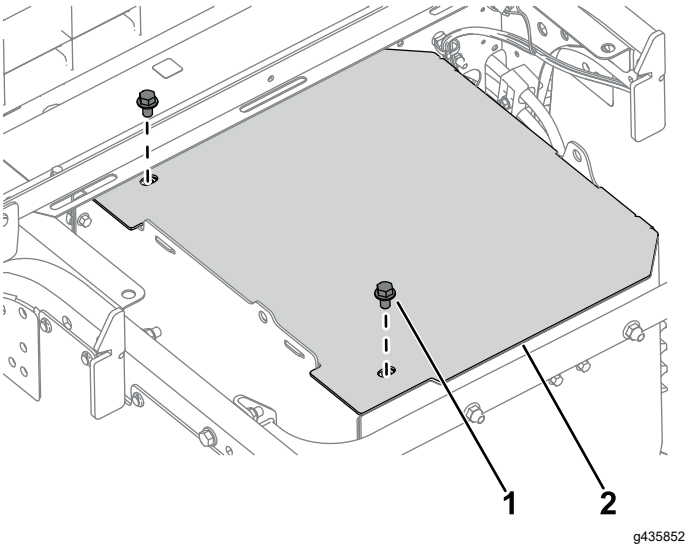

Figuur 16

1. Schroef (⅜")
2. Bovenpaneel

⚠ WAARSCHUWING

De laadbak kan zwaar zijn. Handen of andere lichaamsdelen kunnen bekneld raken.

Houd uw handen en andere lichaamsdelen uit de buurt van de bak als u deze neerlaat.

3. Laat de laadbak naar beneden; raadpleeg de *Gebruikershandleiding* van de machine.
4. Sluit eerst de pluskabel van de accu en vervolgens de minkabel van de accu aan op de accu.
5. Zet de afkoppelschakelaar van de accu op AAN.

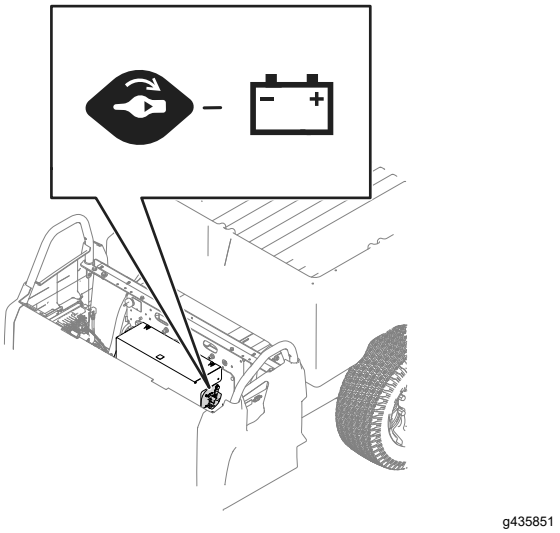

Figuur 17

6. Klap de stoel omlaag of verwijder hem; raadpleeg de *Gebruikershandleiding* van de machine.

6

De accu aansluiten

Geen onderdelen vereist

1. Draai de afkoppelschakelaar van de accu op AAN en breng de zitbank omlaag. Raadpleeg de *Gebruikershandleiding* van de machine.
2. Draai het contactsleuteltje naar AAN; er zouden geen fouten op het display mogen worden getoond.

   Opmerking: Als fout U1311 wordt weergegeven, komt de softwareversie van de accu niet overeen met deze van de machine. Neem contact op met uw erkende Toro distributeur om uw machine te laten programmeren voor de nieuw geïnstalleerde accu.

   Als fout U1151 wordt weergegeven, valt de accu die net is geïnstalleerd buiten het bereik van de originele 2 accupacks in de machine. De machine moet worden opgeladen om ze binnen hetzelfde bereik te krijgen.

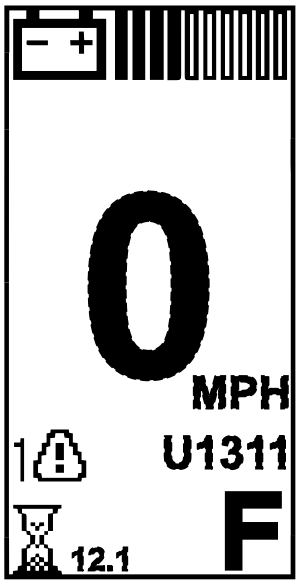

g447550

Figuur 18

3. De machine opladen.

   Opmerking: De machine moet worden opgeladen nadat de accu is gemonteerd.