Form No. 3467-894 Rev A

Strømutvidelsessett

WorkMan® GTX Lithium-bruksbil

Modellnr. 147-8220

Installasjonsveiledning

Sikkerhet

Se maskinens *brukerhåndbok* for informasjon om batterisikkerhet spesifikt for din maskin.

Montering

Løse deler

Bruk diagrammet nedenfor som en sjekkliste for å kontrollere at alle delene er sendt.

Prosedyre	Beskrivelse	Ant.	Bruk
1	Ingen deler er nødvendige	–	Klargjøre maskinen.
2	Ingen deler er nødvendige	–	Fjern batterirompanelene.
3	Ingen deler er nødvendige	–	Fjern samleskinnene og ledningssatsen.
4	Ledningssatsen Samleskinne Skrue (¼ tomme)	1 2 2	Installer strømutvidelsessettet.
5	Ingen deler er nødvendige	–	Monter batterirompanelene.
6	Ingen deler er nødvendige	–	Koble til batteriet.

© 2024—The Toro® Company
8111 Lyndale Avenue South
Bloomington, MN 55420

Registrer ditt produkt på www.Toro.com.

Oversettelse av originalen (NO)
Trykt i USA
Med enerett

3467-894

1

Klargjøre maskinen

Ingen deler er nødvendige

Prosedyre

1. Parker maskinen på en jevn flate.
2. Sett på parkeringsbremsen.
3. Slå av maskinen og ta ut nøkkelen.
4. Vent til alle bevegelige deler har stanset.
5. Vipp opp eller fjern setesettet. Se Maskinens *brukerhåndbok*.
6. Flytt batterifrakoblingsbryteren til AV-posisjonen.

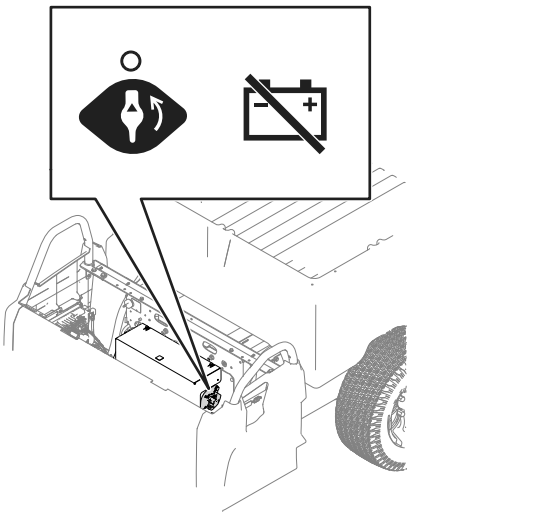

g435639

Figur 1

7. Ha på deg vernetøy og bruk verktøy som er isolert. Koble fra batteriet før du reparerer maskinen. Koble kabelen fra den negative polen først, og deretter den andre kabelen fra den positive polen.
8. Tøm lasteplanet.

⚠ ADVARSEL

Hev lasteplanet før utføring av vedlikehold. Et hevet lasteplan kan falle ned og skade personer som befinner seg under det.

- **Bruk alltid en støttestang for å holde lasteplanet oppe før du jobber under det.**
- **Fjern lasten fra lasteplanet før du jobber under den.**

9. Hev lasteplanet, og sikre det med støttestangen. Se maskinens *brukerhåndbok*.

2

Fjerne batterirompanelene

Ingen deler er nødvendige

Prosedyre

1. Fjern de to skruene (⅜ tomme) for å feste topppanelet til batterirommet.

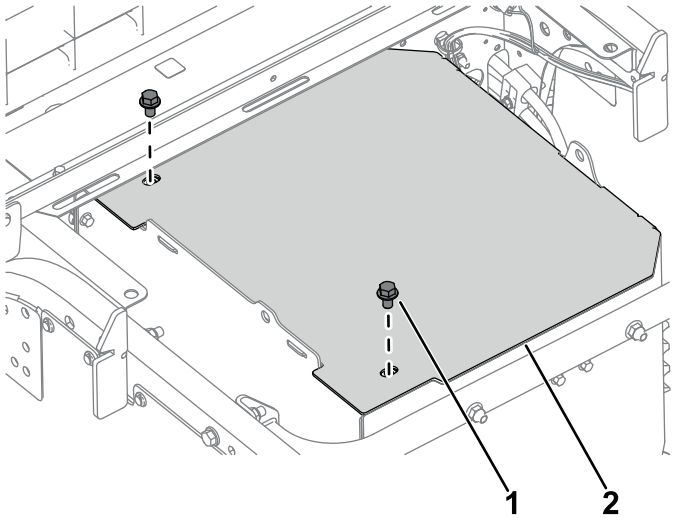

g435852

Figur 2

1. Skrue (⅜ tomme)
2. Øvre panel

2. Fjern de seks boltene (¼ tomme) og seks mutrene (¼ tomme) for å feste det venstre sidepanelet til batterirommet.

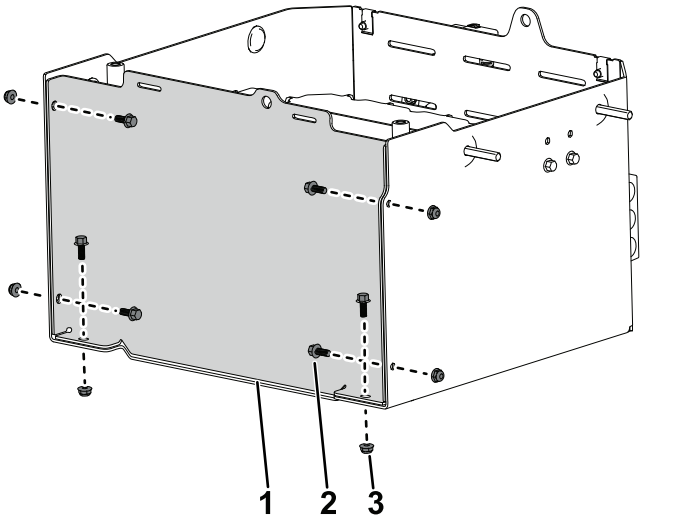

Figur 3

1. Venstre sidepanel
2. Bolt (¼ tomme)
3. Mutter (¼ tomme)

3. Fjern og kast de to boltene (¼ tomme) og to muttere (¼ tomme) som fester braketten til sidepanelet. Kast braketten.

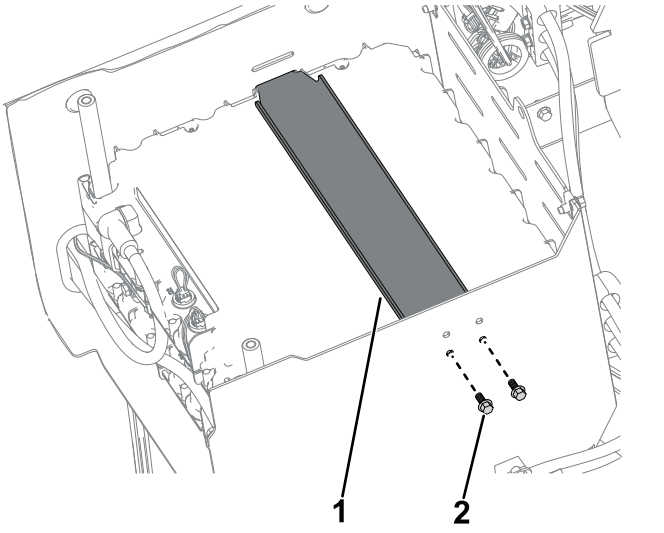

Figur 4

1. Holdebrakett
2. Bolt (¼ tomme)

3

Fjerne samleskinner og ledningssats

Ingen deler er nødvendige

Prosedyre

1. Fjern skruen (¼ tomme) som fester den negative batterikabelen og samleskinnen til den øverste batteripolen. Gjenta på den positive batterikabelen.

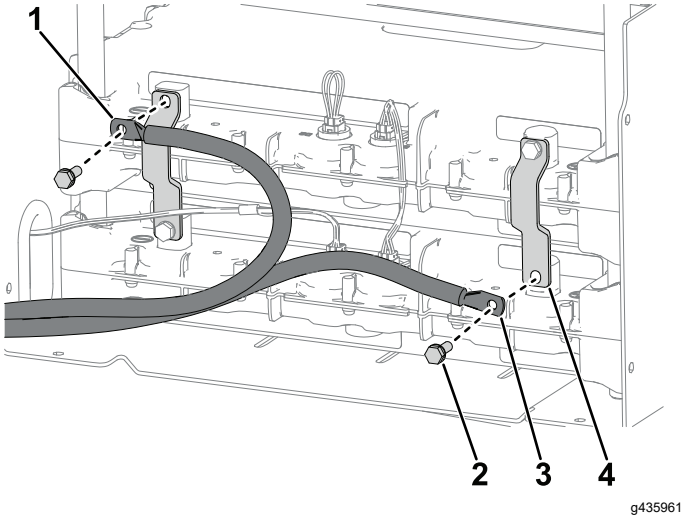

Figur 5

1. Negative batterikabel
2. Skrue (¼)
3. Positiv batterikabel
4. Samleskinne

2. Fjern de to skruene (¼ tommer) og to samleskinnene fra batteriene.

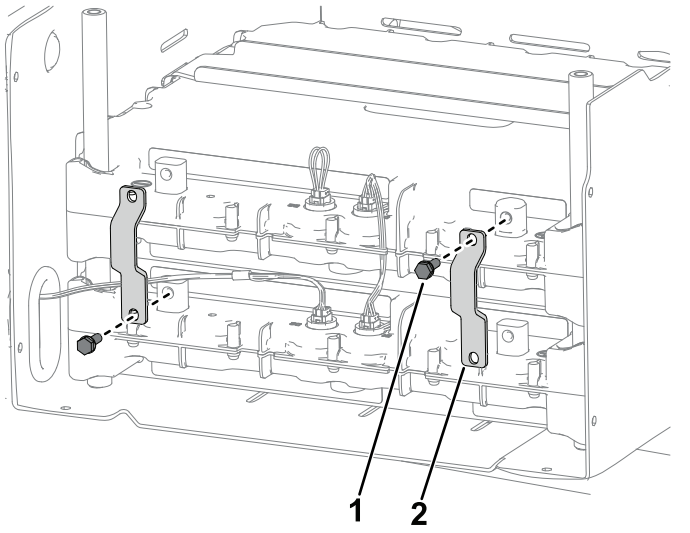

Figur 6

1. Skrue (¼ tomme)
2. Samleskinne

3. Fjern ledningsatsen fra toppbatteriet.

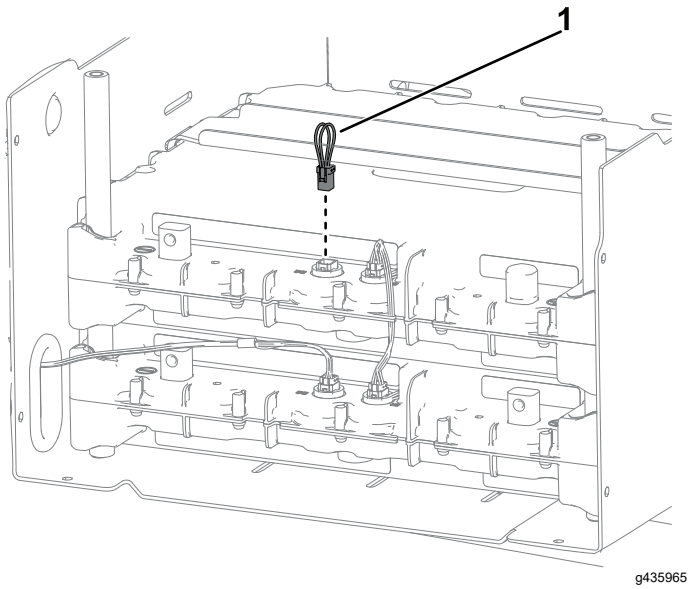

Figur 7

1. Ledningssatsen

4

Installere strømutvidelses-settet

Deler som er nødvendige for dette trinnet:

1	Ledningssatsen
2	Samleskinne
2	Skrue (¼ tomme)

Prosedyre

1. Plasser det nye batteriet oppå det eksisterende batteriet.
2. Bruk den nye ledningsatsen, koble batteri 2 til batteri 3. Monter ledningssatsen som ble fjernet tidligere.

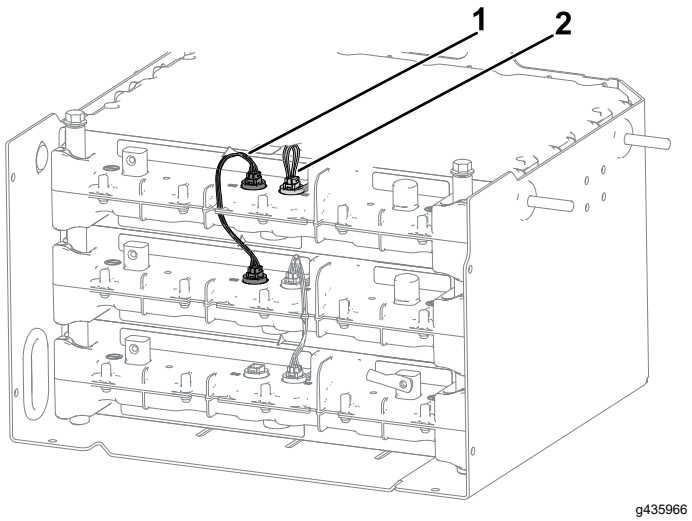

Figur 8

1. Ledningsats (ny)
2. Ledningsats (oppbevarte)

3. Monter den nye skruen (¼ tomme) og samleskinnen til batteripolen øverst til høyre.

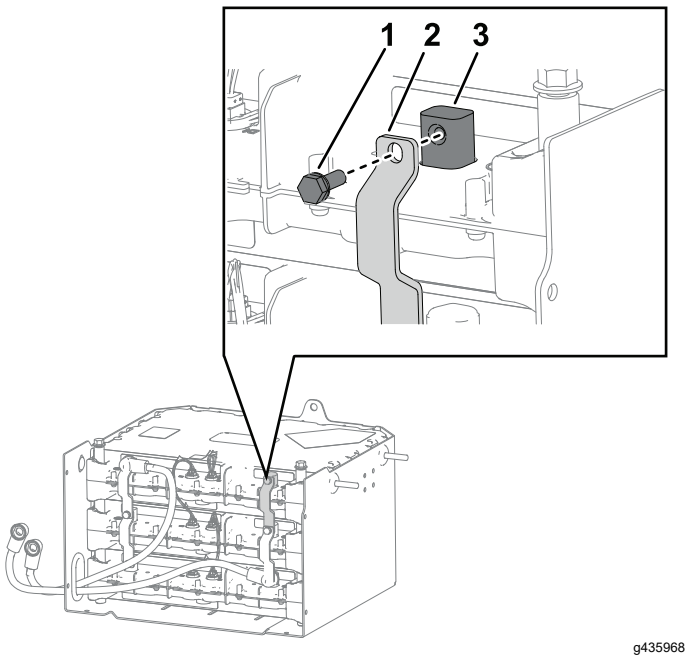

Figur 9

1. Skrue (¼ tomme)
2. Samleskinne
3. Batteripol

4. Monter skruen (¼ tomme) som fester den positive batterikabelen og samleskinnen til batteripolen nederst til høyre.

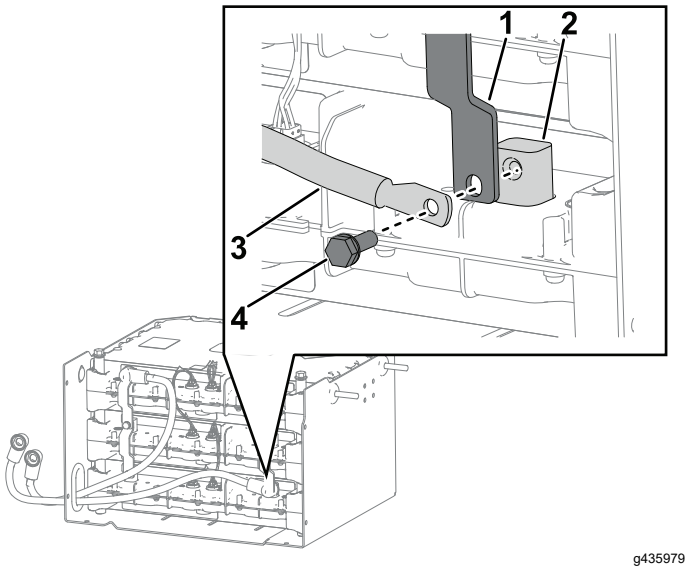

Figur 10

1. Samleskinne
2. Batteripol
3. Positiv batterikabel
4. Skrue (¼ tomme)

5. Monter skruen (¼ tomme) som fester de nye og oppbevarte samleskinnene til den midtre batteripolen.

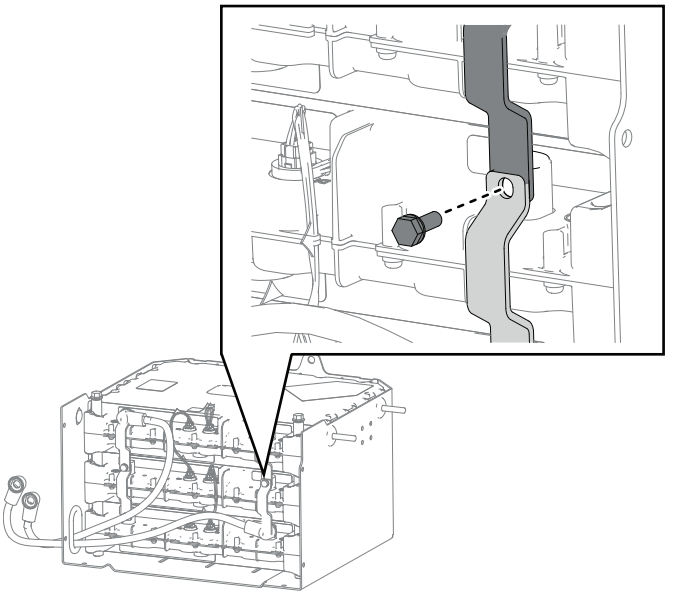

Figur 11

6. Bekreft at samleskinnen sitter godt på plass og stram skruene (¼ tomme) montert i trinn 3 til og med 5, til 10,7 N m.
7. Monter skruen (¼ tomme) og samleskinnen til batteripolen nederst til venstre.

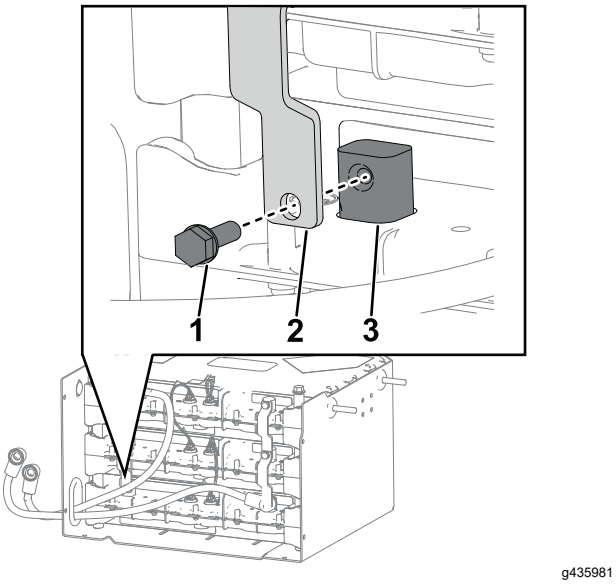

Figur 12

1. Skrue (¼ tomme)
2. Samleskinne
3. Batteripol

8. Monter den nye skruen (¼ tomme) som fester den negative batterikabelen og den nye samleskinnen til den øverste batteripolen.

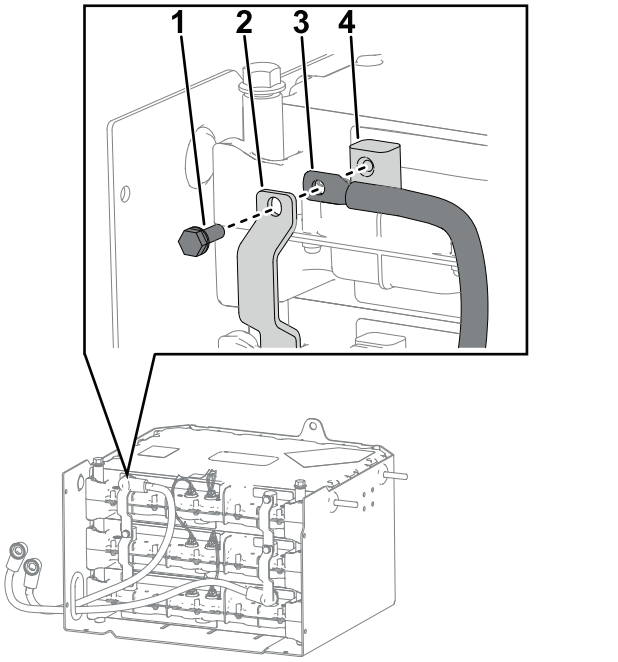

g435983

Figur 13

1. Skrue (¼ tomme)
2. Samleskinne
3. Negativ batterikabel
4. Batteripol

9. Monter skruene som fester de nye og oppbevarte samleskinnene, løst på den midtre batteripolen.

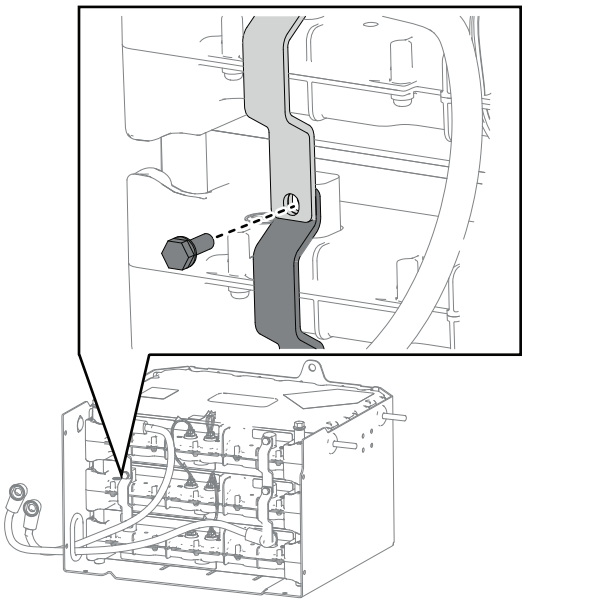

g435984

Figur 14

10. Bekreft at de nye samleskinnene sitter godt på plass, og stram skruene (¼ tomme) montert i trinn 7 til og med 9, til 10,7 N m.

5

Montere batteriromspane-lene

Ingen deler er nødvendige

Prosedyre

1. Monter det venstre panelet til batterirommet og fest med de seks boltene (¼ tomme) og seks mutrene (¼ tomme).

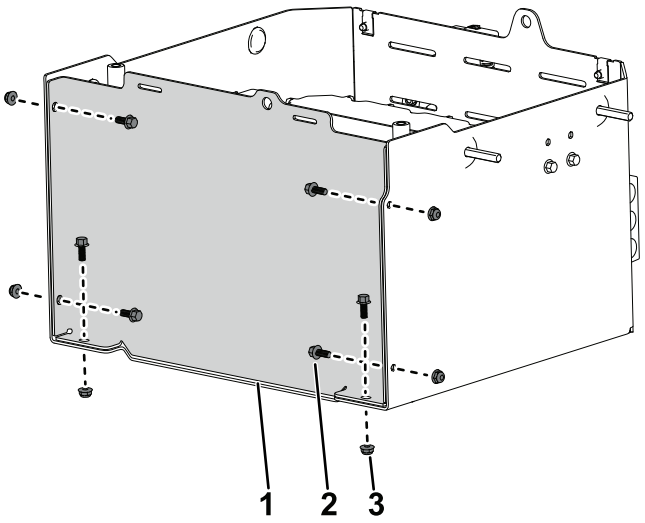

g435936

Figur 15

1. Venstre sidepanel
2. Bolt (¼ tomme)
3. Mutter (¼ tomme)

2. Monter topppanelet til batterirommet og fest med de to skruene (⅜ tommer).

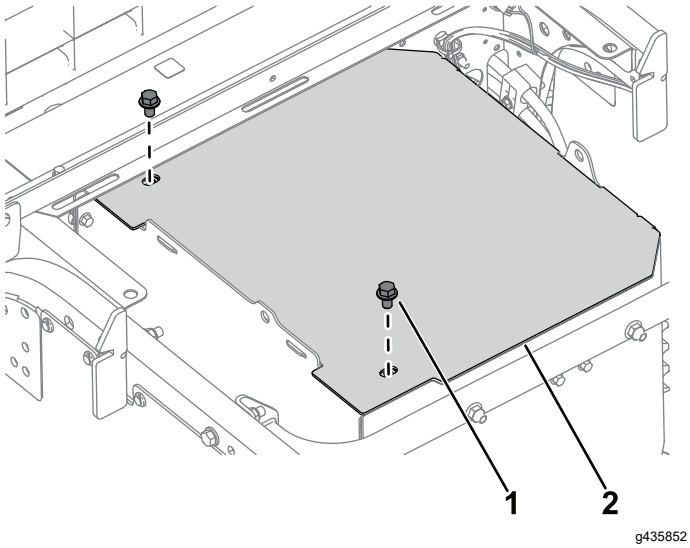

Figur 16

1. Skrue (⅜ tomme)
2. Øvre panel

⚠ ADVARSEL

Lasteplanet kan være tungt. Hender eller andre kroppsdeler kan bli knust.

Hold hender og andre kroppsdeler unna når lasteplanet senkes.

3. Senk lasteplanet. Se maskinens *brukerhåndbok*.
4. Koble først den positive batterikabelen til batteriet, og deretter den negative batterikabelen.
5. Flytt batterifrakoblingsbryteren til PÅ-stillingen.

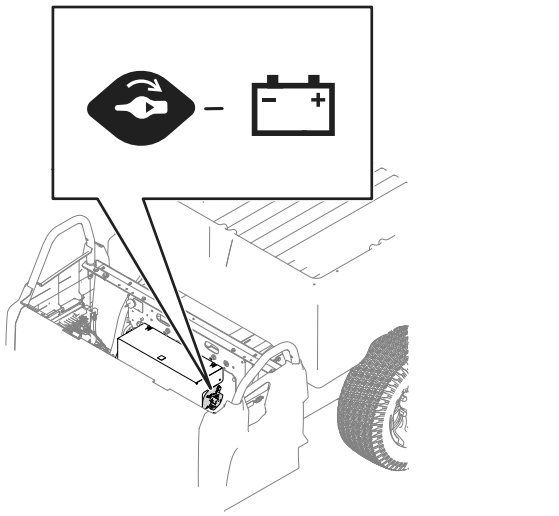

Figur 17

6. Senk eller monter seteenheten. Se maskinens *brukerhåndbok*.

6

Koble til batteriet

Ingen deler er nødvendige

1. Vri batterifrakoblingsbryteren tilPÅ-stilling, og senk benksetet. Se maskinens *brukerhåndbok*.
2. Vri nøkkelbryteren til PÅ. Ingen feil skal vises på displayet.

   Merk: Hvis «Fault U1311» vises, samsvarer ikke programvareversjonen for batteriet med maskinens programvareversjon. Ta kontakt med en autorisert Toro-forhandler for å få maskinen programmert for det nymonterte batteriet.

   Hvis feil U1151 vises, er batteriet som akkurat ble installert, utenfor rekkevidden til de opprinnelige to pakkene som finnes på maskinen. Maskinen må lades for at dem skal ha samme rekkevidde.

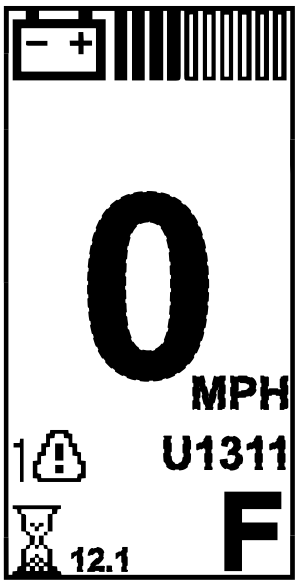

Figur 18

3. Lad maskinen.

   Merk: Maskinen må lades etter at batteriet er montert.



Count on it.