Form No. 3467-895 Rev A

Kit de expansão de energia

Veículo utilitário a lítio Workman® GTX

Modelo nº 147-8220

Instruções de instalação

Segurança

Consulte o *Manual do utilizador* da máquina para ler as informações de segurança da bateria específicas da sua máquina.

Instalação

Peças soltas

Utilize a tabela abaixo para verificar se todas as peças foram enviadas.

Procedimento	Descrição	Quanti-dade	Utilização
1	Nenhuma peça necessária	–	Preparação da máquina.
2	Nenhuma peça necessária	–	Remoção dos painéis do compartimento da bateria
3	Nenhuma peça necessária	–	Remoção do barramento e da cablagem
4	Cablagem Barramento Parafuso(6,4 mm)	1 2 2	Instalação do kit de expansão de energia.
5	Nenhuma peça necessária	–	Instalação dos painéis do compartimento da bateria
6	Nenhuma peça necessária	–	Ligaçãp da bateria.

© 2024—The Toro® Company
8111 Lyndale Avenue South
Bloomington, MN 55420

Registe o seu produto em www.Toro.com.

Tradução do original (PT)
Impresso nos EUA
Todos os direitos reservados

3467-895

1

Preparação da máquina

Nenhuma peça necessária

Procedimento

1. Estacione a máquina numa superfície nivelada.
2. Engate o travão de estacionamento.
3. Desligue a máquina e retire a chave.
4. Espere que todas as peças em movimento parem.
5. Vire para cima ou remova o conjunto do banco; consulte o *Manual do utilizador* da máquina.
6. Mova o interruptor de desconexão da bateria para a posição OFF (desligar).

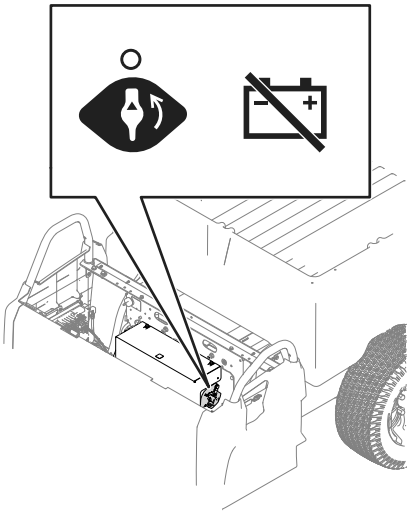

g435639

Figura 1

7. Utilize roupas adequadas e ferramentas com isolamento. Desligue a bateria antes de reparar a máquina. Desligue o terminal negativo em primeiro lugar e o terminal positivo no final.
8. Esvazie a plataforma de carga.

⚠ AVISO

Eleve a plataforma de carga antes de efetuar a manutenção. Há o risco de a plataforma de carga cair e causar ferimentos a quem se encontre debaixo dela.

- **Antes de se meter sob a plataforma de carga, acione a barra de apoio para a fixar.**
- **Antes de se posicionar sob a plataforma de carga, descarregue o material que lá se encontre.**

9. Levante a plataforma de carga e fixe-a com a barra de apoio; consulte o *Manual do utilizador*.

2

Remoção dos painéis do compartimento da bateria

Nenhuma peça necessária

Procedimento

1. Remova os dois parafusos (⅜ pol.) que fixam o painel superior ao compartimento da bateria.

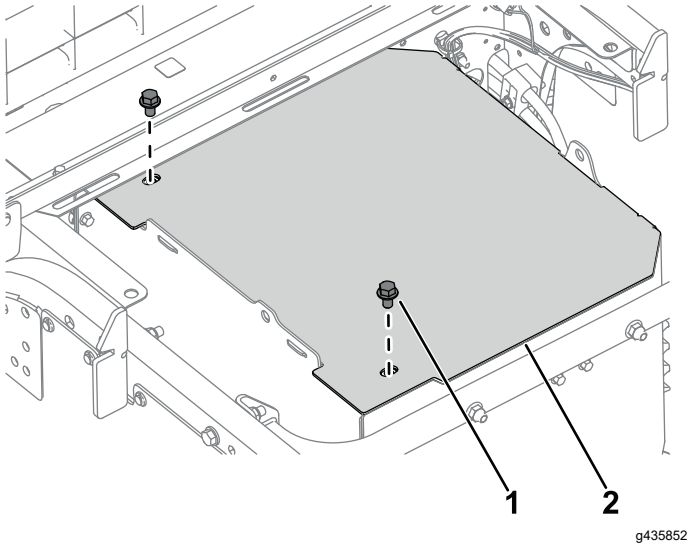

g435852

Figura 2

1. Parafuso (3/8 pol.)
2. Painel superior

2. Remova os seis parafusos (¼ pol.) e seis porcas (¼ pol.) que fixam o painel do lado esquerdo ao compartimento da bateria.

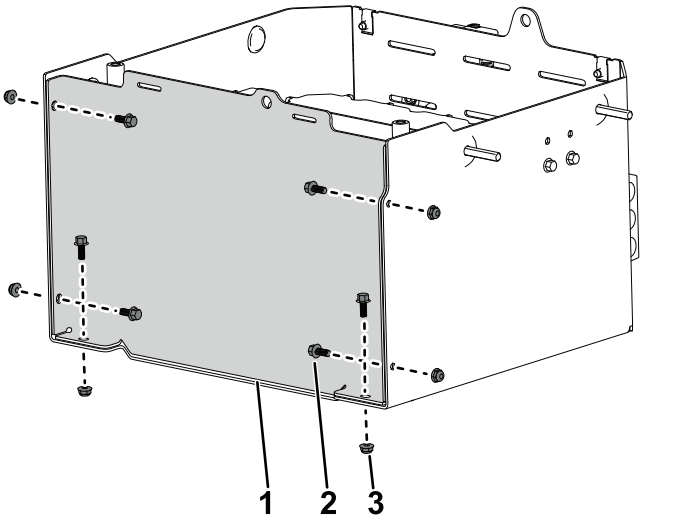

Figura 3

1. Painel do lado esquerdo
2. Parafuso (¼ pol.)
3. Porca (¼ pol.)

3. Remova e descarte os dois parafusos (¼ pol.) e as duas porcas (¼ pol.) que fixam o suporte de fixação ao painel lateral. Deite fora o suporte.

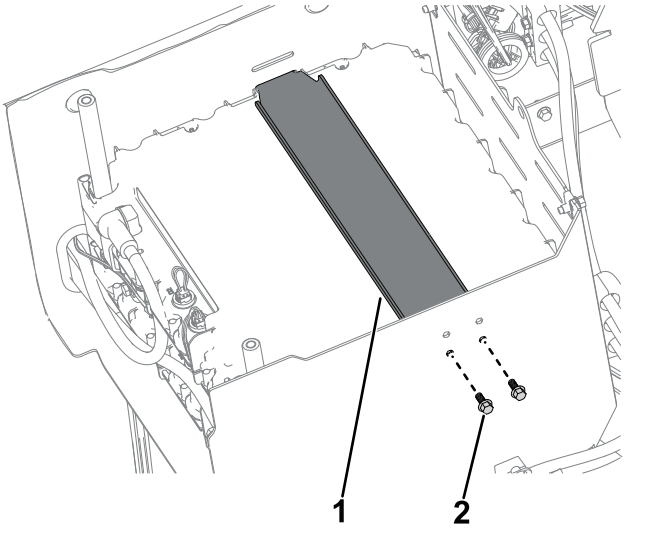

Figura 4

1. Suporte de fixação
2. Parafuso (¼ pol.)

3

Remoção do barramento e da cablagem

Nenhuma peça necessária

Procedimento

1. Remova o parafuso (¼ pol.) que fixa o cabo negativo da bateria e o barramento ao borne superior da bateria. Repita este passo no cabo positivo da bateria.

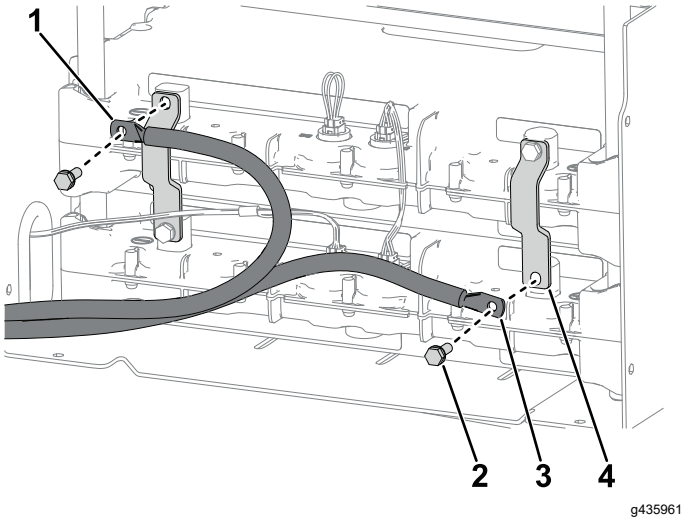

Figura 5

1. Cabo negativo da bateria
2. Parafuso (¼ pol.)
3. Cabo positivo da bateria
4. Barramento

2. Remova os dois parafusos (¼ pol.) e os dois barramentos das baterias.

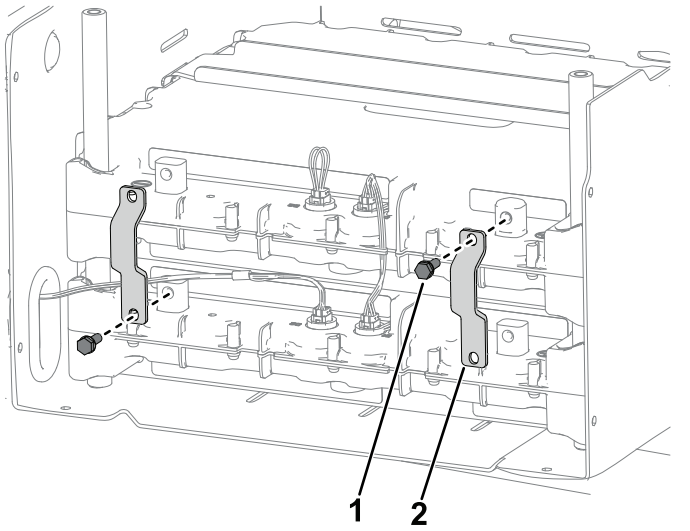

Figura 6

1. Parafuso (¼ pol.)
2. Barramento

3. Remova a cablagem da parte superior da bateria.

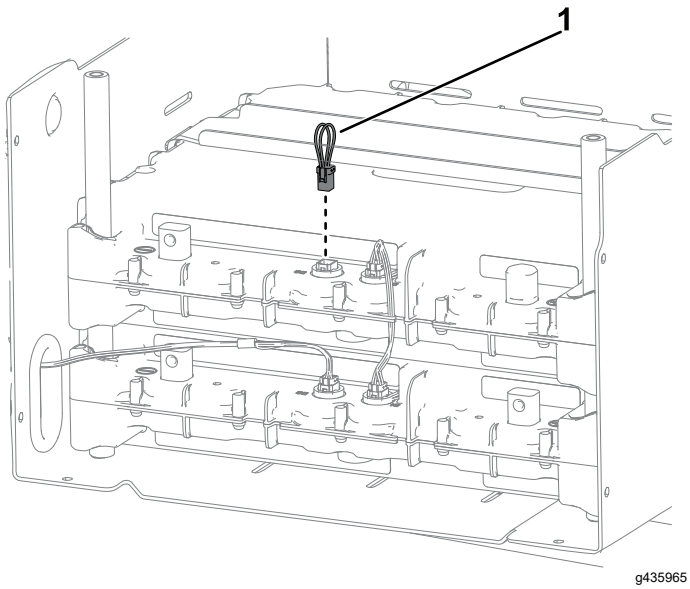

Figura 7

1. Cablagem

4

Instalação do kit de expansão de energia

Peças necessárias para este passo:

1	Cablagem
2	Barramento
2	Parafuso(6,4 mm)

Procedimento

1. Coloque a nova bateria em cima da bateria existente.
2. Utilizando a nova cablagem, ligue a bateria 2 à bateria 3. Instale a cablagem removida anteriormente.

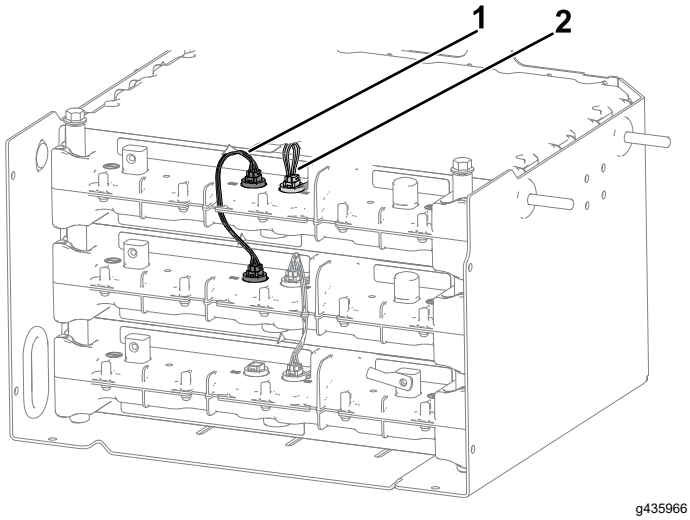

Figura 8

1. Cablagem (nova)
2. Cablagem (conservada)

3. Instale, sem apertar totalmente, o novo parafuso (¼ pol.) e o barramento no borne superior direito da bateria.

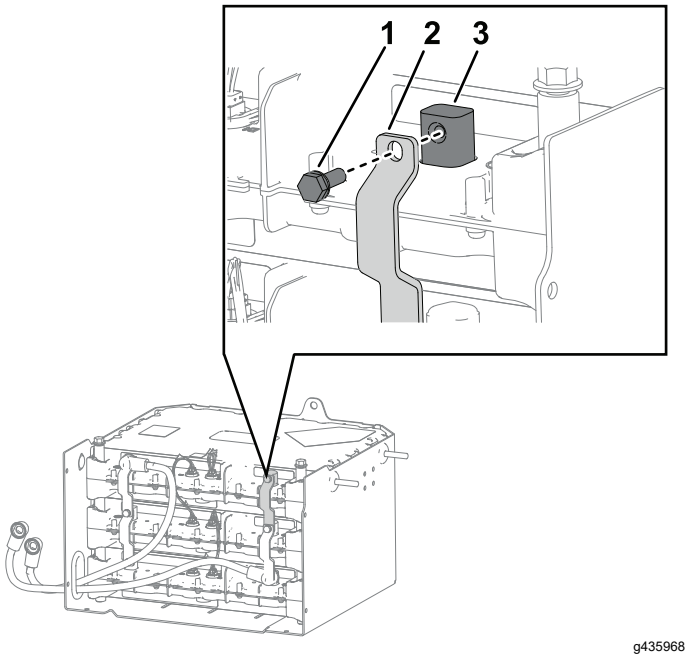

Figura 9

1. Parafuso (¼ pol.)
2. Barramento
3. Borne da bateria

4. Instale, sem apertar totalmente, o parafuso (¼ pol.) que fixa o cabo positivo da bateria e o barramento no borne inferior direito da bateria.

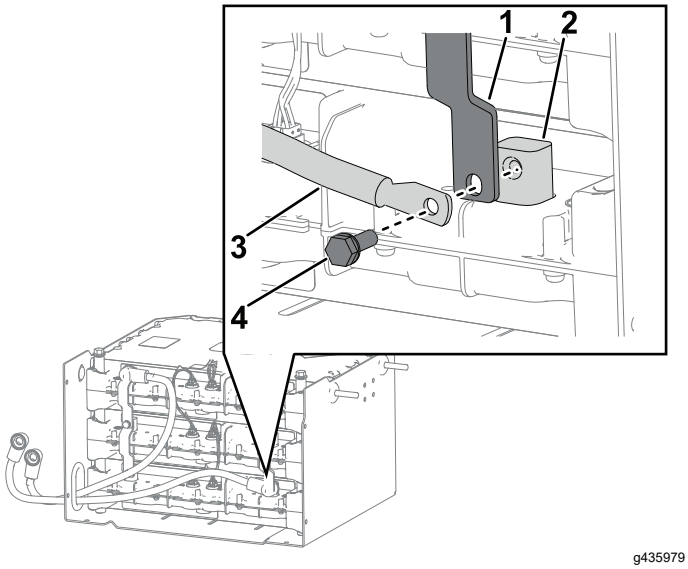

Figura 10

1. Barramento
2. Borne da bateria
3. Cabo positivo da bateria
4. Parafuso (¼ pol.)

5. Instale, sem apertar totalmente, o parafuso (¼ pol.) que fixa os barramentos novos e conservados no borne central da bateria.

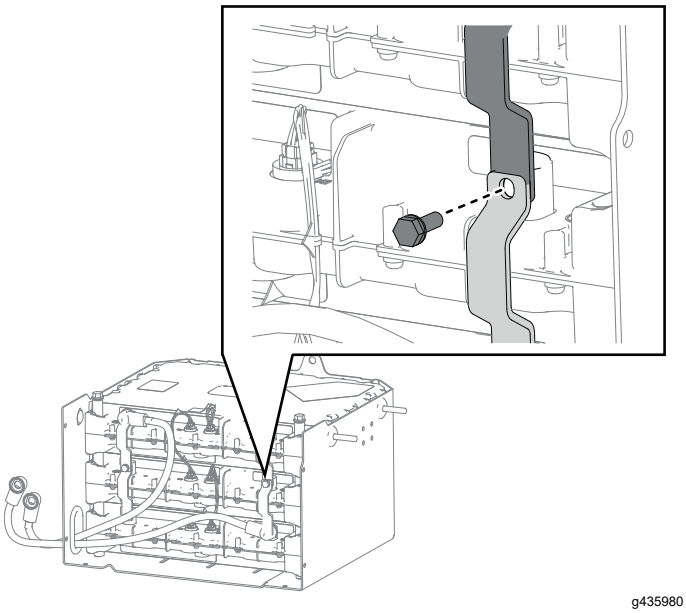

Figura 11

6. Certifique-se de que os barramentos assentam adequadamente e aperte os parafusos (¼ pol.) instalados em passos 3até5 10,7 N·m.
7. Instale, sem apertar totalmente, o parafuso (¼ pol.) e o barramento no borne inferior esquerdo da bateria.

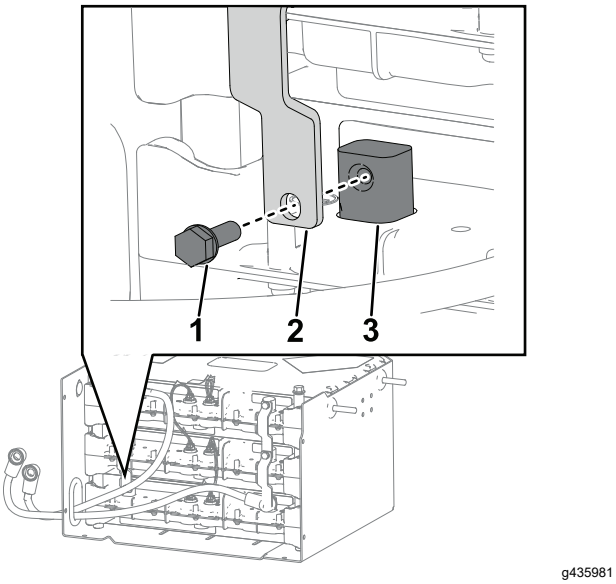

Figura 12

1. Parafuso (¼ pol.)
2. Barramento
3. Borne da bateria

8. Instale, sem apertar totalmente, o novo parafuso (¼ pol.) que fixa o cabo negativo da bateria e o barramento novo no borne superior da bateria.

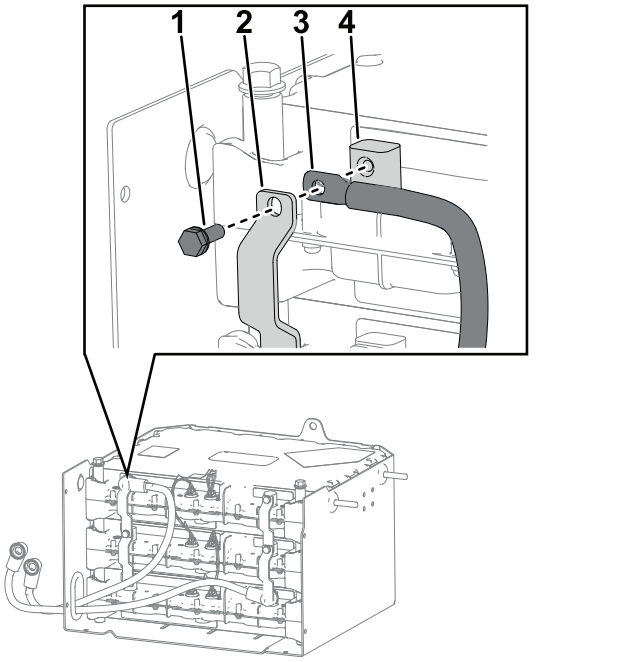

Figura 13

1. Parafuso (¼ pol.)
2. Barramento
3. Cabo negativo da bateria
4. Borne da bateria

9. Instale, sem apertar totalmente, os parafusos que fixam os barramentos novo e conservado no borne central da bateria.

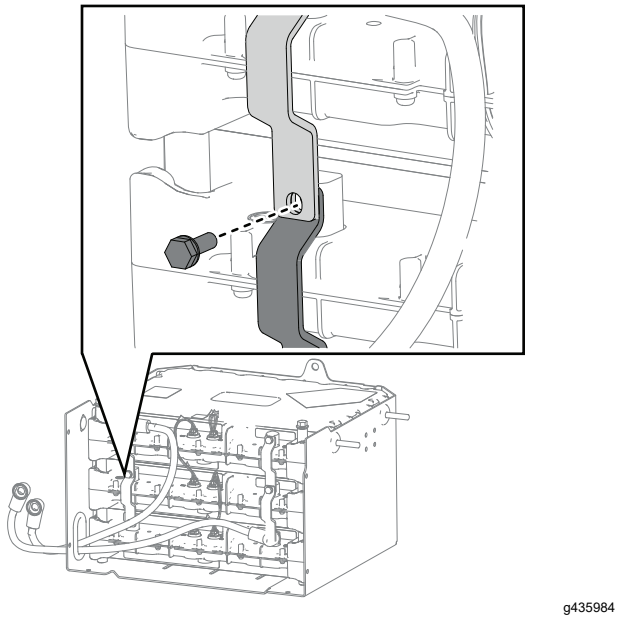

Figura 14

10. Certifique-se de que os barramentos assentam adequadamente e aperte os parafusos (¼ pol.) instalados em passos 7até9 10,7 N·m.

5

Instalação dos painéis do compartimento da bateria

Nenhuma peça necessária

Procedimento

1. Instale o painel do lado esquerdo no compartimento da bateria e fixe-o com seis parafusos (¼ pol.) e seis porcas (¼ pol.).

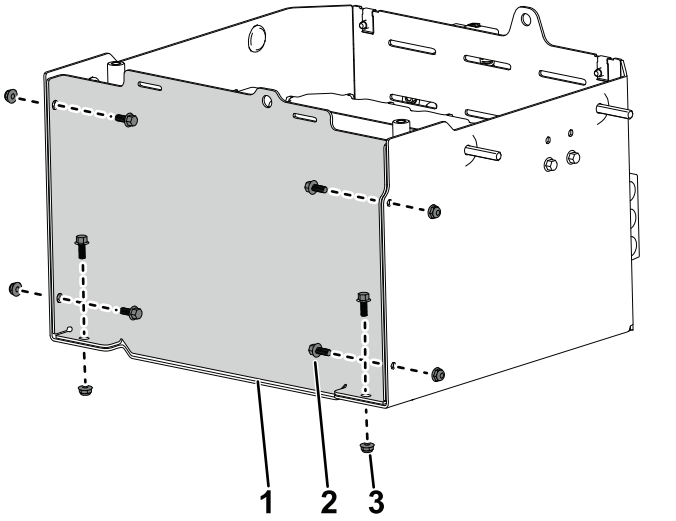

Figura 15

1. Painel do lado esquerdo
2. Parafuso (¼ pol.)
3. Porca (¼ pol.)

2. Instale o painel superior no compartimento da bateria e fixe-o com os dois parafusos (⅜ pol.).

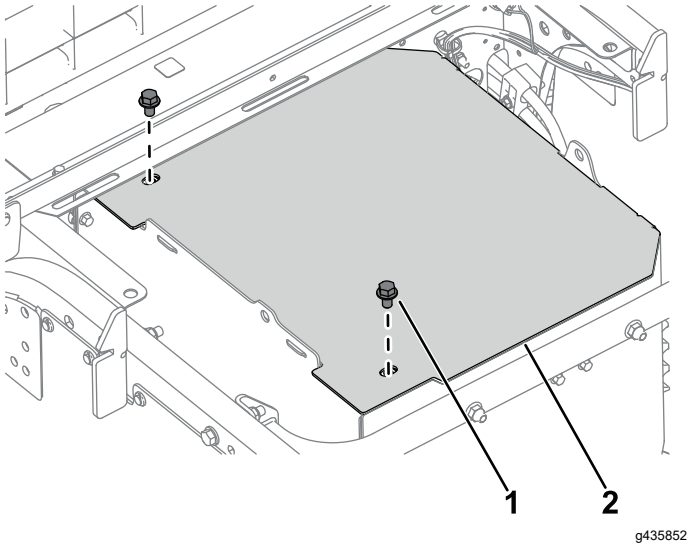

Figura 16

1. Parafuso (3/8 pol.)
2. Painel superior

⚠ AVISO

A plataforma pode ser pesada. Há o risco de esmagamento das mãos ou outras partes do corpo.

Proteja as mãos e o corpo quando fizer descer a plataforma.

3. Baixe a plataforma de carga; consulte o *Manual do utilizador* da máquina.
4. Ligue o cabo positivo da bateria e depois cabo negativo da bateria à bateria.
5. Mova o interruptor de desconexão de bateria para a posição On (ligar).

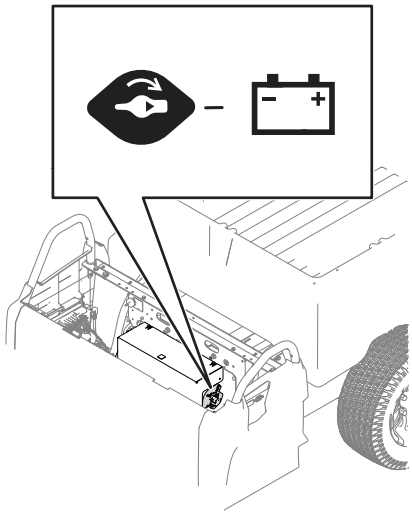

Figura 17

6. Baixe ou instale o conjunto do banco; consulte o *Manual do utilizador* da máquina.

6

Ligação da bateria

Nenhuma peça necessária

1. Coloque o interruptor de desconexão da bateria na posição On (ligar); consulte o *Manual do utilizador* da máquina.
2. Rode a chave do interruptor para a posição On; não deve exibir nenhuma avaria no ecrã.

   Nota: Se for exibido o código de avaria U1311, a versão do software da bateria não corresponde à versão do software da máquina. Entre em contacto com um distribuidor Toro autorizado para solicitar a programação da sua máquina de acordo com a nova bateria instalada.

   Se for exibido o código de avaria U1151, a bateria que foi instalada está fora do intervalo dos dois conjuntos de baterias originais da máquina. A máquina tem de estar carregada para que as baterias fiquem no mesmo intervalo.

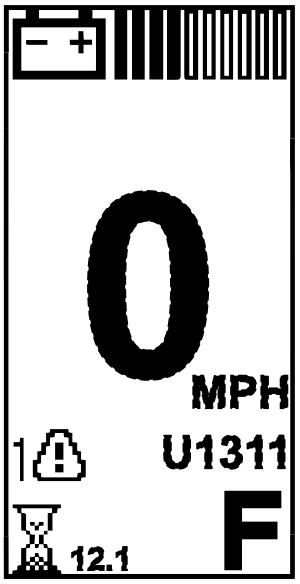

Figura 18

3. Carregue a máquina.

   Nota: A máquina tem de ser carregada após a instalação da bateria.



Count on it.