Form No. 3467-896 Rev A

Kraftexpansionssats

Workman® GTX Lithium-arbetsfordon

Modellnr 147-8220

Monteringsanvisningar

Säkerhet

Se maskinens *bruksanvisning* för maskinspecifik information om batterisäkerhet.

Montering

Lösa delar

Använd diagrammet nedan för att kontrollera att alla delar finns med.

Tillvägagångssätt	Beskrivning	Antal	Användning
1	Inga delar krävs	–	Förbereda maskinen.
2	Inga delar krävs	–	Ta bort batterifackspanelerna.
3	Inga delar krävs	–	Ta bort samlingsskenorna och kablaget.
4	Kablage Samlingsskena Skruv (¼ tum)	1 2 2	Montera kraftexpansionssatsen.
5	Inga delar krävs	–	Montera batterifackspanelerna.
6	Inga delar krävs	–	Anslut batteriet.

© 2024—The Toro® Company
8111 Lyndale Avenue South
Bloomington, MN 55420

Registrera din produkt på www.Toro.com.

Översättning av originalet (SV)
Tryckt i USA
Med ensamrätt

3467-896

1

Förbereda maskinen

Inga delar krävs

Tillvägagångssätt

1. Parkera maskinen på en plan yta.
2. Koppla in parkeringsbromsen.
3. Stäng av maskinen och ta ut nyckeln.
4. Vänta tills alla rörliga delar har stannat.
5. Fäll upp eller ta bort sätet. Se maskinens *bruksanvisning*.
6. För bortkopplingsbrytaren för batteriet till det AVSTÄNGDA läget.

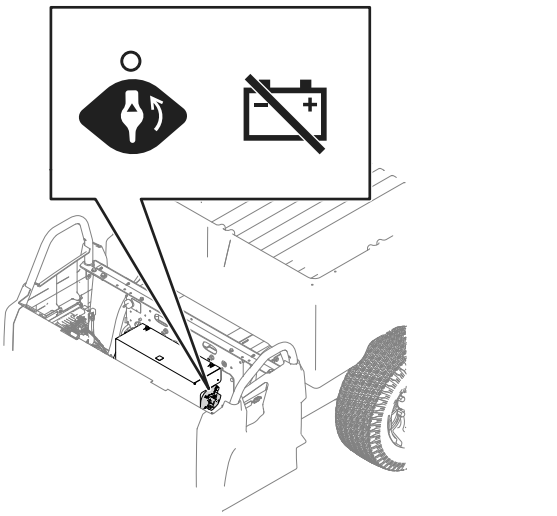

g435639

Figur 1

7. Använd skyddskläder och isolerade verktyg. Koppla bort batteriet innan reparation utförs på maskinen. Lossa minuskabelanslutningen först och pluskabelanslutningen sist.
8. Töm lastflaket.

⚠ VARNING

Höj lastflaket innan du utför underhåll. Ett upphöjt lastflak kan falla ned och skada någon som befinner sig under det.

- **Stötta alltid upp lastflaket med stöttan innan du påbörjar arbetet under det.**
- **Ta bort allt lastmaterial från lastflaket innan du påbörjar arbetet under det.**

9. Höj upp lastflaket och säkra det med stöttan. Se maskinens *bruksanvisning*.

2

Ta bort batterifackspanelerna

Inga delar krävs

Tillvägagångssätt

1. Ta bort de två skruvarna (⅜ tum) som håller fast den övre panelen på batterifacket.

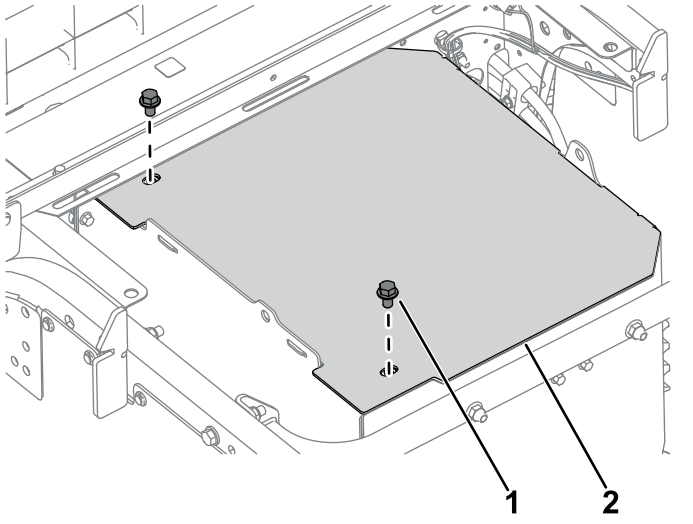

g435852

Figur 2

1. Skruv (⅜ tum)
2. Övre panel

2. Ta bort de sex skruvarna (¼ tum) och de sex muttrarna (¼ tum) som håller fast den vänstra sidopanelen på batterifacket.

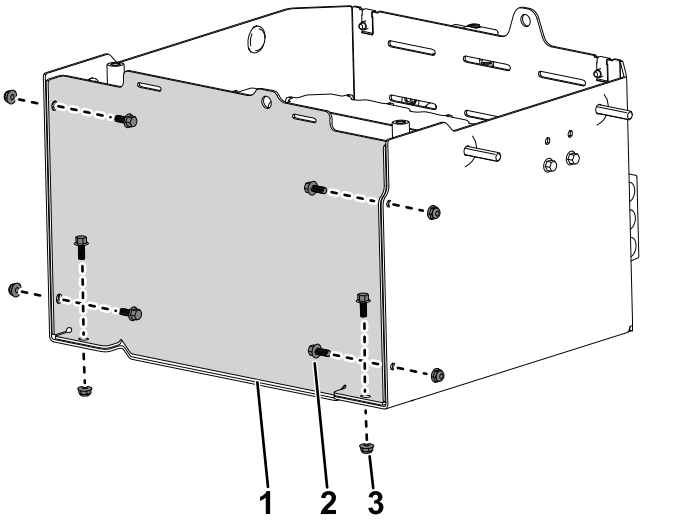

Figur 3

1. Vänster sidopanel
2. Skruv (¼ tum)
3. Mutter (¼ tum)

3. Ta bort och kassera de två skruvarna (¼ tum) och de två muttrarna (¼ tum) som håller fast låsfästet på sidopanelen. Kassera fästet.

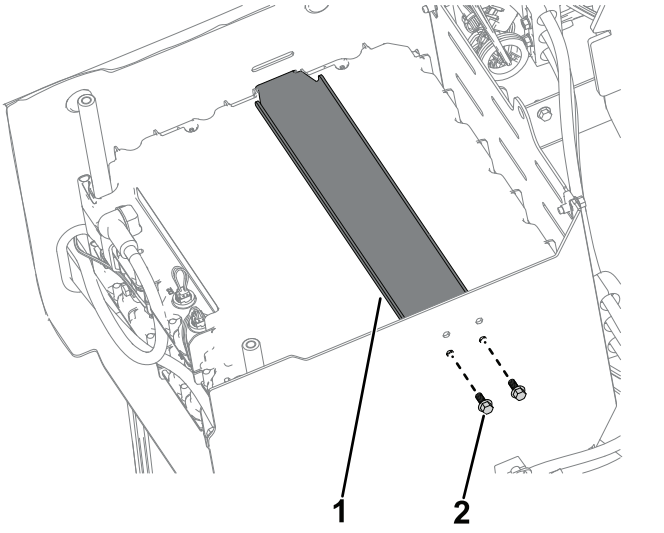

Figur 4

1. Låsfäste
2. Skruv (¼ tum)

3

Ta bort samlingsskenorna och kablaget

Inga delar krävs

Tillvägagångssätt

1. Ta bort skruven (¼ tum) som håller fast batteriets minuskabel och samlingsskenan på den övre batteripolen. Upprepa på batteriets pluskabel.

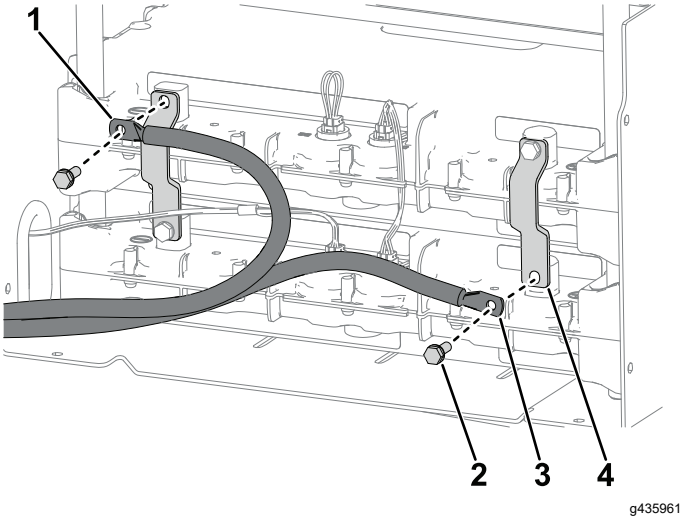

Figur 5

1. Minuskabel
2. Skruv (¼)
3. Batteriets pluskabel
4. Samlingsskena

2. Ta bort de två skruvarna (¼ tum) och de två samlingsskenorna från batterierna.

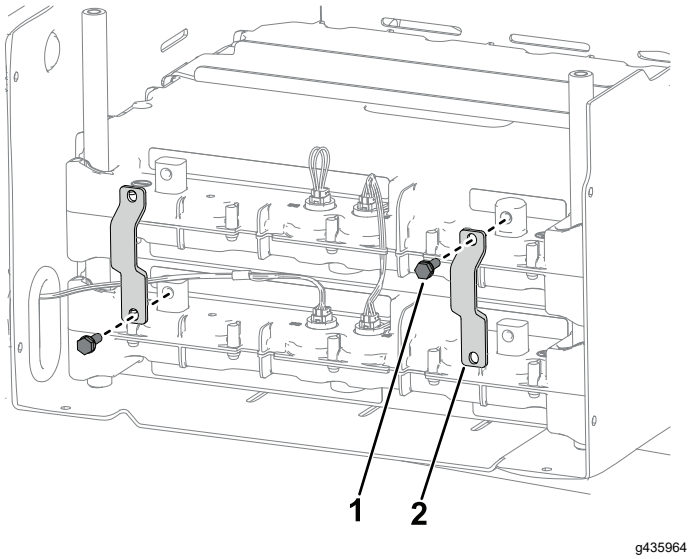

Figur 6

1. Skruv (¼ tum)
2. Samlingsskena

3. Ta bort kablaget från det övre batteriet.

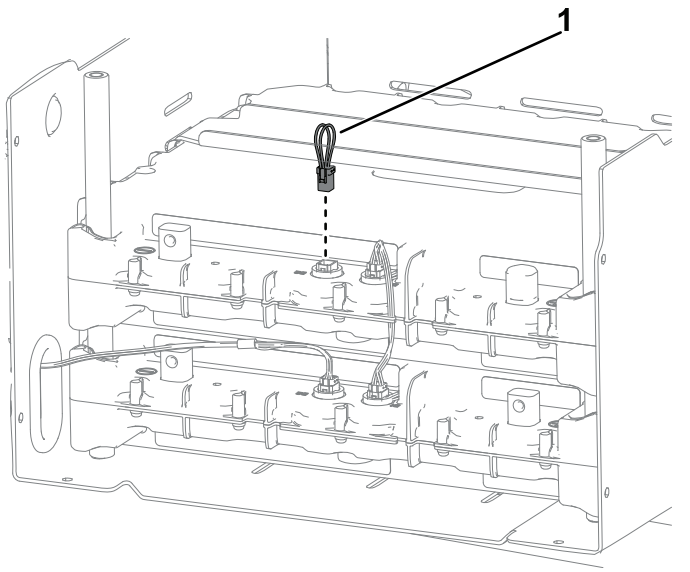

Figur 7

1. Kablage

4

Montera kraftexpansions-satsen

Delar som behövs till detta steg:

1	Kablage
2	Samlingsskena
2	Skruv (¼ tum)

Tillvägagångssätt

1. Placera det nya batteriet ovanpå det befintliga batteriet.
2. Anslut batteri 2 till batteri 3 med det nya kablaget. Montera kablaget som togs bort tidigare.

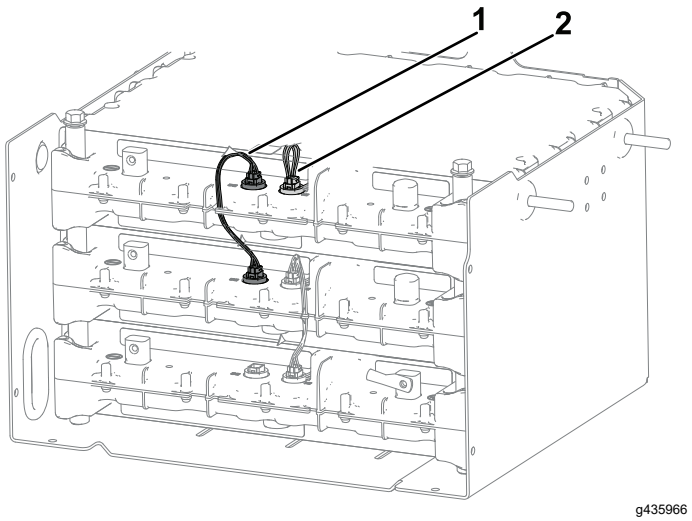

Figur 8

1. Kablage (nytt)
2. Kablage (sparat)

3. Montera den nya skruven (¼ tum) och samlingsskenan löst på den övre högra batteripolen.

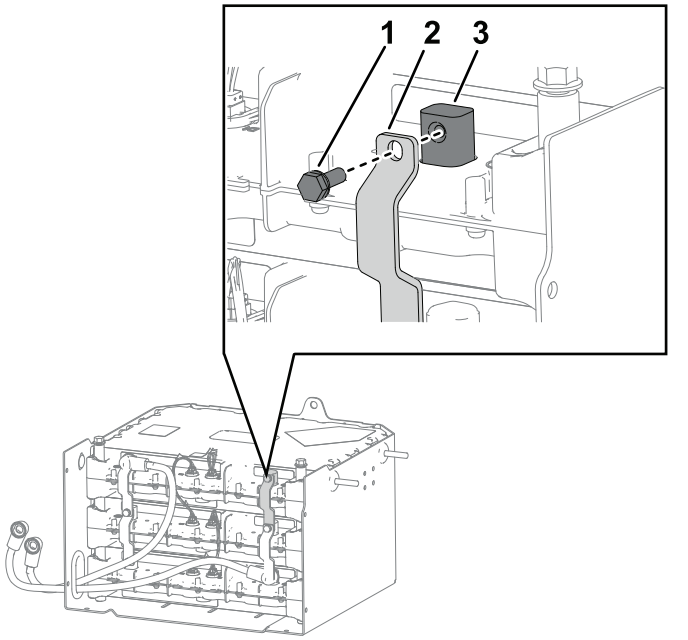

Figur 9

1. Skruv (¼ tum)
2. Samlingsskena
3. Batteripol

4. Montera skruven (¼ tum) som säkrar pluskabeln och samlingsskenan löst på den nedre högra batteripolen.

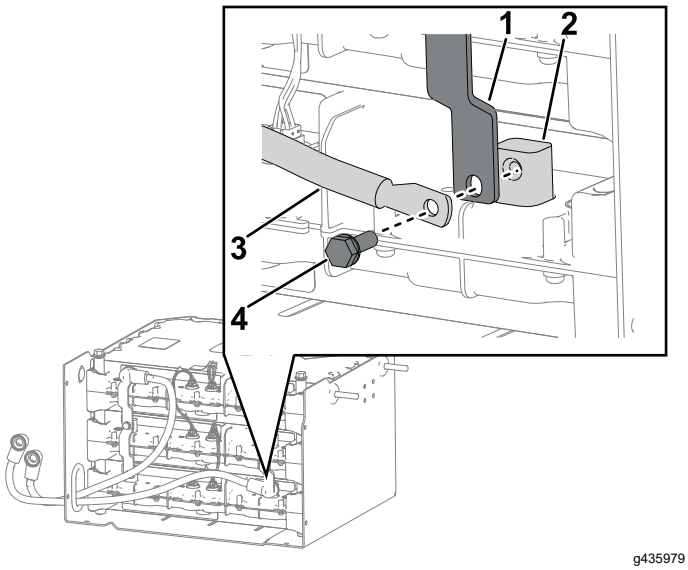

Figur 10

1. Samlingsskena
2. Batteripol
3. Batteriets pluskabel
4. Skruv (¼ tum)

5. Montera skruven (¼ tum) som säkrar de nya och sparade samlingsskenorna löst på den mellersta batteripolen.

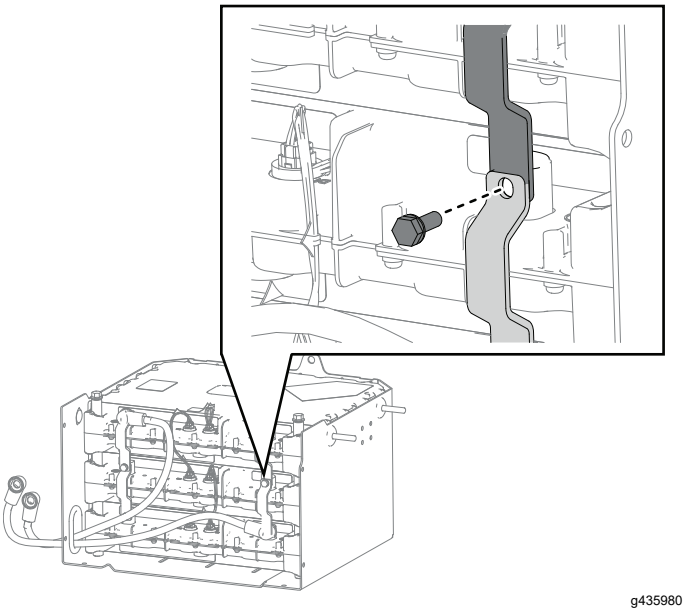

Figur 11

6. Kontrollera att samlingsskenorna sitter fast ordentligt och dra åt skruvarna (¼ tum) som du monterade i steg 3 till 5 till 10,7 Nm·(95 in-lb).
7. Montera skruven (¼ tum) och samlingsskenan löst på den nedre vänstra batteripolen.

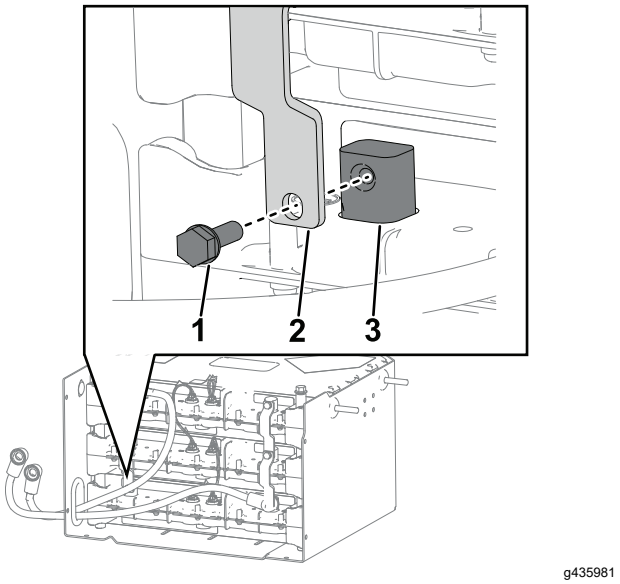

Figur 12

1. Skruv (¼ tum)
2. Samlingsskena
3. Batteripol

8. Montera den nya skruven (¼ tum) som fäster batteriets minuskabel och den nya samlingsskenan löst på den övre batteripolen.

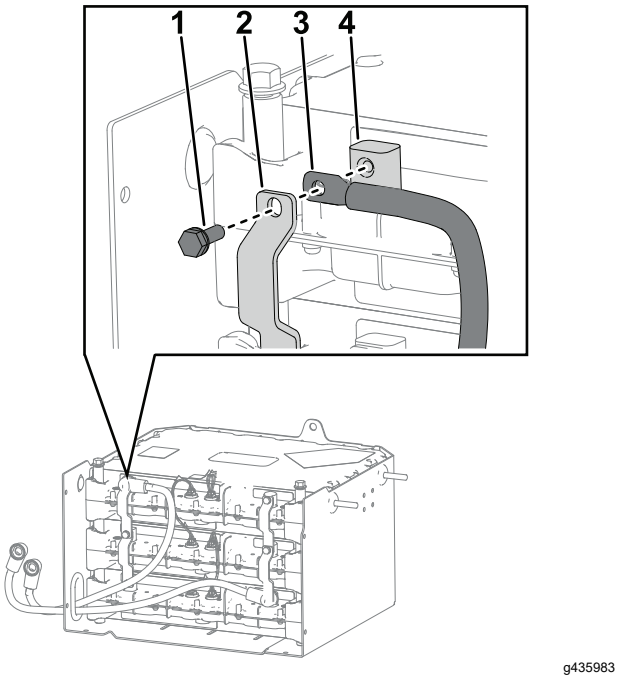

g435983

Figur 13

1. Skruv (¼ tum)
2. Samlingsskena
3. Minuskabel
4. Batteripol

9. Montera skruvarna som fäster de nya och de sparade samlingsskenorna löst på den mellersta batteripolen.

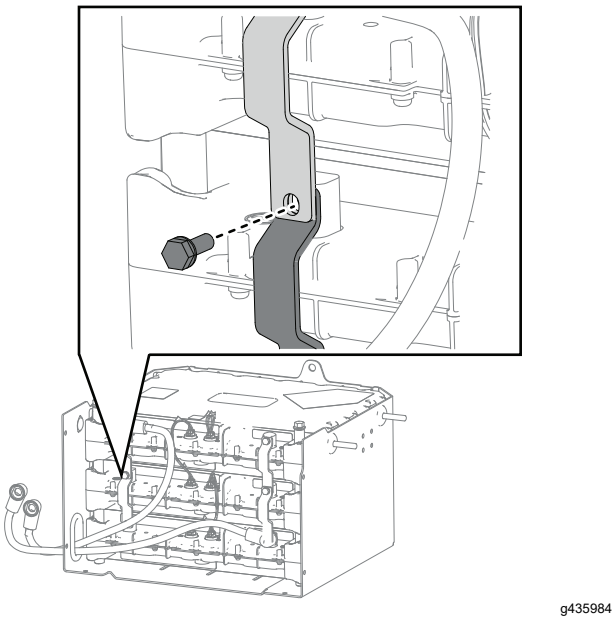

g435984

Figur 14

10. Kontrollera att samlingsskenorna sitter fast ordentligt och dra åt skruvarna (¼ tum) som du monterade i steg 7 till 9 till 10,7 Nm·(95 in-lb).

5

Montera batterifackspane-lerna

Inga delar krävs

Tillvägagångssätt

1. Montera den vänstra sidopanelen på batterifacket och fäst den med de sex skruvarna (¼ tum) och de sex muttrarna (¼ tum).

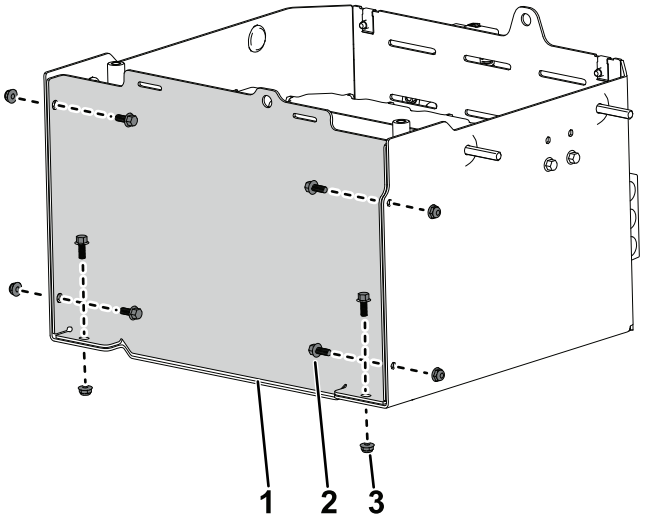

g435936

Figur 15

1. Vänster sidopanel
2. Skruv (¼ tum)
3. Mutter (¼ tum)

2. Montera den övre panelen på batterifacket och fäst den med de två skruvarna (⅜ tum).

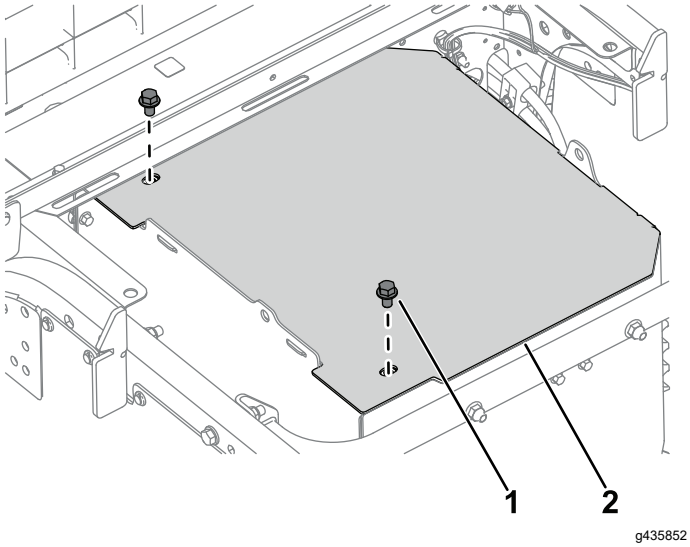

Figur 16

1. Skruv (⅜ tum)
2. Övre panel

⚠ VARNING

Flaket kan vara tungt. Händer eller andra kroppsdelar kan krossas.

Håll undan händer och andra kroppsdelar när du sänker ned flaket.

3. Sänk ned lastflaket. Se maskinens *bruksanvisning*.
4. Anslut först batteriets pluskabel och därefter batteriets minuskabel till batteriet.
5. För bortkopplingsbrytaren för batteriet till det PÅSLAGNA läget.

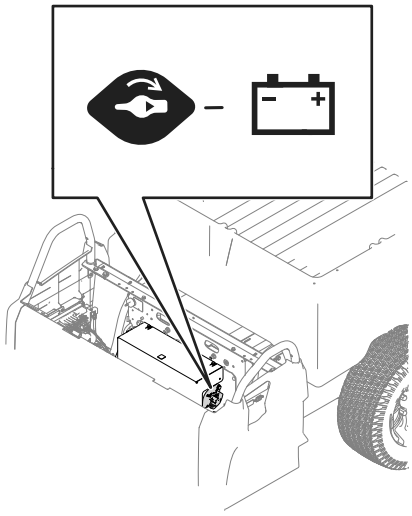

Figur 17

6. Sänk ned eller montera sätet. Se maskinens *bruksanvisning*.

6

Ansluta batteriet

Inga delar krävs

1. Vrid bortkopplingsbrytaren för batteriet till det PÅSLAGNA läget och sänk ned bänksätet. Se *maskinens bruksanvisning*.
2. Vrid tändningslåset till det PÅSLAGNA läget. Displayen ska inte visa några fel.

   Obs: Om fel U1311 visas överensstämmer inte batteriets programvaruversion med maskinens programvaruversion. Kontakta en auktoriserad Toro-återförsäljare för att få din maskin programmerad för det nya batteriet.

   Om fel U1151 visas ligger batteriet som precis monterades utanför intervallet för de ursprungliga två paketen som finns i maskinen. Maskinen måste vara laddad för att de ska vara i samma intervall.

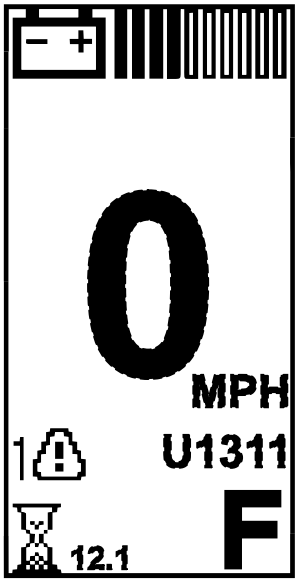

Figur 18

3. Ladda maskinen.

   Obs: Maskinen måste laddas när du har monterat batteriet.



Count on it.