Form No. 3445-359 Rev D

TORO®

Count on it.

Manuel de l'utilisateur

Tondeuse de greens Greensmaster® eFlex® 1021

N° de modèle 04861—N° de série 400000000 et suivants

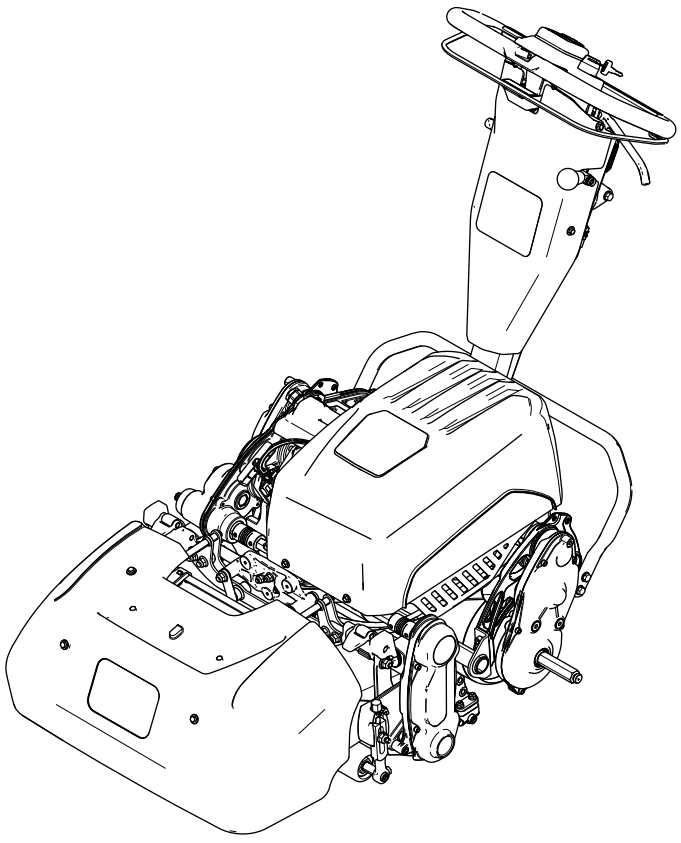

Enregistrez votre produit à www.Toro.com.
Traduction du texte d'origine (FR)

3445-359

Ce produit est conforme à toutes les directives européennes pertinentes. Pour plus de renseignements, reportez-vous à la Déclaration de conformité spécifique du produit fournie séparément.

⚠ ATTENTION

CALIFORNIE
Proposition 65 - Avertissement

Le cordon d'alimentation de cette machine contient du plomb, une substance chimique considérée par l'état de Californie comme susceptible de provoquer des malformations congénitales et autres troubles de la reproduction. Lavez-vous les mains après avoir manipulé la batterie.

Les bornes de la batterie et accessoires connexes contiennent du plomb et des composés de plomb. L'état de Californie considère ces substances chimiques comme susceptibles de provoquer des cancers et des troubles de la reproduction. Lavez-vous les mains après avoir manipulé la batterie.

L'utilisation de ce produit peut entraîner une exposition à des substances chimiques considérées pas l'état de Californie comme capables de provoquer des cancers, des anomalies congénitales ou d'autres troubles de la reproduction.

Introduction

Cette machine est une tondeuse autotractée à cylindre prévue pour les utilisateurs professionnels employés à des applications professionnelles. Elle est principalement conçue pour tondre les pelouses régulièrement entretenues. L'utilisation de ce produit à d'autres fins que celle prévue peut être dangereuse pour vous-même et toute personne à proximité.

Lisez attentivement cette notice pour apprendre à utiliser et entretenir correctement votre produit, et éviter ainsi de l'endommager ou de vous blesser. Vous êtes responsable de l'utilisation sûre et correcte du produit.

Rendez-vous sur www.Toro.com pour tout document de formation à la sécurité et à l'utilisation des produits, pour tout renseignement concernant un produit ou un accessoire, pour obtenir l'adresse des concessionnaires ou pour enregistrer votre produit.

Pour obtenir des prestations de service, des pièces d'origine Toro ou des renseignements complémentaires, munissez-vous des numéros de modèle et de série du produit et contactez un concessionnaire-réparateur agréé ou le service client Toro. La Figure 1 indique l'emplacement des numéros de modèle et de série sur le produit. Inscrivez les numéros dans l'espace réservé à cet effet.

Important: **Avec votre appareil mobile, vous pouvez scanner le code QR (selon l'équipement) sur l'autocollant du numéro de série pour accéder aux renseignements sur la garantie, les pièces et autres informations produit.**

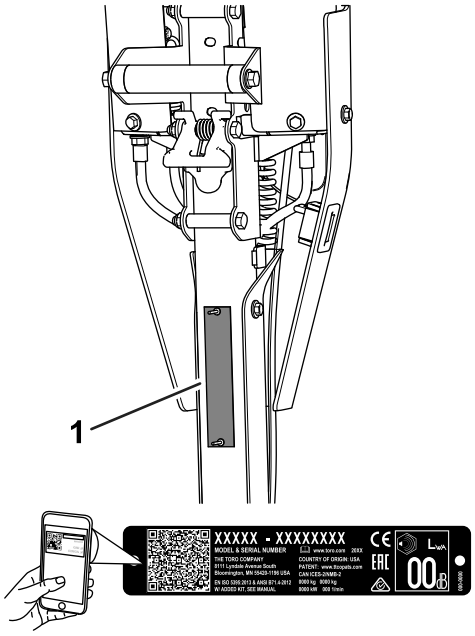

g271512

Figure 1

1. Emplacement des numéros de modèle et de série

N° de modèle _____

N° de série _____

Les mises en garde de ce manuel soulignent des dangers potentiels et sont signalées par le symbole de sécurité (Figure 2), qui indique un danger pouvant entraîner des blessures graves ou mortelles si les précautions recommandées ne sont pas respectées.

© 2024—The Toro® Company

Tous droits réservés



g000502

Figure 2
Symbole de sécurité

Ce manuel utilise deux termes pour faire passer des renseignements essentiels. **Important** pour attirer l'attention sur des informations d'ordre mécanique spécifiques et **Remarque** pour souligner des informations d'ordre général méritant une attention particulière.

Table des matières

Sécurité 4
Consignes de sécurité générales 4
Autocollants de sécurité et d'instruction 4
Mise en service 7
1 Réglage et montage de l'unité de coupe 7
2 Montage des roues de transport 7
3 Montage du bac à herbe 8
4 Montage mural du chargeur de batterie 8
Vue d'ensemble du produit 9
Commandes 10
Caractéristiques techniques 12
Outils et accessoires 12
Avant l'utilisation 13
Contrôles de sécurité avant l'utilisation 13
Procédures d'entretien quotidien 13
Réglage de la vitesse de coupe 13
Réglage de la vitesse du cylindre 13
Réglage de la hauteur du guidon 14
Transport de la machine jusqu'au lieu de travail 14
Dépose des roues de transport 14
Pendant l'utilisation 15
Consignes de sécurité pendant l'utilisation 15
Démarrage de la machine 16
Utilisation de l'écran LCD de l'InfoCenter 16
Conseils d'utilisation 18
Arrêt de la machine 20
Après l'utilisation 20
Consignes de sécurité après l'utilisation 20
Utilisation des commandes après la tonte 21
Transport de la machine 21
Montage des roues de transport 21
Engagement ou désengagement de la transmission 22
Entretien de la batterie lithium-ion 22
Entretien de la batterie 22
Comprendre le chargeur de batterie 23
Entretien 25
Consignes de sécurité pendant l'entretien 25
Programme d'entretien recommandé 25
Liste de contrôle pour l'entretien journalier 26
Procédures avant l'entretien 27
Préparation de la machine pour l'entretien 27
Entretien du système électrique 27
Consignes de sécurité relatives au système électrique 27
Entretien de la batterie 27
Comment se débarrasser de la batterie 27
Entretien du chargeur de batterie 27
Remplacement des fusibles 28
Entretien du système d'entraînement 29
Vidange du liquide de transmission 29
Entretien des commandes 29
Réglage du frein de service/stationnement 29
Serrage des fixations d'isolation du guidon 30
Entretien des unités de coupe 31
Consignes de sécurité relative aux lames 31
Montage de l'unité de coupe 31
Dépose de l'unité de coupe 32
Rodage de l'unité de coupe 32
Nettoyage 33
Nettoyage de la machine 33
Remisage 33
Consignes de sécurité pour le remisage 33
Remisage de la machine 33
Conseils de remisage des batteries 33
Rangement du chargeur 34
Dépistage des défauts 35

Sécurité

Cette machine est conçue en conformité avec les normes ANSI B71.4-2017, CEI 60335-1:2012 et CEI 60335-2-29:2016, et satisfait à ces normes lorsque les procédures d'installation ont été respectées.

Consignes de sécurité générales

Ce produit peut sectionner les mains ou les pieds et projeter des objets.

- Vous devez lire et comprendre le contenu de ce *Manuel de l'utilisateur* avant de démarrer la machine.
- Accordez toute votre attention à l'utilisation de la machine. Ne faites rien d'autre qui puisse vous distraire, au risque de causer des dommages corporels ou matériels.
- N'approchez pas les mains ou les pieds des composants mobiles de la machine.
- N'utilisez pas la machine s'il manque des capots ou d'autres dispositifs de protection, ou s'ils sont défectueux.
- N'admettez personne, notamment les enfants, dans le périmètre de travail. N'autorisez jamais les enfants à utiliser la machine.
- Avant de quitter la position d'utilisation, coupez le moteur de la machine, enlevez la clé (selon l'équipement) et attendez l'arrêt complet de tout mouvement. Laissez refroidir la machine avant de la régler, d'en faire l'entretien, de la nettoyer ou de la remiser.

L'usage ou l'entretien incorrect de cette machine peut occasionner des accidents. Pour réduire les risques d'accidents et de blessures, respectez les consignes de sécurité qui suivent. Tenez toujours compte des mises en garde signalées par le symbole de sécurité (⚠) et la mention Prudence, Attention ou Danger. Le non respect de ces instructions peut entraîner des blessures graves ou mortelles.

Autocollants de sécurité et d'instruction

Des autocollants de sécurité et des instructions bien visibles par l'utilisateur sont placés près de tous les endroits potentiellement dangereux. Remplacez tout autocollant endommagé ou manquant.



decal120-9570

120-9570

1. Attention – ne vous approchez pas des pièces mobiles ; laissez toutes les protections et tous les capots en place.



decal133-8061

133-8061

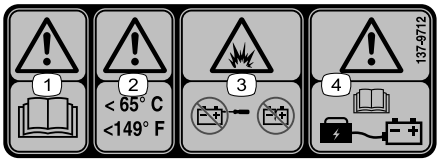

decal137-9712

137-9712

1. Attention – lisez le *Manuel de l'utilisateur*.
2. Attention – conserver à des températures inférieures à 65 °C.
3. Risque d'explosion – n'ouvrez pas la batterie ; n'utilisez pas de batteries endommagées.
4. Attention – lisez le *Manuel de l'utilisateur* pour savoir comment charger la batterie.

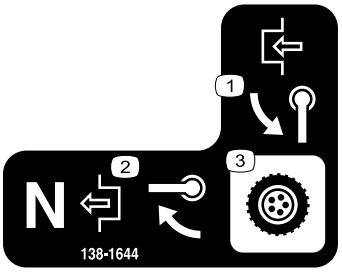

decal138-1644

138-1644

1. Tournez la poignée pour engager.
2. La machine étant au point mort, tournez la poignée pour désengager.
3. Commande de transmission

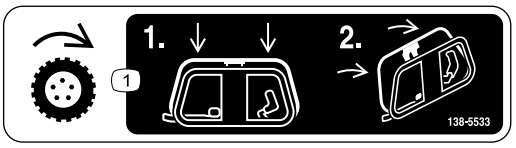

decal138-5533

138-5533

1. Commande de déplacement – abaissez la commande de déplacement puis serrez-la contre le guidon.

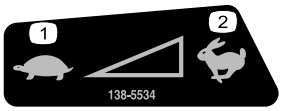

decal138-5534

138-5534

1. Bas régime
2. Haut régime

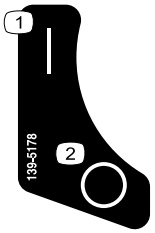

decal139-5178

139-5178

1. Marche
2. Arrêt

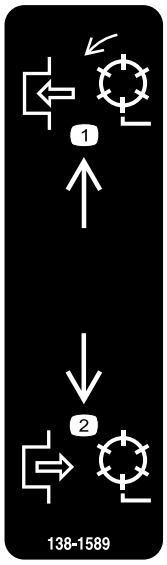

decal138-1589

138-1589

1. Engagement des cylindres
2. Désengagement des cylindres



decal138-5532

138-5532

1. Tirez vers le haut pour desserrer le frein
2. Poussez vers le bas pour serrer le frein
3. Frein de stationnement – verrouillé
4. Frein de stationnement – déverrouillé
5. Attention – lisez le *Manuel de l'utilisateur*.
6. Attention – n'utilisez pas cette machine à moins d'avoir les compétences nécessaires.
7. Attention – portez des protecteurs d'oreilles.
8. Risque de projection d'objets – n'autorisez personne à s'approcher.
9. Attention – ne vous approchez pas des pièces mobiles ; laissez toutes les protections et tous les capots en place.
10. Ne remorquez pas la machine.

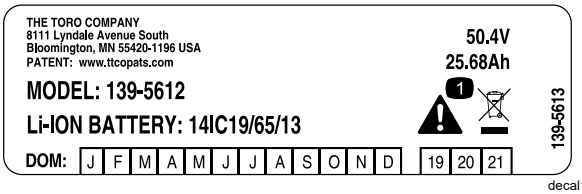

decal139-5613

139-5613

1. Attention – ne pas mettre au rebut.

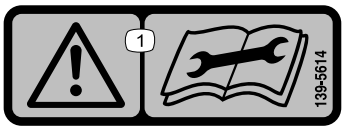

decal139-5614

139-5614

1. Attention – lisez le *Manuel de l'utilisateur* avant d'effectuer un entretien.

Mise en service

Pièces détachées

Reportez-vous au tableau ci-dessous pour vérifier si toutes les pièces ont été expédiées.

Procédure	Description	Qté	Utilisation
1	Unité de coupe (à commander séparément ; contactez votre distributeur Toro agréé) Tube hexagonal Ressort Collet	1 1 1 1	Réglage et montage de l'unité de coupe sur la machine.
2	Kit roues de transport (à commander séparément ; contactez votre concessionnaire Toro agréé)	1	Montage des roues de transport (option).
3	Bac à herbe	1	Montage du bac à herbe.
4	Aucune pièce requise	–	Montage mural du chargeur de batterie (option).

Médias et pièces supplémentaires

Description	Qté	Utilisation
Manuel de l'utilisateur Certificat de conformité	1 1	À lire ou visionner avant d'utiliser la machine.

Remarque: Les côtés gauche et droit de la machine sont déterminés d'après la position d'utilisation normale.

1

Réglage et montage de l'unité de coupe

Pièces nécessaires pour cette opération:

1	Unité de coupe (à commander séparément ; contactez votre distributeur Toro agréé)
1	Tube hexagonal
1	Ressort
1	Collet

Procédure

1. Réglez l'unité de coupe selon votre préférence ; voir le *Manuel de l'utilisateur* de l'unité de coupe.
2. Installez le ressort, le collet et le tube hexagonal sur l'arbre d'accouplement de la transmission (Figure 3).

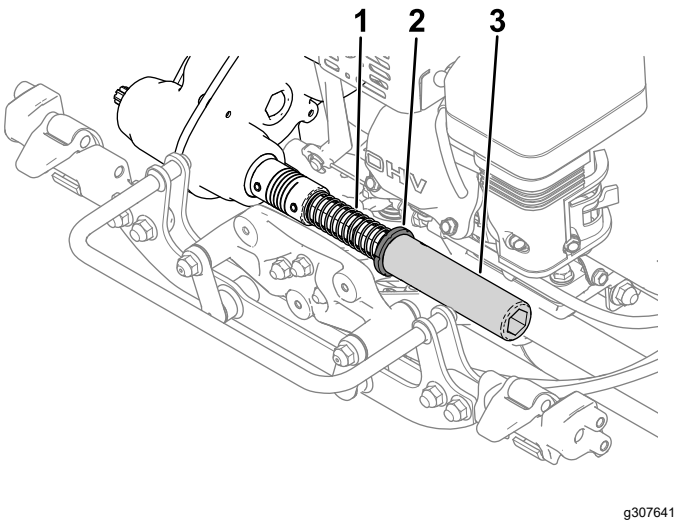

Figure 3

1. Ressort
2. Collet
3. Tube hexagonal

3. Montez l'unité de coupe sur la machine ; voir Montage de l'unité de coupe (page 31).

2

Montage des roues de transport

Option

Pièces nécessaires pour cette opération:

1	Kit roues de transport (à commander séparément ; contactez votre concessionnaire Toro agréé)

Procédure

Pour monter les roues de transport, vous devez au préalable vous procurer le kit roues de transport (modèle 04123). Contactez votre concessionnaire Toro agréé pour vous procurer ce kit.

1. Montez les roues de transport ; voir Montage des roues de transport (page 21).
2. Vérifiez que les pneus sont gonflés à une pression de 0,83 à à 1,03 bar.

3

Montage du bac à herbe

Pièces nécessaires pour cette opération:

1	Bac à herbe

Procédure

1. Saisissez le bac par la poignée.
2. Guidez le bord du bac entre les plaques de l'unité de coupe et par dessus le rouleau avant (Figure 4).

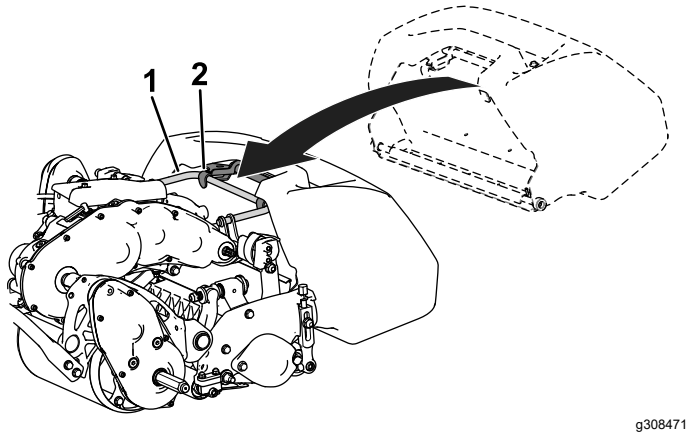

Figure 4

1. Crochets du bac

3. Placez les crochets du bac par dessus l'arceau du cadre (Figure 4).

Important: **Si vous faites tomber le bac, vérifiez que les points de contact du bras d'inclinaison près du bord inférieur du bac ne sont pas endommagés (Figure 5). Redressez-les avant d'utiliser le bac.**

Si vous utilisez le bac alors que les points de contact du bras d'inclinaison sont faussés, le bac risque de toucher l'unité de coupe, ce qui peut produire un bruit indésirable et/ou endommager le bac et l'unité de coupe.

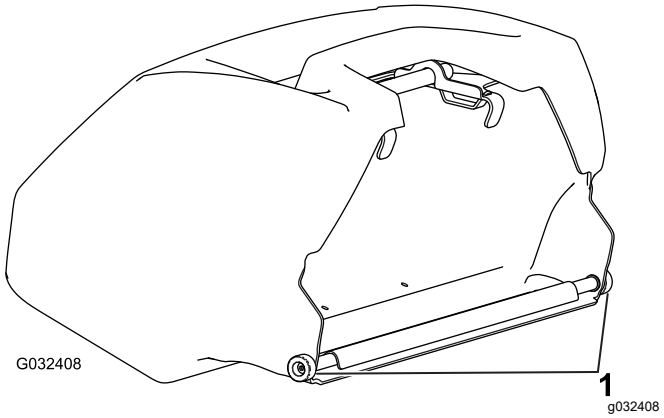

Figure 5

1. Point de contact du bras d'inclinaison

4

Montage mural du chargeur de batterie

Option

Aucune pièce requise

Procédure

Vous pouvez monter le chargeur sur un mur en utilisant les trous allongés découpés au dos. Utilisez des vis à tige de 6 mm de diamètre et tête de 11 mm de diamètre.

Important: **Examinez la zone de travail et déterminez l'endroit qui se prête le mieux à une utilisation sûre et efficace du chargeur.**

Vue d'ensemble du produit

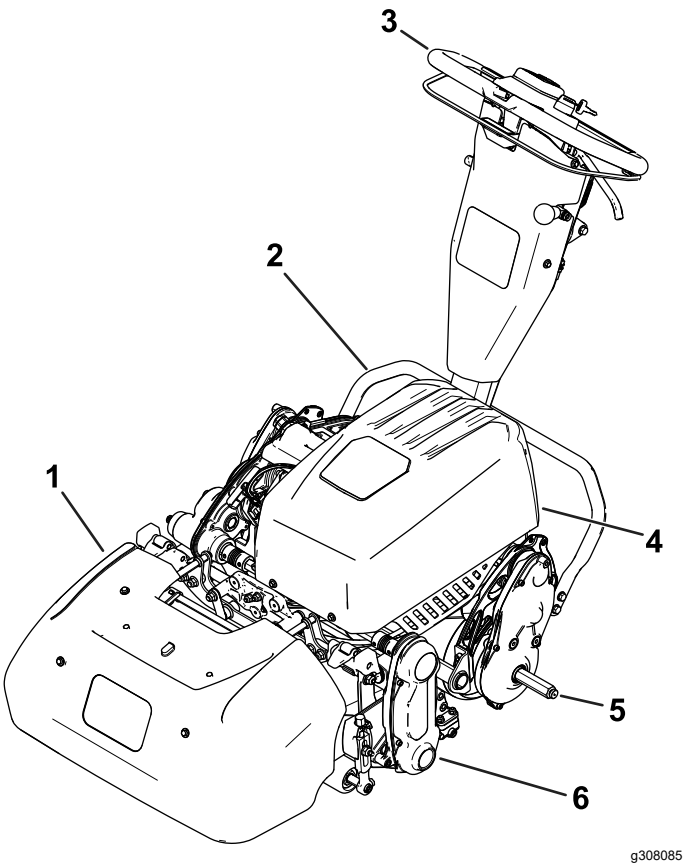

Figure 6

1. Bac à herbe
2. Béquille
3. Poignée
4. Batterie
5. Arbre de roue de transport
6. Unité de coupe

Commandes

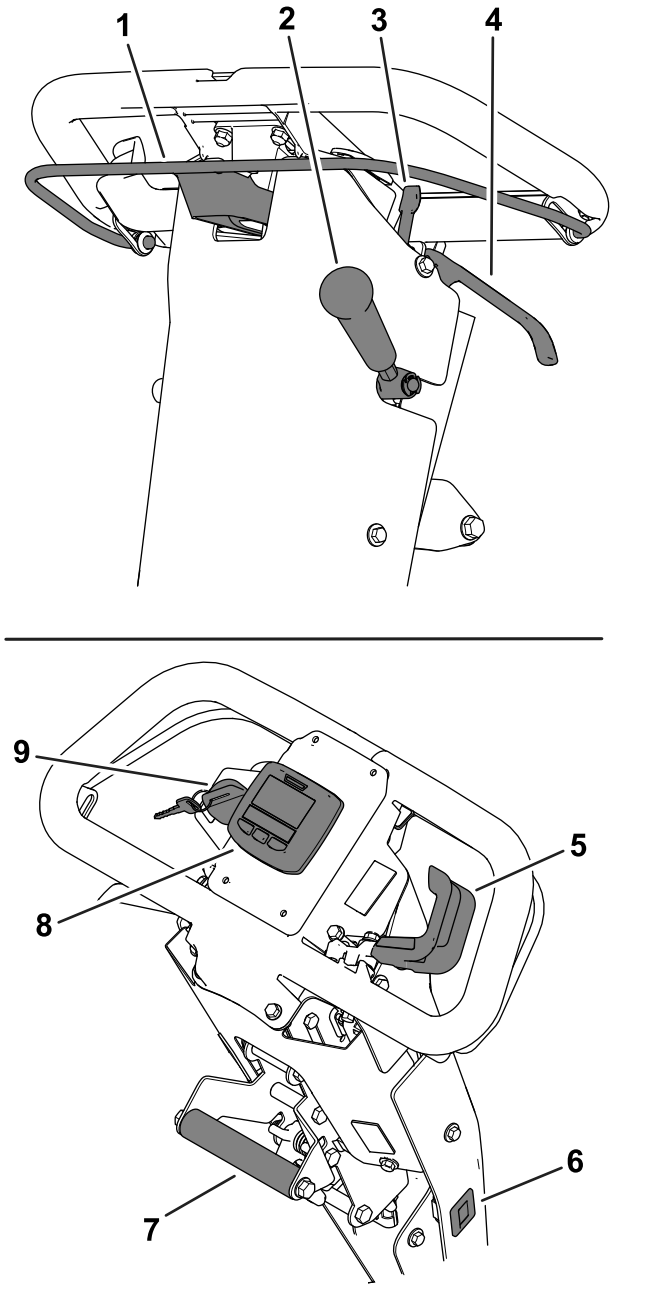

Figure 7

1. Barre d'embrayage
2. Levier de commande de l'unité de coupe
3. Verrou du frein de stationnement
4. Levier du frein de service
5. Commande de vitesse
6. Compteur horaire
7. Poignée d'aide au levage
8. InfoCenter
9. Commutateur d'allumage

Barre d'embrayage

La barre d'embrayage (Figure 7) permet d'engager et de désengager la transmission aux roues.

- **Pour engager la transmission aux roues :** tirez la barre vers le haut et serrez-la contre le guidon.

  La vitesse de déplacement peut varier selon que la barre est plus ou moins serrée. Si vous serrez la barre contre le guidon, la machine se déplacera à la vitesse programmée maximale ; si vous la serrez légèrement, la machine se déplacera plus lentement.
- **Pour désengager la transmission aux roues :** relâchez la barre.

Commande de vitesse

La commande de vitesse (Figure 7) permet de réguler la vitesse de déplacement de la machine.

- **Pour augmenter la vitesse de la machine :** tournez le levier vers le bas.
- **Pour diminuer la vitesse de la machine :** tournez le levier vers le haut.

Commutateur à clé

Le commutateur (Figure 7) vous permet de démarrer ou de couper le moteur.

- **Pour démarrer le moteur :** tournez la clé à la position MARCHE.
- **Pour couper le moteur :** tournez la clé à la position ARRÊT.

Levier du frein de service

Le frein de service (Figure 7) permet de ralentir ou d'arrêter la machine. Rapprochez le levier du guidon pour serrer le frein de service.

Verrou du frein de stationnement

Le verrou du frein de stationnement (Figure 7) permet de serrer le frein de stationnement lorsque vous quittez la machine.

- **Serrage du frein de stationnement :** maintenez le levier du frein de service engagé et tournez le verrou du frein de stationnement vers vous.
- **Desserrage du frein de stationnement :** tirez le levier du frein de service vers le guidon.

Levier de commande de l'unité de coupe

Le levier de commande de l'unité de coupe (Figure 7) permet d'engager ou de désengager l'unité de coupe.

- **Pour embrayer l’unité de coupe :** placez la barre d'embrayage au point mort (désengagée) et abaissez le levier.
- **Pour débrayer l’unité de coupe :** relevez le levier.

Compteur horaire

Le compteur horaire (Figure 7) enregistre le nombre total d’heures où la clé est restée à la position MARCHE. Consultez le compteur horaire pour planifier l'entretien périodique.

Écran LCD de l'InfoCenter

L'écran LCD de l'InfoCenter affiche des informations concernant la machine et la batterie, telles que la charge actuelle de la batterie, la vitesse, les données de diagnostic et autres (Figure 7).

Pour plus de renseignements, voir Utilisation de l'écran LCD de l'InfoCenter (page 16).

Poignée d'aide au levage

La poignée d'aide au levage (Figure 7) permet de régler la hauteur du guidon ou de lever et d'abaisser la béquille.

Dispositif de réglage de hauteur du guidon

Le dispositif de réglage de hauteur (Figure 8) permet de régler le guidon à la hauteur la plus confortable pour l'utilisateur. Tirez le dispositif de réglage vers le haut et utilisez la poignée d'aide au levage pour régler le guidon plus ou moins haut.

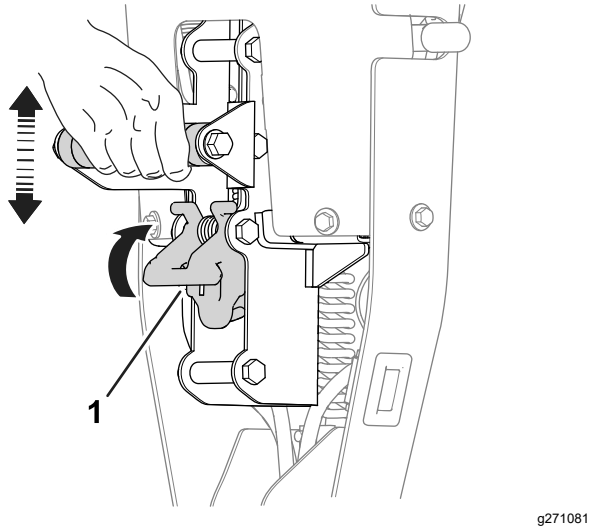

Figure 8

1. Dispositif de réglage de hauteur du guidon

Béquille

La béquille (Figure 9) est montée à l'arrière de la machine. Utilisez la béquille quand vous posez ou déposez les roues de transport ou l'unité de coupe.

- **POSITION service des roues de transport :**

  Pour utiliser la béquille afin de monter les roues de transport, posez le pied sur la béquille tout en tirant la poignée d'aide au levage vers le haut et l'arrière (Figure 9).

⚠ PRUDENCE

La machine est lourde ; vous risquez de vous faire mal au dos si vous ne la soulevez pas correctement.

Pour soulever la machine, appuyez avec le pied sur la béquille et utilisez uniquement la poignée d'aide au levage. Toute autre méthode pour lever la machine sur la béquille peut entraîner des blessures.

- **POSITION service de l'unité de coupe :**

  Pour empêcher la machine de basculer en arrière lorsque vous retirez l'unité de coupe, abaissez la béquille et poussez la goupille élastique vers l'extérieur afin qu'elle bloque la béquille dans la position indiquée à la Figure 10.

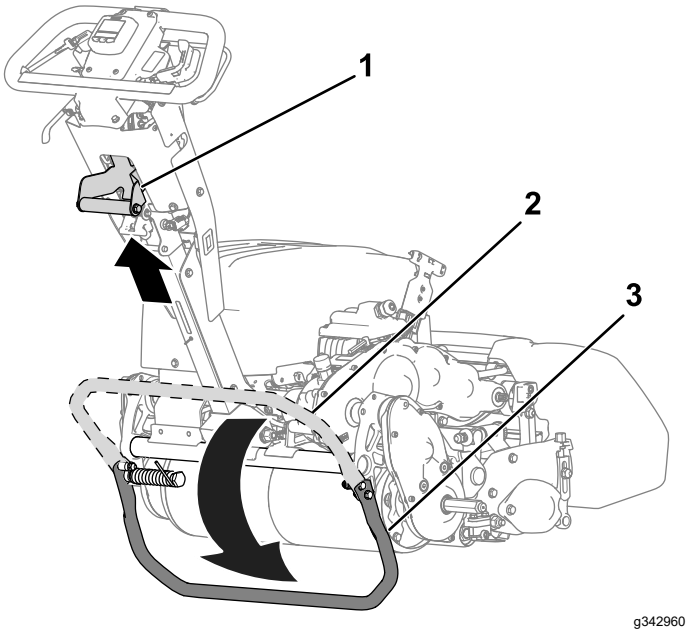

Figure 9

1. Poignée d'aide au levage
2. Béquille – position de RANGEMENT
3. Béquille – position de SERVICE DES ROUES DE TRANSPORT

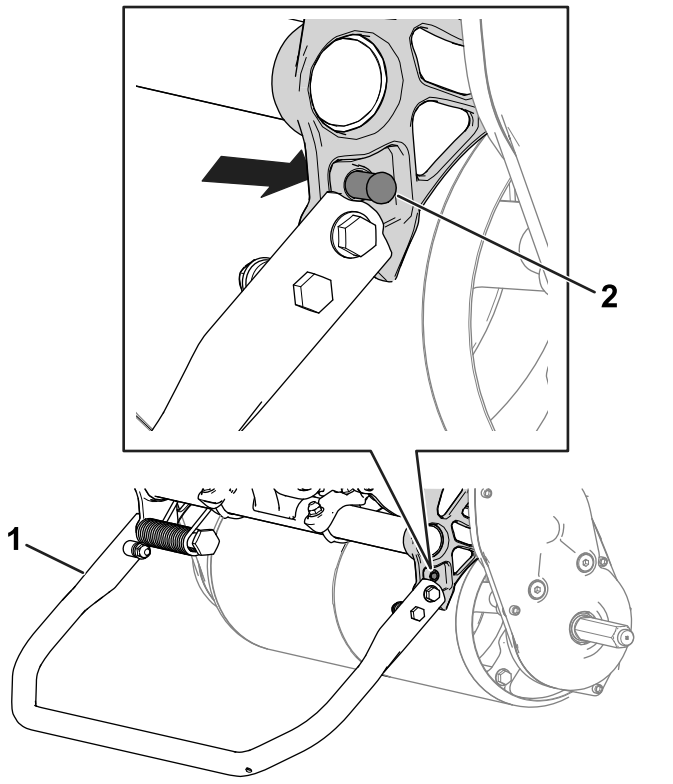

Figure 10

1. Béquille – position de SERVICE DE L'UNITÉ DE COUPE
2. Goupille élastique

Caractéristiques techniques

	Modèle 04861
Largeur	91 cm
Poids à vide*	97 kg
Largeur de coupe	53 cm
Hauteur de coupe	Voir le *Manuel de l'utilisateur* de l'unité de coupe.
Coupe	Dépend de la vitesse de rotation du cylindre et de la position des poulies d'entraînement du cylindre ; voir Réglage de la vitesse de coupe (page 13).
Vitesse de tonte	3,2 à 5,6 km/h
Vitesse de transport	8,5 km/h
*Groupe de déplacement seulement. Voir le *Manuel de l'utilisateur* des unités de coupe concernant le poids de chaque unité de coupe.	

Caractéristiques électriques

Tension	48 V
Courant	CC (⎓)
Ampères-heures	25,6 Ah
Indice IP	IP65

Outils et accessoires

Une sélection d'outils et d'accessoires agréés par Toro est disponible pour augmenter et améliorer les capacités de la machine. Pour obtenir la liste de tous les accessoires et outils agréés, contactez votre concessionnaire-réparateur ou votre distributeur Toro agréé, ou rendez-vous sur www.Toro.com.

Pour garantir un rendement optimal et conserver la certification de sécurité de la machine, utilisez uniquement des pièces de rechange et accessoires d'origine Toro. Les pièces de rechange et accessoires provenant d'autres constructeurs peuvent être dangereux, et leur utilisation risque d'annuler la garantie de la machine.

Utilisation

Remarque: Les côtés gauche et droit de la machine sont déterminés d'après la position d'utilisation normale.

Avant l'utilisation

Contrôles de sécurité avant l'utilisation

Consignes de sécurité générales

- Ne confiez jamais l'utilisation ou l'entretien de la machine à des enfants ou à des personnes non qualifiées. La réglementation locale peut imposer un âge minimum pour les utilisateurs. Le propriétaire de la machine doit assurer la formation de tous les utilisateurs et mécaniciens.
- Familiarisez-vous avec le maniement correct du matériel, les commandes et les symboles de sécurité.
- Avant de quitter la position d'utilisation, coupez le moteur de la machine, enlevez la clé (selon l'équipement) et attendez l'arrêt complet de tout mouvement. Laissez refroidir la machine avant de la régler, d'en faire l'entretien, de la nettoyer ou de la remiser.
- Apprenez à arrêter la machine et à couper le moteur rapidement.
- Vérifiez toujours que les commandes de présence de l'utilisateur, les contacteurs de sécurité et les dispositifs de protection et de sécurité sont en place et fonctionnent correctement. N'utilisez pas la machine s'ils ne fonctionnent pas correctement.
- Inspectez la zone de travail et débarrassez-la de tout objet pouvant être projeté par la machine.

Procédures d'entretien quotidien

Effectuez les procédures d'entretien quotidiennes ; voir Liste de contrôle pour l'entretien journalier (page 26).

Réglage de la vitesse de coupe

La vitesse de coupe est déterminée à l'aide des réglages suivants :

- **Vitesse de rotation du cylindre** : vous pouvez régler la vitesse du cylindre à haute ou basse ; voir Réglage de la vitesse du cylindre (page 13).
- **Position des poulies d'entraînement du cylindre** : les poulies d'entraînement du cylindre ont 2 positions de réglage ; voir le *Manuel de l'utilisateur* de l'unité de coupe.

Pour déterminer la vitesse du cylindre et la position des poulies d'entraînement du cylindre pour la coupe appropriée, reportez-vous au tableau suivant :

Vitesse de coupe

Vitesse du cylindre	Position de la courroie	Unité de coupe		
		8 lames	***11 lames***	***14 lames***
Basse	***Basse***	7,3 mm	5,3 mm	4,2 mm
Basse	***Haute***	8,7 mm	4,4 mm	3,5 mm
Haute	***Basse***	5,9 mm	4,3 mm	3,4 mm
Haute	***Haute***	5 mm	3,6 mm	2,8 mm

Réglage de la vitesse du cylindre

Utilisez le bouton de commande de vitesse (Figure 11) pour régler la vitesse du cylindre.

- **Haute vitesse de cylindre** : tournez le bouton de manière que la lettre « H » soit dirigée vers l'avant de la machine.
- **Basse vitesse de cylindre** : tournez le bouton de manière que la lettre « L » soit dirigée vers l'avant de la machine.

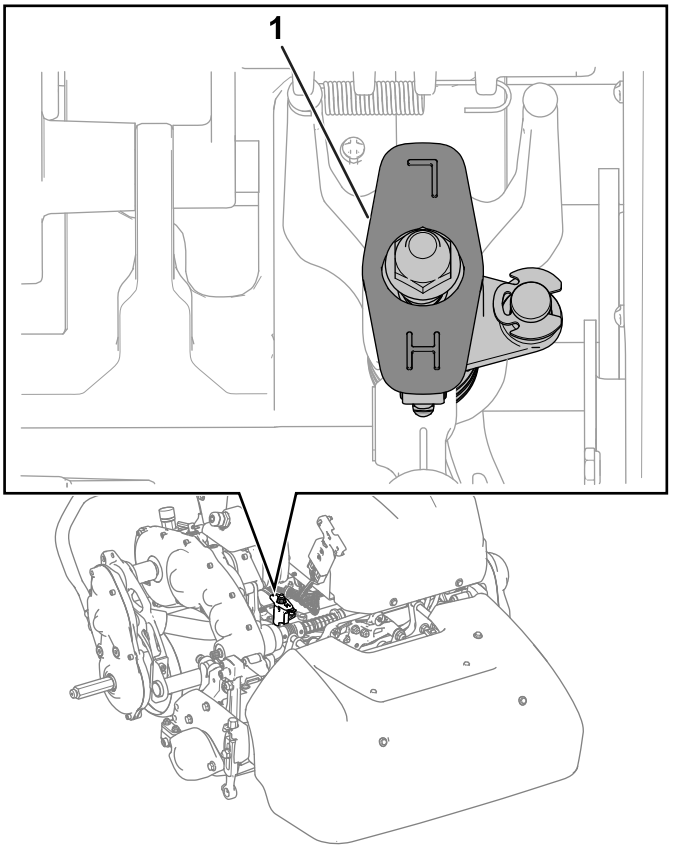

g342959

Figure 11

1. Bouton de commande de vitesse du cylindre (montré à la position haute vitesse)

Réglage de la hauteur du guidon

Le dispositif de réglage de hauteur permet de régler le guidon à la hauteur la plus confortable pour l'utilisateur ; voir Dispositif de réglage de hauteur du guidon (page 11).

Transport de la machine jusqu'au lieu de travail

Transport de la machine au moyen des roues de transport

Utilisez les roues de transport pour transporter la machine sur une courte distance.

1. Montez les roues de transport ; voir Montage des roues de transport (page 21).
2. Vérifiez que les leviers de commande de déplacement et du cylindre sont en position DÉSENGAGÉE.
3. Démarrez la machine ; voir Démarrage de la machine (page 16).
4. Placez la commande de vitesse en position BASSE VITESSE, soulevez l'avant de la machine, engagez progressivement la commande de déplacement et augmentez lentement la vitesse de la machine.
5. Réglez la commande de vitesse pour obtenir la vitesse de déplacement voulue et transporter la machine à l'endroit voulu.

Transport de la machine sur une remorque

Utilisez une remorque pour transporter la machine sur une grande distance. Faites preuve de prudence lorsque en chargeant ou déchargeant la machine d'une remorque.

1. Conduisez la machine sur la remorque avec précaution.
2. Coupez le moteur et serrez le frein de stationnement.
3. Utilisez une rampe d'une seule pièce pour charger la machine sur une remorque ou un camion.
4. Arrimez solidement la machine sur la remorque.

Remarque: Vous pouvez utiliser la remorque Trans Pro de Toro pour transporter la machine. Pour savoir comment charger la remorque, voir le *Manuel de l'utilisateur* de la remorque.

Dépose des roues de transport

1. Relâchez la barre d'embrayage, réduisez la vitesse de déplacement avec la commande de vitesse, puis coupez le moteur.
2. Abaissez la béquille à la position de SERVICE DES ROUES DE TRANSPORT ; voir Béquille (page 11).
3. Déposez les roues de transport en poussant les clips de verrouillage hors des arbres (Figure 12).

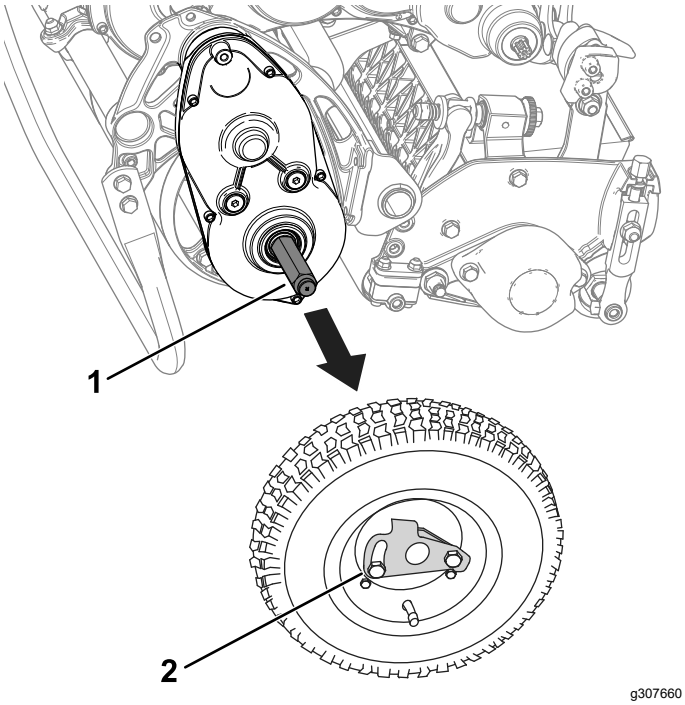

Figure 12

1. Arbre de roue
2. Clip de verrouillage de roue

4. Descendez la machine de la béquille avec précaution en la poussant en avant lentement ou en la soulevant par le support de guidon inférieur afin de permettre à la béquille de retourner en position de RANGEMENT ; voir Béquille (page 11).

Pendant l'utilisation

Consignes de sécurité pendant l'utilisation

Consignes de sécurité générales

- Le propriétaire/l'utilisateur est responsable des accidents pouvant entraîner des dommages corporels ou matériels et peut les prévenir.
- Portez une tenue adaptée, y compris une protection oculaire, un pantalon, des chaussures solides à semelle antidérapante et des protecteurs d'oreilles. Si vos cheveux sont longs, attachez-les et ne portez pas de vêtements amples ni de bijoux pendants.
- N'utilisez pas la machine si vous êtes fatigué(e), malade ou sous l'emprise de l'alcool, de médicaments ou de drogues.
- Accordez toute votre attention à l'utilisation de la machine. Ne faites rien d'autre qui puisse vous distraire, au risque de causer des dommages corporels ou matériels.
- Avant de mettre la machine en marche, assurez-vous que tous les embrayages sont au point mort, que le frein de stationnement est serré et que vous êtes au poste d'utilisation.
- N'admettez personne, notamment les enfants, dans le périmètre de travail. Si d'autres personnes doivent obligatoirement être présentes, faites preuve de prudence et vérifiez que le bac à herbe est en place sur la machine.
- N'utilisez la machine que si la visibilité est bonne pour éviter les trous ou autres dangers cachés.
- N'utilisez pas la machine s'il y a risque d'orage.
- Tondez avec prudence si l'herbe est humide. Vous pourriez glisser et vous blesser en tombant.
- N'approchez pas les mains ni les pieds de l'unité de coupe.
- Avant de faire marche arrière, vérifiez que la voie est libre juste derrière la machine et sur sa trajectoire.
- Redoublez de prudence en marche arrière ou quand vous tirez la machine vers vous.
- Soyez prudent à l'approche de tournants sans visibilité, de buissons, d'arbres ou d'autres objets susceptibles de vous masquer la vue.
- Arrêtez l'unité de coupe quand vous ne tondez pas.
- Débrayez l'unité de coupe et arrêtez la machine avant de régler la hauteur de coupe.
- Ne laissez jamais la machine en marche sans surveillance.
- Avant de quitter le poste de conduite:
  - Garez la machine sur une surface plane et horizontale.
  - Débrayez la ou les unités de coupe.
  - Serrez le frein de stationnement.
  - Coupez le moteur de la machine et enlevez la clé (selon l'équipement).
  - Attendez l'arrêt complet de tout mouvement.
- Coupez le moteur de la machine avant de vider le bac à herbe.
- Coupez le moteur de la machine et débrayez l'unité de coupe dans les cas suivants :
  - Avant de charger la machine
  - Avant de dégager des obstructions.
  - Avant de retirer le bac à herbe.
  - Avant d'inspecter, de nettoyer ou de faire l'entretien de l'unité de coupe.
  - Après avoir heurté un obstacle ou si des vibrations inhabituelles se produisent. Recherchez et réparez les dommages éventuels des unités de coupe avant de redémarrer et d'utiliser la machine.

  - Avant de quitter la position d'utilisation
- Utilisez uniquement les accessoires et outils agréés par The Toro® Company.

Consignes de sécurité pour l'utilisation sur les pentes

- Les pentes augmentent significativement les risques de perte de contrôle et de retournement de la machine pouvant entraîner des accidents graves, voire mortels. Vous êtes responsable de la sécurité d'utilisation de la machine sur les pentes. L'utilisation de la machine sur une pente, quelle qu'elle soit, demande une attention particulière. Avant d'utiliser la machine sur une pente, vous devez :
  - Lire et comprendre les instructions relatives à l'utilisation sur les pentes qui figurent dans le manuel et sur la machine.
  - Évaluer chaque jour l'état du terrain pour déterminer si la pente permet d'utiliser la machine sans risque. Faire preuve de bon sens et de discernement lors de cette évaluation. Les conditions changeantes du terrain, telle l'humidité, peuvent rapidement modifier le fonctionnement de la machine sur les pentes.
- Travaillez toujours perpendiculairement à la pente, jamais en montant ou en descendant. Évitez d'utiliser la machine sur des pentes trop raides ou humides. Vous pourriez glisser et vous blesser en tombant.
- Identifiez les dangers potentiels depuis le bas de la pente. N'utilisez pas la machine près de fortes dénivellations, fossés, berges, étendues d'eau ou autres dangers. La machine pourrait se retourner brusquement si une roue passe par-dessus une dénivellation quelconque et se retrouve dans le vide, ou si un bord s'effondre. Maintenez une distance de sécurité entre la machine et tout danger potentiel. Utilisez un outil portatif sur ce type de terrain.
- Évitez de démarrer, de vous arrêter ou de tourner sur les pentes. Ne changez pas soudainement de vitesse ou de direction ; tournez lentement et graduellement.
- N'utilisez pas la machine si l'adhérence, la direction ou la stabilité peuvent être compromises. Tenez compte du fait qu'une perte de l'adhérence peut se produire sur l'herbe humide, en travers des pentes ou dans les descentes. La perte d'adhérence des roues motrices peut faire patiner la machine et entraîner la perte du freinage et de la direction. La machine peut patiner même si vous arrêtez la transmission aux roues.
- Enlevez ou balisez les obstacles tels que fossés, trous, ornières, bosses, rochers ou autres dangers cachés. L'herbe haute peut masquer les accidents du terrain. Les irrégularités du terrain risquent de provoquer le retournement de la machine.
- Si vous perdez le contrôle de la machine, descendez et éloignez-vous dans la direction opposée à son sens de déplacement.
- Laissez toujours la machine en prise dans les descentes. Ne descendez pas les pentes en roue libre (ne concerne que les machines à transmission par engrenages).

Démarrage de la machine

Remarque: Pour les illustrations et les descriptions des commandes mentionnées dans cette section, voir Commandes (page 10).

1. Assurez-vous que le connecteur à poignée en T sur le faisceau de câblage principal est branché au connecteur d'alimentation principale.
2. Vérifiez que la barre d'embrayage est désengagée.
3. Placez le commutateur à clé à la position MARCHE.

Utilisation de l'écran LCD de l'InfoCenter

L'écran LCD de l'InfoCenter affiche des informations sur votre machine telles que la charge actuelle de la batterie, la vitesse, ainsi que divers diagnostics et autres données concernant la machine et la batterie. La Figure 13 illustre l'InfoCenter et l'écran d'information principal.

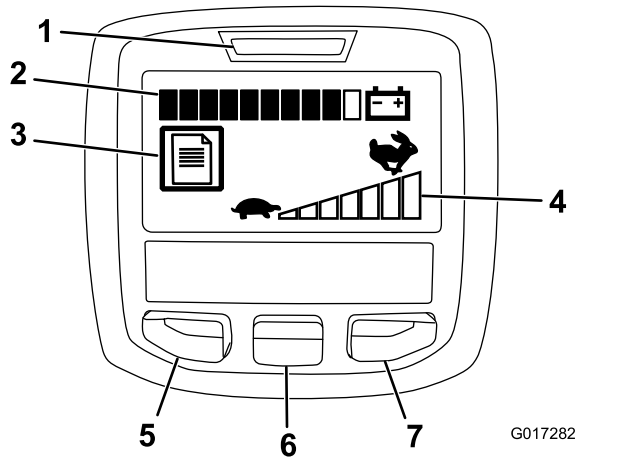

Figure 13

1. Voyant d'alimentation/indicateur d'anomalies
2. Indicateur de charge de la batterie
3. Indicateur du registre des anomalies
4. Réglage de la commande de vitesse
5. Bouton d'accès au menu/retour
6. Bouton de défilement
7. Bouton droit

- Voyant d'alimentation/indicateur d'anomalies – s'allume quand vous démarrez la machine. Le voyant clignote aussi quand la machine présente une anomalie.
- Indicateur de charge de la batterie – quand la batterie est complètement chargée, toutes les barres de l'indicateur sont en noir. À mesure que la puissance est consommée et que la batterie se décharge, les barres deviennent blanches, de droite à gauche. Quand il ne reste qu'une seule barre noire, la batterie est pratiquement déchargée ; la machine passe alors en mode réduction de puissance, ce qui réduit de 25 % le régime moteur. Rechargez la batterie dans les plus brefs délais.
- Indicateur d'anomalie – cette icône indique la présence d'une anomalie à vérifier.
- Réglage de la commande de vitesse – plus vous augmentez le réglage de la commande de vitesse, plus les barres deviennent noires, de gauche à droite. Quand toutes les barres sont blanches, la vitesse de la machine est nulle (zéro).
- Bouton d'accès au menu/retour – appuyez sur ce bouton pour accéder aux menus de l'InfoCenter. Il permet également de revenir en arrière et de quitter le menu actuellement utilisé.
- Bouton de défilement – il permet de faire défiler les menus.
- Bouton droit – il permet d'ouvrir un menu lorsqu'une flèche à droite indique l'existence d'un contenu supplémentaire.

Remarque: Chaque bouton peut changer de fonction selon les besoins du moment. Chaque bouton est repéré par une icône illustrant sa fonction actuelle.

Utilisation des menus

Pour accéder au système de menus InfoCenter, appuyez sur le bouton d'accès au menu depuis l'écran principal. Cela vous amènera au menu principal. Reportez-vous aux tableaux ci-après pour le synopsis des options disponibles dans les différents menus :

Menu principal	
Option de menu	**Description**
Anomalies	Le menu Anomalies contient la liste des anomalies récentes de la machine. Reportez-vous au *Manuel d'entretien* ou adressez-vous à votre distributeur Toro agréé pour plus de renseignements sur le menu Anomalies.
Entretien	Le menu Entretien contient des renseignements sur la machine, comme le nombre d'heures de fonctionnement, l'usage et l'état de charge de la batterie.
Diagnostics	Le menu Diagnostics énumère les divers états actuels de la machine. Vous pouvez vous en servir pour détecter certains problèmes, car il vous indiquera rapidement quelles commandes de la machine sont activées ou désactivées.
Réglages	Le menu Réglages permet de personnaliser l'écran de l'InfoCenter.
À propos	Le menu À propos indique le numéro de modèle, le numéro de série et la version logicielle de votre machine.

Menu Entretien	
Option de menu	**Description**
Hours	Indique le nombre total d'heures de fonctionnement de la machine.
Mow Time	Indique le nombre total d'heures de fonctionnement du cylindre.
Power Use	Indique la puissance instantanée fournie par la batterie en watts.
Battery Charge	Indique la charge actuelle de la batterie en pourcentage de la capacité.
Battery Current	Indique le courant instantané fourni par la batterie en ampères.
Battery Volts	Indique le potentiel de la batterie en volts.
Total Usage	Indique l'utilisation totale de la batterie en ampères-heures.
Capacity	Indique la capacité actuelle de la batterie en ampères-heures.
Charge Cycles	Indique le nombre total de cycles de charge de la batterie. Un cycle de charge est défini par le processus de connexion et de déconnexion du chargeur.
Battery Hours	Indique le nombre total d'heures d'activation de la batterie.
Backlap	Place la machine en mode Rodage.
Energy	Indique l'énergie totale fournie par la batterie sur toute sa durée de vie, en watts-heures.

Menu Diagnostics	
Option de menu	**Description**
Key On	Indique si la clé de contact est en position contact ou arrêt.
PBrake Latch	Indique si le verrou du frein de stationnement est ou n'est pas enclenché.
EZ Turn	Indique si le circuit EZ-Turn est ouvert ou fermé.
Traction	Indique si le levier de commande de déplacement est ou n'est pas actionné.
Reel Enable	Indique si le cylindre est ou n'est pas engagé.
Throttle	Indique le réglage de l'accélérateur en volts (utilisé pour calculer le régime moteur cible).
Target rpm	Indique le régime moteur désiré, tel qu'il est indiqué par le réglage de la commande de vitesse.
Motor rpm	Indique le régime moteur effectif.
12V Supply	Indique la tension d'alimentation du capteur nº 1 du contrôleur.
5V Supply	Indique la tension d'alimentation du capteur nº 2 du contrôleur.
Bus CAN	Indique l'état du bus de communication de la machine.

Menu Réglages	
Option de menu	**Description**
Langue	Ce réglage permet de modifier la langue utilisée sur l'InfoCenter.
Unités	Ce réglage permet de modifier les unités utilisées par l'InfoCenter. Les unités peuvent être métriques ou impériales.
Rétroéclairage de l'écran LCD	Ce réglage permet d'augmenter ou de diminuer la luminosité de l'écran LCD.
Contraste	Ce réglage permet de modifier le contraste entre les zones sombres et claires de l'écran LCD.

Menu À propos de	
Option de menu	**Description**
Modèle	Indique le numéro de modèle de la machine.
Nº de série	Indique le numéro de série de la machine.
Rév logiciel	Indique la version du logiciel de la machine.

Remarque: Si vous changez par erreur la langue ou le contraste et qu'il vous est alors impossible de comprendre ou de voir l'affichage, demandez à votre distributeur Toro agréé de le réinitialiser.

Conseils d'utilisation

Important: **L'herbe coupée tient lieu de lubrifiant pendant la tonte. L'unité de coupe peut être endommagée si elle fonctionne trop longtemps sans herbe coupée.**

- Travaillez en faisant des aller et retours en ligne droite dans le sens transversal.
- Évitez de tondre en rond ou de faire tourner la machine sur le green car vous risquez d'abîmer la surface.
- Faites demi-tour en dehors du green en soulevant le cylindre de coupe (appuyez sur le guidon) et exécutez un demi-tour en « goutte d'eau » sur le tambour de déplacement (Figure 14).

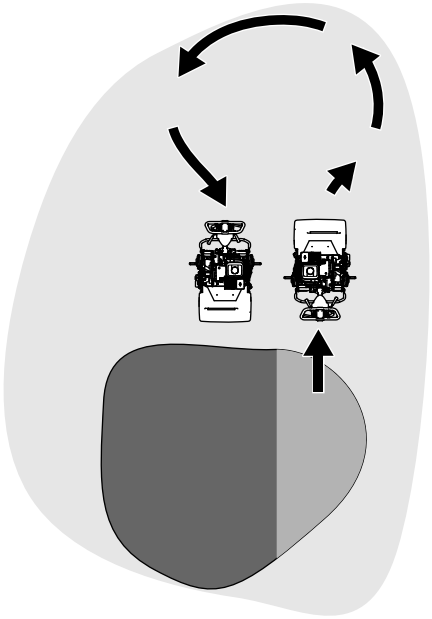

g271799

Figure 14

- Travaillez à un rythme normal. Vous précipiter ne vous fera gagner que peu de temps et produira une coupe de mauvaise qualité.
- Pour vous aider à travailler en ligne droite en travers du green et à maintenir la machine à égale distance du bord de la passe précédente, servez-vous des bandes d'alignement sur le dessus du bac à herbe (Figure 15).

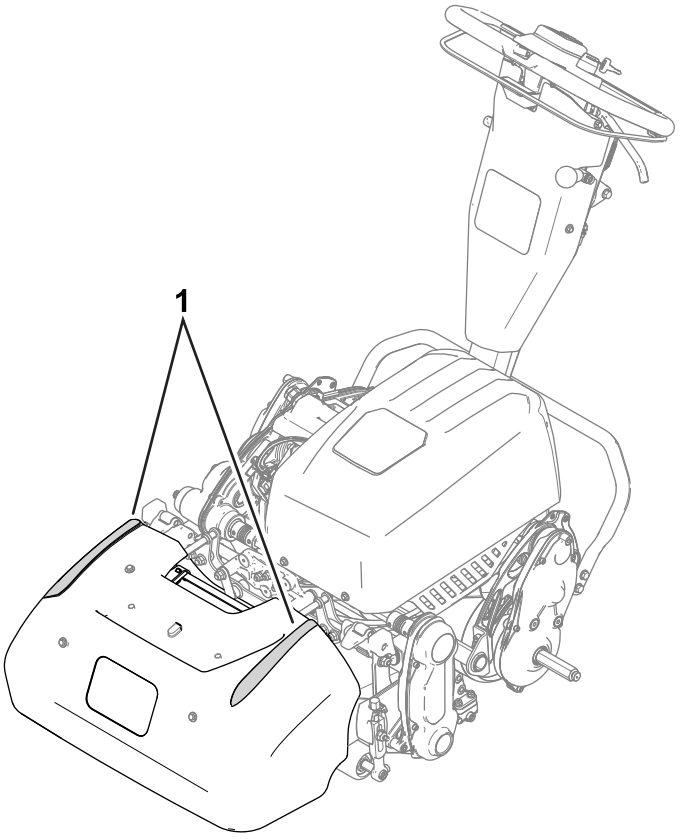

g339014

Figure 15

1. Bandes d'alignement

Utilisation de la machine dans des conditions de faible luminosité

Utilisez le kit d'éclairage à LED quand vous utilisez la machine sous une faible luminosité. Contactez votre concessionnaire Toro agréé pour vous procurer ce kit.

Important: **N'utilisez pas d'autres systèmes d'éclairage sur cette machine, car ils pourraient endommager la batterie ou le système électrique.**

Utilisation des commandes pendant la tonte

1. Démarrez la machine, réduisez la vitesse de déplacement, appuyez sur le guidon pour soulever l'unité de coupe et engagez la commande de déplacement pour transporter la machine sur le collier ou la zone d'approche du green.
2. Arrêtez la machine sur le collier ou la zone d'approche.
3. Avec la commande de vitesse, augmentez la vitesse de déplacement de la machine, engagez l'unité de coupe et embrayez la transmission aux roues pour conduire la machine sur le

green, puis abaissez l'unité de coupe au sol et commencez à tondre.

Arrêt de la machine

1. Relâchez la barre d'embrayage.
2. Amenez la commande de vitesse à la position BASSE VITESSE.
3. Tournez le commutateur à clé en position ARRÊT, puis retirez la clé.

Après l'utilisation

Consignes de sécurité après l'utilisation

Consignes de sécurité générales

- Avant de quitter la position d'utilisation, coupez le moteur de la machine, enlevez la clé (selon l'équipement) et attendez l'arrêt complet de tout mouvement. Laissez refroidir la machine avant de la régler, d'en faire l'entretien, de la nettoyer ou de la remiser.
- Pour éviter les risques d'incendie, enlevez les débris d'herbe coupée et autres agglomérés sur la machine.
- Laissez refroidir la machine avant de la remiser dans un local fermé.
- Ne rangez pas la machine à proximité d'une flamme nue, d'une source d'étincelles ou d'une veilleuse, telle celle d'un chauffe-eau ou autre appareil.

Consignes de sécurité pour la batterie et le chargeur

Généralités

- L'usage ou l'entretien incorrect du chargeur de batterie peut occasionner des accidents. Pour réduire les risques, respectez toutes les consignes de sécurité.
- Utilisez uniquement le chargeur fourni pour charger les batteries.
- Vérifiez la tension utilisée dans votre pays avant d'utiliser le chargeur.
- Hors des États-Unis, utilisez un adaptateur de la configuration correcte pour la prise d'alimentation si nécessaire.
- Ne mouillez pas le chargeur ; protégez-le de la pluie et de la neige.
- L'utilisation d'un accessoire non recommandé ou non vendu par Toro peut causer un incendie, un choc électrique ou des blessures.
- Pour réduire les risques d'explosion des batteries, respectez ces instructions ainsi que celles des équipements que vous avez l'intention d'utiliser à proximité du chargeur.
- Les batteries peuvent dégager des gaz explosifs en cas de charge excessive.

Apprendre à se servir de la machine

- Ne confiez jamais l'utilisation ou l'entretien du chargeur à des enfants ou à des personnes non qualifiées. La réglementation locale peut imposer un âge minimum pour les utilisateurs. Le propriétaire de la machine doit assurer la formation de tous les utilisateurs et mécaniciens.
- Avant d'utiliser le chargeur, vous devez lire, comprendre et respecter toutes les instructions qui figurent dessus et dans le manuel. Familiarisez-vous avec l'utilisation correcte du chargeur.

Avant d'utiliser la machine

- Tenez tout le monde, notamment les enfants, à distance pendant la charge des batteries.
- Portez des vêtements appropriés, y compris une protection oculaire, un pantalon et des chaussures solides à semelle antidérapante, pendant la charge des batteries.
- Coupez le moteur et attendez 5 secondes jusqu'à l'arrêt complet de la machine avant de charger la batterie. Un arc électrique peut se produire si vous ne procédez pas ainsi.
- Assurez-vous que la zone est bien aérée pendant la charge des batteries.
- Lisez et observez toutes les précautions nécessaires pendant la charge.
- Ce chargeur est seulement prévu pour les circuits de 120 et 240 V CA nominal, et est équipé d'une prise de masse pour le fonctionnement à 120 V CA. Pour l'utilisation avec des circuits de 240 V, contactez votre distributeur Toro agréé pour vous procurer le cordon d'alimentation correct.

Utilisation

- Ne chargez pas une batterie qui a gelé.
- Ne maltraitez pas le cordon d'alimentation. Ne portez jamais le chargeur par le cordon et ne tirez pas sur le cordon d'alimentation pour débrancher le chargeur de la prise d'alimentation. N'approchez pas le cordon d'alimentation de la chaleur, de l'huile ou des arêtes vives.

- Branchez le chargeur directement sur une prise de terre. Ne branchez pas le chargeur sur une prise qui n'est pas reliée à la terre, même avec un adaptateur.
- Ne modifiez pas le cordon ou la fiche d'alimentation.
- Ne modifiez pas le cordon ou la fiche d'alimentation.
- Ne faites pas tomber d'outils en métal sur ou près d'une batterie ; cela pourrait causer une étincelle ou un court-circuit dans un composant électrique, et entraîner une explosion.
- Enlevez bagues, bracelets, colliers, montres et autres objets en métal avant toute intervention sur une batterie ion-lithium. Une batterie ion-lithium peut produire un courant suffisant pour causer de graves brûlures.
- N'utilisez jamais le chargeur si vous ne disposez pas d'une bonne visibilité ou d'un éclairage suffisant.
- Utilisez une rallonge adéquate.
- Si le cordon d'alimentation subit le moindre dommage alors qu'il est branché, débranchez-le de la prise murale et procurez-vous un cordon de rechange auprès d'un distributeur Toro agréé.
- Débranchez le chargeur de la prise électrique lorsqu'il ne sert pas, avant de le transporter à un autre endroit ou avant d'en faire l'entretien.

Entretien et remisage

- Rangez le chargeur dans un local sec et sûr, hors de la portée des utilisateurs non autorisés.
- Ne démontez pas le chargeur. Portez le chargeur chez un distributeur Toro agréé pour faire effectuer les entretiens et réparations nécessaires.
- Débranchez le cordon d'alimentation de la prise avant de commencer l'entretien ou le nettoyage, afin de réduire le risque de choc électrique.
- Remplacez les autocollants d'instruction ou de sécurité manquants ou endommagés au besoin
- N'utilisez pas le chargeur si le cordon ou la prise est endommagé(e). Remplacez immédiatement le cordon ou la prise en cas de dommages.
- N'utilisez pas le chargeur s'il a subi un choc, s'il est tombé ou est autrement endommagé ; portez-le chez un distributeur Toro agréé.

Utilisation des commandes après la tonte

1. Déplacez la machine hors du green, appuyez sur le guidon pour soulever l'unité de coupe, relâchez la barre d'embrayage, débrayez l'unité de coupe et coupez le moteur de la machine.
2. Retirez et videz le bac à herbe.
3. Remettez le bac à herbe sur la machine et transportez-la jusqu'au lieu de remisage.

Transport de la machine

Après la tonte, transportez la machine hors du lieu de travail ; voir Transport de la machine au moyen des roues de transport (page 14) ou Transport de la machine sur une remorque (page 14).

Montage des roues de transport

1. Baissez la béquille en position de SERVICE DES ROUES DE TRANSPORT ; voir Béquille (page 11)
2. Glissez une roue sur un arbre (Figure 16).

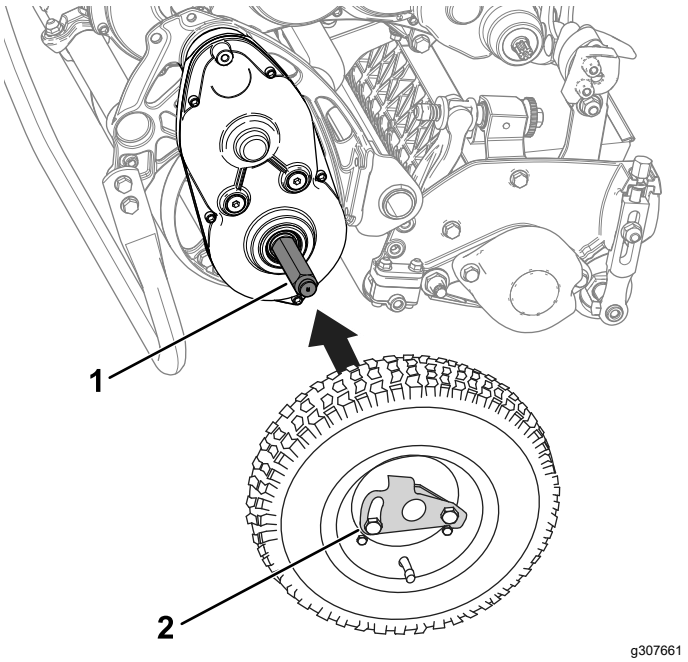

Figure 16

1. Arbre de roue
2. Clip de verrouillage de roue

3. Faites pivoter le clip de verrouillage (Figure 16) pour l'éloigner du centre de la roue et lui permettre de coulisser plus avant sur l'arbre.
4. Faites tourner la roue d'avant en arrière jusqu'à ce qu'elle soit complètement enfoncée sur l'arbre et que le clip de verrouillage soit engagé dans la rainure de l'arbre de roue.
5. Répétez la procédure de l'autre côté de la machine.
6. Descendez la machine de la béquille avec précaution.

Engagement ou désengagement de la transmission

Vous pouvez désengager le tambour de la transmission afin de pouvoir manœuvrer la machine. Désengagez la transmission lorsque vous devez déplacer la machine sans démarrer le moteur (pour effectuer une opération d'entretien dans un local fermé par exemple).

Avant d'utiliser la machine, vérifiez que vous avez bien engagé la transmission.

1. Localisez le levier d'engagement de déplacement sur le boîtier d'engrenages de la transmission (Figure 14).

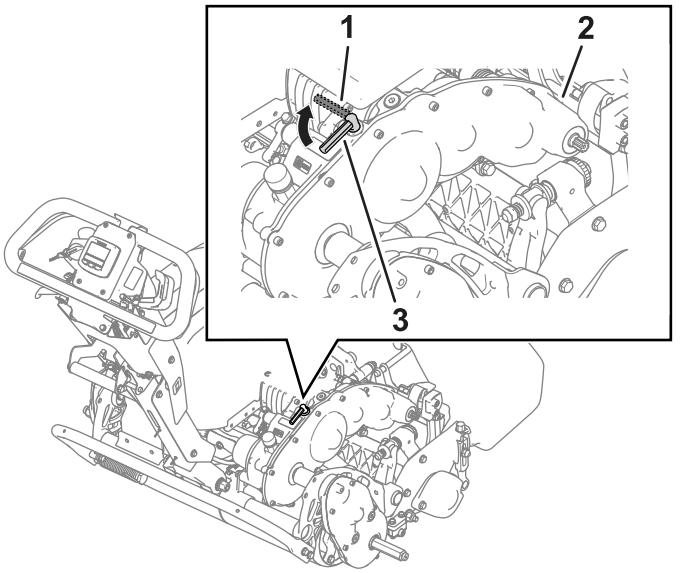

g342962

Figure 17

1. Levier d'engagement de déplacement – position DÉSENGAGÉE
2. Boîtier d'engrenages de la transmission
3. Levier d'engagement de déplacement – position ENGAGÉE

2. Procédez comme suit pour engager ou désengager la transmission :
   - **Désengagement de la transmission :** tournez le levier en position DÉSENGAGÉE.
   - **Engagement de la transmission :** tournez le levier en position ENGAGÉE.

Entretien de la batterie lithium-ion

⚠ ATTENTION

La batterie contient une tension élevée qui peut causer des brûlures ou une électrocution.

- **N'essayez pas d'ouvrir la batterie.**
- **Ne placez rien dans le connecteur de la batterie, mis à part le connecteur du faisceau de câblage fourni avec le produit.**
- **Faites preuve de la plus grande prudence quand vous manipulez une batterie dont le boîtier est fissuré.**
- **Utilisez uniquement le chargeur conçu pour la batterie.**

Transport de la batterie

Le Department of Transportation des États-Unis et les autorités internationales en matière de transport stipulent que les batteries lithium-ion doivent être transportées dans un emballage spécial et uniquement par des transporteurs certifiés pour le transport de ces produits. Aux États-Unis, vous avez le droit de transporter la batterie quand elle est installée sur la machine comme équipement alimenté par batterie, avec quelques exigences réglementaires. Adressez-vous au Department of Transportation des États-Unis ou à l'organisme approprié dans votre pays pour tout détail sur la réglementation relative au transport de votre tondeuse eFlex ou de la batterie associée.

Pour plus de détails sur l'expédition des batteries, contactez votre distributeur Toro agréé.

Entretien de la batterie

La batterie lithium-ion possède une charge suffisante pour effectuer les travaux prévus au cours de sa durée de vie. La quantité totale de travail que la batterie peut effectuer sur une seule charge diminue progressivement au fil du temps. Le tableau ci-après présente la capacité de travail anticipée approximative de la machine au cours des 4 premières années d'utilisation :

Année	Superficie tondue à pleine charge
1	3 809 m²
2	3 623 m²
3	3 252 m²
4	3 066 m²

Remarque: Les résultats peuvent varier selon la distance sur laquelle vous devez transporter la machine, le réglage du contact de la contre-lame et d'autres facteurs abordés dans cette section.

Pour obtenir une durée de vie et une utilisation optimales de votre batterie, respectez les consignes d'entretien suivantes :

- N'ouvrez pas la batterie. Elle ne contient aucune pièce réparable par l'utilisateur. La garantie sera annulée si vous ouvrez la batterie. La batterie est protégée par des dispositifs d'intégrité.
- Remisez/garez la machine dans un garage ou un lieu d'entreposage propre et sec, **à l'abri de la lumière directe du soleil et des sources de chaleur.** Ne la remisez pas dans un endroit où la température descend en dessous de -30 °C ou monte au-dessus de 60 °C. **Les températures en dehors de cette plage endommageront la batterie.** Les températures élevées pendant le remisage, notamment quand la charge est élevée, réduisent la durée de vie des batteries.
- Si vous devez remiser la batterie pendant plus de 10 jours, placez-la dans un endroit frais, à l'abri des rayons du soleil, et avec une charge d'au moins 50 %.
- Si vous tondez par temps très chaud ou en plein soleil, la batterie peut surchauffer. Si cela se produit, une alerte de surchauffe s'affiche sur l'écran LCD de l'InfoCenter. Dans ce cas, la machine ne fonctionne plus avec le cylindre engagé et ralentit.

  Conduisez immédiatement la machine dans un endroit frais, à l'abri du soleil, coupez le moteur et laissez refroidir complètement la batterie avant de reprendre le travail.
- Gardez le couvercle de batterie propre. La couleur blanche reflète les rayons du soleil et ralentit l'accumulation de chaleur dans la batterie. Un couvercle sale augmente chaque jour la chaleur dans la batterie et diminue l'énergie disponible.
- Réglez le contact cylindre/contre-lame afin qu'il soit le plus léger possible. Cela réduit la puissance nécessaire pour faire tourner le cylindre et augmente la capacité de travail de la machine sur chaque charge.

Comprendre le chargeur de batterie

Voir la Figure 18 pour un aperçu des affichages et cordons du chargeur de batterie.

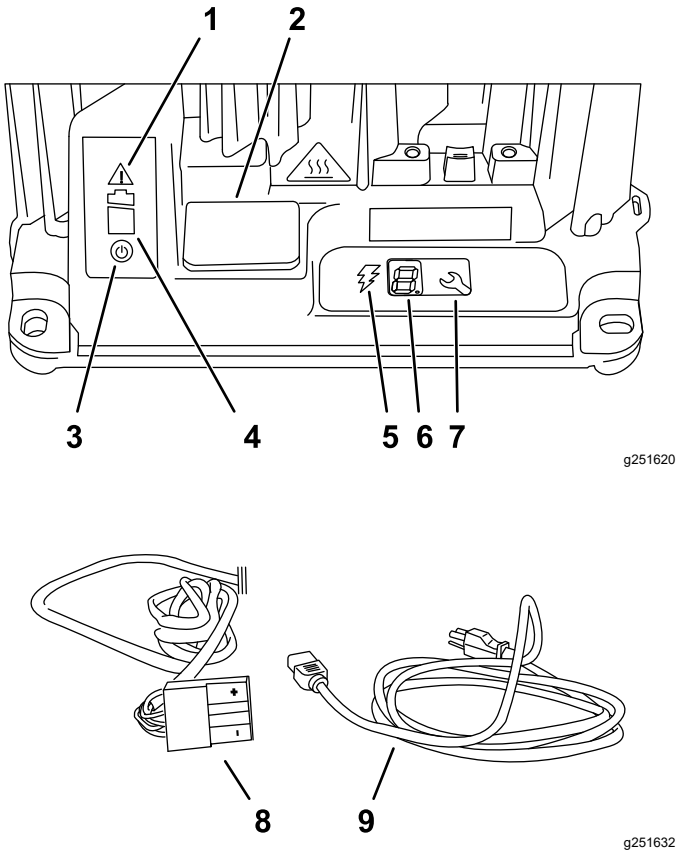

Figure 18

1. Témoin d'erreur
2. Cache de la prise USB
3. Témoin d'alimentation CA
4. Témoin de charge de la batterie
5. Témoin de sortie de charge
6. Écran LCD
7. Bouton de sélection
8. Prise et cordon de sortie
9. Cordon d'alimentation

Connexion à une source d'alimentation

Pour réduire le risque de choc électrique, ce chargeur est muni d'une fiche de terre à 3 broches (type B). Si la fiche ne rentre pas dans la prise murale, d'autres types de fiche de terre sont disponibles ; contactez un distributeur Toro agréé.

Ne modifiez en aucun cas le chargeur ou la fiche du cordon d'alimentation.

⚠ DANGER

Tout contact avec de l'eau pendant l'utilisation de la machine peut provoquer un choc électrique entraînant des blessures ou la mort.

Ne manipulez pas la fiche ou le chargeur si vous avez les mains mouillées ou les pieds dans l'eau.

Important: **Vérifiez régulièrement que la gaine du cordon d'alimentation n'est pas percée ou fendue. N'utilisez pas le cordon d'alimentation s'il est endommagé. Ne faites pas passer le cordon dans des flaques d'eau ou de l'herbe détrempée.**

1. Insérez la fiche du cordon d'alimentation dans la prise correspondante du chargeur.

   ⚠ ATTENTION

   Si le cordon d'alimentation du chargeur est endommagé, il peut causer un choc électrique ou un incendie.

   Examinez soigneusement le cordon d'alimentation avant d'utiliser le chargeur. Si le cordon est endommagé, n'utilisez pas le chargeur avant de l'avoir remplacé.

2. Insérez la fiche du cordon d'alimentation dans une prise de terre.

Charge de la batterie

1. Garez la machine à l'emplacement choisi pour pour la charger pendant la nuit.
2. Serrez le frein de stationnement.
3. Coupez le moteur et enlevez la clé de contact.
4. Débranchez le connecteur à poignée en T du faisceau de câblage principal au connecteur d'alimentation principale sur le socle de la batterie (Figure 19).

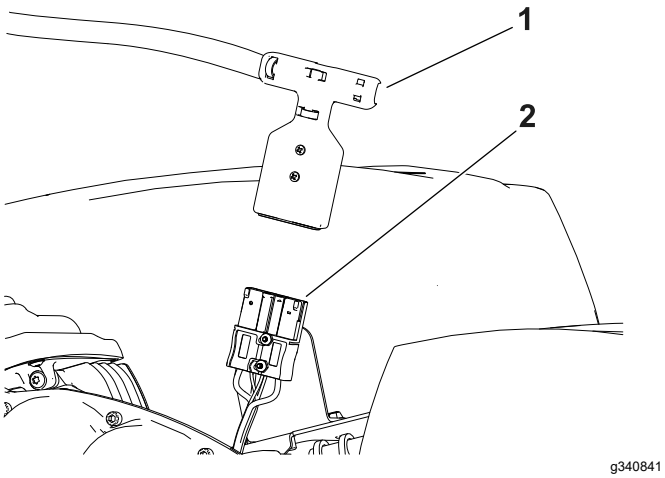

Figure 19

1. Connecteur à poignée en T
2. Connecteur d'alimentation principale

5. Nettoyez et séchez les connecteurs de la batterie et du chargeur.

   Important: **N'utilisez pas de solvants puissants car ils dégraderont la résistance du plastique du connecteur. N'utilisez pas de graisse diélectrique sur le connecteur ou les contacts de batterie.**

6. Alignez les connecteurs positifs (marqués d'un « + ») du connecteur du chargeur et du connecteur d'alimentation, et poussez-les l'un dans l'autre jusqu'à ce qu'ils s'enclenchent.

Plage de charge recommandée	0 à 45 °C
Plage de charge à basse température (courant réduit)	-10 à 0 °C
Plage de charge à haute température (courant réduit)	45 à 60 °C

Surveillance du processus de charge et dépannage

Remarque: Des messages d'état s'affichent sur l'écran LCD pendant la charge. La plupart sont normaux.

Le témoin d'erreur clignote en jaune ou s'allume en rouge en cas d'anomalie. Un message d'erreur s'affiche sur l'écran LCD (Figure 18), 1 caractère à la fois, en commençant par la lettre E ou F (par ex. E-0-1-1).

Pour corriger une erreur, voir Dépistage des défauts (page 35). Si aucune des solutions proposées ne permet de remédier au problème, contactez un distributeur Toro agréé.

Débranchement du chargeur

1. Débranchez le connecteur à poignée en T du chargeur du connecteur d'alimentation principale de la batterie fixé au support de la batterie.

   Important: **Ne tirez pas sur les câbles.**

2. Placez le connecteur à poignée en T du chargeur et le cordon d'alimentation en position de rangement pour éviter de les endommager.

Entretien

⚠ ATTENTION

Un mauvais entretien de la machine peut entraîner la défaillance prématurée des divers systèmes et vous blesser ou blesser toute personne à proximité.

Maintenez la machine bien entretenue et en bon état de marche, conformément aux instructions du présent manuel.

Remarque: Les côtés gauche et droit de la machine sont déterminés d'après la position d'utilisation normale.

Consignes de sécurité pendant l'entretien

- Avant de quitter la position d'utilisation, effectuez la procédure suivante :
  - Garez la machine sur une surface plane et horizontale.
  - Débrayez la ou les unités de coupe.
  - Vérifiez que la pédale de déplacement est en position neutre.
  - Serrez le frein de stationnement.
  - Coupez le moteur de la machine et enlevez la clé (selon l'équipement).
  - Attendez l'arrêt complet de tout mouvement.
- Laissez refroidir les composants de la machine avant d'effectuer toute opération d'entretien.
- Si possible, n'effectuez aucun entretien sur la machine en laissant le moteur en marche. Ne vous approchez pas des pièces mobiles.
- Si le moteur doit tourner pour effectuer un réglage, n'approchez pas les mains, les pieds et autres parties du corps, ni les vêtements, de l'unité de coupe, des accessoires et des pièces mobiles. N'autorisez personne à s'approcher.
- Pour éviter les risques d'incendie, enlevez les débris d'herbe et autres agglomérés sur l'unité de coupe, l'entraînement, le moteur et la batterie.
- Maintenez toutes les pièces en bon état de marche. Remplacez toutes les pièces et tous les autocollants usés, endommagés ou manquants. Gardez toutes les fixations bien serrées pour garantir l'utilisation sûre de la machine.
- Vérifiez fréquemment les composants du bac à herbe et remplacez-les au besoin.
- Pour garantir le fonctionnement sûr et optimal de la machine, utilisez exclusivement des pièces de rechange d'origine Toro. Les pièces de rechange provenant d'autres constructeurs peuvent être dangereuses, et leur utilisation risque d'annuler la garantie de la machine.
- Si la machine nécessite une réparation importante ou si vous avez besoin de renseignements, contactez un distributeur Toro agréé.

Programme d'entretien recommandé

Périodicité d'entretien	Procédure d'entretien
Après les 20 premières heures de fonctionnement	• Serrez les fixations d'isolation du guidon.
Après chaque utilisation	• Nettoyez la machine.
Toutes les 750 heures	• Vidangez le liquide de transmission.

Liste de contrôle pour l'entretien journalier

Important: **Copiez cette page pour pouvoir vous en servir régulièrement.**

Entretiens à effectuer	**Pour la semaine du :**						
	Lun.	**Mar.**	**Mer.**	**Jeu.**	**Ven.**	**Sam.**	**Dim.**
Contrôlez le fonctionnement du levier de verrouillage du frein.							
Vérifiez les bruits de fonctionnement anormaux.							
Vérifiez le réglage cylindre/contre-lame.							
Vérifiez le réglage de la hauteur de coupe.							
Retouchez les peintures endommagées.							
Nettoyez la machine.							

Notes concernant les problèmes constatés

Contrôle effectué par :		
Point contrôlé	**Date**	**Information**

Procédures avant l'entretien

Préparation de la machine pour l'entretien

⚠ ATTENTION

Quelqu'un pourrait mettre le moteur en marche pendant l'entretien ou le réglage de la machine. Le démarrage accidentel du moteur peut vous blesser gravement ou blesser des personnes à proximité.

Relâchez la barre de déplacement, serrez le frein de stationnement, retirez la clé et débranchez la batterie avant d'effectuer tout entretien.

Effectuez la procédure suivante avant de faire l'entretien, de nettoyer ou de régler la machine.

1. Garez la machine sur une surface plane et horizontale.
2. Serrez le frein de stationnement.
3. Coupez le moteur.
4. Attendez l'arrêt complet de toutes les pièces en mouvement avant de faire l'entretien, de remiser ou de réparer la machine.
5. Débranchez la batterie en retirant le connecteur à poignée en T du connecteur d'alimentation principale (Figure 20).

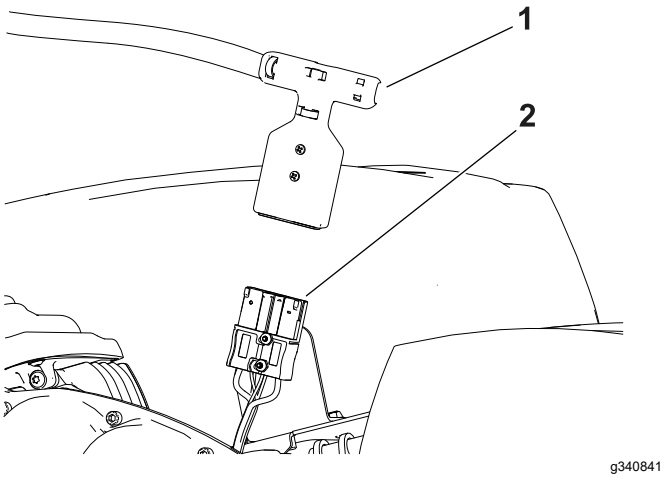

Figure 20

1. Connecteur à poignée en T
2. Connecteur d'alimentation principale

Entretien du système électrique

Consignes de sécurité relatives au système électrique

- Débranchez la batterie avant de réparer la machine.
- Chargez la batterie dans un endroit dégagé et bien aéré, à l'écart des flammes ou sources d'étincelles. Débranchez le chargeur du secteur avant de brancher ou de débrancher la batterie. Portez des vêtements de protection et utilisez des outils isolés.

Entretien de la batterie

Les seuls éléments de la batterie remplaçables par l'utilisateur sont les étiquettes. Toute tentative d'ouverture du compartiment principal de la batterie ou du contrôleur principal annulera la garantie. En cas de problèmes de batterie, contactez votre distributeur Toro agréé.

⚠ ATTENTION

La batterie contient une tension élevée qui peut vous brûler ou vous électrocuter.

- **N'essayez pas d'ouvrir la batterie.**
- **Ne placez rien dans le connecteur de la batterie, mis à part le connecteur du faisceau de câblage fourni avec le produit.**
- **Faites preuve de la plus grande prudence quand vous manipulez une batterie dont le boîtier est fissuré.**
- **Utilisez uniquement le chargeur conçu pour la batterie.**

Comment se débarrasser de la batterie

La batterie lithium-ion doit être mise au rebut ou recyclée conformément aux réglementations locales et fédérales.

Entretien du chargeur de batterie

Important: **Confiez toutes les réparations électriques à un distributeur Toro agréé.**

L'utilisateur ne doit faire aucun entretien à part protéger le chargeur des dommages et des intempéries.

Entretien des cordons du chargeur de batteries

- Nettoyez les cordons d'alimentation avec un chiffon légèrement humide après chaque utilisation.
- Enroulez les cordons quand ils ne servent pas.
- Vérifiez régulièrement l'état des cordons d'alimentation, et remplacez-les au besoin par des cordons Toro agréés.

Nettoyage du boîtier du chargeur de batteries

Nettoyez le boîtier avec un chiffon légèrement humide après chaque utilisation.

Remplacement des fusibles

Si la machine refuse de se mettre en marche même après avoir chargé la batterie, vérifiez les fusibles comme suit :

1. Coupez le moteur et débranchez la batterie.
2. Retirez les 4 vis (Figure 21) qui fixent le couvercle de la batterie et déposez le couvercle.

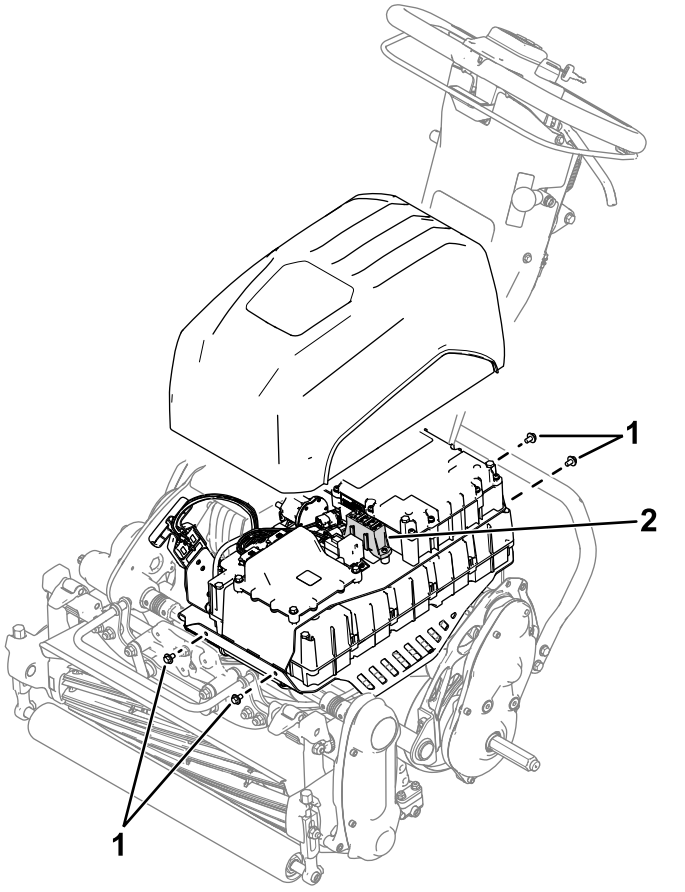

Figure 21

1. Vis
2. Porte-fusibles

3. Contrôlez les fusibles dans le porte-fusibles (Figure 22).

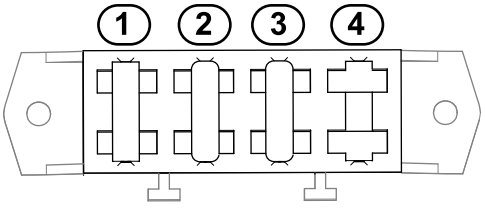

Figure 22

1. 30 A – circuits d'alimentation principale
2. 3 A – circuits d'alimentation logiques
3. 3 A – circuit du feu de travail à LED en option
4. Emplacement libre

4. Si l'un des fusibles est défectueux, remplacez-le par un fusible de tension et d'intensité adéquates (Figure 22). Pour connaître les références des fusibles spécifiques, reportez-vous au *Manuel d'entretien* du groupe de déplacement.

   Important: **Tous les fusibles de la machine ont une capacité de 80 V. N'utilisez pas de fusibles automobiles de 12 V.**

Entretien du système d'entraînement

Vidange du liquide de transmission

Périodicité des entretiens: Toutes les 750 heures/Une fois par an (la première échéance prévalant)

Remarque: Voir la Figure 23 pour cette procédure.

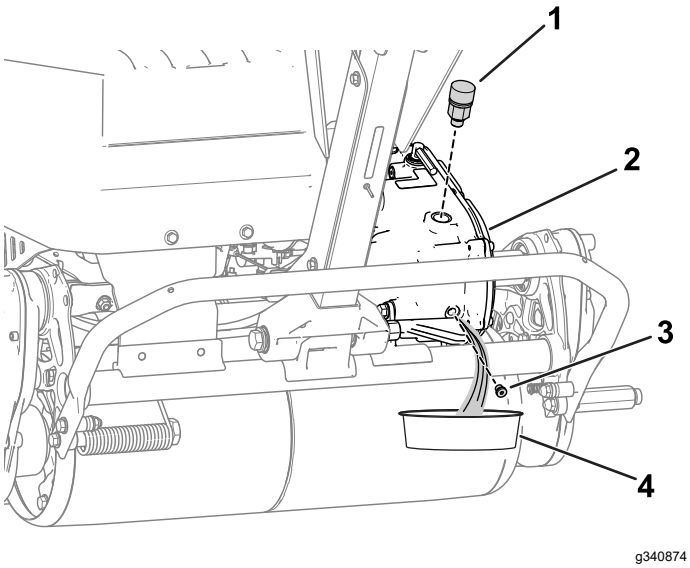

Figure 23

1. Ensemble reniflard et adaptateur
2. Transmission
3. Bouchon de vidange
4. Bac de vidange

1. Déposez l'ensemble reniflard et adaptateur de la transmission.
2. Demandez à quelqu'un de basculer la machine en arrière et placez un bac sous la transmission.

   Remarque: Servez-vous du bac pour récupérer le liquide de transmission.
3. Retirez le bouchon de vidange de la transmission et vidangez le liquide.
4. Remettez le bouchon de vidange en place.
5. Serrez le bouchon de vidange entre 4 et 5 N·m.
6. Ajoutez 473 ml d'huile de transmission synthétique Dexron VI par l'orifice de l'adaptateur.
7. Remettez l'ensemble reniflard et adaptateur en place et serrez à un couple de 12 à 15 N·m.

Entretien des commandes

Réglage du frein de service/stationnement

Réglez le frein de service/stationnement s'il glisse pendant le fonctionnement.

1. Serrez le frein de stationnement.
2. À l'aide d'un dynamomètre, appuyez vers l'arrière sur le levier du frein de service (Figure 24).

   Le frein de stationnement doit se desserrer lorsqu'une force de 16 à 18 kg est atteinte. Si le frein de stationnement ne se desserre pas cette force est appliquée, réglez le câble de frein.

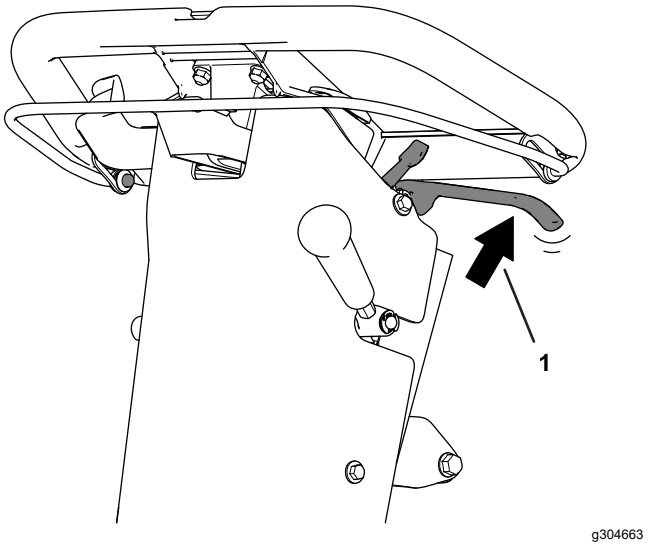

Figure 24

1. Exercer une force pour desserrer le frein de stationnement

3. Procédez comme suit pour régler la tension du câble de frein :
   - Pour augmenter la tension du câble, desserrez l'écrou de blocage avant et serrez l'écrou de blocage arrière (Figure 25). Répétez l'opération 2 et ajustez la tension au besoin.
   - Pour diminuer la tension du câble, desserrez l'écrou de blocage arrière et serrez l'écrou de blocage avant (Figure 25). Répétez l'opération 2 et ajustez la tension au besoin.

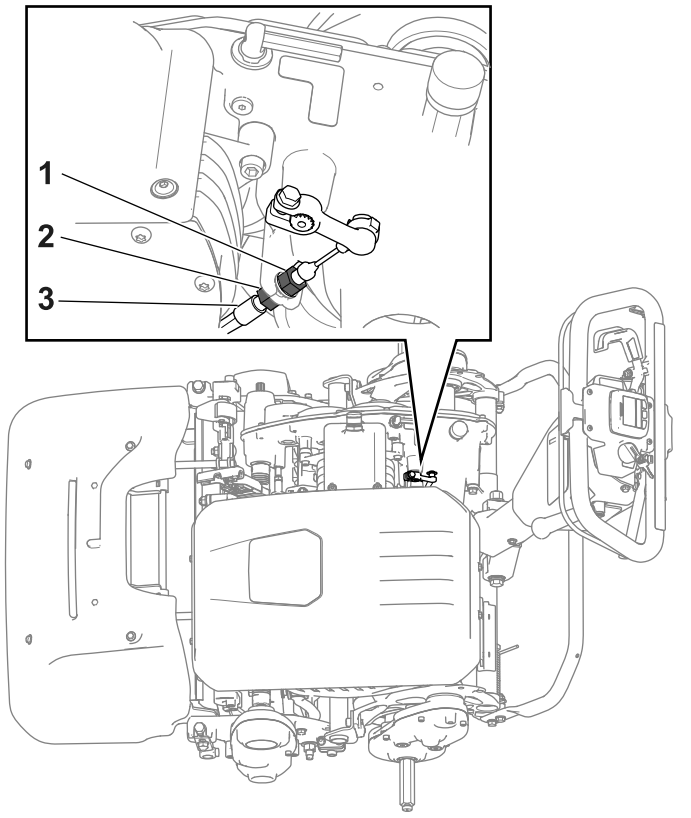

Figure 25

1. Écrou de blocage de câble avant
2. Écrou de blocage arrière
3. Câble de frein

Serrage des fixations d'isolation du guidon

Périodicité des entretiens: Après les 20 premières heures de fonctionnement

1. Placez la machine sur une surface plane et horizontale.
2. Desserrez le boulon et l'écrou comme montré à la Figure 26.

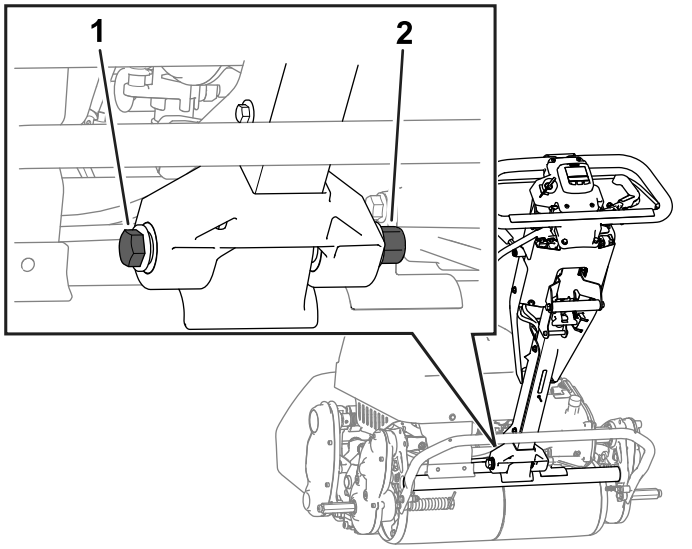

Figure 26

1. Boulon
2. Écrou

3. Poussez le guidon en avant aussi loin que possible.
4. Tout en soutenant le guidon, serrez le boulon et l'écrou que vous avez desserrés à l'opération 2 à un couple de 68 à 75 N·m.

   Remarque: Demandez à une autre personne de vous aider à soutenir le guidon ou de serrer les fixations.
5. Relâchez le guidon.

Entretien des unités de coupe

Consignes de sécurité relative aux lames

- Examinez toujours l'unité de coupe à cylindre avec prudence. Portez des gants et procédez toujours avec précaution pendant l'entretien du cylindre.
- Une lame ou contre-lame usée ou endommagée peut se briser et projeter le morceau cassé dans votre direction ou celle d'autres personnes, et infliger des blessures graves ou mortelles.
- Vérifiez périodiquement que les lames et les contre-lames ne sont pas excessivement usées ou endommagées.
- Examinez toujours les lames avec prudence. Portez des gants et procédez toujours avec précaution pendant leur entretien. Limitez-vous à remplacer ou aiguiser les lames et contre-lames ; n'essayez jamais de les redresser ou de les souder.
- Lors de l'entretien des lames, n'oubliez pas que vous pouvez quand-même faire bouger les lames une fois l'alimentation coupée.

Montage de l'unité de coupe

1. Baissez la béquille en position SERVICE DE L'UNITÉ DE COUPE ; voir Béquille (page 11).
2. Alignez l'unité de coupe sur le cadre.
3. Abaissez les verrous de suspension pour fixer l'unité de coupe sur la machine (Figure 27).

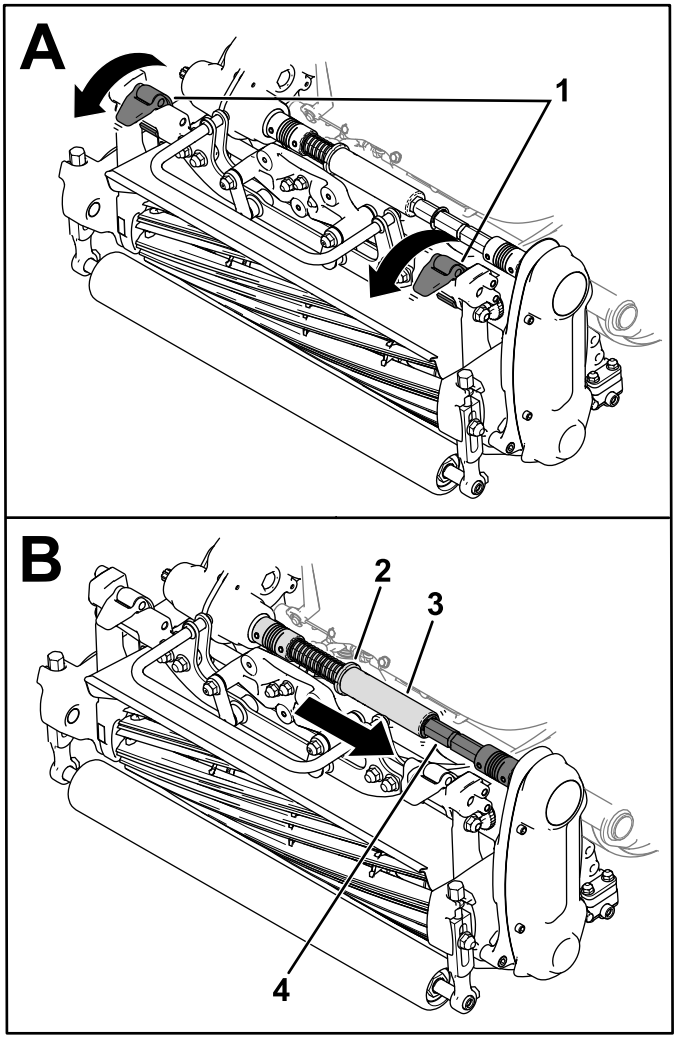

Figure 27

1. Verrous
2. Collet
3. Tube hexagonal
4. Arbre d'accouplement

4. Sortez le collet de la rainure de l’arbre d’accouplement de la transmission et insérez le tube hexagonal dans l’arbre d’accouplement de l’unité de coupe (Figure 27).
5. Montage du bac à herbe.

Dépose de l'unité de coupe

Remarque: Le tube hexagonal se désengage si vous engagez l'entraînement de cylindre alors que l'unité de coupe est déposée.

1. Baissez la béquille en position SERVICE DE L'UNITÉ DE COUPE ; voir Béquille (page 11).
2. Retirez le bac à herbe (selon l'équipement).
3. Placez le collet (Figure 28) dans la rainure de l'arbre de transmission.

   Remarque: Cela a pour effet de détendre le ressort.
4. Glissez le tube hexagonal hors de l'arbre d'accouplement de l'unité de coupe (Figure 28).

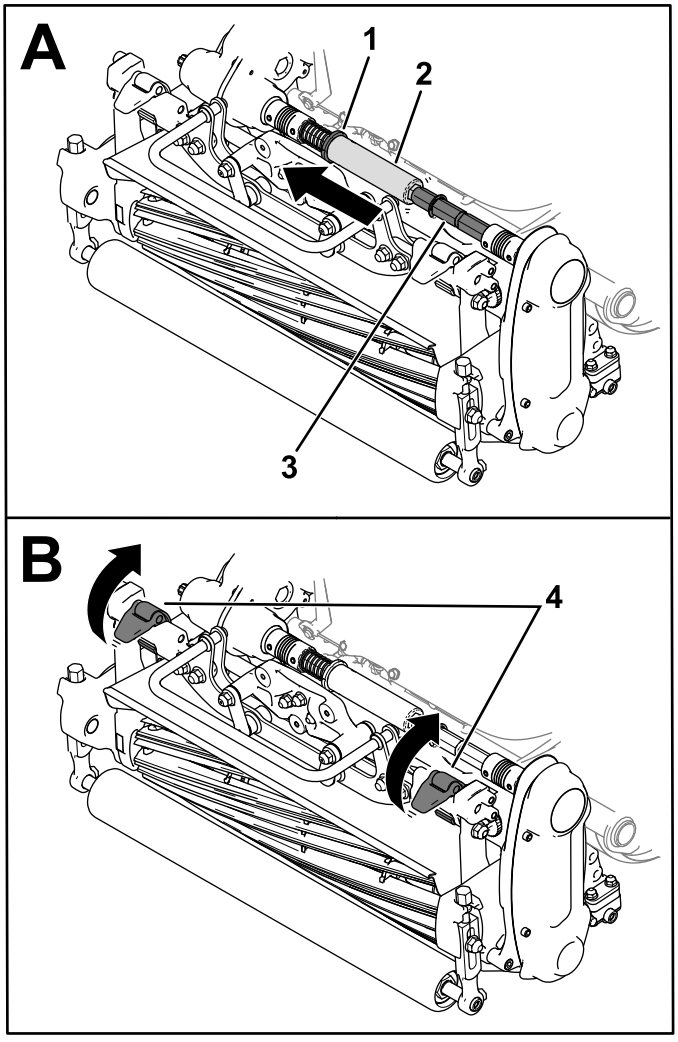

g307907

Figure 28

1. Collet
2. Tube hexagonal
3. Arbre d'accouplement
4. Verrous

5. Relevez les verrous de suspension pour détacher l'unité de coupe de la machine (Figure 28).
6. Déposez l'unité de coupe du cadre.

Rodage de l'unité de coupe

Pour roder l'unité de coupe, effectuez l'une des options suivantes :

- Installez le kit de rodage Access (modèle 139-4342) et utilisez une machine à roder. Contactez votre distributeur Toro agréé pour vous procurer ce kit.
- Utilisez l'InfoCenter pour passer en mode Rodage.

  Pour passer en mode Rodage, sélectionnez BACKLAP dans le menu ENTRETIEN. Suivez les indications de l'InfoCenter pour roder l'unité de coupe.

  Remarque: Quand la barre est relâchée, le mode Rodage est désengagé. Vous pouvez utiliser le crochet de blocage (fourni dans le sac de pièces détachées) pour bloquer la barre en position engagée.

  Une fois le rodage terminé, retirez le crochet de blocage.

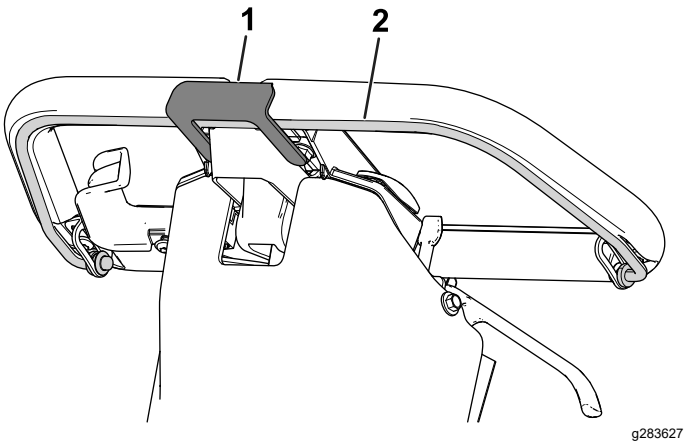

g283627

Figure 29

1. Crochet de blocage
2. Barre

Nettoyage

Nettoyage de la machine

Périodicité des entretiens: Après chaque utilisation

Après chaque utilisation, lavez la machine à l'eau avec un détergent doux. N'utilisez pas de nettoyeur haute pression. Évitez d'utiliser trop d'eau, notamment près de la plaque du levier sélecteur, de l'InfoCenter, du centre d'alimentation et du connecteur de la machine. Nettoyez le moteur pour assurer un refroidissement correct pendant l'utilisation. Maintenez également la batterie aussi propre que possible afin qu'elle reste blanche. Cette couleur réfléchit la lumière du soleil ce qui empêche la batterie de surchauffer au soleil.

Important: **Ne nettoyez pas la machine avec de l'eau saumâtre ou recyclée.**

Important: **Remisez ou garez toujours la machine à l'abri de la lumière directe du soleil, car la chaleur réduit la vie utile de la batterie.**

Remisage

Consignes de sécurité pour le remisage

- Avant de quitter la position d'utilisation, coupez le moteur de la machine, enlevez la clé (selon l'équipement) et attendez l'arrêt complet de tout mouvement. Laissez refroidir la machine avant de la régler, d'en faire l'entretien, de la nettoyer ou de la remiser.
- Ne rangez pas la machine à proximité d'une flamme nue, d'une source d'étincelles ou d'une veilleuse, telle celle d'un chauffe-eau ou autre appareil.

Remisage de la machine

1. Nettoyez la machine ; voir Nettoyage de la machine (page 33).

   Important: **Vous pouvez laver la machine avec de l'eau fraîche et propre et un détergent doux. N'utilisez pas de nettoyeur haute pression. Évitez d'utiliser trop d'eau, notamment près de la plaque du levier sélecteur, de l'InfoCenter, du centre d'alimentation et du connecteur de la machine.**
2. Contrôlez et resserrez toutes les fixations. Réparez ou remplacez toute pièce usée ou endommagée.
3. Peignez toutes les surfaces métalliques éraflées ou mises à nu avec de la peinture en vente chez votre distributeur Toro agréé.
4. Pour un remisage prolongé, respectez les exigences de remisage des batteries ; voir Conseils de remisage des batteries (page 33).
5. Couvrez la machine pour la protéger et la garder propre.

Conseils de remisage des batteries

Remarque: Il n'est pas nécessaire de retirer la batterie de la machine pour le remisage.

Voir les exigences de température pour le remisage dans le tableau suivant :

Températures de remisage prescrites

Conditions de remisage	Température prescrite
Conditions de remisage normales	-20 à 45 °C

Températures de remisage prescrites (cont'd.)

Chaleur extrême – 1 mois ou moins	45 à 60 °C
Froid extrême – 3 mois ou moins	-30 à -20 °C

Important: **Les températures en dehors de cette plage endommageront la batterie.**

La température de stockage de la batterie a un impact sur sa durée de vie à long terme. Le remisage prolongé à des températures extrêmes réduit la vie utile de la batterie. Rangez la machine dans un endroit frais (mais pas susceptible de geler).

- Avant de remiser la machine, chargez ou déchargez la batterie entre 40 % et 60 % (50,7 V et 52,1 V).

  Remarque: Une charge de 50 % est optimale pour assurer une durée de vie maximale. Si la batterie est chargée à 100 % avant le remisage, sa durée de vie sera réduite.

  Si vous avez l'intention de remiser la machine plus longtemps, chargez la batterie à environ 60 %.
- Tous les 6 mois de remisage, contrôlez le niveau de charge des batteries et vérifiez qu'il est compris entre 40 % et 60 %. Si la charge est inférieure à 40 %, chargez la batterie entre 40 % et 60 %.
- Vous pouvez utiliser un multimètre pour vérifier le niveau de charge quand la machine est arrêtée. Voir dans le tableau suivant la tension correspondant au niveau de charge :

Tension	Niveau de charge
52,1 V	60 %
51,4 V	50 %
50,7 V	40 %

- Après avoir chargé la batterie, débranchez le chargeur du secteur. Débranchez le connecteur électrique pendant le stockage afin de minimiser la décharge de la batterie.
- Si vous laissez le chargeur sur la machine, il sera désactivé une fois que la batterie sera complètement chargée, et il ne sera réactivé que si vous le débranchez puis le rebranchez.

Rangement du chargeur

1. Effectuez la procédure de Débranchement du chargeur (page 24).
2. Débranchez le cordon d'alimentation du chargeur et enroulez-le avec soin.
3. Vérifiez soigneusement l'état du cordon d'alimentation. Remplacez-le s'il est usé ou endommagé.
4. Vérifiez soigneusement que le chargeur ne présente aucune pièce usée, desserrée ou endommagée. Adressez-vous à un distributeur Toro agréé pour faire remplacer ou réparer les pièces.
5. Rangez le chargeur avec le cordon d'alimentation dans un endroit propre et sec, à l'abri des chocs ou dommages, ainsi que des émanations caustiques.

Dépistage des défauts

Codes d'erreur du chargeur de batteries

Problème	Cause possible	Mesure corrective
Code E-0-0-1 ou E-0-4-7	1. Tension batterie élevée	1. Vérifiez que la tension batterie est correcte et que les connexions des câbles sont bien serrées ; vérifiez le bon état de la batterie.
Code E-0-0-4	1. Anomalie de la batterie ou du système BMS détectée	1. Contactez un distributeur Toro agréé.
Code E-0-0-7	1. Capacité ampères-heure maximum de la batterie dépassée	1. Peut être causé par une batterie en mauvais état, extrêmement déchargée, mal connectée et/ou soumise à des charges parasites élevées pendant la charge. Solutions possibles : remplacez la batterie. Contrôlez les connexions CC. Débranchez les charges parasites. Cette erreur disparaît quand le chargeur est réinitialisé en coupant puis rétablissant l'alimentation continue (CC).
Code E-0-1-2	1. Inversion de polarité	1. La batterie n'est pas connectée au chargeur correctement. Vérifiez que les connexions de la batterie sont bien serrées.
Code E-0-2-3	1. Tension CA élevée (>270 V CA)	1. Branchez le chargeur sur une source CA fournissant un courant CA stable entre 85 et 270 V CA / 45 et 65 Hz.
Code E-0-2-4	1. Échec d'initialisation du chargeur	1. Le chargeur ne s'est pas allumé correctement. Débranchez l'entrée CA et la connexion de la batterie pendant 30 secondes, avant de faire un nouvel essai.
Code E-0-2-5	1. Oscillation de tension CA faible	1. La source CA n'est pas stable. Peut être causé par un générateur pas assez puissant ou des câbles d'entrée de trop petit diamètre. Branchez le chargeur sur une source CA fournissant un courant CA stable entre 85 et 270 V CA / 45 et 65 Hz.
Code E-0-3-7	1. Échec de reprogrammation	1. Échec de mise à jour de logiciel ou échec d'opération de script. Vérifiez que le nouveau logiciel est correct.
Code E-0-2-9, E-0-3-0, E-0-3-2, E-0-4-6 ou E-0-6-0	1. Erreur de communication avec la batterie	1. Vérifiez le bon serrage de la connexion des câbles de signal à la batterie.

Codes d'anomalie du chargeur de batteries

Problème	Cause possible	Mesure corrective
F-0-0-1, F-0-0-2, F-0-0-3, F-0-0-4, F-0-0-5, F-0-0-6 ou F-0-0-7	1. Anomalie interne du chargeur	1. Débranchez l'alimentation CA et la batterie pendant au moins 30 secondes puis faites une nouvelle tentative. Si l'anomalie se reproduit, contactez un distributeur Toro agréé.

Remarques:

Remarques:

La garantie Toro

Garantie limitée de 2 ans ou 1 500 heures

Conditions et produits couverts

The Toro Company certifie que votre produit commercial Toro (« Produit ») ne présente aucun défaut de matériau ni vice de fabrication pendant une période de 2 ans ou 1 500 heures de service*, la première échéance prévalant. Cette garantie s'applique à tous les produits à l'exception des Aérateurs (veuillez-vous reporter aux déclarations de garantie séparées de ces produits). Dans l'éventualité d'un problème couvert par la garantie, nous nous engageons à réparer le Produit gratuitement, frais de diagnostic, pièces, main-d'œuvre et transport compris. La période de garantie commence à la date de réception du Produit par l'acheteur d'origine.
* Produit équipé d'un compteur horaire.

Comment faire intervenir la garantie

Il est de votre responsabilité de signaler le plus tôt possible à votre Distributeur de produits professionnels ou au Concessionnaire de produits professionnels agréé qui vous a vendu le Produit, toute condition couverte par la garantie. Pour obtenir l'adresse d'un Distributeur de produits professionnels ou d'un Concessionnaire agréé, ou pour tout renseignement concernant vos droits et responsabilités vis-à-vis de la garantie, veuillez nous contacter à l'adresse suivante :

Toro Commercial Products Service Department
8111 Lyndale Avenue South
Bloomington, MN 55420-1196, États-Unis
+1–952–888–8801 ou +1–800–952–2740
Courriel : commercial.warranty@toro.com

Responsabilités du propriétaire

En tant que propriétaire du Produit, vous êtes responsable des entretiens et réglages mentionnés dans le *Manuel de l'utilisateur*. Les réparations du produit nécessaires parce que les entretiens et réglages exigés n'ont pas été effectués ne sont pas couvertes par cette garantie.

Ce que la garantie ne couvre pas

Les défaillances ou anomalies de fonctionnement survenant au cours de la période de garantie ne sont pas toutes dues à des défauts de matériaux ou des vices de fabrication. Cette garantie ne couvre pas :

- Les défaillances du produit dues à l'utilisation de pièces qui ne sont pas d'origine ou au montage et à l'utilisation d'outils ajoutés ou modifiés d'une autre marque.
- Les défaillances du Produit dues au non respect du programme d'entretien et/ou des réglages recommandés.
- Les défaillances du Produit dues à une utilisation abusive, négligente ou dangereuse.
- Les pièces sujettes à l'usure pendant l'utilisation qui ne sont pas défectueuses. Par exemple, les pièces consommées ou usées durant le fonctionnement normal du Produit, notamment mais pas exclusivement : plaquettes et garnitures de freins, garnitures d'embrayage, lames, cylindres, galets et roulements (étanches ou graissables), contre-lames, bougies, roues pivotantes et roulements, pneus, filtres, courroies, et certains composants des pulvérisateurs, notamment membranes, buses, débitmètres et clapets antiretour.
- Les pannes causées par une influence extérieure comprennent, sans y être limités, les conditions atmosphériques, les pratiques de remisage, la contamination, l'utilisation de carburants, liquides de refroidissement, lubrifiants, additifs, engrais, eau ou produits chimiques non agréés.
- Les défaillances ou mauvaises performances causées par l'utilisation de carburants (essence, gazole ou biodiesel par exemple) non conformes à leurs normes industrielles respectives.
- Les bruits, vibrations, usure et détérioration normaux. L'usure normale comprend, mais pas exclusivement, les dommages des sièges dus à l'usure ou l'abrasion, l'usure des surfaces peintes, les autocollants ou vitres rayés.

Pièces

Les pièces à remplacer dans le cadre de l'entretien courant seront couvertes par la garantie jusqu'à la date du premier remplacement prévu. Les pièces remplacées au titre de cette garantie bénéficient de la durée de garantie du produit d'origine et deviennent la propriété de Toro. Toro se réserve le droit de prendre la décision finale concernant la réparation ou le remplacement de pièces ou ensembles existants. Toro se réserve le droit d'utiliser des pièces remises à neuf pour les réparations couvertes par la garantie.

Garantie de la batterie ion-lithium à décharge complète

Les batteries ion-lithium et à décharge complète disposent d'un nombre de kilowatt-heures spécifique à fournir au cours de leur vie. Les techniques d'utilisation, de recharge et d'entretien peuvent contribuer à augmenter ou réduire la vie totale des batteries. À mesure que les batteries de ce produit sont consommées, la proportion de travail utile qu'elles offrent entre chaque recharge diminue lentement jusqu'à leur épuisement complet. Le remplacement de batteries usées, suite à une consommation normale, est la responsabilité du propriétaire du produit. Remarque (batterie ion-lithium seulement) : voir la garantie de la batterie pour plus de renseignements.

Garantie à vie du vilebrequin (modèle ProStripe 02657 seulement)

Le modèle ProStripe, équipé en première monte d'un disque de friction et du débrayage de frein de lame avec protection de vilebrequin (ensemble débrayage de frein de lame [BBC] + disque de friction intégré) d'origine Toro, et utilisé par le premier acheteur en conformité avec les procédures d'utilisation et d'entretien recommandées, bénéficie d'une garantie à vie contre la flexion du vilebrequin. Les machines équipées de rondelles de friction, du débrayage du frein de lame (BBC) et autres équipements de ce type ne sont pas couvertes par la garantie à vie du vilebrequin.

Entretien aux frais du propriétaire

La mise au point du moteur, le graissage, le nettoyage et le polissage, le remplacement des filtres, du liquide de refroidissement et les entretiens recommandés font partie des services normaux requis par les produits Toro qui sont aux frais du propriétaire.

Conditions générales

La réparation par un distributeur ou un concessionnaire Toro agréé est le seul dédommagement auquel cette garantie donne droit.

The Toro Company décline toute responsabilité en cas de dommages accessoires, consécutifs ou indirects liés à l'utilisation des produits Toro couverts par cette garantie, notamment en ce qui concerne les coûts et dépenses encourus pour se procurer un équipement ou un service de substitution durant une période raisonnable pour cause de défaillance ou d'indisponibilité en attendant la réparation sous garantie. Il n'existe aucune autre garantie expresse, à part la garantie spéciale du système antipollution, le cas échéant. Toutes les garanties implicites relatives à la qualité marchande et à l'aptitude à l'emploi sont limitées à la durée de la garantie expresse.

L'exclusion de la garantie des dommages secondaires ou indirects, ou les restrictions concernant la durée de la garantie implicite, ne sont pas autorisées dans certains états et peuvent donc ne pas s'appliquer dans votre cas. Cette garantie vous accorde des droits spécifiques, auxquels peuvent s'ajouter d'autres droits qui varient selon les états.

Note concernant la garantie du système antipollution

Le système antipollution de votre Produit peut être couvert par une garantie séparée répondant aux exigences de l'agence américaine de défense de l'environnement (EPA) et/ou de la direction californienne des ressources atmosphériques (CARB). Les limitations d'heures susmentionnées ne s'appliquent pas à la garantie du système antipollution. Reportez-vous à la Déclaration de garantie de conformité à la réglementation antipollution fournie avec votre produit ou figurant dans la documentation du constructeur du moteur.

Pays autres que les États-Unis et le Canada

Pour les produits Toro exportés des États-Unis ou du Canada, demandez à votre distributeur (concessionnaire) Toro la police de garantie applicable dans votre pays, région ou état. Si, pour une raison quelconque, vous n'êtes pas satisfait des services de votre distributeur, ou si vous avez du mal à vous procurer des renseignements sur la garantie, contactez un centre de réparation Toro agréé.

374-0253 Rev I

Garantie limitée de la batterie

4 ans

Batterie

La batterie ion-lithium rechargeable est garantie contre tout vice de matériau ou de fabrication pendant une période de 4 ans. Avec le temps, la consommation de la batterie réduit la capacité d'énergie (ampères-heure) disponible à pleine charge. La consommation d'énergie varie selon les caractéristiques de fonctionnement, les accessoires, l'état du gazon, le type de terrain, les réglages et la température.

Niveau	Années	Jours
1	≤2	0-730
2	≤2,5	731-910
3	≤3	911-1095
4	≤3,5	1096-1275
5	≤4	1276-1460

Proposition 65 de Californie – Information concernant cet avertissement

En quoi consiste cet avertissement ?

Certains produits commercialisés présentent une étiquette d'avertissement semblable à ce qui suit :

AVERTISSEMENT : Cancer et troubles de la reproduction – www.p65Warnings.ca.gov.

Qu’est-ce que la Proposition 65 ?

La Proposition 65 s'applique à toute société exerçant son activité en Californie, qui vend des produits en Californie ou qui fabrique des produits susceptibles d'être vendus ou importés en Californie. Elle stipule que le Gouverneur de Californie doit tenir et publier une liste des substances chimiques connues comme causant des cancers, malformations congénitales et/ou autres troubles de la reproduction. Cette liste, qui est mise à jour chaque année, comprend des centaines de substances chimiques présentes dans de nombreux objets du quotidien. La Proposition 65 a pour objet d'informer le public quant à l'exposition à ces substances chimiques.

La Proposition 65 n'interdit pas la vente de produits contenant ces substances chimiques, mais impose la présence d'avertissements sur tout produit concerné, sur son emballage ou sur la documentation fournie avec le produit. D’autre part, un avertissement de la Proposition 65 ne signifie pas qu’un produit est en infraction avec les normes ou exigences de sécurité du produit. D'ailleurs, le gouvernement californien a clairement indiqué qu'un avertissement de la Proposition 65 « n'est pas une décision réglementaire quant au caractère « sûr » ou « dangereux » d'un produit ». Bon nombre de ces substances chimiques sont utilisées dans des produits du quotidien depuis des années, sans aucun effet nocif documenté. Pour plus de renseignements, rendez-vous surhttps://oag.ca.gov/prop65/faqs-view-all.

Un avertissement de la Proposition 65 signifie qu’une société a soit (1) évalué l’exposition et conclu qu’elle dépassait le « niveau ne posant aucun risque significatif » ; soit (2) choisi d’émettre un avertissement simplement sur la base de sa compréhension quant à la présence d’une substance chimique de la liste, sans tenter d’en évaluer l’exposition.

Cette loi s’applique-t-elle partout ?

Les avertissements de la Proposition 65 sont exigés uniquement en vertu de la loi californienne. Ces avertissements sont présents dans tout l'état de Californie, dans des environnements très variés, notamment mais pas uniquement les restaurants, magasins d'alimentations, hôtels, écoles et hôpitaux, et sur un vaste éventail de produits. En outre, certains détaillants en ligne et par correspondance fournissent des avertissements de la Proposition 65 sur leurs sites internet ou dans leurs catalogues.

Quelles différences entre les avertissements de Californie et les limites fédérales ?

Les normes de la Proposition 65 sont souvent plus strictes que les normes fédérales et internationales. Diverses substances nécessitent d'afficher un avertissement de la Proposition 65 à des niveaux largement inférieurs à ceux imposés par les exigences fédérales. Par exemple, la norme de la Proposition 65 en matière d'avertissements pour le plomb se situe à 0,5 µg/jour, soit bien moins que les normes fédérales et internationales.

Pourquoi tous les produits similaires ne portent-ils pas cet avertissement ?

- Pour les produits commercialisés en Californie, l'étiquetage Proposition 65 est exigé, tandis qu’il ne l’est pas sur des produits similaires commercialisés ailleurs.
- Il se peut qu’une société impliquée dans un procès lié à la Proposition 65 et parvenant à un accord soit obligée d’utiliser les avertissements de la Proposition 65 pour ses produits, tandis que d’autres sociétés fabriquant des produits semblables peuvent ne pas être soumises à cette obligation.
- L'application de la Proposition 65 n'est pas uniforme.
- Certaines sociétés peuvent choisir de ne pas indiquer d'avertissements car elles considèrent qu'elles n'y sont pas obligées au titre de la Proposition 65 ; l'absence d'avertissements sur un produit ne signifie pas que le produit ne contient pas de substances de la liste à des niveaux semblables.

Pourquoi cet avertissement apparaît-il sur les produits Toro ?

Toro a choisi de fournir aux consommateurs le plus d'informations possible afin qu'ils puissent prendre des décisions éclairées quant aux produits qu'ils achètent et utilisent. Toro fournit des avertissements dans certains cas d'après ses connaissances quant à la présence de l'une ou plusieurs des substances chimiques de la liste, sans en évaluer le niveau d'exposition, car des exigences de limites ne sont pas fournies pour tous les produits chimiques de la liste. Bien que l'exposition avec les produits Toro puisse être négligeable ou parfaitement dans les limites « sans aucun risque significatif », par mesure de précaution, Toro a décidé de fournir les avertissements de la Proposition 65. De plus, en l'absence de ces avertissements, la société Toro pourrait faire l'objet de poursuites par l'État de Californie ou par des particuliers cherchant à faire appliquer la Proposition 65, et donc être assujettie à d'importantes pénalités.