Form No. 3446-452 Rev D

TORO®

Count on it.

Gebruikershandleiding

Greensmaster® eFlex® 1021 greensmaaier

Modelnr.: 04861—Serienr.: 400000000 en hoger

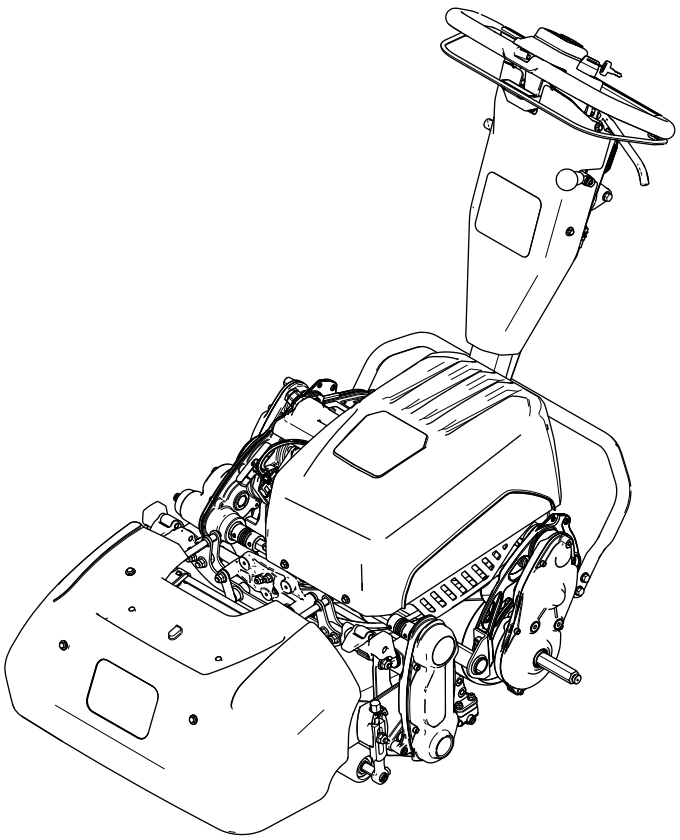

Registreer uw product op www.Toro.com.
Vertaling van de oorspronkelijke tekst (NL)

CE UK CA

3446-452

Dit product voldoet aan alle relevante Europese richtlijnen; zie voor details de aparte productspecifieke conformiteitsverklaring.

⚠ WAARSCHUWING

CALIFORNIË
Proposition 65 Waarschuwing

Het netsnoer van dit product bevat lood, een stof waarvan bekend is dat deze kanker, geboorteafwijkingen of andere schade aan de voortplantingsorganen kan veroorzaken. Was altijd uw handen nadat u met deze onderdelen in aanraking bent geweest.

Accuklemmen, accupolen en dergelijke onderdelen bevatten lood en loodverbindingen. Van deze stoffen is bekend dat ze kanker en schade aan de voortplantingsorganen veroorzaken. Was altijd uw handen nadat u met deze onderdelen in aanraking bent geweest.

Gebruik van dit product kan leiden tot blootstelling aan chemische stoffen waarvan de Staat Californië weet dat ze kanker, geboorteafwijkingen en andere schade aan het voortplantingssysteem veroorzaken.

Inleiding

Deze machine is een loopmaaier met messenkooi bedoeld voor gebruik door professionele bestuurders in commerciële toepassingen. De machine is voornamelijk ontworpen voor het maaien van gras op goed onderhouden gazons. Dit product gebruiken voor andere doeleinden dan het bedoelde gebruik kan gevaarlijk zijn voor u of voor omstanders.

Lees deze informatie zorgvuldig door, zodat u weet hoe u de machine op de juiste wijze moet gebruiken en onderhouden en om schade aan de machine en letsel te voorkomen. U bent verantwoordelijk voor het juiste en veilige gebruik van de machine.

Ga naar www.Toro.com voor documentatie over productveiligheid en bedieningsinstructies, informatie over accessoires, hulp bij het vinden van een dealer of om uw product te registreren.

Als u service, originele Toro onderdelen of aanvullende informatie nodig hebt, kunt u contact opnemen met een erkende servicedealer of met de klantenservice van Toro. U dient hierbij altijd het modelnummer en het serienummer van het product te vermelden. De locatie van het plaatje met het modelnummer en het serienummer van het product is aangegeven op Figuur 1. U kunt de nummers noteren in de ruimte hieronder.

Belangrijk: **U kunt met uw mobiel apparaat de QR-code (indien aanwezig) op het plaatje met het serienummer scannen om toegang te krijgen tot de garantie, onderdelen en andere productinformatie.**

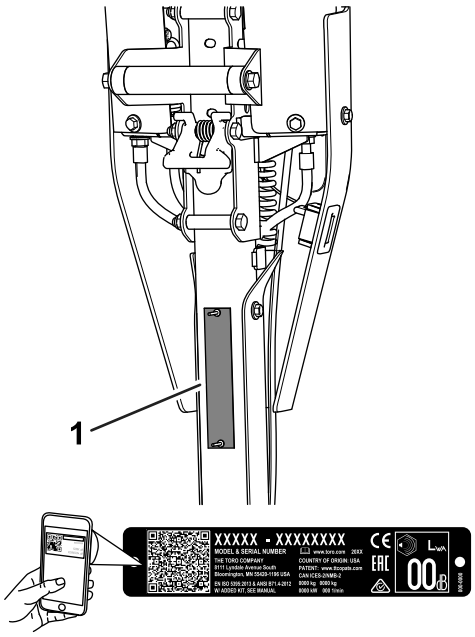

g271512

Figuur 1

1. Plaats van modelnummer en serienummer

Modelnr.: _____

Serienr.: _____

Deze handleiding wijst u op mogelijke gevaren en bevat veiligheidswaarschuwingen die u kunt herkennen aan het waarschuwingspictogram (Figuur 2), dat wijst op een gevaar dat ernstig letsel of de dood kan veroorzaken indien u nalaat de voorgeschreven maatregelen te treffen.



g000502

Figuur 2

Waarschuwingspictogram

© 2024—The Toro® Company
8111 Lyndale Avenue South
Bloomington, MN 55420

U kunt contact met ons opnemen op www.Toro.com.
Gedrukt in de VS
Alle rechten voorbehouden

Er worden in deze handleiding twee woorden gebruikt om uw aandacht op bijzondere informatie te vestigen. **Belangrijk** attendeert u op bijzondere technische informatie en **Opmerking** duidt algemene informatie aan die bijzondere aandacht verdient.

Inhoud

Veiligheid 4
Algemene veiligheid 4
Veiligheids- en instructiestickers 4
Montage 6
1 Het maaidek aanpassen en monteren 6
2 De transportwielen monteren 7
3 De grasmand monteren 7
4 De acculader op een muur monteren 7
Algemeen overzicht van de machine 8
Bedieningsorganen 9
Specificaties 11
Werktuigen/accessoires 11
Voor gebruik 12
Veiligheidsinstructies voorafgaand aan het werk 12
Dagelijks onderhoud uitvoeren 12
De maaisnelheid afstellen 12
Het messenkooitoerental afstellen 12
Hoogte van handgreep instellen 13
De machine transporteren naar het werk 13
Demonteren van de transportwielen 13
Tijdens gebruik 14
Veiligheid tijdens het werk 14
De machine starten 15
Het InfoCenter lcd-scherm gebruiken 15
Tips voor bediening en gebruik 17
De machine afzetten 18
Na gebruik 18
Veiligheid na het werk 18
De bedieningsorganen gebruiken na het maaien 19
De machine transporteren 20
De transportwielen monteren 20
De transmissie in- en uitschakelen 20
Het lithium-ion-accupack onderhouden 21
Onderhoud van het accupack 21
Belangrijke informatie over de acculader 22
Onderhoud 24
Veiligheid bij onderhoud 24
Aanbevolen onderhoudsschema 24
Controlelijst voor dagelijks onderhoud 25
Procedures voorafgaande aan onderhoud 26
De machine klaar maken voor onderhoud 26
Onderhoud elektrisch systeem 26
Veiligheid van het elektrisch systeem 26
Onderhoud van het accupack 26
De accu afvoeren 26
Onderhoud van de acculader 27
Zekeringen vervangen 27
Onderhoud aandrijfsysteem 28
Transmissie vloeistof verversen 28
Onderhoud bedieningsysteem 28
De bedrijfs-/parkeerrem afstellen 28
Het bevestigingsmateriaal voor de demping van de duwboom vastmaken 29
Onderhoud van de maai-eenheid 30
Veiligheid van de messen 30
Maai-eenheid monteren 30
Het maaidek verwijderen 31
Wetten van het maaidek 31
Reiniging 32
De machine reinigen 32
Stalling 32
Veiligheid tijdens opslag 32
De machine stallen 32
Voorschriften voor het bewaren van de accu 32
De lader opslaan 33
Problemen, oorzaak en remedie 34

Veiligheid

Deze machine werd ontworpen in overeenstemming met B71.4-2012 van het ANSI (American National Standards Institute), IEC 60335-1:2012 en IEC 60335-2-29:2016 en voldoet aan deze normen wanneer u de instellingsinstructies heeft voltooid.

Algemene veiligheid

Dit product kan handen of voeten afsnijden en voorwerpen uitwerpen.

- Lees deze *Gebruikershandleiding* en zorg ervoor dat u deze begrijpt voordat u de machine start.
- Geef uw volledige aandacht als u de machine gebruikt. Zorg ervoor dat u met niets anders bezig bent waardoor u kunt worden afgeleid, anders kunt u verwondingen oplopen of kan eigendom worden beschadigd.
- Houd handen en voeten uit de buurt van de bewegende onderdelen van de machine.
- Gebruik de machine niet als er schermen of andere beveiligingsmiddelen ontbreken of als deze niet naar behoren werken.
- Houd omstanders en kinderen uit de buurt van het werkgebied. Hou omstanders en kinderen uit de buurt van het werkgebied. Laat kinderen nooit de machine bedienen.
- Zet de machine uit, verwijder het contactsleuteltje (indien aanwezig) en wacht totdat alle bewegende onderdelen tot stilstand zijn gekomen voordat u de bestuurderspositie verlaat. Laat de machine afkoelen voordat u deze afstelt, reinigt, stalt of er onderhoudswerkzaamheden aan verricht.

Onjuist gebruik of onderhoud van deze machine kan letsel tot gevolg hebben. Om het risico op letsel te verkleinen, dient u zich aan de volgende veiligheidsinstructies te houden en altijd op het veiligheidssymbool ⚠ te letten, dat betekent Voorzichtig, Waarschuwing of Gevaar – instructie voor persoonlijke veiligheid. Niet-naleving van deze instructies kan leiden tot lichamelijk of dodelijk letsel.

Veiligheids- en instructiestickers

Veiligheidsstickers en veiligheidsinstructies zijn gemakkelijk zichtbaar voor de bestuurder en bevinden zich bij plaatsen waar gevaar kan ontstaan. Vervang alle beschadigde of verdwenen stickers.



decal120-9570

120-9570

1. Waarschuwing – Blijf op afstand van bewegende delen; zorg dat alle beschermende delen op hun plaats zijn.



decal133-8061

133-8061133-8061

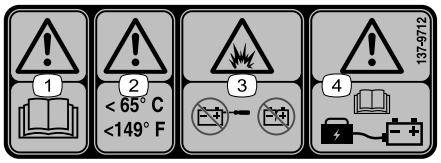

decal137-9712

137-9712137-9712

1. Waarschuwing – Lees de *Gebruikershandleiding*.
2. Waarschuwing – Opslaan op temperaturen onder 65°C.
3. Explosiegevaar – Open de accu niet; gebruik geen beschadigde accu.
4. Waarschuwing – Lees de *Gebruikershandleiding* voor informatie over het opladen van de accu.

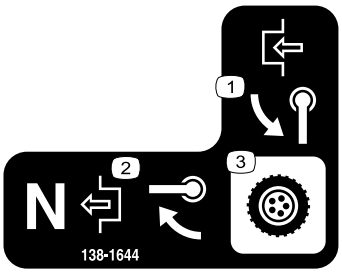

decal138-1644

138-1644138-1644

1. Draai de handgreep om in te schakelen.
2. Draai de handgreep terwijl de machine in de neutraalstand staat om uit te schakelen.
3. Transmissiebediening

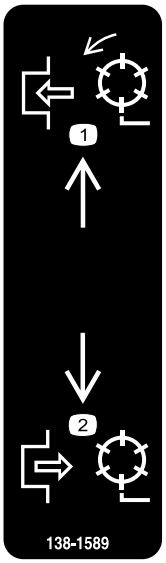

decal138-1589

138-1589138-1589

1. Schakel de messenkooien in.
2. Schakel de messenkooien uit.

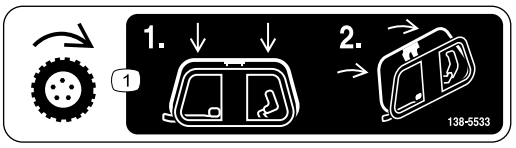

decal138-5533

138-5533138-5533

1. Tractiebediening: druk de tractiebediening omlaag en trek deze vervolgens naar de handgreep toe.

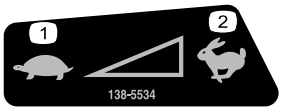

decal138-5534

138-5534

1. Langzaam
2. Snel

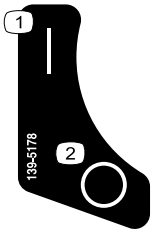

decal139-5178

139-5178139-5178

1. Aan
2. Uit



decal138-5532

138-5532138-5532

1. Trek omhoog om de rem vrij te geven.
2. Trek omlaag om de rem in werking stellen.
3. Parkeerrem: vergrendeld
4. Parkeerrem: ontgrendeld
5. Waarschuwing – Lees de *Gebruikershandleiding*.
6. Waarschuwing – Bedien deze machine uitsluitend als u daarin bent getraind.
7. Waarschuwing – Draag gehoorbescherming.
8. Gevaar op weggeslingerde objecten – Houd omstanders op een afstand.
9. Waarschuwing – Blijf op afstand van bewegende delen; zorg dat alle beschermende delen op hun plaats zijn.
10. U mag de machine nooit slepen.

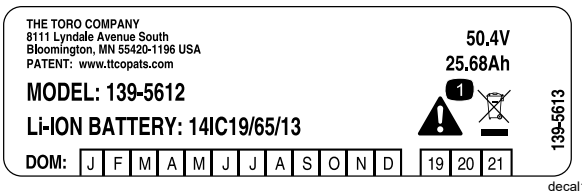

decal139-5613

139-5613

1. Waarschuwing – Niet weggooien

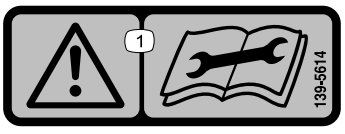

decal139-5614

139-5614139-5614

1. Waarschuwing – Lees de *Gebruikershandleiding* voordat u service- of onderhoudswerkzaamheden uitvoert.

Montage

Losse onderdelen

Gebruik onderstaande lijst om te controleren of alle onderdelen zijn geleverd.

Procedure	Omschrijving	Hoeveelheid	Gebruik
1	Maai-eenheid (afzonderlijk bestellen; neem contact op met uw erkende Toro verdeler) Zeskantige buis Veer Kraag	1 1 1 1	Het maaidek aanpassen en op de machine monteren.
2	Transportwielenset (afzonderlijk bestellen; neem contact op met uw erkende Toro verdeler)	1	Monteer de transportwielen (optioneel).
3	Grasmand	1	Monteer de grasmand.
4	Geen onderdelen vereist	–	De acculader op een muur monteren (optioneel).

Instructiemateriaal en aanvullende onderdelen

Omschrijving	Hoeveelheid	Gebruik
Gebruikershandleiding Certificaat van Integriteit en Naleving	1 1	Lees of bekijk deze documenten voordat u de machine gebruikt.

Opmerking: Bepaal vanuit de normale bedieningspositie de linker- en rechterzijde van de machine.

1

Het maaidek aanpassen en monteren

Benodigde onderdelen voor deze stap:

1	Maai-eenheid (afzonderlijk bestellen; neem contact op met uw erkende Toro verdeler)
1	Zeskantige buis
1	Veer
1	Kraag

Procedure

1. Stel het maaidek in op de door u gewenste instellingen; raadpleeg de *Gebruikershandleiding* van het maaidek.
2. Monteer de veer, kraag en zeskantige buis aan de as van de transmissiekoppeling (Figuur 3).

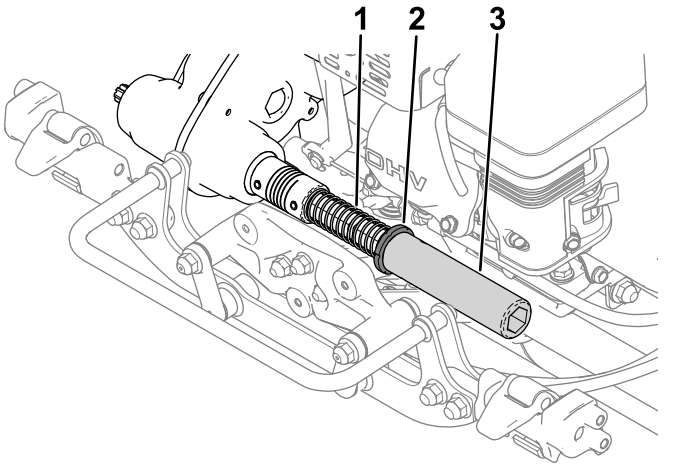

g307641

Figuur 3

1. Veer
2. Kraag
3. Zeskantige buis

3. Monteer het maaidek op de machine, zie Maai-eenheid monteren (bladz. 30).

2

De transportwielen monteren

Optioneel

Benodigde onderdelen voor deze stap:

1	Transportwielenset (afzonderlijk bestellen; neem contact op met uw erkende Toro verdeler)

Procedure

Om de transportwielen te monteren, moet u eerst de transportwielenset aanschaffen (model 04123). Neem contact op met uw erkende Toro verdeler om deze set aan te schaffen.

1. Monteer de transportwielen; zie De transportwielen monteren (bladz. 20)
2. Zorg ervoor dat de bandenspanning 83 tot 103 kPa (12 tot 15 psi) bedraagt.

3

De grasmand monteren

Benodigde onderdelen voor deze stap:

1	Grasmand

Procedure

1. Neem de grasmand vast bij de handgreep.
2. Leid de rand van de grasmand tussen de zijplaten van het maaidek en over de voorste rol (Figuur 4).

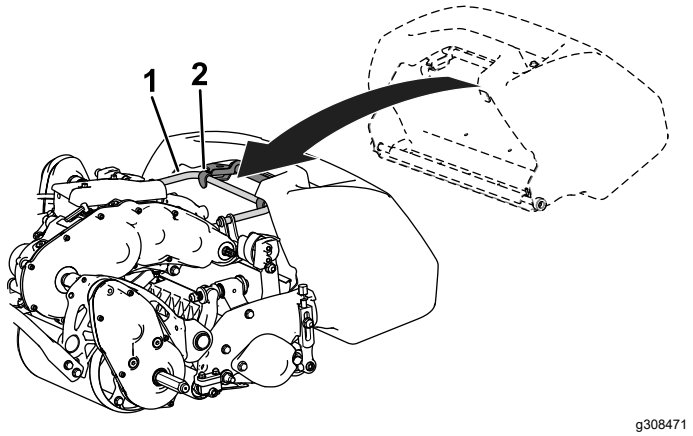

Figuur 4

1. Grasmandhaken

3. Monteer de grasmandhaken over de framebeugel (Figuur 4).

Belangrijk: **Als u de grasmand laat vallen, moet u de contactpunten van de bevestigingsarm aan de onderrand van de mand controleren op schade (Figuur 5). Zet de contactpunten recht voordat u de grasmand opnieuw gaat gebruiken.**

Als u de grasmand gebruikt met gebogen contactpunten aan de bevestigingsarm, kan dat ertoe leiden dat de grasmand de maai-eenheid raakt. Dit gaat gepaard met storend lawaai en/of beschadiging van de grasmand en de maai-eenheid.

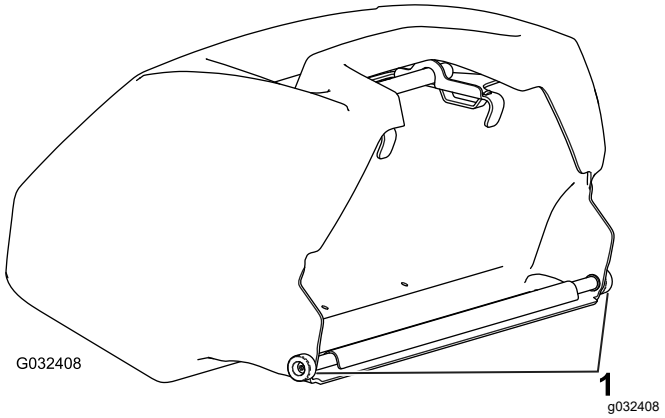

Figuur 5

1. Contactpunt van de bevestigingsarm

4

Algemeen overzicht van de machine

De acculader op een muur monteren

Optioneel

Geen onderdelen vereist

Procedure

U kunt de lader aan een muur hangen met de gaten voor muurbevestiging achteraan de eenheid. Gebruik schroeven met een schachtdiameter van 6 mm en een kopdiameter van 11 mm.

Belangrijk: **Zoek in uw werkgebied de beste locatie voor een veilig en doeltreffend gebruik van de lader.**

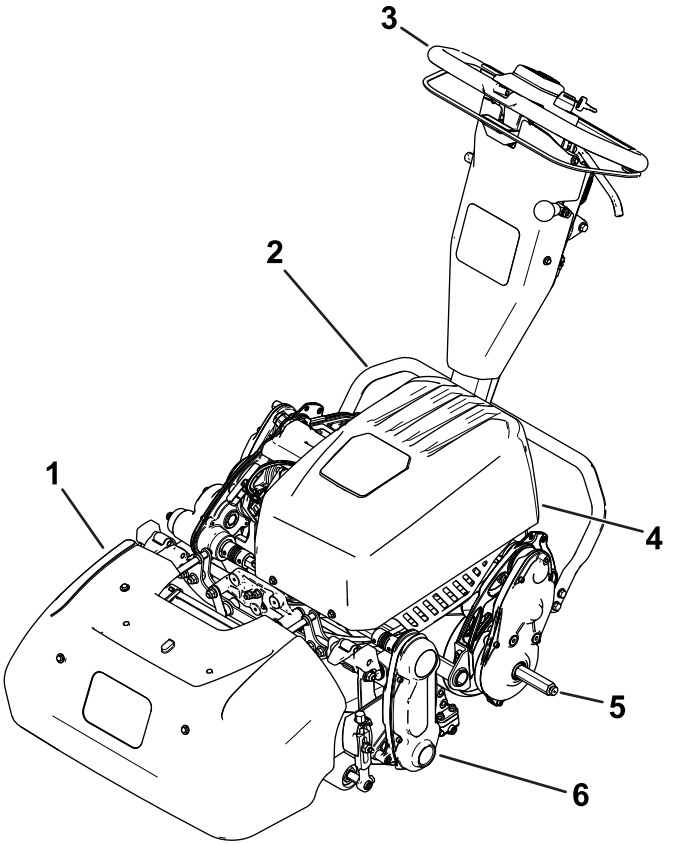

Figuur 6

1. Grasmand
2. Kickstandaard
3. Handgreep
4. Accupack
5. As van transportwiel
6. Maai-eenheid

Bedieningsorganen

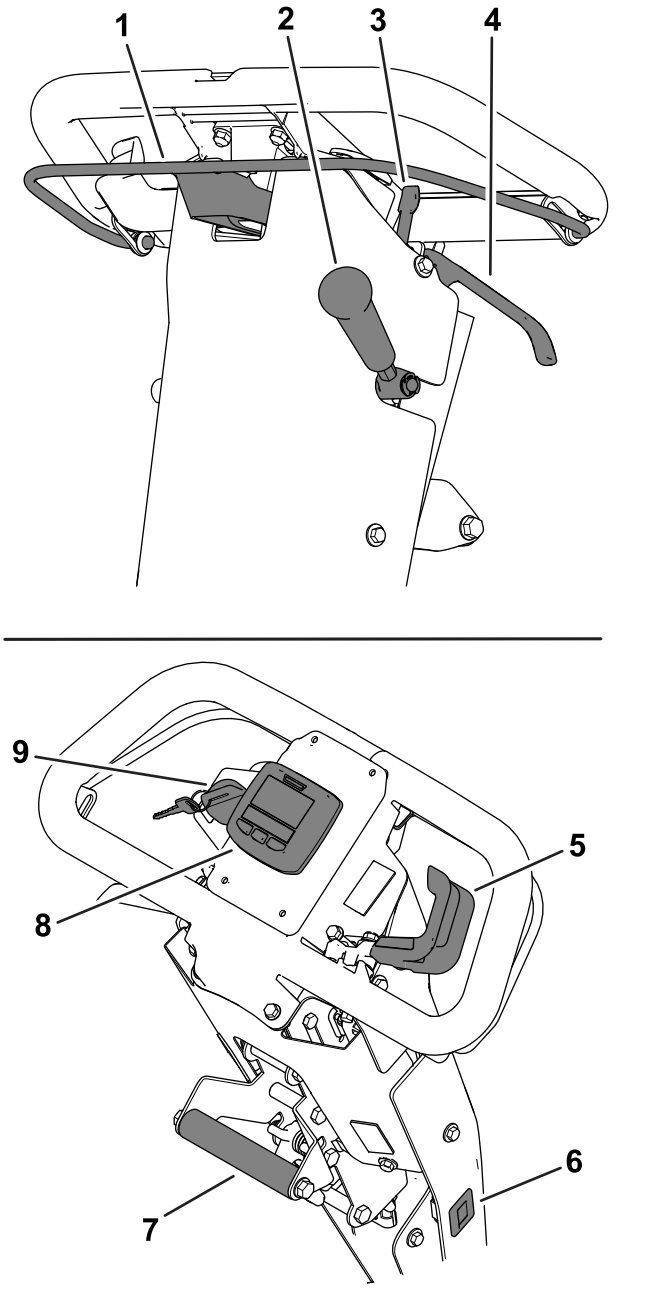

Figuur 7

1. Koppelingsstang
2. Aandrijfhendel maaidek
3. Parkeerremvergrendeling
4. Hendel van bedrijfsrem
5. Snelheidsregeling
6. Urenteller
7. Handgreep van hefmechanisme
8. InfoCenter
9. Contactschakelaar

Koppelingsstang

Gebruik de koppelingsstang (Figuur 7) om de tractieaandrijving in- of uit te schakelen.

- **De tractieaandrijving inschakelen:** trek de stang omhoog en houd deze tegen de handgreep.

  De tractiesnelheid hangt af van hoe ver u de stang omhoog trekt. Als u de stang tot aan de handgreep trekt, rijdt de machine met de maximaal ingestelde snelheid; als u de stang een beetje omhoog trekt, rijdt de machine langzamer.
- **De tractieaandrijving uitschakelen:** Laat de stang los.

Snelheidsregeling

Gebruik de snelheidsregeling (Figuur 7) om de snelheid van de machine aan te passen.

- **Snelheid van de machine verhogen:** Draai de hendel omlaag.
- **Snelheid van de machine verlagen:** Draai de hendel omhoog.

Contactschakelaar

Met de contactschakelaar (Figuur 7) kunt u de machine starten of uitschakelen.

- **De machine starten:** Draai het sleuteltje naar de stand AAN.
- **De machine uitschakelen:** Draai het sleuteltje naar de stand UIT.

Hendel van bedrijfsrem

De bedrijfsrem gebruiken (Figuur 7) om de machine langzamer te laten rijden of te stoppen. Trek de hendel naar de handgreep om de bedrijfsrem in werking te stellen.

Parkeerremvergrendeling

Gebruik de parkeerremvergrendeling (Figuur 7) om de parkeerrem in werking te stellen als u weg bent bij de machine.

- **De parkeerrem in werking stellen:** Stel de hendel van de bedrijfsrem in werking, hou deze vast en draai de parkeerremvergrendeling naar u toe.
- **De parkeerrem uitschakelen:** Trek de hendel van de parkeerrem naar de handgreep toe.

Aandrijfhendel maaidek

Gebruik de aandrijfhendel van het maaidek (Figuur 7) om het maaidek in- en uit te schakelen.

- **Het maaidek inschakelen:** Zet de koppelingsstang in de neutraalstand (uitgeschakeld) en zet de hendel omlaag.
- **Het maaidek uitschakelen:** Zet de hendel omhoog.

Urenteller

De urenteller (Figuur 7) registreert het aantal uren dat de contactschakelaar in de stand AAN heeft gestaan. Raadpleeg de meter om regelmatig onderhoudswerkzaamheden in te plannen.

InfoCenter lcd-scherm

Het InfoCenter lcd-scherm toont informatie over uw machine en het accupack, zoals de huidige accuspanning, snelheid, diagnostische informatie, enz. (Figuur 7).

Raadpleeg Het InfoCenter lcd-scherm gebruiken (bladz. 15) voor meer informatie.

Handgreep van hefmechanisme

Gebruik de handgreep van het hefmechanisme (Figuur 7) om te helpen bij het aanpassen van de hoogte van de handgreep of om de kickstandaard omhoog of omlaag te brengen.

Hoogteverstelling handgreep

Gebruik de hoogteverstelling van de handgreep (Figuur 8) om de hoogte van de handgreep in een comfortabele bedieningsstand te zetten. Trek de hoogteverstelling omhoog en gebruik de handgreep van het hefmechanisme om de handgreep hoger of lager te zetten.

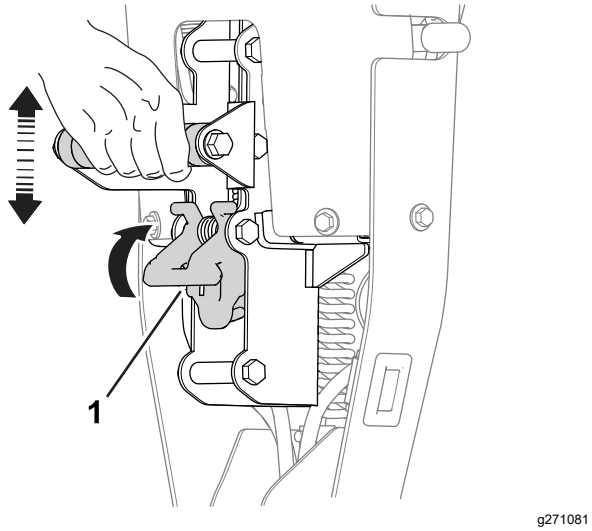

Figuur 8

1. Hoogteverstelling handgreep

Kickstandaard

De kickstandaard (Figuur 9) is aan de achterkant van de machine gemonteerd. Gebruik de kickstandaard bij het (de)monteren van de transportwielen of het maaidek.

- **Stand voor ONDERHOUD AAN TRANSPORTWIELEN:**

  Om de kickstandaard te gebruiken voor het monteren van de transportwielen, zet u uw voet op de kickstandaard terwijl u de handgreep van hefmechanisme omhoog en naar achteren trekt (Figuur 9).

⚠ VOORZICHTIG

De machine is zwaar; u kunt uw rug bezeren als u op een onjuiste manier tilt.

Zet uw gewicht op de kickstandaard en gebruik alleen de handgreep van hefmechanisme om de machine op te tillen. Als u de machine op een andere manier op de kickstandaard probeert te tillen, kan dat letsel veroorzaken.

- **Stand voor MAAIDEKONDERHOUD:**

  Om te voorkomen dat de machine achterover kantelt bij het verwijderen van het maaidek, brengt u de kickstandaard omlaag en drukt u de borgpen in zodat de kickstandaard in de stand blijft die wordt getoond in Figuur 10.

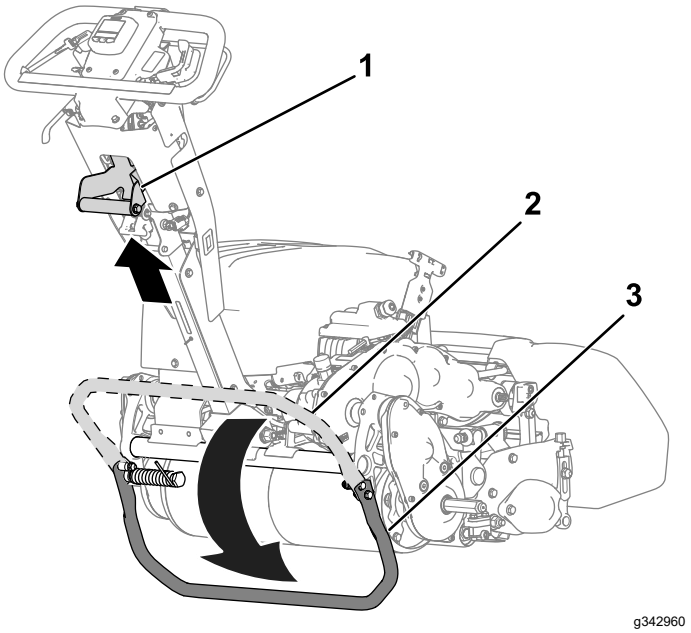

Figuur 9

1. Handgreep van hefmechanisme
2. Kickstandaard in OPSLAGSTAND
3. Kickstandaard in stand voor ONDERHOUD AAN TRANSPORTWIELEN

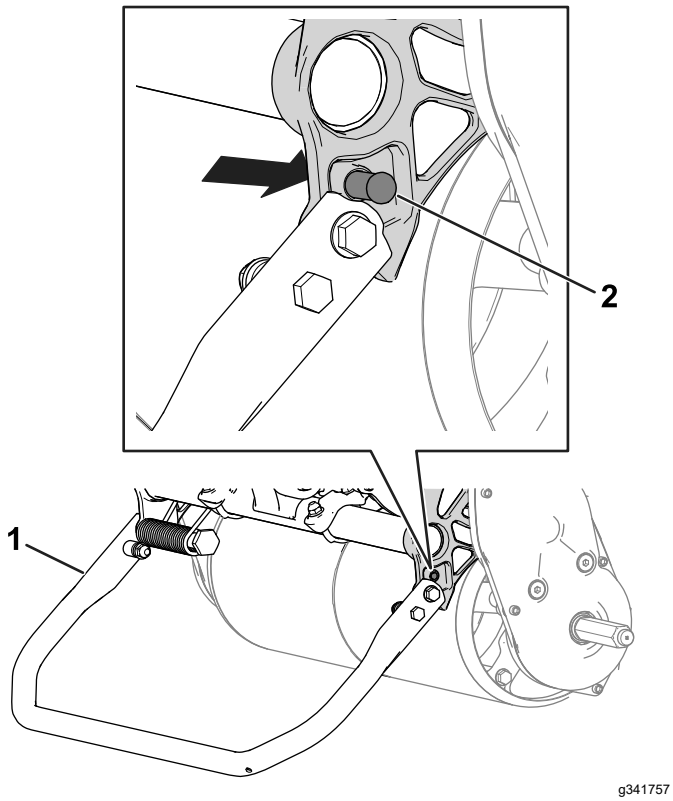

Figuur 10

1. Kickstandaard in stand voor MAAIDEKONDERHOUD:
2. Veerpen

Specificaties

	Model 04861
Breedte	91 cm
Leegge-wicht*	97 kg
Maaibreedte	53 cm
Maaihoogte	Zie de *Gebruikershandleiding* van het maaidek.
Sluiting	Afhankelijk van het toerental van de messenkooi en de stand van de aandrijfpoelie van de messenkooi, zie De maaisnelheid afstellen (bladz. 12).
Maaisnel-heid	3,2 km/u tot 5,6 km/u
Transport-snelheid	8,5 km/uur
*Alleen tractie-eenheid. Raadpleeg de *Gebruikershandleiding* van het maaidek voor het gewicht van elk maaidek.	

Elektrische specificaties

Spanning	48 V
Stroom	DC (⎓)
Ampère-uren	25,6 Ah
IP-waarde	IP65

Werktuigen/accessoires

Een selectie van door Toro goedgekeurde werktuigen en accessoires is verkrijgbaar voor gebruik met de machine om de mogelijkheden daarvan te verbeteren en uit te breiden. Neem contact op met een erkende servicedealer of een erkende Toro distributeur, of bezoek www.Toro.com voor een lijst van alle goedgekeurde werktuigen en accessoires.

Om de beste prestaties te verkrijgen en er zeker van te zijn dat de machine altijd veilig kan worden gebruikt, moet u ter vervanging uitsluitend originele Toro onderdelen en accessoires gebruiken. Gebruik ter vervanging nooit onderdelen en accessoires van andere fabrikanten, omdat dit gevaarlijk kan zijn. Dit kan ertoe leiden dat de garantie op het product komt te vervallen.

Gebruiksaanwijzing

Opmerking: Bepaal de linker- en rechterzijde van de machine vanuit de normale bedieningspositie.

Voor gebruik

Veiligheidsinstructies voorafgaand aan het werk

Algemene veiligheid

- Laat kinderen of personen die geen instructie hebben ontvangen, de machine nooit gebruiken of onderhoudswerkzaamheden daaraan verrichten. Plaatselijke voorschriften kunnen nadere eisen stellen aan de leeftijd van degene die met de machine werkt. Plaatselijke voorschriften kunnen nadere eisen stellen aan de leeftijd van degene die met de machine werkt. De eigenaar is verantwoordelijk voor de instructie van alle bestuurders en technici.
- Zorg ervoor dat u vertrouwd raakt met de bedieningsorganen en de veiligheidssymbolen, en weet hoe u de machine veilig kunt gebruiken.
- Zet de machine uit, verwijder het contactsleuteltje (indien aanwezig) en wacht totdat alle bewegende onderdelen tot stilstand zijn gekomen voordat u de bestuurderspositie verlaat. Laat de machine afkoelen voordat u deze afstelt, reinigt, stalt of er onderhoudswerkzaamheden aan verricht.
- Zorg ervoor dat u weet hoe u de machine snel kunt stoppen.
- Controleer de aanwezigheid en goede werking van de dodemansinrichtingen, veiligheidsschakelaars en beveiligingsmiddelen. Gebruik de machine uitsluitend als deze naar behoren werkt.
- Inspecteer het terrein waarop u de machine gaat gebruiken en verwijder voorwerpen die de machine kan uitwerpen.

Dagelijks onderhoud uitvoeren

Voer het dagelijkse onderhoud uit, zie Controlelijst voor dagelijks onderhoud (bladz. 25).

De maaisnelheid afstellen

De maaisnelheid wordt bepaald door de volgende machine-instellingen:

- **Toerental messenkooi**: U kunt het toerental van de messenkooi verhogen of verlagen; raadpleeg Het messenkooitoerental afstellen (bladz. 12).
- **Stand van de aandrijfpoelie van de messenkooi**: u kunt de aandrijfpoelie van de messenkooi in 2 standen zetten; raadpleeg de *Gebruikershandleiding* van het maaidek.

Raadpleeg onderstaande tabel om het toerental van de messenkooi en de stand van de aandrijfpoelie van de messenkooi te bepalen voor de juiste instelling:

Maaisnelheid

Toerental messenkooi	Riemstand	Maai-eenheid		
		8 messen	*11 messen*	*14 messen*
Laag	***Laag***	7,3 mm	5,3 mm	4,2 mm
Laag	***Hoog***	8,7 mm	4,4 mm	3,5 mm
Hoog	***Laag***	5,9 mm	4,3 mm	3,4 mm
Hoog	***Hoog***	5,0 mm	3,6 mm	2,8 mm

Het messenkooitoerental afstellen

Gebruik de knop voor de toerentalregeling van de messenkooien (Figuur 11) om het toerental van de messenkooi in te stellen.

- **Hoog toerental**: Draai de knop zo, dat de letter 'H' op de knop naar de voorkant van de machine wijst.
- **Laag toerental**: Draai de knop zo, dat de letter 'L' op de knop naar de voorkant van de machine wijst.

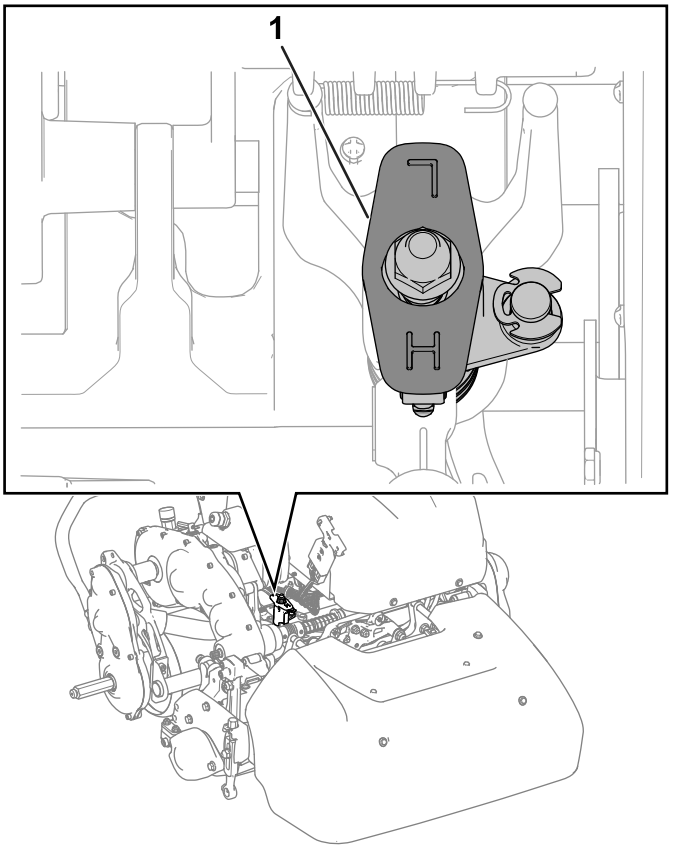

Figuur 11

1. Knop voor de toerentalregeling van de messenkooien (getoond in de stand voor een hoog toerental)

Hoogte van handgreep instellen

Gebruik de hoogteverstelling van de handgreep om de hoogte van de handgreep in een comfortabele bedieningsstand te zetten; raadpleeg Hoogteverstelling handgreep (bladz. 10).

De machine transporteren naar het werk

De machine transporteren met de transportwielen

Gebruik de transportwielen om de machine over kortere afstanden te transporteren.

1. Monteer de transportwielen; zie De transportwielen monteren (bladz. 20)
2. Controleer of de tractiehendel en messenkooi-hendel in de NEUTRAALSTAND staan.
3. Start de machine; zie De machine starten (bladz. 15).
4. Zet de snelheidsregelaar op LANGZAAM, kantel de voorzijde van de machine voorzichtig omhoog, schakel de tractieaandrijving geleidelijk aan in en verhoog langzaam de snelheid.
5. Stel de snelheidsregelaar zodanig af dat de maaimachine met de gewenste snelheid kan worden gebruikt, en rij de machine naar de plaats van bestemming.

De machine transporteren op een aanhanger

Gebruik een aanhanger om de machine over langere afstanden te transporteren. Wees voorzichtig bij het laden van de machine op de aanhanger.

1. Rij de machine voorzichtig op de aanhanger.
2. Schakel de machine uit en stel de parkeerrem in werking.
3. Gebruik een oprijplaat van volledige breedte bij het laden van de machine op een aanhanger of vrachtwagen.
4. Zet de machine goed vast op de aanhanger.

Opmerking: U kunt de Toro Trans Pro-aanhanger gebruiken om de machine te transporteren. Voor het laden van de aanhanger: zie de *gebruikershandleiding* van de aanhanger.

Demonteren van de transportwielen

1. Laat de koppelingsstang los, gebruik de snelheidsregeling om het toerental van de machine te verlagen en schakel de machine uit.
2. Zet de kickstandaard in de stand voor ONDERHOUD AAN TRANSPORTWIELEN; raadpleeg Kickstandaard (bladz. 10).
3. Verwijder de transportwielen door de wielsluitklemmen uit de assen te drukken (Figuur 12).

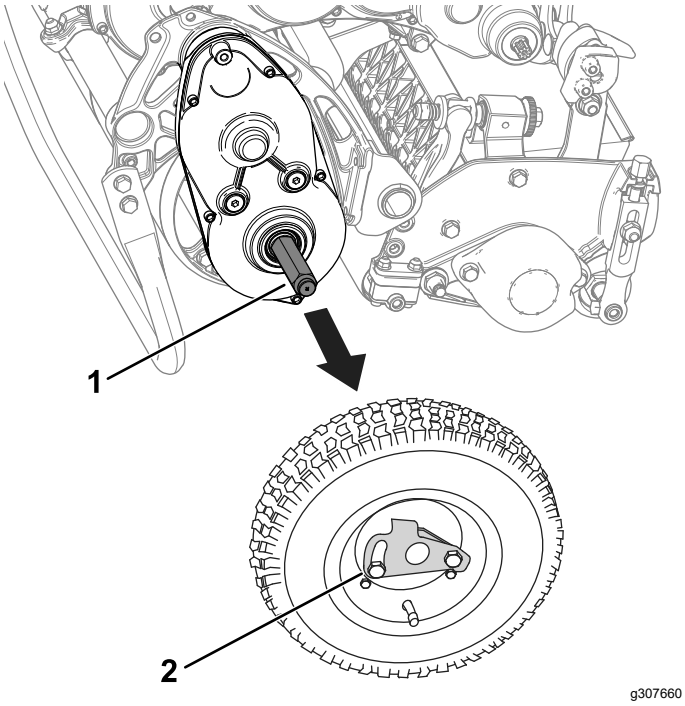

Figuur 12

1. As
2. Wielsluitklem

4. Haal de machine voorzichtig van de kickstandaard door deze langzaam naar voren te duwen of de onderste steun van de duwboom op te tillen, zodat de kickstandaard in de OPSLAGSTAND terugspringt; raadpleeg Kickstandaard (bladz. 10).

Tijdens gebruik

Veiligheid tijdens het werk

Algemene veiligheid

- De eigenaar/gebruiker is verantwoordelijk voor ongelukken die persoonlijk letsel of materiële schade kunnen veroorzaken, en hij dient zulke ongelukken te voorkomen.
- Draag geschikte kleding en uitrusting, zoals oogbescherming, een lange broek, stevige schoenen met een gripvaste zool en gehoorbescherming. Draag lang haar niet los en draag geen losse kleding of juwelen.
- Gebruik de machine niet als u ziek, moe of onder de invloed van alcohol of drugs bent.
- Geef uw volledige aandacht als u de machine gebruikt. Zorg ervoor dat u met niets anders bezig bent waardoor u kunt worden afgeleid, anders kunnen er letsels ontstaan of kan eigendom worden beschadigd.
- Voordat u de machine start: zorg dat alle aandrijvingen in de neutraalstand staan, de parkeerrem in werking is gesteld en u zich in de bestuurdersposities bevindt.
- Houd omstanders en kinderen uit de buurt van het werkgebied. Hou omstanders en kinderen uit de buurt van het werkgebied. Als er collega's aanwezig moeten zijn, moet u voorzichtig zijn en controleren of de grasmand op de machine gemonteerd is.
- Gebruik de machine uitsluitend bij een goede zichtbaarheid zodat u kuilen en verborgen gevaren kunt vermijden.
- Gebruik de machine niet als er kans op bliksem is.
- Wees voorzichtig bij het maaien van nat gras. Het niet goed neerzetten van de voeten kan ongevallen veroorzaken waarbij de gebruiker wegglijdt en ten val komt.
- Houd uw handen en voeten uit de buurt van het maaidek.
- Kijk achterom en omlaag voordat u achteruitrijdt om er zeker van te zijn dat de weg vrij is.
- Ga uiterst voorzichtig te werk als u de machine omkeert of naar u toetrekt.
- Wees voorzichtig bij het naderen van blinde hoeken, struiken, bomen, en andere objecten die uw zicht kunnen belemmeren.
- Schakel de maaidekken uit wanneer u niet maait.
- Schakel de aandrijving van het maaidek uit en schakel de machine uit voordat u de maaihoogte wijzigt.
- Als u de machine verlaat, laat deze dan niet draaien.
- Doe het volgende voordat u de bestuurdersstoel verlaat:
  - Parkeer de machine op een horizontaal oppervlak.
  - Schakel de maai-eenheid/maai-eenheden uit.
  - Stel de parkeerrem in werking.
  - Schakel de machine uit en verwijder het sleuteltje (indien van toepassing).
  - Wacht totdat alle bewegende onderdelen tot stilstand zijn gekomen.
- Schakel de machine uit voordat u de grasmand leegmaakt.
- In de volgende gevallen moet u de machine en de aandrijving van de maai-eenheid uitschakelen:
  - voor het opladen
  - voordat u verstoppingen verwijdert
  - voordat u de grasmand verwijdert
  - voordat u de maai-eenheid controleert, schoonmaakt of er onderhoud aan verricht

  - als u een vreemd voorwerp heeft geraakt of de machine abnormaal begint te trillen. Controleer de maai-eenheid op beschadiging en repareer deze indien nodig voordat u de machine start en gebruikt
  - Voordat u de bestuurderspositie verlaat
- Gebruik alleen door The Toro® Company goedgekeurde accessoires en werktuigen.

De machine veilig gebruiken op hellingen

- Het maaien op hellingen is een belangrijke factor bij ongelukken waarbij de controle over de machine wordt verloren of deze omkantelt. Dit kan ernstig of dodelijk letsel veroorzaken. U bent verantwoordelijk voor een veilig gebruik van de machine op hellingen. Gebruik van de machine op hellingen vereist altijd extra voorzichtigheid. Doe het volgende voordat u de machine op een helling gaat gebruiken:
  - Lees de instructies voor gebruik op een helling in de handleiding en op de machine, en zorg dat u deze instructies begrijpt.
  - Onderzoek de toestand van het werkgebied op die dag om te bepalen of de machine veilig kan worden gebruikt op de helling. Gebruik uw gezond verstand en uw beoordelingsvermogen wanneer u dit onderzoek uitvoert. Veranderingen in het terrein, zoals de vochtigheidsgraad, kunnen snel van invloed zijn op de manier waarop de machine reageert op een helling.
- Werk zijdelings op hellingen, nooit de helling op en neer. Werk niet op te steile of natte hellingen. Het niet goed neerzetten van de voeten kan ongevallen veroorzaken waarbij de gebruiker wegglijdt en ten val komt.
- Spoor gevaren onderaan de helling op. Gebruik de machine niet in de buurt van steile hellingen, greppels, oevers, water of andere gevaren. De machine kan plotseling omslaan als een wiel over de rand komt of als de rand instort. Houd een veilige afstand tussen de machine en eventuele gevaren. Gebruik een handbediend apparaat in dergelijke gebieden.
- Vermijd starten, stoppen of bochten maken op hellingen. Vermijd plotse veranderingen van snelheid of richting; verander traag en geleidelijk van richting.
- Gebruik een machine nooit in omstandigheden waarbij u twijfelt over tractie, sturen of stabiliteit. Denk eraan dat de machine tractie kan verliezen doordat u bergafwaarts, op nat gras of dwars op een helling maait. Als de aandrijfwielen tractie verliezen, kunnen ze gaan slippen en kunt u niet meer remmen of sturen. De machine kan gaan schuiven, zelfs als u de aandrijving stilzet.
- Verwijder of let op obstakels als sloten, gaten, geulen, hobbels, stenen of andere verborgen gevaren. In hoog gras zijn obstakels niet altijd zichtbaar. De machine kan omslaan op oneffenheden in het terrein.
- Als u de controle over de machine verliest, moet u wegstappen van de richting waarin de machine rijdt.
- Hou de machine altijd in versnelling bij het naar beneden rijden op een helling. Laat de motor niet in vrijloop als u naar beneden rijdt (alleen van toepassing voor eenheden met tandwielaandrijving).

De machine starten

Opmerking: Voor afbeeldingen en beschrijvingen van de bedieningsorganen die worden genoemd in dit hoofdstuk, zie het hoofdstuk Bedieningsorganen (bladz. 9).

1. Zorg ervoor dat de aansluiting met T-handgreep van de hoofdkabelboom is aangesloten op de hoofdstroomaansluiting
2. Zorg dat de koppelingsstang is vrijgezet.
3. Draai het contactsleuteltje naar de stand AAN.

Het InfoCenter lcd-scherm gebruiken

Het InfoCenter lcd-scherm toont informatie zoals de huidige spanning van de accu, de snelheid en diverse diagnostieken en andere informatie over de machine en het accupack. Figuur 13 is een weergave van het InfoCenter en het hoofdinformatiescherm.

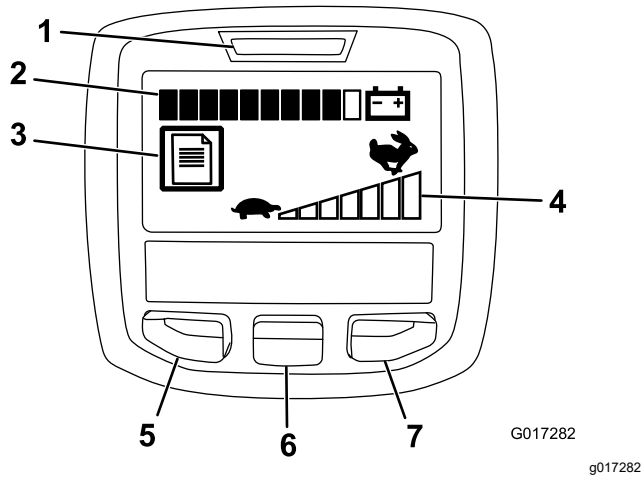

Figuur 13

1. Stroomlamp/storingsindicator
2. Indicator accuspanning
3. Indicator storingslogboek
4. Instelling snelheidsregelaar
5. Knop menu/terug
6. Knop naar beneden
7. Rechterknop

- Stroomlamp/storingsindicator – gaat branden als u de machine inschakelt. Het lampje gaat ook knipperen als er zich een storing in de machine voordoet.
- Indicator accustatus – als de accu volledig opgeladen is, zijn alle vakjes van de indicator zwart. Naarmate de accu afloopt, worden de vakjes van rechts naar links een voor een wit. Als er nog maar 1 vakje zwart is, is de accu bijna leeg; de machine gaat een energiebesparingsmodus in waarbij de gasinstelling met 25% wordt verminderd. U dient onmiddellijk de accu te gaan opladen.
- Indicator storingslogboek – dit icoontje betekent dat er een storing gemeld wordt.
- Instelling snelheidsregelaar – hoe hoger de snelheidsinstelling, hoe meer vakjes van links naar rechts zwart gekleurd worden. Als alle vakjes wit zijn, is de machine ingesteld op de nulstand.
- Knop menu/terug – druk op deze knop om naar de menu's van het InfoCenter te gaan. De knop dient ook om het huidige menu te verlaten.
- Knop naar beneden – gebruik deze knop om naar beneden door menu's te bewegen.
- Knop naar rechts – gebruik deze knop als een pijl aangeeft dat er nog andere opties in het menu zijn.

Opmerking: De knoppen kunnen verschillende functies vervullen afhankelijk van wat op dat moment nodig is. Voor elke knop is er een icoon dat de huidige functie weergeeft.

De menu's gebruiken

Druk in het hoofdscherm op de menuknop om naar het InfoCenter menusysteem te gaan. U gaat naar het hoofdmenu. Raadpleeg de volgende tabellen voor een overzicht van de opties die u hebt in de menu's:

Hoofdmenu	
Menu-optie	**Beschrijving**
Storingen	Het menu Storingen bevat een lijst met de recente machinestoringen. Raadpleeg de *Onderhoudshandleiding* of een erkende Toro distributeur voor meer informatie over het menu Storingen.
Onderhoud	Het menu Onderhoud bevat informatie over de machine, zoals bedrijfsuren, accuverbruik en accustatus.
Diagnostisch systeem	Het menu Diagnostisch systeem geeft een overzicht van de verschillende huidige statussen van de machine. U kunt dit menu gebruiken om sommige problemen op te lossen. In het menu ziet u namelijk welke onderdelen in- en uitgeschakeld zijn.
Instellingen	In het menu Instellingen kunt u het InfoCenter-scherm aan uw voorkeuren aanpassen.
Machine	In het menu Machine ziet u het modelnummer, het serienummer en de versie van de software op uw machine.

Onderhoudsmenu	
Menu-optie	**Beschrijving**
Uren	Het totale aantal bedrijfsuren van de machine.
Maaitijd	Het totale aantal bedrijfsuren van de messenkooi.
Stroomverbruik	Het vermogen dat de accu op dit moment levert, uitgedrukt in Watt.
Accuspanning	De huidige spanning van de accu, als percentage van de volledige capaciteit.
Accustroom	De stroom die de accu op dit moment levert, uitgedrukt in Ampère.
Accuvoltage	Het accupotentiaal in volt.
Totaal gebruik	De totale hoeveelheid accugebruik, uitgedrukt in ampère-uur.
Capaciteit	De huidige accucapaciteit uitgedrukt in ampère-uur.
Oplaadcycli	Het totale aantal accuoplaadcycli. Een oplaadcyclus wordt gedefinieerd door het aansluiten en afkoppelen van de lader.
Accu-uren	De totale hoeveelheid bedrijfsuren van de accu.
Backlap (Wetten)	Hiermee zet u de machine in de wetmodus.
Energie	De totale hoeveelheid energie die de accu al geleverd heeft, in wattuur.

Menu diagnostiek	
Menu-optie	**Beschrijving**
Sleutel aan	Geeft aan of het contactsleuteltje zich in de stand aan of uit bevindt.
Grendel parkeerrem	Geeft aan of de vergrendeling van de parkeerrem ingeschakeld is.
EZ-Turn	Geeft aan of het circuit van de EZ-draaifunctie open of gesloten is.
Tractie	Geeft aan of de tractiehendel in- of uitgeschakeld is.
Messenkooi	Geeft aan of de messenkooi ingeschakeld is.
Gashendel	Geeft de snelheidsinstelling aan in Volt (wordt gebruikt om het doeltoerental te berekenen).
Doeltoerental	Het gewenste motortoerental zoals aangegeven door de instelling van de snelheidsregelaar.
Motortoerental	Het huidige motortoerental.
12V-toevoer	Sensortoevoerspanning nr. 1 van de regelaar.
5 V-toevoer	Sensortoevoerspanning nr. 2 van de regelaar.
CAN-bus	De status van de communicatiebus van de machine.

Instellingen	
Menu-optie	**Beschrijving**
Taal	Gebruik deze instelling om de taal van het InfoCenter in te stellen.
Eenheden	Gebruik deze instelling om de eenheden van het InfoCenter te kiezen. De opties zijn Engels en metrisch.
Schermverlichting lcd	De helderheid van het lcd-scherm instellen.
Contrast lcd	Het contrast tussen donkere en verlichte velden op het lcd-scherm instellen.

Menu machine	
Menu-optie	**Beschrijving**
Model	Het modelnummer van de machine.
Serienummer	Het serienummer van de machine.
Software revisie	Het revisienummer van de machinesoftware.

Opmerking: Als u de taal of het contrast per ongeluk verandert in een instelling die de tekst op het scherm onleesbaar of onbegrijpbaar maakt, neem dan contact op met een erkende Toro distributeur voor hulp bij het resetten van het scherm.

Tips voor bediening en gebruik

Belangrijk: **Het grasmaaisel functioneert als een smeermiddel tijdens het maaien. Het te lang laten draaien van de maai-eenheid zonder grasmaaisel kan de eenheid beschadigen.**

- Maai greens door in een rechte lijn heen en weer te gaan.
- Werk niet in een cirkel en keer de machine niet op de green om beschadiging van het gras te voorkomen.
- Keer de machine buiten de green door de messenkooi omhoog te brengen (druk de duwboom naar beneden) en een druppelvormige draai te maken op de tractietrommel (Figuur 14).

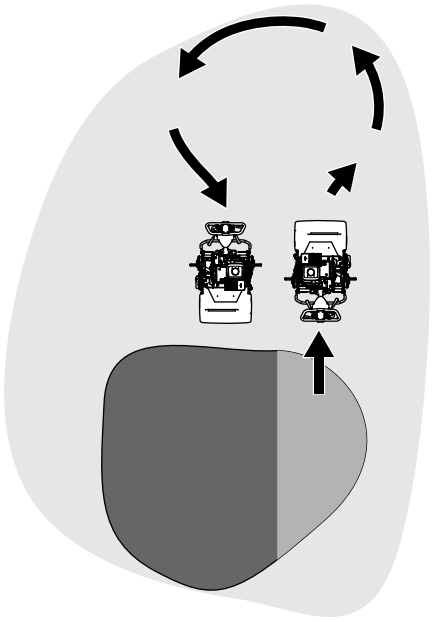

g271799

Figuur 14

- Maai bij een normale loopsnelheid. Een hogere snelheid spaart weinig tijd en leidt tot een lagere maaikwaliteit.
- Om ervoor te zorgen dat u het gazon in een rechte lijn maait en de machine op een gelijke afstand van de rand van de vorige maaibaan blijft, moet u de markeringsstrepen op de grasmand gebruiken (Figuur 15).

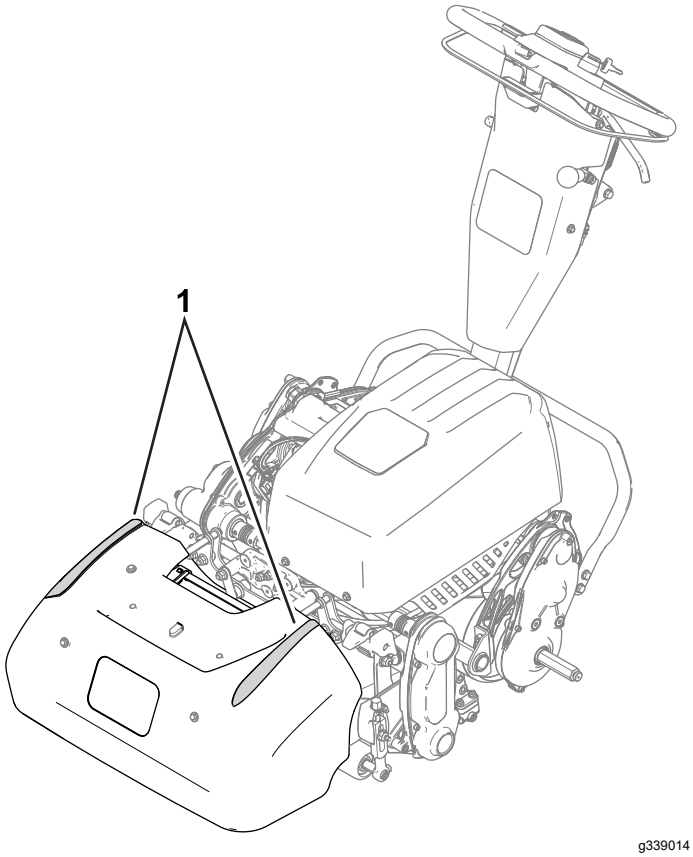

Figuur 15

1. Markeringsstrepen

De machine gebruiken bij geringe verlichting

Gebruik de ledlampset als de machine bij weinig licht wordt ingezet. Neem contact op met uw erkende Toro distributeur om deze set aan te schaffen.

Belangrijk: **Gebruik geen andere lichtsystemen met deze machine: deze kunnen het accupack en het elektrische systeem beschadigen.**

De bedieningsorganen gebruiken tijdens het maaien

1. Start de machine, zet de snelheidsregeling in op een lage snelheid, druk de handgreep omlaag om het maaidek omhoog te brengen en schakel de tractieaandrijving in om de machine op de kraag of naar de voorgreen te transporteren.
2. Stop de machine op de kraag of voorgreen.
3. Gebruik de snelheidsregeling om de snelheid van de machine te verhogen, het maaidek in te schakelen, de tractie-aandrijving in te schakelen om de machine de green op te rijden, het maaidek tot op de grond neer te laten en te starten met maaien.

De machine afzetten

1. Laat de koppelingsstang los.
2. Zet de snelheidsregeling op LANGZAAM.
3. Draai het sleuteltje naar de stand UIT en verwijder het.

Na gebruik

Veiligheid na het werk

Algemene veiligheid

- Zet de machine uit, verwijder het contactsleuteltje (indien aanwezig) en wacht totdat alle bewegende onderdelen tot stilstand zijn gekomen voordat u de bestuurderspositie verlaat. Laat de machine afkoelen voordat u deze afstelt, reinigt, stalt of er onderhoudswerkzaamheden aan verricht.
- Verwijder gras en vervuiling van de machine om brandgevaar te verminderen.
- Laat de machine afkoelen voordat u de machine binnen stalt.
- Sla de machine niet op op plaatsen waar open vlammen, vonken of waakvlammen (bv. van een boiler of andere toestellen) aanwezig kunnen zijn.

Veiligheid van accu en lader

Algemeen

- Onjuist gebruik of onderhoud van de acculader kan letsel tot gevolg hebben. Om dit risico te verminderen, dient u zich aan al de veiligheidsinstructies te houden.
- Gebruik uitsluitend de bijgeleverde lader om de accu op te laden.
- Controleer de gangbare netspanning in uw land alvorens de lader te gebruiken.
- Als u de lader buiten de VS aansluit op het stroomnet dient u mogelijk een adapterstekker van het juiste type te gebruiken.
- Laat de lader niet nat worden; bescherm hem tegen regen en sneeuw.
- Het gebruik van een accessoire dat niet aanbevolen of verkocht wordt door Toro kan leiden tot brandgevaar, elektrische schok of letsel.
- Om het gevaar op ontploffing van de accu te verminderen, moet u deze instructies in acht nemen, alsook de instructies van apparatuur die u in de buurt van de lader gaat gebruiken.
- Accu's kunnen explosieve gassen uitstoten als ze danig overladen worden.

Instructie

- Laat kinderen of personen die geen instructie hebben ontvangen de acculader nooit gebruiken of er onderhoudswerkzaamheden aan verrichten. Plaatselijke voorschriften kunnen nadere eisen stellen aan de leeftijd van degene die met de machine werkt. Plaatselijke voorschriften kunnen nadere eisen stellen aan de leeftijd van degene die met de machine werkt. De eigenaar is verantwoordelijk voor de instructie van alle bestuurders en technici.
- U moet alle instructies op de lader en in de handleiding lezen en begrijpen vóór u de lader in gebruik neemt, en deze instructies uitvoeren. Zorg ervoor dat u weet hoe u de lader dient te gebruiken.

Voorbereiding

- Hou omstanders en kinderen uit de buurt tijdens het laden.
- Draag tijdens het laden geschikte kleding, waaronder oogbescherming, een lange broek en stevige schoenen met een gripvaste zool.
- Schakel de machine uit en wacht 5 seconden tot de machine volledig zonder stroom is gevallen alvorens te laden. Als u dit niet doet, kan een vlamboog ontstaan.
- Zorg voor een goede ventilatie tijdens het opladen.
- Lees alle voorzorgsmaatregelen voor het laden en volg deze op.
- De lader is alleen bedoeld voor gebruik met circuits met een nominale wisselstroomspanning van 120 of 240 V, en beschikt over een aardingsstekker voor 120 V wisselstroom. Als u de lader wilt gebruiken met 240 V-circuits dient u uw erkende Toro distributeur te vragen om het juiste stroomsnoer.

Bediening

- Geen bevroren accu opladen.
- Wees voorzichtig met het snoer. Draag de lader nooit bij het snoer en ruk nooit aan het stroomsnoer om de lader uit het stopcontact te trekken. Houd het snoer uit de buurt van hitte, olie en scherpe randen.
- Koppel de lader rechtstreeks aan op een geaard stopcontact. Gebruik de lader niet met een ongeaard stopcontact, zelfs niet als u een adapter gebruikt.
- Maak geen aanpassingen aan het meegeleverde stroomsnoer of de stekker.
- Maak geen aanpassingen aan het meegeleverde stroomsnoer of de stekker.
- Vermijd dat er metalen gereedschap in de buurt van of op de accu valt; dit kan vonken of kortsluiting van een elektrisch onderdeel veroorzaken en tot een explosie leiden.
- Neem metalen voorwerpen zoals ringen, armbanden, kettingen en horloges af voordat u met een lithiumionaccu gaat werken. Een lithiumionaccu kan voldoende stroom produceren om ernstige brandwonden te veroorzaken.
- Gebruik de lader nooit in een slecht verlichte omgeving of als u de hem door een andere omstandigheid niet goed kunt zien.
- Gebruik een geschikt verlengsnoer.
- Als het stroomsnoer beschadigd raakt bij het aansluiten, haal het snoer dan uit het stopcontact en neem contact op met een erkende Toro distributeur voor een vervangsnoer.
- Haal de lader uit het stopcontact als u hem niet gebruikt, voordat u hem verplaatst, of voordat u onderhoud uitvoert.

Onderhoud en opslag

- Bewaar de lader binnen op een droge, veilige plaats buiten het bereik van onbevoegde personen.
- De lader niet demonteren. Laat een erkende Toro distributeur de lader nakijken als onderhoud of herstelling vereist is.
- Koppel het stroomsnoer af van het stopcontact voordat u onderhoud uitvoert of de lader gaat schoonmaken; zo verkleint u het risico op elektrische schokken.
- Zorg ervoor dat de veiligheids- en instructiestickers in goede staat zijn en vervang ze indien nodig.
- Gebruik de lader niet als het snoer of de stekker beschadigd is. Vervang een beschadigde kabel of stekker onmiddellijk.
- Als de lader een stevige klap gekregen heeft, gevallen is of op een andere manier beschadigd, gebruik hem dan niet; breng hem naar een erkende Toro distributeur.

De bedieningsorganen gebruiken na het maaien

1. Rijd de machine van de green af, druk de handgreep omlaag om het maaidek uit te schakelen, laat de koppelingsstang los, schakel het maaidek uit en schakel de machine uit.
2. Verwijder de grasmand en maak deze leeg.
3. Monteer de grasmand op de machine en transporteer de machine naar de opslag.

De machine transporteren

Na het maaien: transporteer de machine van de werkplek, zie De machine transporteren met de transportwielen (bladz. 13) of De machine transporteren op een aanhanger (bladz. 13).

De transportwielen monteren

1. Zet de kickstandaard in de stand voor ONDERHOUD AAN DE TRANSPORTWIELEN; raadpleeg Kickstandaard (bladz. 10)
2. Schuif een wiel op een as (Figuur 16).

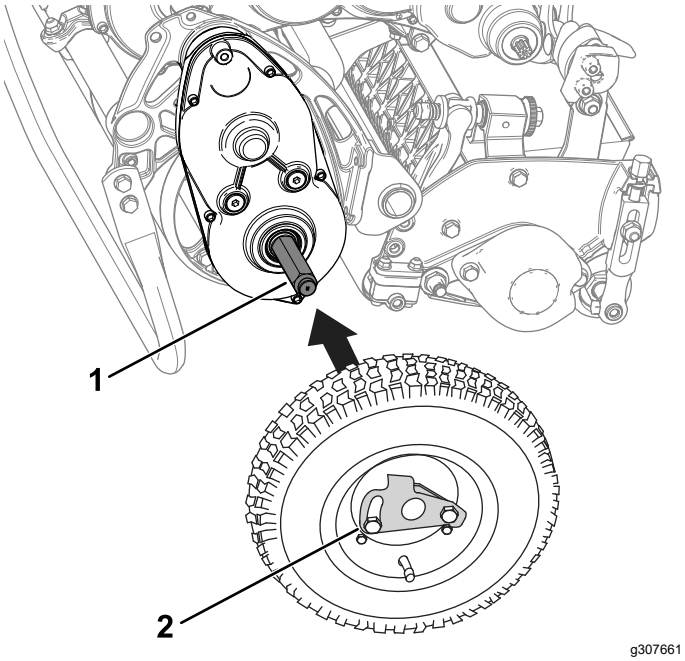

Figuur 16

1. As
2. Wielsluitklem

3. Draai de wielsluitklem (Figuur 16) weg van het midden van het wiel, zodat het wiel verder op de as kan schuiven.
4. Draai het wiel naar voren en achteren totdat het wiel helemaal op de as schuift en de sluitklem vastzit in de sleuf op de as.
5. Herhaal deze procedure aan de andere kant van de machine.
6. Haal de machine voorzichtig van de kickstandaard.

De transmissie in- en uitschakelen

U kunt de trommel losmaken van de transmissie om te kunnen manoeuvreren met de machine. Schakel de transmissie uit wanneer u de machine moet verplaatsen zonder de machine te starten (bijv. Om onderhoud uit te voeren in een afgesloten ruimte).

Zorg ervoor dat u de transmissie inschakelt voordat u de machine bedient.

1. De tractie-inschakelhendel bevindt zich op de versnellingsbak (Figuur 14).

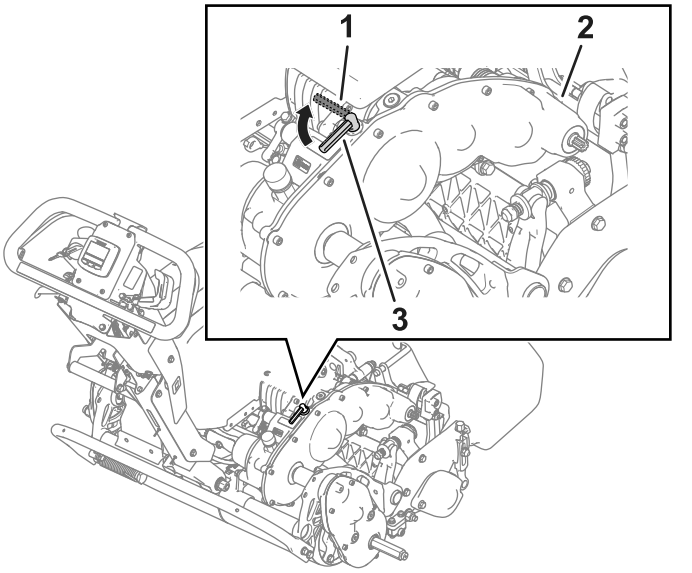

Figuur 17

1. Tractie-inschakelhendel: UITGESCHAKELDE stand
2. Versnellingsbak
3. Tractie-inschakelhendel: INGESCHAKELDE stand

2. Voer de volgende stap uit om de transmissie in- en uit te schakelen:
   - **De transmissie uitschakelen:** Draai de hendel naar de UITGESCHAKELDE stand.
   - **De transmissie inschakelen:** Draai de hendel naar de INGESCHAKELDE stand.

Het lithium-ion-accupack onderhouden

⚠ WAARSCHUWING

Het accupack staat onder een hoge spanning, wat gevaar op brandwonden of elektrocutie inhoudt.

- **Probeer het accupack niet te openen.**
- **Steek nooit iets anders in de aansluiting van het accupack dan de kabelboomaansluiting die bij het product geleverd werd.**
- **Wees uiterst voorzichtig bij het behandelen van een accupack met een gebarsten behuizing.**
- **Gebruik alleen de lader die ontworpen is voor het accupack.**

Het accupack transporteren

Volgens het Amerikaanse Department of Transportation en internationale transportorganisaties moeten lithium-ion-accu's worden getransporteerd in een speciale verpakking en alleen door transporteurs die daarvoor een certificaat hebben. In de VS is het u toegestaan om een accu te transporteren die gemonteerd is op een met een accu aangedreven machine, en dat onder bepaalde wettelijke vereisten. Neem contact op met het Department of Transportation in de VS of de bevoegde overheidsinstelling in uw land voor gedetailleerde voorschriften in verband met het transport van uw eFlex of eFlex accu.

Neem voor gedetailleerde informatie over het verzenden van een accu contact op met uw erkende Toro distributeur.

Onderhoud van het accupack

De lithium-ion-accu heeft voldoende spanning om het werk waarvoor deze bedoeld is gedurende diens levensduur uit te voeren. Na verloop van tijd wordt de totale hoeveelheid arbeid die een accu kan verrichten in één laadbeurt geleidelijk kleiner. De volgende tabel geeft een overzicht van de geschatte arbeid die de machine ongeveer zou moeten kunnen uitvoeren in de eerste 4 jaar van gebruik:

Jaar	Gemaaid oppervlak per laadbeurt
11	3.809 m^2
22	3.623 m^2
33	3.252 m^2
44	3.066 m^2

Opmerking: Deze oppervlakte kan variëren naargelang de afstand die u moet afleggen om te beginnen werken, de contactinstelling van het ondermes en andere factoren die in dit hoofdstuk aan bod komen.

Om uw accu een maximale levensduur te geven en deze zo lang mogelijk te gebruiken, dient u de volgende maatregelen te treffen:

- Open het accupack niet. Er bevinden zich geen door de gebruiker te onderhouden onderdelen in het accupack. Als u het accupack opent, vervalt de garantie. Het accupack is beveiligd door inrichtingen die moeten voorkomen dat de gebruiker er ingrepen aan uitvoert.
- Stal/parkeer de machine in een schone, droge garage of stalruimte, **vermijd direct zonlicht en hittebronnen.** Niet stallen op een plaats waar het kouder wordt dan -30 °C of warmer dan 60 °C. **Temperaturen buiten deze limieten brengen schade toe aan uw accu.** Hoge temperaturen tijdens de stallingsperiode verkorten de levensduur van de accu, vooral als deze onder grote spanning staat.
- Als u de machine gedurende langer dan 10 dagen wilt stallen, moet u de machine op een koele plaats zetten met minstens 50% lading. Vermijd direct zonlicht.
- Als u in warme omstandigheden of in direct zonlicht maait, kan de accu oververhit raken. In dat geval verschijnt een temperatuurwaarschuwing op het InfoCenter lcd-scherm. In dit geval zal de machine niet meer werken met de messenkooi ingeschakeld, en de machine zal vertragen.

  Rijd de machine onmiddellijk naar een koele plaats buiten rechtstreeks zonlicht, schakel de machine uit en laat de accu volledig afkoelen voordat u terug aan het werk gaat.
- Houd het deksel van het accupack schoon. De witte kleur kaatst zonlicht terug en vertraagt de opwarming van het accupack. Een vuil deksel verhoogt de temperatuur in het accupack elke dag en zorgt ervoor dat de capaciteit van de accu verkleint.
- Stel het onderste mes zodanig af dat er slechts zeer licht contact is met de messenkooi. Zo heeft de messenkooi minder stroom nodig en kan de machine langer werken voordat u de accu moet herladen.

Belangrijke informatie over de acculader

Raadpleeg Figuur 18 voor een overzicht van de displays en snoeren van de acculader.

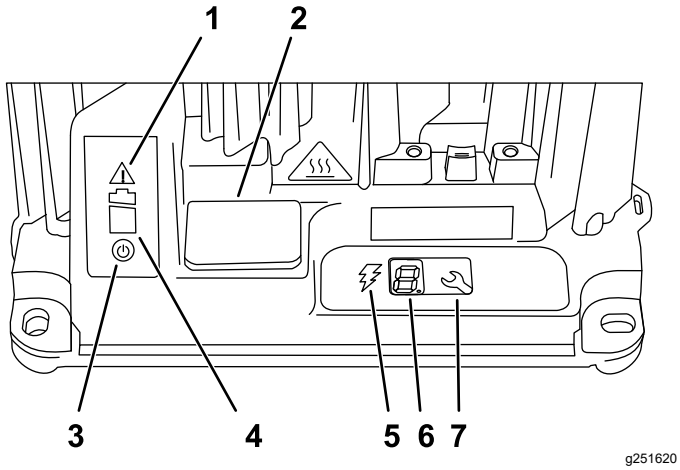

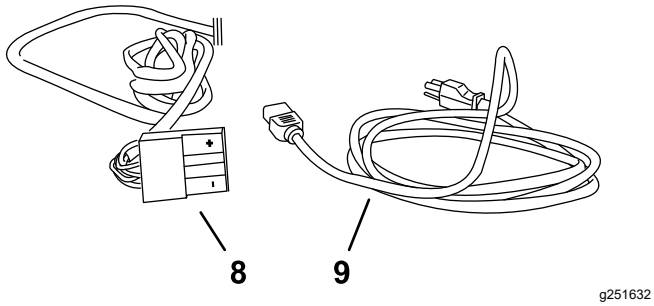

Figuur 18

1. Foutindicatielampje
2. Deksel van USB-aansluiting
3. AC-stroomindicatorlampje
4. Controlelampje accuspanning
5. Controlelampje laadindicator
6. Lcd-scherm
7. Selectieknop
8. Outputcontact en snoer
9. Stroomsnoer

Aansluiten op een vermogensbron

Om het gevaar op een elektrische schok te verkleinen, is deze lader uitgerust met een geaarde stekker met 3 contacten (type B). Als de stekker niet past in het stopcontact, zijn er andere geaarde stekkers beschikbaar; neem contact op met een erkende Toro distributeur.

Pas de lader of het stroomsnoer op geen enkele manier aan.

⚠ GEVAAR

Contact met water terwijl de machine in bedrijf is kan elektrische schokken veroorzaken en letsel of de dood tot gevolg hebben.

Raak de stekker of de acculader niet aan als u natte handen hebt of in water staat.

Belangrijk: **Controleer het stroomsnoer regelmatig op gaten of scheuren in de isolatie. Een beschadigd snoer mag niet worden gebruikt. Laat het snoer niet door staand water of vochtig gras lopen.**

1. Sluit de stekker van het stroomsnoer aan op het overeenkomende voedingsstopcontact van de lader.

⚠ WAARSCHUWING

Als het snoer van de lader beschadigd is, kan dat elektrische schokken of vuur veroorzaken.

Controleer het stroomsnoer grondig voordat u de lader gaat gebruiken. Als het snoer beschadigd is, mag u de lader niet gebruiken tot het snoer vervangen is.

2. Sluit het uiteinde van het stroomsnoer met de muurstekker aan op een geaard stopcontact.

Het accupack opladen

1. Parkeer de machine op het daartoe bestemde laadpunt.
2. Stel de parkeerrem in werking.
3. Schakel de machine uit en verwijder het contactsleuteltje.
4. Koppel de aansluiting met T-greep los van de hoofdkabelboom naar de hoofdstroomaansluiting van de accubasis (Figuur 19).

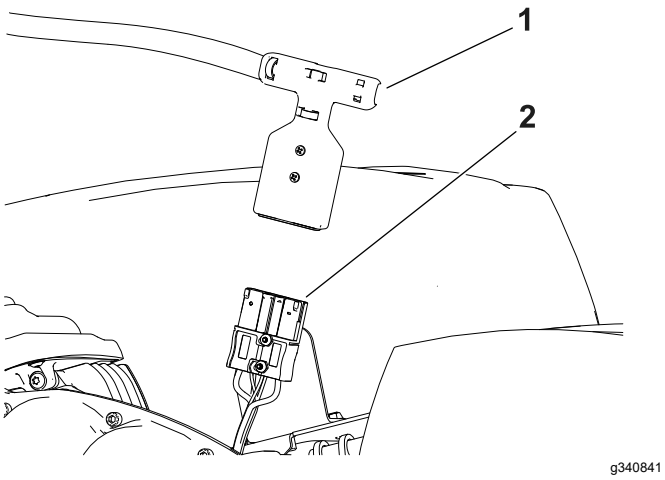

Figuur 19

1. Aansluiting met T-greep
2. Hoofdstroomaansluiting

5. Maak zowel het accupack als de contacten van de lader droog en schoon.

   Belangrijk: **Gebruik geen sterke oplosmiddelen die het plastic van de aansluiting kunnen aantasten. Gebruik geen diëlektrisch smeervet op de contacten.**

6. Lijn de positieve aansluitingen (aangeduid met een '+') van de laadaansluiting en de hoofdstroomaansluiting met elkaar uit en duw deze tegen elkaar aan tot ze vergrendelen.

Aanbevolen laadbereik	0 tot 45 °C
Oplaadbereik bij lage temperatuur (lagere stroom)	-10° tot 0 °C
Oplaadbereik bij hoge temperatuur (lagere stroom)	45 tot 60 °C

Het opladen controleren en problemen oplossen

Opmerking: Het lcd-display geeft boodschappen weer tijdens het opladen. De meeste zijn routineuze boodschappen.

Als er een storing is, zal het foutindicatielampje oranje knipperen of ononderbroken rood branden. Er verschijnt een foutboodschap zal verschijnen op het LCD Scherm (Figuur 18), 1 cijfer tegelijk, met in het begin de letter E of F (bv. E-0-1-1).

Raadpleeg Problemen, oorzaak en remedie (bladz. 34) om een fout te corrigeren. Als geen van de oplossingen het probleem verhelpen, moet u contact opnemen met een erkende Toro distributeur.

De lader afkoppelen

1. Koppel de aansluiting met T-greep van de lader los van de hoofdstroomaansluiting die op de accubak is bevestigd.

   Belangrijk: **Trek niet aan de snoeren**

2. Plaats de T-handgreep van de lader en het snoer zodanig dat ze niet beschadigd kunnen worden.

Onderhoud

⚠ WAARSCHUWING

Als u de machine niet goed onderhoudt, kunnen systemen van de machine voortijdig defect raken en u of omstanders mogelijk letsel toebrengen.

U moet de machine goed onderhouden en in goede staat houden volgens deze instructies.

Opmerking: Bepaal vanuit de normale bedieningspositie de linker- en rechterzijde van de machine.

Veiligheid bij onderhoud

- Doe het volgende voordat u de bestuurdersstoel verlaat:
  - Parkeer de machine op een horizontaal oppervlak.
  - Schakel de maai-eenheid/maai-eenheden uit.
  - Zorg dat de tractie in neutraal staat.
  - Stel de parkeerrem in werking.
  - Schakel de machine uit en verwijder het sleuteltje (indien van toepassing).
  - Wacht totdat alle bewegende onderdelen tot stilstand zijn gekomen.
- Laat de onderdelen van de machine afkoelen voordat u onderhoudswerkzaamheden uitvoert.
- Voer indien mogelijk geen onderhoudswerkzaamheden uit als de machine draait. Blijf uit de buurt van bewegende onderdelen.
- Als de machine ingeschakeld moet zijn terwijl u onderhoud uitvoert, hou uw handen, voeten, kleding en andere lichaamsdelen dan uit de buurt van het maaidek, werktuigen en andere bewegende delen. Houd omstanders op een afstand.
- Verwijder gras en vuil van het maaidek, de aandrijvingen, de motor en de accu om brand te voorkomen.
- Zorg ervoor dat alle onderdelen in goede staat verkeren. Vervang versleten, beschadigde en ontbrekende onderdelen en stickers. Zorg dat al het bevestigingsmateriaal goed vastzitten om te verzekeren dat de machine veilig kan worden gebruikt.
- Controleer regelmatig de onderdelen van de grasmand en vervang indien nodig.
- Om veilige en optimale prestaties van de machine te verkrijgen, moet u ter vervanging alleen originele Toro onderdelen gebruiken. Gebruik ter vervanging nooit onderdelen van andere fabrikanten, omdat dit gevaarlijk kan zijn en de productgarantie hierdoor kan vervallen.
- Indien belangrijke reparaties nodig zijn of hulp vereist is, moet u contact opnemen met een erkende Toro distributeur.

Aanbevolen onderhoudsschema

Onderhoudsinterval	Onderhoudsprocedure
Na de eerste 20 bedrijfsuren	• Het bevestigingsmateriaal voor de demping van de duwboom vastmaken.
Na elk gebruik	• De machine reinigen.
Om de 750 bedrijfsuren	• Transmissie vloeistof verversen.

Controlelijst voor dagelijks onderhoud

Belangrijk: **Gelieve deze pagina te kopiëren ten behoeve van gebruik bij routinecontroles.**

Gecontroleerd item	**Voor week van:**						
	Ma.	**Di.**	**Wo.**	**Do.**	**Vr.**	**Za.**	**Zo.**
De werking van de remvergrendeling controleren.							
Controleren op ongewone geluiden tijdens het gebruik.							
Afstelling van contact tussen ondermes en messenkooi controleren.							
Maaihoogte-instelling controleren.							
Beschadigde lak bijwerken.							
De machine reinigen.							

Aantekening voor speciale aandachtsgebieden

Controle uitgevoerd door:		
Item	**Datum**	**Informatie**

Procedures voorafgaande aan onderhoud

De machine klaar maken voor onderhoud

⚠ WAARSCHUWING

Terwijl u onderhoud pleegt aan de machine of deze aanpast, zou iemand de machine kunnen starten. Als de machine per ongeluk gestart wordt, kan dat u en andere omstanders ernstig verwonden.

Laat de tractiestang los, stel de parkeerrem in werking, verwijder het sleuteltje en koppel de accu los voordat u onderhoudswerkzaamheden gaat uitvoeren.

Voer de volgende taken uit voordat u de machine gaat onderhouden, reinigen of er aanpassingen aan gaat uitvoeren:

1. Parkeer de machine op een horizontaal oppervlak.
2. Stel de parkeerrem in werking.
3. Schakel de machine uit.
4. Wacht totdat alle bewegende onderdelen tot stilstand zijn gekomen voordat u onderhouds- of reparatiewerkzaamheden gaat uitvoeren of de machine gaat stallen.
5. Koppel de accu los door de aansluiting met T-greep van de hoofdstroomaansluiting af te trekken (Figuur 20).

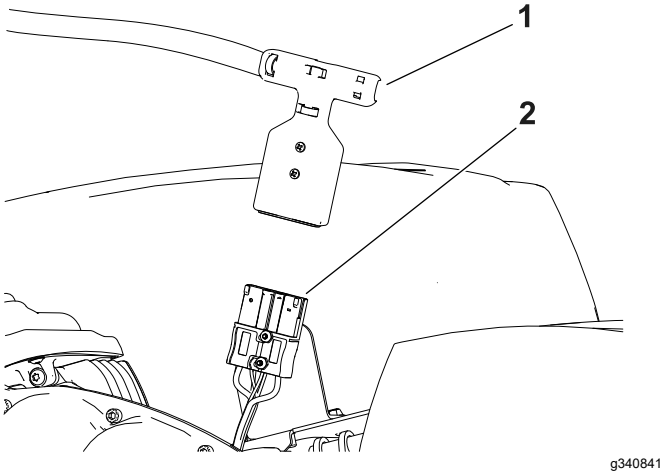

Figuur 20

1. Aansluiting met T-greep
2. Hoofdstroomaansluiting

Onderhoud elektrisch systeem

Veiligheid van het elektrisch systeem

- Koppel de accu af voordat u reparaties aan de machine verricht.
- Laad de accu op in een open, goed geventileerde ruimte, uit de buurt van vonken en open vuur. Haal de oplader uit het stopcontact voordat u de accu aan- of loskoppelt. Draag beschermende kleding en gebruik geïsoleerd gereedschap.

Onderhoud van het accupack

De etiketten zijn de enige onderdelen van de accu die onderhoud van de gebruiker vereisen. Als u het hoofdcompartiment van het accupack of de hoofdbedieningseenheid tracht te openen, vervalt uw garantie. Neem contact op met een erkende Toro distributeur als u problemen ondervindt met uw accupack.

⚠ WAARSCHUWING

Het accupack staat onder een hoge spanning, wat gevaar op brandwonden of elektrocutie inhoudt.

- **Probeer het accupack niet te openen.**
- **Steek nooit iets anders in de aansluiting van het accupack dan de kabelboomaansluiting die bij het product geleverd werd.**
- **Wees uiterst voorzichtig bij het behandelen van een accupack met een gebarsten behuizing.**
- **Gebruik alleen de lader die ontworpen is voor het accupack.**

De accu afvoeren

De lithium-ion-accu moet worden afgevoerd of gerecycled in overeenstemming met de plaatselijke en nationale regelgeving.

Onderhoud van de acculader

Belangrijk: **Elektrische herstellingen mogen alleen worden uitgevoerd door een erkende Toro distributeur.**

De gebruiker kan weinig onderhoudstaken zelf uitvoeren, tenzij de lader beschermen tegen beschadiging en de weerselementen.

De snoeren van de acculader onderhouden

- Maak de snoeren telkens na gebruik schoon met een vochtige doek.
- Rol de snoeren op als u ze niet gebruikt.
- Controleer de snoeren regelmatig op schade en vervang indien nodig met erkende Toro onderdelen.

De behuizing van de acculader reinigen

Maak de behuizing telkens na gebruik schoon met een vochtige doek.

Zekeringen vervangen

Als u de machine niet kunt inschakelen, zelfs na een laadbeurt, controleer dan de zekeringen op de volgende manier:

1. Schakel de machine uit en koppel het accupack af.
2. Verwijder de 4 schroeven (Figuur 21) waarmee het deksel van het accupack is bevestigd en verwijder het deksel.

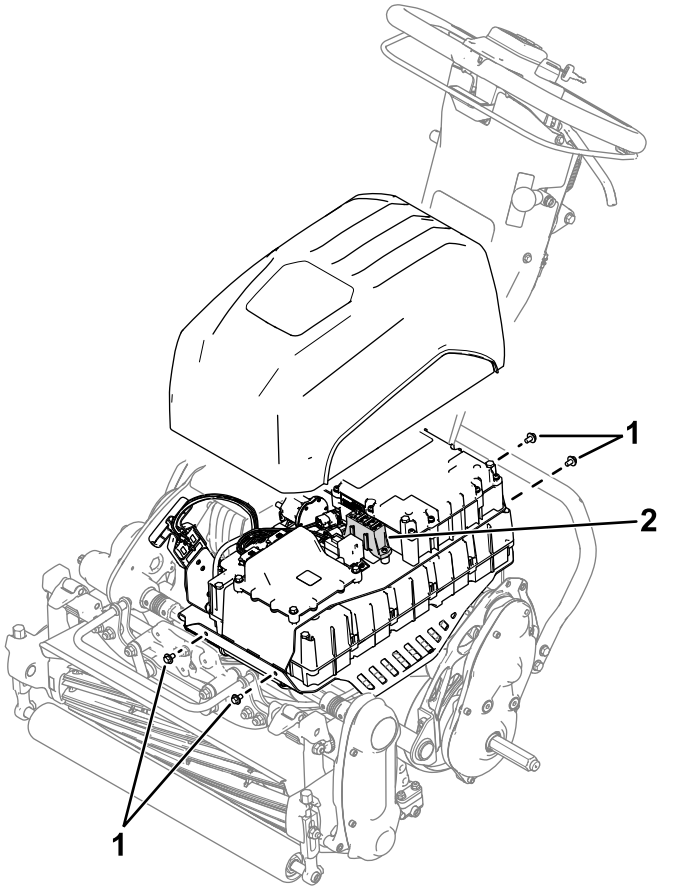

g310861

Figuur 21

1. Schroeven
2. Zekeringhouder

3. Controleer de zekeringen in de zekeringhouder (Figuur 22).

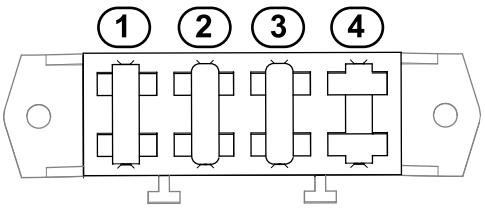

g310862

Figuur 22

1. 30 A: circuits hoofdstroomaansluiting
2. 3 A: circuits logische stroomvoorziening
3. 3 A: circuit van optionele led-werkverlichting
4. Open sleuf

4. Als een zekering gesprongen is, moet u deze vervangen door een zekering met het juiste voltage en ampère (Figuur 22). Raadpleeg de *Onderhoudshandleiding* van de tractie-eenheid voor specifieke onderdeelnummers van de zekeringen.

   Belangrijk: **Alle zekeringen op de machine zijn geschikt voor 80 V. Gebruik geen autozekeringen van 12 V.**

Onderhoud aandrijfsysteem

Transmissie vloeistof verversen

Onderhoudsinterval: Om de 750 bedrijfsuren/Jaarlijks (houd hierbij de kortste periode aan)

Opmerking: Raadpleeg Figuur 23 voor deze procedure.

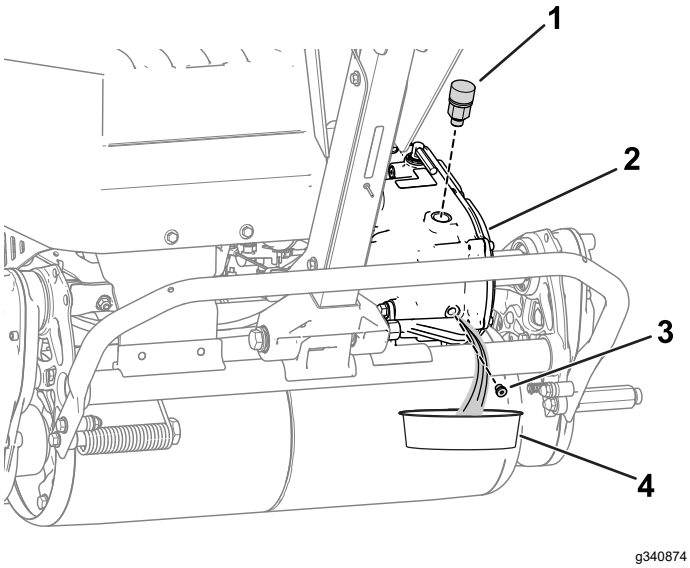

g340874

Figuur 23

1. Ontluchtingsventilatie-opening en adapter
2. Transmissie
3. Aftapplug
4. Opvangbak

1. Verwijder de ontluchtingsventilatie-opening en adapter van de transmissie.
2. Laat een tweede persoon de machine naar achteren kantelen en een opvangbak onder de transmissie plaatsen.

   Opmerking: Gebruik de opvangbak om de transmissievloeistof op te vangen.
3. Verwijder de aftapplug uit de transmissie en laat de vloeistof eruit lopen.
4. Plaats de aftapplug terug.
5. Draai de aftapplug aan tot 4 tot 5 Nm.
6. Vul 473 ml Dexron VI synthetische transmissievloeistof bij via de ventilatieopening van de adapter.
7. Monteerde ontluchtingsventilatie-opening en adapter en draai dit vast met 12 tot 15 Nm.

Onderhoud bedieningsysteem

De bedrijfs-/parkeerrem afstellen

Stel de bedrijfs-/parkeerrem af als deze slipt tijdens bedrijf.

1. Haal de parkeerrem aan.
2. Gebruik een weegschaal en druk op de hendel van de bedrijfsrem (Figuur 24).

   De parkeerrem moet loskomen als u 16 tot 18 kg kracht uitoefent. Indien de parkeerrem niet loskomt als u 16 tot 18 kg kracht uitoefent, moet u de remkabel afstellen.

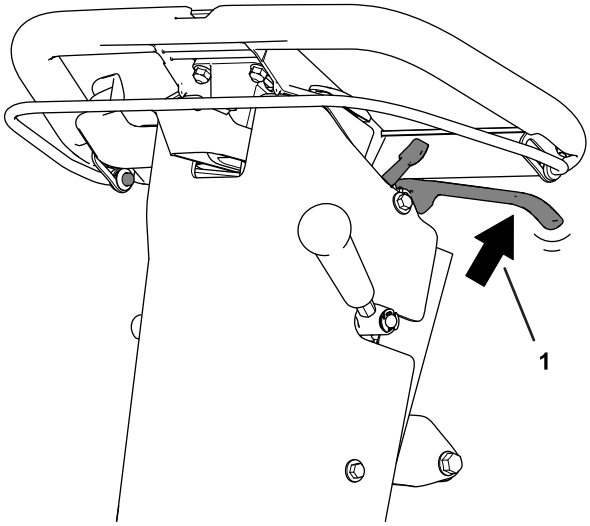

g304663

Figuur 24

1. Oefen kracht uit om de parkeerrem te laten loskomen.

3. Voer de volgende stappen uit om de spanning van de remkabel aan te passen:
   - Draai om de kabelspanning te verhogen de voorste contramoer losser en de achterste contramoer vaster (Figuur 25). Herhaal stap 2 en stel de spanning af indien nodig.
   - Draai om de kabelspanning te verminderen de achterste contramoer losser en de voorste contramoer vaster (Figuur 25). Herhaal stap 2 en stel de spanning af indien nodig.

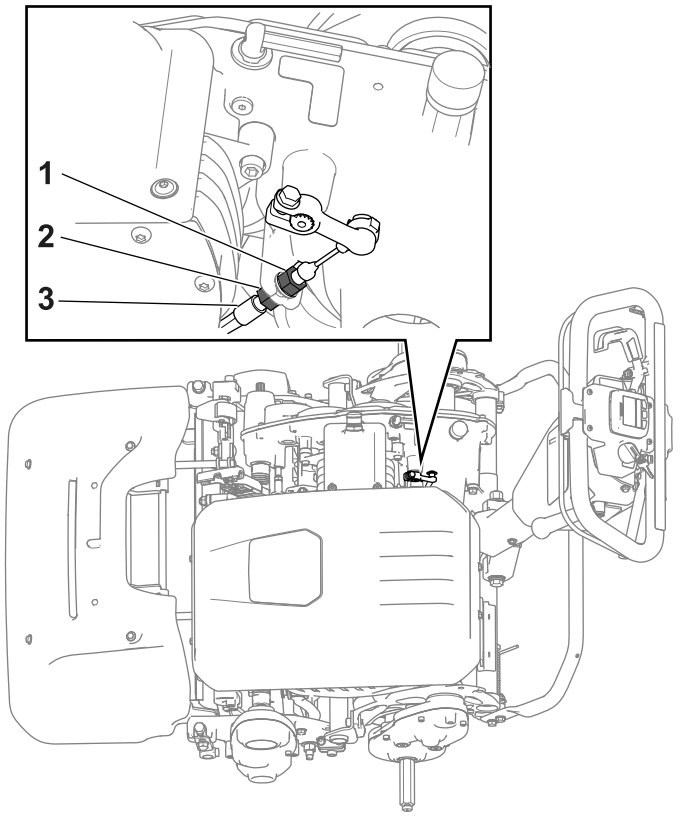

Figuur 25

1. Kabel-contramoer voor
2. Achterste contramoer
3. Remkabel

Het bevestigingsmateriaal voor de demping van de duwboom vastmaken

Onderhoudsinterval: Na de eerste 20 bedrijfsuren

1. Plaats de machine op een horizontaal oppervlak.
2. Zet de bout en moer los zoals weergegeven in Figuur 26.

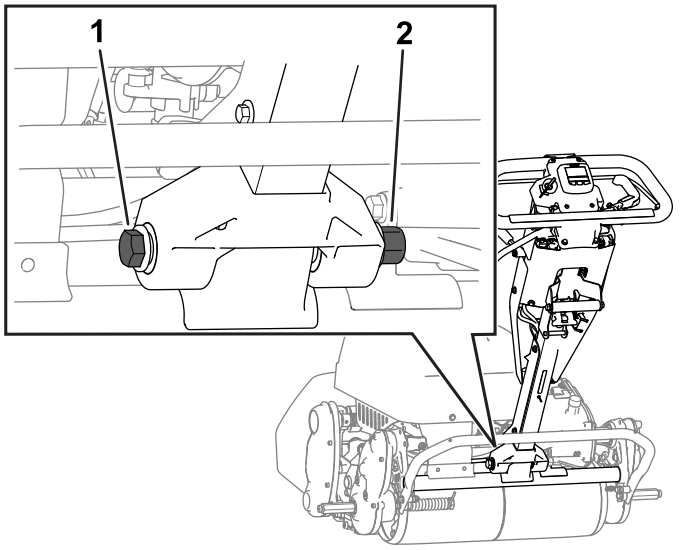

Figuur 26

1. Bout
2. Moer

3. Druk de duwboom zo ver mogelijk naar voren.
4. Ondersteun de duwboom en draai de bout en moer die u hebt losgedraaid in stap 2 aan tot 68 tot 75 N·m.

   Opmerking: Vraag iemand om hulp bij het ondersteunen van de duwboom en het aandraaien van het bevestigingsmateriaal.
5. Laat de duwboom los.

Onderhoud van de maai-eenheid

Veiligheid van de messen

- Wees voorzichtig bij het controleren van de messenkooi van het maaidek. Draag handschoenen en wees voorzichtig als u aan de messenkooi werkt.
- Versleten of beschadigde messen of ondermessen kunnen breken en een stuk ervan kan naar u of naar omstanders worden uitgeworpen en zo ernstig lichamelijk of dodelijk letsel toebrengen.
- Controleer op gezette tijden de maaimessen en ondermessen op overmatige slijtage en beschadigingen.
- Wees voorzichtig als u de messen controleert. Draag handschoenen en wees voorzichtig als u onderhoudswerkzaamheden uitvoert aan de messenkooien. De maaimessen en ondermessen mogen alleen worden vervangen of gewet; probeer ze nooit te rechten of eraan te lassen.
- Wees er tijdens onderhoud van de maaimessen bewust van dat de messen nog kunnen bewegen nadat u de voeding hebt losgekoppeld.

Maai-eenheid monteren

1. Zet de kickstandaard in de stand voor ONDERHOUD AAN HET MAAIDEK ; raadpleeg Kickstandaard (bladz. 10).
2. Lijn het maaidek uit met het frame.
3. Verplaats de vergrendelingen omlaag om het maaidek aan de machine te bevestigen (Figuur 27).

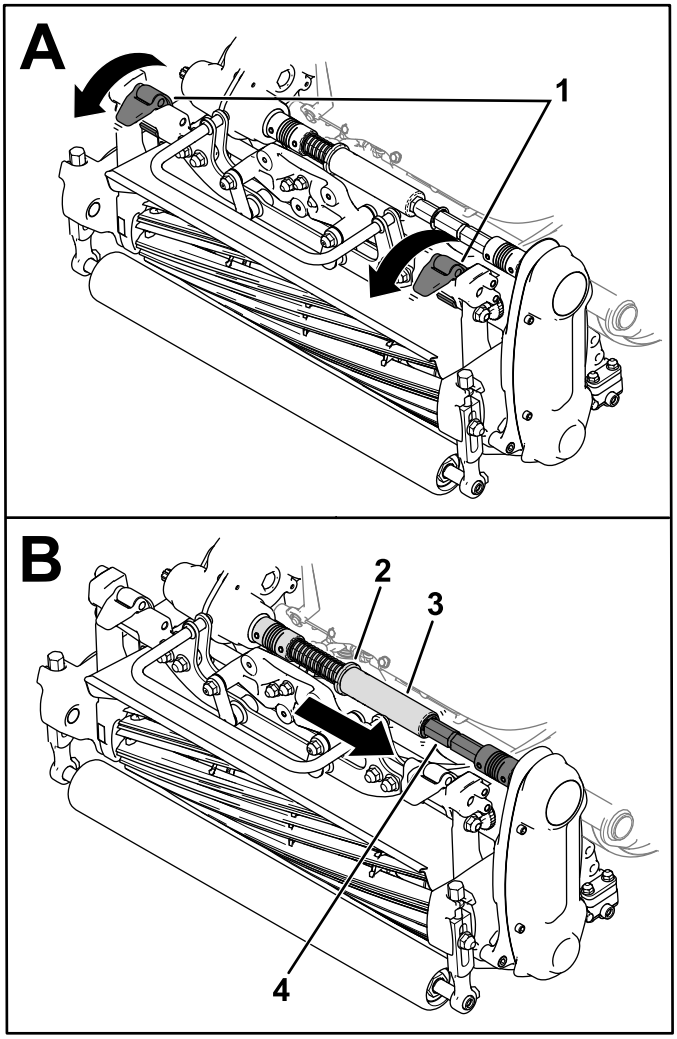

Figuur 27

1. Vergrendelingen
2. Kraag
3. Zeskantige buis
4. As van koppeling

4. Verplaats de kraag uit de groef van de transmissiekoppelingsas en steek de zeskantige buis in de as van de maaidekkoppeling (Figuur 27).
5. De grasmand monteren.

Het maaidek verwijderen

Opmerking: De zeskantige buis komt los als u de messenkooiaandrijving inschakelt als het maaidek is verwijderd.

1. Zet de kickstandaard in de stand voor ONDERHOUD AAN HET MAAIDEK ; raadpleeg Kickstandaard (bladz. 10).
2. Verwijder de grasmand (indien gemonteerd).
3. Verplaats de kraag (Figuur 28) in de groef van de transmissiekoppelingsas.

   Opmerking: Hiermee wordt de veerspanning opgeheven.
4. Schuif de zeskantige buis van de as van de maaidekkoppeling (Figuur 28).

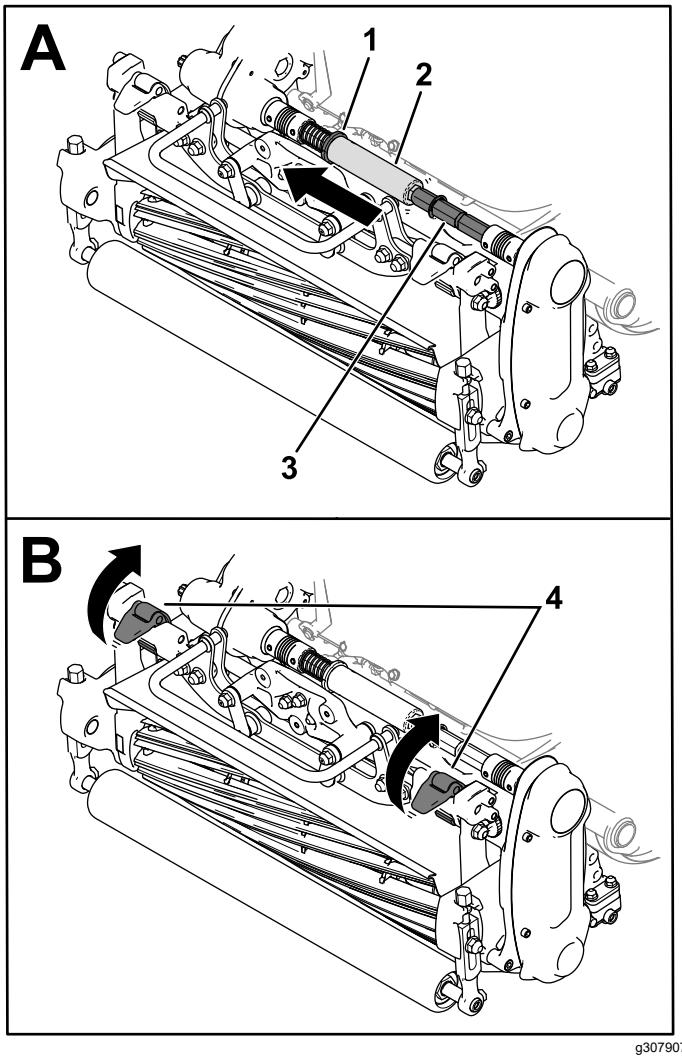

Figuur 28

1. Kraag
2. Zeskantige buis
3. As van koppeling
4. Vergrendelingen

5. Verplaats de vergrendelingen omhoog om het maaidek van de machine los te koppelen (Figuur 28).
6. Het maaidek van het frame verwijderen.

Wetten van het maaidek

Voer 1 van de volgende opties uit om het maaidek te wetten:

- Monteer de wetset (model 139-4342) en gebruik een wetmachine. Neem contact op met uw erkende Toro distributeur om deze set aan te schaffen.
- Gebruik het InfoCenter om de wetmodus in te schakelen.

  Om de wetmodus in te schakelen, selecteert u BACKLAP (Wetten) in het ONDERHOUDSMENU. Volg de instructies van het InfoCenter om het maaidek te wetten.

  Opmerking: Zodra u de stang loslaat, wordt de wetmodus uitgeschakeld. U kunt de stangvergrendelvork (meegeleverd in de zak met losse onderdelen) gebruiken om de stang in de vergrendelde stand vast te zetten.

  Verwijder de stangvergrendelvork nadat het wetten is voltooid.

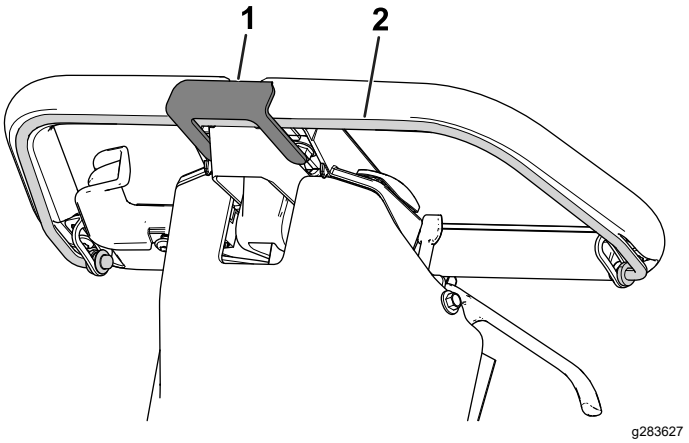

Figuur 29

1. Stangvergrendelvork
2. Stang

Reiniging

De machine reinigen

Onderhoudsinterval: Na elk gebruik

Was de machine telkens na gebruik met een mild reinigingsmiddel en water wassen. Was de machine nooit met een hogedrukreiniger. Gebruik niet te veel water, vooral niet in de buurt van de schakelhendelplaat, het InfoCenter, de elektrische hoofdkast en de stroomaansluiting van de machine. Reinig de motor zodat deze naar behoren kan afkoelen tijdens het werk. Hou ook het accupack zo schoon mogelijk om ervoor te zorgen dat het wit blijft. Op die manier wordt zonlicht weerkaatst en raakt de accu niet oververhit door zonlicht.

Belangrijk: **Gebruik geen brak of teruggewonnen water om de machine schoon te maken.**

Belangrijk: **Stal en parkeer de machine altijd op plaatsen waar geen direct zonlicht valt; verhitting door de zon verkort de levensduur van het accupack.**

Stalling

Veiligheid tijdens opslag

- Zet de machine uit, verwijder het contactsleuteltje (indien aanwezig) en wacht totdat alle bewegende onderdelen tot stilstand zijn gekomen voordat u de bestuurderspositie verlaat. Laat de machine afkoelen voordat u deze afstelt, reinigt, stalt of er onderhoudswerkzaamheden aan verricht.
- Sla de machine niet op op plaatsen waar open vlammen, vonken of waakvlammen (bv. van een boiler of andere toestellen) aanwezig kunnen zijn.

De machine stallen

1. De machine reinigen; raadpleeg De machine reinigen (bladz. 32).

   Belangrijk: **U kunt de machine met een mild reinigingsmiddel en vers, schoon water wassen. Maak de machine niet schoon met een hogedrukreiniger. Gebruik niet te veel water, vooral niet in de buurt van de schakelhendelplaat, het InfoCenter, de elektrische hoofdkast en de stroomaansluiting van de machine.**
2. Controleer alle bevestigingen en zet ze vast. Versleten of beschadigde delen repareren of vervangen.
3. Werk alle krassen of afgebladderde metaaloppervlakken bij met lak die verkrijgbaar bij uw erkende Toro distributeur.
4. Gaat u de machine voor langere tijd stallen, volg dan de instructies voor opslag van de accu op; zie Voorschriften voor het bewaren van de accu (bladz. 32).
5. Dek de machine af om deze te beschermen en schoon te houden.

Voorschriften voor het bewaren van de accu

Opmerking: U hoeft de accu niet van de machine te verwijderen als u deze gaat stallen.

Controleer in de volgende tabel de voorgeschreven temperatuur voor opslag:

Temperatuurvoorschriften voor opslag

Omstandigheden van opslag	Temperatuurvoorschriften
Normale omstandigheden	-20 tot 45 °C

Temperatuurvoorschriften voor opslag (cont'd.)

Extreme hitte – maximaal 1 maand	45 tot 60 °C45 tot 60 °C
Extreme koude – maximaal 3 maanden	-30 tot -20 °C

Belangrijk: **Temperaturen buiten dit bereik brengen schade toe aan de accu.**

De temperatuur waarbij de accu wordt opgeslagen heeft invloed op de levensduur ervan. Langdurige opslag bij extreme temperaturen verkort de levensduur van de accu. Stal de machine op een koele plaats waar het niet vriest.

- Voordat u de machine stalt, moet u de accu laden of ontladen tot 40% à 60% van de maximale spanning (50,7 tot 52,1 V).

  Opmerking: Een 50% geladen accu verzekert een maximale levensduur. Laadt u de accu voor 100% op voordat u deze stalt, dan verkort dat de levensduur.

  Verwacht u de machine voor langere tijd te stallen, laad de accu dan voor ongeveer 60%.

- Na elke stallingsperiode van 6 maanden moet u het laadniveau van de accu controleren en zorgen dat dit 40 tot 60% bedraagt. Als het laadniveau onder de 40% gezakt, laad de accu dan op tot 40 à 60%.

- U kunt een multimeter gebruiken om het laadniveau van een uitgeschakelde machine te controleren. In de volgende tabel ziet u welke spanning overeenkomt met welk laadniveau.

Spanning	Laadniveau
52,1 V	60%
51,4 V	50%
50,7 V	40%

- Haal de oplader dan uit het stopcontact als u klaar met het opladen van de accu. . Tijdens de opslagperiode moet u de voeding afkoppelen. Anders gaat de accu sneller leeglopen.

- Laat u de oplader op de machine zitten, dan wordt deze uitgeschakeld zodra de accu volledig opgeladen is. Om de oplader opnieuw in te schakelen, moet u deze afkoppelen en opnieuw aansluiten.

De lader opslaan

1. Voer de procedure uit voor De lader afkoppelen (bladz. 23).
2. Koppel het stroomsnoer af van de lader en rol het nauwkeurig op.
3. Controleer het stroomsnoer nauwkeurig op tekenen van slijtage of beschadiging. Vervang het snoer als het versleten of beschadigd is.
4. Controleer de lader nauwkeurig op versleten, losse of beschadigde onderdelen. Neem contact op met een erkende Toro distributeur voor hulp bij het herstellen of vervangen van onderdelen.
5. Bewaar de lader en het stroomsnoer op een schone, droge plaats waar ze geen klappen of schade kunnen oplopen en niet worden blootgesteld aan bijtende dampen.

Problemen, oorzaak en remedie

Foutcodes acculader

Probleem	Mogelijke oorzaak	Remedie
Code E-0-0-1, of E-0-4-7	1. Hoge spanning accu	1. Zorg ervoor dat de spanning van de accu juist is en dat de aansluitingen van de kabels stevig vastzitten; zorg ervoor dat de accu in goede staat is.
Code E-0-0-4	1. Accustoring vastgesteld	1. Neem contact op met een erkende Toro distributeur.
Code E-0-0-7	1. Ah-limiet van accu overschreden	1. Mogelijke oorzaken zijn een slechte toestand van de accu, een sterk ontladen accu, een accu die slecht aangesloten is en/of hoge parasitaire belastingen op de accu terwijl deze opgeladen wordt. Mogelijke oplossingen: Accupack vervangen. Controleer DC-aansluitingen. Koppel parasitaire belastingen los. Deze fout zal opgelost worden zodra de lader wordt gereset door gelijkstroom cyclisch te laten verlopen.
Code E-0-1-2	1. Fout omgekeerde polariteit	1. De accu is niet juist aangesloten op de lader. Zorg ervoor dat de aansluitingen van de accu goed vastzitten.
Code E-0-2-3	1. Fout hoge AC-spanning (>270VAC)	1. Sluit de lader aan op een AC-bron die een stabiele wisselstroom levert tussen 85-270 VAC / 45-65 Hz.
Code E-0-2-4	1. De lader kon niet starten	1. De lader kon niet goed worden ingeschakeld. Koppel de wisselstroominput en de aansluiting van de accu gedurende 30 seconden los voordat u opnieuw probeert.
Code E-0-2-5	1. Fout lage AC-spanning oscillatie	1. De AC-bron is onstabiel. Kan worden veroorzaakt door een te kleine generator of veel te kleine inputkabels. Sluit de lader aan op een AC-bron die een stabiele wisselstroom levert tussen 85-270 VAC / 45-65 Hz.
Code E-0-3-7	1. Herprogrammering is mislukt	1. Mislukte software-upgrade of mislukt scriptgebruik. Zorg ervoor dat de nieuwe software correct is.
Code E-0-2-9, E-0-3-0, E-0-3-2, E-0-4-6, of E-0-6-0	1. Communicatiefout met accu	1. Zorg ervoor dat de aansluiting van de signaaldraden aan de accu stevig vastzit.

Storingscodes acculader

Probleem	Mogelijke oorzaak	Remedie
F-0-0-1, F-0-0-2, F-0-0-3, F-0-0-4, F-0-0-5, F-0-0-6, of F-0-0-7	1. Interne fout lader	1. Verwijder de AC-aansluiting en de accuaansluiting voor minstens 30 seconden en probeer opnieuw. Als het opnieuw mislukt, moet u contact opnemen met een erkende Toro distributeur.

Opmerkingen:

Opmerkingen:

Opmerkingen:

Toro garantie

Beperkte garantie van 2 jaar of 1500 bedrijfsuren

Voorwaarden en producten waarvoor de garantie geldt

De Toro Company biedt de garantie dat uw Toro product (hierna: het 'product') vrij is van materiaalgebreken of fabricagefouten gedurende 2 jaar of 1.500 bedrijfsuren*, welke als eerste voorkomt. Deze garantie geldt voor alle producten met uitzondering van beluchters (zie de afzonderlijke garantieverklaringen voor deze producten). Als de garantie geldt, zullen wij het product kosteloos repareren en de kosten van diagnose, arbeid, onderdelen en transport niet in rekening brengen. De garantie gaat in op de datum waarop het product aan de oorspronkelijke koper werd geleverd.
* Het product is uitgerust met een urenteller.

Aanwijzingen voor aanvraag van garantieservice

U dient contact op te nemen met de distributeur van commerciële producten of de erkende dealer bij wie u het product heeft gekocht, zodra u denkt dat er sprake is van een geval waarop de garantie van toepassing is. Als het u moeite kost een distributeur of erkende dealer te vinden of als u vragen over garantierechten of -plichten heeft, kunt u contact met ons opnemen:

Toro Commercial Products Service Department
8111 Lyndale Avenue South
Bloomington, MN 55420-1196, VS

+1-952-888-8801 of +1-800-952-2740
E-mail: commercial.warranty@toro.com

Plichten van de eigenaar

Als eigenaar van het product bent u verantwoordelijk voor de vereiste onderhouds- en afstelwerkzaamheden die in de *gebruikershandleiding* worden vermeld. Productreparaties die worden veroorzaakt door het niet uitvoeren van de vereiste onderhouds- en afstelwerkzaamheden worden niet door deze garantie gedekt.

Situaties die niet onder de garantie vallen

Niet alle storingen of defecten van het product die plaatsvinden tijdens de garantieperiode zijn materiaalgebreken of fabricagefouten. Niet onder deze garantie vallen:

- Productstoringen die het gevolg zijn van het gebruik van vervangende onderdelen die niet van Toro afkomstig zijn, of van het aanbrengen of gebruiken van randapparaten of aangepaste accessoires en producten die niet van het merk Toro zijn.
- Productstoringen veroorzaakt door het feit dat de eigenaar nalaat het aanbevolen onderhoud en/of de aanpassingen uit te voeren.
- Defecten als gevolg van verkeerd, achteloos of roekeloos gebruik van het product.
- Door gebruik versleten onderdelen die niet defect zijn. Voorbeelden van onderdelen die slijten of worden verbruikt tijdens het normale gebruik van het product zijn onder meer, maar niet uitsluitend: remblokken en remvoeringen, koppelingsvoeringen, maaimessen, messenkooien, rollen en lagers (verzegeld of smeerbaar), ondermessen, bougies, zwenkwielen en zwenkwiellagers, banden, filters, drijfriemen en sommige onderdelen van spuitmachines zoals membranen, spuitdoppen, vloeistofstroommeters en afsluitkleppen.
- Storingen die worden veroorzaakt door externe invloeden zijn onder meer, maar niet uitsluitend: weersomstandigheden, wijze van opslag, verontreiniging, gebruik van niet-goedgekeurde brandstoffen, koelvloeistoffen, smeermiddelen, additieven, meststoffen, water of chemicaliën.
- Storingen of gebrekkige prestaties die het gevolg zijn van het gebruik van brandstoffen (bv. benzine, diesel of biodiesel) die niet aan hun respectievelijke industriestandaarden voldoen.
- Normale geluidssterkte, trillingen, slijtage en achteruitgang. Normale slijtage omvat, maar is niet beperkt tot, schade aan zittingen ten gevolge van slijtage of afslijting, afgesleten geverfde oppervlakken, gekraste stickers of ramen.

Onderdelen

De garantie wordt verleend op onderdelen die moeten worden vervangen in het kader van het vereiste onderhoud, gedurende de garantieperiode tot hun geplande vervanging. Een onderdeel dat uit hoofde van de garantie is vervangen, komt voor de duur van de oorspronkelijke productgarantie in aanmerking voor de garantie en wordt eigendom van Toro. Toro beslist in laatste instantie of een onderdeel of een groep van onderdelen wordt gerepareerd of vervangen. Toro mag voor garantiereparaties in de fabriek gereviseerde onderdelen gebruiken.

Garantie semitractieaccu en lithiumionaccu

Semitractieaccu's en lithiumionaccu's hebben een specifiek totaal aantal kilowatturen die zij tijdens hun levensduur kunnen leveren. De gebruikte technieken voor het bedienen, opladen en onderhouden van de accu kan leiden tot een langere of kortere levensduur van de accu. Naarmate de accu's in dit product worden verbruikt, zal hun bruikbaarheid tussen de oplaadintervallen langzaam verminderen totdat ze volledig uitgeput raken. Een accu vervangen die versleten is ten gevolge van normaal gebruik is de verantwoordelijkheid van de eigenaar van het product. Opmerking (alleen voor lithiumionaccu): raadpleeg de garantie van de accu voor meer informatie.

Levenslange garantie van de krukas (uitsluitend voor de ProStripe 02647)

De ProStripe met originele Toro koppelingsplaat en mesremkoppeling (ingebouwde mesremkoppeling (BBC) + koppelingsplaat) als originele apparatuur die door de originele koper wordt gebruikt in overeenstemming met de aanbevolen gebruiks- en onderhoudsprocedures, valt onder een levenslange garantie tegen verbuiging van de krukas van de motor. Machines die zijn uitgerust met frictieringen, mesremkoppelingen en andere dergelijke toestellen vallen niet onder de levenslange garantie van de krukas.

Al het onderhoud is voor rekening van de eigenaar

Opvoeren van de motor, smeren, reinigen en waxen, het vervangen van filters, koelvloeistof en het uitvoeren van aanbevolen onderhoudswerkzaamheden behoren tot de gebruikelijke werkzaamheden die nodig zijn voor Toro producten en die voor rekening van de eigenaar zijn.

Algemene voorwaarden

Op grond van deze garanties mogen reparaties uitsluitend worden uitgevoerd door een erkende Toro distributeur of -dealer.

De Toro Company is niet aansprakelijk voor indirecte of bijkomende schade dan wel gevolgschade in samenhang met het gebruik van de Toro producten die onder deze garantie vallen, inclusief de kosten of uitgaven voor de levering van vervangend materiaal of diensten gedurende een redelijke periode van onbruikbaarheid of buitengebruikstelling tijdens de uitvoering van reparatiewerkzaamheden op grond van deze garantie. Met uitzondering van de emissiegarantie waarnaar hieronder, indien van toepassing, wordt verwezen, bestaat er geen andere expliciete garantie. Alle impliciete garanties van verkoopbaarheid of geschiktheid voor gebruik zijn beperkt tot de duur van deze expliciete garantie.

Sommige landen laten geen uitsluiting van incidentele of voortvloeiende schade toe, noch beperkingen van de duur van geïmpliceerde garanties. De bovenstaande uitsluitingen en beperkingen zijn daarom mogelijk niet op u van toepassing. Deze garantie geeft u specifieke wettelijke rechten; daarnaast kunt u beschikken over andere rechten die per land kunnen verschillen.

Opmerking over de emissiegarantie

Het emissiesysteem van uw product kan vallen onder de dekking van een afzonderlijke garantie die tegemoetkomt aan de eisen van de Amerikaanse Environmental Protection Agency (EPA) en/of de California Air Resources Board (CARB). De beperkingen van de bedrijfsuren die hierboven zijn genoemd, gelden niet voor de garantie op het emissiesysteem. Zie de garantieverklaring voor het emissiesysteem van de motor in de gebruikershandleiding van uw product of in het documentatiemateriaal van de fabrikant van de motor.

Andere landen dan de Verenigde Staten en Canada

Kopers van Toro producten die zijn geëxporteerd uit de Verenigde Staten of Canada moeten contact opnemen met hun Toro distributeur (dealer) voor de garantiebepalingen die in hun land van toepassing zijn. Als u om een of andere reden ontevreden bent over de service van uw verdeler distributeur of moeilijk informatie over de garantie kunt krijgen, verzoeken wij u contact op te nemen met uw erkend Toro servicecenter.

Beperkte garantie van de accu

4 jaar

Accu

De herlaadbare lithium-ion-accu is gegarandeerd vrij van materiaalgebreken en fabricagefouten gedurende 4 jaar. Na verloop van tijd en na langdurig gebruik wordt de capaciteit (ampère-uur) per volledige herlaadbeurt kleiner. Het energieverbruik varieert naargelang gebruik, werktuigen, gazonomstandigheden, terrein, instellingen en temperatuur.

Niveau	Jaren	Dagen
11	≤2	0-7300-730
22	≤2,5≤2,5	731-910731-910
33	≤3≤3	911-1095911-1095
44	≤3,5≤3,5	1096-12751096-1275
55	≤4≤4	1276-14601276-1460

Waarschuwingsinformatie Californië Proposition 65

Wat betekent deze waarschuwing?

Sommige producten op de markt hebben een etiket met een waarschuwing als:

WAARSCHUWING: Kanker en schade aan de voortplantingsorganen – www.p65Warnings.ca.gov.

Wat is Prop 65?

Prop 65 geldt voor elk bedrijf dat actief is in Californië, producten verkoopt in Californië, of producten maakt die kunnen worden verkocht of geïmporteerd in Californië. De wet schrijft voor dat de Gouverneur van Californië een lijst van chemische stoffen bijhoudt en publiceert waarvan bekend is dat ze kanker, geboorteafwijkingen en/of andere schade aan de voortplantingsorganen kunnen veroorzaken. De lijst wordt jaarlijks bijgewerkt en omvat honderden chemische stoffen die in veel alledaagse voorwerpen voorkomen. Prop 65 heeft als doel mensen te informeren over blootstelling aan deze chemische stoffen.

Prop 65 verbiedt de verkoop van producten die deze chemische stoffen bevatten niet; wel schrijft de wet voor dat het product, de productverpakking en de bijgevoegde documentatie waarschuwingen bevatten. Een Prop 65-waarschuwing betekent ook niet dat een product enige norm of vereiste inzake productveiligheid schendt. De Californische regering stelt duidelijk dat een Prop 65-waarschuwing 'niet neerkomt op een wettelijke beslissing dat een product ‘veilig’ of ‘onveilig’ is’. Veel van deze chemische stoffen worden al jaren op grote schaal en zonder gedocumenteerde schade in alledaagse voorwerpen gebruikt. Ga voor meer informatie naarhttps://oag.ca.gov/prop65/faqs-view-all.

Een Prop 65-waarschuwing betekent dat (1) een bedrijf de blootstelling heeft beoordeeld en van mening is dat die het niveau ‘geen significant risico’ overschrijdt, of dat (2) het bedrijf ervoor kiest om een waarschuwing te vermelden, omdat het weet dat een betreffende chemische stof aanwezig is, zonder evenwel de blootstelling eraan te beoordelen.

Is deze wet overal van kracht?

Prop 65-waarschuwingen zijn enkel vereist krachtens de Californische wet. Deze waarschuwingen ziet men in heel Californië in uiteenlopende omgevingen, bijvoorbeeld in restaurants, kruidenierswinkels, hotels, scholen, ziekenhuizen en op een groot aantal producten. Daarnaast kiezen sommige webverkopers en postorderbedrijven ervoor om Prop 65-waarschuwingen op hun website of in catalogi te plaatsen.

Hoe verhouden de Californische waarschuwingen zich tot de federale limieten?

De Prop 65-voorschriften zijn vaak strikter dan federale en internationale normen. Voor verschillende stoffen is in Californië al bij veel lagere dosissen een waarschuwing vereist dan elders in de VS. Bijvoorbeeld: de Prop 65-norm voor waarschuwingen voor lood bedraagt 0,5 microgram per dag, wat veel lager is dan de federale en internationale standaarden.

Waarom worden niet alle vergelijkbare producten van de waarschuwing voorzien?

- Producten die verkocht worden in Californië moeten voorzien worden van een Prop 65-aanduiding, maar dit geldt niet voor vergelijkbare producten op andere plaatsen.
- Een bedrijf kan in als gevolg van een rechtszaak worden verplicht om zijn producten te voorzien van Prop 65-waarschuwingen, terwijl dit voor andere bedrijven die vergelijkbare producten verkopen niet geldt.
- Prop 65 wordt niet op consistente wijze opgelegd.
- Bedrijven kunnen ervoor kiezen geen waarschuwing te vermelden omdat ze vinden dat ze daar niet toe verplicht zijn in het kader van de Prop 65-voorschriften; ook als er geen waarschuwingen op een product staan, is het best mogelijk dat de betreffende chemische producten toch in vergelijkbare dosissen aanwezig zijn.

Waarom vermeldt Toro deze waarschuwing?

Toro wil consumenten zo goed mogelijk informeren zodat ze geïnformeerde beslissingen kunnen nemen over de producten die ze kopen en gebruiken. Toro vermeldt in sommige gevallen waarschuwingen op basis van zijn kennis over de aanwezigheid van één of meer van de betreffende chemische stoffen, zonder evenwel het niveau van blootstelling te beoordelen, aangezien niet alle betreffende chemische stoffen voorzien zijn van voorschriften voor blootstellingslimieten. Ook al is de blootstelling door producten van Toro verwaarloosbaar of valt deze ruim binnen de categorie 'geen significant risico', heeft Toro er veiligheidshalve voor gekozen om Prop 65-waarschuwingen op te nemen. Als Toro deze waarschuwingen niet vermeldt, zou het bovendien vervolgd kunnen worden door de Staat Californië of door private personen die tenuitvoerlegging van Prop 65 beogen, en het kan op die manier aanzienlijke boetes krijgen.