Form No. 3455-395 Rev B

Count on it.

Упутство за оператера

Vučna jedinica Greensmaster® 3250-D sa pogonom na 2 točka

Број модела 04384—Серијски број 410300000 и више

Регистровано у www.Toro.com.
Оригинална упутства (ЕН)

3455-395

Ovaj proizvod zadovoljava sve relevantne evropske direktive; za detalje pogledajte odvojeni list deklaracije o usklađenosti (DOC) za određeni proizvod.

Rukovanje motorom na bilo kom zemljištu prekrivenom šumom, grmljem ili travom predstavlja kršenje člana 4442 ili člana 4443 kalifornijskog Zakona o javnim resursima ako motor nije opremljen hvatačem varnica, kako je definisano u članu 4442, održavanom u ispravnom stanju, ili konstruisan, opremljen i održavan tako da se spreči pojava požara.

Priloženi priručnik za vlasnike motora obezbeđen je radi pružanja informacija o propisima američke Agencije za zaštitu životne sredine (EPA) i države Kalifornije u pogledu kontrole emisije kod emisionih sistema, održavanja i garancije. Zamene se mogu naručiti preko proizvođača motora.

⚠ УПОЗОРЕЊЕ

КАЛИФОРНИЈА
Предлог 65 Упозорење

У савезној држави Калифорнија познато је да издувни гасови дизел-мотора и неке њихове компоненте изазивају карцином, оштећења плода и друге репродуктивне проблеме.

У савезној држави Калифорнија познато је да стубићи и клеме акумулатора, као и додатна опрема, садрже олово и оловна једињења који изазивају карцином и репродуктивне проблеме. Оперите руке након руковања.

У савезној држави Калифорнија познато је да употреба овог производа може довести до излагања хемикалијама које изазивају карцином, оштећења плода и друге репродуктивне проблеме.

Увод

Ова машина је косилица golf грина са цилиндричним сечивом са седиштем за оператера, намењена за употребу од стране стручног, унајмљеног оператера у комерцијалној примени. Превасходно је пројектована за кошење траве на добро одржаванim травњацима. Коришћење овог производа за намене за које није предвиђен може да буде опасно по вас и околне посматраче.

Пажљиво прочитајте ове информације да бите научили како да правилно користите и одржавате свој уређај и како да избегнете повреде и оштећење производа. Правилно и безбедно руковање производом је ваша одговорност.

Posetite www.Toro.com za više informacija, uključujući savete u vezi sa bezbednošću, materijale za obuku, informacije o dodatnoj opremi, pomoć u pronalaženju prodavca ili da biste registrovali svoj proizvod.

Kad god su vam potrebni servis, originalni Toro delovi ili dodatne informacije, obratite se ovlašćenom distributeru kompanije Toro i pripremite broj modela i serijski broj proizvoda. Слика 1 pokazuje lokaciju modela i serijskog broja na proizvodu. Zapišite brojeve u za to predviđenom prostoru.

Важно: **Možete da mobilnim uređajem skenirate QR kôd na nalepnici sa serijskim brojem (ako je deo opreme) kako biste pristupili informacijama o garanciji, delovima i drugim informacijama o proizvodu.**

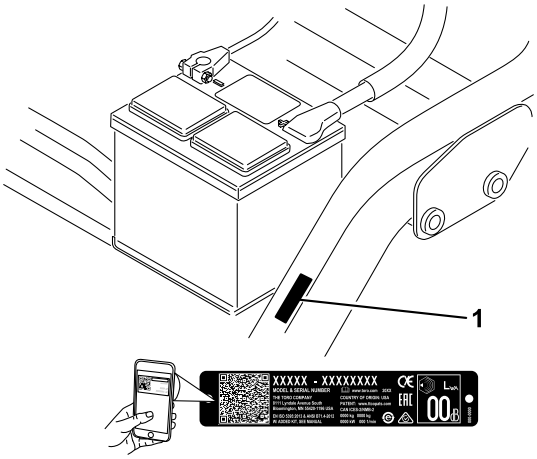

g234995

Слика 1

1. Lokacija sa brojem modela i serijskim brojem

Број модела _____

Серијски број _____

Ovaj priručnik navodi potencijalne opasnosti i sadrži bezbednosne poruke označene simbolom za bezbednosno upozorenje (Слика 2), koji označava opasnost koja može dovesti do teške povrede ili smrtnog ishoda ako ne poštujete preporučene mere opreza.

g000502

Слика 2

Simbol za bezbednosno upozorenje

© 2024—The Toro® Company
8111 Lyndale Avenue South
Bloomington, MN 55420

Обратите нам се на www.Toro.com.
Štampano u SAD
Сва права задржана

Ovaj priručnik koristi 2 reči za isticanje informacija. **Važno** skreće pažnju na posebne mehaničke informacije, a **Napomena** naglašava opšte informacije koje zaslužuju posebnu pažnju.

Садржај

Безбедност 4
Opšta bezbednost 4
Безбедносне налепнице и налепнице са инструкцијама 5
Подешавање 10
1 Montiranje sedišta 11
2 Punjenje akumulatora 11
3 Montiranje zaštitnog rama 11
4 Smanjivanje pritiska u pneumaticima 12
5 Montiranje prednjih ramova nosača 12
6 Podešavanje valjaka nosećeg rama 12
7 Montiranje hladnjaka ulja 13
8 Montiranje jedinica za sečenje 13
9 Obeležavanje spoljašnjih korpa za travu 14
10 Podešavanje visine za transport 15
11 Dodavanje zadnjeg tega 16
12 Montiranje kompleta CE zaštitnika 16
13 Montiranje CE nalepnica 16
14 Razrada kočnica 17
Преглед производа 18
Контроле 18
Спецификације 20
Dodatna oprema/priključci 20
Пре рада 21
Bezbednost pre korišćenja 21
Punjenje rezervoara za gorivo 21
Obavljanje svakodnevnog održavanja 22
Током рада 22
Bezbednost tokom korišćenja 22
Razrađivanje mašine 23
Pokretanje motora 23
Provera mašine nakon pokretanja motora 24
Isključivanje motora 24
Provera sistema bezbednosne blokade 24
Vožnja mašine bez košenja 25
Košenje golf grina 25
Након рада 27
Bezbednost nakon korišćenja 27
Pregled i čišćenje nakon košenja 27
Vučenje mašine 28
Transport mašine 28
Одржавање 29
Bezbednost pri održavanju 29
Препоручени распоред(и) одржавања 30
Kontrolna lista za svakodnevno održavanje 31
Подмазивање 32
Podmazivanje mašine 32
Одржавање мотора 33
Bezbednost motora 33
Servisiranje čistača vazduha 33
Servisiranje motornog ulja 33
Одржавање система за гориво 35
Ispuštanje vode iz filtera za gorivo 35
Zamena filtera za gorivo 36
Pregled cevovoda i spojeva za gorivo 36
Одржавање електричног система 37
Bezbednost električnog sistema 37
Pristup akumulatoru 37
Odvajanje akumulatora 37
Povezivanje akumulatora 38
Punjenje akumulatora 38
Pronalaženje osigurača 39
Одржавање погонског система 39
Provera pritiska u pneumaticima 39
Provera priteznog momenta navrtki točka 39
Podešavanje prenosa za neutralno stanje 39
Podešavanje brzine transporta 40
Podešavanje brzine košenja 41
Одржавање система за хлађење 41
Bezbednost sistema za hlađenje 41
Čišćenje rešetke hladnjaka 41
Provera nivoa rashladne tečnosti za motor 42
Одржавање кочница 43
Razrada kočnica 43
Podešavanje kočnica 43
Одржавање појаса 44
Podešavanje kaiša alternatora 44
Одржавање контролног система 44
Podešavanje podizanja/spuštanja jedinice za sečenje 44
Одржавање хидрауличног система 45
Bezbednost hidrauličnog sistema 45
Servisiranje hidraulične tečnosti 45
Provera vodova i creva za hidrauličnu tečnost 46
Održavanje jedinice za sečenje 47
Bezbednost sečiva 47
Provera kontakta između cilindra i donjeg noža 47
Podešavanje brzine cilindra 47
Oštrenje cilindara glačanjem u obrnutom smeru rotacije 48
Складиштење 50
Bezbednost prilikom skladištenja 50
Priprema mašine za skladištenje 50

Безбедност

Ова машина је пројектована у складу са стандардима EN ISO 5395 и ANSI B71.4-2017 и те стандарде испуњава када довршите поступке пуштања у рад.

Општа безбедност

Овај производ је у стању да ампутира шаке и стопала и да баца предмете.

- Пре покретања motora, с разумевањем прочитајте садржај овог *приручника за оператера*.
- Усредсредите сву пажњу док управљате машином. Немојте се бавити активностима које одвлаче пажњу; у супротном може доћи до повреде или материјалне штете.
- Немојте приближавати шаке или стопала покретним компонентама машине.
- Немојте да рукујете машином ако свиштитници и други сигурносни заштитни уређаји нису на месту и не функционишу правилно на машини.
- Водите рачуна да посматрачи и деца budu van радног простора. Немојте никада дозволити деци да користе машину.
- Пре него што напустите положај оператера, зауставите машину, уклоните кључ и сачекајте да престане свако кретање. Пре подешавања, сервисирања, чишћења или одлагања машине, сачекајте да се охладе.

Неправилна употреба или одржавање ове машине може довести до повреде. Како биste смањили могућност за повреду, поштујте ова безбедносна упутства и увек обратите пажњу на симбол за безбедносно упозорење ⚠, које означава Пажњу, Упозорење или Опасност – упутство за личну безбедност. Непоштовање ових упутстава може довести до телесне повреде или смртног исхода.

Безбедносне налепнице и налепнице са инструкцијама

Bezbednosne nalepnice i uputstva su lako vidljivi operateru i nalaze se u blizini svake oblasti sa potencijalnom opasnošću. Zamenite svaku nalepnicu koja je oštećena ili nedostaje.

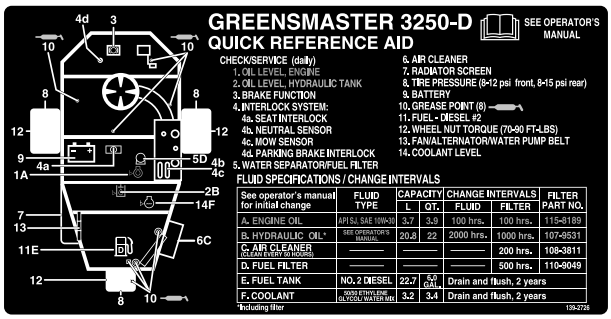

decal139-2726

139-2726

---

decal93-8068

93–8068

1. Pročitajte *Priručnik za operatera* za uputstva za blokiranje i odblokiranje upravljačke spone.

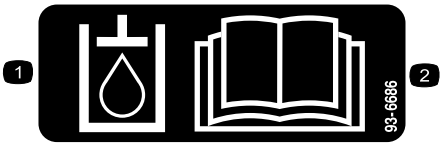

decal93-6686

93-6686

1. Hidraulična tečnost
2. Pročitajte *Priručnik za operatera.*

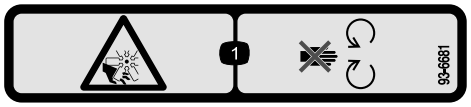

decal93-6681

93-6681

1. Opasnost od posekotina/otkidanja delova tela; ventilator – držite se podalje od pokretnih delova.

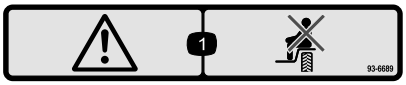

decal93-6689

93-6689

1. Upozorenje – nemojte prevoziti putnike.

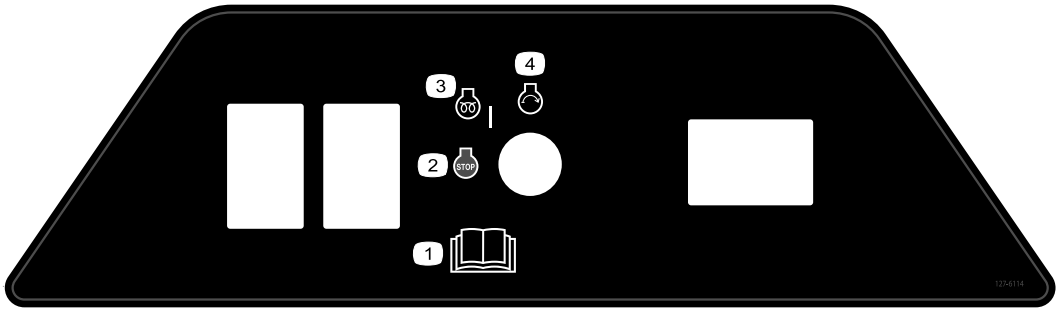

decal127-6114

127-6114

1. Pročitajte *Priručnik za operatera*.
2. Motor – isključivanje
3. Motor – predzagrevanje
4. Motor – pokretanje

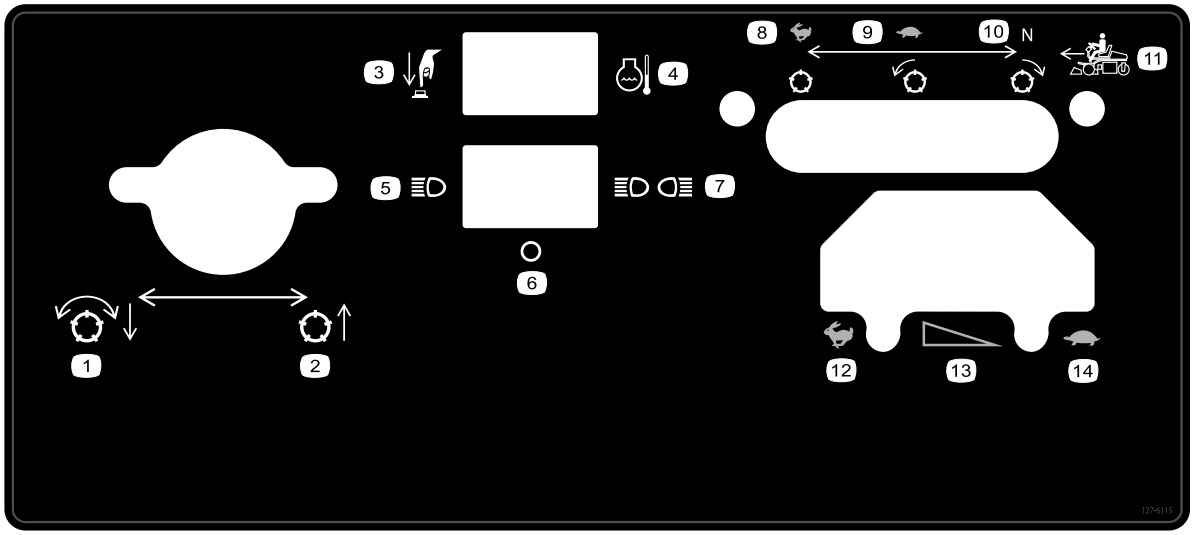

decal127-6115

127-6115

1. Spuštanje i aktiviranje cilindara
2. Podizanje jedinice za sečenje
3. Pritisnite dugme
4. Temperatura rashladne tečnosti za motor
5. Jednostruka svetla
6. Isključeno
7. Dvostruka svetla
8. Brzo, stacionarni cilindar
9. Sporo, kretanje cilindra unapred
10. Neutralno, kretanje cilindra unazad
11. Kretanje unapred
12. BRZO
13. Postepena promena brzine
14. SPORO

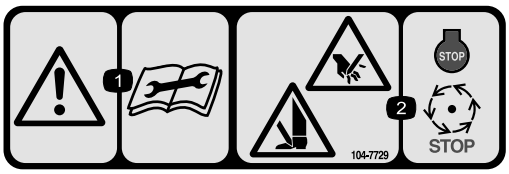

decal104-7729

104-7729

1. Upozorenje – pročitajte uputstva pre servisiranja ili izvođenja radova na održavanju.
2. Opasnost od posekotina/otkidanja; šake ili stopala – isključite motor i sačekate da se svi pokretni delovi zaustave.

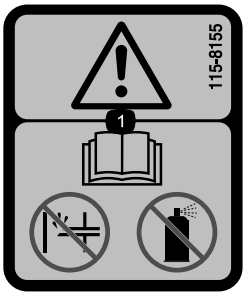

decal115-8155

115-8155

1. Upozorenje – pročitajte *Priručnik za operatera*, nemojte da punite ili da koristite sredstvo za pokretanje.

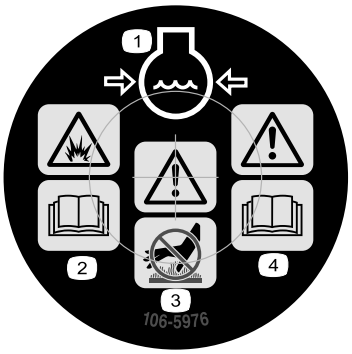

decal106-5976

106-5976

1. Rashladna tečnost za motor pod pritiskom
2. Opasnost od eksplozije – pročitajte *Priručnik za operatera*.
3. Upozorenje – nemojte dodirivati vruću površinu.
4. Upozorenje – pročitajte *Priručnik za operatera*.

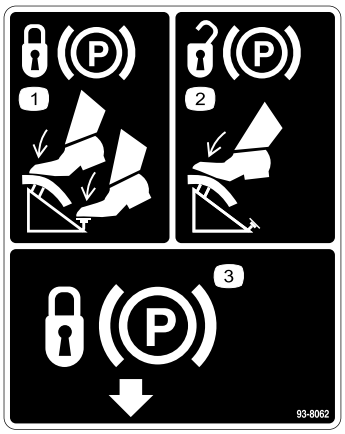

decal93-8062

93-8062

1. Da biste blokirali parkirnu kočnicu, pritisnite papučicu kočnice i blokadu parkirne kočnice.
2. Da biste odblokirali parkirnu kočnicu, pritisnite papučicu kočnice.
3. Blokada parkirne kočnice

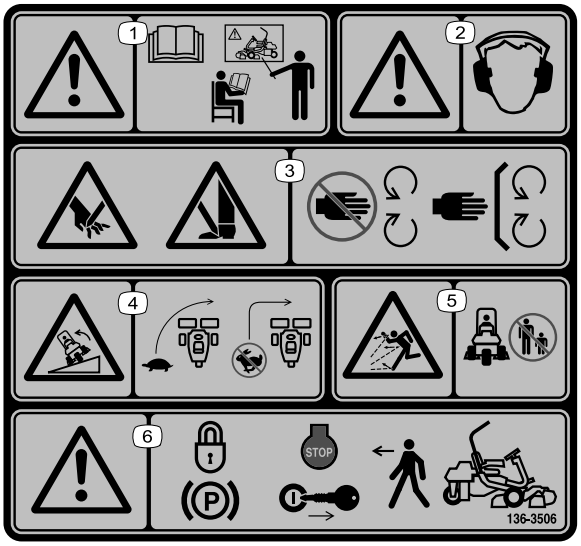

decal136-8506

136-8506

1. Upozorenje – pročitajte *priručnik za operatera*; nemojte koristiti ovu mašinu osim ako niste obučeni.
2. Upozorenje – nosite zaštitu za uši.
3. Opasnost od posekotina/otkidanja šake ili stopala – držite se dalje od pokretnih delova; sve štitnike i zaštitne elemente držite na mestu.
4. Opasnost od prevrtanja – usporite mašinu pre skretanja; ne skrećite pri velikim brzinama.
5. Opasnost od bacanja predmeta – vodite računa da posmatrači budu na odstojanju.
6. Upozorenje – aktivirajte parkirnu kočnicu, isključite motor i uklonite ključ pre nego što napustite mašinu.

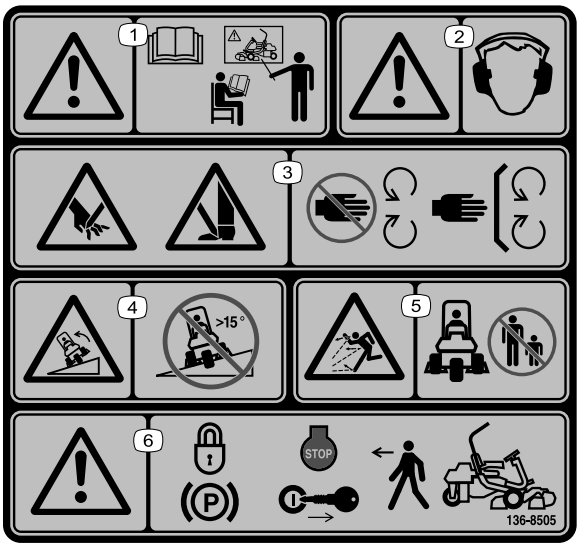

decal136-8505

136-8505

Напомена: Ova mašina je u skladu sa industrijskim standardnim testom stabilnosti u statičkim bočnim i uzdužnim testiranjima sa maksimalnim preporučenim nagibom naznačenim na nalepnici. Pregledajte uputstva za korišćenje mašine na nagibima u *priručniku za operatera*, kao i uslove u kojima biste koristili mašinu, kako biste odredili da li možete da upravljate mašinom u uslovima koji vladaju tog dana i na toj lokaciji. Promene u terenu mogu dovesti do promene u radu mašine na nagibu.

1. Upozorenje – pročitajte *priručnik za operatera*; nemojte koristiti ovu mašinu osim ako niste obučeni.
2. Upozorenje – nosite zaštitu za uši.
3. Opasnost od posekotina/otkidanja šake ili stopala – držite se dalje od pokretnih delova; sve štitnike i zaštitne elemente držite na mestu.
4. Opasnost od prevrtanja – nemojte se kretati po nagibima većim od 15°.
5. Opasnost od bacanja predmeta – vodite računa da posmatrači budu na odstojanju.
6. Upozorenje – aktivirajte parkirnu kočnicu, isključite motor i uklonite ključ pre nego što napustite mašinu.

decal133-8062

133-8062

decalbatterysymbols

Simboli na akumulatoru

Neki ili svi ovi simboli se nalaze na vašem akumulatoru.

1. Opasnost od eksplozije
2. Ne izlagati vatri, otvorenom plamenu ili pušenju
3. Opasnost od nagrizajuće tečnosti/hemijske opekotine
4. Nosite zaštitu za oči.
5. Pročitajte *Priručnik za operatera*.
6. Držite posmatrače podalje od akumulatora.
7. Nosite zaštitu za oči; eksplozivni gasovi mogu da izazovu slepilo i druge povrede.
8. Kiselina iz akumulatora može da izazove slepilo ili ozbiljne opekotine.
9. Odmah isperite oči vodom i brzo potražite lekarsku pomoć.
10. Sadrži olovo; nemojte bacati

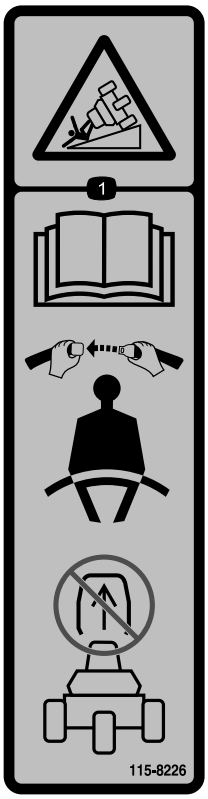

decal115-8226

115-8226

1. Opasnost od prevrtanja – pročitajte *Priručnik za operatera*; vezujte sigurnosni pojas; ne uklanjajte zaštitni ram.

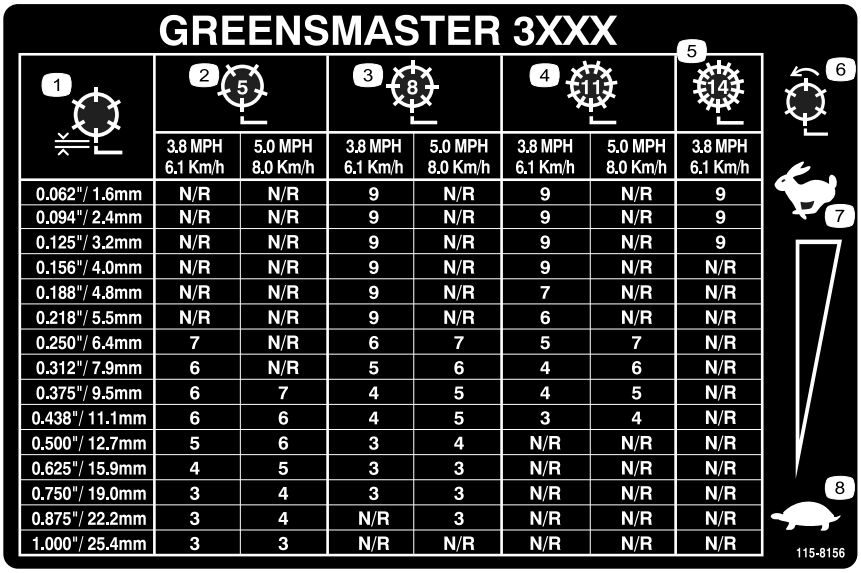

GREENSMASTER 3XXX

1	2 (5)		3 (8)		4 (11)		5 (14)
	3.8 MPH 6.1 Km/h	5.0 MPH 8.0 Km/h	3.8 MPH 6.1 Km/h	5.0 MPH 8.0 Km/h	3.8 MPH 6.1 Km/h	5.0 MPH 8.0 Km/h	3.8 MPH 6.1 Km/h
0.062"/ 1.6mm	N/R	N/R	9	N/R	9	N/R	9
0.094"/ 2.4mm	N/R	N/R	9	N/R	9	N/R	9
0.125"/ 3.2mm	N/R	N/R	9	N/R	9	N/R	9
0.156"/ 4.0mm	N/R	N/R	9	N/R	9	N/R	N/R
0.188"/ 4.8mm	N/R	N/R	9	N/R	7	N/R	N/R
0.218"/ 5.5mm	N/R	N/R	9	N/R	6	N/R	N/R
0.250"/ 6.4mm	7	N/R	6	7	5	7	N/R
0.312"/ 7.9mm	6	N/R	5	6	4	6	N/R
0.375"/ 9.5mm	6	7	4	5	4	5	N/R
0.438"/ 11.1mm	6	6	4	5	3	4	N/R
0.500"/ 12.7mm	5	6	3	4	N/R	N/R	N/R
0.625"/ 15.9mm	4	5	3	3	N/R	N/R	N/R
0.750"/ 19.0mm	3	4	3	3	N/R	N/R	N/R
0.875"/ 22.2mm	3	4	N/R	3	N/R	N/R	N/R
1.000"/ 25.4mm	3	3	N/R	N/R	N/R	N/R	N/R

decal115-8156

115-8156

1. Visina cilindra
2. Jedinica za sečenje sa 5 sečiva
3. Jedinica za sečenje sa 8 sečiva
4. Jedinica za sečenje sa 11 sečiva
5. Jedinica za sečenje sa 14 sečiva
6. Brzina cilindra
7. Brzo
8. Sporo

Подешавање

Непричвршћени делови

Употребите доњи дијаграм како бисте проверили да ли су испоручени сви делови.

Поступак	Опис	Кол.	Употреба
1	Sedište Navrtka (5/16")	1 4	Montirajte sedište na osnovu.
2	Делови нису потребни	–	Napunite akumulator.
3	Zaštitni ram Zavrtanj (⅝ x 4-½") Sigurnosna navrtka (⅝")	1 4 4	Montirajte zaštitni ram.
4	Делови нису потребни	–	Smanjite pritisak u pneumaticima.
5	Ram nosača Odstojnik Zavrtanj (½" x 3-¼") Kontranavrtka (½")	2 2 2 2	Montirajte prednje ramove nosača.
6	Делови нису потребни	–	Podesite valjke nosećeg rama.
7	Делови нису потребни	–	Montirajte hladnjak ulja (opciono).
8	Pomaknuta kuka za podizanje (Pogledajte Priručnik za operatera jedinice za sečenje za uputstva za montažu) Zavrtanj (isporučuje se sa jedinicom za sečenje) Zavrtanj (#10 x ⅝") Kontranavrtka(#10) Jedinica za sečenje (prodaje se zasebno) Zavrtanj sa loptastom glavom (isporučuje se sa jedinicom za sečenje) Korpa za travu	3 6 1 1 3 6 3	Montirajte jedinice za sečenje.
9	Делови нису потребни	–	Obeležite spoljašnje korpe za travu.
10	Делови нису потребни	–	Podesite visinu za transport.
11	Komplet zadnjeg tega (deo br. 100-6442 ili deo br. 99-1645; kupuje se zasebno) Kalcijum-hlorid (kupuje se zasebno)	1 18 kg	Dodajte zadnji teg.
12	Komplet CE zaštitnika (deo br. 04441; kupuje se zasebno)	1	Montirajte komplet CE zaštitnika.
13	Nalepnica upozorenja (deo br. 136-8505) CE nalepnica CE nalepnica sa godinom proizvodnje	1 1 1	Montirajte CE nalepnice (ako je neophodno).
14	Делови нису потребни	–	Razradite kočnice.

Напомена: Причвршћивачи за монтирање јединица за сечење Greensmaster 3250-D испоручени су са јединицама за сечење.

1

Монтирање седишта

Делови потребни за овај поступак:

1	Седиште
4	Навртка (5/16")

Поступак

Напомена: Поставите шине седишта на предње отворе за монтажу седишта да биште добили додатних 7,6 cm за подешавање унапред, или на задње отворе за монтажу да биште добили додатних 7,6 cm за подешавање уназад.

1. Уклоните навртке које причвршћују шине седишта за појасеве за транспорт. Одложите навртке у отпад.
2. Повежите свежањ кабловa са прекидачем седишта.
3. Причврстите шине седишта за носач седишта наврткама (5/16") које су испоручене деловима за монтирање (Слика 3).

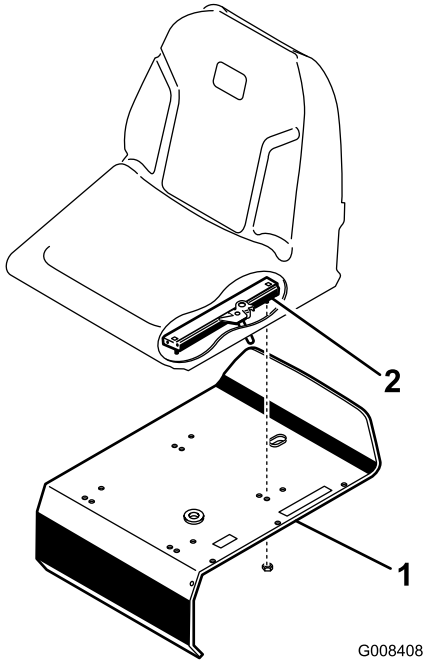

g008408

Слика 3

1. Носач седишта
2. Шина седишта

2

Punjenje akumulatora

Делови нису потребни

Поступак

Napunite akumulator; pogledajte Punjenje akumulatora (страна 38).

3

Монтирање заштитног рама

Делови потребни за овај поступак:

1	Заштитни рам
4	Завртањ (⅝ x 4-½")
4	Сигурносна навртка (⅝")

Поступак

1. Поставите заштитни рам са закривљеним делом шипке на врху окренутим према предњем делу машине (Слика 4).

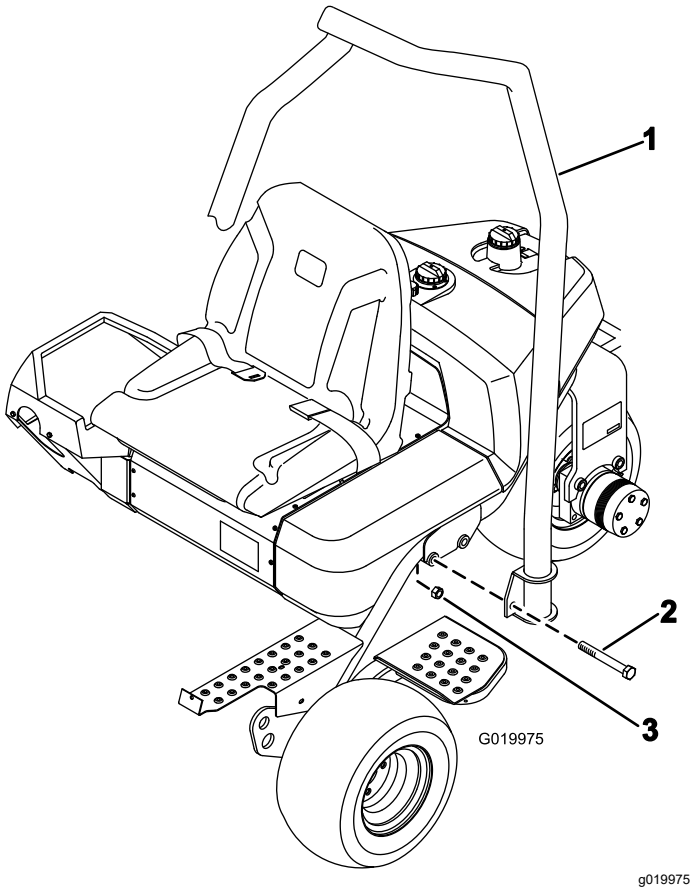

Слика 4

1. Заштитни рам
2. Завртањ (⅝ x 4-½")
3. Контранавртка (⅝")

2. Спустите заштитни рам на рам машине, поравнавајући га са рупама за монтажу (Слика 4).
3. Причврстите заштитни рам са обе стране помоћу 2 завртња (⅝ x 4-½") и контранавртке као што је приказано на Слика 4.
4. Притегните причвршћивач моментом од 183 N·m до 223 N·m.

4

Смањивање притиска у пневматицима

Делови нису потребни

Поступак

Пневматici су пренадувани у фабрици за потребе транспорта. Пре покретања машине, смањите притисак до одговарајућег нивоа. Погледајте Провера притиска у пневматицима (страна 39).

5

Монтирање предњих рамова носача

Делови потребни за овај поступак:

2	Рам носача
2	Одстојник
2	Завртањ (½" x 3-¼")
2	Контранавртка (½")

Поступак

1. Монтирајте рам носача на сваку сполну помоћу одстојника, завртња (½" x 3-¼") и контранавртке (½"); погледајте Слика 5. Притегните моментом од 91 N·m до 113 N·m.

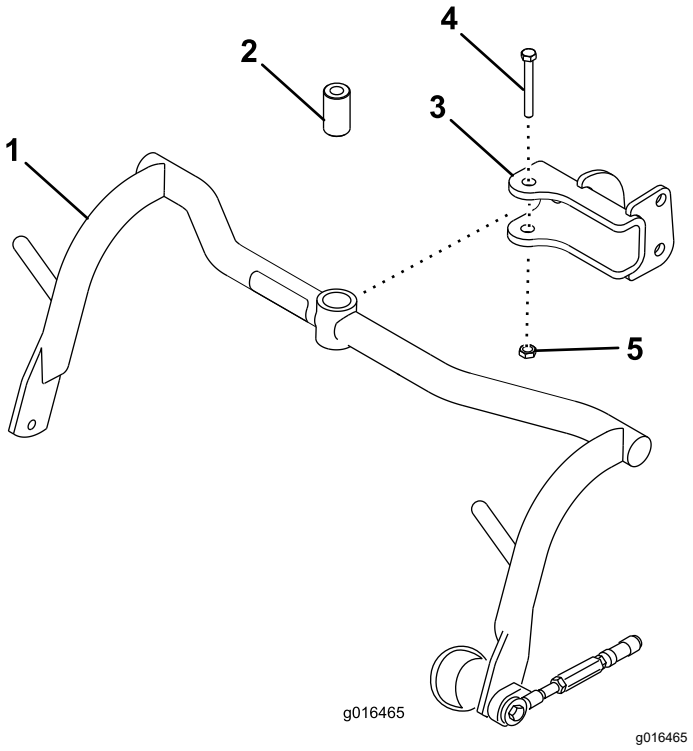

Слика 5

1. Рам носача
2. Одстојник
3. Спона
4. Завртањ (½" x 3-¼")
5. Контранавртка (½")

2. Подмажите чауре литијумовом машћу бр. 2 на сваком раму носача.

6

Podešavanje valjaka nosećeg rama

Делови нису потребни

Поступак

1. Pozicionirajte mašinu na ravnoj površini i spustite ramove nosača jedinice za sečenje na podlogu.
2. Proverite da li postoji zazor od 13 mm između valjaka rama nosača i podloge.
3. Pobrinite se da valjci nosača rama budu u ravni sa podlogom. Ako nisu u ravni, umetnite dugačku alatku u kraj nosača rama i pritiskajte dok valjci ne budu u ravni.
4. Ako morate da podesite zazor, otpustite kontranavrtku graničnog zavrtnja na ramu nosača (Слика 6) i odvrnite ili zavrnite zavrtanj da biste podigli ili spustili ram nosača. Pritegnite kontranavrtku da biste pričvrstili podešeno.

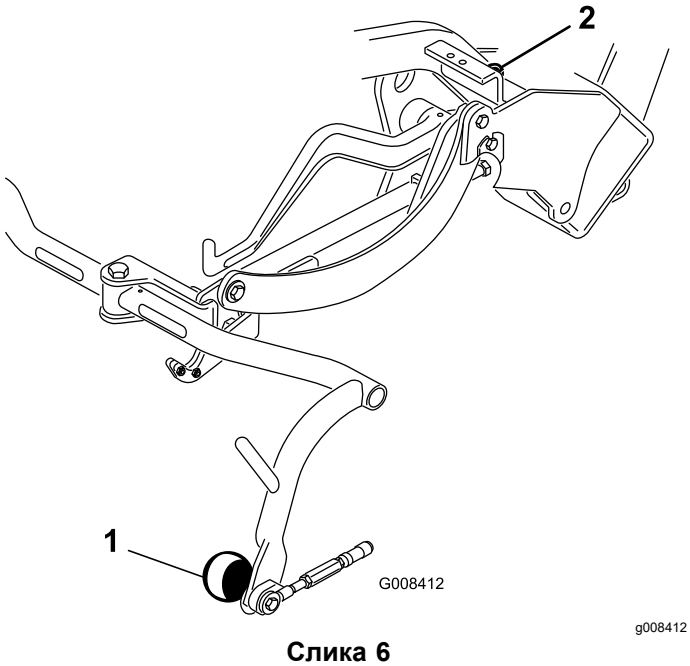

Слика 6

1. Valjak rama nosača
2. Granični zavrtanj rama nosača

7

Montiranje hladnjaka ulja

Opciono

Делови нису потребни

Поступак

Ako mašinom rukujete u oblasti gde je ambijentalna temperatura u opsegu od 20 °C °C do 49 °C, ili mašinu koristite u teškim radnim uslovima (košenje drugih površina osim golf grina, poput friveja ili vertikalno sečenje, montirajte komplet hladnjaka za ulje (deo br. 104-7701) na mašinu.

8

Montiranje jedinica za sečenje

Делови потребни за овај поступак:

3	Pomaknuta kuka za podizanje (Pogledajte *Priručnik za operatera* jedinice za sečenje za uputstva za montažu)
6	Zavrtanj (isporučuje se sa jedinicom za sečenje)
1	Zavrtanj (#10 x ⅝")
1	Kontranavrtka(#10)
3	Jedinica za sečenje (prodaje se zasebno)
6	Zavrtanj sa loptastom glavom (isporučuje se sa jedinicom za sečenje)
3	Korpa za travu

Поступак

Напомена: Kada oštrite, podešavate visinu sečenja ili obavljate druge postupke održavanja jedinica za sečenje, motore cilindra jedinica za sečenje čuvajte u nosećim cevima da biste sprečili oštećivanje creva.

Важно: **Ne podižite vešanje u položaj za transport kada su motori cilindra u nosačima rama mašine. Tako može doći do oštećenja motora ili creva.**

1. Uklonite jedinice za sečenje iz kartonskog pakovanja. Sklopite ih i podesite kao što je objašnjeno u *Priručniku za operatera* jedinice za sečenje.

2. Zavucite jedinicu za sečenje ispod rama za vuču dok petlju za podizanje kačite za podiznu polugu.
3. Navucite rukavac na svaki prihvatnik loptastog zgloba i zakačite prihvatnik za zavrtanj sa loptastom glavom jedinice za sečenje (Слика 7).

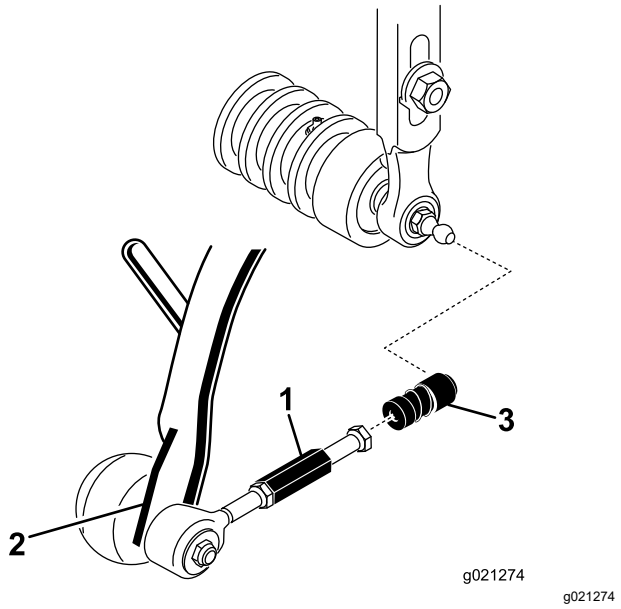

Слика 7

1. Produžetak vučne veze
2. Vučna spona
3. Prihvatnik loptastog zgloba

4. Montirajte korpu na ram nosača.
5. Podesite vučne veze da dobijete zazor od 2 do 3 mm između zaptivke korpe i sečiva cilindra. Pobrinite se da zaptivke korpe budu podjednako udaljene od sečiva cilindra celom dužinom sečiva.
6. Poravnajte naglavke u loptastim zglobovima tako da otvorena strana naglavka bude centrirana prema zavrtnju sa loptastom glavom. Pritegnite kontranavrtke da biste pričvrstili položaj naglavaka.
7. Pobrinite se da približno 13 mm navoja ostane izloženo na svakom zavrtnju za montiranje pogonskog motora cilindra (Слика 8).

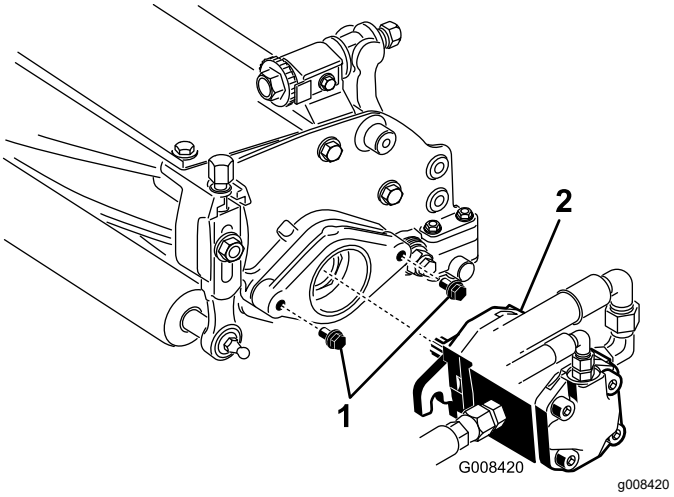

Слика 8

1. Zavrtnji za pričvršćivanje
2. Pogonski motor

8. Premažite osovinu vretena motora čistom mašću i montirajte motor okrećući ga u smeru kretanja kazaljke na satu, tako da prirubnice motora ne dodiruju zavrtnjeve. Okrenite motor suprotno okretanja kazaljke na satu dok prirubnice ne obuhvate zavrtnjeve (Слика 8).
9. Pritegnite zavrtnjeve za montažu (Слика 8).

9

Obeležavanje spoljašnjih korpa za travu

Делови нису потребни

Поступак

Da biste olakšali poravnanje mašine za uzastopne prolaske košenja, obavite sledeće postupke na korpama jedinica za sečenje br. 2 i br. 3:

1. Izmerite približno 12,7 cm od spoljne ivice svake korpe.
2. Ili postavite belu traku ili ofarbajte liniju na svakoj korpi paralelno sa spoljnom ivicom svake korpe (Слика 9).

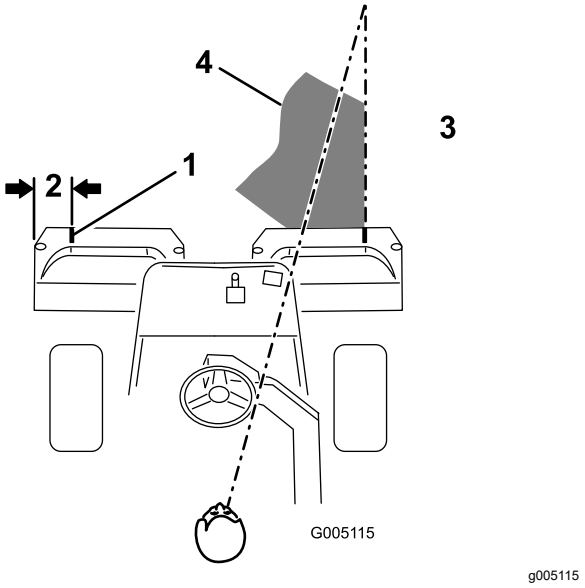

Слика 9

1. Linija ta poravnanje
2. Približno 12,7 cm
3. Košenje trave sa desne strane
4. Držite fokus od 1,8 do 3 m ispred mašine.

10

Podešavanje visine za transport

Делови нису потребни

Поступак

Proverite visinu za transport (Слика 11 i Слика 12) i podesite je ako je neophodno.

1. Parkirajte mašinu na ravnoj površini.
2. Na jedinicama za sečenje opremljenim pomaknutom kukom za podizanje (Слика 10), proverite da li rastojanje od vrha zavrtnja za podešavanje rama nosača do zadnjeg dela rama nosača iznosi 25 mm. Ako rastojanje ne iznosi 25 mm, pređite na korak 4.

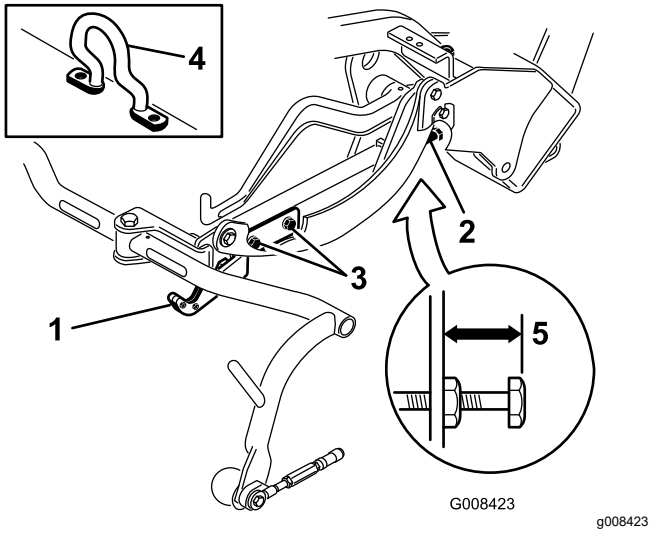

Слика 10

1. Transportna veza
2. Zavrtanj za podešavanje
3. Zavrtanj za montiranje transportne veze
4. Pomaknuta kuka za podizanje
5. 25 mm

3. Na jedinicama za sečenje opremljenim karikom lanca ili ravnom kukom za podizanje (Слика 11 i Слика 12), proverite da li rastojanje od vrha zavrtnja za podešavanje rama nosača do zadnjeg dela rama nosača iznosi 22 mm. Ako rastojanje ne iznosi 22 mm, pređite na korak 4. Ako je jedinica za sečenje opremljena pomaknutom sponom za podizanje (Слика 10), pređite na sledeći korak.

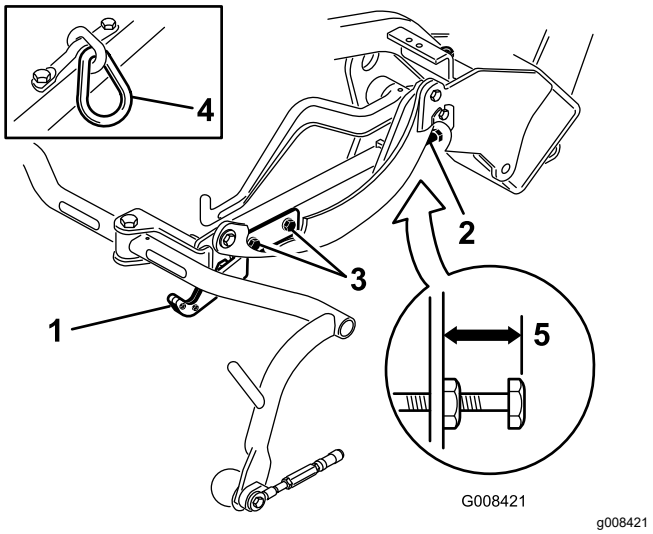

Слика 11

1. Transportna veza
2. Zavrtanj za podešavanje
3. Zavrtanj za montiranje transportne veze
4. Karika lanca
5. 22 mm

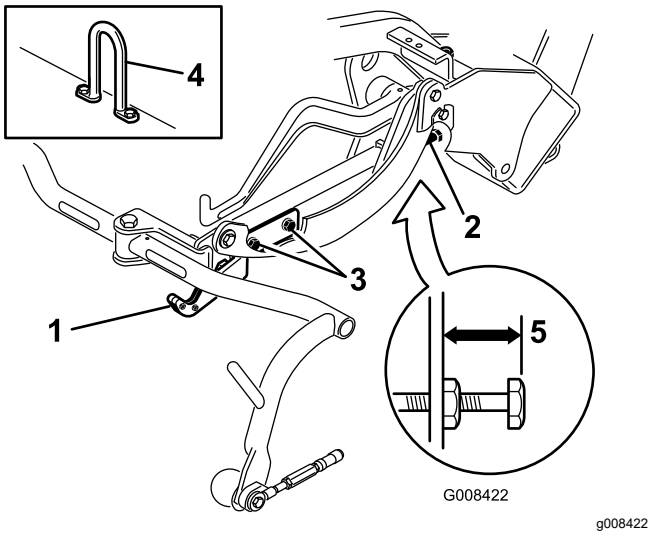

Слика 12

1. Transportna veza
2. Zavrtanj za podešavanje
3. Zavrtanj za montiranje transportne veze
4. Ušica
5. 22 mm

4. Otpustite zavrtnjeve za montiranje transportne veze (Слика 11, Слика 12 i Слика 10).
5. Podignite jedinice za sečenje do položaja za transport.

   Важно: **Ne podižite vešanje u položaj za transport kada su motori cilindra u nosačima rama mašine. Tako može doći do oštećenja motora ili creva.**
6. Proverite da li je svaki ram nosača na istoj visini od podloge. Ako jeste, pređite na korak 8.
7. Ako ramovi nosača nisu na istoj visini, otpustite kontranavrtku na zavrtnju za podešavanje rama nosača (Слика 10, Слика 11 i Слика 12). Odvrnite ili zavrnite zavrtanj da biste podigli ili spustili ram. Nakon što postignete odgovarajuću visinu, pritegnite kontranavrtku.
8. Okrećite transportnu vezu dok ne zabravi vučni ram. Pritegnite zavrtnjeve.

11

Dodavanje zadnjeg tega

Делови потребни за овај поступак:

1	Komplet zadnjeg tega (deo br. 100-6442 ili deo br. 99-1645; kupuje se zasebno)
18 kg	Kalcijum-hlorid (kupuje se zasebno)

Поступак

Ova mašina je usklađena sa standardima EN ISO 5395 i ANSI B71.4-2017 kada je opremljena jednim od sledećeg:

- Komplet zadnjeg tega (deo br. 100-6442) i 18 kg tega kalcijum-hlorida dodato na zadnji točak
- Komplet zadnjeg tega (deo br. 99-1645) i 18 kg kalcijum-hlorida (ako je komplet pogona na 3 točka montiran na mašinu)

Важно: **Ako dođe do bušenja pneumatika sa kalcijum-hloridom, uklonite mašinu sa travnjaka što je pre moguće. Da bi se sprečilo moguće oštećenje travnjaka, odmah natopite oštećeno područje vodom.**

12

Montiranje kompleta CE zaštitnika

Делови потребни за овај поступак:

1	Komplet CE zaštitnika (deo br. 04441; kupuje se zasebno)

Поступак

Montirajte komplet CE zaštitnika (deo br. 04441); pogledajte *Uputstvo ua montažu* kompleta.

Kada je opremljena kompletom zaštitnika, ova mašina je usklađena sa standardom EN ISO 5395:2013.

13

Montiranje CE nalepnica

Делови потребни за овај поступак:

1	Nalepnica upozorenja (deo br. 136-8505)
1	CE nalepnica
1	CE nalepnica sa godinom proizvodnje

Поступак

Ako ovu mašinu koristite u zemlji usaglašenoj sa CE standardima, obavite sledeće korake nakon što na mašinu montirate komplet tega i komplet zaštitnika:

- Nalepite CE nalepnice upozorenja (deo br. 136-8505) preko postojećih nalepnica upozorenja (deo br. 136-8506); pogledajte Слика 13.

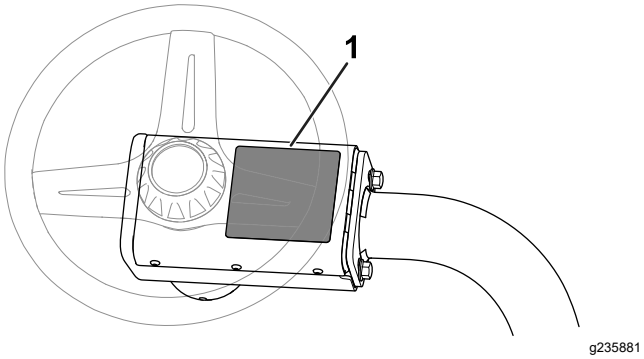

Слика 13

1. Nalepnica upozorenja (deo br. 136-8506) – ovde nalepite CE nalepnicu upozorenja (deo br. 136-8505).

- Nalepite CE nalepnicu pored pločice sa serijskim brojem (Слика 14).

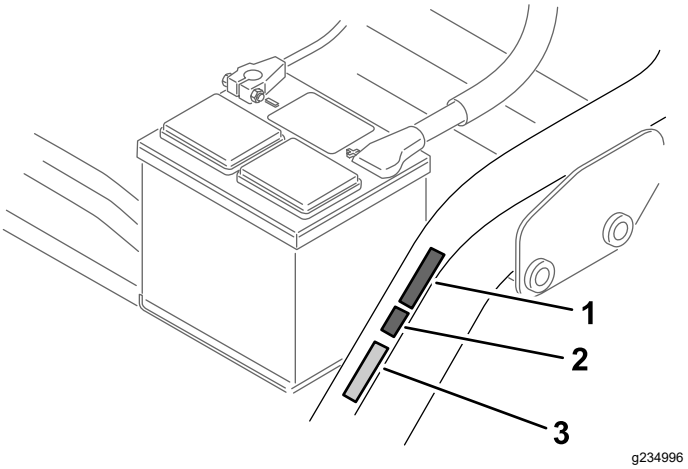

Слика 14

1. CE nalepnica sa godinom proizvodnje
2. CE nalepnica
3. Pločica sa serijskim brojem

- Nalepite CE nalepnicu sa godinom proizvodnje pored CE nalepnice (Слика 14).

14

Razrada kočnica

Делови нису потребни

Поступак

Razradite kočnice; pogledajte Razrada kočnica (страна 43).

Преглед производа

Контроле

Papučica gasa

Papučica gasa (Слика 15) ima 3 funkcije: da pokreće mašinu unapred, da pokreće mašinu unazad i da zaustavi mašinu. Nagazite gornji deo papučice da biste se kretali unapred, a donji deo papučice da biste se kretali unazad ili da biste potpomogli zaustavljanje prilikom kretanja unapred. Takođe, pustite pedalu da se pomeri u NEUTRALNI položaj da biste zaustavili mašinu. Ne naslanjajte petu na papučicu za kretanje unazad kada idete mašinom unapred (Слика 16).

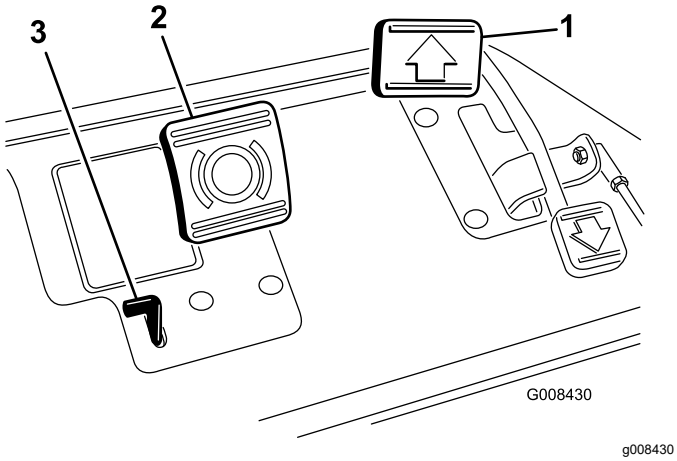

Слика 15

1. Papučica gasa
2. Papučica kočnice
3. Ručica parkirne kočnice

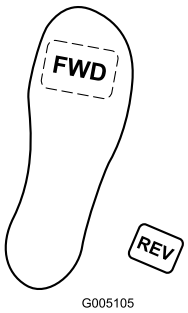

Слика 16

Papučica kočnice

Da biste zaustavili mašinu aktivirajući kočnice na prednjim točkovima, pritisnite papučicu kočnice (Слика 15).

Ručica parkirne kočnice

Da biste podesili parkirnu kočnicu, pritisnite papučicu kočnice i zatim pritisnite ručicu parkirne kočnice (Слика 15) da biste aktivirali kočnice. Deaktivirajte ručicu pritiskom na papučicu kočnice. Aktivirajte parkirnu kočnicu pre nego što napustite mašinu.

Ručica gasa

Ručica gasa (Слика 17) vam omogućava da kontrolišete brzinu motora. Pomeranje ručice gasa prema položaju za BRZ rad povećava brzinu motora; pomeranje ručice gasa prema položaju za SPOR rad usporava obrtaje u minuti motora. Brzine kretanja su sledeće:

- brzina kretanja unapred od 3,2 km/h do 8 km/h
- maksimalna brzina transporta je 14,1 km/h
- brzina kretanja unazad do 4,0 km/h

Напомена: Ne možete ugasiti motor ručicom gasa.

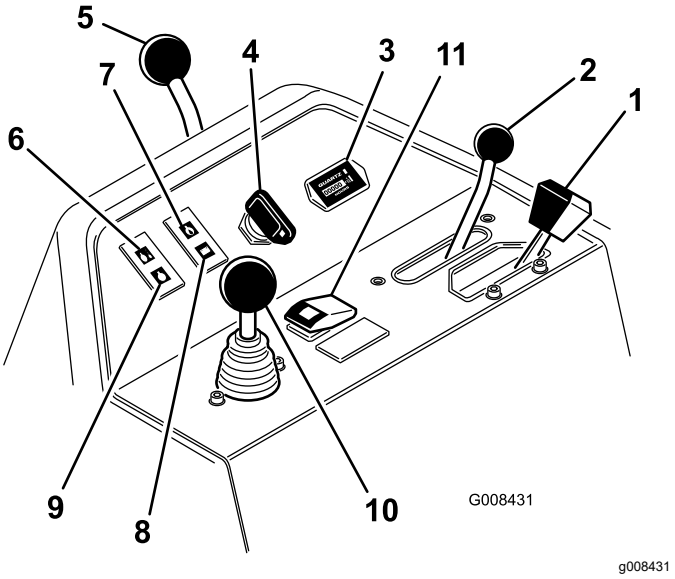

Слика 17

1. Ručica gasa
2. Poluga za kontrolu funkcije
3. Brojač radnih sati
4. Prekidač za paljenje
5. Ručica za blokiranje upravljačke spone
6. Lampica temperature vode
7. Lampica za pritisak ulja
8. Lampica upozorenja akumulatora
9. Lampica grejača
10. Upravljač za podizanje/spuštanje košenja
11. Dugme za ignorisanje visoke temperature

Poluga za kontrolu funkcije

Poluga za kontrolu funkcije (Слика 17) omogućava izbor 2 režima kretanja i NEUTRALNI položaj. Možete

da prebacite iz režima za košenje u režim za transport (ne u neutralni) dok je mašina u pokretu; neće doći ni do kakve štete.

- ZADNJI položaj – neutralni položaj; koristite kada oštrite cilindre glačanjem u obrnutom smeru rotacije
- SREDNJI položaj – koristite kada kosite travu
- PREDNJI položaj – koristite kada vozite mašinu između lokacija obavljanja radova

Brojač radnih sati

Brojač sati (Слика 17) pokazuje ukupan broj sati koliko je mašina radila. Počinje da vrši svoju funkciju kada god prekidač kontakta okrenete u položaj za UKLJUČIVANJE.

Prekidač za paljenje

Umetnite ključ u prekidač (Слика 17) i okrenite ga u smeru kretanja kazaljke na satu do položaja za POKRETANJE da biste pokrenuli motor. Otpustite ključ čim se motor pokrene; ključ se vraća u položaj za UKLJUČIVANJE. Okrenite ključ suprotno od smera kretanja kazaljke na satu u položaj za ZAUSTAVLJANJE da biste isključili motor.

Ručica za blokiranje upravljačke spone

Okrenite polugu (Слика 17) unazad da biste otpustili podešavanje, podignite ili spustite upravljačku sponu tako da vam odgovara, zatim okrenite polugu unapred da biste pritegli podešavanje.

Lampica temperature vode

Lampica (Слика 17) će svetleti i motor će se isključiti kad god temperatura rashladne tečnosti za motor bude previsoka.

Lampica za pritisak ulja

Lampica (Слика 17) će svetleti ako pritisak motornog ulja opadne ispod bezbednog nivoa.

Lampica upozorenja akumulatora

Lampica (Слика 17) će svetleti ako je napunjenost akumulatora na niskom nivou.

Lampica za grejač nafte

Kada lampica za grejač nafte (Слика 17) zasija, ukazuje da su grejači uključeni.

Напомена: Lampica za grejač nafte može da svetli kraće vreme nakon što se motor pokrene; to je normalno.

Upravljač za podizanje/spuštanje košenja

Pomeranjem upravljača (Слика 17) unapred tokom radova košenja, jedinice za sečenje se spuštaju i pokreću cilindre. Povlačenje upravljača unazad, cilindri se zaustavljaju, a jedinice za sečenje podižu. Da biste zaustavili cilindre bez podizanja jedinica za sečenje, privremeno povucite upravljač i otpustite ga. Pomeranje upravljača napred ponovo pokreće cilindre.

Dugme za ignorisanje visoke temperature

Ako se motor isključi zbog pregrevanja, pritisnite dugme za ignorisanje (Слика 17) i držite ga pritisnutim dok ne budete mogli da pomerite mašinu na sigurno mesto i ostavite je da se ohladi.

Напомена: Kada koristite dugme za ignorisanje, morate konstantno da ga držite pritisnutim da biste mogli da koristite mašinu. Nemojte ga koristiti na duže vremenske periode.

Poluga za oštrenje glačanjem u obrnutom smeru rotacije

Koristite polugu za oštrenje glačanjem u obrnutom smeru rotacije (Слика 18) sa polugom za spuštanje/podizanje košenja i upravljačem brzine cilindra da biste naoštrili cilindre glačanjem u obrnutom smeru rotacije.

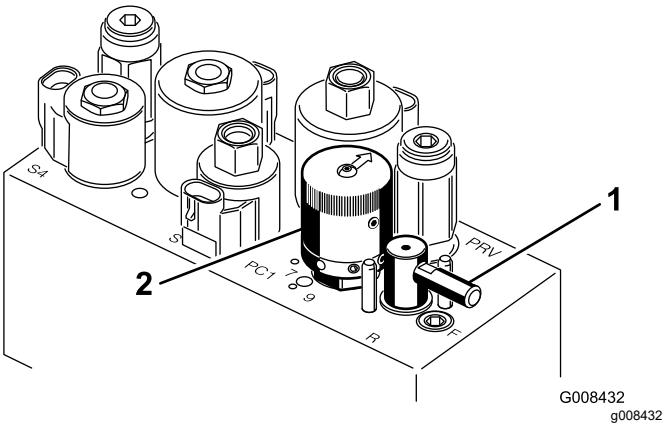

Слика 18

1. Poluga za oštrenje glačanjem u obrnutom smeru rotacije
2. Upravljač brzinom cilindra

Upravljač brzinom cilindra

Koristite upravljač brzinom cilindra (Слика 18) da biste podesili brzinu cilindara.

Poluga za podešavanje sedišta

Poluga za podešavanje sedišta na levoj strani sedišta (Слика 19) omogućava podešavanje sedišta 18 cm unapred i unazad.

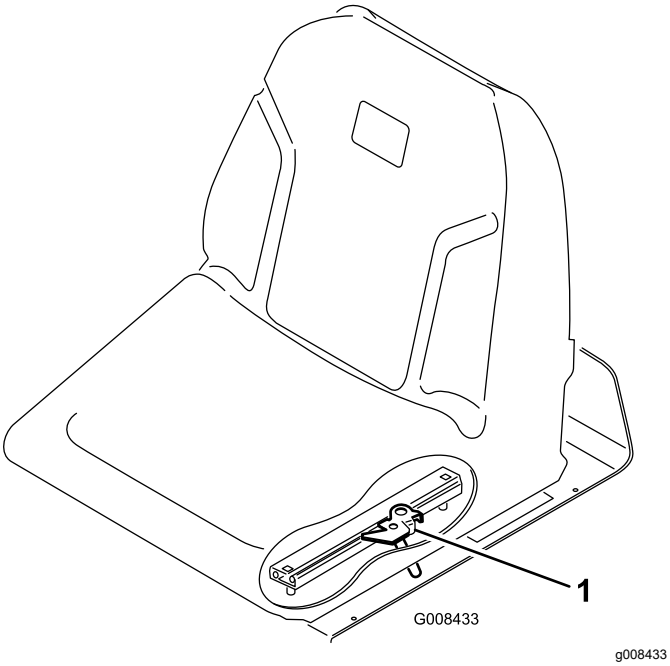

Слика 19

1. Poluga za podešavanje sedišta

Zaporni ventil za gorivo

Zatvorite zaporni ventil za gorivo (Слика 20), ispod rezervoara za gorivo, kada skladištite ili transportujete mašinu kamionom ili u prikolici.

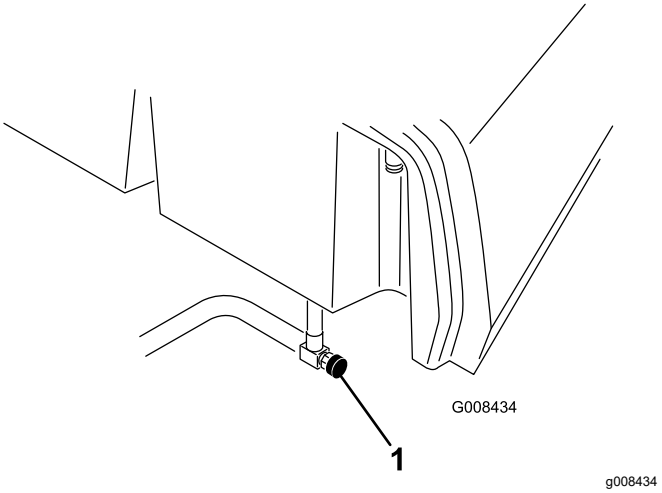

Слика 20

1. Zaporni ventil za gorivo (ispod rezervoara za gorivo)

Спецификације

Напомена: Specifikacije i dizajn mogu da se promene bez najave.

Širina košenja	150 cm
Razmak između sredine pneumatika	128 cm
Osovinsko rastojanje	123 cm
Ukupna dužina (sa korpama)	238 cm
Ukupna širina	173 cm
Ukupna visina	197 cm
Podešavanja brzine motora	Prazan hod visoke brzine: 2.710 ± 50 o/min Prazan hod niske brzine: 1.500 ± 50 o/min
Neto težina sa cilindrima sa 11 sečiva	680 kg

Dodatna oprema/priključci

Radi poboljšanja i proširenja mogućnosti mašine, za korišćenje sa njom je dostupan izbor dodatne opreme i priključaka koje je odobrila kompanija Toro. Za listu odobrene dodatne opreme i priključaka obratite se ovlašćenom serviseru ili ovlašćenom distributeru kompanije Toro ili posetite www.Toro.com.

Da biste obezbedili optimalne performanse i produžetak bezbednosne sertifikacije mašine, koristite samo originalne zamenske delove i dodatnu opremu kompanije Toro. Zamenski delovi i dodatna oprema drugih proizvođača može biti opasna i njihovo korišćenje može da poništi garanciju za proizvod.

Рад

Напомена: Утврдите levu i desnu stranu mašine iz uobičajenog položaja operatera.

Пре рада

Bezbednost pre korišćenja

Opšta bezbednost

- Nemojte nikada dozvoliti deci ili neobučenim osobama da koriste ili servisiraju mašinu. Lokalni propisi mogu da ograniče starost operatera. Vlasnik je odgovoran za obuku svih operatera i mehaničara.
- Upoznajte se sa bezbednim korišćenjem opreme, komandama operatera i bezbednosnim znacima.
- Aktivirajte parkirnu kočnicu, isključite mašinu, uklonite ključ i sačekajte da se zaustavi svako kretanje pre nego što napustite položaj operatera. Pre podešavanja, servisiranja, čišćenja ili odlaganja mašine, sačekajte da se ohladi.
- Budite spremni da brzo zaustavite mašinu i isključite motor.
- Proverite da li su kontrole za prisustvo operatera, bezbednosni prekidači i sigurnosni zaštitni uređaji pričvršćeni i da li pravilno funkcionišu. Nemojte koristiti mašinu ako ne funkcioniše pravilno.
- Pre košenja, uvek pregledajte mašinu da biste se uverili da su jedinice za sečenje u dobrom radnom stanju.
- Pregledajte područje gde ćete koristiti mašinu i uklonite sve predmete koje bi mašina mogla razbacivati.

Bezbednost goriva

- Budite izuzetno pažljivi prilikom rukovanja gorivom. Zapaljivo je a njegova isparenja su eksplozivna.
- Ugasite sve cigarete, cigare, lule i druge izvore paljenja.
- Koristite samo odobreni kanister za gorivo.
- Nemojte skidati poklopac za gorivo niti puniti rezervoar dok motor radi ili je vruć.
- Nemojte dosipati niti prazniti gorivo u zatvorenom prostoru.
- Nemojte skladištiti mašinu ni kanister sa gorivom na mestu na kom postoji otvoreni plamen, varnica ili pomoćni plamenik, kao na kotlu za grejanje vode ili drugim aparatima.
- Ako prospete gorivo, nemojte pokušavati da pokrenete motor; izbegavajte stvaranje bilo kakvog izvora paljenja dok se isparenja od goriva ne rasprše.

Punjenje rezervoara za gorivo

- **Kapacitet rezervoara za gorivo:** 22,7 l
- **Preporučeno gorivo:**
  - Za najbolje rezultate, koristite samo čist, svež dizel ili biodizel sa niskim (<500 mg/l) ili ultraniskim (<15 mg/l) sadržajem sumpora. Minimalan vrednost cetana treba da bude 40. Kupujte gorivo u količinama koje mogu da se potroše u roku od 180 dana kako biste osigurali svežinu goriva.
  - Letnje dizel gorivo (klasa 2-D) koristite pri temperaturama iznad –7 °C, a zimsko (klasa 1-D ili mešavina klasa 1-D/2-D) ispod navedene temperature. Korišćenje zimskog goriva pri nižim temperaturama obezbeđuje nižu tačku paljenja i karakteristike protoka pri hladnom vremenu što olakšava pokretanje i smanjuje začepljenje filtera za gorivo.

    Напомена: Korišćenje letnjeg goriva na pri temperaturama iznad –7 °C doprinosi dužem životnom veku pumpe za gorivo i većoj snazi u odnosu na zimsko gorivo.
  - Ova mašina može da koristi i gorivo koje je mešavina sa biodizelom do B20 (20% biodizela, 80% naftnog dizela). Deo naftnog dizela treba da sadrži nizak ili ultranizak nivo sumpora. Poštujte sledeće mere opreza:
    - ◊ Deo biodizel goriva mora zadovoljiti specifikaciju iz ASTM D6751 ili EN14214.
    - ◊ Sastav mešavine goriva mora zadovoljiti ASTM D975 ili EN590.
    - ◊ Ofarbane površine mogu biti oštećene biodizel mešavinom.
    - ◊ Po hladnom vremenu koristite B5 (sadržaj biodizela 5%) ili mešavine sa manje biodizela.
    - ◊ Kontrolišite zaptivke, creva, zaptivače u kontaktu sa gorivom pošto vremenom podležu degradaciji.
    - ◊ Neko vreme nakon prelaska na mešavine sa biodizelom se može očekivati začepljenje filtera za gorivo.
    - ◊ Ako želite više informacija o biodizelu, obratite se distributeru.

1. Očistite oko poklopca rezervoara za gorivo i uklonite ga (Слика 21).

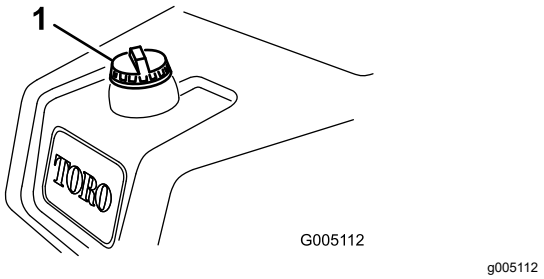

Слика 21

1. Поклопац резервоара за гориво

2. Напуните резервоар док ниво не буде 6 до 13 mm испод отвора за пуњење.

   Важно: **Немојте га препунити.**

3. Поставите поклопац.
4. Почистите свo гориво које се можда просуло.

Обављање свакодневног одржавања

Интервал сервиса: Пре сваке употребе или свакодневно

Сваког дана пре покретања машине, обавите следеће процедуре:

- Проверите ниво моторног уља – погледајте Проверавање моторног уља (страна 33).
- Испустите воду из филтера за гориво – погледајте Испуштање воде из филтера за гориво (страна 35).
- Проверите систем за хлађење – погледајте Одржавање система за хлађење (страна 41).
- Проверите притисак у пневматицима – погледајте Провера притиска у пневматицима (страна 39).
- Проверите ниво хидрауличне течности – погледајте Провера нивоа хидрауличне течности (страна 46).
- Проверите контакт између цилиндра и доњег ножа – погледајте Провера контакта између цилиндра и доњег ножа (страна 47).

Током рада

Безбедност током коришћења

Општа безбедност

- Власник/оператер може да спречи и одговоран је за незгоде које могу довести до телесне повреде или оштећења имовине.
- Носите одговарајућу одећу, укључујући заштиту за очи, дуге панталоне, издржљиву неклизајућу обућу и заштиту слуха. Вежите дугу косу и немојте носити широку одећу или лабави накит.
- Немојте да рукујете машином када сте болесни, уморни или под утицајем алкохола или опијата.
- Усредсредите сву пажњу док управљате машином. Немојте се бавити активностима које одвлаче пажњу; у супротном може доћи до повреде или материјалне штете.
- Пре неко што покренете motor, проверите да су свi погони у неутралном положају, да је паркирна кочница активирана и да сте ви у положају оператера.
- Немојте возити никога на машини.
- Водите рачуна да посматрачи и деца буду van радног простора. Ако сарадници морају да буду присутни, budite пажљиви и проверите да су корпе за траву постављене на машину.
- Рукујте машином само у условима добре видљивости како biste izbegli рупе и скривене опасности.
- Izbegavajte košenje na mokroj travi. Slabije prianjanje bi moglo da izazove proklizavanje mašine.
- Држите шаке и стопала подаље од јединица за сечење.
- Погледајте позади и доле пре него што се уверите да имате чист пут.
- Budite pažljivi kada prilazite slepim uglovima, žbunju, drveću ili drugim predmetima koji mogu da vam zaklone pogled.
- Zaustavite jedinice za sečenje kad god ne kosite.
- Usporite i budite oprezni prilikom okretanja mašine i prelaska puteva i trotoara. Uvek prepustite prvenstvo prolaza.
- Motor pokrećite samo u dobro provetrenom prostoru. Izduvni gasovi sadrže ugljen-monoksid, koji je smrtonosan ako se udiše.
- Ne ostavljajte bez nadzora mašinu koja radi.
- Pre nego što napustite položaj operatera, uradite sledeće:
  - Parkirajte mašinu na ravnoj površini.
  - Spustite jedinice za sečenje do zemlje i pobrinite se da budu deaktivirane.
  - Aktivirajte parkirnu kočnicu.
  - Isključite motor i uklonite ključ.
  - Sačekajte da se svi pokreti zaustave.
- Mašinom rukujte samo u uslovima dobre vidljivosti i odgovarajućim vremenskim uslovima. Nemojte koristiti mašinu kada postoji opasnost od udara groma.

Bezbednost sistema zaštite pri prevrtanju (ROPS)

- Nemojte ukloniti nijedan deo ROPS sistema sa mašine.
- Proverite da je sigurnosni pojas prikačen i da ga možete brzo otpustiti u hitnom slučaju.
- Uvek vezujte sigurnosni pojas.
- Pažljivo proverite da li postoje prepreke nad glavom i nemojte ih zakačiti.
- Održavajte ROPS sistem u bezbednom radnom stanju tako što ćete ga periodično temeljno pregledati za oštećenja i paziti da svi pričvršćivači za montiranje uvek budu zategnuti.
- Zamenite sve oštećene delove ROPS sistema. Nemojte ih popravljati niti prepravljati.

Bezbednost na nagibu

- Nagibi su glavni faktor povezan sa gubitkom kontrole i nezgodama sa prevrtanjem, što može dovesti do teške povrede ili smrtnog ishoda. Vi ste odgovorni za bezbedno upravljanje na nagibu. Korišćenje mašine na bilo kom nagibu zahteva dodatnu pažnju.
- Procenite uslove na lokaciji da biste odredili da li je nagib bezbedan za korišćenje mašine, što uključuje pregledanje lokacije. Taj pregled uvek obavite koristeći zdrav razum i dobro rasuđivanje.
- Pogledajte uputstva za upravljanje mašinom na nagibima koja su navedena u nastavku. Pre korišćenja mašine, pregledajte uslove na terenu da biste utvrdili da li možete da upravljate mašinom pod uslovima koji u tom trenutku vladaju na lokaciji. Promene u terenu mogu dovesti do promene u radu mašine na nagibu.
- Izbegavajte pokretanje, zaustavljanje ili okretanje mašine na nagibima. Izbegavajte nagle promene brzine ili pravca. Skrećite polako i postepeno.
- Nemojte upravljati mašinom u uslovima kada je u pitanje dovedeno prianjanje, upravljanje ili stabilnost.
- Uklonite ili obeležite prepreke poput jaraka, rupa, brazdi, izbočina, kamenja ili drugih skrivenih opasnosti. Visoka trava može da sakriva prepreke. Neravan teren može da prevrne mašinu.
- Imajte u vidu da korišćenje mašine na mokroj travi, poprečno po nagibima ili nizbrdo može dovesti do gubitka prianjanja mašine. Gubitak prianjanja pogonskih točkova može dovesti do klizanja i gubitka mogućnosti kočenja i upravljanja.
- Budite izuzetno pažljivi kada upravljate mašinom blizu strmina, jaraka, nasipa, vodenih opasnosti ili drugih opasnih mesta. Mašina bi mogla iznenada da se prevrne ako točak pređe preko ivice ili se ivica uruši. Uspostavite sigurnu zonu između mašine i svake opasnosti.
- Prepoznajte opasnosti pri dnu nagiba. Ako postoje opasnosti, kosite nagib mašinom kojom rukuje pešak.
- Ako je moguće, kada radite na nagibima držite jedinice za sečenje spuštene do zemlje. Podizanje jedinica za sečenje dok radite na nagibima može dovesti do toga da mašina postane nestabilna.
- Budite izuzetno pažljivi sa sistemima za prikupljanje trave ili drugim priključcima. Oni mogu da promene stabilnost mašine i dovedu do gubitka kontrole.

Razrađivanje mašine

Pogledajte priručnik za motor koji je isporučen sa mašinom za informacije o zameni ulja i postupcima održavanja koji se preporučuju u periodu razrađivanja.

Za period razrađivanja potrebno je samo 8 sati rada.

Pošto su prvi sati rada ključni za buduću pouzdanost mašine, pažljivo pratite funkcije i učinak tako da možete da uočite i ispravite manje poteškoće koje kasnije mogu dovesti do velikih problema. Tokom razrađivanja, često proveravajte znake curenja ulja, olabavljenih pričvršćivača ili bilo kojih drugih kvarova na mašini.

Pokretanje motora

Važno: **Nemojte koristiti etar ili druge tipove sredstava za pokretanje.**

Напомена: Možda ćete morati da odzračite sistem za gorivo pre pokretanja motora ako dođe do bilo koje od sledećih situacija:

- Prvo pokretanje novog motora.
- Motor je prestao sa radom usled nedostatka goriva.
- Obavljeno je održavanje komponenti sistema za gorivo.

Pogledajte *Priručnik za vlasnike* motora.

1. Sedite na sedište, blokirajte parkirnu kočnicu, deaktivirajte upravljač za podizanje/spuštanje košenja i pomerite polugu za kontrolu funkcije u NEUTRALNI položaj.
2. Podignite stopalo sa pedale gasa i pobrinite se da ona bude u NEUTRALNOM položaju.
3. Pomerite ručicu gasa u položaj za SPOR rad.
4. Umetnite ključ u prekidač i okrenite ga u položaj za UKLJUČIVANJE. Zadržite ga u položaju za UKLJUČIVANJE dok lampica indikatora grejača nafte ne zasvetli (približno 6 sekundi).

5. Okrenite ključ za paljenje u položaj za POKRETANJE.

   Важно: **Da biste sprečili pregrevanje anlasera, nemojte ga pokretati duže od 10 sekundi. Nakon 10 sekundi neprekidnog verglanja sačekajte 60 sekundi pre nego što ponovo pokrenete anlaser.**

6. Otpustite ključ kada se motor pokrene i pustite ga da se vrati u položaj za UKLJUČIVANJE.
7. Pustite motor da se zagreje nekoliko minuta pre korišćenja.

   Важно: **Kada pokrećete motor prvi put ili nakon generalnog sređivanja, pustite mašinu da radi unapred i unazad od 1 do 2 minuta. Okrenite volan ulevo i udesno da bi ste proverili odziv upravljača. Zatim isključite motor i sačekajte da se svi pokretni delovi zaustave; pogledajte** **Isključivanje motora (страна 24)****. Proverite da li ima curenja ulja, olabavljenih pričvršćivača i bilo kakvih drugih primetnih kvarova.**

Provera mašine nakon pokretanja motora

1. Pomerite ručicu gasa u položaj za BRZ rad.
2. Privremeno pomerite upravljač za podizanje/spuštanje košenja unapred.

   Jedinice za sečenje bi trebalo da se spuste, a svi cilindri da se rotiraju.

   Напомена: Poluga funkcije bi trebalo da bude u srednjem položaju (košenje) da bi cilindri radili kada se jedinice za sečenje spuste

3. Pomerite upravljač za podizanje/spuštanje košenja unazad.

   Rezni cilindri bi trebalo da prestanu da se rotiraju, a jedinica za sečenje bi trebalo da se potpuno podigne u transportni položaj.

4. Aktivirajte kočnicu da biste sprečili pomeranje mašine, i nagazite papučicu gasa u položaje za kretanje unapred i kretanje unazad.
5. Nastavite da ponavljate radnju 1 do 2 minuta. Pomerite polugu za kontrolu funkcije u NEUTRALNI položaj, blokirajte parkirnu kočnicu i isključite motor.
6. Proverite curenje tečnosti i ako ih uočite, pritegnite hidraulične pomoćne delove.

   Напомена: Kada je mašina nova, a ležajevi i cilindri zategnuti, za ovu proveru je potrebno koristiti položaj ručice gasa za BRZ rad. Postavka gasa za brz rad možda neće biti neophodna nakon perioda razrađivanja.

   Напомена: Ako tečnost nastavi da curi, obratite se ovlašćenom distributeru kompanije Toro. za pomoć i, ako je neophodno, zamenite delove.

   Важно: **Trag tečnosti na zaptivkama motora ili točkova je normalna pojava. Zaptivke zahtevaju malu količinu podmazivanja da bi funkcionisale ispravno.**

Isključivanje motora

1. Pomerite ručicu gasa u položaj za SPOR rad, povucite nazad upravljač za podizanje/spuštanje košenja i pomerite polugu za kontrolu funkcije u NEUTRALNI položaj.
2. Okrenite ključ za paljenje u položaj za ISKLJUČIVANJE da biste isključili motor. Uklonite ključ iz prekidača da biste sprečili slučajno pokretanje.
3. Zatvorite zaporni ventil za gorivo pre nego što skladištite mašinu.

Provera sistema bezbednosne blokade

Интервал сервиса: Пре сваке употребе или свакодневно

⚠ ПАЖЊА

Ako su prekidači bezbednosne blokade isključeni ili oštećeni, mašina može neočekivano da se aktivira i izazove telesnu povredu.

- **Nemojte vršiti neovlašćene izmene na prekidačima za blokiranje.**
- **Svakodnevno proveravajte ispravnost prekidača za blokiranje i pre korišćenja mašine zamenite svaki prekidač koji je oštećen.**

Svrha sistema bezbednosne blokade je da spreči rad mašine u slučaju kad je moguća povreda vas ili oštećivanje mašine.

Sistem bezbednosne blokade sprečava pokretanje motora sem kad:

- Papučica gasa je u NEUTRALNOM položaju.
- Poluga za kontrolu funkcije je u NEUTRALNOM položaju.

Sistem bezbednosne blokade sprečava pomeranje mašine sem kad:

- parkirna kočnica je deaktivirana.

- sedite u sedištu za operatera.
- Poluga za kontrolu funkcije je u položaju za KOŠENJE ili TRANSPORT.

Sistem bezbednosne blokade sprečava rad cilindara sem kad je poluga za kontrolu funkcije u položaju za KOŠENJE.

Provera papučice gasa

Sledeće provere sistema obavljajte svakodnevno da biste se uverili da sistem blokade funkcioniše ispravno:

1. Sedite na sedište, pomerite papučicu gasa u NEUTRALNI položaj, pomerite polugu za kontrolu funkcije u NEUTRALNI položaj i aktivirajte parkirnu kočnicu.
2. Pokušajte a pomerite papučicu gasa napred ili nazad.

   Papučica ne bi smela da se pomera, što ukazuje da sistem blokade funkcioniše pravilno. Otklonite problem ako ne radi pravilno.

Provera kontrole funkcije

1. Sedite na sedište, pomerite papučicu gasa u NEUTRALNI položaj, pomerite polugu za kontrolu funkcije u NEUTRALNI položaj i aktivirajte parkirnu kočnicu.
2. Pomerite polugu za kontrolu funkcije u položaj za KOŠENJE ili TRANSPORT i pokušajte da pokrenete motor.

   Motor ne bi smeo da se obrne ili pokrene, što ukazuje da sistem blokade funkcioniše pravilno. Otklonite problem ako ne radi pravilno.
3. Sedite na sedište, pomerite papučicu gasa u NEUTRALNI položaj, pomerite polugu za kontrolu funkcije u NEUTRALNI položaj i aktivirajte parkirnu kočnicu.
4. Pokrenite motor i pomerite polugu za kontrolu funkcije u položaj za KOŠENJE ili TRANSPORT.

   Motor bi trebalo da se isključi, što ukazuje da sistem blokade funkcioniše pravilno.

   Otklonite problem ako ne radi pravilno.

Provera prekidača za prisustvo operatera

1. Sedite na sedište, pomerite papučicu gasa u NEUTRALNI položaj, pomerite polugu za kontrolu funkcije u NEUTRALNI položaj i aktivirajte parkirnu kočnicu.
2. Pokrenite motor.
3. Otpustite parkirnu kočnicu, pomerite polugu za kontrolu funkcije u položaj za KOŠENJE i ustanite sa sedišta.

   Motor bi trebalo da se isključi, što ukazuje da sistem blokade funkcioniše pravilno. Otklonite problem ako ne radi pravilno.

Provera upravljača za podizanje/spuštanje košenja

1. Sedite na sedište, pomerite papučicu gasa u NEUTRALNI položaj, pomerite polugu za kontrolu funkcije u NEUTRALNI položaj i aktivirajte parkirnu kočnicu.
2. Pokrenite motor.
3. Pomerite upravljač za podizanje/spuštanje košenja unapred da biste spustili jedinice za sečenje. Jedinice za sečenje bi trebalo da se spuste, ali da ne rotiraju.

   Ako počnu da se rotiraju, sistem blokade ne funkcioniše ispravno; rešite problem pre korišćenja mašine.

Vožnja mašine bez košenja

- Pobrinite se da jedinice za sečenje budu potpuno podignute.
- Pomerite polugu za kontrolu funkcije u položaj za TRANSPORT.
- Koristite kočnice da biste usporavali mašinu dok se krećete nizbrdo, da biste izbegli gubitak kontrole.
- Neravnim područjima uvek prilazite pri smanjenoj brzini i pažljivo prelazite veće neravnine.
- Upoznajte se sa širinom mašine. Nemojte da pokušavate da prođete između predmeta koji su zbijeni da biste izbegli nastajanje štete i gubitak vremena.

Košenje golf grina

Važno: **Ako se alarm detektora curenja oglasi (ako postoji na vašem modelu) ili ako primetite curenje ulja dok kosite na golf grinu, odmah podignite jedinice za sečenje, direktno se odvezite sa golf grina i na udaljenom mestu zaustavite mašinu. Utvrdite uzrok curenja i rešite problem.**

Pre košenja golf grina, pronađite slobodan prostor i isprobajte osnovne funkcije mašine (npr. pokretanje i zaustavljanje mašine, podizanje i spuštanje jedinica za sečenje i skretanje).

Proverite da li na golf grinu ima otpadaka, uklonite zastavicu iz rupe i odredite najbolji pravac za kosidbu.

Odredite pravac kretanja kosilice na osnovu pravca prethodne kosidbe. Uvek kosite po naizmeničnom šablonu u odnosu na prethodnu kosidbu tako da vlasi trave budu manje sklone poleganju i samim tim teže za hvatanje između sečiva cilindra i donjeg noža.

Košenje golf grina

1. Približite se golf grinu sa polugom za kontrolu funkcije u položaju za KOŠENJE i gasom u punoj brzini.
2. Počnite od ivice 1 golf grina da biste mogli da nastavite da koristite postupak trakastog košenja.

   Напомена: Time se sabijanje svodi na minimum i ostavlja uredan i atraktivan šablon na golf grinu.
3. Gurnite napred polugu za podizanje/spuštanje košenja dok se prednje ivice korpi za travu ne ukrste sa spoljašnjom ivicom golf grina.

   Напомена: Ta procedura spušta jedinice za sečenje na travnjak i pokreće cilindre.

   Важно: **Centralna jedinica za sečenje se spušta i blago podiže nakon prednjih jedinica za sečenje: stoga, trebalo bi a vežbate pogađanje pravog vremena za svođenje radova čišćenja nakon košenja na minimum.**

   Напомена: Kašnjenje u podizanju i spuštanju centralne jedinice za sečenje zavisi od temperature hidraulične tečnosti. Hladna hidraulična tečnost dovodi do dužeg odlaganja. Dok se temperatura tečnosti povećava, vreme kašnjenja postaje kraće.
4. Preklapa najmanju količinu sa prethodnim rezom na povratnom prolazu.

   Напомена: Da biste olakšali održavanje prave linije duž golf grina i održali mašinu na jednakoj udaljenosti od prethodnog reza, zamislite liniju približno 1,8 do 3 m ispred mašine do ivice nepokošenog dela golf grina (Слика 23). Uzmite spoljašnju ivicu volana kao deo linije; tj. držite volan poravnatim sa tačkom koja je uvek na istoj udaljenosti od prednjeg dela mašine.
5. Dok se prednje ivice korpi ukrštaju sa ivicom golf grina, povucite polugu za podizanje/spuštanje košenja unazad i zadržite je dok se sve jedinice za sečenje ne podignu. To zaustavlja cilindre i podiže jedinice za sečenje.

   Важно: **Vremenski pravilno uskladite ovaj korak da ne biste kosili rubno područje, pak pokosite onoliko golf grina koliko je moguće da bi se smanjila količina trave ostavljene za košenje oko spoljne periferije.**
6. Da biste skratili vreme rada i olakšali poravnanje za sledeći prolazak, privremeno okrenite mašinu ka suprotnom smeru, zatim je okrenite u smeru ka nepokošenom delu. To je pokret skretanja u obliku suze (Слика 22), kojim se mašina brzo poravnava sa sledećim prolazom.

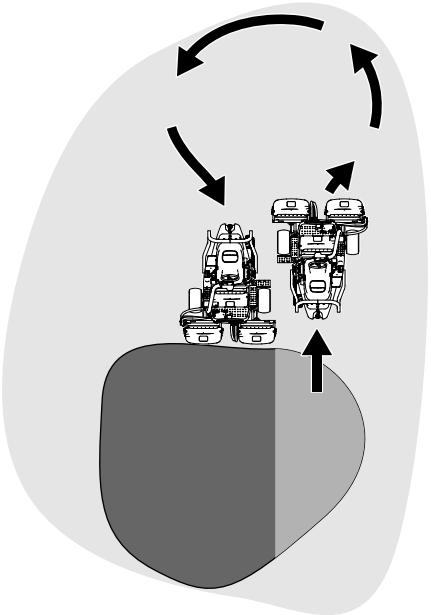

g229671

Слика 22

Напомена: Pokušajte da pravite što kraća skretanja moguće, osim tokom toplijeg vremena – širi luk smanjuje ugnjetavanja travnjaka.

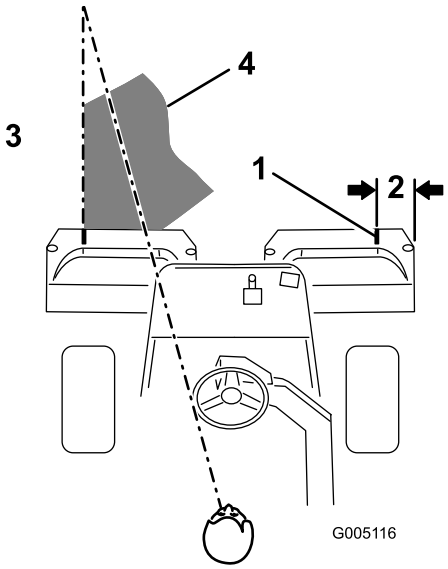

g005116

Слика 23

1. Linija ta poravnanje
2. Približno 12,7 cm
3. Košenje trave sa leve strane.
4. Držite fokus od 2 do 3 m ispred mašine.

Напомена: Volan se ne vraća na svoje mesto nakon završetka skretanja.

Важно: **Nikad ne zaustavljajte mašinu na golf grinu dok su jedinice za sečenje aktivirane jer može doći do oštećenja travnjaka. Zaustavljanje mašine na mokrom golf grinu ostavlja tragove i udubljenja od vozila.**

Periferno košenje i završavanje posla

1. Završite košenje golf grina tako što ćete pokositi spoljnu periferiju. Promenite smer košenja u odnosu na prethodno košenje.

   Напомена: Podesite brzinu mašine pomoću ručice gasa kada kosite periferiju. To će uskladiti podešavanje otkosa sa golf grinom i možda smanjiti tripleks prsten.

   Напомена: Imajte vremenske uslove i stanje travnjaka uvek na umu i ne zaboravite da promenite smer košenja u odnosu na prethodno košenje.
2. Kada završite sa košenjem spoljne periferije, gurnite polugu za podizanje/spuštanje košenja unazad da biste zaustavili cilindre, a zatim se odvezite sa golf grina. Kada se sve jedinice za sečenje sklone a golf grina, podignite ih.

   Напомена: Taj korak smanjuje količinu grumenja trave koje ostaje na golf grinu.
3. Vratite zastavicu na mesto.
4. Ispraznite svu pokošenu travu iz korpe za travu pre nego što prebacite mašinu na sledeći golf grin.

   Напомена: Teška i mokra pokošena trava predstavlja prekomerno naprezanje za korpe i dodaje bespotrebnu težinu mašini, što povećava opterećenje sistema mašine (npr. motor, hidraulični sistem i kočnice).

Након рада

Bezbednost nakon korišćenja

Opšta bezbednost

- Aktivirajte parkirnu kočnicu, isključite motor, uklonite ključ i sačekajte da se zaustavi svako kretanje pre nego što napustite položaj operatera. Pre podešavanja, servisiranja, čišćenja ili odlaganja mašine, sačekajte da se ohladi.
- Očistite travu i otpatke sa jedinica za sečenje i pogona da biste pomogli sprečavanje požara. Očistite prosuto ulje ili gorivo.
- Tokom skladištenja ili transporta mašine, prekinite dovod goriva.
- Deaktivirajte pogon na priključku kad god šlepate ili ne koristite mašinu.
- Neka se mašina ohladi pre nego što uskladištite mašinu u bilo koji zatvoreni prostor.
- Održavajte i čistite pojaseve prema potrebi.
- Mašinu ili kanister sa gorivom nemojte skladištiti na mestu na kom ima otvorenog plamena, varnica ili pomoćni plamenik, kao na kotlu za grejanje vode ili na drugim aparatima.

Bezbednost vuče

- Vucite samo sa mašinom koja ima kuku projektovanu za vuču. Nemojte pričvršćivati opremu za vuču osim na mestu pričvršćivanja.
- Pridržavajte se preporuka proizvođača u vezi sa ograničenjem težine opreme koja se vuče i vučom na nagibima. Na nagibima, težina opreme koja se vuče može prouzrokovati gubitak vučne sile, i gubitak kontrole.
- Nemojte nikada dozvoliti deci ni drugim osobama da budu u ili na opremi koja se vuče.
- Krećite se polako i omogućite dodatno rastojanje za zaustavljanje prilikom vuče.

Pregled i čišćenje nakon košenja

Nakon košenja, temeljno operite mašinu baštenskim crevom bez mlaznice, tako da preveliki pritisak vode ne kontaminira i ne ošteti zaptivke i ležajeve. **Nemojte prati vodom zagrejan motor ili električne komponente.**

Важно: **Nemojte koristiti braktičnu niti recikliranu vodu za čišćenje mašine.**

Важно: **Nemojte koristiti opremu za pranje pod pritiskom za pranje mašine. Oprema za pranje pod pritiskom može oštetiti elektrosistem, odlepiti važne nalepnice ili oprati neophodne masnoće na lokacijama sa trenjem. Izbegavajte preteranu upotrebu vode u blizini upravljačke table, motora i akumulatora.**

Важно: **Nemojte prati mašinu dok motor radi. Pranje mašine dok motor radi može dovesti do unutrašnjih oštećenja motora.**

Nakon čišćenja mašine, uradite sledeće:

- Pregledajte mašinu i proverite da li ima moguća curenja hidraulične tečnosti, oštećenja ili pohabanih hidrauličnih i mehaničkih komponenti.
- Proverite oštrinu jedinica za sečenje.
- Podmažite sklop vratila kočnice uljem SAE 30 ili mazivom u spreju da biste sprečili koroziju i pomogli održavanju zadovoljavajućih performansi mašine tokom sledećeg košenja.

Vučenje mašine

U hitnom slučaju, možete da vučete mašinu do 0,4 km.

Važno: **Nemojte vući mašinu brže od 3 km/h do 5 km/h da biste izbegli oštećivanje pogonskog sistema. Ako morate pomerati mašinu dalje od 0,4 km, transportujte je na kamionu ili prikolici.**

1. Pronađite bajpas ventil na pumpi (Слика 24).

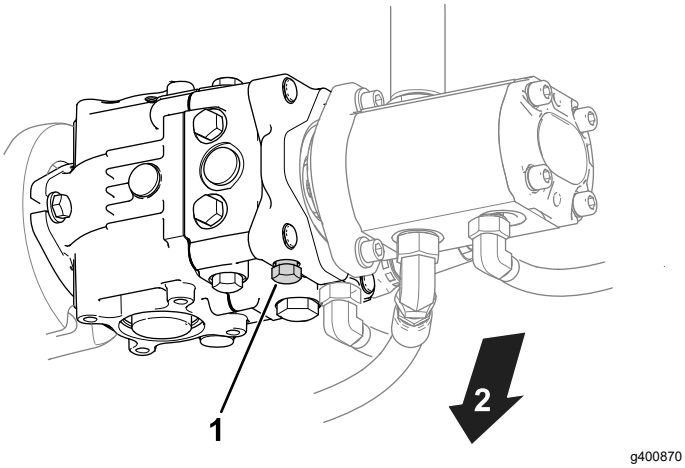

Слика 24

1. Bajpas ventil
2. Donji deo mašine

2. Otvorite bajpas ventil tako što ćete okrenuti ventil 3 kruga u suprotnom smeru od kretanja kazaljke na satu.
3. Pre pokretanja motora, pritegnite bajpas ventil i zategnite ga momentom od 12 N·m.

   Važno: **Ne pokrećite motor dok je bajpas ventil otvoren.**

Transport mašine

- Budite pažljivi prilikom utovara ili istovara mašine sa ili na prikolicu ili kamion.
- Koristite rampu pune širine za utovar mašine na prikolicu ili kamion.
- Pričvrstite mašinu bezbedno pomoću traka, lanaca, sajli i užadi. I prednje i zadnje trake treba da budu usmerene nadole i da idu od mašine (Слика 25).

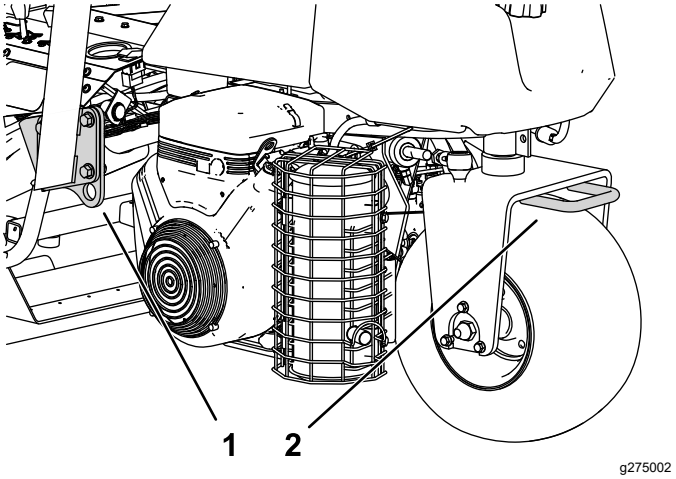

Слика 25

1. Otvor za privezivanje (sa svake strane)
2. Tačka za privezivanje pozadi

Одржавање

⚠ ПАЖЊА

Неадекватно одржавање машине би могло довести до превременог квара машинских система доводећи до могућег повређивања вас или посматрача.

Машину увек уредно одржавајте у добром радном стању, како је наведено у овим упутствима.

Напомена: Утврдите levu и desnu stranu машине из уобичајеног положаја оператера.

Напомена: Preuzmite besplatnu kopiju електричне ili hidraulične šeme na lokaciji www.Toro.com tako što ćete potražiti svoju mašinu na vezi za priručnike na početnoj stranici.

Важно: **Dodatne postupke održavanja potražite u priručniku za vlasnike motora.**

⚠ УПОЗОРЕЊЕ

Ako ostavite ključ u prekidaču za paljenje, neko bi mogao slučajno da pokrene mašinu i da ozbiljno povredi vas ili nekog od posmatrača.

Pre bilo kakvog održavanja izvadite ključ iz prekidača za paljenje.

Bezbednost pri održavanju

- Pre nego što napustite položaj operatera, uradite sledeće:
  - Parkirajte mašinu na ravnoj površini.
  - Deaktivirajte jedinice za sečenje.
  - Aktivirajte parkirnu kočnicu.
  - Isključite motor i uklonite ključ.
  - Sačekajte da se svi pokreti zaustave.
- Pre održavanja sačekajte da se komponente mašine ohlade.
- Ako je moguće, nemojte vršiti održavanje dok motor radi. Držite se dalje od pokretnih delova.
- Poduprite mašinu podupiračima kad god radite ispod nje.
- Pažljivo oslobodite pritisak iz komponenti sa uskladištenom energijom.
- Sve delove održavajte u dobrom radnom stanju i vodite računa da zavrtnji budu dobro pritegnuti.
- Zamenite sve pohabane ili oštećene nalepnice.
- Da biste obezbedili bezbedan, optimalan učinak mašine, koristite samo originalne zamenske delove kompanije Toro. Zamenski delovi drugih proizvođača mogu biti opasni i njihovo korišćenje može da poništi garanciju za proizvod.

Препоручени распоред(и) одржавања

Интервал сервисног одржавања	Поступак одржавања
Након првог сата	• Притегните навртке точкова.
Након првих 8 сати	• Проверите затегнутост каиша alternatora.
Након првих 10 сати	• Притегните навртке точкова.
Након првих 50 сати	• Замените моторно уље и филтер. • Проверите брзину мотора (у празном ходу и под пуним гасом)
Пре сваке употребе или свакодневно	• Проверите да ли су појасеви похабани, исечени или имају неко друго оштећење. Замените појасеве ако било која компонента није исправна. • Проверите систем безбедносне блокаде • Проверите систем безбедносне блокаде. • Проверите и очистите након кошења. • Проверите моторно уље. • Испустите воду из филтера за гориво. • Проверите притисак у пневматицима. • Очистите решетку хладњака. Ако су услови рада изузетно прашњави и прљави чистите је сваког сата. • Проверите ниво расхладне течности за мотор. • Проверите ниво хидраулične течности. • Проверите хидраулične цеви и креva. • Проверите контакт између цилиндра и доњег ноža.
Сваких 50 сати	• Подмажите машину. (Такође, мазиво нанесите након сваког пранja.) • Подмажите ležajeve и čaure. • Проверите спојеве кablova акумулатора.
Сваких 100 сати	• Замените моторно уље и филтер.
Сваких 200 сати	• Servisirajte filter čistača vazduha (češće kada radite u prašnjavim i prljavim uslovima). • Притегните навртке точкова.
Сваких 500 сати	• Замените филтер за гориво.
Сваких 800 сати	• Ако не користите препоручену хидраулičну течност или сте икада напунили резервоар alternativnom течношћу, замените хидраулičну течност, филтер и одушак резервоара. • Проверите брзину мотора (у празном ходу и под пуним гасом) • Проверите зазор вентила.
Сваких 1.000 сати	• Ако користите препоручену хидраулičну течност, замените филтер хидраулične течности.
Сваких 2.000 сати	• Ако користите препоручену хидраулičну течност, замените хидраулičну течност.
Годишње	• Разradite kočnice.
Сваке 2 године	• Проверите цевоводе и спојеве за гориво. • Испразните и исперите систем за хлађење. • Замените сва labava creva.

Kontrolna lista za svakodnevno održavanje

Umnožite ovu stranicu radi redovne upotrebe.

Predmet provere za održavanje	Za nedelju od:						
	Pon.	Ut.	Sre.	Čet.	Pet.	Sub.	Ned.
Proverite rad bezbednosne blokade.							
Proverite rad instrumenata							
Proverite rad kočnica.							
Proverite filter za gorivo/separator za vodu.							
Proverite nivo goriva.							
Proverite nivo ulja u motoru.							
Proverite nivo hidraulične tečnosti.							
Očistite rešetku i hladnjak.							
Pregledajte filter za vazduh.							
Proverite da li motor proizvodi neobične zvuke.							
Proverite podešavanje cilindra u odnosu na donji nož.							
Proverite da li ima oštećenja na hidrauličnim crevima.							
Proverite da li ima curenja tečnosti.							
Proverite pritisak u pneumaticima.							
Proverite podešavanje za visinu košenja.							
Podmažite sve mazalice.[1]							
Podmažite polužni sistem kočnice i pogona.							
Popravite oštećenu farbu.							

1. Odmah nakon svakog ispiranja, bez obzira na navedeni interval.

Napomene o stavkama na koje treba obratiti pažnju

Inspekciju izvršio:		
Predmet	**Datum**	**Informacije**

Подмазивање

Podmazivanje mašine

Интервал сервиса: Сваких 50 сати (Такође, mazivo nanesite nakon svakog pranja.)

Mašina ima mazalice koje morate redovno da podmazujete litijumovom mašću opšte namene br. 2. Ako mašina radi pod normalnim uslovima, podmažite sve ležajeve i čaure na **svakih** 50 sati rada. Podmažite mazalice odmah nakon svakog ispiranja, bez obzira na navedeni interval.

Sledeći ležajevi i čaure mašine moraju da se podmažu:

- Glavčina zadnjeg točka (1) (Слика 26)

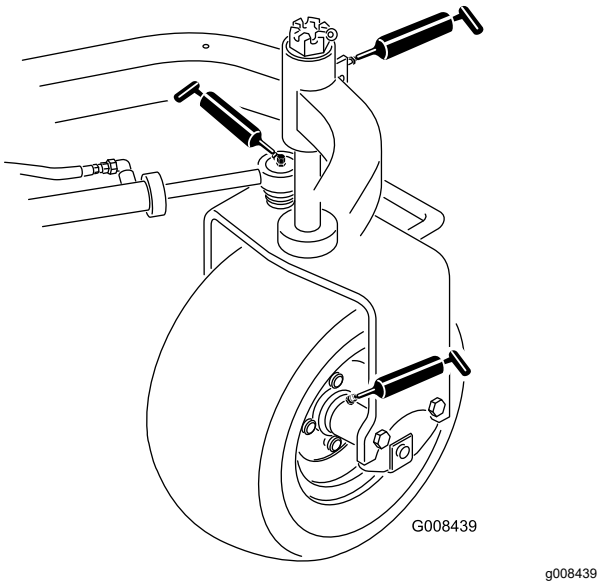

Слика 26

- Ležaj točka (1) (Слика 26)
- Cilindar upravljača (2) (Слика 26)
- Podizne poluge (3) (Слика 27)

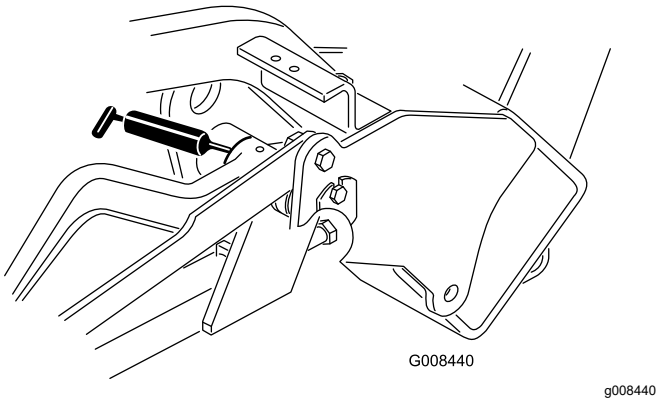

Слика 27

- Rukavac papučice gasa (1) (Слика 28)

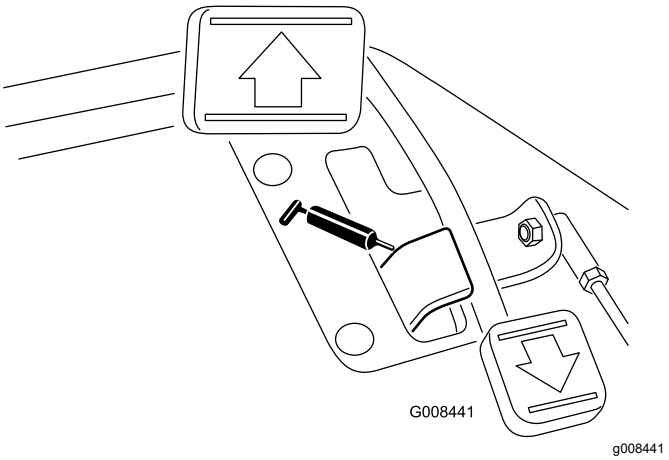

Слика 28

- Rukavac rama nosača (3) (Слика 29)

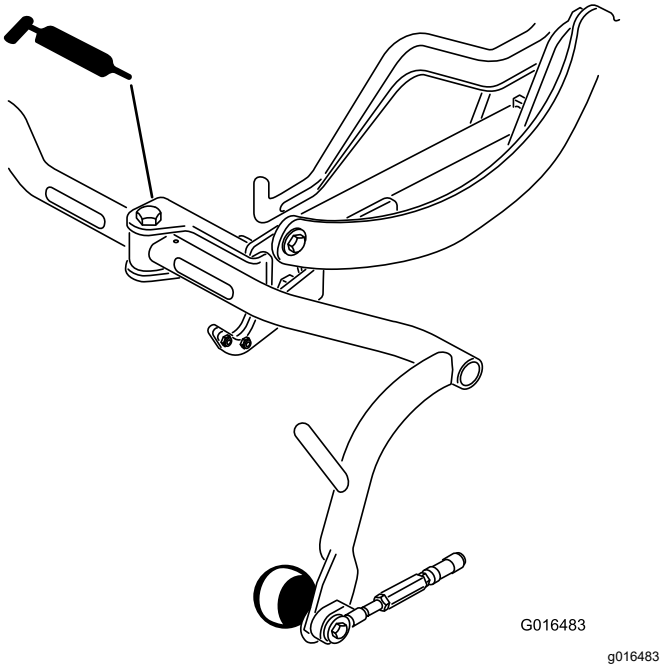

Слика 29

1. Obrišite mazalicu tako da strana tela ne mogu da prodru u ležaj ili čauru.
2. Upumpajte mazivo u ležaj ili čauru.
3. Obrišite višak maziva.
4. Nanesite mazivo na osovinu vretena motora cilindra i na podiznu polugu kada jedinica za sečenje bude uklonjena zbog servisiranja.
5. Svakodnevno nanosite nekoliko kapi motornog ulja SAE 30 ili maziva u spreju (WD 40) na sve obrtne tačke nakon čišćenja.

Напомена: Pogledajte *Priručnik za operatera* jedinice za sečenje za zahteve podmazivanja jedinice za sečenje.

Одржавање мотора

Bezbednost motora

- Isključite motor pre provere ulja ili dodavanja ulja u kućište motora.
- Nemojte menjati brzinu regulatora ili držati preveliku brzinu motora.

Servisiranje čistača vazduha

Интервал сервиса: Сваких 200 сати—Servisirajte filter čistača vazduha (češće kada radite u prašnjavim i prljavim uslovima).

- Proverite da li telo prečišćivača vazduha ima oštećenja koja bi mogla da dovedu do curenja vazduha; zamenite ga ako je oštećeno. Proverite ceo ulazni sistem da li ima curenja, oštećenja ili labavih obujmica za crevo.
- Menjanje filtera za vazduh pre nego što je to potrebno povećava mogućnost da prljavština uđe u motor kada se filter skine.
- Pobrinite se da poklopac ulegne pravilno i da zaptiva sa telom prečišćivača vazduha.

1. Otpustite reze koje učvršćuju poklopac prečišćivača vazduha na telu prečišćivača vazduha (Слика 30).

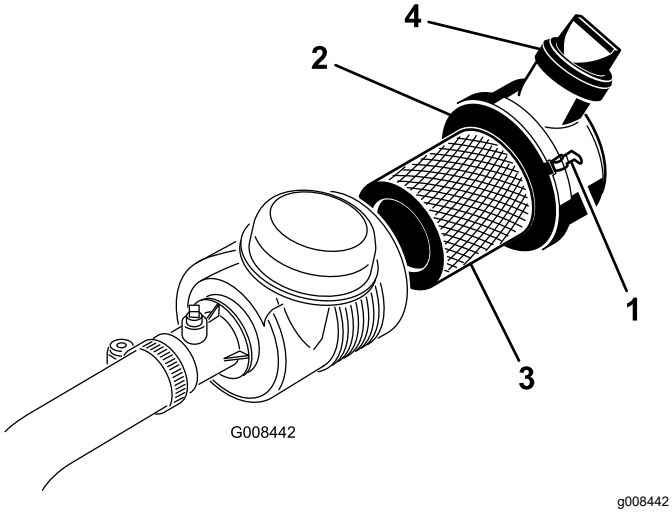

Слика 30

1.	Reze poklopca prečišćivača vazduha	3.	Filter
2.	Poklopac za prašinu	4.	Izlazni ventil

2. Skinite poklopac sa tela prečišćivača vazduha.
3. Pre nego što uklonite filter, koristite vazduh pod niskim pritiskom (2,75 bara, čist i suv) da biste uklonili velike nakupine ostataka koji su zbijeni između spoljašnjosti primarnog filtera i kanistera. Ovaj proces sprečava dospevanje otpadaka u usis kada uklonite primarni filter.

   Важно: **Izbegavajte da koristite vazduh pod visokim pritiskom, koji može navući prljavštinu kroz filter u usisni vod.**

4. Uklonite i zameniti primarni filter kao što sledi:

   Важно: **Nemojte čistiti korišćeni element.**

   A. Pregledajte da li se novi filter oštetio prilikom transporta; **nemojte koristiti oštećeni element.**

   B. Pažljivo izvucite stari filter iz tela filtera i odložite ga u otpad.

   C. Umetnite novi filter pritiskanjem spoljašnje ivice elementa da bi ulegao u kanister, proveravajući kraj zaptivke filtera i telo.

   Важно: **Nemojte pritiskati fleksibilni centar filtera.**

5. Očistite otvor za izbacivanje prljavštine koji se nalazi u poklopcu koji se može ukloniti. Uklonite gumeni izlazni ventil sa poklopca, očistite šupljinu i zamenite izlazni ventil.
6. Umetnite poklopac usmeravajući gumeni izlazni ventil u položaj prema dole – pod približnim uglom između 5 i 7 sati posmatrano od kraja.
7. Pobrinite se da reze pričvršćuju poklopac za kućište (Слика 30).

Servisiranje motornog ulja

Proveravanje motornog ulja

Интервал сервиса: Пре сваке употребе или свакодневно

Motor se isporučuje sa 3,7 l ulja (sa filterom) u kućištu radilice; svejedno morate proveriti nivo ulja pre nego što i nakon što prvi put pokrenete motor.

Koristite visokokvalitetno motorno ulje koje ispunjava sledeće specifikacije:

- Zahtevani nivo API klasifikacije: CH–4, CI–4 ili viši.
- Prvi izbor ulja: SAE 10W–30
- Alternativno ulje: SAE 15W–40

Motorno ulje Toro Premium Engine viskoznosti 10W–30 dostupno je kod distributera. Pogledajte katalog delova za brojeve delova.

Напомена: Najbolje vreme za proveru ulja je kada je motor hladan, pre nego što je pokrenut tog dana. Ako je već bio pokrenut, pustite da se ulje ocedi nazad u taložnik ulja najmanje 10 minuta pre nego

što proverite nivo. Ako je nivo ulja kod oznake Add (Dosuti) na mernoj šipci ili ispod nje, dospite ulje tako da nivo ulja dođe do oznake FULL (PUNO). **Nemojte ga prepuniti**.

Važno: **Neka nivo motornog ulja bude između gornje i donje granice na meraču; motor bi mogao da se pokvari ako ga pokrećete sa previše ili premalo ulja.**

1. Parkirajte mašinu na ravnoj površini, zaustavite motor i uklonite ključ.
2. Uklonite šipku za merenje ulja i obrišite je čistom krpom (Слика 32).

   Važno: **Uklonite šipku za merenje ulja dok dopunjujete motor uljem. Kada dodajete motorno ulje ili ga punite, *mora postojati* rastojanje između uređaja za sipanje ulja i otvora za punjenje ulja u poklopcu ventila, kako je prikazano na Слика 31. Ovo rastojanje je neophodno kako bi se omogućila ventilacija prilikom punjenja, što sprečava da se ulje prelije u odzraku.**

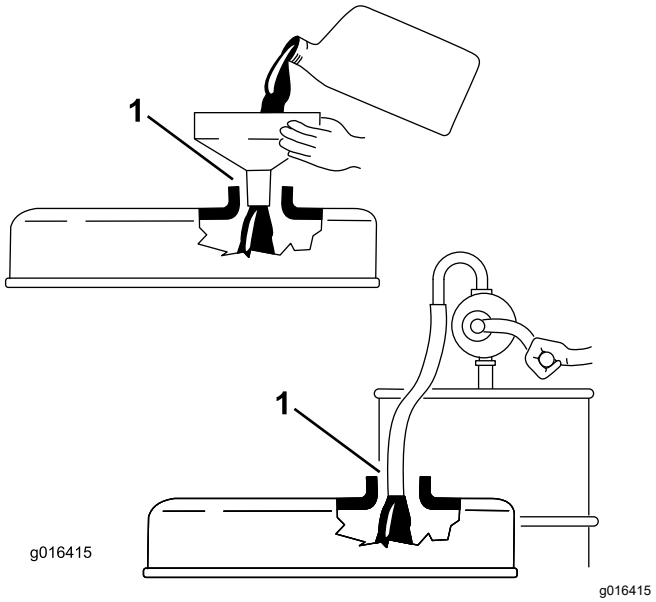

Слика 31

1. Vodite računa o rastojanju

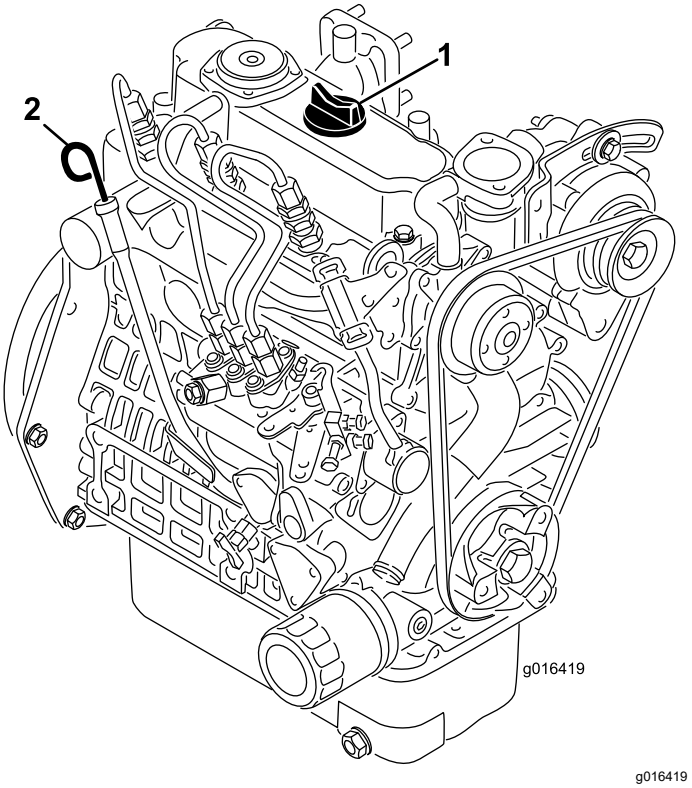

Слика 32

1. Poklopac otvora za punjenje
2. Šipka za merenje ulja

3. Gurnite šipku za merenje ulja u cev i uverite se da je potpuno ulegla.
4. Izvucite šipku za merenje ulja iz cevi i proverite nivo ulja.

   Напомена: Ako je nivo ulja nizak, uklonite poklopac za ulje iz poklopca ventila i **polako** dolijte dovoljno ulja da biste podigli nivo ulja do oznake FULL (PUNO) na šipci za merenje ulja.

   Dodajte ulje polako i proveravajte nivo često tokom ovog postupka. **Nemojte ga prepuniti.**
5. Vratite šipku za merenje ulja na mesto.
6. Pokrenite motor i ostavite ga da radi u praznom hodu 30 sekundi i zatim ga isključite. Sačekajte 30 sekundi, zatim ponovite korake od 2 do 5.
7. Vratite poklopac otvora za punjenje i šipku za merenje ulja na mesto.

Zamena motornog ulja i filtera

Интервал сервиса: Након првих 50 сати

Сваких 100 сати

1. Uklonite čep za ispuštanje (Слика 33) i pustite ulje da isteče u posudu za ispuštanje. Kada ulje prestane da curi, umetnite čep za ispuštanje.

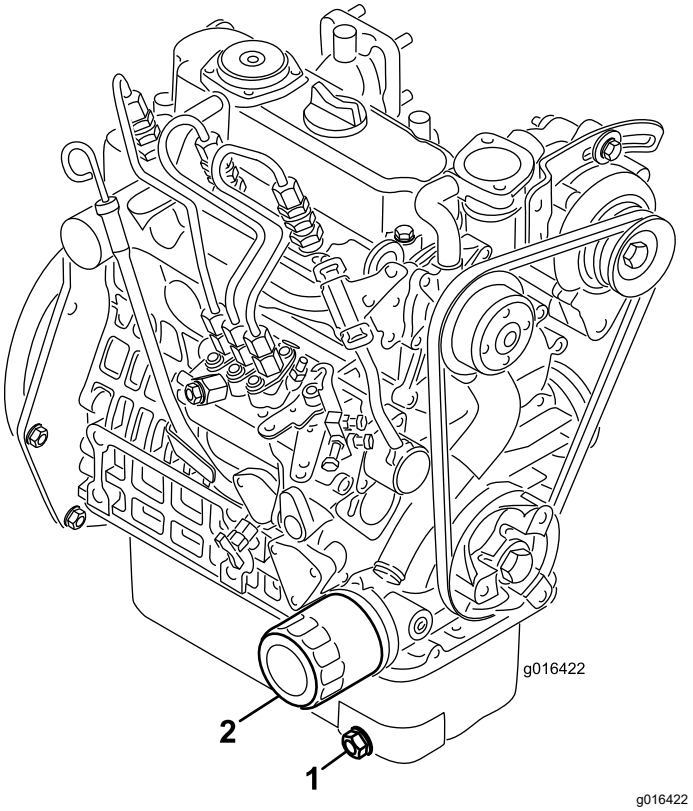

Слика 33

1. Čep za ispuštanje
2. Filter za ulje

2. Uklonite filter za ulje. Premažite novu zaptivku filtera tankim slojem čistog ulja.
3. Ručno zavrnite filter sve dok zaptivka ne dodirne adapter filtera, zatim ga dotegnite za ½ do ¾ okreta. **Nemojte previše dotegnuti**.
4. Dodajte ulje u kućište motora; pogledajte Zamena motornog ulja i filtera (страна 34).
5. Propisno odložite iskorišćeno ulje i filter u otpad.

Одржавање система за гориво

Ispuštanje vode iz filtera za gorivo

Интервал сервиса: Пре сваке употребе или свакодневно

1. Parkirajte mašinu na ravnoj površini i isključite motor.
2. Postavite posudu za pražnjenje ispod filtera za gorivo.
3. Otvorite čep za ispuštanje na filteru za gorivo za približno jedan obrtaj i ispustite nakupljenu vodu (Слика 34).

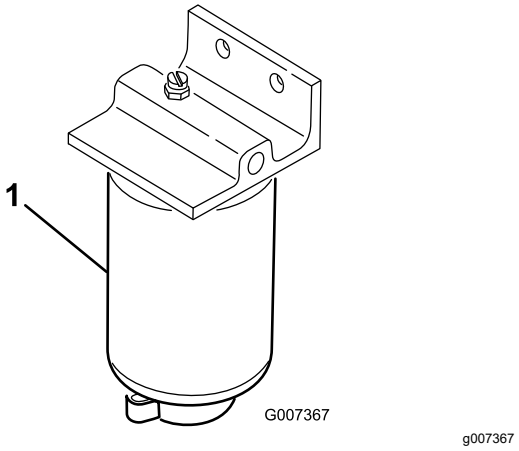

Слика 34

1. Filter za gorivo

4. Pritegnite čep nakon ispuštanja.

   Напомена: Zbog toga što će nakupljena voda biti pomešana sa dizel gorivom, ispustite filter za gorivo u odgovarajuću posudu i propisno je odložite.

Zamena filtera za gorivo

Интервал сервиса: Сваких 500 сати

1. Zatvorite zaporni ventil za gorivo (Слика 35) ispod rezervoara za gorivo.

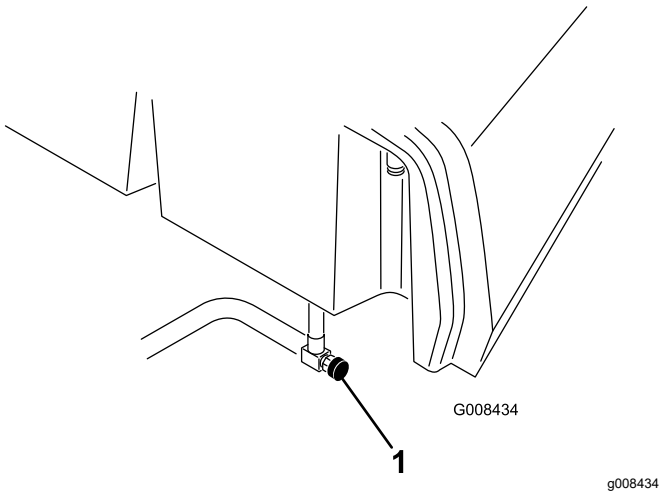

Слика 35

1. Zaporni ventil za gorivo

2. Očistite prostor gde se vrši montaža kanistera filtera.
3. Postavite posudu za pražnjenje ispod filtera za gorivo.
4. Otvorite čep za ispuštanje i ventil odzraka (Слика 36).

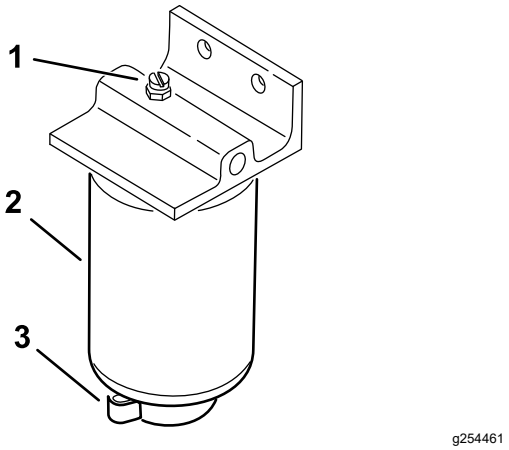

Слика 36

1. Ventil odzraka
2. Filter za gorivo
3. Čep za ispuštanje filtera

5. Skinite kanister filtera i očistite površinu za montažu.
6. Podmažite zaptivku na kanister filteru čistim uljem.
7. Montirajte kanister filtera rukom dok zaptivka ne dodirne površinu za montažu, zatim okrenite još za ½ kruga.
8. Pritegnite čep za ispuštanje na dnu filter kanistera i otvorite zaporni ventil goriva.
9. U skladu sa lokalnim propisima odložite gorivo i filter u otpad.

Pregled cevovoda i spojeva za gorivo

Интервал сервиса: Сваке 2 године

Pregledajte da li su cevovodi dotrajali, oštećeni ili su im spojevi labavi.

Одржавање електричног система

Bezbednost električnog sistema

- Pre popravljanja mašine odvojite akumulator. Prvo odvojite negativni terminal, pa zatim pozitivni. Prvo povežite pozitivni terminal, pa zatim negativni.
- Akumulator punite na otvorenom, dobro provetrenom prostoru, dalje od varnica i plamena. Pre priključivanja ili isključivanja akumulatora, iskopčajte punjač. Nosite zaštitnu odeću i koristite izolovane alate.

Pristup akumulatoru

Akumulator se nalazi ispod poklopca sa leve strane sedišta operatera (Слика 37).

Uklonite zavrtnjeve (Слика 37), podloške i navrtke da biste uklonili poklopac. Nakon pristupanja akumulatoru, koristite elemente da biste pričvrstili poklopac za mašinu.

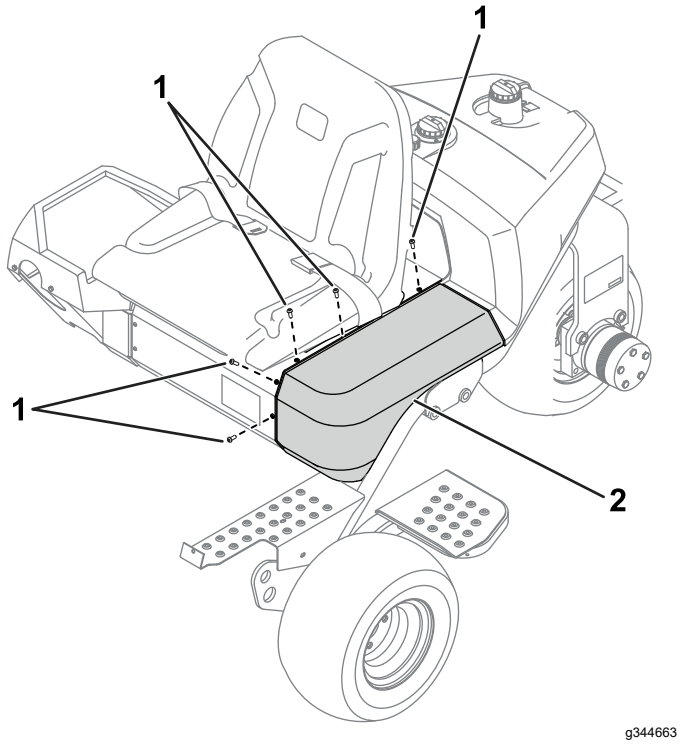

Слика 37

1. Zavrtnjevi
2. Poklopac

Odvajanje akumulatora

⚠ УПОЗОРЕЊЕ

Može doći do kratkog spoja terminala akumulatora ili metalnih alata sa metalnim komponentama i pojave varnica. Varnice mogu dovesti do eksplozije gasova iz akumulatora, a time i do telesne povrede.

- **Pri uklanjanju ili postavljanju akumulatora, vodite računa da terminali akumulatora ne dodirnu metalne delove mašine.**
- **Vodite računa da ne dođe do kratkog spoja između terminala akumulatora i metalnih delova mašine.**

⚠ УПОЗОРЕЊЕ

Nepravilno sprovođenje kablova akumulatora može dovesti do oštećenja mašine i kablova i izazvati varničenje. Varnice mogu dovesti do eksplozije gasova iz akumulatora, a time i do telesne povrede.

Uvek odspojite negativni (crni) kabl akumulatora pre nego što odspojite pozitivni (crveni) kabl.

1. Pristupite akumulatoru; pogledajte Pristup akumulatoru (страна 37).
2. Uklonite negativni kabl akumulatora sa pola akumulatora (Слика 38).

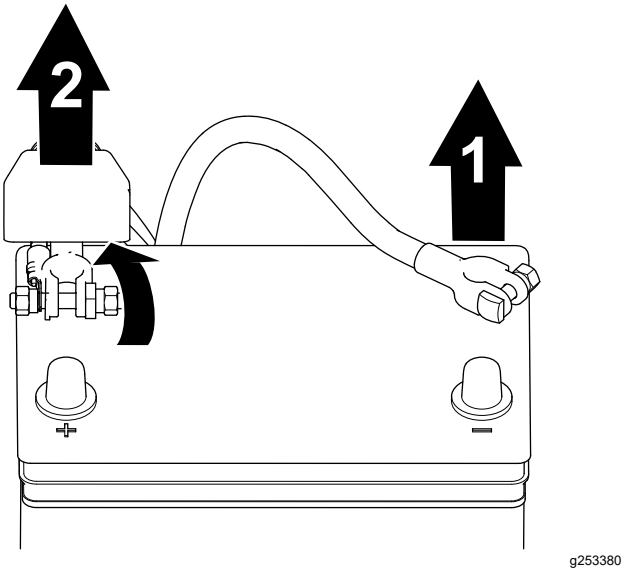

Слика 38

1. Negativni kabl akumulatora
2. Pozitivni kabl akumulatora

3. Podignite izolator i uklonite pozitivni kabl akumulatora sa pola akumulatora (Слика 38).

Povezivanje akumulatora

⚠ УПОЗОРЕЊЕ

Nepravilno sprovođenje kablova akumulatora može dovesti do oštećenja mašine i kablova i izazvati varničenje. Varnice mogu dovesti do eksplozije gasova iz akumulatora, a time i do telesne povrede.

Uvek spojite pozitivni (crveni) kabl akumulatora pre nego što spojite negativni (crni) kabl.

1. Pristupite akumulatoru; pogledajte Pristup akumulatoru (страна 37).
2. Spojite pozitivni kabl sa akumulatorom i pritegnite navrtku stezaljke akumulatora (Слика 39).

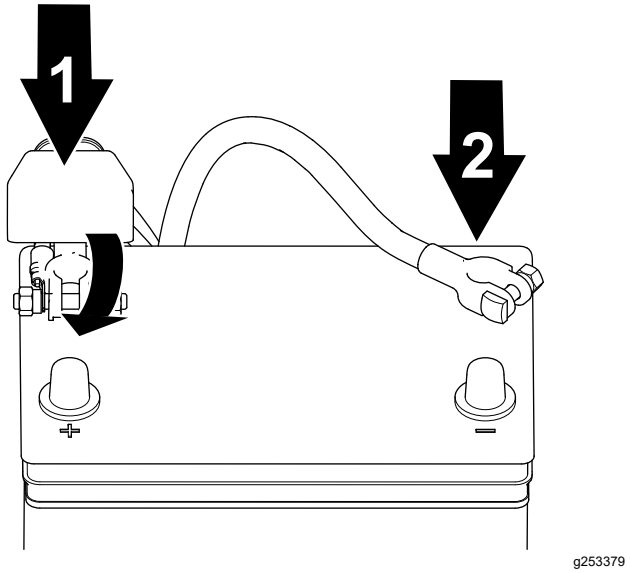

Слика 39

1. Pozitivni kabl akumulatora
2. Negativni kabl akumulatora

3. Spojite negativni kabl sa akumulatorom i pritegnite navrtku stezaljke akumulatora (Слика 39).

Punjenje akumulatora

⚠ УПОЗОРЕЊЕ

Može doći do kratkog spoja terminala akumulatora ili metalnih alata sa metalnim komponentama mašine i pojave varnica. Varnice mogu dovesti do eksplozije gasova iz akumulatora, a time i do telesne povrede.

- **Pri uklanjanju ili postavljanju akumulatora, vodite računa da terminali akumulatora ne dodirnu metalne delove mašine.**
- **Vodite računa da ne dođe do kratkog spoja između terminala akumulatora i metalnih delova mašine.**

1. Odvojite akumulator; pogledajte Odvajanje akumulatora (страна 37).
2. Uklonite pričvršćivače koji učvršćuju akumulator za nosač i podignite akumulator.
3. Povežite 2 A do 4 A punjač akumulatora za polove akumulatora. Punite akumulator najmanje 2 sata za 4 A i najmanje 4 sata za 2 A dok specifična težina ne iznosi 1,250 ili više, a temperatura najmanja 16 °C sa svim ćelijama koje slobodno stvaraju gas.

   ⚠ УПОЗОРЕЊЕ

   Punjenje akumulatora proizvodi gasove koji mogu da eksplodiraju.

   Nemojte nikada pušiti u blizini akumulatora i držite ga podalje od varnica i plamena.

   Важно: **Ako ne akumulator ne punite najkraće koliko je navedeno, skraćujete mu radni vek.**
4. Kada se bateriji napuni, odvojite punjač od električne utičnice i polova akumulatora.
5. Postavite akumulator na nosač i pričvrstite ga prethodno uklonjenim stezaljkama akumulatora i pričvršćivačima.
6. Povežite akumulator; pogledajte Povezivanje akumulatora (страна 38).

⚠ УПОЗОРЕЊЕ

Nepravilno sprovođenje kablova akumulatora može dovesti do oštećenja traktora i kablova i izazvati varničenje. Varnice mogu dovesti do eksplozije gasova iz akumulatora, a time i do telesne povrede.

Uvek spojite pozitivni (crveni) kabl akumulatora pre nego što spojite negativni (crni) kabl.

Pronalaženje osigurača

Osigurači električnog sistema mašine nalaze se ispod sedišta (Слика 40).

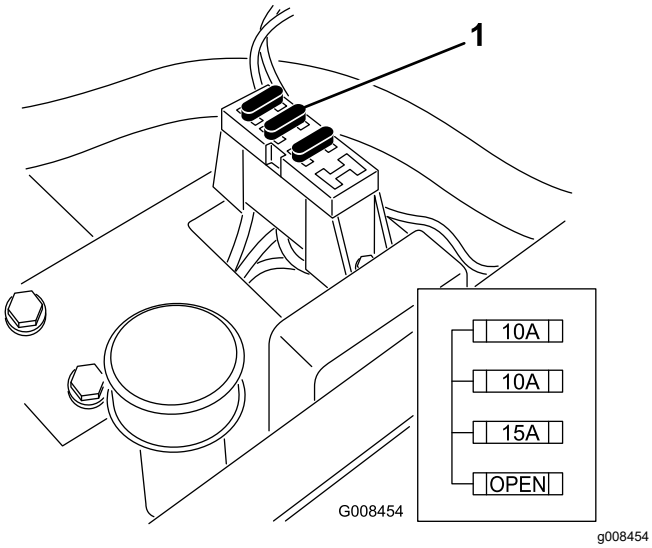

Слика 40

1. Osigurači

Одржавање погонског система

Provera pritiska u pneumaticima

Интервал сервиса: Пре сваке употребе или свакодневно

Pritisak u pneumaticima za prednje točkove varira u zavisnosti od uslova na travnjaku, od minimalnih 0,55 bara (55 kPa) do maksimalnih 0,83 bara (83 kPa).

Pritisak u pneumaticima za zadnje točkove varira od minimalnih 0,55 bara do maksimalnih 1,03 bara.

Provera priteznog momenta navrtki točka

Интервал сервиса: Након првог сата

Након првих 10 сати

Сваких 200 сати

⚠ УПОЗОРЕЊЕ

Nepoštovanje odgovarajućeg priteznog momenta navrtki točka može da dovede do telesne povrede.

Pritegnite navrtke točka navedenim priteznim momentom u navedenim intervalima.

Specifikacija priteznog momenta točka: od 95 N·m do 122 N·m

Напомена: Da bi se obezbedio ravnomerna raspodela, pritežite navrtke prema X šemi.

Podešavanje prenosa za neutralno stanje

Ako se mašina pomera dok je papučica gasa u NEUTRALNOM položaju, podesite neutralni povratni mehanizam.

1. Poduprite ram tako da jedan od prednjih točkova bude podignut sa podloge.

   Напомена: Ako je mašina opremljena kompletom pogona na 3 točka, podignite i blokirajte zadnji točak.

2. Pokrenite motor, pomerite ručicu gasa u položaj za SPOR rad i uverite se da se prednji točak odignut sa zemlje ne okreće.
3. Ako se točak okreće, isključite motor i postupite kao što sledi:

A. Odvrnite obe kontranavrtke koje pričvršćuju sajlu gasa za pregradu na hidrostatu (Слика 41). Pobrinite se da kontranavrtke budu podjednako i dovoljno otpuštene da bi se omogućilo podešavanje.

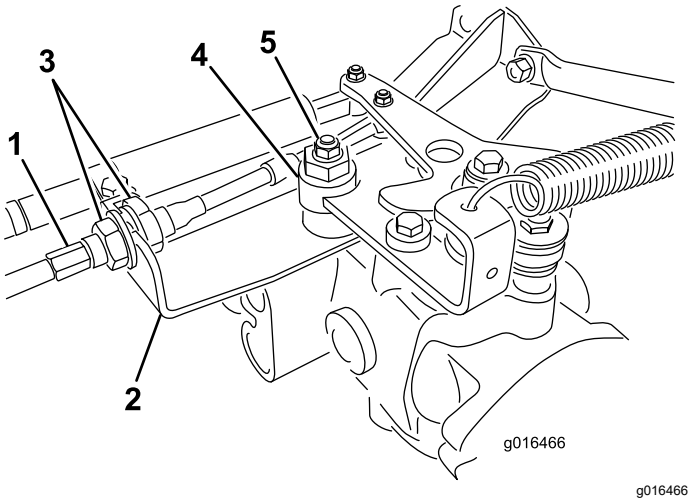

Слика 41

1. Sajla gasa
2. Pregrada
3. Kontranavrtke
4. Ekscentar
5. Kontranavrtka

Напомена: Otpustite kontranavrtku ekscentra do vrha hidrostata (Слика 41).

B. Pomerite polugu za kontrolu funkcije u NEUTRALAN položaj, a ručicu gasa u položaj za SPOR rad.

C. Pokrenite motor.

D. Okrećite ekscentar dok kretanje ne počne da se javlja u suprotnom smeru.

E. Kada točak prestane da se okreće, pritegnite navrtku koja blokira ekscentar i podešavanje (Слика 41).

F. Proverite podešavanje sa ručicom gasa u položaju za SPOR i BRZ rad.

G. Sa svake strane pregrade, ravnomerno pritegnite navrtke pričvršćujući sajlu gasa za pregradu (Слика 41). Ne uvrćite sajlu.

Напомена: Ako je sajla zategnuta kada je poluga za kontrolu funkcije u NEUTRALNOM položaju, mašina može da puzi kada polugu pomerite u položaj za KOŠENJE ili TRANSPORT.

Podešavanje brzine transporta

Postizanje maksimalne brzine transporta

Papučica gasa isporučuje se podešena na maksimalnu brzinu transporta, međutim možda ćete morati da je prilagodite ako papučica dosegne pun hod pre nego što dodirne graničnik papučice ili ako želite da smanjite transportnu brzinu.

Da biste postigli maksimalnu transportnu brzinu, postavite polugu za kontrolu funkcije u položaj za TRANSPORT i nagazite papučicu gasa. Ako papučica dodirne graničnik (Слика 42) pre nego što osetite zatezanje sajle, obavite sledeći postupak podešavanja:

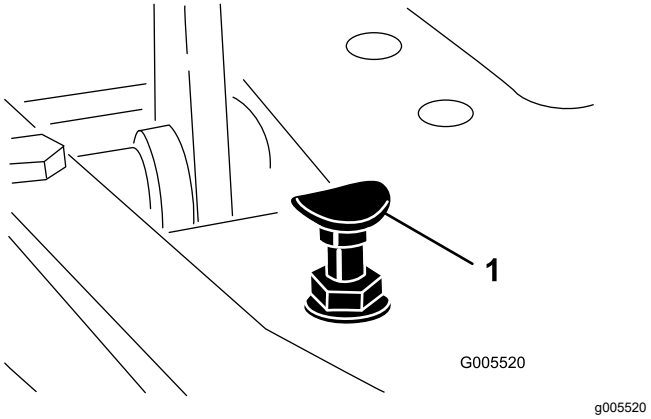

Слика 42

1. Graničnik papučice

1. Postavite polugu za kontrolu funkcije u položaj za TRANSPORT i popustite sigurnosne navrtke koje pričvršćuju graničnik papučice za pod (Слика 42).
2. Pritežite graničnik papučice dok ne dođe u kontakt sa papučicom gasa.
3. Nastavite sa dodavanjem blagog opterećenja na papučicu gasa i podešavanjem graničnika papučice tako da dođe u dodir sa šipkom papučice i pritegnite navrtke.

Важно: **Pobrinite se da zategnutost sajle ne bude preterana ili ćete skratiti radni vek sajle.**

Smanjenje brzine transporta

1. Pritisnite pedalu gasa i otpustite sigurnosnu navrtku koja pričvršćuje graničnik papučice za ploču poda.
2. Otpustite graničnik pedale dok ne postignete željenu brinu transporta.

3. Pritegnite sigurnosnu navrtku koja pričvršćuje graničnik papučice.

Podešavanje brzine košenja

Mana je fabrički podešena, ali brzina može da varira po želji.

1. Otpustite kontranavrtku na zavrtnju rukavca (Слика 43).
2. Otpustite navrtku koja pričvršćuje blokadu i nosače kosilice na rukavcu papučice.

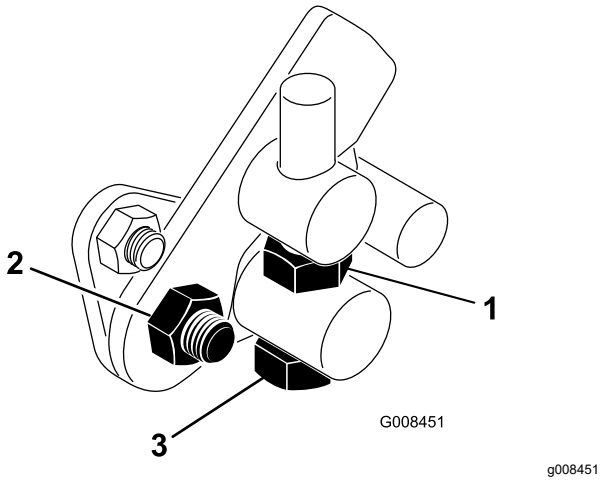

Слика 43

1. Kontranavrtka
2. Navrtka
3. Zavrtanj rukavca

3. Okrećite zavrtanj rukavca u smeru kretanja kazaljke na satu da biste smanjili brzinu košenja odnosno suprotno smeru kretanja kazaljke na satu da biste povećali brzinu košenja.
4. Pritegnite kontranavrtku na zavrtnju rukavca i navrtku na rukavcu papučice da biste blokirali podešavanje (Слика 43). Proverite podešavanje i podesite po potrebi.

Одржавање система за хлађење

Bezbednost sistema za hlađenje

- Gutanje rashladne tečnosti motora može da izazove trovanje; držite van domašaja dece i kućnih ljubimaca.
- Ispuštanje vrele rashladne tečnosti pod pritiskom ili dodirivanje vrelog hladnjaka i okolnih delova može da izazove teške opekotine.
  - Uvek pustite motor da se ohladi najmanje 15 minuta pre nego što skidate poklopac hladnjaka.
  - Koristite krpu kada otvarate poklopac hladnjaka, i otvorite poklopac polako kako bi para mogla da izađe.

Čišćenje rešetke hladnjaka

Интервал сервиса: Пре сваке употребе или свакодневно Ako su uslovi rada izuzetno prašnjavi i prljavi čistite je svakog sata.

Da bi se sprečilo pregrevanje sistema, rešetka hladnjaka i hladnjak moraju da budu čisti. Proveravajte i čistite rešetku hladnjaka i hladnjak svakog dana, a ako je potrebno i svakog sata. Te komponente čistite češće ako su uslovi rada izuzetno prašnjavi i prljavi.

1. Uklonite rešetku hladnjaka (Слика 44).
2. Radeći od strane hladnjaka sa koje je ventilator, izduvajte hladnjak komprimovanim vazduhom.

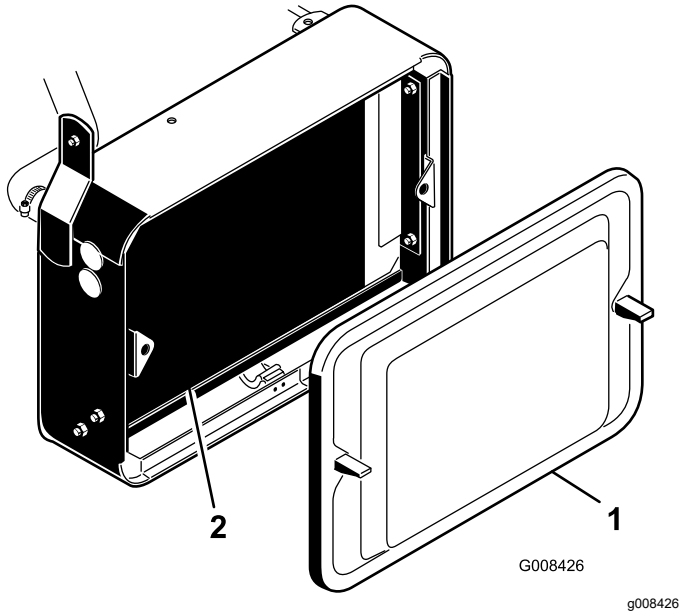

Слика 44

1. Rešetka hladnjaka
2. Hladnjak

3. Očistite rešetku i vratite je na mesto.

Provera nivoa rashladne tečnosti za motor

Kapacitet sistema za hlađenje je približno 3,2 l.

Dopunite sistem za hlađenje rastvorom vode i permanentnog etilen glikol antifriza u razmeri 50/50. Proverite nivo rashladne tečnosti na početku svakog radnog dana pre pokretanja motora.

⚠ ПАЖЊА

Ako je motor radio, vrela rashladna tečnost pod pritiskom može izaći i izazvati opekotine.

- **Nemojte otvarati poklopac hladnjaka kada je motor u radu.**
- **Koristite krpu kada otvarate poklopac hladnjaka, i otvorite poklopac polako kako bi para mogla da izađe.**

1. Parkirajte mašinu na ravnoj površini.
2. Proverite nivo rashladnog sredstva (Слика 45).

   Trebalo bi da se nalazi između linija na rezervoaru kada je motor hladan.

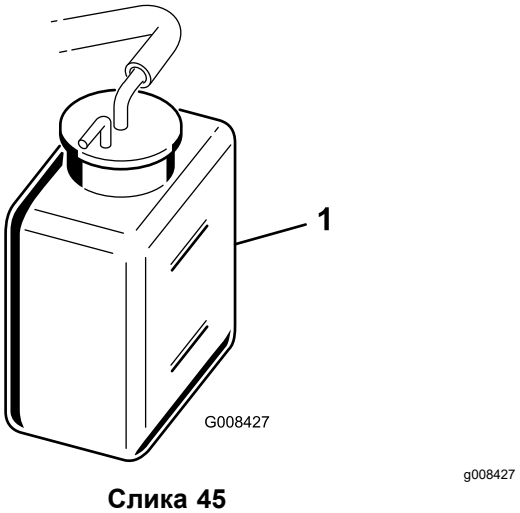

Слика 45

1. Rezervoar

3. Ako je nivo rashladne tečnosti nizak, skinite poklopac rezervoara i dodajte 50/50 mešavinu vode i trajnog etilen-glikol antifriza. **Nemojte ga prepuniti.**
4. Vratite poklopac rezervoara.

Одржавање кочница

Razrada kočnica

Интервал сервиса: Годишње

Čvrsto pritisnite kočnice i vozite mašinu brzinom za košenje dok se kočnice ne ugreju, na šta ukazuje njihov miris. Možda ćete morati da podesite kočnice nakon perioda razrađivanja; pogledajte Podešavanje kočnica (страна 43).

Podešavanje kočnica

Poluga za podešavanje kočnica nalazi se sa svake strane mašine tako da kočnice možete ravnomerno da podešavate.

1. Dok se krećete unapred brzinom za transport, pritisnite papučicu kočnice; oba točka treba podjednako da se zablokiraju.

   ⚠ ПАЖЊА

   Testiranje kočnica u zatvorenom prostoru gde ima još prisutnih može da dovede do povreda.

   Kočnice uvek proveravajte u širokom, otvorenom prostoru sa ravnom podlogom, bez ljudi i prepreka pre i nakon podešavanja.

2. Ako se kočnice ne blokiraju ravnomerno, podesite kočnice kao što sledi:

   A. Odvojite poluge kočnica tako što ćete ukloniti opružni i cilindrični osigurač (Слика 46).

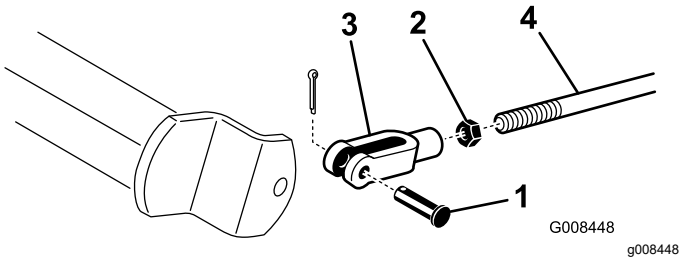

Слика 46

1. Opružni i cilindrični osigurač	3. Spona
2. Kontranavrtka	4. Vratilo kočnice

   B. Otpustite kontranavrtku i podesite sponu (Слика 46).

   C. Sklopite sponu sa vratilom kočnice (Слика 46).

   D. Proverite slobodan hod papučice kočnice. Trebalo bi a bude 13 do 26 mm slobodnog hoda pre nego što kočione papuče ne dođu u kontakt sa dobošem. Ako je neophodno, podesite da biste dobili to podešavanje.

   E. Dok se krećete unapred brzinom za transport, pritisnite papučicu kočnice; obe kočnice treba podjednako da se zablokiraju. Podesite ako je neophodno.

Важно: **Kočnice razrađujte godišnje; pogledajte odeljak Razrada kočnica (страна 43).**

Одржавање појаса

Podešavanje kaiša alternatora

Интервал сервиса: Након првих 8 сати

Pobrinite se da kaiš bude pravilno zategnut da obezbeđuje adekvatan rad mašine i sprečava nepotrebno habanje.

1. Parkirajte mašinu na ravnoj površini, isključite motor, aktivirajte parkirnu kočnicu, uklonite ključ i sačekajte da se svi pokretni delovi zaustave.
2. Blago pritisnite palcem kaiš između remenica (10 kg). Trebalo bi da se savije od 7 do 9 mm. Ako ne. obavite sledeći postupak da biste podesili zategnutost kaiša:

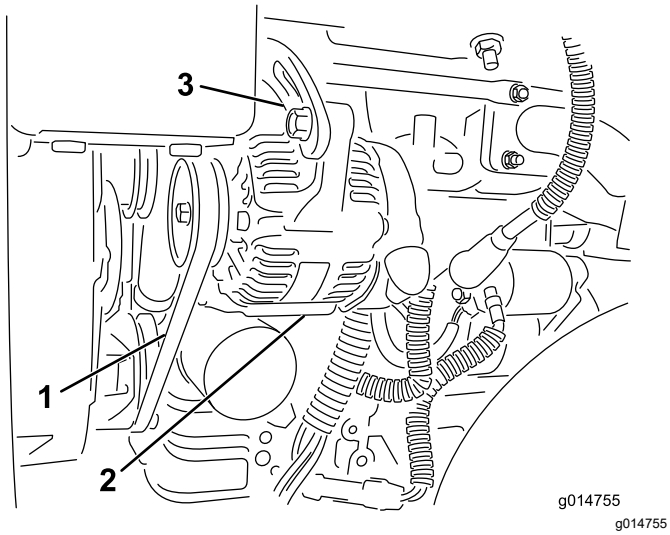

Слика 47

1. Kaiš alternatora – primenite pritisak ovde
2. Alternator
3. Traka za podešavanje

A. Otpustite zavrtnjeve koji pričvršćuju alternator za motor i traku za podešavanje.

B. Pregledajte da li je kaiš pohaban ili oštećen i zamenite ga ako je istrošen.

C. Pomoću poluge locirane između alternatora i bloka motora, izvucite alternatora biste postigli odgovarajuću zategnutost kaiša i pritegnite zavrtnjeve.

Одржавање контролног система

Podešavanje podizanja/spuštanja jedinice za sečenje

Kolo za podizanje/spuštanje jedinice za sečenje ima ventil za kontrolu protoka (Слика 48). Taj ventil je fabrički unapred podešen da bude otvoren za približno 3 obrtaja, ali možda ćete morati to da podesite da biste kompenzovali razlike u temperaturama hidrauličnih tečnosti, brzine košenja itd.

Напомена: Pre podešavanja ventila za kontrolu protoka, sačekajte da hidraulična tečnost dostigne radnu temperaturu.

1. Podignite sedište i pronađite ventil za kontrolu protoka za centralni vučni ram (Слика 48), koji se nalazi na strani razvodnog bloka hidraulike.

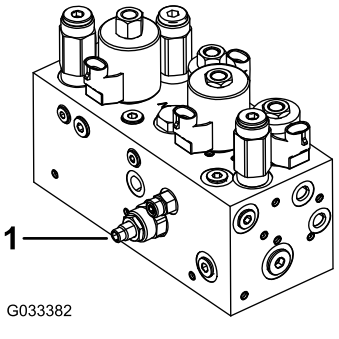

Слика 48

1. Ventil za kontrolu protoka

---

2. Otpustite kontranavrtku na prstenu za podešavanje na ventilu za kontrolu protoka.
3. Okrenite prsten u suprotnom smeru od kretanja kazaljke na satu ako se centralna jedinica za sečenje spušta prekasno ili u smeru kretanja kazaljke na satu ako se centralna jedinica za sečenje spušta prerano. Ne bi trebalo da ga okrećete više od **1/32 do 1/16 kruga.**
4. Testirajte podešavanje i ponovite korak 3 ako je neophodno; kada završite, pritegnite kontranavrtku.

Одржавање хидрауличног система

Bezbednost hidrauličnog sistema

- Ako se tečnost ubrizga u kožu odmah potražite pomoć lekara. Ubrizganu tečnost mora hirurški da ukloni doktor u roku od nekoliko sati.
- Proverite da su sva creva i vodovi za hidrauličnu tečnost u dobrom stanju i da su svi hidraulički spojevi i priključci zategnuti pre nego što primenjujete pritisak na hidraulični sistem.
- Držite telo i šake dalje od curenja u tankom mlazu ili mlaznica koje izbacuju hidrauličnu tečnost pod visokim pritiskom.
- Koristite karton ili papir da biste otkrili gde curi hidraulična tečnost.
- Bezbedno oslobodite sav pritisak iz hidrauličnog sistema pre nego što vršite bilo kakve radove na hidrauličnom sistemu.

Servisiranje hidraulične tečnosti

Važno: **Nezavisno od tipa hidraulične tečnosti koja se koristi, bilo koja vučna jedinica koja se koristi van golf grina, za vertikalno sečenje ili pri ambijentalnim temperaturama iznad 29 °C trebalo bi da ima montiran komplet hladnjaka ulja; pogledajte 7 Montiranje hladnjaka ulja (страна 13).**

Specifikacije hidraulične tečnosti

Rezervoar se u fabrici puni kvalitetnom hidrauličnom tečnošću. Proverite nivo hidraulične tečnosti pre nego što prvi put pokrenete motor i svakog dana nakon toga; pogledajte Provera nivoa hidraulične tečnosti (страна 46).

Preporučena hidraulična tečnost: Toro PX Extended Life Hydraulic Fluid; na raspolaganju u kofama od 19 l ili buradima od 208 l.

Напомена: Mašini koja koristi preporučenu tečnost za zamenu je ređe potrebna zamena tečnosti i filtera.

Alternativne hidraulične tečnosti: Ako tečnost Toro PX Extended Life Hydraulic Fluid nije dostupna, možete koristiti drugu konvencionalnu hidrauličnu tečnost na bazi nafte čije su specifikacije unutar navedenog opsega za sva sledeća bitna svojstva i koja ispunjava industrijske standarde. Nemojte koristiti sintetičku tečnost. Konsultujte se sa vašim distributerom maziva kako biste odredili odgovarajući proizvod.

Напомена: Toro ne preuzima odgovornost za štetu načinjenu neodgovarajućim zamenama, prema tome koristite proizvode samo od uglednih proizvođača koji stoje iza svojih preporuka.

Hidraulična tečnost protiv habanja, velike viskoznosti/niske tačke tečljivosti, ISO VG 46

Bitna svojstva:

Viskoznost, ASTM D445	cSt @ 40 °C 44 do 48
Indeks viskoznosti ASTM D2270	140 ili više
Tačka tečljivosti, ASTM D97	-37 °C do -45 °C
Industrijske specifikacije:	Eaton Vickers 694 (I-286-S, M-2950-S/35VQ25 ili M-2952-S)

Напомена: Mnoge hidraulične tečnosti su skoro bezbojne, pa je teško uočiti curenje. Crvena boja za hidrauličnu tečnost je dostupna u bočicama od 20 ml. Jedna bočica je dovoljna za 15 do 22 l hidraulične tečnosti. Naručite deo br. 44-2500 od ovlašćenog distributera kompanije Toro.

Važno: **Toro Premium Synthetic Biodegradable Hydraulic Fluid je jedina sintetička biorazgradiva tečnost koju je odobrila kompanija Toro. Ova tečnost je kompatibilna sa elastomerima koji se koriste u hidrauličnim sistemima kompanije Toro i pogodna je za širok opseg temperaturnih uslova. Ova tečnost je kompatibilna sa konvencionalnim mineralnim uljima, ali radi maksimalne biorazgradivosti i učinka, hidraulični sistem treba temeljno isprati od konvencionalnih tečnosti. Ulje je na raspolaganju u kofama od 19 l ili buradima od 208 l kod ovlašćenog distributera kompanije Toro.**

Provera nivoa hidraulične tečnosti

1. Parkirajte mašinu na ravnoj površini. Uverite se da je mašina ohlađena i da je tečnost hladna.
2. Uklonite poklopac sa rezervoara i proverite nivo tečnosti. Tečnost bi trebalo da bude do dna mrežice koja se nalazi u otvoru za punjenje (Слика 49).

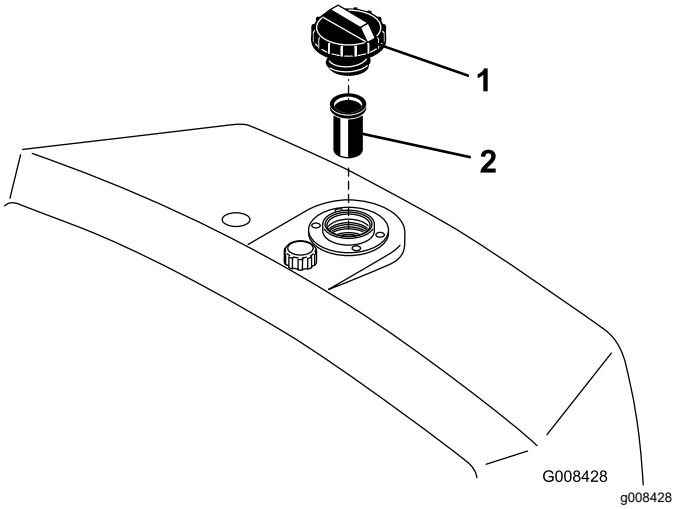

Слика 49

1. Rezervoar za hidrauličnu tečnost
2. Mrežica

3. Ako je nivo tečnosti nizak, polako dopunite rezervoar odgovarajućom hidrauličnom tečnošću dok nivo ne dođe do dna mrežice. **Nemojte ga prepuniti.**

   Важно: **Da biste sprečili kontaminaciju sistema, očistite spoljašnjost posuda za hidrauličnu tečnost pre otvaranja. Pobrinite se da cev za sipanje i levak budu čisti.**

4. Postavite poklopac rezervoara. Počistite sve tečnosti koje su se možda prosule.

   Важно: **Proverite nivo hidraulične tečnosti pre prvog pokretanja motora a zatim na dnevnoj bazi.**

Zamena hidraulične tečnosti i filtera

Интервал сервиса: Сваких 800 сати—Ako **ne koristite** preporučenu hidrauličnu tečnost ili ste ikada napunili rezervoar alternativnom tečnošću, zamenite hidrauličnu tečnost, filter i odušak rezervoara.

Сваких 1.000 сати—Ako **koristite** preporučenu hidrauličnu tečnost, zamenite filter hidraulične tečnosti.

Сваких 2.000 сати—Ako **koristite** preporučenu hidrauličnu tečnost, zamenite hidrauličnu tečnost.

Kapacitet hidraulične tečnosti: 20,8 l

Ako se tečnost kontaminira, obratite se ovlašćenom distributeru kompanije Toro da odzrači sistem. Zaprljana tečnost izgleda mlečno ili crno u poređenju sa čistom tečnošću.

1. Očistite oblast oko prostora za montiranje filtera (Слика 50). Postavite posudu za istakanje ispod filtera i skinite filter.

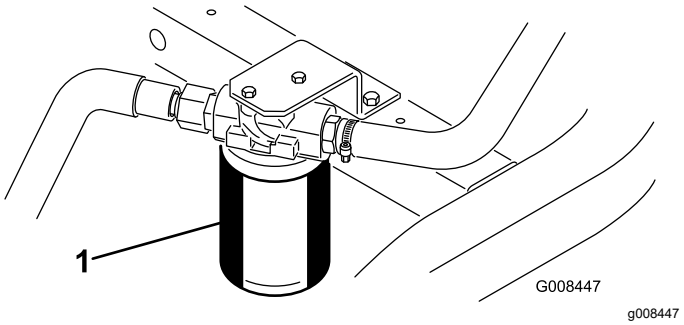

Слика 50

1. Filter hidraulične tečnosti

   Напомена: Ako nećete ispuštati tečnost, odvojite i začepite hidraulični vod koji ide do filtera.

2. Napunite zamenski filter odgovarajućom hidrauličnom tečnošću, podmažite zaptivku i ručno navrćite dok zaptivka ne dodirne lavu filtera. Zatim pritegnite još za ¾ okreta.
3. Napunite hidraulični rezervoar hidrauličnom tečnošću; pogledajte Specifikacije hidraulične tečnosti (страна 45) i Provera nivoa hidraulične tečnosti (страна 46).
4. Pokrenite mašinu i pustite je da radi od 3 do 5 minuta da bi tečnost procirkulisala i uklonila vazduh zarobljen u sistemu. Isključite motor i proverite nivo tečnosti.
5. Propisno odložite tečnost i filter.

Provera vodova i creva za hidrauličnu tečnost

Svakodnevno proveravajte cevi i creva u pogledu curenja, savijenih cevi, labavih nosača, habanja, labavih fitinga, oštećenja usled vremenskih uslova i oštećenja usled uticaja hemikalija. Obavite sve potrebne popravke pre nego što počnete sa radom.

Održavanje jedinice za sečenje

Bezbednost sečiva

Istrošeno ili oštećeno sočivo ili donji nož može da se polomi, i komad može da bude odbačen ka vama ili posmatračima i da dovede do teške telesne povrede ili smrtnog ishoda.

- Periodično proveravajte da li su sečiva i donji noževi previše istrošeni ili oštećeni.
- Budite pažljivi prilikom provere sečiva. Nosite rukavice i budite pažljivi kada ih servisirate. Sečiva samo menjajte ili oštrite glačanjem u obrnutom smeru rotacije; nemojte ih nikada ispravljati ni variti.
- Na mašinama sa više jedinica za sečenje, vodite računa kad rotirate jedinicu za sečenje; to bi moglo da dovede do rotiranja cilindara u ostalim jedinicama za sečenje.

Provera kontakta između cilindra i donjeg noža

Svakog dana pre korišćenja mašine, proverite kontakt između cilindra i donjeg noža, nezavisno od toga da li je kvalitet prethodnog puta bio zadovoljavajuć. Kontakt mora da postoji celom dužinom cilindra i donjeg noža; pogledajte *priručnik za operatera* jedinice za sečenje.

Podešavanje brzine cilindra

Da bi se dostigao dosledan, visoko kvalitetan otkos sa ujednačenim izgledom nakon košenja, morate da pravilno podesite upravljač brzinom cilindra (nalazi se na razvodnom bloku ispod poklopca sa leve strane sedišta). Podesite upravljač brzinom cilindra kao što sledi:

1. Izaberite visinu košenja na koju su podešene jedinice za sečenje.
2. Izaberite željenu brzinu kretanja koja najbolje odgovara uslovima.
3. Koristite tabelu u nastavku da biste odredili brzinu cilindra za vaše jedinice za sečenje sa 5. 8, 11 ili 14 sečiva (Слика 51).

	5		8		11		14
	3.8 MPH 6.1 Km/h	5.0 MPH 8.0 Km/h	3.8 MPH 6.1 Km/h	5.0 MPH 8.0 Km/h	3.8 MPH 6.1 Km/h	5.0 MPH 8.0 Km/h	3.8 MPH 6.1 Km/h
0.062"/ 1.6mm	N/R	N/R	9	N/R	9	N/R	9
0.094"/ 2.4mm	N/R	N/R	9	N/R	9	N/R	9
0.125"/ 3.2mm	N/R	N/R	9	N/R	9	N/R	9
0.156"/ 4.0mm	N/R	N/R	9	N/R	9	N/R	N/R
0.188"/ 4.8mm	N/R	N/R	9	N/R	7	N/R	N/R
0.218"/ 5.5mm	N/R	N/R	9	N/R	6	N/R	N/R
0.250"/ 6.4mm	7	N/R	6	7	5	7	N/R
0.312"/ 7.9mm	6	N/R	5	6	4	6	N/R
0.375"/ 9.5mm	6	7	4	5	4	5	N/R
0.438"/ 11.1mm	6	6	4	5	3	4	N/R
0.500"/ 12.7mm	5	6	3	4	N/R	N/R	N/R
0.625"/ 15.9mm	4	5	3	3	N/R	N/R	N/R
0.750"/ 19.0mm	3	4	3	3	N/R	N/R	N/R
0.875"/ 22.2mm	3	4	N/R	3	N/R	N/R	N/R
1.000"/ 25.4mm	3	3	N/R	N/R	N/R	N/R	N/R

g014736

g014736

Слика 51

4. Nagnite sedište operatera napred i poduprite ga sa potpornom šipkom (Слика 52).

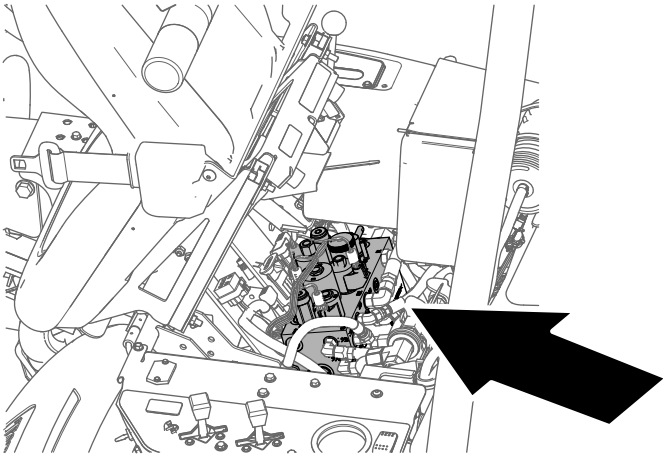

g229847

Слика 52

5. Da biste podesili brzinu cilindra okretanjem upravljačkog dugmeta (Слика 53) dok indikator strelicom ne bude u ravni sa brojem kojeg ste odredili u koraku 3.

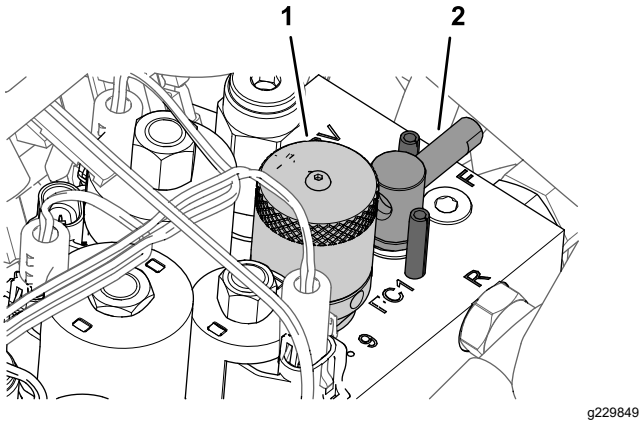

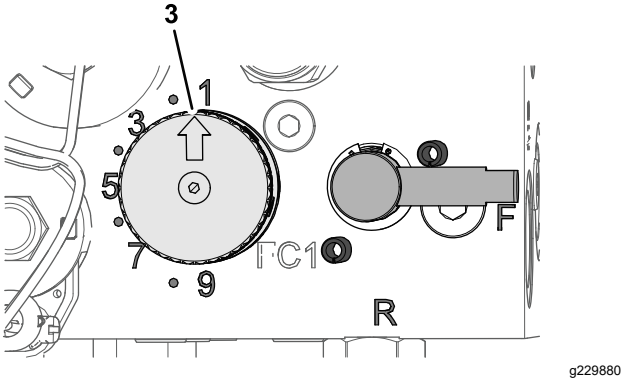

Слика 53

1. Upravljačko dugme (upravljač brzinom cilindra)
2. Ručica (poluga za oštrenje glačanjem u obrnutom smeru rotacije)
3. Strelica indikatora

Напомена: Možete da povećate ili smanjite brzinu cilindra kako biste kompenzovali uslove na travnjaku.

Oštrenje cilindara glačanjem u obrnutom smeru rotacije

⚠ УПОЗОРЕЊЕ

Kontakt sa cilindrom ili drugim pokretnim delovima može dovesti do telesne povrede.

- **Držite šake i odeću podalje od cilindra ili drugih pokretnih delova.**
- **Nikad nemojte da pokušavate da šakom ili stopalom okrećete cilindre dok je motor uključen.**

1. Parkirajte mašinu na ravnoj površini, spustite jedinicu za sečenje, isključite motor i aktivirajte parkirnu kočnicu.
2. Nagnite sedište operatera napred i poduprite ga sa potpornom šipkom (Слика 54).

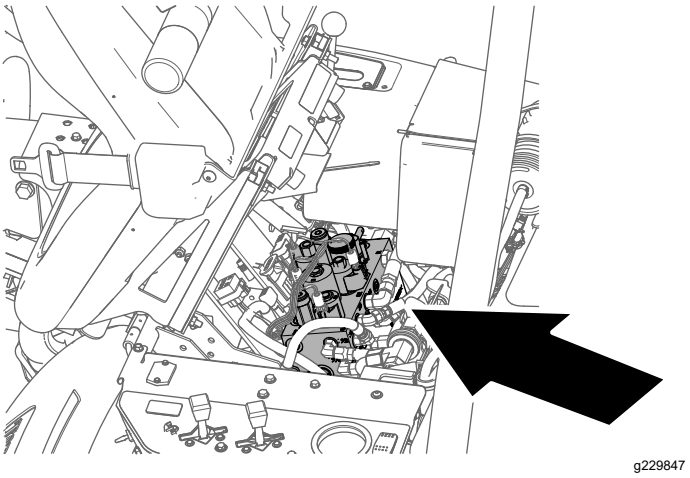

Слика 54

3. Napravite početna podešavanja cilindra i donjeg noža za brušenje svih jedinica za sečenje koje oštrite glačanjem sa obrnutim smerom rotacije; pogledajte *Priručnik za operatera jedinice za sečenje*.
4. Okrenite polugu za oštrenje glačanjem u obrnutom smeru rotacije u položaj R – UNAZAD (Слика 55).

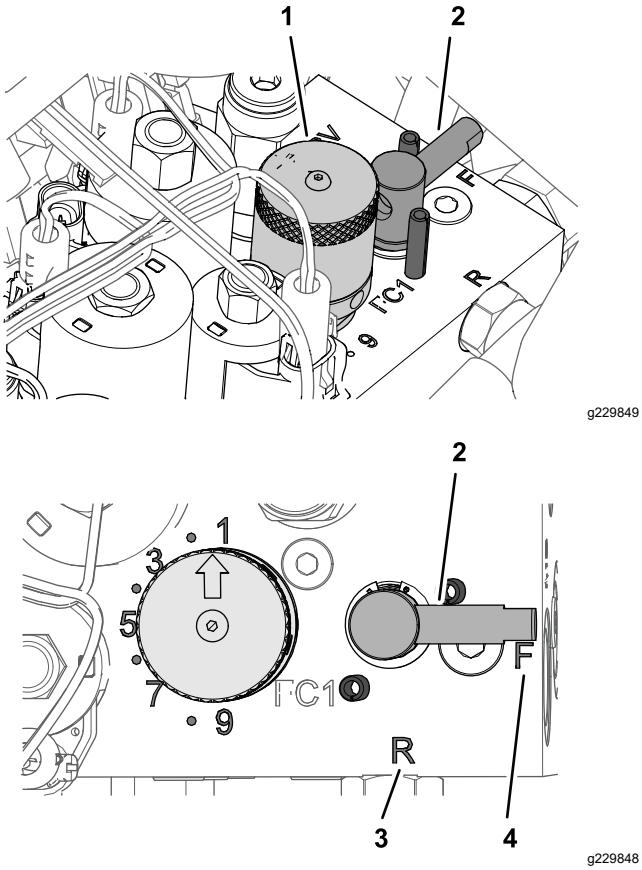

Слика 55

1. Upravljačko dugme (upravljač brzinom cilindra)
2. Ručica (poluga za oštrenje glačanjem u obrnutom smeru rotacije)
3. Položaj R – UNAZAD
4. Položaj F – UNAPRED

5. Okrenite dugme za upravljanje brzinom cilindara na postavku 1 (Слика 55).
6. Pokrenite motor i pustite ga da radi u praznom hodu niske brzine.

   Важно: **Ne menjajte brzinu motora u toku oštrenja glačanjem sa obrnutim smerom rotacije pošto može da dođe do zastoja cilindara. Oštrite glačanjem sa obrnutim smerom rotacije samo u praznom hodu motora.**

7. Sa polugom za kontrolu funkcije košenja/transporta u NEUTRALNOM položaju, pomerite upravljač za podizanje/spuštanje košenja unapred da biste započeli oštrenje glačanjem sa obrnutim smerom rotacije na određenim cilindrima.
8. Nanesite sredstvo za glačanje pomoću četke sa dugom drškom. Nikad nemojte koristiti četku sa kratkom drškom.
   - Ako dođe do zastoja cilindara ili počnu nepravilno da rade u toku glačanja sa obrnutim smerom, izaberite veću brzinu cilindara dok se brzina ne stabilizuje, zatim vratite brzinu na postavku 1 ili na željenu brzinu.
   - Da biste podešavali jedinice za sečenje tokom oštrenja glačanjem sa obrnutim smerom, isključite cilindre pomeranjem upravljača za podizanje/spuštanje košenja unazad i isključivanjem motora. Nakon završetka podešavanja, ponovite korake od 4 do 8.
9. Ponovite korake od 4 do 8 za sve jedinice za sečenje koje želite da naoštrite glačanjem.
10. Kada završite, vratite polugu za oštrenje glačanjem u obrnutom smeru rotacije u položaj F – UNAPRED, pomerite dugme za upravljanje brzinom na željenu postavku brzine cilindra, spustite sedište i isperite sredstvo za glačanje sa jedinica za sečenje. Podesite cilindar jedinice za sečenje prema donjem nožu ukoliko je potrebno.

   Важно: **Ako ne vratite polugu za oštrenje glačanjem u položaj za isključivanje nakon završetka oštrenja, jedinice za sečenje se neće podići niti funkcionisati pravilno.**

Складиштење

Bezbednost prilikom skladištenja

- Pre nego što napustite položaj operatera, zaustavite mašinu, uklonite ključ i sačekajte da prestane svako kretanje. Pre podešavanja, servisiranja, čišćenja ili odlaganja mašine, sačekajte da se ohladi.
- Nemojte skladištiti mašinu ni kanister sa gorivom na mestu na kom postoji otvoreni plamen, varnica ili pomoćni plamenik, kao na kotlu za grejanje vode ili drugim aparatima.

Priprema mašine za skladištenje

Ako želite da skladištite mašinu na duži vremenski period, preduzmite sledeće korake pre skladištenja:

1. Parkirajte mašinu, aktivirajte parkirnu kočnicu, isključite motor, izvadite ključ i sačekajte da se sve zaustavi pre čišćenja ili skladištenja mašine.
2. Uklonite nakupljenu prljavštinu i staru pokošenu travu. Naoštrite cilindre i donje noževe, ako je potrebno; pogledajte *Priručnik za operatera* jedinice za sečenje. Nanesite zaštitu od rđe na donje noževe i sečiva cilindra. Nanesite mast i ulje na tačke podmazivanja; pogledajte Podmazivanje mašine (страна 32).
3. Blokirajte točkove i sklonite opterećenje sa pneumatika.
4. Ispraznite i zamenite hidrauličnu tečnost i filter i proverite hidraulične cevi i pomoćne delove. Zamenite, ako je potrebno; pogledajte Zamena hidraulične tečnosti i filtera (страна 46) i Provera vodova i creva za hidrauličnu tečnost (страна 46).
5. Ispraznite gorivo iz rezervoara. Pustite da motor radi dok se ne isključi zbog nedostatka goriva. Zamenite filter za gorivo; pogledajte Zamena filtera za gorivo (страна 36).
6. Dok je motor još uvek zagrejan, ispustite ulje iz kućišta motora. Dopunite svežim uljem; pogledajte Zamena motornog ulja i filtera (страна 34).
7. Očistite prljavštinu i otpatke sa cilindra, rebara glave cilindra i kućišta ventilatora.
8. Uklonite akumulator i napunite ga u potpunosti. Čuvajte ga ili na polici ili na mašini. Ako skladištite na mašini, ostavite kablove nepovezane. Akumulator skladištite na hladnom mestu da biste sprečili brzo pražnjenje akumulatora.
9. Mašinu skladištite na toplom i suvom mestu.

Напомене:

Напомене:

Напомене:

EEA/UK obaveštenje o privatnosti

Korišćenje vaših podataka o ličnosti od strane kompanije Toro

Kompanija Toro („Toro“) poštuje vašu privatnost. Kada kupite naše proizvode, možda ćemo sakupiti određene podatke o ličnosti o vama, bilo neposredno od vas ili preko vaše lokalne Toro kompanije ili prodavca. Toro koristi te podatke za ispunjenje ugovornih obaveza – kao što je registrovanje vaše garancije, obrada vašeg garantnog zahteva ili kontaktiranje sa vama u slučaju povlačenja proizvoda – i za legitimne poslovne svrhe – kao što je merenje zadovoljstva korisnika, unapređenje naših proizvoda ili obezbeđivanje informacija o proizvodu koje bi vas mogle interesovati. Toro može da deli vaše podatke sa našim zavisnim i povezanim privrednim društvima, prodavcima ili drugim poslovnim partnerima u vezi sa ovim aktivnostima. Takođe možemo da otkrijemo podatke o ličnosti kada to zahteva zakon ili u vezi sa prodajom, kupovinom ili spajanjem preduzeća. Vaše podatke o ličnosti nikada nećemo prodati nijednoj drugoj kompaniji u marketinške svrhe.

Zadržavanje vaših podataka o ličnosti

Kompanija Toro će čuvati vaše podatke o ličnosti sve dok su bitni za prethodno navedene svrhe i dok je to u skladu sa zakonom. Za više informacija o primenljivim periodima zadržavanja obratite se na adresu legal@toro.com.

Posvećenost kompanije Toro sigurnosti

Vaši podaci o ličnosti mogu biti obrađeni u SAD-u ili drugoj državi koja možda ima manje stroge zakone o zaštiti podataka nego što je to slučaj sa vašom zemljom prebivališta. Kad god prebacimo vaše podatke van vaše zemlje prebivališta, preduzećemo zakonom propisane korake da obezbedimo da postoje odgovarajuće mere zaštite za vaše podatke i da se sa njima bezbedno postupa.

Pristup i ispravka

Možda imate pravo da ispravite ili pregledate svoje podatke o ličnosti ili da podnesete prigovor ili ograničite njihovu obradu. Da biste to uradili, obratite nam se putem e-pošte na legal@toro.com. Ako ste zabrinuti u vezi sa načinom na koji Toro postupa sa vašim podacima, slobodno nam se direktno obratite u vezi s tim. Imajte u vidu da evropski državljani imaju pravo žalbe svom organu za zaštitu podataka.

Informacije o kalifornijskom upozorenju Predlog 65

Šta je ovo upozorenje?

Možda ćete videti neki proizvod na prodaju koji sadrži nalepnicu upozorenja poput sledeće:

WARNING: Cancer and Reproductive Harm – www.p65Warnings.ca.gov (UPOZORENJE: rak i šteta za reproduktivno zdravlje).

Šta je predlog 65?

Predlog 65 je primenjiv na sve kompanije koje posluju u Kaliforniji, prodaju proizvode u Kaliforniji ili prave proizvode koji bi se mogli prodavati u Kaliforniji ili uneti u Kaliforniju. On nalaže da Guverner Kalifornije mora da održava i objavljuje spisak hemikalija za koje je poznato da izazivaju rak, urođene mane i/ili drugu štetu za reproduktivno zdravlje. Spisak, koji se ažurira svake godine, sadrži stotine hemikalija koje se mogu naći u mnogim proizvodima za svakodnevnu upotrebu. Svrha Predloga 65 je da se javnost obavesti o izloženosti tim hemikalijama.

Predlog 65 ne zabranjuje prodaju proizvoda koji sadrže te hemikalije, već zahteva da se postave upozorenja na svaki proizvod, ambalažu proizvoda ili literaturu sa proizvodom. Uz to, upozorenje prema Predlogu 65 ne znači da proizvod krši bilo koji standard ili zahtev u pogledu bezbednosti proizvoda. Zapravo, vlada Kalifornije je pojasnila da upozorenje prema Predlogu 65 „nije isto što i regulatorna odluka da je neki proizvod „bezbedan“ ili „nebezbedan“. Mnoge od tih hemikalija se koriste u proizvodima za svakodnevnu upotrebu već godinama bez dokumentovane štete. Više informacija potražite na https://oag.ca.gov/prop65/faqs-view-all.

Upozorenje prema Predlogu 65 znači da je kompanija ili (1) procenila izloženost i zaključila da premašuje nivo „nema značajnog rizika“ ili (2) odabrala da pruži upozorenje na osnovu svog razumevanja prisustva hemikalije sa spiska, bez pokušaja da izvrši procenu izloženosti.

Da li je ovaj zakon primenjiv svuda?

Upozorenja prema Predlogu 65 su obavezna samo na osnovu zakona Kalifornije. Ta upozorenja se mogu videti širom Kalifornije na raznim mestima, između ostalog u restoranima, prodavnicama životnih namirnica, hotelima, školama i bolnicama, kao i na raznoraznim proizvodima. Uz to, neki trgovci na malo putem mreže i naručivanja poštom postavljaju upozorenja prema Predlogu 65 na svoje veb stranice ili u kataloge.

Koliko su kalifornijska upozorenja stroga u poređenju sa saveznim graničnim vrednostima?

Standardi iz Predloga 65 su često stroži od saveznih i međunarodnih standarda. Postoje razne supstance koje zahtevaju upozorenje prema Predlogu 65 u količinama koje su daleko niže od saveznih graničnih vrednosti. Na primer, standard iz Predloga 65 za upozorenje za olovo je 0,5 µg/dan, što je daleko niže nego kod saveznih i međunarodnih standarda.

Zašto svi slični proizvodi nemaju to upozorenje?

- Proizvodi koji se prodaju u Kaliforniji zahtevaju obeležavanje prema Predlogu 65, dok slični proizvodi koji se prodaju drugde to ne zahtevaju.
- Kompanija koja je bila u sporu vezanom za Predlog 65 i rešila spor poravnanjem bi mogla biti obavezna da stavlja upozorenja prema Predlogu 65 na svoje proizvode, dok druge kompanije koje prave slične proizvode ne moraju biti u takvoj obavezi.
- Sprovođenje Predloga 65 nije dosledno.
- Kompanije mogu odlučiti da ne daju upozorenja jer zaključuju da to nisu dužne da učine prema Predlogu 65; nedostatak upozorenja za proizvod ne znači da proizvod ne sadrži navedene hemikalije na sličnim nivoima.

Zašto Toro stavlja ovo upozorenje?

Kompanija Toro je odlučila da pruži što više informacija potrošačima kako bi oni mogli da donesu informisane odluke o proizvodima koje kupuju i koriste. Toro pruža upozorenja u nekim slučajevima na osnovu svog znanja o prisustvu jedne ili više hemikalija sa spiska bez vršenja procene nivoa izloženosti, pošto neke hemikalije sa spiska ne navode dozvoljene granične vrednosti izloženosti. Iako bi izloženost od proizvoda kompanije Toro mogla biti zanemarljiva ili daleko ispod granične vrednosti opsega „nema značajnog rizika“, iz razloga pojačane predostrožnosti kompanija Toro je odabrala da pruži upozorenja prema Predlogu 65. Štaviše, ako kompanija Toro ne pruži ta upozorenja, savezna država Kalifornija ili privatna lica koja traže sprovođenje Predloga 65 bi je mogla tužiti i kompanija bi mogla pretrpeti znatne novčane kazne.

Garancija kompanije Toro

Ograničena garancija u trajanju od dve godine ili 1.500 sati

Uslovi i pokriveni proizvodi

Kompanija Toro i njeno povezano privredno društvo, Toro Warranty Company, u skladu sa ugovorom između njih, zajednički garantuju da vaš Toro komercijalni proizvod („Proizvod“) nema nedostataka u materijalu ili izradi tokom 2 godine ili 1500 radnih sati*, koji se uslov pre ispuni. Ova garancija je primenjiva na sve proizvode sa izuzetkom aeratora (pogledajte posebne izjave o garanciji za te proizvode). U slučaju da postoji stanje pokriveno garancijom, popravićemo proizvod bez troška po vas, što uključuje dijagnostiku, delove i transport. Ova garancija počinje da teče na dan kada je proizvod isporučen originalnom maloprodajnom kupcu.
* Proizvod opremljen meračem broja sati.

Uputstva za ostvarivanje servisa u garanciji

Vaša je odgovornost da obavestite distributera komercijalnih proizvoda ili ovlašćenog prodavca komercijalnih proizvoda od kojeg ste kupili proizvod čim smatrate da postoji stanje pokriveno garancijom. Ako vam treba pomoć da pronađete distributera ili ovlašćenog prodavca komercijalnih proizvoda, ili imate pitanja u vezi sa vašim pravima ili obavezama u pogledu garancije, možete nam se obratiti na:

Toro Commercial Products Service Department
Toro Warranty Company
8111 Lyndale Avenue South
Bloomington, MN 55420-1196

952–888–8801 ili 800–952–2740
E-pošta: commercial.warranty@toro.com

Odgovornosti vlasnika

Kao vlasnik proizvoda, vi ste odgovorni za potrebna održavanja i podešavanja navedena u vašem *Priručniku za operatera*. Popravke problema sa proizvodom izazvanih nevršenjem potrebnih održavanja i podešavanja nisu pokrivene ovom garancijom.

Stavke i stanja koja nisu pokrivena

Nisu svi kvarovi ili neispravnosti proizvoda koji se jave tokom garantnog roka nedostaci u pogledu materijala ili izrade. Ova garancija ne pokriva sledeće:

- Nedostatke na proizvodu koji su rezultat korišćenja zamenskih delova koji nisu Toro ili ugradnje i korišćenja dodatih ili prepravljenih priključaka i proizvoda koji nisu marke Toro.
- Kvarovi proizvoda koji nastanu iz nevršenja preporučenih održavanja i/ili podešavanja.
- Kvarovi proizvoda koji nastanu iz nasilnog, nemarnog ili bezobzirnog rukovanja proizvodom.
- Delovi potrošeni tokom korišćenja koji nisu neispravni. Primeri delova koji se potroše, ili istroše, tokom redovnog rada proizvode uključuju, ali se ne ograničavaju na sledeće: kočione pločice i obloge, obloge lamele kvačila, sečiva, koturi, valjci i ležajevi (zaptiveni ili koji se podmazuju), donji noževi, svećice, transportni točkovi i ležajevi, pneumatici, filteri, kaiševi i određeni delovi raspršivača kao što su dijafragme, mlaznice, merači protoka i regulacioni ventili.
- Kvarovi izazvani spoljašnjim uticajem, uključujući, između ostalog, vremenske prilike, postupke skladištenja, kontaminaciju, korišćenje neodobrenih goriva, rashladnih tečnosti, maziva, aditiva, đubriva, vode ili hemikalija.
- Kvarovi ili problemi sa učinkom usled korišćenja goriva (npr. benzina, dizela ili biodizela) koje nije usklađeno sa odgovarajućim industrijskim standardima za tu vrstu goriva.
- Redovna buka, vibracije, habanje i propadanje. Redovno „habanje“ uključuje, ali se ograničava na oštećenje sedišta usled habanja ili trenja, dotrajale ofarbane površine, ogrebane nalepnice ili prozore.

Delovi

Delovi koji su u okviru potrebnog održavanja predviđeni za zamenu imaju garanciju za period do predviđenog vremena zamene za taj deo. Delovi koji su zamenjeni na osnovu ove garancije su pokriveni tokom trajanja originalne garancije za proizvod i postaju vlasništvo kompanije Toro. Konačnu odluku o tome da li da popravi postojeći deo ili sklop ili da ga zameni donosi kompanija Toro. Kompanija Toro može da koristi refabrikovane delove za popravke na osnovu garancije.

Garancija za akumulatore za duboko pražnjenje i litijum-jonske akumulatore

Akumulatori za duboko pražnjenje i litijum-jonski akumulatori imaju precizirani ukupan broj kilovat-časova koje mogu da isporuče tokom svog radnog veka. Načini rada, punjenja i održavanja mogu da produže ili smanje ukupan radni vek akumulatora. Kako se akumulatori u ovom proizvodu troše, količina korisnog rada između intervala punjenja će se postepeno smanjivati dok se akumulator potpuno ne istroši. Zamena istrošenih akumulatora, usled normalne potrošnje, odgovornost je vlasnika proizvoda. Napomena: (Samo za litijum-jonske akumulatore): Pogledajte garanciju za akumulator za dodatne informacije.

Doživotna garancija za radilicu (samo model ProStripe 02657)

Kolenasto vratilo Prostripe koje je opremljeno originalnim delovima kompanije Toro – kočionom papučom i Crank-Safe kvačilom za zaustavljanje sečiva (integrisano kvačilo za zaustavljanje sečiva (brake blade clutch – BBC) + kočiona papuča) kao originalnom opremom i koje koristi originalni kupac u skladu sa preporučenim postupcima rada i održavanja pokriveno je doživotnom garancijom protiv krivljenja kolenastog vratila motora. Mašine opremljene frikcionim podloškama, BBC jedinicama i drugi takvi uređaji nisu pokriveni doživotnom garancijom na kolenasto vratilo.

Održavanje je o trošku vlasnika

Fino podešavanje motora, podmazivanje, čišćenje i poliranje, zamena filtera, rashladne tečnosti i izvođenje preporučenog održavanja su samo neki od uobičajenih servisnih radova potrebnih za Toro proizvode, a koji su o trošku vlasnika.

Opšti uslovi

Popravka od strane ovlašćenog distributera ili prodavca kompanije Toro je vaš jedini pravni lek na osnovu ove garancije.

Ni Kompanija Toro niti Toro Warranty Company nisu odgovorne za indirektne, slučajne ili posledične štete u vezi sa korišćenjem proizvoda kompanije Toro pokrivenih ovom garancijom, uključujući bilo koji trošak ili izdatke za nabavku zamenske opreme ili usluge tokom razumnih perioda kvara ili nekorišćenja do završetka popravke u okviru ove garancije. Osim dole navedene garancije u pogledu emisije štetnih gasova, ako je primenjiva, nema nijedne druge izričite garancije. Sve podrazumevane garancije o mogućnosti prodaje pogodnosti za upotrebu su ograničene na trajanje ove garancije za dati rok.

Neke države ne dozvoljavaju isključivanje slučajnih ili posledičnih šteta ili ograničenja za to koliko dugo podrazumevana garancija traje pa gore navedena isključenja i ograničenja možda ne važe za vas. Ova garancija vam daje posebna zakonska prava, a možete imati i druga prava koja se razlikuju od države do države.

Napomena u vezi sa garancijom u pogledu emisija štetnih gasova

Sistem za kontrolu emisija na vašem proizvodu bi mogao biti pokriven posebnom garancijom koja ispunjava zahteve koje su utvrdili američka Agencija za zaštitu životne sredine (EPA) i Kalifornijski odbor za vazdušne resurse (CARB). Gore navedena ograničenja broja sati nisu primenjiva na garanciju za sistem za kontrolu emisija. Pogledajte izjavu o garanciji za sistem za kontrolu emisija motora koja je dostavljena sa vašim proizvodom ili sadržana u dokumentaciji proizvođača motora.

Države koje nisu Sjedinjene Američke Države ili Kanada

Kupci koji su kupili proizvode kompanije Toro izvezene iz Sjedinjenih Američkih Država ili Kanade treba da se obrate svom distributeru (prodavcu) kompanije Toro da bi pribavili politiku garancije za svoju zemlju, provinciju ili državu. Ako iz bilo kog razloga niste zadovoljni uslugom vašeg distributera ili imate problema sa dobijanjem informacija o garanciji, obratite se ovlašćenom servisnom centru kompanije Toro.