Form No. 3467-328 Rev B

Count on it.

Navodila za uporabo

Vlečna enota Reelmaster® 5610-D

Model št.: 03956—Serijska št.: 400000000 in gor

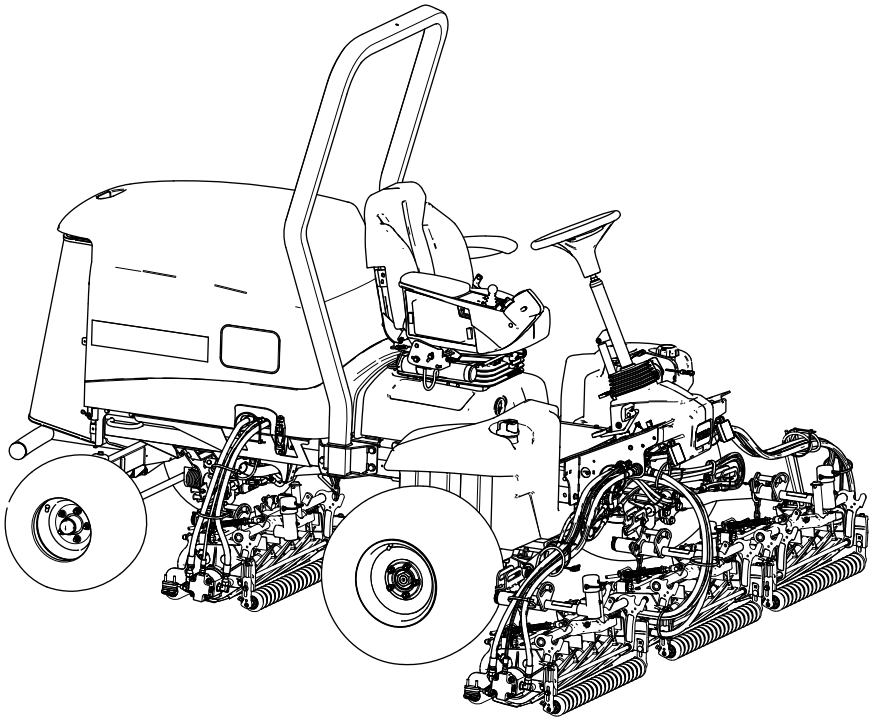

Registrirano pri www.Toro.com.
Prevod originala (SL)

3467-328

Ta izdelek je skladen z vsemi ustreznimi evropskimi direktivami. Podrobnosti so podrobnejše navedene v ločeni Izjavi o skladnosti (DOC) za ta izdelek.

V skladu s 4442. ali 4443. členom zakona o javnih virih zvezne države Kalifornija uporaba ali upravljanje motorja na katerih koli površinah, ki so prekrite z gozdom, grmičevjem (podrastjo) ali travo ni dovoljena, če motor nima vgrajenega lovilca isker, kot je opredeljeno v 4442. členu, če ni v ustreznem delujočem stanju oziroma če motor ni zasnovan, opremljen ali vzdrževan v skladu s priporočili za preprečevanje požarov.

Priloženi uporabniški priročnik za motor vsebuje informacije, ki jih predpisujeta ameriška okoljevarstvena agencija (EPA) in kalifornijska uredba o omejevanju izpustov za področja izpustnih sistemov, vzdrževanja in garancije. Nadomestne dele lahko naročite pri proizvajalcu motorja.

⚠ OPOZORILO

KALIFORNIJA
Problem 65 Opozorilo

Izpuh dizelskega motorja in nekatere njegove sestavine so skladno z zakonodajo države Kalifornija pripoznane za povzročiteljice raka, napak pri rojstvih in ostalih škodljivih vplivov na reprodukcijo.

Deli akumulatorja, terminali in pripadajoči priključki vsebujejo svinec in svinčene dele ter kemične snovi, ki so s strani države Kalifornija prepoznane kot rakotvorne, s škodljivim vplivom na reprodukcijo. Po končanih delih si umijte roke.

Z uporabo tega izdelka boste morda izpostavljeni kemikalijam, za katere je Zvezna država Kalifornija ugotovila, da povzročajo raka, prirojene napake ali škodo reproduktivnim organom.

Uvod

Ta stroj je kosilnica z rezilnim vretenom s sedežem, ki ga lahko uporabljajo profesionalni in najeti upravljavci za komercialne namene. Primarno je zasnovana za košnjo trave na dobro vzdrževanih tratah. Uporaba izdelka za nepredvidene namene je lahko nevarna za vas in navzoče osebe.

Podrobno preberite te informacije, da se seznanite s pravilnim upravljanjem in vzdrževanjem stroja ter preprečite telesne poškodbe in škodo na izdelku. Vi ste odgovorni za pravilno in varno upravljanje izdelka.

Če potrebujete več informacij, vključno z nasveti glede varnosti, gradivom za usposabljanje za uporabo, podatki o dodatni opremi in pomočjo pri iskanju prodajalca oziroma želite registrirati izdelek, obiščite spletno mesto www.Toro.com.

Če potrebujete servisne storitve, originalne dele Toro ali dodatne informacije, se obrnite na pooblaščenega servisnega zastopnika oziroma službo za pomoč strankam družbe Toro, pri čemer predhodno pripravite številko modela in serijsko številko izdelka. Diagram 1 označuje mesto številke modela in serijske številke na izdelku. Številke vpišite v ustrezna polja.

Pomembno: **Do podatkov o garanciji, delih in drugih informacij o izdelku lahko dostopate tako, da z mobilno napravo odčitate QR-kodo na ploščici s serijsko številko (če je nameščena).**

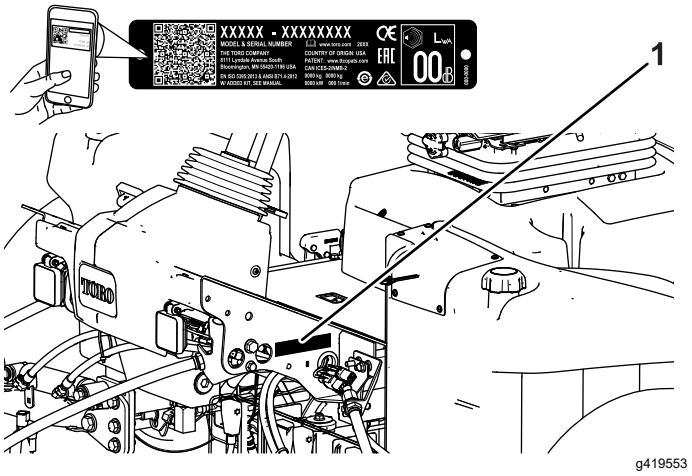

Diagram 1

1. Mesto serijske številke in oznake modela

Model št.: _____

Serijska št.: _____

V tem priročniku so navedene morebitne nevarnosti, pri čemer so varnostna opozorila označena s posebnim simbolom (Diagram 2), ki označuje nevarnost, ki lahko povzroči hude telesne poškodbe ali smrt, če ne upoštevate priporočenih previdnostnih ukrepov.

© 2024—The Toro® Company
8111 Lyndale Avenue South
Bloomington, MN 55420

Kontaktirajte nas na: www.Toro.com.
Natisnjeno v ZDA
Vse pravice pridržane

g000502

Diagram 2

Varnostni simbol

Za poudarjanje informacij sta v tem priročniku uporabljeni 2 besedi. **Pomembno** opozarja na posebne tehnične informacije, medtem ko **Opomba** označuje informacije, ki jih morate posebej pozorno prebrati.

Vsebina

Varnost 4
Splošna varnost 4
Nalepke z varnostnimi opozorili in navodili 5
Nastavitve 10
1 Priprava stroja 10
2 Nastavitev položaja krmilnega vzvoda 11
3 Namestitev rezalnih enot 11
4 Uporaba stojala rezalne enote 19
5 Namestitev zaklepa pokrova motorja CE 19
6 Lepljenje nalepk CE 20
Pregled izdelka 21
Kontrole 21
Krmilniki za sedež 23
Specifikacije 24
Delovni priključki/dodatna oprema 24
Pred uporabo 25
Varnost pred upravljanjem 25
Vsakodnevna vzdrževalna dela 25
Polnjenje rezervoarja za gorivo 25
Preverjanje zapornih stikal 26
Uporaba LCD-zaslona InfoCenter 27
Uporaba menijev 29
Protected Menus (Zaščiteni meniji) 30
Preverjanje zavorne razdalje hidrostatične zavore 33
Razlaga hitrosti vzvratne vožnje 33
Razlaga prikazane hitrosti vožnje 33
Med uporabo 33
Varnost med upravljanjem 33
Razumevanje značilnosti delovanja stroja 34
Upravljanje stroja 35
Uporaba stopalke za vožnjo 35
Uporaba funkcije VPS – Virtual Pedal Stop (Virtualni omejevalnik stopalke) 35
Uporaba tempomata 36
Razumevanje načina pospeševanja 37
Razlaga načina za ogrevanje 37
Razumevanje načina Toro Smart Power™ 37
Zagon motorja 37
Ugašanje motorja 38
Košnja trave s strojem 38
Regeneracija dizelskega filtra za trdne delce 38
Prilagoditev kompenzacijske vzmeti 51
Prilagoditev protiuteži dvižne roke 51
Prilagoditev položaja obračanja dvižne roke 52
Nastavitev hitrosti vreten 53
Razumevanje delovanja diagnostične lučke 53
Delovni namigi 54
Po uporabi 55
Varnost po upravljanju 55
Prepoznavanje privezovalnih nastavkov 55
Prevoz stroja 55
Potiskanje ali vleka stroja 56
Vzdrževanje 57
Varnost pri vzdrževanju 57
Priporočeni urnik(i) vzdrževanja 57
Kontrolni seznam za vsakodnevno vzdrževanje 59
Predvzdrževalni postopki 60
Priprava za vzdrževanje 60
Odpiranje pokrova motorja 60
Zapiranje pokrova motorja 60
Odpiranje rešetke 60
Zapiranje rešetke 60
Nagibanje sedeža 61
Spuščanje sedeža 61
Lokacije podpornih točk 61
Mazanje 62
Mazanje ležajev in puš 62
Vzdrževanje motorja 63
Varnost motorja 63
Pregled zračnega filtra 63
Servisiranje zračnega filtra 64
Ponastavitev servisnega indikatorja zračnega filtra 65
Servisiranje motornega olja 65
Vzdrževanje sistema za gorivo 67
Vzdrževanje sistema za gorivo 67
Shranjevanje goriva 67
Servisiranje izločevalnika vode 67
Servisiranje filtra za gorivo 68
Praznjenje rezervoarja za gorivo 68
Preverjanje vodov in priključkov za gorivo 69
Servisiranje dizelskega oksidacijskega katalizatorja (DOC) in filtra za saje 69
Čiščenje sita cevke za dovod goriva 69
Prvo polnjenje sistema za gorivo 71
Vzdrževanje električnega sistema 72
Varnost električnega sistema 72
Odklop 12-V akumulatorja 72

Priklop 12-V akumulatorja ... 73
Polnjenje 12-V akumulatorja ... 73
Servisiranje 12-V akumulatorja ... 73
Zamenjava 12-V varovalke ... 74
Zamenjava varovalke TEC ... 74
Zamenjava varovalke ECU ... 75
Vzdrževanje pogonskega sistema ... 75
Preverjanje zračnega tlaka v pnevmatikah ... 75
Preverjanje navora kolesnih matic ... 75
Preverjanje poravnave koles ... 75
Prilagoditev stekanja zadnjih koles ... 76
Vzdrževanje hladilnega sistema ... 77
Varnost sistema hlajenja ... 77
Specifikacije za hladilno tekočino ... 77
Preverjanje ravni hladilne tekočine ... 77
Odstranjevanje drobirja iz hladilnega sistema ... 78
Vzdrževanje jermena ... 79
Napenjanje jermena alternatorja ... 79
Vzdrževanje hidravličnih sistemov ... 80
Varnost hidravličnega sistema ... 80
Specifikacije za hidravlično tekočino ... 80
Preverjanje ravni hidravlične tekočine ... 80
Preverjanje hidravličnih vodov in cevi ... 81
Prostornina hidravlične tekočine ... 81
Menjava hidravlične tekočine ... 81
Zamenjava filtrov za hidravlično tekočino ... 82
Vzdrževanje sistema rezalnih enot ... 83
Varnost pri delu z rezili ... 83
Preverjanje nastavitve stika med vretenom in nožem ... 83
Brušenje rezalnih enot ... 83
Vzdrževanje šasije ... 85
Pregled varnostnega pasu ... 85
Podaljšano vzdrževanje ... 86
Šasija in motor ... 86
Čiščenje ... 86
Pranje stroja ... 86
Skladiščenje ... 87
Varnost pri shranjevanju ... 87
Priprava vlečne enote ... 87
Priprava motorja ... 87
Shranjevanje akumulatorja ... 87

Varnost

Splošna varnost

Ta izdelek lahko amputira roke in noge oziroma izvrže predmete z veliko hitrostjo.

- Pred zagonom motorja morate prebrati in razumeti vsebino tega *Priročnika za upravljanje*.
- Med upravljanjem stroja morate biti popolnoma osredotočeni. Ne počnite ničesar, kar bi lahko odvrnilo vašo pozornost; v nasprotnem primeru lahko to privede do telesnih poškodb ali premoženjske škode.
- Ne postavljajte rok ali nog blizu premičnih delov stroja.
- Stroja ne smete uporabljati, če vse varnostne zaščitne naprave in ščitniki niso nameščeni in ne delujejo pravilno.
- Drugim navzočim osebam in otrokom preprečite vstop v območje delovanja stroja. Nikoli ne dovolite otrokom, da upravljajo stroj.
- Ugasnite motor, odstranite ključ in počakajte, da se vsi premikajoči se deli ustavijo, preden zapustite upravljavčev položaj. Pustite, da se stroj ohladi, preden ga nastavite, popravite, očistite ali shranite.

Nepravilna uporaba ali vzdrževanje stroja lahko privedeta do poškodb. Upoštevajte ta varnostna navodila in vedno upoštevajte varnostni simbol ⚠, ki lahko pomeni svarilo, opozorilo ali nevarnost – navodila za osebno varnost, da preprečite nevarnosti poškodb. Neupoštevanje teh navodil lahko privede do telesnih poškodb ali smrti.

Nalepke z varnostnimi opozorili in navodili

Varnostne nalepke in nalepke z navodili so nameščene v bližini vseh nevarnih predelov in dobro vidne upravljavcu. Poškodovane in manjkajoče varnostne nalepke nadomestite z novimi.

decalbatterysymbols

Oznake na akumulatorjih

Na akumulatorju lahko najdete vse ali samo nekatere naslednje oznake.

1. Nevarnost eksplozije
2. Prepovedano kajenje, približevanje z odprtim plamenom ali ognjem
3. Nevarnost opeklin zaradi kemikalij/jedkih tekočin
4. Nosite opremo za zaščito vida.
5. Preberite *uporabniški priročnik*.
6. Preprečite, da bi se nepooblaščene osebe približale akumulatorju.
7. Nosite opremo za zaščito oči; eksplozivni plini lahko povzročijo slepoto in druge poškodbe.
8. Kislina iz akumulatorja lahko povzroči slepoto ali hude opekline.
9. Nemudoma sperite oči z vodo in hitro poiščite zdravniško pomoč.
10. Vsebuje svinec; ne zavrzite

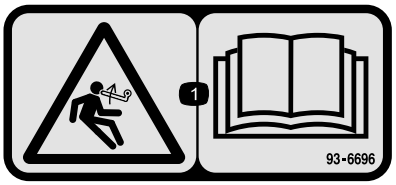

decal93-6696

93-6696

1. Nevarnost shranjene energije – preberite *Priročnik za upravljanje.*

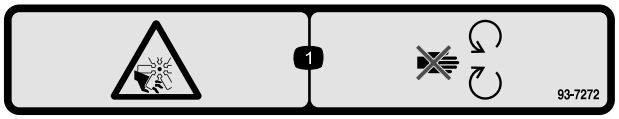

decal93-7272

93-7272

1. Nevarnost ureznin/amputacije; ventilator – ne približujte se premikajočim se delom.

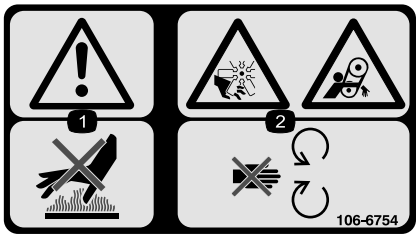

decal106-6754

106-6754

1. Opozorilo – ne dotikajte se vročih površin.
2. Nevarnost za ureznine/amputacije, ventilator; nevarnost zapletanja, jermen – ne približujte se gibljivim delom.

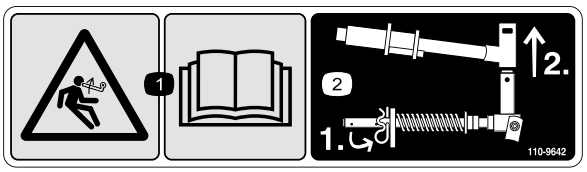

decal110-9642

110-9642

1. Nevarnost shranjene energije – preberite *Priročnik za upravljanje.*
2. Premaknite razcepko v odprtino, ki je najbližje nosilcu palice in potem odstranite dvižno roko in vrtljivi jarem.

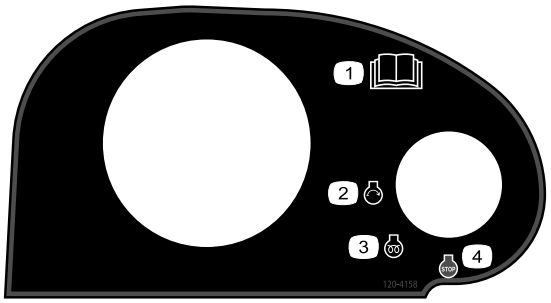

decal120-4158

120-4158

1. Preberite *Priročnik za upravljanje*.
2. Motor – zagon
3. Motor – predogrevanje
4. Motor – zaustavitev

decal133-8062

133-8062

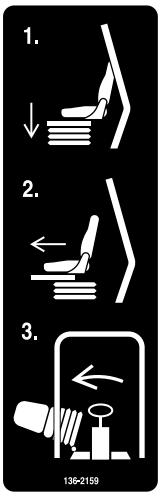

decal136-2159

136-2159

1. Sedež premaknite navzdol
2. Sedež premaknite naprej
3. Zavrtite sedež

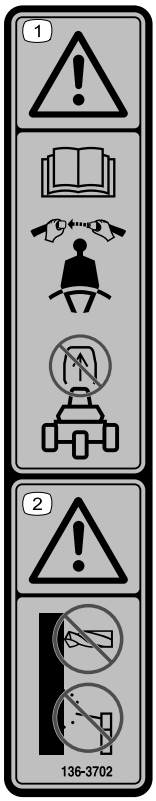

decal136-3702

136-3702

1. Opozorilo – preberite *Priročnik za upravljanje*; pripnite se z varnostnim pasom; ne odstranite varnostnega loka.
2. Opozorilo – ne spreminjajte varnostnega loka.

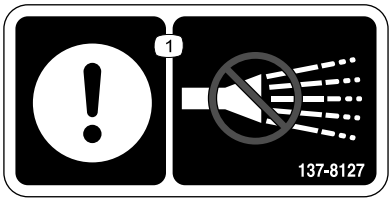

decal137-8127

137-8127

1. Pozor – ne škropite z vodo pod visokim pritiskom.

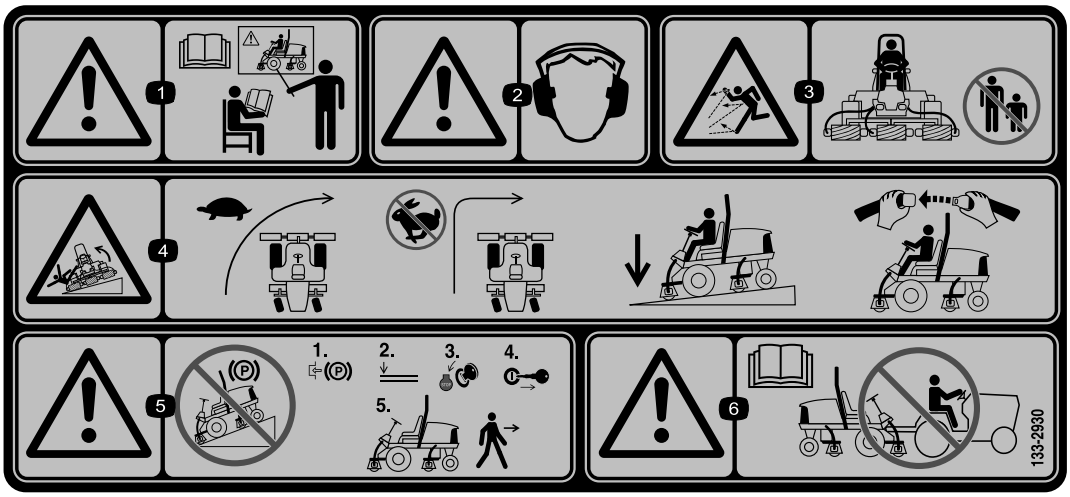

decal133-2930

133-2930

1. Opozorilo – stroja ne smete upravljati, če za to niste usposobljeni.
2. Opozorilo – nosite opremo za zaščito sluha.
3. Nevarnost izmeta predmetov – drugim navzočim preprečite vstop v območje delovanja stroja.
4. Nevarnost prevračanja – med zavijanjem vozite počasi; med hitro vožnjo ne zavijajte ostro; po pobočjih vozite le s spuščenimi rezalnimi enotami; vedno imejte pripet varnostni pas.
5. Opozorilo – ne parkirajte na pobočjih; aktivirajte parkirno zavoro; spustite rezalne enote; ugasnite motor in odstranite kontaktni ključ, preden zapustite stroj.
6. Opozorilo – preberite *Priročnik za upravljanje*; ne vlecite stroja.

Stroji z oznako CE

decal133-2931

133-2931

Opomba: Ta stroj je skladen z industrijskimi standardi in je opravil test stabilnosti v statičnih bočnih in vzdolžnih testih z največjim priporočenim naklonom, navedenim na nalepki. Preverite navodila za upravljanje stroja na strminah v *Priročniku za upravljanje* ter pogoje, v katerih boste upravljali stroj, da ugotovite, ali lahko stroj upravljate v pogojih, ki so prisotni ta dan in na tem mestu. Če se teren spremeni, se lahko spremeni tudi upravljanje stroja na pobočju. Če je možno, naj bodo pri upravljanju stroja na pobočjih kosilne enote spuščene na tla. Dvig kosilnih enot med upravljanjem na klancih lahko povzroči nestabilnost stroja.

1. Opozorilo – pred uporabo preberite *Priročnik za upravljanje*; stroja ne upravljajte, če niste ustrezno usposobljeni.
2. Opozorilo – nosite opremo za zaščito sluha.
3. Nevarnost izmeta predmetov – ne dovolite, da se navzoče osebe približajo stroju.
4. Nevarnost prevračanja – ne vozite po pobočjih z naklonom večjim od 15°; po pobočjih vozite le s spuščenimi rezalnimi enotami; vedno imejte pripet varnostni pas.
5. Opozorilo – ne parkirajte na pobočjih; aktivirajte parkirno zavoro; spustite rezalne enote; ugasnite motor in odstranite kontaktni ključ, preden zapustite stroj.
6. Opozorilo – preberite *Priročnik za upravljanje*; ne vlecite stroja.

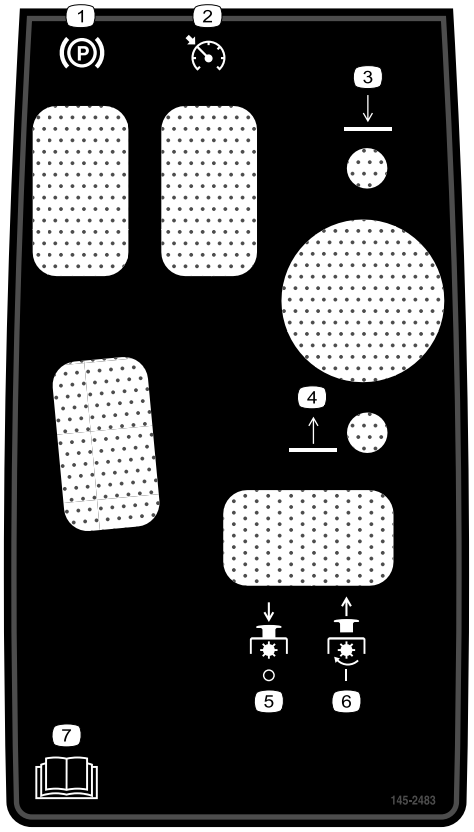

decal145-2483

145-2483

1. Parkirna zavora
2. Tempomat
3. Spustite rezalne enote.
4. Dvignite rezalne enote.
5. Izklop priključne gredi
6. Vklop priključne gredi
7. Preberite *Priročnik za upravljanje*.

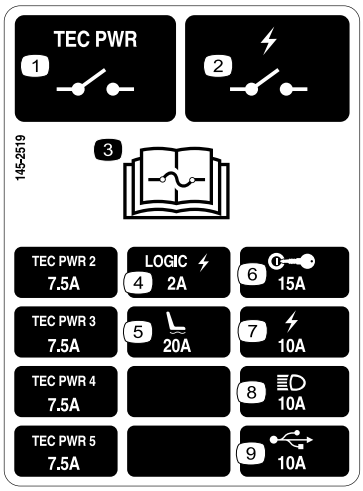

decal145-2519

145-2519

1. Rele napajanja krmilnika TEC
2. Rele električnega napajanja
3. Za informacije o varovalkah preberite *Priročnik za upravljanje*.
4. Logika električnega napajanja
5. Sedež Air-Ride
6. Stikalo na ključ
7. Električno napajanje
8. Žarometi
9. Napajalni priključek USB

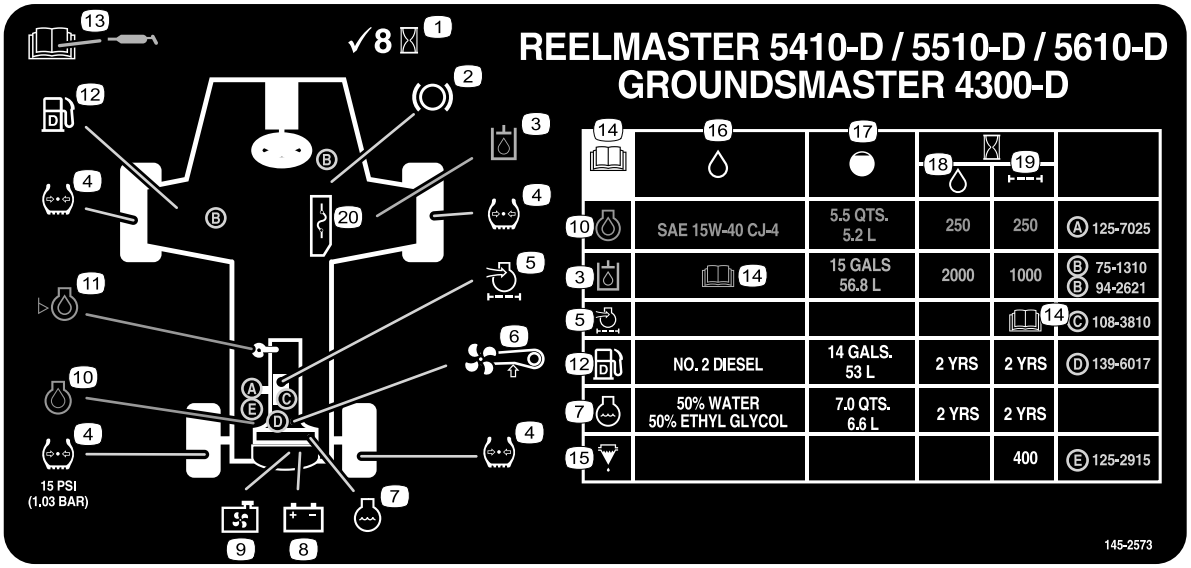

decal145-2573

145-2573

1. Preverite vsakih 8 ur.
2. Funkcije zavor
3. Hidravlična tekočina
4. Tlak v pnevmatikah
5. Zračni filter motorja
6. Jermen ventilatorja
7. Hladilna tekočina motorja
8. Akumulator
9. Rešetka hladilnika
10. Motorno olje
11. Raven motornega olja
12. Gorivo
13. Za informacije o mazanju preberite *Priročnik za upravljanje*.
14. Preberite *Priročnik za upravljanje*.
15. Izločevalnik goriva/vode
16. Tekočine
17. Prostornina
18. Interval tekočin (ure)
19. Interval filtra (ure)
20. Varovalke

Nastavitve

Prosti deli

V spodnji karti potrdite vse dele kateri so bili poslani.

Postopek	Opis	Količina	Uporaba
1	Ni zahtevanih delov	–	Priprava stroja.
2	Ni zahtevanih delov	–	Nastavitev položaja krmilnega vzvoda.
3	Vodilo sprednje desne cevi Vodilo sprednje leve cevi	1 1	Namestitev rezalne enote.
4	Stojalo rezalne enote	1	Namestitev stojala rezalne enote.
5	Zaklep pokrova motorja, tesnilo, protimatica Podložka	1 1	Namestitev zaklepa pokrova motorja CE.
6	Nalepka CE Nalepka z letnico proizvodnje Opozorilna nalepka	1 1 1	Lepljenje nalepk CE.

Media in dodatni deli

Opis	Količina	Uporaba
Priročnik za upravljanje	1	Branje Priročnika za upravljanje pred upravljanjem stroja.
Priročnik za upravljanje motorja	1	Pred upravljanjem stroja preberite priročnik.
Papir za preverjanje zmogljivosti košnje	1	Poravnajte nož z vretenom.
Distančna ploščica	1	Poravnajte nož z vretenom.

Opomba: Ugotovite, katera stran je leva in katera desna, gledano s položaja za upravljanje stroja.

1

Priprava stroja

Ni zahtevanih delov

Postopek

1. Stroj parkirajte na ravni podlagi, spustite rezalne enote in aktivirajte parkirno zavoro.
2. Ugasnite motor, izvlecite kontaktni ključ in počakajte, da se vsi premikajoči deli ustavijo.
3. Pred uporabo preverite zračni tlak v pnevmatikah; glejte Preverjanje zračnega tlaka v pnevmatikah (stran 75).

   Opomba: Pnevmatike so pri dostavi prenapolnjene. Pred upravljanjem stroja nastavite tlak v pnevmatikah.
4. Preverite raven tekočine hidravličnega sistema; glejte Preverjanje ravni hidravlične tekočine (stran 80).
5. Namažite stroj, glejte Mazanje ležajev in puš (stran 62).

   Pomembno: **Če stroja ne namažete pravilno, lahko pride do prezgodnje okvare kritičnih delov.**
6. Odprite pokrov motorja in preverite raven hladilne tekočine; glejte Preverjanje ravni hladilne tekočine (stran 77).
7. Preverite raven motornega olja in zaprite in zapahnite pokrov motorja; glejte Preverjanje ravni motornega olja (stran 65).

   Opomba: Motor je dobavljen z oljem v okrovu ročične gredi, vendar priporočamo, da preverite

raven olja pred prvim zagonom motorja in po njem.

2

Nastavitev položaja krmilnega vzvoda

Ni zahtevanih delov

Postopek

Položaj krmilnega vzvoda lahko nastavite za svoje udobje.

1. Odvijte 2 vijaka, ki pritrjujeta krmilni vzvod na nosilec (Diagram 3).

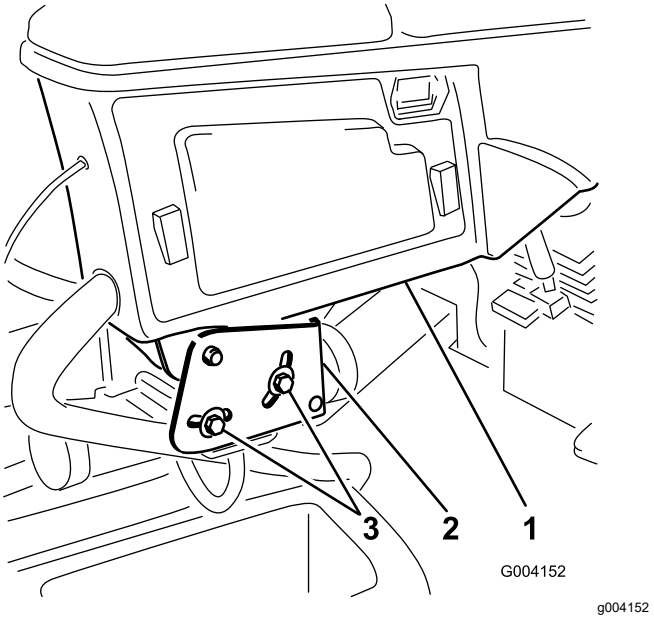

Diagram 3

1. Krmilni vzvod
2. Pritrdilni nosilci
3. Vijak

2. Zavrtite krmilni vzvod v želen položaj in privijte oba vijaka.

3

Namestitev rezalnih enot

Deli potrebni za ta postopek:

1	Vodilo sprednje desne cevi
1	Vodilo sprednje leve cevi

Priprava stroja

1. Odstranite motorje vretena s transportnih nosilcev.
2. Odstranite in zavrzite transportne nosilce.
3. Na vsaki izmed dvižnih rok rezalne enote odstranite varovalni zatič, ki pritrjuje pokrovček na vrtljivi jarem dvižne roke, ter odstranite pokrovček (Diagram 4).

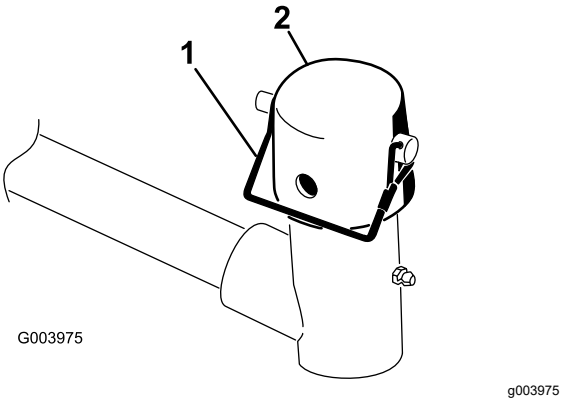

Diagram 4

1. Varovalni zatič
2. Pokrovček

Priprava rezalnih enot

1. Odstranite rezalne enote iz kartonske embalaže.
2. Sestavite in prilagodite, kot je to opisano v *Priročniku za upravljanje* rezalne enote.
3. Prepričajte se, da je protiutež (Diagram 5) nameščena na pravi konec rezalne enote, kot je to opisano v *Priročniku za upravljanje* rezalne enote.

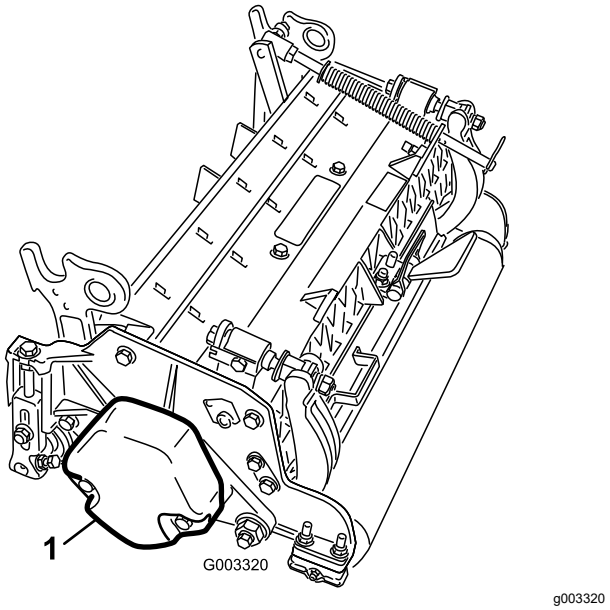

Diagram 5

1. Protiutež

Namestitev kompenzacijske vzmeti za travno rušo in namestitev vodila cevi

Rezalna enota 4

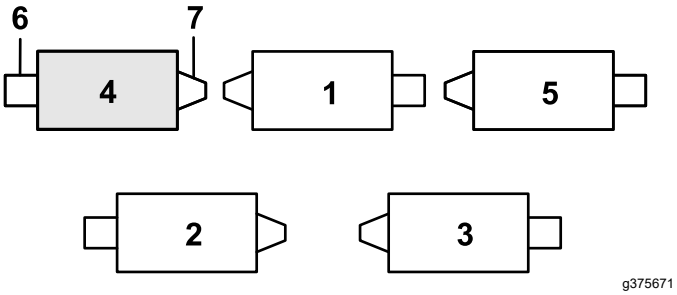

Diagram 6

1. Rezalna enota 1
2. Rezalna enota 2
3. Rezalna enota 3
4. Rezalna enota 4
5. Rezalna enota 5
6. Motor vretena
7. Masa

1. Če je razcepka nameščena v zadnjo odprtino palice kompenzacijske vzmeti – odstranite razcepko in jo vstavite v odprtino zraven nosilca (Diagram 7).

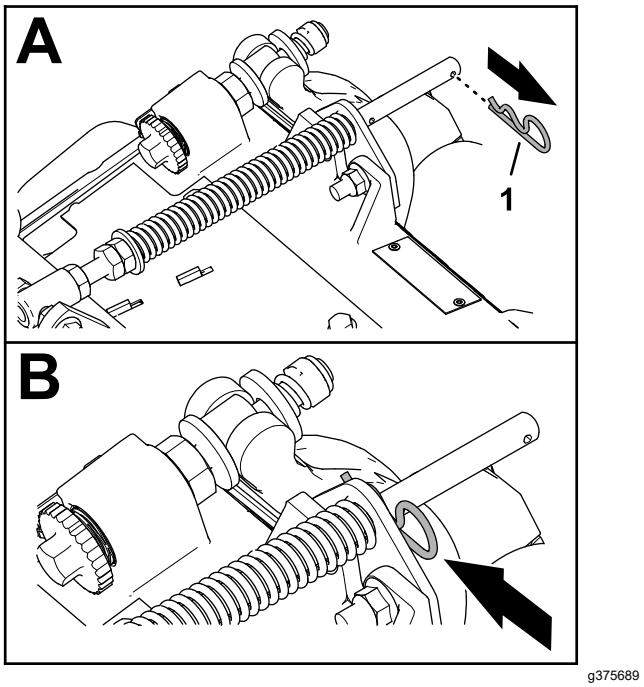

Diagram 7

1. Razcepka

2. Odstranite dve varovalni matici (⅜") in dva nosilna vijaka (⅜ x 1 ¼"), ki pritrjujeta nosilec kompenzatorja na okvir rezalne enote (Diagram 8).

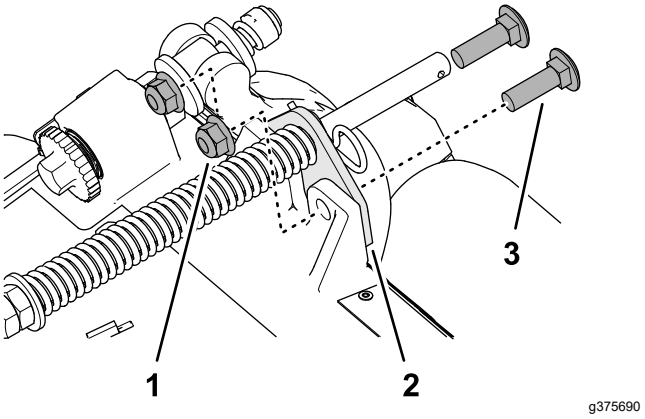

Diagram 8

1. Nosilni vijak (⅜ x 1 ¼")
2. Nosilec kompenzatorja
3. Varovalna matica (⅜")

3. Odstranite varovalno matico s prirobkom (⅜"), ki pritrjuje vijak s cilindrično glavo kompenzacijske vzmeti na desni jeziček nosilnega okvirja, in odstranite kompenzacijsko vzmet iz rezalne enote (Diagram 9).

   Opomba: Ne odstranite matice s prirobkom z vijaka s cilindrično glavo.

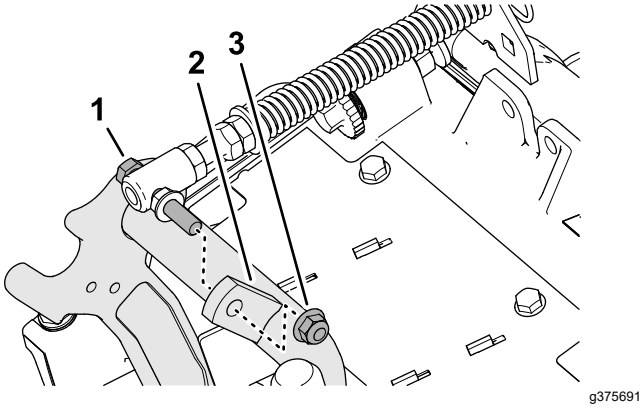

Diagram 9

1. Vijak s cilindrično glavo
2. Desni jeziček (nosilni okvir)
3. Varovalna matica (⅜")

4. Vijak s cilindrično glavo kompenzacijske vzmeti vstavite v desni jeziček nosilnega okvirja (Diagram 10) in nanj privijte varovalno matico s prirobkom (⅜").

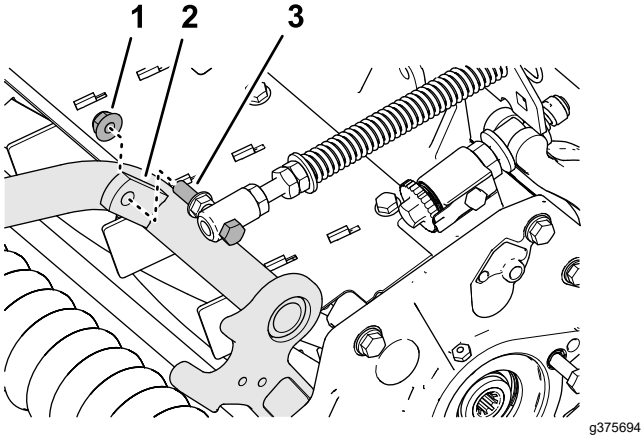

Diagram 10

1. Varovalna matica (⅜")
2. Desni jeziček (nosilni okvir)
3. Vijak s cilindrično glavo

5. Poravnajte zatiča levega vodila cevi z luknjama v okvirju rezalne enote in nosilcu kompenzatorja za travno rušo (Diagram 11).

   Opomba: Podporna zanka vodila cevi je poravnana s sredino stroja.

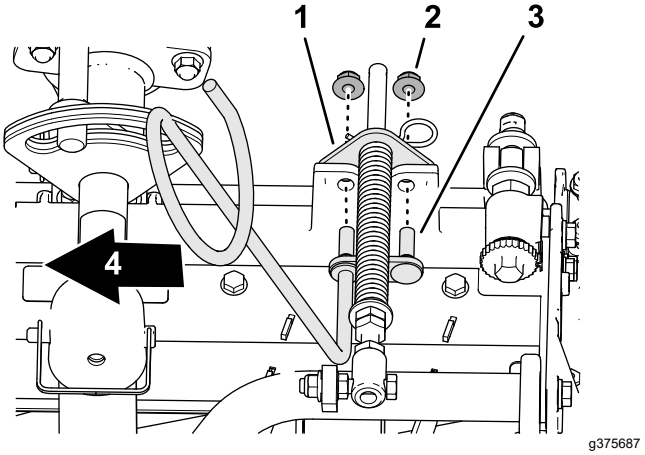

Diagram 11

1. Nosilec kompenzatorja
2. Varovalna matica (⅜")
3. Vijak (vodilo cevi)
4. Notranja stran

6. Vodilo cevi in nosilec kompenzatorja za travno rušo pritrdite na okvir rezalne enote z dvema varovalna maticama s prirobkom (⅜").
7. Zategnite matici in vijaka z zateznim momentom 37–45 N·m.

Namestitev vodila cevi

Rezalna enota 5

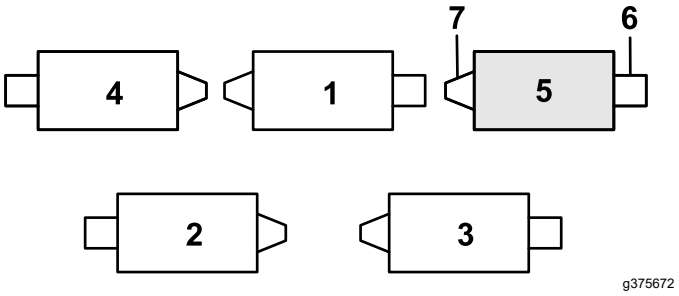

Diagram 12

1. Rezalna enota 1
2. Rezalna enota 2
3. Rezalna enota 3
4. Rezalna enota 4
5. Rezalna enota 5
6. Motor vretena
7. Masa

1. Če je razcepka nameščena v zadnjo odprtino palice kompenzacijske vzmeti – odstranite razcepko in jo vstavite v odprtino zraven nosilca (Diagram 12).

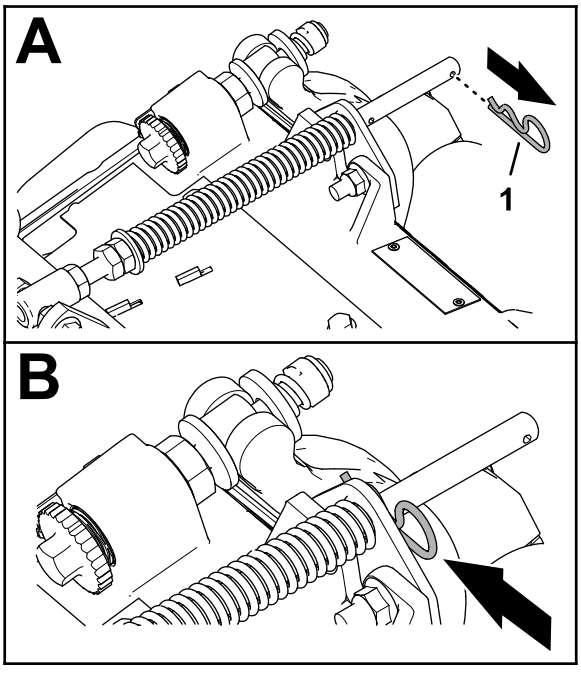

Diagram 13

1. Razcepka

2. Odstranite dve varovalni matici (⅜") in dva nosilna vijaka (⅜ x 1 ¼"), ki pritrjujeta nosilec kompenzatorja na okvir rezalne enote (Diagram 14).

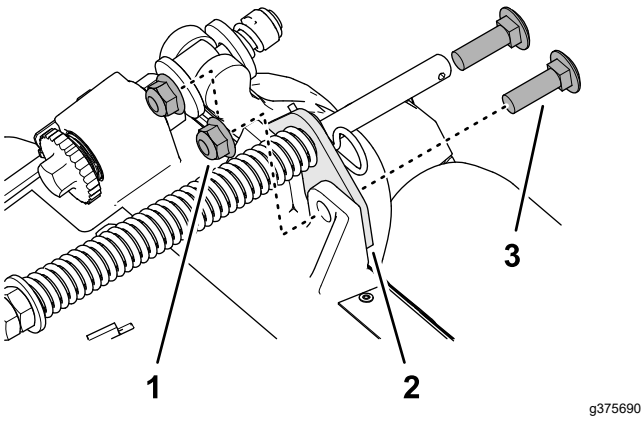

Diagram 14

1. Nosilni vijak (⅜ x 1 ¼")
2. Nosilec kompenzatorja
3. Varovalna matica (⅜")

3. Poravnajte zatiča desnega vodila cevi z luknjama v okvirju rezalne enote in nosilcu kompenzatorja za travno rušo (Diagram 15).

   Opomba: Podporna zanka vodila cevi mora biti poravnana s sredino stroja.

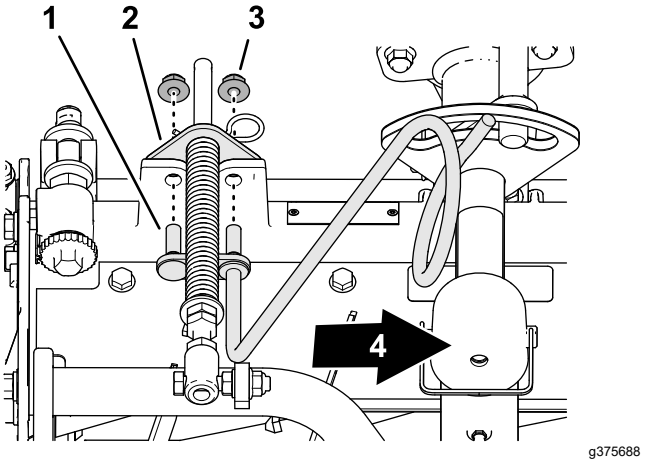

Diagram 15

1. Vijak (vodilo cevi)
2. Nosilec kompenzatorja
3. Varovalna matica (⅜")
4. Notranja stran

4. Vodilo cevi in nosilec kompenzatorja za travno rušo pritrdite na okvir rezalne enote z dvema varovalna maticama s prirobkom (⅜").

5. Varovalni matici zategnite z zateznim momentom od 37 do 45 N·m.

Postavitev kompenzacijske vzmeti

Rezalna enota 2

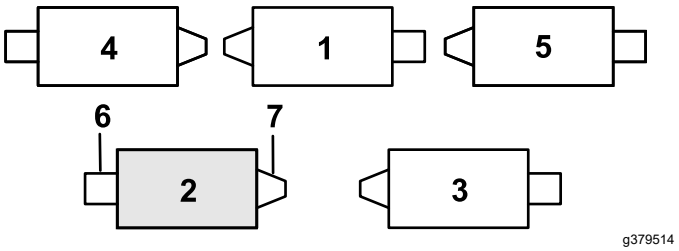

Diagram 16

1. Rezalna enota 1
2. Rezalna enota 2
3. Rezalna enota 3
4. Rezalna enota 4
5. Rezalna enota 5
6. Motor vretena
7. Masa

1. Če je razcepka nameščena v zadnjo odprtino palice kompenzacijske vzmeti – odstranite razcepko in jo vstavite v odprtino zraven nosilca (Diagram 17).

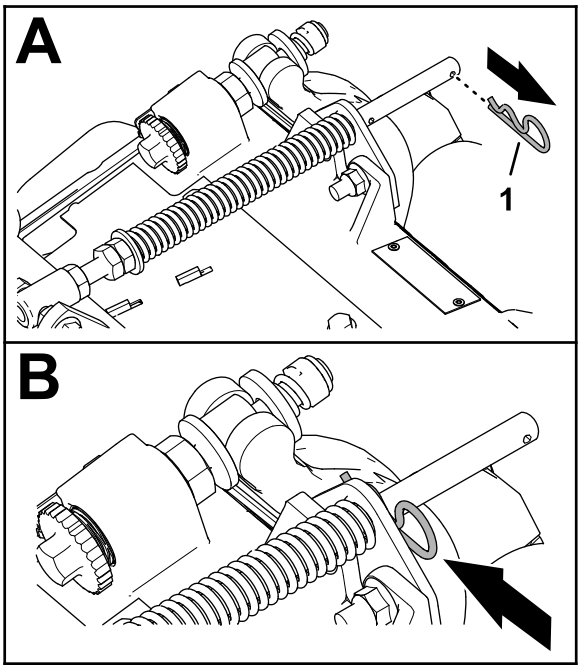

g375689

Diagram 17

1. Razcepka

2. Odstranite dve varovalni matici (⅜") in dva nosilna vijaka (⅜ x 1 ¼"), ki pritrjujeta nosilec kompenzatorja na okvir rezalne enote (Diagram 18).

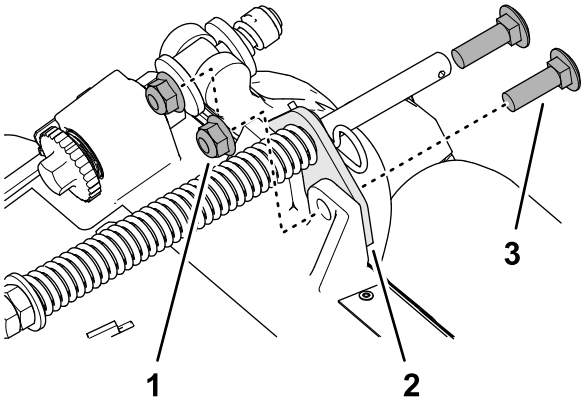

g375690

Diagram 18

1. Nosilni vijak (⅜ x 1 ¼")
2. Nosilec kompenzatorja
3. Varovalna matica (⅜")

3. Odstranite varovalno matico s prirobkom (⅜"), ki pritrjuje vijak s cilindrično glavo kompenzacijske vzmeti na desni jeziček nosilnega okvirja, in odstranite kompenzacijsko vzmet iz rezalne enote (Diagram 19).

   Opomba: Ne odstranite matice s prirobkom z vijaka s cilindrično glavo.

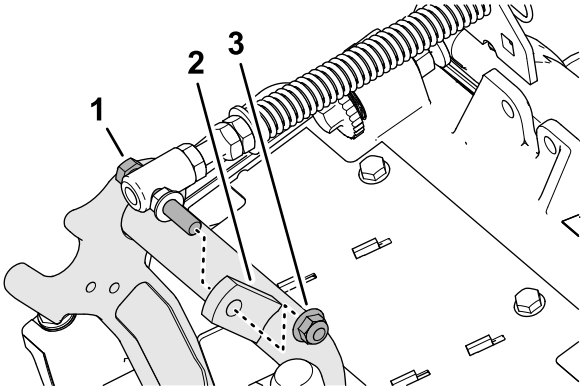

g375691

Diagram 19

1. Vijak s cilindrično glavo
2. Desni jeziček (nosilni okvir)
3. Varovalna matica (⅜")

4. Vijak s cilindrično glavo kompenzacijske vzmeti vstavite v desni jeziček nosilnega okvirja (Diagram 20) in nanj privijte varovalno matico s prirobkom (⅜").

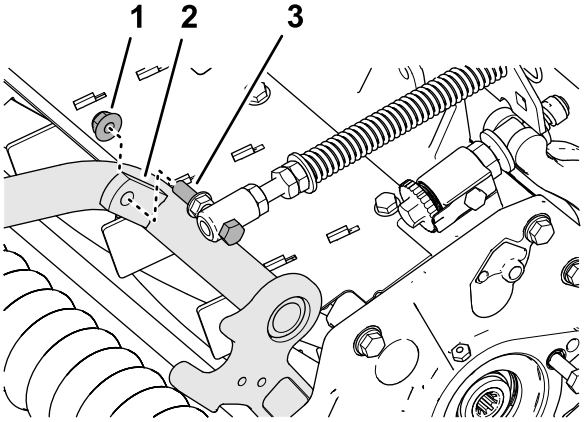

g375694

Diagram 20

1. Varovalna matica (⅜")
2. Desni jeziček (nosilni okvir)
3. Vijak s cilindrično glavo

5. Poravnajte odprtine v nosilcu kompenzatorja z odprtinami v okvirju rezalne enote (Diagram 21).

   Opomba: Podporna zanka vodila cevi je poravnana s sredino stroja.

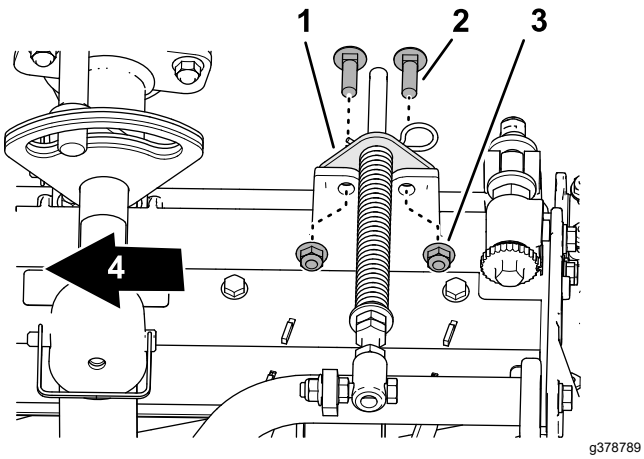

Diagram 21

1. Nosilec kompenzatorja
2. Nosilni vijak (⅜ x 1 ¼")
3. Varovalna matica (⅜")
4. Notranja stran

6. Pritrdite nosilec kompenzatorja na okvir rezalne enote z dvema nosilnima vijakoma (⅜ x 1 ¼") in dvema varovalnima maticama s prirobkom (⅜").
7. Zategnite matici in vijaka z zateznim momentom 37–45 N·m.

Namestitev stojala

Na vsaki od rezalnih enot pritrdite stojalo na nosilec verige z varovalnim zatičem (Diagram 22).

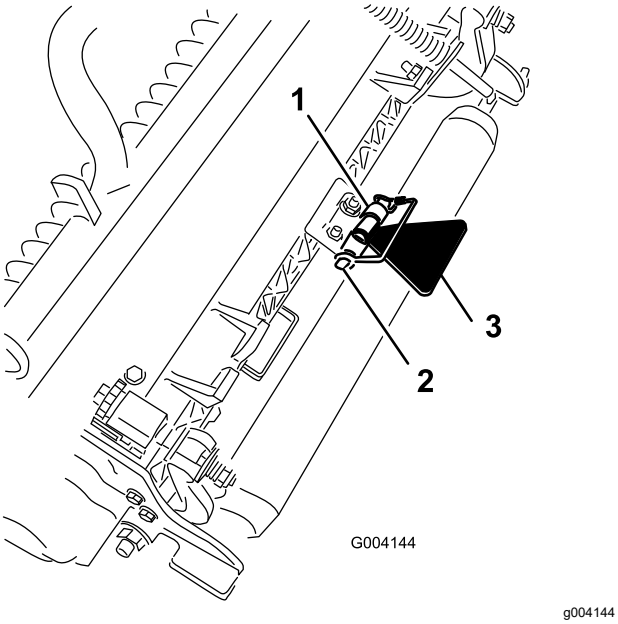

Diagram 22

1. Nosilec verige
2. Varovalni zatič
3. Stojalo rezalne enote

Namestitev sprednjih rezalnih enot na dvižne roke

1. Potisnite rezalno enoto pod dvižno roko (Diagram 23).

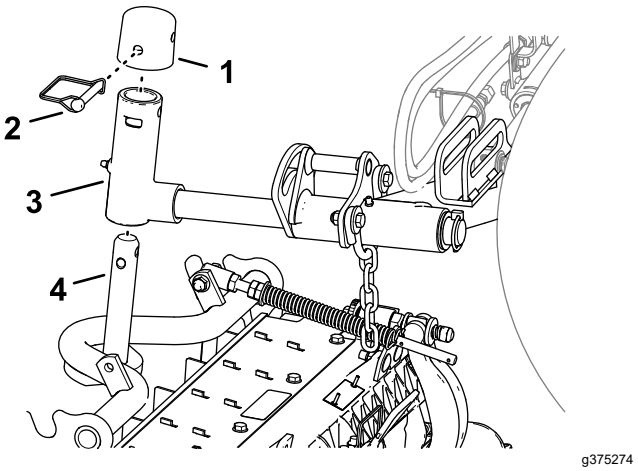

Diagram 23

1. Pokrovček
2. Varovalni zatič
3. Vrtljivi jarem
4. Gred nosilnega okvirja

2. Nastavite vrtljivi jarem na gred nosilnega okvirja.
3. Nastavite pokrovček na vrtljivi jarem in poravnajte odprtine na gredi nosilnega okvirja, vrtljivem jarmu in pokrovčku.
4. Pritrdite pokrovček in gred nosilnega okvirja na vrtljivi jarem z varovalnim zatičem.
5. Za košnjo trave na pobočju hriba blokirajte tečaj rezalne enote; glejte Blokiranje tečaja rezalne enote za košnjo trave na pobočju hriba (stran 18).

Namestitev zadnjih rezalnih enot na dvižne roke

Rezalne enote so prilagojene za košnjo v višini 1,2 cm ali več

1. Potisnite rezalno enoto pod dvižno roko (Diagram 24).

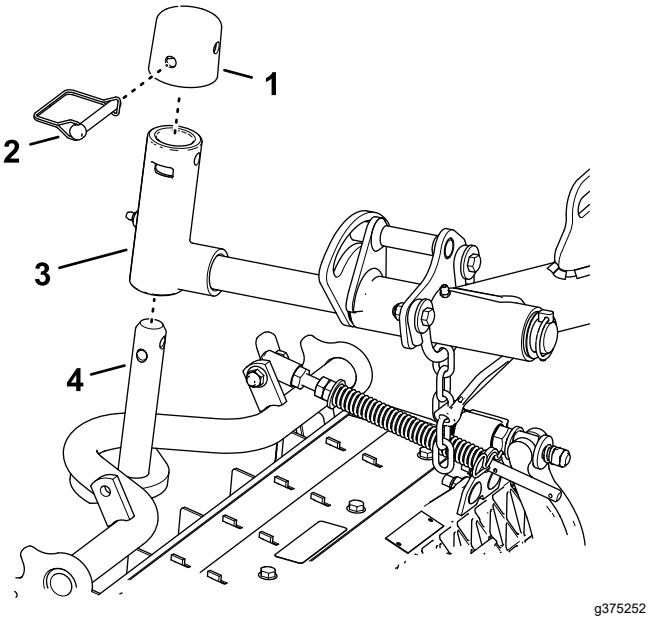

Diagram 24

1. Pokrovček
2. Varovalni zatič
3. Vrtljivi jarem
4. Gred nosilnega okvirja

2. Nastavite vrtljivi jarem na gred nosilnega okvirja.
3. Nastavite pokrovček na vrtljivi jarem in poravnajte odprtine na gredi nosilnega okvirja, vrtljivem jarmu in pokrovčku.
4. Gred vrtljive roke in pokrovček pritrdite na gred nosilnega okvirja z varovalnim zatičem.
5. Za košnjo trave na pobočju hriba blokirajte tečaj rezalne enote; glejte Blokiranje tečaja rezalne enote za košnjo trave na pobočju hriba (stran 18).
6. Ponovite korake od 1 in 2 za drugo zadnjo rezalno enoto.

Namestitev zadnjih rezalnih enot na dvižne roke

Rezalne enote so prilagojene za košnjo v višini 1,2 cm ali manj

1. Odstranite zatič s podložko, ki pritrjuje vrtljivi jarem na dvižno roko in izvlecite gred iz dvižne roke (Diagram 25).

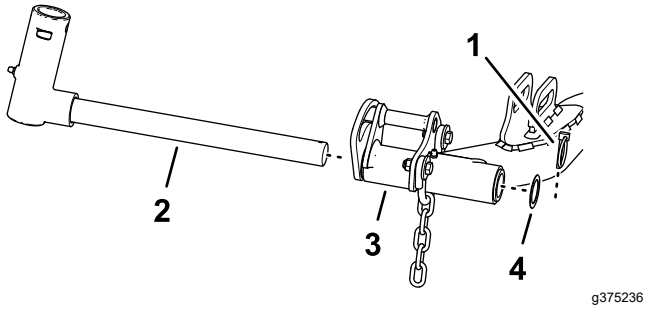

Diagram 25

1. Zatič
2. Vrtljivi jarem
3. Dvižna roka (zadnja rezalna enota)
4. Podložka

2. Nastavite vrtljivi jarem na gred nosilnega okvirja (Diagram 26).

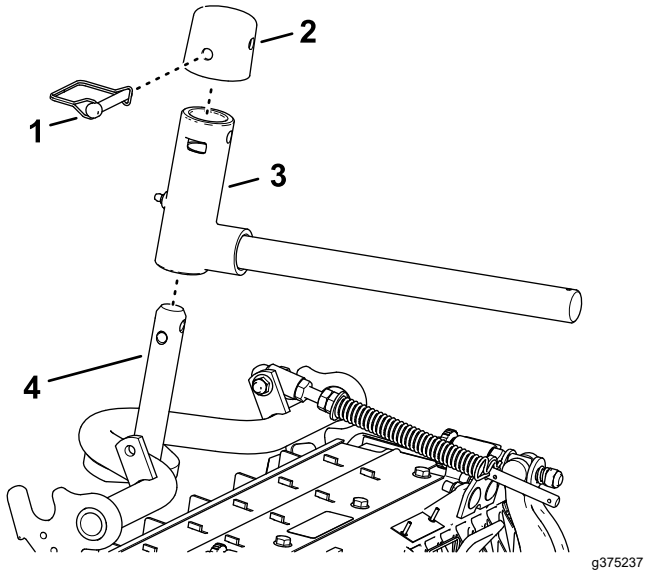

Diagram 26

1. Pokrovček
2. Varovalni zatič
3. Vrtljivi jarem
4. Gred nosilnega okvirja

3. Nastavite pokrovček na vrtljivi jarem in poravnajte odprtine na gredi nosilnega okvirja, vrtljivem jarmu in pokrovčku.
4. Vrtljivi jarem in pokrovček pritrdite na gred nosilnega okvirja z varovalnim zatičem.
5. Za košnjo trave na pobočju hriba blokirajte tečaj rezalne enote; glejte Blokiranje tečaja rezalne enote za košnjo trave na pobočju hriba (stran 18).
6. Potisnite rezalno enoto pod dvižno roko (Diagram 27).

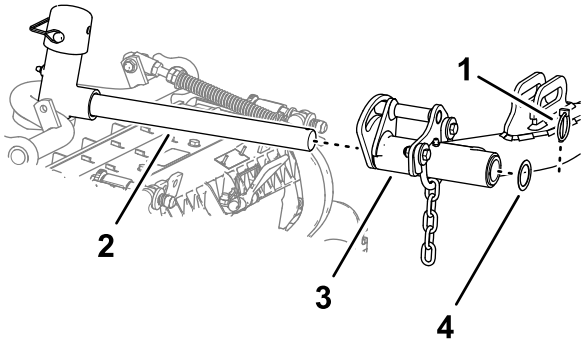

Diagram 27

1. Zatič
2. Gred dvižne roke
3. Dvižna roka
4. Podložka

7. Vrtljivi jarem vstavite v dvižno roko in gred pritrdite na roko z zatičem in podložko.
8. Ponovite korake od 1 do 7 za drugo zadnjo rezalno enoto.

Blokiranje tečaja rezalne enote za košnjo trave na pobočju hriba

Z blokiranjem tečajev rezalnih enot preprečite, da bi se rezalne enote med košnjo po pobočju hriba zavrtele navzdol. Za blokiranje tečaja rezalne enote uporabite odprtino na vrtljivem jarmu (Diagram 28). Uporabite režo za rezalno enoto z možnostjo krmarjenja.

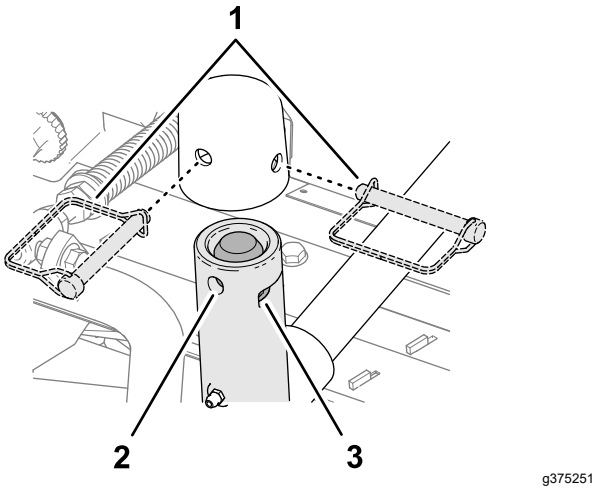

Diagram 28

1. Položaji varovalnih zatičev
2. Odprtina (vrtljivi jarem)
3. Reža (vrtljivi jarem)

Namestitev verig dvižne roke rezalne enote

Pritrdite verigo dvižne roke na nosilec verige z varovalnim zatičem (Diagram 29).

Opomba: Uporabite ustrezno število verižnih členov, kot je to opisano v *Priročniku za upravljanje* rezalne enote.

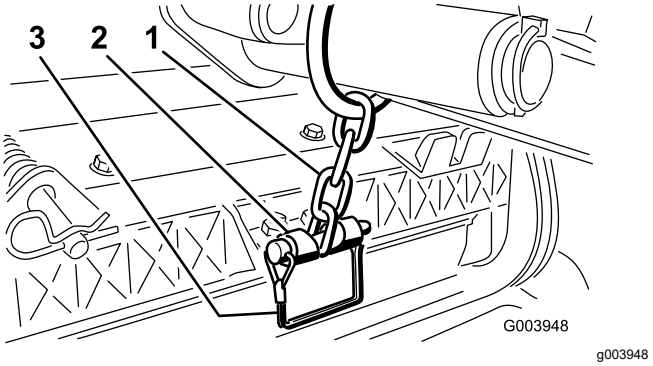

Diagram 29

1. Veriga dvižne roke
2. Nosilec verige
3. Varovalni zatič

Nameščanje motorjev vretena

1. Utorno gred motorja vretena premažite s čisto mastjo.
2. Z oljem namažite tesnilni obroč motorja vretena in ga namestite na prirobnico motorja.
3. Motor namestite tako, da ga zavrtite v desno in prirobnici motorja odmaknete od vijakov (Diagram 30).

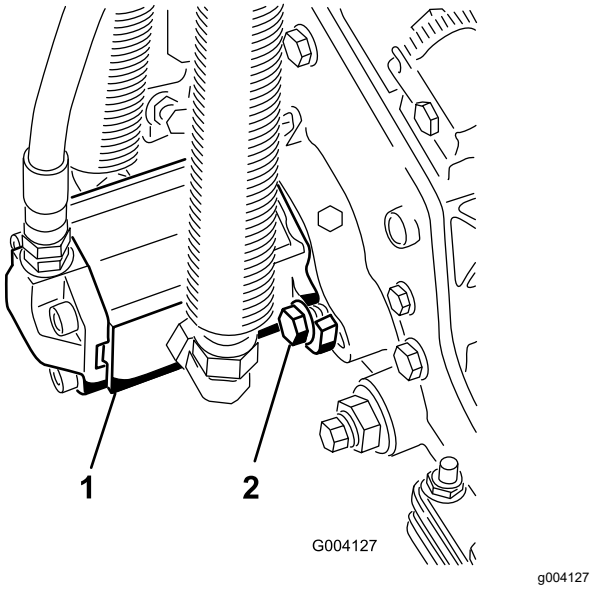

Diagram 30

1. Motor vretena
2. Pritrdilni vijaki

4. Zavrtite motor v levo, dokler se prirobnici ne zataknejo za vijaka, nato zategnite vijaka.

   Pomembno: **Prepričajte se, da cevi motorja vretena nista zviti ali priščipnjeni ter da ni nevarnosti, da bi prišlo do priščipnjenja.**

5. Zategnite vijaka z zateznim momentom 37–45 N·m.

4

Uporaba stojala rezalne enote

Deli potrebni za ta postopek:

1	Stojalo rezalne enote

Postopek

Kadarkoli morate rezalno enoto nagniti, da izpostavite rezilo/vreteno, podprite zadnji del rezalne enote s stojalom, da zagotovite, da se matice na zadnji strani vijakov za prilagajanje letvice ne dotikajo delovne površine (Diagram 31).

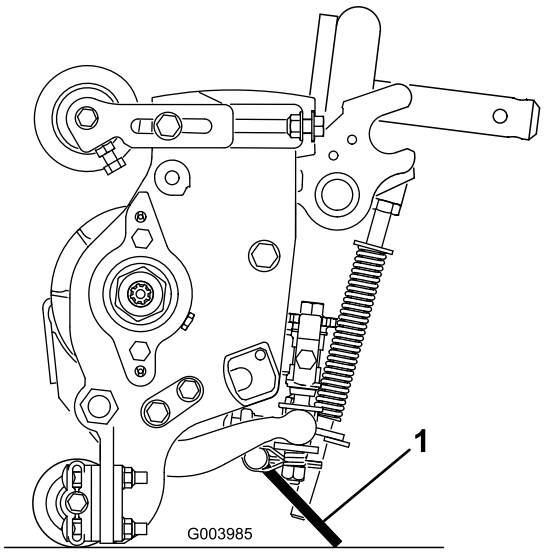

g003985

Diagram 31

1. Stojalo rezalne enote

Pritrdite stojalo na nosilec verige z varovalnim zatičem (Diagram 32).

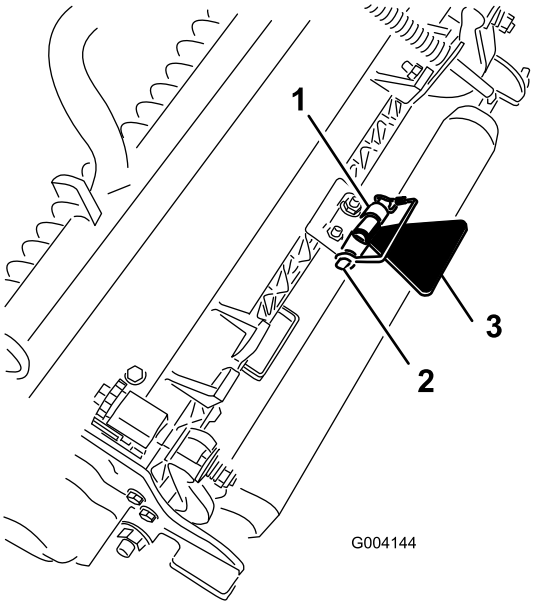

g004144

Diagram 32

1. Nosilec verige
2. Varovalni zatič
3. Stojalo rezalne enote

5

Namestitev zaklepa pokrova motorja CE

Deli potrebni za ta postopek:

1	Zaklep pokrova motorja, tesnilo, protimatica
1	Podložka

Postopek

1. Sprostite in dvignite pokrov motorja.
2. Izvlecite gumijasti vtič iz odprtine na levi strani pokrova (Diagram 33).

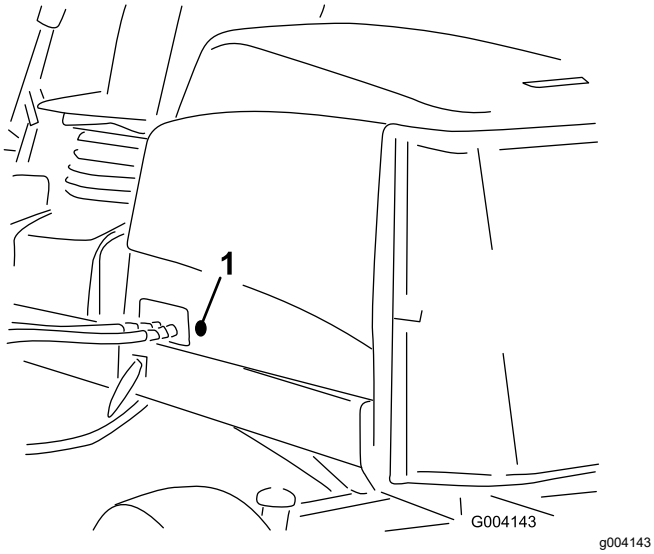

Diagram 33

1. Gumijasti vtič

3. Prepričajte se, da je tesnilo vstavljeno v zaklep pokrova motorja (Diagram 34).

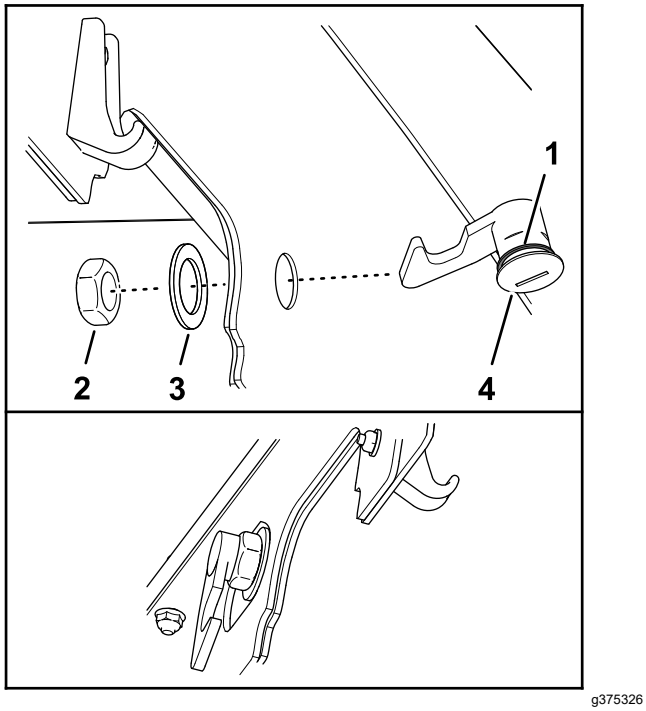

Diagram 34

1. Zatič pokrova
2. Matica
3. Tesnilo
4. Podložka

4. Odstranite matico z zatiča.
5. Z zunanje strani pokrova motorja, vstavite kljukasti del zatiča skozi odprtino v pokrovu.

   Opomba: Tesnilo mora biti na zunanji strani pokrova.
6. Na notranji strani pokrova pritrdite zatič na pokrov z matico in podložko.
7. Zaprite pokrov motorja in uporabite priloženi ključ zaklepa pokrova motorja, da preverite, ali se zatič ujame v okvir, ko zaklenete zaklep.

6

Lepljenje nalepk CE

Deli potrebni za ta postopek:

1	Nalepka CE
1	Nalepka z letnico proizvodnje
1	Opozorilna nalepka

Lepljenje nalepke CE

1. Z izopropilnim alkoholom in čisto krpo očistite predel pokrova motorja ob zaklepu in pustite, da se posuši. (Diagram 35).

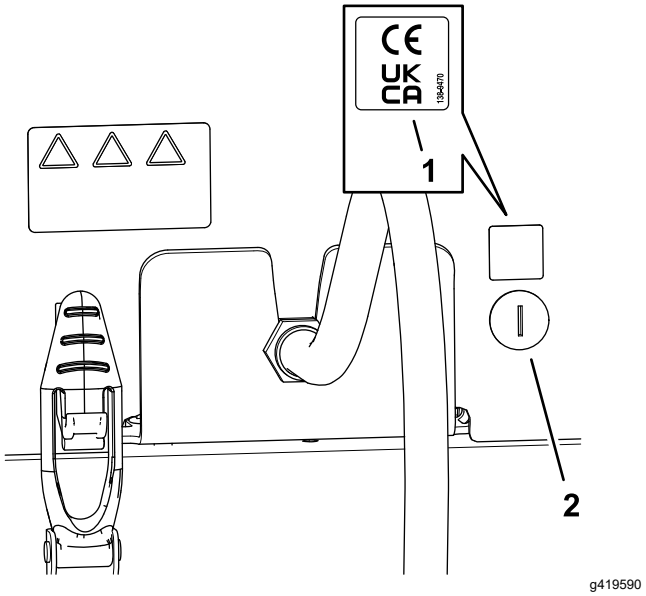

Diagram 35

1. Nalepka CE
2. Zaklep pokrova motorja

2. Odstranite zadnjo plast z nalepke CE.
3. Nalepko nalepite na pokrov motorja.

Lepljenje nalepke z letom proizvodnje

1. Z izopropilnim alkoholom in čisto krpo očistite predel ob tipski ploščici na nosilcu talne plošče in pustite, da se nosilec posuši (Diagram 36).

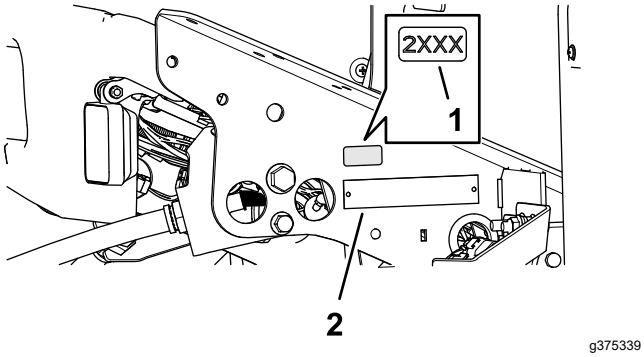

Diagram 36

1. Nalepka z letom proizvodnje
2. Tipska ploščica

2. Odstranite zadnjo plast z nalepke z letnico proizvodnje.
3. Nalepko nalepite na nosilec talne plošče.

Lepljenje opozorilne nalepke CE

1. Z izopropilnim alkoholom in čisto krpo očistite površino opozorilne nalepke in pustite, da se posuši (Diagram 37).

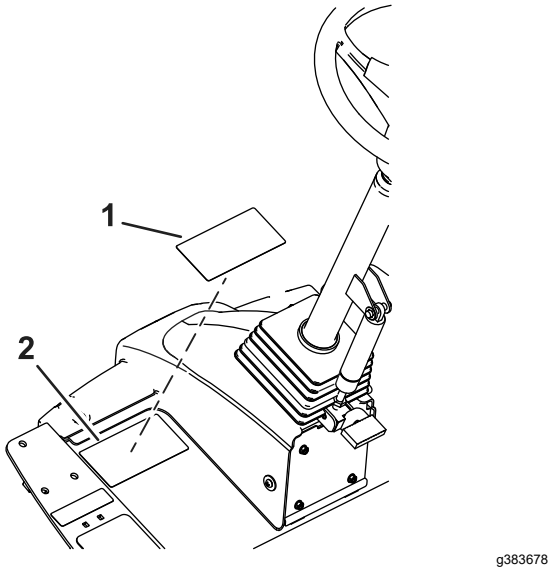

Diagram 37

1. Opozorilna nalepka CE
2. Opozorilna nalepka 133-2930

2. Odstranite zadnjo plast z opozorilne nalepke CE.
3. Nalepite opozorilno nalepko CE čez obstoječo nalepko.

Pregled izdelka

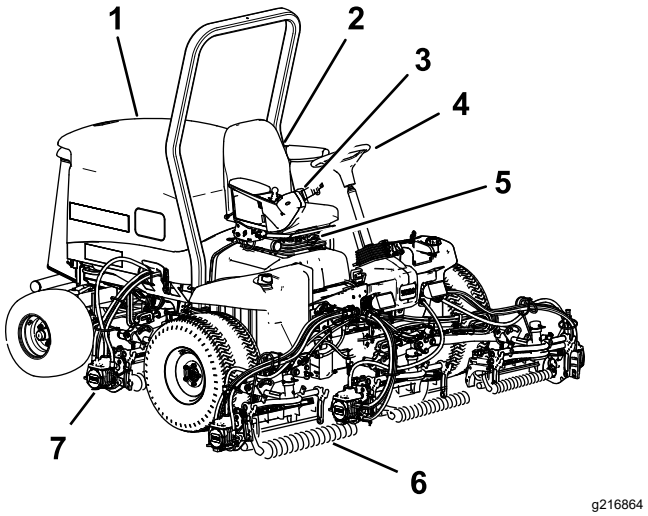

Diagram 38

1. Pokrov motorja
2. Sedež
3. Krmilni vzvod
4. Volan
5. Nastavitev sedeža
6. Sprednje rezalne enote
7. Zadnje rezalne enote

Kontrole

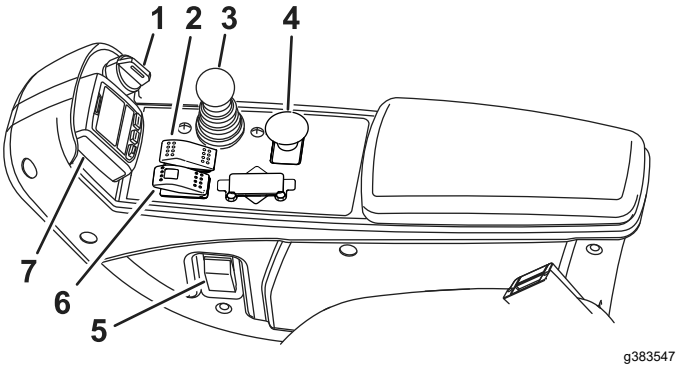

Diagram 39

1. Stikalo za vžig na ključ
2. Tempomat
3. Ročica za dviganje/spuščanje rezalnih enot
4. Stikalo priključne gredi
5. Stikalo za žaromete
6. Stikalo parkirne zavore
7. InfoCenter

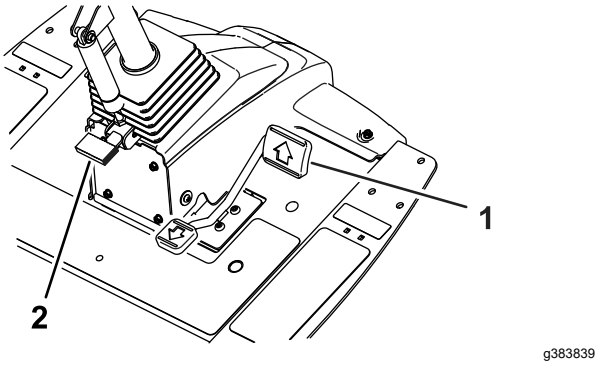

Diagram 40

1. Stopalka za vožnjo
2. Stopalka za nastavitev nagiba volana

Avtomobilska stopalka za plin

Opomba: Ta stroj nima ročice ali stikala za upravljanje hitrosti motorja.

Ko priključite priključno gred in ta začne vrteti vretena, stroj samodejno nastavi število vrtljajev motorja na hitri prosti tek in ga ohranja, dokler se vretena ne izklopijo.

Kadar priključna gred ni vklopljena, je plin stroja odvisen od položaja stopalke za vožnjo, tako kot pri avtomobilu.

Stopalka za vožnjo

Stopalka za vožnjo (Diagram 40) nadzira premikanje stroja naprej in nazaj. Pritisnite zgornji del stopalke za premikanje naprej ali spodnji del za premikanje vzvratno.

Opomba: Če morate zasilno zavreti, umaknite nogo s stopalke za vožnjo in preklopite stikalo parkirne zavore (Diagram 39) naprej.

Stikalo za upravljanje tempomata

Stikalo za upravljanje tempomata ima tri položaje: IZKLOP, VKLOP in ZAGON.

Če želite omogočiti tempomat, preklopite stikalo v srednji položaj.

Če želite nastaviti tempomat, stikalo za kratek čas preklopite naprej. Ko je tempomat aktiviran, se na zaslonu InfoCenter prikaže zaslon tempomata. Z gumbi na zaslonu InfoCenter nastavite hitrost tempomata v korakih po 0,8 km/h.

Stopalka za nastavitev nagiba volana

Za nagib volana v smeri proti vam pritisnite stopalko za nastavitev (Diagram 40) navzdol, povlecite volanski drog proti sebi v najbolj udoben položaj in sprostite stopalko.

Stikalo za vžig na ključ

Stikalo za vžig na ključ (Diagram 39) ima 3 položaje: IZKLOP, VKLOP/PREDOGREVANJE in ZAGON.

Stikalo priključne gredi (PTO)

Kadar je stikalo priključne gredi vklopljeno, je stroj v načinu za MOW (Košnja), ki omogoča vožnjo s hitrostjo do 13 km/h, če najvišja hitrost ni omejena.

Kadar je stikalo priključne gredi izklopljeno (Diagram 41), je stroj v načinu TRANSPORT(Prevoz), ki omogoča vožnjo s hitrostjo do 16 km/h, če najvišja hitrost ni omejena.

Opomba: Z zaščitenimi meniji na zaslonu InfoCenter nastavite največjo hitrost za posamezni način.

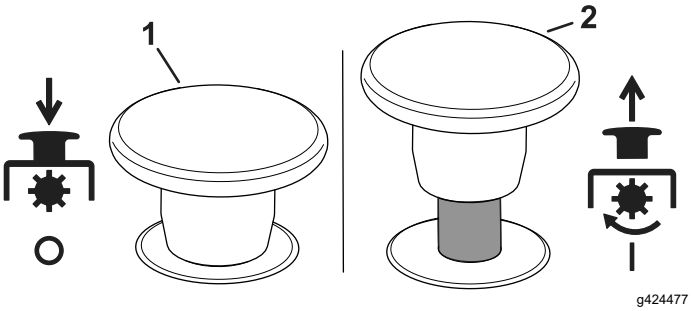

Diagram 41

1. Izklopljeno
2. Vklopljeno

Parkirna zavora

Za aktiviranje parkirne zavore (Diagram 39) preklopite stikalo parkirne zavore na konzoli naprej. Ko je stikalo nastavljeno, na njem sveti rdeča lučka. Če želite sprostiti parkirno zavoro, preklopite stikalo nazaj.

Če vklopite stikalo za parkirno zavoro, se pogon samodejno upočasni, ne glede na položaj stopalke za vožnjo, in stroj aktivira parkirno zavoro takoj, ko se ustavi.

Ko je motor ugasnjen in se stroj ne premika, se parkirna zavora aktivira ne glede na položaj stikala za parkirno zavoro.

Ročica za dviganje/spuščanje rezalnih enot

Ta ročica (Diagram 39) dviguje in spušča rezalne enote.

Če želite spustiti rezalne enote, potisnite vzvod naprej. Kadar je stikalo priključne gredi VKLOPLJENO, je stroj v načinu KOŠNJE in rezalne enote se začnejo vrteti, ko jih spustite.

Opomba: Za zagon rezalnih enot je pomembno, da jih spustite **po** vklopu stikala priključne gredi. Če rezalne enote spustite, preden vklopite stikalo priključne gredi, se enote ne začnejo vrteti.

Če želite popolnoma dvigniti rezalne enote, povlecite ročico nazaj. Ko so rezalne enote dvignjene in je stikalo priključne gredi izklopljeno, je stroj v načinu za PREVOZ.

Če želite rezalne enote delno dvigniti v položaj za obračanje, *na kratko* povlecite ročico nazaj.

InfoCenter

Na LCD-zaslonu sistema InfoCenter so prikazani podatki o vašem stroju, na primer stanje delovanja, ter različne diagnostične in druge informacije o stroju (Diagram 39).

Prikazani zasloni so odvisni od tega, kateri gumb pritisnete. Funkcija posameznega gumba se lahko spremeni glede na to, kaj trenutno potrebujete.

Stikalo za žaromete

Za vklop žarometov stikalo preklopite navzgor (Diagram 39).

Indikator zamašitve hidravličnega filtra

Indikator zamašitve hidravličnega filtra vas opozori, ko je treba zamenjati hidravlične filtre; glejte Zamenjava filtrov za hidravlično tekočino (stran 82).

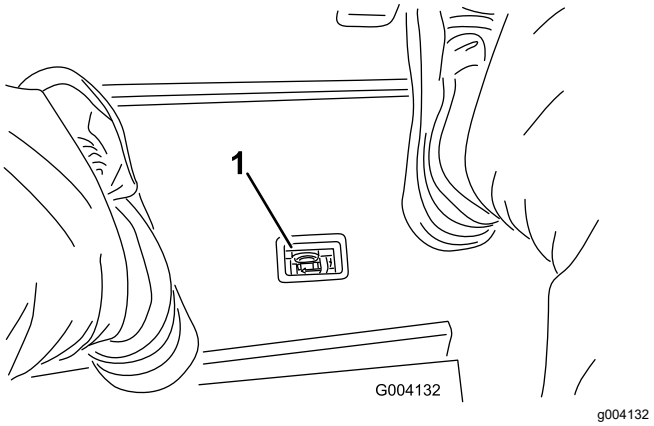

Diagram 42

1. Indikator zamašitve hidravličnega filtra

Stikalo za izklop elektrike

Stikalo za izklop elektrike (Diagram 43) je 12-V napajalna enota za elektronske naprave.

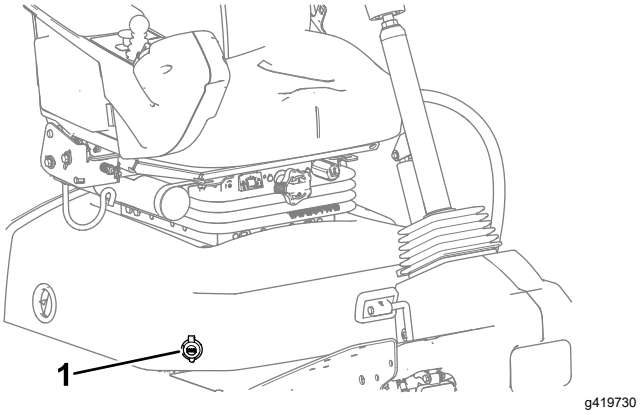

Diagram 43

1. Stikalo za izklop elektrike

Krmilniki za sedež

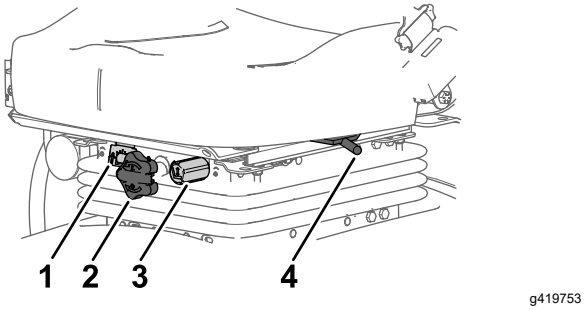

Diagram 44

1. Merilnik mase
2. Gumb za prilagoditev mase
3. Gumb za prilagoditev višine
4. Ročica za nastavitev položaja sedeža

Gumb za prilagoditev mase

Vrtite gumb za prilagoditev mase, dokler se vaša masa ne izpiše na okencu merilnika mase.

Gumb za prilagoditev višine

Vrtite gumb za prilagoditev višine, da prilagodite višino sedeža.

Ročica za nastavitev položaja sedeža

Povlecite ročico za nastavitev položaja sedeža (Diagram 44), da premaknete sedež naprej ali nazaj. Spustite ročico, da zaklenete položaj sedeža.

Ročice za brušenje

Ročice za brušenje uporabite skupaj z ročico za dviganje/spuščanje rezalnih enot, da izvedete brušenje (Diagram 45).

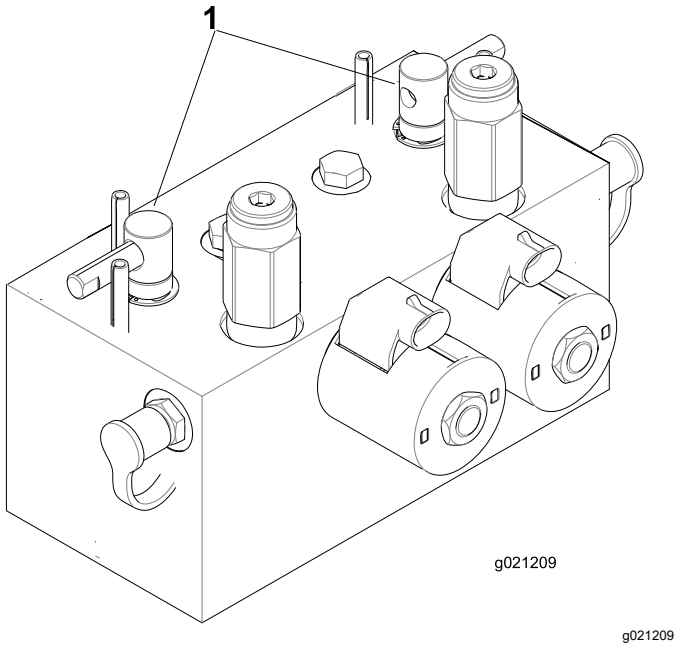

Diagram 45

1. Ročice za brušenje

Specifikacije

Opomba: Tehnični podatki in oblika se lahko spremenijo brez predhodnega obvestila.

Transportna širina	233 cm
Širina reza	254 cm
Dolžina	282 cm
Višina	160 cm
Masa(s tekočinami in rezalnimi enotami z 8 rezili)	1420 kg
Motor	Yanmar, 43 KM
Prostornina rezervoarja za gorivo	53 l
Hitrost prevoza	0–16 km/h
Hitrost košnje	0–13 km/h

Delovni priključki/dodatna oprema

Za povečanje in razširitev zmogljivosti stroja podjetje Toro ponuja širok nabor odobrenih delovnih priključkov in dodatne opreme. Za seznam odobrenih priključkov in dodatne opreme se obrnite na pooblaščenega serviserja ali pooblaščenega distributerja strojev Toro oziroma obiščite www.Toro.com.

Če želite zagotoviti optimalno delovanje in ohraniti veljavnost varnostnega certifikata stroja, uporabljajte izključno originalne nadomestne dele in dodatno opremo Toro. Uporaba nadomestnih delov in dodatne opreme drugih proizvajalcev je lahko nevarna in lahko privede do razveljavitve garancije.

Delovanje

Opomba: Ugotovite, katera stran je leva in katera desna, gledano s položaja za upravljanje stroja.

Pred uporabo

Varnost pred upravljanjem

Splošna varnost

- Otrokom ali neusposobljenim osebam ne smete nikoli dovoliti, da upravljajo ali servisirajo stroj. Lokalni predpisi lahko omejujejo starost upravljavca. Za usposabljanje vseh upravljavcev in mehanikov je odgovoren lastnik.
- Seznanite se s postopki za varno upravljanje opreme, krmilniki za upravljavca in varnostnimi oznakami.
- Preden zapustite delovni položaj, storite naslednje:
  - Parkirajte stroj na ravni površini.
  - Izklopite in spustite rezalne enote.
  - Vklopite parkirno zavoro.
  - Ugasnite motor in odstranite ključ.
  - Počakajte, da se vsi deli ustavijo.
  - Pustite, da se stroj ohladi, preden ga nastavite, popravite, očistite ali shranite.
- Vedeti morate, kako lahko hitro zaustavite stroj in ugasnete motor.
- Stroja ne smete uporabljati, če vse varnostne zaščitne naprave in ščitniki niso nameščeni in ne delujejo pravilno.
- Pred košenjem vedno preglejte stroj in se prepričajte, da so rezalne enote v dobrem stanju.
- Preverite območje, kjer boste uporabljali stroj in odstranite vse predmete, ki jih lahko stroj izvrže.
- Ta izdelek ustvarja elektromagnetno polje. Če nosite vsadljiv elektronski medicinski pripomoček, se pred uporabo tega izdelka posvetujte z zdravstvenim delavcem.

Varnost pri ravnanju z gorivom

- Pri ravnanju z gorivom bodite zelo previdni. Gorivo je zelo vnetljivo in njegovi hlapi so eksplozivni.
- Ugasnite vse cigarete, cigare, pipe in druge možne vire vžiga.
- Uporabljajte samo odobrene posode za gorivo.
- Ko motor teče ali ko je vroč, ne smete v nobenem primeru odpirati pokrovčka za gorivo ali dolivati goriva v rezervoar za gorivo.
- Ne dolivajte ali izčrpavajte goriva v zaprtih prostorih.
- Stroja ali posode za gorivo ne smete shranjevati, kjer so lahko prisotni odprt plamen, iskra ali pilotni plamen iz naprav, kot so na primer grelec za vodo ali drugi podobni gospodinjski aparati.
- Če gorivo razlijete, ne poskušajte zagnati motorja, da preprečite ustvarjanje virov vžiga, dokler se hlapi goriva ne razpršijo v zraku.

Vsakodnevna vzdrževalna dela

Servisni interval: Pred vsako uporabo ali dnevno

Vsak dan morate pred zagonom stroja opraviti vzdrževalna dela po vsaki uporabi/za vsak dan, ki so navedena v Vzdrževanje (stran 57).

Polnjenje rezervoarja za gorivo

Prostornina rezervoarja za gorivo

53 l

Specifikacija goriva

Pomembno: **Uporabljajte dizelsko gorivo z ultra nizko vsebnostjo žvepla. Gorivo z večjo vsebnostjo žvepla razgrajuje dizelski oksidacijski katalizator (DOC), kar povzroča težave pri delovanju in skrajšuje življenjsko dobo sestavnih delov motorja.**

Če ne upoštevate naslednjih opozoril, lahko poškodujete motor.

- Namesto dizelskega goriva nikoli ne uporabljajte kerozina ali bencina.
- Z dizelskim gorivom nikoli ne mešajte kerozina ali izrabljenega motornega olja.
- Nikoli ne hranite goriva v posodah, ki so v notranjosti prevlečene s cinkom.
- Ne uporabljajte dodatkov za gorivo.

Dizel iz nafte

Cetansko število: 45 ali več

Vsebnost žvepla: ultra nizka vsebnost žvepla (< 15 ppm)

Preglednica za gorivo

Preglednica za gorivo (cont'd.)

Specifikacije dizelskega goriva	Lokacija
ASTM D975 Št. 1-D S15 Št. 2-D S15	ZDA
EN 590	Evropska unija
ISO 8217 DMX	Mednarodna različica
JIS K2204 razred št. 2	Japonska
KSM-2610	Koreja

- Uporabljajte samo čisto, sveže dizelsko gorivo ali biodizelsko gorivo.
- Gorivo kupujte v količinah, ki jih lahko porabite v 180 dneh, da zagotovite sveže gorivo.

Uporabite poletno dizelsko gorivo (št. 2-D) pri temperaturah nad –7 °C in zimsko dizelsko gorivo (št. 1-D ali mešanico goriv št. 1-D/2-D) pod to temperaturo.

Opomba: Zimsko gorivo ima pri nižjih temperaturah nižje plamenišče in pretočne značilnosti v hladnem vremenu, ki olajšajo zagon in zmanjšajo zamašenost filtra za gorivo.

Uporaba poletnega goriva pri temperaturah nad –7 °C podaljša življenjsko dobo črpalke za gorivo in poveča moč v primerjavi z zimskim gorivom.

Biodizel

Stroj lahko uporablja biodizelske mešanice goriva do oznake B20 (20 % biodizla, 80 % naftnega dizla).

Vsebnost žvepla: ultra nizka vsebnost žvepla (< 15 ppm)

Specifikacija biodizelskega goriva: ASTM D6751 ali EN14214

Specifikacija mešanice goriva: ASTM D975, EN590 ali JIS K2204

Pomembno: **Za delež naftnega dizla morate uporabiti gorivo z ultra nizko vsebnostjo žvepla.**

Upoštevajte naslednje previdnostne ukrepe:

- Biodizelske mešanice lahko poškodujejo lakirane površine.
- V hladnem vremenu uporabljajte mešanice, ki vsebujejo največ 5 % biodizla (B5).
- Nadzorujte stanje tesnil, gibkih cevi in tesnilk, ki so v stiku z gorivom, ker se lahko sčasoma izrabijo.
- Po uporabi biodizelskih mešanic lahko določeno obdobje pričakujte zamašitev filtra za gorivo.
- Če želite več informacij o biodizlu, se obrnite na pooblaščenega distributerja za izdelke Toro.

Dolivanje goriva

1. Parkirajte stroj na ravni površini, spustite rezalne enote navzdol, zategnite parkirno zavoro, ugasnite motor in odstranite ključ.
2. S čisto krpo obrišite območje okrog pokrovčka rezervoarja za gorivo.
3. Odstranite pokrovček z rezervoarja za gorivo (Diagram 46).

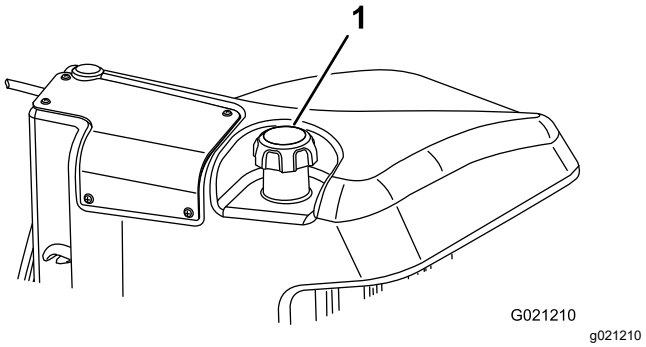

Diagram 46

1. Pokrovček rezervoarja za gorivo

4. Rezervoar za gorivo napolnite z gorivom, dokler raven goriva ni od 6 do 13 mm pod spodnjim delom nastavka za dolivanje.
5. Ko napolnite rezervoar, znova tesno privijte čep.

   Opomba: Če je možno, po vsaki uporabi dolijte gorivo v rezervoar za gorivo. S tem boste zmanjšali možnost nabiranja kondenzacije v rezervoarju za gorivo.

Preverjanje zapornih stikal

Servisni interval: Pred vsako uporabo ali dnevno

⚠ POZOR

Če so varnostna zaporna stikala odklopljena ali poškodovana, lahko stroj začne delovati nepričakovano, kar lahko povzroči telesne poškodbe.

- **Ne posegajte v zaporna stikala.**
- **Vsak dan preverite delovanje zapornih stikal in pred začetkom upravljanja stroja zamenjajte vsa poškodovana stikala.**

Pomembno: **Če naprava ne izvede preverjanja zapornega sistema, se obrnite na pooblaščenega distributerja strojev Toro.**

Priprava stroja

1. Stroj počasi zapeljite na odprto območje.
2. Spustite rezalne enote, ugasnite motor in vklopite parkirno zavoro.

Preverjanje zapornega sistema stopalke za vožnjo pri zagonu

1. Usedite se na upravljavčev sedež.
2. Vklopite parkirno zavoro.
3. Pritisnite stikalo priključne gredi v položaj DISENGAGE (Izklop).
4. Pritisnite stopalko za vožnjo.
5. Zavrtite ključ v položaj ZAGON.

   Opomba: Zaganjalnik ne sme zagnati motorja, ko je pritisnjena stopalka za vožnjo.

Preverjanje zagonskega zapornega sistema priključne gredi

1. Usedite se na upravljavčev sedež.
2. Preklopite stikalo priključne gredi navzgor v položaj ENGAGE (Vklop).
3. Zavrtite ključ v položaj ZAGON.

   Opomba: Motor se ne bi smel zagnati, dokler je stikalo priključne gredi v položaju ENGAGE (Vklop).

Preverjanje zapornega sistema delovanja priključne gredi

1. Usedite se na upravljavčev sedež.
2. Pritisnite stikalo priključne gredi v položaj DISENGAGE (Izklop).
3. Zaženite motor.
4. Preklopite stikalo priključne gredi navzgor v položaj ENGAGE (Vklop).
5. Spustite rezalne enote, da aktivirate priključno gred.
6. Vstanite s sedeža.

Opomba: Priključna gred ne bi smela delovati, kadar nihče ne sedi na upravljavčevem sedežu.

Opomba: Med tem preskusom ne dovolite, da bi se rezalne enote vrtele več kot nekaj sekund, da preprečite nepotrebno obrabo.

Preverjanje zapornega sistema parkirne zavore in stopalke za vožnjo

1. Usedite se na upravljavčev sedež.
2. Vklopite parkirno zavoro.
3. Pritisnite stikalo priključne gredi v položaj DISENGAGE (Izklop).
4. Zaženite motor.
5. Pritisnite stopalko za vožnjo.

   Opomba: Če pritisnete stopalko za vožnjo, medtem ko je parkirna zavora aktivirana, se stroj ne sme premakniti. Na zaslonu InfoCenter se mora prikazati obvestilo.

Preverjanje aktivacije samodejne parkirne zavore

1. Usedite se na upravljavčev sedež.
2. Zaženite motor.
3. Izklopite parkirno zavoro.
4. Vstanite s sedeža.

   Opomba: Rdeča lučka na stikalu parkirne zavore mora zasvetiti, kadar niste na voznikovem sedežu, kar pomeni, da je parkirna zavora aktivirana.

Preverjanje blokade za onemogočitev spuščanja rezalne enote

1. Usedite se na upravljavčev sedež.
2. Zaženite motor.
3. Prepričajte se, da so rezalne enote dvignjene v položaj za prevoz.
4. Vstanite s sedeža.
5. Spustite rezalne enote.

   Opomba: Rezalne enote se ne smejo spustiti, kadar nihče ne sedi na upravljavčevem sedežu.

Uporaba LCD-zaslona InfoCenter

Na LCD-zaslonu sistema InfoCenter so prikazani podatki o vašem stroju, na primer stanje delovanja, ter različne diagnostične in druge informacije o stroju (Diagram 47). InfoCenter sestavljata pozdravni zaslon in zaslon z glavnimi informacijami. Med pozdravnim zaslonom in zaslonom z glavnimi informacijami lahko kadar koli preklopite tako, da pritisnete poljuben gumb

zaslona InfoCenter, nato pa izberete ustrezno smerno puščico.

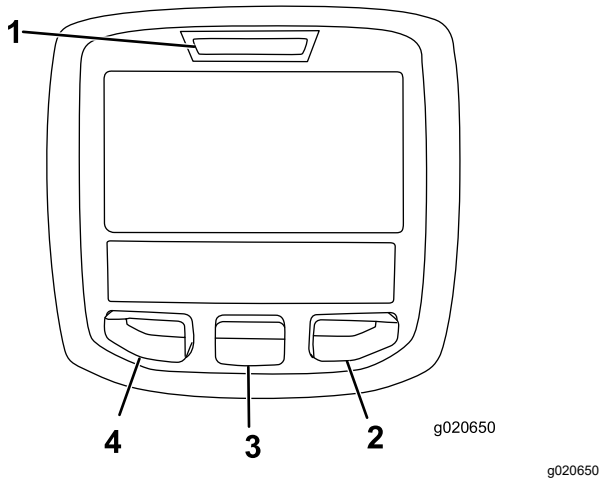

Diagram 47

1. Indikatorska lučka
2. Desni gumb
3. Sredinski gumb
4. Levi gumb

- Levi gumb, Menu Access (Dostop do menijev)/Back Button (Gumb nazaj) – pritisnite ta gumb, če želite dostopati do različnih InfoCenter menijev. Uporabite ga lahko za izhod iz katerega koli menija, ki ga trenutno uporabljate.
- Sredinski gumb – Pritisnite ta gumb za premikanje navzdol po menijih.
- Desni gumb – Pritisnite ta gumb, da odprete meni, kjer desna puščica označuje, da je na voljo dodatna vsebina.

Opomba: Funkcija posameznega gumba se lahko spremeni glede na to, kaj trenutno potrebujete. Vsak gumb je označen z ikono, ki prikazuje trenutno funkcijo gumba.

Opis ikon na zaslonu InfoCenter

	Število ur, ki preostanejo do servisa
	Ponastavitev ur do servisa 🔒
SERVICE DUE (NASLEDNJI SERVIS)	Označuje, kdaj je treba opraviti načrtovan servis.
n min	Vrt./min/status motorja – prikazuje hitrost motorja
	Merilnik delovnih ur
i	Ikona za informacije
	Hitro
	Počasi
	Raven goriva
	Potrebna je regeneracija na mestu.
	Žarilne svečke delujejo.
	Dvignite rezalne enote.
	Spustite rezalne enote.
	Usedite se na sedež.
P	Parkirna zavora je aktivirana.
H	Stroj je v dvignjenem položaju (prevoz).
N	Nevtralni položaj
L	Stroj je v spuščenem položaju (košnja).
	Temperatura hladilnega sredstva (°C ali °F)
	Temperatura (vroče)
	Priključna gred je vklopljena.
	Ni dovoljeno
	Zaženite motor.
	Ugasnite motor.
	Motor
	Stikalo za vžig na ključ
	Rezalne enote se spuščajo.
	Rezalne enote se dvigajo.
PIN	Koda PIN
CAN	Vodilo CAN

	InfoCenter
Bad	Slabo ali okvara
	Žarnica
OUT	Izhod krmilnika TEC ali krmilna žica v snopu
	Stikalo
	Sprostite stikalo.
	Spremenite v navedeni način.
	Način za ogrevanje
Simboli so pogosto združeni v stavke. Nekaj primerov je prikazanih v nadaljevanju.	
N	Prestavite stroj v nevtralni položaj.
	Zagon motorja je zavrnjen.
STOP	Izklop motorja
	Hladilna tekočina motorja je prevroča.
48.1g/l	Obvestilo o kopičenju pepela v DPF – za podrobnosti glejte Kopičenje pepela v filtru DPF (stran 40).
	Zahteva za regeneracijo v stanju pripravljenosti
	Zahteva za regeneracijo pri parkiranem ali obnovljenem vozilu
ACK	Poteka regeneracija pri parkiranem stroju ali stanju pripravljenosti.
	Visoka temperatura izpušnih plinov
	Napaka pri diagnosticiranju nadzora NOx; odpeljite stroj nazaj v trgovino in se obrnite na pooblaščenega distributerja za izdelke Toro (različica programske opreme U in novejša).
or	Sedite ali aktivirajte parkirno zavoro.

🔒 Dostop možen samo z vnosom številke PIN

Uporaba menijev

Če želite odpreti sistem menijev na zaslonu InfoCenter, na glavnem zaslonu pritisnite gumb za odpiranje menija. S tem odprete glavni meni. V spodnjih tabelah je prikazan povzetek možnosti, ki so na voljo v menijih:

Glavni meni	
Menijski element	**Opis**
Faults (Napake)	Vsebuje seznam nedavnih napak stroja. Za dodatne informacije o meniju Faults (Napake) in tam predstavljenih informacijah glejte *Servisni priročnik* ali pa se obrnite na pooblaščenega distributerja znamke Toro.
Service (Delovanje)	Vsebuje informacije o stroju, na primer število ur uporabe, števce in druge podobne podatke.
Diagnostics (Diagnostika)	Prikazuje stanje stikal, senzorjev in izhoda krmilnika stroja. Informacije v tem meniju lahko uporabite za odpravljanje določenih težav, saj hitro vidite, kateri krmilniki stroja so vklopljeni in kateri izklopljeni.
Settings (Nastavitve)	Prilagodite in spremenite lahko spremenljivke konfiguracije na zaslonu InfoCenter..
About (Vizitka)	Vsebuje številko modela, serijsko številko in različico programske opreme stroja..

Servisiranje	
Menijski element	**Opis**
Hours (Ure)	Vsebuje skupno število ur delovanja stroja, motorja in priključne gredi, pa tudi število ur, ko je bil stroj v prevozu in kdaj se pričakuje naslednji servis.
Counts (Štetje)	Prikazuje različne števnike, ki jih beleži stroj.
DPF Regeneration (Regeneracija DPF)	Možnost regeneracije dizelskega filtra za delce in možnosti podmenija DPF
Inhibit Regen (Onemogoči regeneracijo)	Uporablja se za upravljanje ponastavitvene regeneracije
Parked Regen (Regeneracija v parkiranju)	Zagon regeneracije, ko je stroj parkiran
Last Regen (Zadnja regeneracija)	Navedeno je število ur od zadnje regeneracije ob ponastavitvi, parkiranju ali obnovitvi
Recover Regen (Obnovi regeneracijo)	Zagon obnovitvene regeneracije

Diagnostika	
Menijski element	**Opis**
Cutting Units (Rezalne enote)	Prikazuje vhodne in izhodne podatke ter pogoje in izhodne signale za dviganje in spuščanje rezalnih enot.
Hi/Low Range (Razpon visoko/nizko)	Prikazuje vhodne in izhodne podatke ter pogoje za vožnjo v načinu za prevoz.
PTO (Priključna gred)	Prikazuje vhodne in izhodne podatke ter pogoje za omogočanje tokokroga priključne gredi.
Engine Run (Tek motorja)	Prikazuje vhodne in izhodne podatke ter pogoje za zagon motorja.
Backlap (Brušenje)	Prikazuje vhodne in izhodne podatke ter pogoje za upravljanje funkcije brušenja.

Nastavitve	
Menijski element	**Opis**
Units (Enote)	Nadzoruje merske enote, uporabljene v sistemu InfoCenter. Možnosti v meniju so lahko izbirate med English (Angleške) ali Metric (Metrične).
Language (Jezik)	Upravlja jezik, uporabljen v sistemu InfoCenter*.
LCD Backlight (Osvetlitev LCD-zaslona)	Upravlja svetlost LCD-zaslona.
LCD Contrast (Kontrast LCD-zaslona)	Upravlja kontrast LCD-zaslona.
Front Backlap Reel Speed (Hitrost sprednjih vreten med brušenjem)	Regulira hitrost sprednjih vreten, ko so v načinu brušenja.
Rear Backlap Reel Speed (Hitrost zadnjih vreten med brušenjem)	Nadzira hitrost zadnjih vreten, ko so v načinu brušenja.
Protected Menus (Zaščiteni meniji)🔒	Omogoča osebi, ki jo je pooblastila vaša družba, da s pomočjo kode PIN dostopa do zaščitenih menijev.
Protect Settings (Zaščitene nastavitve) 🔒	Omogoča možnost spreminjanja nastavitev v zaščitenih nastavitvah
Acceleration (Pospeševanje) 🔒	Nastavitve Low (Nizka), Medium (Srednja) in High (Visoka) določajo, kako hitro se hitrost vožnje odzove, ko premaknete stopalko za vožnjo.
Blade Count (Število rezil) 🔒	Nadzira število rezil na vretenu za hitrost vretena.
Mow Speed (Hitrost košnje) 🔒	Upravlja največjo hitrost med košnjo (nizka vrednost)
Trans. Speed (Hitrost za prevoz) 🔒	Upravlja največjo hitrost med prevozom (visoka vrednost)
Smart Power (Pametna moč) 🔒	Vklopi ali izklopi pametno moč
Economy Mode (Varčni način) 🔒	Ko je Economy Mode (Varčni način) vklopljen, zmanjša hitrost motorja med košnjo, da zmanjša hrup in porabo goriva. Nastavitev hitrosti vreten 8 in 9 ni mogoče doseči, če je aktiven Economy Mode (Varčni način).
Height of cut (Višina košnje) 🔒	Nastavitev višine košnje za določanje hitrosti vreten.
F Reel RPM (Hitrost vrtenja sprednjih vreten)🔒	Prikazuje preračunano hitrost vrtenja za sprednja vretena. Vretena lahko tudi ročno prilagodite.
R Reel RPM (Hitrost vrtenja zadnjih vreten)🔒	Prikazuje preračunano hitrost vrtenja za zadnja vretena. Vretena lahko tudi ročno prilagodite.

🔒 Zaščiteno pod zaščitenimi meniji – dostopno samo z vnosom številke PIN

Vizitka	
Menijski element	**Opis**
Model	Navaja številko modela stroja.
SN (Serijske številke)	Prikazuje serijsko številko stroja.
Machine Controller Revision (Spremembe glavnega krmilnika)	Prikazuje spremembe programske opreme glavnega krmilnika.
InfoCenter Revision (Spremembe sistema InfoCenter)	Prikazuje spremembe programske opreme sistema InfoCenter.
CAN Bus (vodilo CAN)	Prikazuje stanje komunikacijskega vodila stroja.

Protected Menus (Zaščiteni meniji)

V meniju Settings (Nastavitve) zaslona InfoCenter so na voljo nastavitve konfiguracije delovanja, ki jih je mogoče prilagoditi. Če želite zakleniti te nastavitve, uporabite Zaščiteni meni.

Opomba: Ob dobavi vam prvotno varnostno geslo nastavi distributer.

Odpiranje zaščitenih menijev

Opomba: Tovarniško nastavljena privzeta koda PIN za vaš stroj je 0000 ali 1234.

Če ste kodo PIN spremenili in jo pozabili, se za pomoč obrnite na pooblaščenega distributerja za izdelke Toro.

1. V meniju MAIN MENU (GLAVNI MENI) se s sredinskim gumbom premaknite navzdol do menija SETTINGS (NASTAVITVE) in pritisnite desni gumb (Diagram 48).

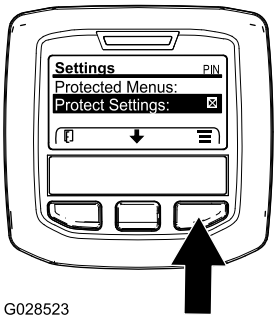

g028523

Diagram 48

2. V meniju SETTINGS (NASTAVITVE) se s sredinskim gumbom premaknite navzdol do menija PROTECTED MENU (ZAŠČITENI MENI) in pritisnite desni gumb (Diagram 49A).

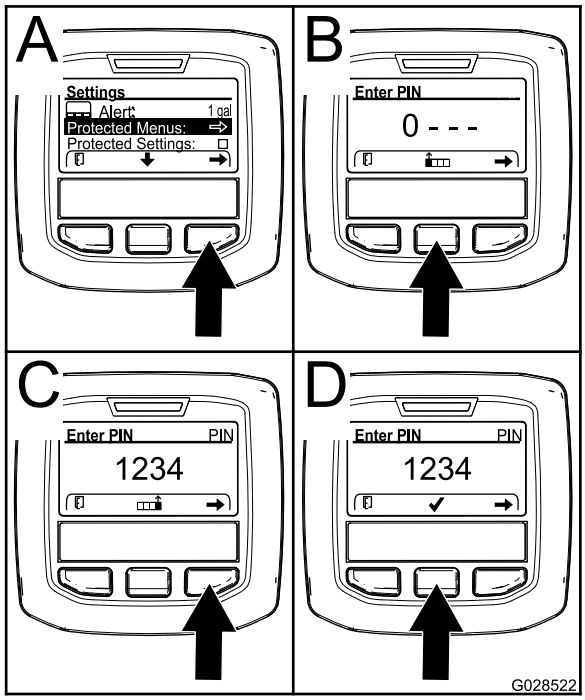

g028522

Diagram 49

3. Če želite vnesti kodo PIN, pritisnite sredinski gumb in ga držite toliko časa, da se prikaže ustrezna prva števka. Nato pritisnite desni gumb, da se premaknete na naslednjo številko (Diagram 49B in Diagram 49C). Ta korak ponavljajte, dokler ne vnesete zadnje številke, nato pa še enkrat pritisnite desni gumb.

4. Pritisnite sredinski gumb, da vnesete kodo PIN (Diagram 49D).

   Počakajte, da se prižge rdeča svetleča dioda za zaslonu InfoCenter.

   Opomba: Če zaslon InfoCenter sprejme kodo PIN, zaščiteni meni pa se odklene, se v desnem zgornjem kotu zaslona prikaže beseda »PIN«.

Opomba: Če obrnete stikalo za vžig na ključ v položaj IZKLOP in nato v položaj VKLOP, zaklenete zaščiteni meni.

Ogled in spreminjanje nastavitev v zaščitenem meniju

1. V zaščitenem meniju se premaknite navzdol do možnosti Zaščiti nastavitve.
2. Za ogled in spremembo nastavitev brez vnosa kode PIN uporabite desni gumb in spremenite zaščitene nastavitve v IZKLOP.
3. Za ogled in spremembo nastavitev z vnosom kode PIN uporabite levi gumb za spremembo Zaščitenih nastavitev na VKLOP, nastavite kodo PIN in obrnite ključ v stikalu za vžig v položaj IZKLOP, nato pa v položaj VKLOP.

Nastavitev časovnika za naslednji servis

Časovnik za naslednji servis ponastavi ure delovanja po opravljenem načrtovanem vzdrževanju.

1. V meniju Settings (Nastavitve) se s sredinskim gumbom premaknite navzdol do menija PROTECTED MENU (Zaščiteni meni) in pritisnite desni gumb.
2. Vnesite kodo PIN; glejte Odpiranje zaščitenih menijev v *Priročniku za upravljanje* za vaš stroj.
3. V meniju Service Menu (Servisni meni) se pomaknite v meni HOURS MENU (Meni za ure).
4. Pomaknite se navzdol do simbola za vzdrževanje .

   Opomba: Če je treba opraviti vzdrževanje, bo prva ikona prikazovala NOW(Zdaj).
5. Pod prvo ikono je prikazan simbol za servisni interval (časovni interval, npr. 250, 500 itn.).

   Opomba: Servisni interval je del zaščitenega menija.
6. Izberite servisni interval in pritisnite desni gumb.
7. Ko se izriše pojavno okno, potrdite RESET SERVICE HOURS – ARE YOU SURE? (Ponastavite čas servisa? – Ali ste prepričani?)
8. Izberite YES(Da)(srednji gumb) ali NO (Ne)(Levi gumb).

9. Potem ko izberete YES (Da), se bo pojavno okno zaprlo in ekran bo spet izrisal izbiro časa servisa.

Nastavitev števila rezil

1. V meniju Settings Menu (Nastavitve) se premaknite navzdol do izbire Blade Count (Število rezil)
2. Pritisnite desni gumb, da spremenite število rezil na 8 ali 11 rezil.

Nastavitev Height of Cut (Višine košnje)

1. V meniju Settings Menu (Nastavitve) se premaknite navzdol do HOC.
2. Pritisnite desni gumb, da izberete HOC (Višina košnje).
3. Uporabite srednji in desni gumb, da izberete ustrezno nastavitev HOC (Višina košnje) nastavitev. (Če točna nastavitev ni prikazana, izberite najbližjo nastavitev HOC (Višina košnje) izmed tistih, ki so na voljo).
4. Pritisnite levi gumb, da izstopite iz menija in shranite nastavitev HOC (Višina košnje).

Nastavitev Front and Rear Reel Speeds (Hitrost sprednjih in zadnjih vreten)

Čeprav se hitrost vreten izračuna samodejno po tem, ko vnesete število rezil, hitrost košnje in višino košnje v sistem InfoCenter, lahko to nastavitev ročno spremenite, da se prilagodite različnim razmeram pri košnji.

1. Da spremenite nastavitev Reel Speed Settings (Nastavitev hitrosti vrtenja vreten), se pomaknite navzdol do F Reel RPM (Hitrost vrtenja sprednjih vreten), R Reel RPM (Hitrost vrtenja zadnjih vreten) ali obeh.
2. Pritisnite desni gumb, da spremenite vrednost hitrosti vreten. Ko spremenite nastavitev hitrosti, bo zaslon še vedno prikazoval hitrost vreten, ki je bila izračunana glede na število rezil, hitrost košnje in višino košnje, vendar bo prikazana tudi nova vrednost.

Dostop do možnosti Protected Display Screens (Zaščiteni prikazni zasloni)

Na glavnem zaslonu enkrat pritisnite sredinski gumb. Ko se nad gumbi prikažejo puščice, spet pritisnite sredinski gumb, da se lahko pomikate skozi različne prikazne zaslone.

Nastavitev največje dovoljene hitrosti košnje

Izbrana nastavitev je prikazana kot X na stolpčnem grafikonu hitrosti vožnje poleg nastavitev tempomata in stopalke za zaustavitev. X v stolpcu pomeni, da je najvišjo hitrost omejil nadzornik (Diagram 51 ali Diagram 53).

Opomba: Ta nastavitev se ohrani v pomnilniku in se uporablja za hitrost vožnje, dokler je ne spremenite.

1. V meniju Nastavitve se pomaknite navzdol na hitrost košnje in pritisnite desni gumb.
2. Z desnim gumbom povečajte najvišjo hitrost košnje v korakih po 0,8 km/h v razponu med 1,6 in 12,9 km/h.
3. S srednjim gumbom zmanjšajte najnižjo hitrost košnje v korakih po 0,8 km/h v razponu med 1,6 in 12,9 km/h.
4. Za izhod pritisnite levi gumb.

Nastavitev največje dovoljene hitrosti prevoza

Izbrana nastavitev je prikazana kot X na stolpčnem grafikonu hitrosti vožnje poleg nastavitev tempomata in stopalke za zaustavitev. X v stolpcu pomeni, da je najvišjo hitrost omejil nadzornik (Diagram 51 ali Diagram 53).

Opomba: Ta nastavitev se ohrani v pomnilniku in se uporablja za hitrost vožnje, dokler je ne spremenite.

1. V meniju Nastavitve se pomaknite navzdol na hitrost prevoza in pritisnite desni gumb.
2. Z desnim gumbom povečajte najvišjo hitrost za prevoz v korakih po 0,8 km/h v razponu med 8,0 in 16,0 km/h.
3. S srednjim gumbom zmanjšajte najnižjo hitrost za prevoz v korakih po 0,8 km/h v razponu med 8,0 in 16,0 km/h.
4. Za izhod pritisnite levi gumb.

Vklop/izklop možnosti Smart Power (Pametna moč)

1. V meniju nastavitev se premaknite navzdol do možnosti Smart Power.
2. Pritisnite desni gumb za preklop med možnostma VKLOP in IZKLOP.
3. Za izhod pritisnite levi gumb.

Nastavitev načina pospeševanja

1. V meniju Nastavitve se premaknite navzdol do pospeševanja.

2. Pritisnite desni gumb za preklop med možnostmi LOW (Nizko), MEDIUM (Srednje) in HIGH (Visoko).
3. Za izhod pritisnite levi gumb.

Preverjanje zavorne razdalje hidrostatične zavore

Ta stroj bo dinamično zaviral in se ustavil, ko boste stopalko za vožnjo vrnili v nevtralni položaj.

Opomba: Za enakomerno zmanjševanje hitrosti z nogo počasi premaknite stopalko za vožnjo nazaj v nevtralni položaj. Če se ne želite hitro ustaviti, ne umaknite noge s stopalke, saj bi se tako nemudoma premaknila v nevtralni položaj.

Stroj, ki vozi z najvišjo hitrostjo za prevoz 16 km/h, se mora popolnoma ustaviti po približno 3,7 m.

1. Na ravnem, suhem cestišču označite začetek in konec razdalje 3,7 m.
2. Vozite stroj z najvišjo hitrostjo za prevoz 16 km/h in umaknite nogo na začetku razdalje 3,7 m.
3. Preverite, ali se stroj ustavi v razponu 0,6 m od končne oznake (3,7 m).
4. Če zavorna razdalja stroja ni v razponu 0,6 m od te razdalje, se obrnite na distributerja strojev Toro.

Razlaga hitrosti vzvratne vožnje

Hitrost vzvratne vožnje

- Če je najvišja hitrost prevoza, ki jo je nastavil nadzornik, višja od 8,0 km/h, je najvišja hitrost vzvratne vožnje 8,0 km/h.
- Če je najvišja hitrost prevoza, ki jo je nastavil nadzornik, nižja ali enaka 8,0 km/h, je najvišja hitrost vzvratne vožnje enaka hitrosti za prevoz, ki jo je nastavil nadzornik.

Hitrost košnje

- Če je najvišja hitrost košnje, ki jo je nastavil nadzornik, višja od 6,4 km/h, je najvišja hitrost vzvratne vožnje 6,4 km/h.
- Če je najvišja hitrost košnje, ki jo je nastavil nadzornik, nižja ali enaka 6,4 km/h, je najvišja hitrost vzvratne vožnje enaka hitrosti za prevoz, ki jo je nastavil nadzornik.

Razlaga prikazane hitrosti vožnje

Ta naprava prikazuje ocenjeno hitrost vožnje v kilometrih na uro (km/h) ali miljah na uro (mph).

- Trenutna hitrost je prikazana v zgornjem levem kotu zaslona tempomata in zaslona za virtualno omejevanje pedal.
- Hitrost vožnje je ocenjena in umerjena tako, da je med košnjo najbolj natančna pri hitrosti 8,0 km/h. Prikazana hitrost je točna, če je za 0,8 km/h višja ali nižja od prikazane hitrosti med vožnjo po suhem, ravnem cestišču.
- Če ugotovljena hitrost stroja odstopa od prikazane hitrosti za več kot 2,4 km/h, se obrnite na pooblaščenega distributerja strojev Toro.

Med uporabo

Varnost med upravljanjem

Splošna varnost

- Lastnik/upravljavec je odgovoren za preprečevanje nesreč, ki lahko povzročijo telesne poškodbe ali premoženjsko škodo.
- Nosite primerna oblačila, vključno z zaščitnimi očali, dolgimi hlačami, delovnimi čevlji z nedrsečim podplatom in zaščito za sluh. Spnite dolge lase in ne nosite ohlapnih oblek ali ohlapnega nakita.
- Stroja ne upravljajte, če ste bolni, utrujeni ali pod vplivom alkohola oziroma drog.
- Med upravljanjem stroja morate biti popolnoma osredotočeni. Ne počnite ničesar, kar bi lahko odvrnilo vašo pozornost; v nasprotnem primeru lahko to privede do telesnih poškodb ali premoženjske škode.
- Pred zagonom motorja zagotovite, da so vsi krmilniki za nadzor vožnje v nevtralnem položaju, da je parkirna zavora vklopljena in da ste pravilno nameščeni na upravljavčevem položaju.
- Ne prevažajte potnikov ter drugim navzočim osebam in otrokom preprečite vstop v območje delovanja stroja.
- Stroj upravljajte le pri dobri vidljivosti, da se tako izognete luknjam ali drugim skritim nevarnostim.
- Izogibajte se košnji na mokri travi. Slabši oprijem lahko povzroči zdrs stroja.
- Roke in noge ne smejo biti v bližini rezalnih enot.
- Pred vzvratno vožnjo poglejte nazaj in navzdol, da se prepričate, da imate prosto pot.

- Bodite previdni pri približevanju nepreglednim ovinkom, grmom, drevesom ali drugim predmetom, ki lahko omejijo vaš pogled.
- Ko ne kosite, ustavite rezalne enote.
- Pri zavijanju in prečkanju cest in pločnikov s strojem upočasnite in bodite previdni. Dajte prednost drugim udeležencem v prometu.
- Motor sme teči samo v dobro prezračevanem prostoru. Izpušni plini vsebujejo tudi ogljikov monoksid, ki lahko povzroči smrt, če ga vdihavate.
- Delujoče kosilnice ne smete nikoli pustiti brez nadzora.
- Preden zapustite delovni položaj, storite naslednje:
  - Parkirajte stroj na ravni površini.
  - Izklopite in spustite rezalne enote.
  - Vklopite parkirno zavoro.
  - Ugasnite motor in odstranite ključ.
  - Počakajte, da se vsi deli ustavijo.
  - Pustite, da se stroj ohladi, preden ga nastavite, popravite, očistite ali shranite.
- Stroj uporabljajte samo pri dobri vidljivosti in ustreznih vremenskih pogojih. Ne upravljajte stroja, če obstaja nevarnost za udar strele.
- Tempomat (če je prisoten) uporabljajte le, če lahko stroj upravljate na odprtem, ravnem območju brez ovir, kjer se lahko stroj nemoteno premika s stalno hitrostjo.

Varnost pri uporabi varnostnega loka (ROPS)

- Nobenega dela varnostnega loka (ROPS) ne smete odstraniti s stroja.
- Zagotovite, da bo varnostni pas pripet in da ga lahko hitro odpnete v nujnih primerih.
- Vedno morate biti pripeti z varnostnim pasom.
- Preverite, ali so nad vami ovire in preprečite trk z njimi.
- Varnostni lok (ROPS) ohranjajte v dobrem stanju tako, da ga redno pregledujete za poškodbe in preverite, ali so pritrdilni elementi dobro zategnjeni.
- Vse poškodovane dele varnostnega loka (ROPS) nemudoma zamenjajte. Popravilo ali spreminjanje ni dovoljeno.

Varna uporaba na pobočjih

- Pobočja so najpogostejši dejavnik pri nesrečah zaradi izgube nadzora in prevračanja, ki imajo lahko za posledico hude telesne poškodbe ali celo smrt. Sami odgovarjate za varno uporabo na pobočjih. Upravljanje stroja na strminah zahteva dodatno previdnost.
- Ocenite, ali so razmere na pobočju varne za uporabo stroja, obvezno si oglejte teren. Med pregledom se zanašajte na zdravo pamet in dobro presojo.
- Za upravljanje stroja na pobočjih preberite spodaj navedena navodila za uporabo stroja na pobočjih. Pred uporabo stroja ocenite razmere na pobočju, da se odločite, ali lahko v danem trenutku in razmerah stroj uporabljate na tem pobočju. Če se teren spremeni, se lahko spremeni tudi upravljanje stroja na pobočju.
  - Izogibajte zaganjanju, zaustavljanju in obračanju stroja na pobočjih. Pazite, da ne boste preveč sunkovito spreminjali hitrosti ali smeri. Zavijajte počasi in postopoma.
  - Stroja ne uporabljajte pri pogojih, ki lahko bistveno vplivajo na oprijem koles, krmiljenje ali stabilnost stroja.
  - Odstranite ali označite ovire, kot so jarki, kolesnice, grbine, skale in druge skrite nevarnosti. Visoka trava lahko zakrije ovire. Neraven teren lahko povzroči prevrnitev stroja.
  - Upoštevajte, da ima lahko stroj na mokri travi, pobočju ali vožnji navzdol po klancu slabši oprijem koles.
  - Pri uporabi stroja v bližini prepadov, jarkov, nasipov, vodnih teles in drugih nevarnosti bodite izredno previdni. Stroj se lahko nenadoma prevrne, če gre kolo prek roba ali če se rob vdre. Med strojem in nevarnimi deli ohranjajte varnostno območje.
  - Ob vznožju pobočja si oglejte morebitne nevarnosti. Če je teren prenevaren, ga pokosite s samohodno kosilnico.
  - Če je možno, naj bodo med uporabo stroja na pobočjih rezalne enote spuščene na tla. Dvig kosilnih enot med upravljanjem na klancih lahko povzroči nestabilnost stroja.

Razumevanje značilnosti delovanja stroja

- Ta stroj ima podoben sistem za dodajanje plina kot avtomobili, ki se ga upravlja s stopalko za vožnjo.
- Stroj nima posebnega stikala za plin ali ročice za plin.
- Ko dvignete nogo s stopalke za vožnjo, stroj dinamično zavre in se ustavi.
- Krmiljenje stopalke je optimizirano tako, da zagotavlja reaktiven, a stabilen odziv, kar vam omogoča ohranjanje stalnega nadzora na razgibanem terenu, hkrati pa zagotavlja hitro in gladko zaviranje.

- Med prevozom stopalka za vožnjo deluje podobno kot v avtomobilu in spreminja hitrost motorja in vožnje glede na položaj stopalke za vožnjo.
- Med košnjo se bo hitrost motorja samodejno povečala na hitri prosti tek.
- Če je motor v počasnem prostem teku, izvajanje funkcije, kot je dviganje rezalnih enot ali pritisk na stopalko za vožnjo, dvigne število vrtljajev motorja na najmanjšo delovno hitrost, kar zagotavlja dovolj moči za učinkovito izvajanje funkcije.
- Največje hitrosti, nastavljene v nastavitvah menija, zaščitenega s kodo PIN, nastavi nadzornik, da omeji največjo hitrost vožnje stroja.
- Dosegljive hitrosti pri uporabi stopalke za vožnjo, tempomata in stopalke za zaustavitev vožnje so omejene z največjimi hitrostmi, nastavljenimi v meniju, zaščitenem s kodo PIN.

Upravljanje stroja

- Če je na poti ovira, dvignite rezalne enote za košnjo ali kosite okrog nje.
- Pri prevozu stroja med delovnimi območji izklopite priključno gred in dvignite rezalne enote v skrajni zgornji položaj. Na ta način stopalka za vožnjo deluje podobno kot v avtomobilu.
- Na razgibanem terenu vedno vozite počasi.
- Stroja nikoli ne izklopite med vožnjo.

Vadba upravljanja stroja

- Da bi se seznanili s funkcijami stroja, vadite upravljanje stroja.
- Dvignite rezalne enote, izklopite parkirno zavoro, pritisnite pedal za vožnjo naprej in previdno zapeljite na odprto območje.
- Vadite vožnjo stroja, ker je stroj opremljen s hidrostatičnim menjalnikom in ker se njegove lastnosti lahko razlikujejo od drugih strojev za urejanje travnatih površin.
- Vadite vožnjo naprej in vzvratno ter zagon in zaustavitev stroja. Za ustavitev stroja umaknite nogo s stopalke za vožnjo in jo pustite, da se vrne v NEVTRALNI položaj.

  Opomba: Ko se s strojem spuščate po klancu navzdol, boste morda morali za ustavitev uporabiti pedal za vzvratno vožnjo.
- Vadite vožnjo okrog ovir z dvignjenimi in spuščenimi rezalnimi enotami. Pri vožnji med ozkimi objekti bodite previdni, da ne poškodujete stroja ali rezalnih enot.

Uporaba stopalke za vožnjo

S to stopalko upravljate hitrost stroja pri vožnji naprej in vzvratno ter dinamično zaviranje, ko ga vrnete v nevtralni položaj.

- Stroj ima stopalko za plin avtomobilskega tipa – hitrost motorja in hitrost stroja se odzivata na premikanje stopalke.
- Med prevozom stopalka za vožnjo deluje podobno kot v avtomobilu in spreminja hitrost motorja in vožnje glede na položaj stopalke za vožnjo.
- Med košnjo motor samodejno preklopi na hitri prosti tek, da optimizira zmogljivost košnje, stopalka za vožnjo pa uravnava le hitrost vožnje.
- Bolj kot potisnite stopalko naprej ali nazaj, hitreje se premika stroj.
- Če želite, da se stroj med prevozom ali košnjo nemoteno ustavi, z nogo vrnite stopalko za vožnjo v nevtralni položaj z želeno hitrostjo.
- Za maksimalno zaviranje umaknite nogo s stopalke za vožnjo in počakajte, da se vrne v nevtralni položaj. Stroj dinamično zavira do zaustavitve.

Ta trakcijski sistem omogoča prilagoditev nastavitev pospeševanja glede na udobje upravljavca in razmere na igrišču. Za spreminjanje nastavitev glejte Odpiranje zaščitenih menijev (stran 30).

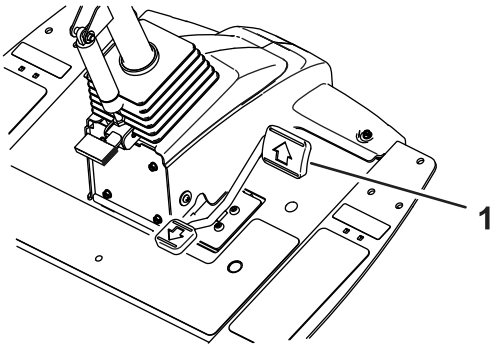

Diagram 50

1. Stopalka za vožnjo

Uporaba funkcije VPS – Virtual Pedal Stop (Virtualni omejevalnik stopalke)

Funkcija virtualnega omejevalnika stopalke (VPS) omogoča začasno nastavitev najvišje hitrosti vožnje, ki je nižja od najvišje hitrosti vleke, ki jo je nastavil nadzornik, in je zaščitena z geslom.

Če želite začasno nastaviti najvišjo hitrost stroja, pritisnite stopalko za vožnjo do konca naprej (Diagram 50). Hitrost lahko nastavite ločeno za košnjo in prevoz (Diagram 51).

- Za dostop do te funkcije na glavnem zaslonu izberite sredinski gumb na zaslonu InfoCenter (Diagram 51).

  Opomba: Ta funkcija se po izklopu stikala na ključ ponastavi na najvišjo hitrost, ki jo je določil nadzornik.

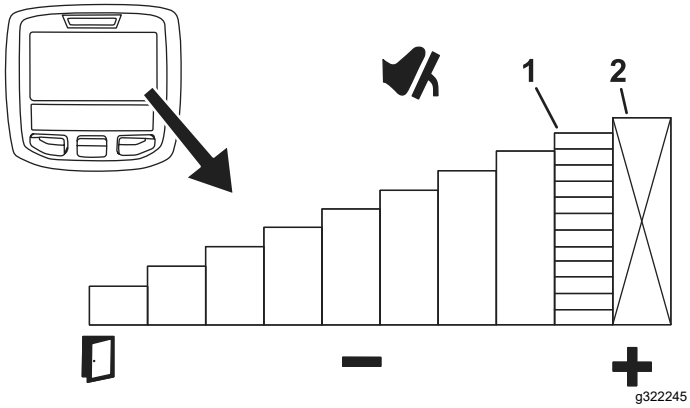

Diagram 51

1. Označuje najvišjo hitrost vožnje (stopalka za zaustavitev)
2. Ta hitrost je zaklenjena v meniju, zaščitenim s kodo PIN.

- Funkcija vam omogoča, da prilagodite nastavitve hitrosti svoji ravni udobja ali da prilagodite nastavitve hitrosti tako, da ustrezajo aplikaciji.

Kadar koli nastavitev najvišje hitrosti spremenite s funkcijo za nadzornika ali funkcijo Virtual Pedal Stop (Virtualni omejevalnik stopalke), se stopalka za vožnjo samodejno reprogramira tako, da za razpon med nevtralno in novo najvišjo hitrostjo uporabi celoten hod pedala. To pomeni, da lahko upravljavec natančneje nadzoruje hitrost vožnje pri nižji nastavitvi najvišje hitrosti.

Nasveti za uporabo funkcije VPS – Virtual Pedal Stop (Virtualni omejevalnik stopalke)

- Za čistilni prehod košnje na čistini začasno nastavite nižjo najvišjo hitrost.
- Za boljši nadzor pri delu v vzdrževalni delavnici ali v njeni bližini začasno nastavite nižjo najvišjo hitrost.
- Za boljši nadzor pri natovarjanju stroja na prikolico začasno nastavite nižjo najvišjo hitrost.

Uporaba tempomata

Nastavitev tempomata

S stikalom za upravljanje tempomata blokirate tempomat za ohranjanje želene hitrosti. S pritiskom na zadnji del stikala izklopite tempomat, v srednjem položaju stikala vklopite funkcijo tempomata, s pritiskom na sprednji del stikala pa nastavite želeno hitrost vožnje.

Ko omogočite stikalo za upravljanje tempomata in nastavite hitrost (Diagram 52), uporabite zaslon InfoCenter, da na tempomatu nastavite hitrost (Diagram 47 in Diagram 53).

Za izklop tempomata storite naslednje:

- Ko je stroj v načinu za prevoz, pritisnite stopalko za vožnjo vzvratno in aktivirajte parkirno zavoro ali preklopite stikalo za upravljanje tempomata v položaj za IZKLOP.
- Ko je stroj v načinu za košnjo, pritisnite stopalko za vožnjo vzvratno, aktivirajte parkirno zavoro in izklopite priključno gred ali preklopite stikalo za upravljanje tempomata v položaj za IZKLOP.

  Opomba: Ob izklopu tempomata stroj dinamično zavira do zaustavitve. Če želite izklopiti tempomat, vendar nadaljevati z vožnjo, pritisnite stopalko za vožnjo, da bo prehod s tempomata na ročni nadzor hitrosti nemoten.

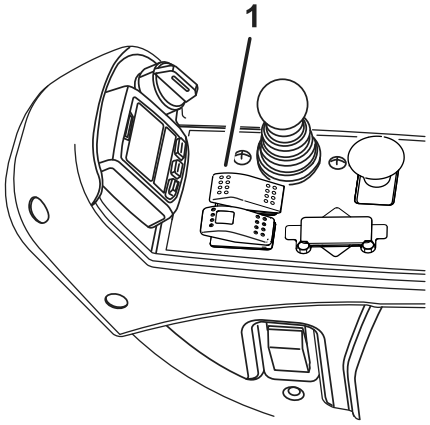

Diagram 52

1. Stikalo za upravljanje tempomata

Nastavitev hitrosti na tempomatu

Ko omogočite stikalo za upravljanje tempomata na konzoli Diagram 52, uporabite zaslon InfoCenter, da na tempomatu nastavite hitrost (Diagram 53).

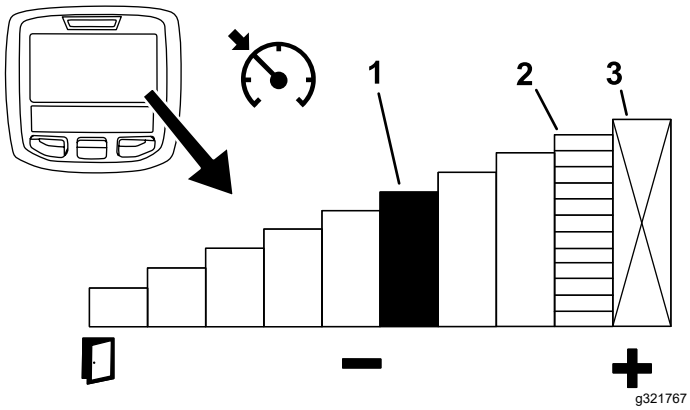

Diagram 53

1. Označuje hitrost na tempomatu
2. Označuje najvišjo hitrost vožnje (stopalka za zaustavitev)
3. Ta hitrost je zaklenjena v meniju, zaščitenim s kodo PIN.

Nasveti za uporabo tempomata

- Nastavite hitrost vožnje za daljše razdalje brez številnih ovir.
- Na razgibanem terenu uporabite zaslon InfoCenter za upravljanje hitrosti.
- Pri obračanju uporabite tempomat na naslednji način:
  1. Med košnjo nastavite varno in udobno hitrost za obračanje na koncu območja košnje.
  2. Pritisnite na stopalko za vožnjo za povečanje hitrosti med košnjo.
  3. Umaknite nogo s stopalke med obračanjem pred naslednjim prehodom košnje.
  4. Stroj bo upočasnil hitrost na nizko nastavitev tempomata, kar vam bo omogočilo učinkovit obrat s konstantno hitrostjo.
  5. Po obračanju s stopalko za vožnjo povečajte hitrost stroja za naslednji prehod košnje.

Razumevanje načina pospeševanja

Ta funkcija določa, kako hitro stroj spremeni hitrost vožnje, kadar stopalka za vožnjo ni v NEVTRALNEM položaju.

Opomba: Če med premikanjem stroja umaknete nogo s stopalke za vožnjo in pustite, da se vrne v NEVTRALNI položaj, se vklopi zavorni profil. Zavorni profil je vedno enak in ga s funkcijo načina pospeševanja ni mogoče prilagoditi.

Za spremembo načina pospeševanja vstopite v zaščiteni meni na zaslonu InfoCenter. Način pospeševanja ima naslednje 3 položaje:

- Low (Nizki) – najmanj intenzivno pospeševanje in zaviranje;
- Medium (Srednji) – srednje hitro pospeševanje in zaviranje;
- High (Visoki) – najbolj intenzivno pospeševanje in zaviranje.

Razlaga načina za ogrevanje

Pri zagonu stroja v hladnem vremenu način za ogrevanje za kratek čas po zagonu motorja omeji število vrtljajev motorja na počasni prosti tek in tako prepreči morebitne poškodbe sestavnih delov zaradi delovanja stroja s hladnim oljem.

Ikona snežinke na zaslonu InfoCenter označuje, kdaj je aktiven način za ogrevanje. Stroja ne uporabljajte, dokler ne preteče čas ogrevanja.

Razumevanje načina Toro Smart Power™

S funkcijo Smart Power upravljavcu v pogojih velike obremenitve ni treba poslušati števila vrtljajev motorja. Funkcija Smart Power preprečuje, da bi se motor v težkih pogojih košnje ustavil, saj samodejno nadzoruje hitrost stroja in optimizira zmogljivost košnje.

Opomba: Način Smart Power je tovarniško nastavljen na VKLOP.

Zagon motorja

Pomembno: **Sistem za gorivo se samodejno odzrači pred zagonom motorja, če ga zaganjate prvič, če se je ugasnil zaradi pomanjkanja goriva ali pa ste opravljali servis sistema za gorivo.**

1. Sedite na sedež, nogo umaknite s stopalke za vožnjo, da se vrne v NEVTRALNI položaj, aktivirajte parkirno zavoro in se prepričajte, da stikalo priključne gredi ni vklopljeno.
2. Ključ obrnite v položaj VKLOP/PREDOGREVANJE.

   Samodejni časovnik 6 sekund nadzira predogrevanje žarilnih svečk.
3. Po predogrevanju žarilnih svečk obrnite ključ v položaj ZAGON.

   Motorja ne zaganjajte dlje kot 15 sekund. Ko se motor zažene, spustite ključ. Če je treba opraviti dodatno predogrevanje, zavrtite ključ v položaj IZKLOP in nato spet v položaj

VKLOP/PREDOGREVANJE. Če je treba, ponovite postopek.

4. Motor naj deluje pri nizkih vrtljajih, dokler se ne ogreje.

Ugašanje motorja

1. Premaknite vse upravljalne elemente v NEVTRALNI položaj, aktivirajte parkirno zavoro in pustite motorju, da doseže hitrost počasnega prostega teka.
2. Obrnite ključ v položaj IZKLOP in ga odstranite iz stikala.

Košnja trave s strojem

1. Sprostite parkirno zavoro, izklopite priključno gred in dvignite rezalne enote.
2. Stroj zapeljite na območje košnje.
3. Stroj parkirajte približno 6 m stran od čistine, obrnjen naj bo v predvideno smer košnje.
4. Rezalne enote popolnoma spustite z ročico za dviganje/spuščanje.
5. Vklopite priključno gred.

   Opomba: Rezalne enote se ne zaženejo.

   Opomba: Ko spustite rezalne enote in aktivirate stikalo priključne gredi, se število vrtljajev motorja samodejno poveča na hitri prosti tek.
6. S kratkim dotikom povlecite ročico za upravljanje dviganja/spuščanja nazaj, da se rezalne enote dvignejo v položaj za obračanje.

   Opomba: Če se krmilne ročice za dviganje/spuščanje, le dotaknete, ne da bi jo držali, se rezalne enote dvignejo v položaj za obračanje in ustavijo vrtenje vreten, dokler ponovno ne spustite rezalnih enot.
7. S stopalko za vožnjo stroj počasi približajte območju košnje.
8. Ko dosežete rob območja košnje in začnete kositi, spustite rezalne enote z ročico za dviganje/spuščanje.

   Opomba: Vadite, da ne bi rezalnih enot spustili predčasno ali da ne bi pokosili nenačrtovanega območja.
9. Dokončajte prehod za košnjo.
10. Ko se približujete nasprotnemu robu čistine (preden dosežete rob območja košnje), s kratkim dotikom povlecite ročico za upravljanje dviganja/spuščanja nazaj, da se rezalne enote dvignejo v položaj za obračanje.
11. Izvedite zavoj v obliki zanke, da se hitro poravnate za naslednji prehod.
12. Z ročico za dviganje/spuščanje spustite rezalne enote iz položaja za obračanje in nadaljujte košnjo.
13. Ko pokosite želeno območje, sledite robu območja in izvedite čistilni prehod košnje. Tako boste zagotovili, da bo vsa trava vzdolž roba čistine, kjer so bile rezalne enote dvignjene in spuščene, enakomerno pokošena.

    Opomba: S funkcijo VPS – Virtual Pedal Stop (Virtualni omejevalnik stopalke) lahko začasno nastavite nižjo najvišjo hitrost, da izboljšate nadzor med izvajanjem čiščenja; glejte Uporaba funkcije VPS – Virtual Pedal Stop (Virtualni omejevalnik stopalke) (stran 35).

Regeneracija dizelskega filtra za trdne delce

Filter trdnih delcev (DPF) je del izpušnega sistema. Dizelski oksidacijski katalizator v DPF zmanjšuje količino škodljivih plinov, filter za saje pa odstrani saje iz izpušnih plinov motorja.

V postopku regeneracije DPF se s toploto iz izpuha motorja sežgejo saje, ki se naberejo na filtru za saje, pri čemer se saje spremenijo v pepel, kanali filtra za saje pa se očistijo, tako da iz DPF izhajajo filtrirani izpušni plini motorja.

Računalnik motorja spremlja kopičenje saj z merjenjem protitlaka v DPF. Če je protitlak previsok, se pri normalnem delovanju motorja saje ne sežgejo v filtru za saje. Če želite, da v filtru DPF ne bo sajastih odpadkov, si zapomnite naslednje:

- Pasivna regeneracija poteka neprekinjeno med delovanjem motorja; če je mogoče, vozite motor s polno hitrostjo, da pospešite regeneracijo DPF.
- Če je protitlak v DPF previsok ali če se ponovna regeneracija ni izvajala 100 ur, vas računalnik motorja prek zaslona InfoCenter opozori, kdaj poteka ponovna regeneracija.
- Preden ugasnete motor, počakajte, da se postopek ponovne regeneracije konča.

Pri upravljanju in vzdrževanju stroja upoštevajte delovanje filtra DPF. Obremenitev motorja pri visokih vrtljajih motorja v hitrem prostem teku (polni plin) na splošno zagotavlja ustrezno temperaturo izpušnih plinov za regeneracijo filtra DPF.

Pomembno: **Skrajšajte čas prostega teka motorja ali delovanje motorja pri nizki hitrosti, da zmanjšate kopičenje saj v filtru za saje.**

Kopičenje saj v filtru DPF

- Sčasoma se v filtru za saje dizelskega filtra za trdne delce naberejo saje. Računalnik motorja spremlja raven saj v filtru DPF.
- Ko se nabere dovolj saj, vas računalnik obvesti, da je čas za regeneracijo filtra DPF.
- Regeneracija DPF je postopek, pri katerem se DPF segreva, da se saje pretvorijo v pepel.
- Poleg opozorilnih sporočil računalnik pri različnih stopnjah nabiranja saj zmanjša moč motorja.

Opozorilna sporočila motorja – kopičenje saj

Stopnja indikacije	Koda napake	Nazivna moč motorja	Priporočeno ukrepanje
1. stopnja: opozorilo motorja	Check Engine SPN: 3719 FMI:16 Occ: 1 See Service Manual g213866 **Diagram 54** Preverite motor SPN 3719, FMI 16	Računalnik zmanjša moč motorja na 85 %.	Čim prej izvedite regeneracijo parkiranega vozila; glejte Regeneracija v parkiranju ali obnovitvena regeneracija (stran 46).
2. stopnja: opozorilo motorja	Check Engine SPN: 3719 FMI: 0 Occ: 1 See Service Manual g213867 **Diagram 55** Check Engine (Preverite motor) SPN 3719, FMI 0	Računalnik zmanjša moč motorja na 50 %.	Čim prej izvedite obnovitveno regeneracijo; glejte Regeneracija v parkiranju ali obnovitvena regeneracija (stran 46).

Kopičenje pepela v filtru DPF

- Lažji pepel se odvaja skozi izpušni sistem, težji pepel pa se zbira v filtru za saje.
- Pepel je ostanek postopka regeneracije. Sčasoma se v dizelskem filtru trdnih delcev nabere pepel, ki se ne odvaja z izpušnimi plini motorja.
- Računalnik motorja spremlja raven akumuliranega pepela v filtru DPF.
- Ko se nabere dovolj pepela, računalnik motorja pošlje informacijo na zaslon InfoCenter v obliki okvare motorja, ki kaže na nabiranje pepela v filtru DPF.
- Sporočila o napaki sporočajo, da je čas za servisiranje DPF.
- Poleg opozoril, računalnik pri različnih stopnjah akumulacije saj zmanjša moč motorja.

Svetovalna in opozorilna sporočila na zaslonu InfoCenter – akumulacija pepela

Stopnja indikacije	Koda napake	Zmanjšanje hitrosti motorja	Nazivna moč motorja	Priporočeno ukrepanje
1. stopnja: opozorilo motorja	Check Engine SPN: 3720 FMI:16 Occ: 1 See Service Manual g213863 **Diagram 56** Preverite motor SPN 3720, FMI 16	Nič	Računalnik zmanjša moč motorja na 85 %.	Servisirajte DPF; glejte Servisiranje dizelskega oksidacijskega katalizatorja (DOC) in filtra za saje (stran 69).
2. stopnja: opozorilo motorja	Check Engine SPN: 3720 FMI:16 Occ: 1 See Service Manual g213863 **Diagram 57** Preverite motor SPN 3720, FMI 16	Nič	Računalnik zmanjša moč motorja na 50 %.	Servisirajte DPF; glejte Servisiranje dizelskega oksidacijskega katalizatorja (DOC) in filtra za saje (stran 69).
3. stopnja: opozorilo motorja	Check Engine SPN: 3251 FMI: 0 Occ: 1 See Service Manual g214715 **Diagram 58** Preverite motor SPN 3251, FMI 0	Hitrost motorja pri največjem navoru + 200 vrt./min	Računalnik zmanjša moč motorja na 50 %.	Servisirajte DPF; glejte Servisiranje dizelskega oksidacijskega katalizatorja (DOC) in filtra za saje (stran 69).

Vrste regeneracije dizelskega filtra za trdne delce

Vrste regeneracije dizelskega filtra za trdne delce, ki poteka med delovanjem stroja:

Vrsta regeneracije	Pogoji, ki povzročijo regeneracijo DPF	Opis delovanja DPF
Pasivna	Poteka med normalnim delovanjem stroja pri visoki hitrosti ali veliki obremenitvi motorja.	• Zaslon InfoCenter ne prikaže ikone, ki označuje pasivno regeneracijo. • Med pasivno regeneracijo DPF obdela na visoko temperaturo ogrete izpušne pline, pri čemer oksidira škodljive emisije in sežge saje v pepel. Glejte Pasivna regeneracija DPF (stran 44).
Asistirana	Pojavi se zaradi nizke hitrosti motorja, nizke obremenitve motorja ali ko računalnik zazna, da se DPF zamaši s sajami.	• Zaslon InfoCenter ne prikaže ikone, ki označuje asistirano regeneracijo. • Med asistirano regeneracijo računalnik motorja prilagodi nastavitve motorja, da zviša temperaturo izpušnih plinov. Glejte Asistirana regeneracija DPF (stran 44).
Ponastavljena	Poteka na vsakih 100 ur. Po asistirani regeneraciji se pojavi samo v primeru, ko računalnik zazna, da asistirana regeneracija ni dovolj zmanjšala ravni saj.	• Ko je na zaslonu InfoCenter prikazana ikona visoke temperature izpušnih plinov , poteka regeneracija. • Med ponastavljeno regeneracijo računalnik motorja prilagodi nastavitve motorja tako, da zviša temperaturo izpušnih plinov. Glejte Ponastavitvena regeneracija (stran 44).

Vrste regeneracije dizelskega filtra za trdne delce, pri katerih je treba stroj parkirati:

Vrsta regeneracije	Pogoji, ki povzročijo regeneracijo DPF	Opis delovanja DPF
Med parkiranjem	Nastopi, ker računalnik zazna povratni tlak v filtru DPF zaradi nakopičenih saj. Začne se tudi takrat, ko regeneracijo v parkiranju sproži uporabnik. Do nje lahko pride, ker ste na zaslonu InfoCenter onemogočili ponastavitveno regeneracijo, in ste nadaljevali z uporabo stroja, s čimer ste dodali še več saj, čeprav je že bila potrebna ponastavitvena regeneracija filtra DPF. Lahko je posledica uporabe nepravilnega goriva ali motornega olja.	• Če se na zaslonu InfoCenter pojavi ikona za regeneracijo v stanju pripravljenosti/parkiranju ali obnovitveno regeneracijo ali ADVISORY #188 (NASVET ŠT. 188), je potrebna regeneracija. • Čim prej izvedite regeneracijo s parkiranim strojem, da se izognete potrebi po obnovitveni regeneraciji. • Za dokončanje regeneracije v parkiranem stanju je potrebnih od 30 do 60 minut. • V rezervoarju morate imeti vsaj ¼ rezervoarja goriva. Za izvedbo regeneracije v parkiranju morate stroj parkirati. Glejte Regeneracija v parkiranju ali obnovitvena regeneracija (stran 46).

Vrsta regeneracije	Pogoji, ki povzročijo regeneracijo DPF	Opis delovanja DPF
Obnovitev	Do nje pride, ker uporabnik ni upošteval zahteve za regeneracijo v parkiranem stanju in je nadaljeval z uporabo stroja, s čimer je v DPF dodal še več saj.	• Če se na zaslonu InfoCenter pojavi ikona za regeneracijo v stanju pripravljenosti/parkiranju ali obnovitveno regeneracijo ali ADVISORY #190 (NASVET ŠT. 190), je potrebna obnovitvena regeneracija. • Za dokončanje obnovitvene regeneracije so potrebne 3 ure. • V stroju morate imeti vsaj ½ rezervoarja goriva. • Za izvedbo obnovitvene regeneracije morate stroj parkirati. Glejte Regeneracija v parkiranju ali obnovitvena regeneracija (stran 46).

Dostop do menijev za regeneracijo DPF

Dostop do menijev za regeneracijo DPF

1. Odprite servisni meni, pritisnite središčni gumb in se pomaknite na možnost DPF REGENERATION (REGENERACIJA DPF) (Diagram 59).

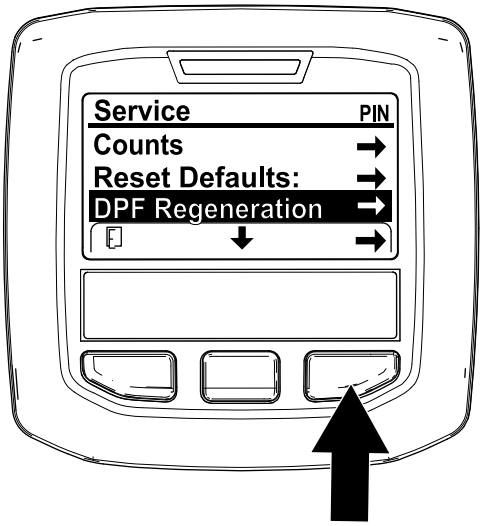

Diagram 59

2. Pritisnite desni gumb, da izberete DPF Regeneration (Regeneracija DPF) (Diagram 59).

Čas od zadnje regeneracije

Odprite meni DPF Regeneration (Regeneracija DPF), pritisnite središčni gumb in se pomaknite na možnost LAST REGEN (ZADNJA REGENERACIJA) (Diagram 60).

Uporabite polje LAST REGEN (ZADNJA REGENERACIJA), da ugotovite, koliko ur ste uporabljali stroj od zadnje ponastavitvene regeneracije, regeneracije v parkiranju ali obnovitvene regeneracije.

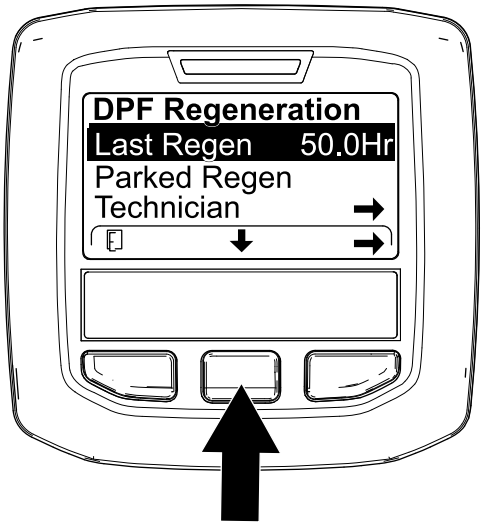

Diagram 60

Meni za tehnike

Pomembno: **Za brezskrbnost med uporabo se lahko odločite, da boste regeneracijo v parkiranem stanju izvedli, preden obremenitev s sajami doseže 100 %, če je motor deloval več kot 50 ur od zadnje uspešne ponastavitvene regeneracije, regeneracije v parkiranju ali obnovitvene regeneracije.**

V meniju za tehnike si oglejte trenutno stanje nadzora regeneracije motorja in navedeno raven saj.

Odprite meni DPF Regeneration (Regeneracija DPF), pritisnite središčni gumb in se pomaknite na možnost TECHNICIAN (TEHNIK), nato pa z desnim gumbom izberite Technician (Tehnik) (Diagram 61).

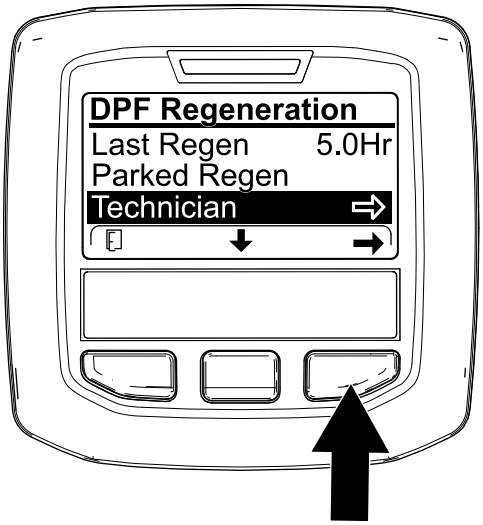

g227348

Diagram 61

- Za razumevanje trenutnega stanja delovanja DPF uporabite preglednico delovanja DPF (Diagram 62).

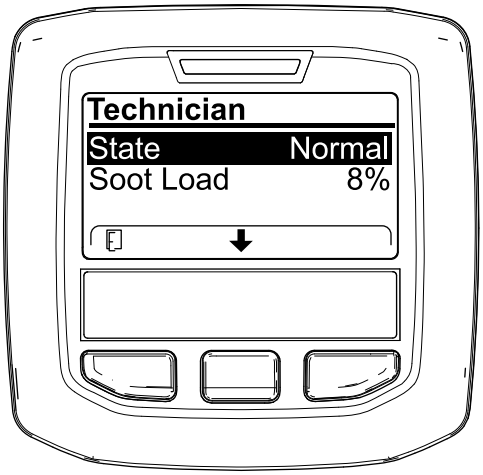

g227360

Diagram 62

.

Preglednica delovanja DPF

Stanje	Opis
Normal (Normalno)	DPF je v običajnem načinu delovanja – pasivna regeneracija.
Assist Regen (Asistirana regeneracija)	Računalnik motorja izvaja asistirano regeneracijo.

Preglednica delovanja DPF (cont'd.)

Stanje	Opis	
Reset Stby (Ponastavitvena regeneracija v pripravljenosti)	Računalnik motorja poskuša izvesti ponastavitveno regeneracijo, ki jo preprečuje eden izmed naslednjih razlogov:	Nastavitev Regen Inhibit (Zaviranje regeneracije) je nastavljena na ON (VKLOP).
		Temperatura izpuha je prenizka za regeneracijo.
Reset Regen (Ponastavitvena regeneracija)	Računalnik motorja izvaja ponastavitveno regeneracijo.	
Parked Stby (Regeneracija v parkiranju v pripravljenosti)	Računalnik motorja zahteva, da izvedete regeneracijo v parkiranju.	
Parked Regen (Regeneracija v parkiranju)	Sprožili ste zahtevano regeneracijo v parkiranju in računalnik motorja obdeluje regeneracijo.	
Recov. Stby (Obnovitvena regeneracija v pripravljenosti)	Računalnik motorja zahteva, da izvedete obnovitveno regeneracijo.	
Recov. Regen (Obnovitvena regeneracija)	Sprožili ste zahtevano obnovitveno regeneracijo in računalnik motorja obdeluje regeneracijo.	

- Oglejte si obremenitev s sajami, ki se meri kot odstotek saj v filtru DPF (Diagram 63); glejte preglednico obremenitve s sajami.

  Opomba: Vrednost obremenitve s sajami se spreminja med delovanjem stroja in regeneracijo DPF.

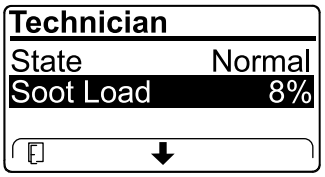

g227359

Diagram 63

Preglednica obremenitve s sajami

Pomembne vrednosti obremenitve s sajami	Stanje regeneracije
0 % do 5 %	Minimalna obremenitev s sajami
78 %	Računalnik motorja izvede asistirano regeneracijo.

Preglednica obremenitve s sajami (cont'd.)

Pomembne vrednosti obremenitve s sajami	Stanje regeneracije
100 %	Računalnik motorja samodejno zahteva regeneracijo v parkiranju.
122 %	Računalnik motorja samodejno zahteva obnovitveno regeneracijo.

Pasivna regeneracija DPF

- Pasivna regeneracija poteka kot del običajnega delovanja motorja.
- Med delovanjem stroja po možnosti poganjajte motor s polno hitrostjo in visoko obremenitvijo, da pospešite regeneracijo DPF.

Asistirana regeneracija DPF

- Računalnik motorja prilagodi nastavitve tako, da zviša temperaturo izpušnih plinov.
- Med delovanjem stroja po možnosti poganjajte motor s polno hitrostjo in visoko obremenitvijo, da pospešite regeneracijo DPF.

Ponastavitvena regeneracija

⚠ POZOR

Temperatura izpuha je med regeneracijo DPF visoka (približno 600 °C). Vroč izpuh lahko poškoduje vas ali druge osebe.

- **Motorja nikoli ne uporabljajte v zaprtih območjih.**
- **Prepričajte se, da v bližini izpušnega sistema ni vnetljivih materialov.**
- **Nikoli se ne dotikajte vročih sestavnih delov izpušnega sistema.**
- **Nikoli ne stojte v bližini ali okoli izpušne cevi stroja.**

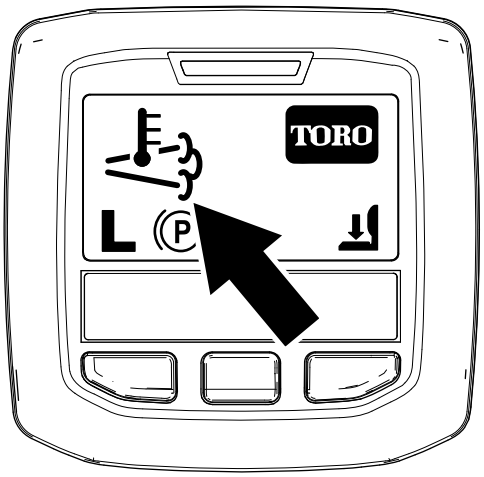

g224417

Diagram 64

- Na zaslonu InfoCenter se pojavi ikona visoke temperature izpušnih plinov (Diagram 64).
- Računalnik motorja prilagodi nastavitve tako, da zviša temperaturo izpušnih plinov.

  Pomembno: **Ikona visoke temperature izpušnih plinov označuje, da je temperatura izpušnih plinov, ki se odvajajo iz vašega stroja, morda višja kot med običajnim delovanjem.**
- Med delovanjem stroja po možnosti poganjajte motor s polno hitrostjo in visoko obremenitvijo, da pospešite regeneracijo DPF.
- Ikona se prikaže na zaslonu InfoCenter medtem, ko poteka ponastavitvena regeneracija.
- Če je le mogoče, med potekom ponastavljene regeneracije ne izklopite motorja ali zmanjšajte njegove hitrosti.

  Pomembno: **Če je le mogoče, počakajte, da stroj pred izklopom motorja zaključi postopek ponastavitvene regeneracije.**

Periodična ponastavitvena regeneracija

Če motor v zadnjih 100 urah delovanja ni uspešno izvedel ponastavitvene regeneracije, regeneracije v parkiranju ali obnovitvene regeneracije, bo računalnik motorja poskusil izvesti ponastavitveno regeneracijo.

Nastavitev zaviranja regeneracije

Samo ponastavitvena regeneracija

Opomba: Če na zaslonu InfoCenter nastavite zaviranje regeneracije, zaslon prikaže sporočilo ADVISORY #185 (NASVET ŠT. 185) (Diagram 65) vsakih 15 minut, ko motor zahteva ponastavitveno regeneracijo.

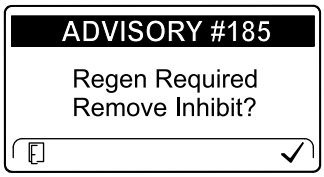

g224692

Diagram 65

Ponastavljena regeneracija povzroči povišane izpušne pline motorja. Če stroj uporabljate v bližini dreves, grmičevja, visoke trave ali drugih temperaturno občutljivih rastlin ali materialov, lahko z nastavitvijo Inhibit Regen (Zaviranje regeneracije) preprečite, da bi računalnik motorja izvedel ponastavitveno regeneracijo.

Pomembno: **Ko motor ugasnete in ga ponovno zaženete, je nastavitev zaviranja regeneracije privzeto nastavljena na OFF (IZKLOP).**

1. Odprite meni DPF Regeneration (Regeneracija DPF), pritisnite središčni gumb in se pomaknite na možnost INHIBIT REGEN (ZAVIRANJE REGENERACIJE), nato pa z desnim gumbom izberite Inhibit Regen (Zaviranje regeneracije) (Diagram 66).

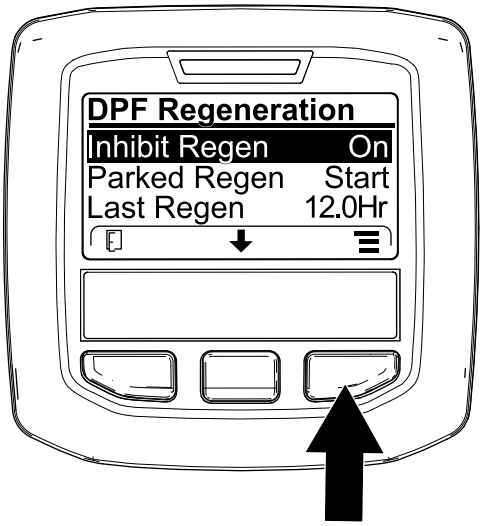

g227304

Diagram 66

2. Pritisnite desni gumb, da spremenite nastavitev zaviranja regeneracije z vklopa na izklop (Diagram 66) ali z izklopa na vklop (Diagram 67).

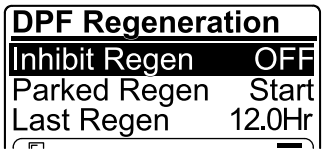

g224691

Diagram 67

Omogočanje ponastavitvene regeneracije

Ko poteka ponastavitvena regeneracija, je na zaslonu InfoCenter prikazana ikona .

Opomba: Če je INHIBIT REGEN (PONASTAVITVENA REGENERACIJA) nastavljena na ON (VKLOP), zaslon InfoCenter prikaže sporočilo ADVISORY #185 (NASVET ŠT. 185) (Diagram 68). Pritisnite gumb 3, da nastavite zaviranje regeneracije na OFF (IZKLOP) in nadaljujete s ponastavitveno regeneracijo.

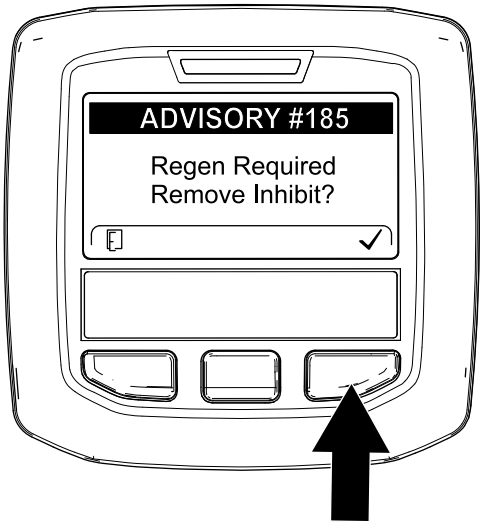

g224394

Diagram 68

Opomba: Če je temperatura izpušnih plinov motorja prenizka, se v informacijskem centru prikaže OBVESTILO ŠT. 186 (Diagram 69), ki vas obvešča, da nastavite motor na polni plin (hitri prosti tek).

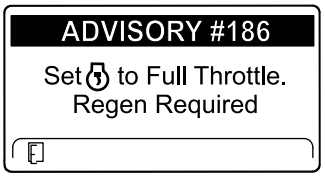

g224395

Diagram 69

Opomba: Ko se ponastavitvena regeneracija zaključi, visoka temperatura izpušnih plinov izgine z zaslona InfoCenter.

Regeneracija v parkiranju ali obnovitvena regeneracija

- Ko računalnik motorja zahteva regeneracijo v parkiranju ali obnovitveno regeneracijo, se na zaslonu InfoCenter pojavi ikona zahteve za regeneracijo (Diagram 70).

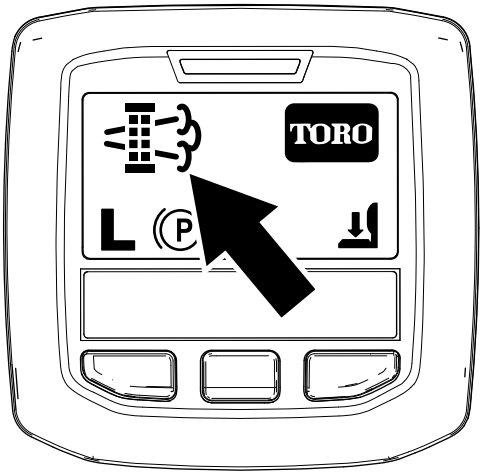

g224404

Diagram 70

- Stroj regeneracije v parkiranju ali obnovitvene regeneracije ne izvede samodejno, temveč morate regeneracijo sprožiti na zaslonu InfoCenter.

Sporočila za regeneracijo v parkiranju

Ko računalnik motorja zahteva regeneracijo v parkiranju, se na zaslonu InfoCenter prikažejo naslednja sporočila:

- Opozorilo motorja SPN 3720, FMI 16 (Diagram 71)

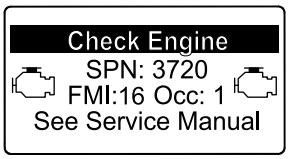

g213863

Diagram 71

- Potrebna regeneracija v parkiranju ADVISORY #188 (NASVET ŠT. 188) (Diagram 72)

  Opomba: Sporočilo Advisory #188 (Nasvet št. 188) se pojavi vsakih 15 minut.

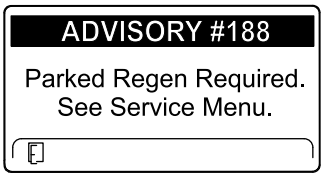

g224397

Diagram 72

- Če regeneracije v parkiranju ne izvedete v 2 urah, se na zaslonu InfoCenter prikaže sporočilo o zahtevi za regeneracijo v parkiranju – priključna gred onemogočena ADVISORY #189 (NASVET ŠT. 189) (Diagram 73).

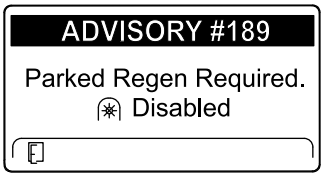

g224398

Diagram 73

Pomembno: **Izvedite regeneracijo v parkiranju, da povrnete funkcijo priključne gredi; glejte Priprava na regeneracijo v parkiranju ali obnovitveno regeneracijo (stran 47) in Izvedba regeneracije v parkiranju ali obnovitvene regeneracije (stran 47).**

Opomba: Na začetnem zaslonu je prikazana ikona za onemogočeno priključno gred (Diagram 74).

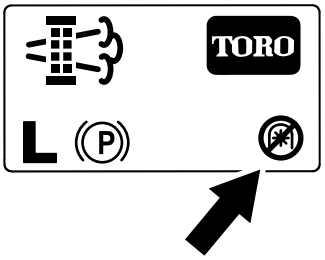

g224415

Diagram 74

Sporočila za obnovitveno regeneracijo

Ko računalnik motorja zahteva obnovitveno regeneracijo, se na zaslonu InfoCenter prikažejo naslednja sporočila:

- Opozorilo motorja SPN 3719, FMI 0 (Diagram 75)

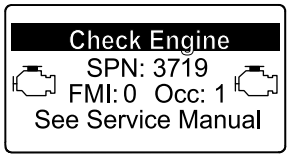

g213867

Diagram 75

- Potrebna obnovitvena regeneracija – priključna gred onemogočena ADVISORY #190 (NASVET ŠT. 190) (Diagram 76)

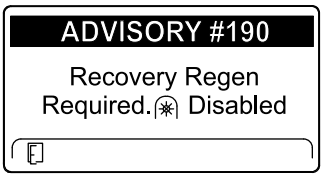

g224399

Diagram 76

Pomembno: **Izvedite obnovitveno regeneracijo, da povrnete funkcijo priključne gredi; glejte Priprava na regeneracijo v parkiranju ali obnovitveno regeneracijo (stran 47) in Izvedba regeneracije v parkiranju ali obnovitvene regeneracije (stran 47).**

Opomba: Na začetnem zaslonu je prikazana ikona za onemogočeno priključno gred; glejte Diagram 74 v poglavju Sporočila za regeneracijo v parkiranju (stran 46).

Omejitev statusa DPF

- Če računalnik motorja zahteva obnovitveno regeneracijo ali obdeluje obnovitveno regeneracijo in se pomaknete navzdol do možnosti PARKED REGEN (REGENERACIJA V PARKIRANJU), se regeneracija v parkiranju zaklene in v spodnjem desnem kotu zaslona InfoCenter se prikaže ikona ključavnice (Diagram 77).

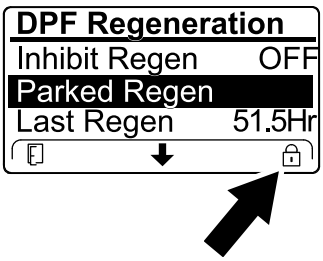

g224625

Diagram 77

- Če računalnik motorja ne zahteva obnovitvene regeneracije in se pomaknete navzdol do možnosti RECOVERY REGEN (OBNOVITVENA REGENERACIJA), se obnovitvena regeneracija zaklene in v spodnjem desnem kotu zaslona InfoCenter se prikaže ikona ključavnice (Diagram 78).

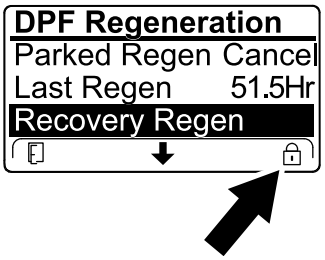

g224628

Diagram 78

Priprava na regeneracijo v parkiranju ali obnovitveno regeneracijo

1. Prepričajte se, da je v rezervoarju stroja dovolj goriva za vrsto regeneracije, ki jo izvajate:
   - **Parked Regeneration (Regeneracija pri parkiranem stroju)**: Pred začetkom regeneracije pri parkiranem stroju zagotovite, da je v rezervoarju še vsaj ¼ goriva.
   - **Recovery Regeneration (Obnovitvena regeneracija)**: Pred začetkom obnovitvene regeneracije zagotovite, da je v rezervoarju še vsaj ½ goriva.
2. Stroj prestavite na prosto na območje, ki je odmaknjeno od gorljivih materialov.
3. Parkirajte stroj na ravni površini.
4. Prepričajte se, da je ročica za nadzor vožnje ali nadzor gibanja V NEVTRALNEM POLOŽAJU.
5. Če je to primerno, izklopite priključno gred in spustite rezalne enote ali dodatno opremo.
6. Vklopite parkirno zavoro.
7. Nastavite ročico za plin v položaj nizkih vrtljajev V PROSTEM TEKU.

Izvedba regeneracije v parkiranju ali obnovitvene regeneracije

⚠ POZOR

Temperatura izpuha je med regeneracijo DPF visoka (približno 600 °C). Vroč izpuh lahko poškoduje vas ali druge osebe.

- **Motorja nikoli ne uporabljajte v zaprtih območjih.**
- **Prepričajte se, da v bližini izpušnega sistema ni vnetljivih materialov.**
- **Nikoli se ne dotikajte vročih sestavnih delov izpušnega sistema.**
- **Nikoli ne stojte v bližini ali okoli izpušne cevi stroja.**

Pomembno: **Računalnik motorja prekliče regeneracijo filtra DPF, če povečate število vrtljajev motorja iz počasnega prostega teka ali sprostite parkirno zavoro.**

1. Odprite meni DPF Regeneration (Regeneracija DPF), pritisnite središčni gumb in se pomaknite na možnost PARKED REGEN START (ZAČETEK REGENERACIJE V PARKIRANJU) ali možnost RECOVERY REGEN START (ZAČETEK OBNOVITVENE REGENERACIJE) (Diagram 79), nato pa z desnim gumbom izberite začetek regeneracije (Diagram 79).

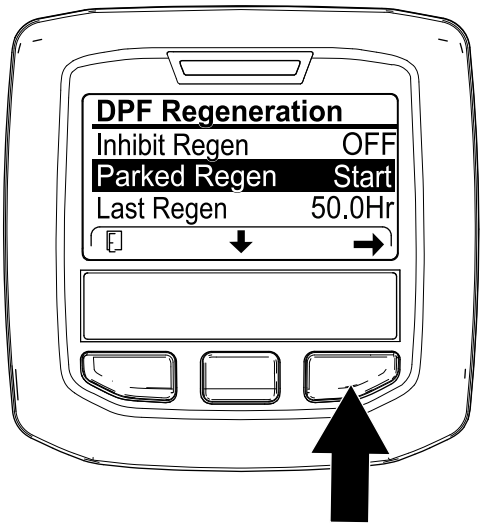

g224402

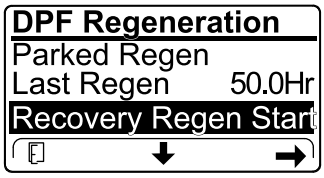

g224629

Diagram 79

2. Na zaslonu VERIFY FUEL LEVEL (PREVERI NIVO GORIVA) se prepričajte, da še imate ¼ goriva za izvedbo regeneracije v parkiranju oziroma ½ goriva za izvedbo obnovitvene regeneracije, nato pa za nadaljevanje pritisnite desni gumb (Diagram 80).

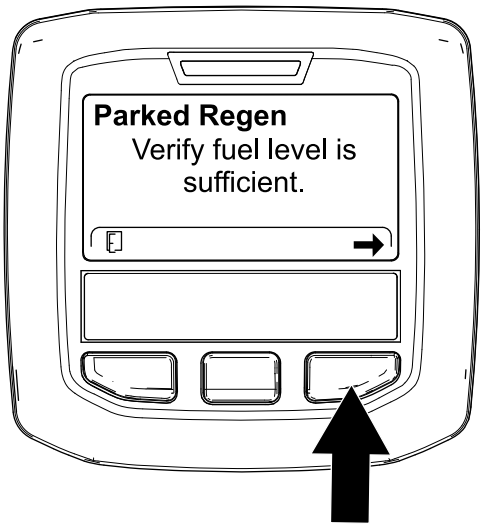

g224414

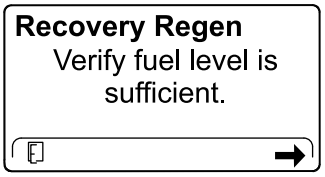

g227678

Diagram 80

3. Na zaslonu kontrolnega seznama filtra DPF preverite, ali je parkirna zavora aktivirana in ali je število vrtljajev motorja nastavljeno na počasni prosti tek (Diagram 81).

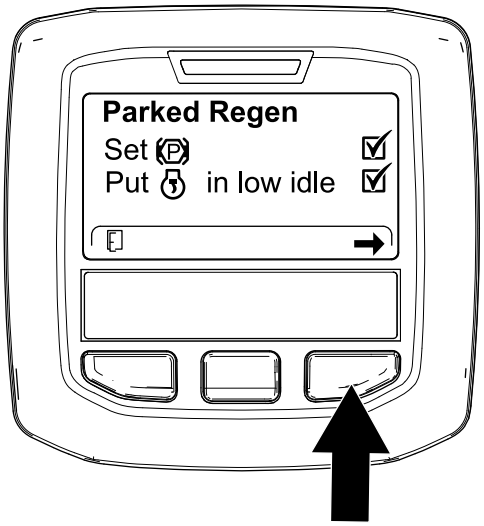

g224407

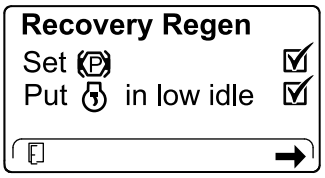

g227679

Diagram 81

4. Na zaslonu INITIATE DPF REGEN (ZAČNI REGENERACIJO DPF) pritisnite desni gumb za nadaljevanje (Diagram 82).

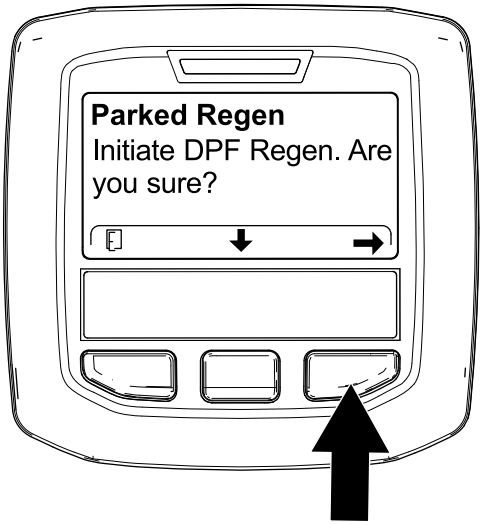

g224626

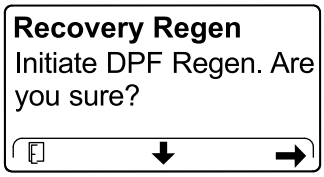

g224630

Diagram 82

5. Na zaslonu InfoCenter je prikazano sporočilo INITIATING DPF REGEN (ZAČENJAM REGENERACIJO DPF) (Diagram 83).

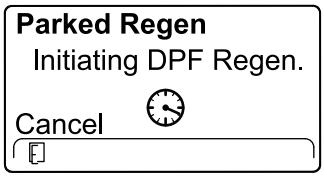

g224411

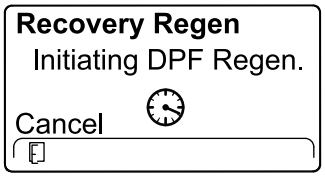

g227681

Diagram 83

6. Na zaslonu InfoCenter je prikazan čas za izpolnitev sporočila (Diagram 84).

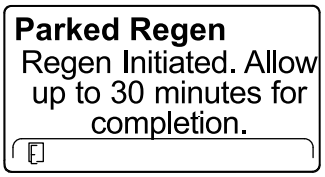

g224406

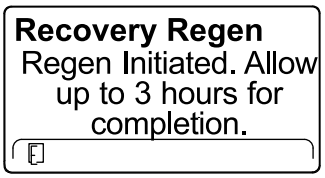

g224416

Diagram 84

7. Računalnik motorja preveri stanje motorja in informacije o napaki. Zaslon InfoCenter lahko prikaže naslednja sporočila, ki jih najdete v spodnji preglednici:

Preglednica kontrolnih sporočil in popravnih ukrepov

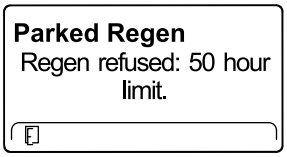

Popravni ukrep: Zapustite meni za regeneracijo in uporabljajte stroj tako dolgo, da bo čas od zadnje regeneracije daljši od 50 ur; glejte Čas od zadnje regeneracije (stran 42).

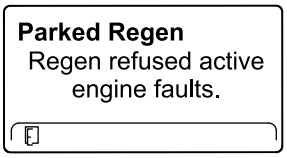

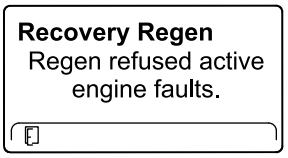

Popravni ukrep: Odpravite napako motorja in ponovno poskusite sprožiti regeneracijo DPF.

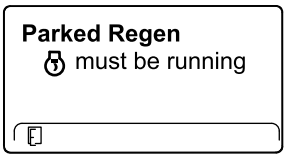

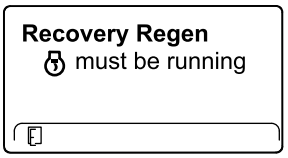

Popravni ukrep: Vključite in zaženite motor.

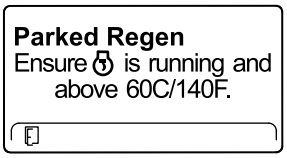

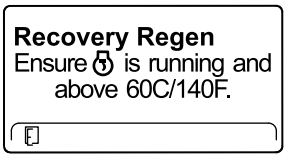

Popravni ukrep: Zaženite motor, da temperatura hladilne tekočine doseže 60 °C.

Preglednica kontrolnih sporočil in popravnih ukrepov (cont'd.)

Parked Regen Put in low idle.	**Recovery Regen** Put in low idle.
Popravni ukrep: Spremenite hitrost motorja na nizke vrtljaje v prostem teku.	
Parked Regen Regen refused by ECU.	**Recovery Regen** Regen refused by ECU.
Popravni ukrep: Odpravite napako računalnika motorja in ponovno poskusite sprožiti regeneracijo DPF.	

8. Na zaslonu InfoCenter sta prikazana začetni zaslon in ikona o potrditvi regeneracije (Diagram 85) v spodnjem desnem kotu zaslona, ko se izvaja regeneracija.

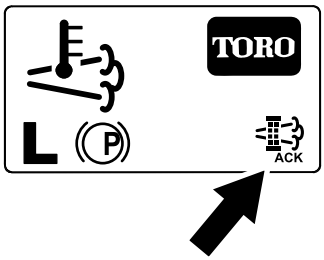

g224403

Diagram 85

Opomba: Med potekom regeneracije DPF je za zaslonu InfoCenter prikazana ikona za visoko temperaturo izpušnih plinov .

9. Ko računalnik motorja zaključi regeneracijo v parkiranju ali obnovitveno regeneracijo, se na zaslonu InfoCenter prikaže sporočilo ADVISORY #183 (NASVET ŠT. 183) (Diagram 86). Če želite zapustiti začetni zaslon, pritisnite levi gumb.

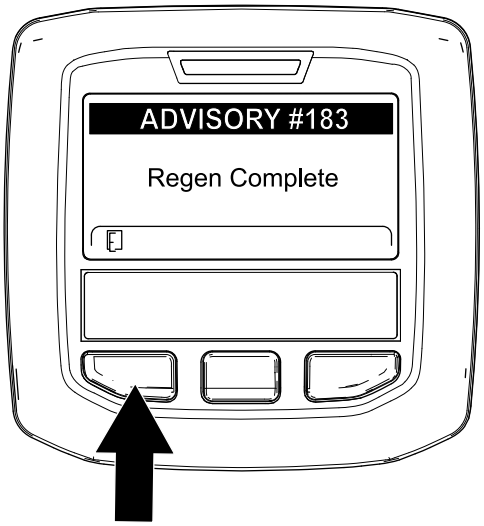

g224392

Diagram 86

Opomba: Če se regeneracija ne zaključi, se na zaslonu InfoCenter prikaže sporočilo Advisory #184 (Nasvet št. 184) (Diagram 86). Če želite zapustiti začetni zaslon, pritisnite levi gumb.

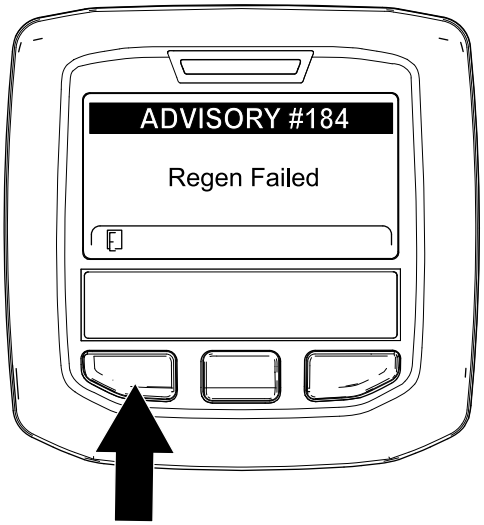

g224393

Diagram 87

Preklic regeneracije v parkiranju ali obnovitvene regeneracije

Za preklic regeneracije v parkiranju ali obnovitvene regeneracije pritisnite možnost Parked Regen Cancel (Preklic regeneracije v parkiranju) ali Recovery Regen Cancel (Preklic obnovitvene regeneracije).

1. Odprite meni DPF Regeneration (Regeneracija DPF) (Diagram 88).

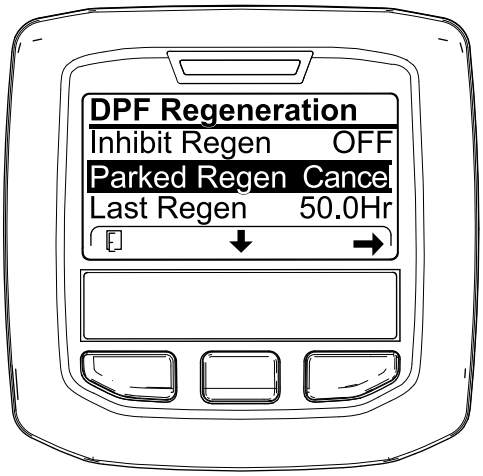

g227305

Diagram 88

2. Pritisnite središčni gumb in se pomaknite na možnost PARKED REGEN CANCEL (PREKLIC REGENERACIJE V PARKIRANJU) (Diagram 88) ali možnost RECOVERY REGEN CANCEL (PREKLIC OBNOVITVENE REGENERACIJE) (Diagram 89).

g227306

Diagram 89

3. Pritisnite desni gumb, da izberete Regen Cancel (Preklic regeneracije) (Diagram 88 ali Diagram 89).

Prilagoditev kompenzacijske vzmeti

Vzmet za kompenzacijo travne ruše prenese težo s sprednjega na zadnji valj (Diagram 90). Ta nastavitev pripomore k zmanjšanju valovitega vzorca (ali valovanja), ki nastane v travni ruši.

Pomembno: **Med prilagajanjem vzmeti naj bodo rezalne enote pritrjene na vlečno enoto, poravnane naprej in spuščene na tla.**

1. Poskrbite, da bo razcepka nameščena v zadnjo odprtino na vzmetnem krmilnem vzvodu (Diagram 90).

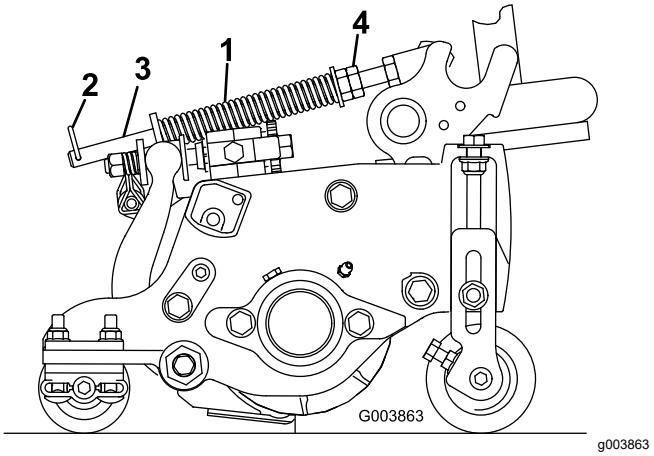

g003863

Diagram 90

1. Vzmet za kompenzacijo travne ruše
2. Razcepka
3. Vzmetni krmilni vzvod
4. Šestkotne matice

2. Pri 17,8-cm rezalnih enotah privijajte šestkotne matice na sprednjem delu vzmetnega droga, dokler dolžina stisnjene vzmeti ne doseže 15,9 cm; glejte Diagram 90.

   Opomba: Za delo na neravnem terenu skrajšajte dolžino vzmeti za 12,7 mm. S tem se rahlo zmanjša sledenje terenu.

Prilagoditev protiuteži dvižne roke

Zadnje rezalne enote

⚠ POZOR

Vzmeti so napete in lahko povzročijo telesne poškodbe.

Bodite previdni pri nastavljanju vzmeti.

Količino sile, ki jo protiutež vrši na zadnje rezalne enote, lahko prilagodite, da bo pomagala pri kompenzaciji na različnih travnatih terenih in

zagotavljala enakomerno višino košnje na neravnih tleh ali območjih s kopicami odmrle trave.

Silo protiuteži lahko prilagodite za vsako torzijsko vzmet na 1 izmed 4 nastavitev. V vsakem položaju se sila protiuteži na rezalno enoto poveča ali zmanjša za 2,3 kg. Vzmeti na zadnji strani prvega aktuatorja lahko nastavite tako, da odstranite vso protiutežno silo (četrti položaj).

Opomba: Da odstranite vso protiutežno silo, nastavite dolgi konec torzijske vzmeti nad sornik.

1. Parkirajte stroj na ravni površini, spustite rezalne enote, ugasnite motor, aktivirajte parkirno zavoro in odstranite ključ.
2. Vstavite dolgi konec vzmeti protiuteži v cev ali podoben predmet in jo premaknite okoli sornika v želeni položaj (Diagram 91).

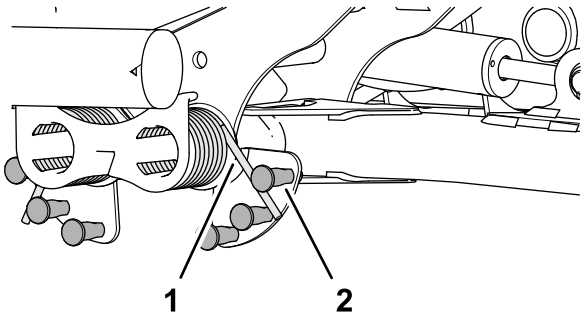

g375585

Diagram 91

1. Vzmet
2. Sornik

3. Ponovite korake od 1 in 2 na drugi vzmeti protiuteži.

Prilagoditev položaja obračanja dvižne roke

1. Parkirajte stroj na ravni površini, spustite rezalne enote, ugasnite motor, aktivirajte parkirno zavoro in odstranite ključ.
2. Stikalo za dvižno roko je pod hidravličnim rezervoarjem na notranji strani dvižne roke rezalne enote št. 5 (Diagram 29).

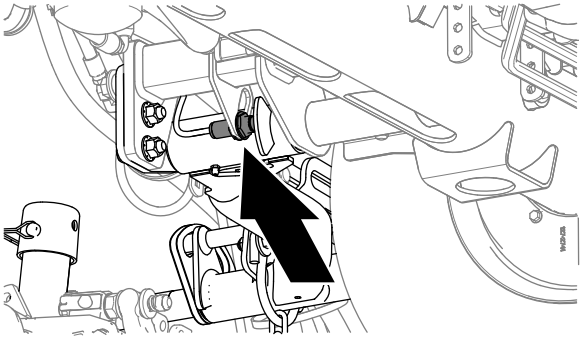

g375697

Diagram 92

3. Odvijte varovalno matico, ki pritrjuje stikalo za dvižno roko na ploščico stikala (Diagram 93).

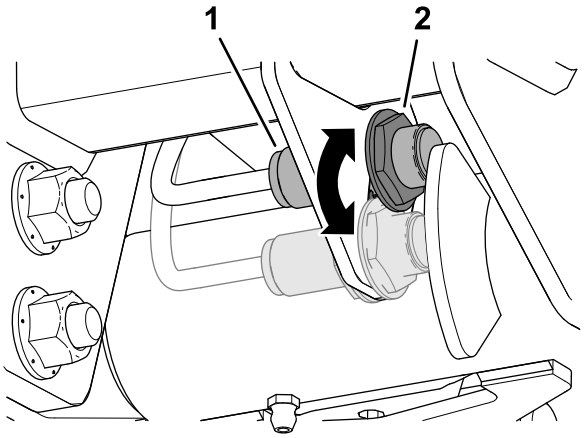

g375696

Diagram 93

1. Stikalo
2. Naprava za zaznavanje dvižne roke

4. Stikalo dvižne roke prilagodite na naslednji način:
   - Stikalo pomaknite navzdol, da povečate višino obračanja dvižne roke.
   - Stikalo pomaknite navzgor, da zmanjšate višino obračanja dvižne roke.

   Pomembno: **Med stikalom in sprožilcem dvižne roke ohranjajte zračno vrzel od 1,0 do 2,5 mm. Lučka LED na stikalu prikazuje pravilno delovanje stikala.**
5. Zategnite protimatice z 20 N·m +/- 2 N·m.

   Pomembno: **Protimatic ne zategujte preveč, sicer lahko poškodujete senzor.**

Nastavitev hitrosti vreten

Pomembno: **Pomembno je, da pri košnji uporabljate ustrezno hitrost vreten.**

Premajhna hitrost vreten lahko povzroči valovit vzorec na trati, ki je znan tudi pod imeni »clip marks«, »marcelling« ali »bobbing«. Če to opazite, poskusite povečati vrtilno hitrost vreten ali zmanjšati hitrost košnje.

Previsoka hitrost vreten lahko povzroči poškodbe travne ruše in/ali prezgodnjo obrabo vreten, spodnjih nožev in drugih mehanskih sestavnih delov.

Glejte Nastavitev Front and Rear Reel Speeds (Hitrost sprednjih in zadnjih vreten) (stran 32).

Za ročno nastavitev hitrosti vreten glejte:

1. V sistemu InfoCenter, v meniju Settings Menu (Nastavitve), vnesite število rezil, hitrost košnje in višino košnje, da izračunate pravilno hitrost vreten.
2. Če so potrebne dodatne prilagoditve, se znotraj menija Settings Menu (Nastavitve) pomaknite do F Reel RPM (Hitrost vrtenja sprednjih vreten), R Reel RPM (Hitrost vrtenja zadnjih vreten) ali obeh.
3. Pritisnite desni gumb, da spremenite vrednost hitrosti vreten. Ko spremenite to nastavitev, bodo na zaslonu še vedno prikazane hitrost vreten, ki je bila izračunana glede na število rezil, hitrost košnje, in višina košnje, vendar bo prikazana tudi nova vrednost.

   Opomba: Hitrost vreten boste morda morali povečati ali zmanjšati, tako da bo ustrezala pogojem travne ruše.

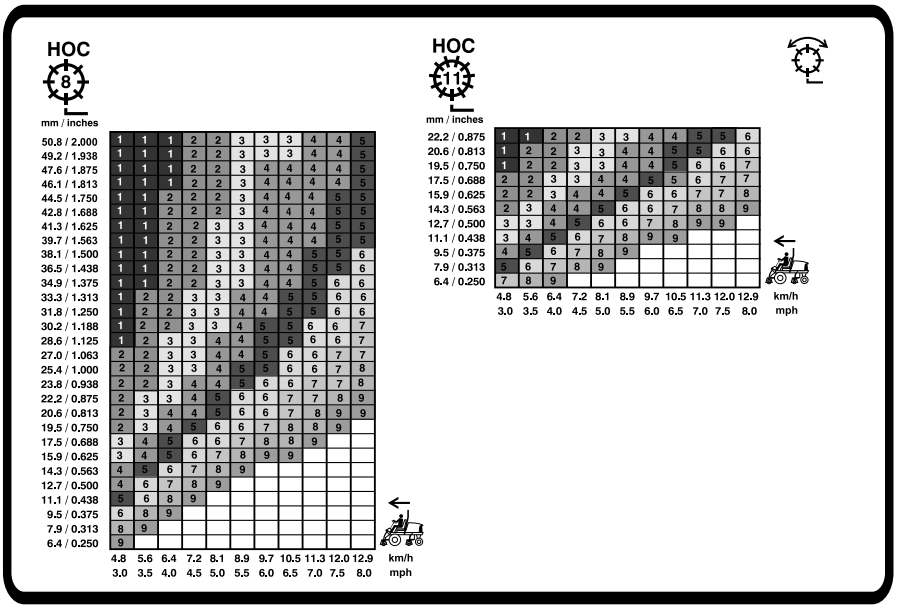

g420088

Diagram 94

178 mm Primerjalni graf hitrosti vreten

Razumevanje delovanja diagnostične lučke

Stroj je opremljen z diagnostično lučko, ki zasveti, ko stroj zazna okvaro. Diagnostična lučka je na sistemu InfoCenter nad zaslonom (Diagram 95). Ko stroj pravilno deluje in stikalo na ključ premaknete v položaj VKLOP/DELOVANJE, diagnostična lučka krmilnika zasveti za kratek čas, kar je potrditev pravilnega delovanja lučke. Lučka zasveti ob prikazu opozorilnega sporočila stroja na zaslonu. Lučka začne utripati ob prikazu sporočila o napaki na zaslonu in utripa, dokler ne razrešite težave.

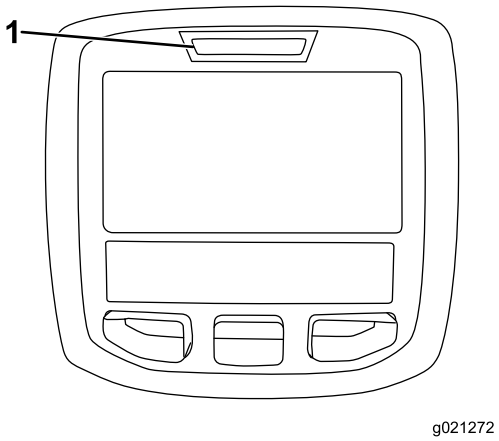

g021272

Diagram 95

1. Diagnostična lučka

Delovni namigi

Razumevanje sistema opozoril

Če med upravljanjem stroja zasveti opozorilna lučka, takoj ustavite stroj in odpravite napako, preden nadaljujete. Upravljanje stroja z napako lahko privede do resne škode stroju.

Prevoz stroja

Izklopite priključno gred in dvignite rezalne enote v položaj za PREVOZ. Pri vožnji med objekti bodite previdni, da ne poškodujete stroja ali rezalnih enot. Pri upravljanju stroja na pobočju bodite še posebej previdni. Vozite počasi in se izogibajte ostrim zavojem na pobočjih, da preprečite prevrnitev. Spustite rezalne enote za več nadzora med spuščanjem po pobočjih.

Spreminjanje vzorcev košnje

To je najučinkovitejša metoda za preprečevanje neravne košnje.

Pogosto menjajte vzorce košnje, da preprečite slab videz po košnji zaradi ponavljajoče se košnje v isti smeri.

Uporaba pravilnih tehnik košnje

- Da bi dosegli profesionalni ravni rez in ravne pasove, ki so ponekod zaželeni, poiščite drevo ali drug objekt na razdalji in vozite naravnost proti njemu.
- Vzdržujte ostrino vreten in noža.
- Ohranite ustrezno razdaljo med vretenom in nožem. Uporabite rahel stik.
- Upoštevajte pravilo košnje po tretjinah (naenkrat pokosite le ⅓ travne bilke).
- Nastavite hitrost vreten in hitrost vožnje, da dosežete želeno dolžino odreza.
- Pri košnji v mokrih razmerah odprite zadnji ščitnik rezalne enote.

Poškodbe travne ruše, krožne sledi in vertikutiranje

- **Poškodbe travne ruše in krožne sledi**
  - Poškodbe travne ruše in krožne sledi se obravnavajo kot čezmerna košnja. Če pride do tega, je potrebna posebna nastavitev vreten.
  - Upoštevajte pravilo košnje po tretjinah (naenkrat pokosite le ⅓ travne bilke).
- **Vertikuliranje**
  - Pri 12,7-cm vertikulatorjih nastavite globino rezila na 3,1 mm ali manj. Pri 17,8-cm vertikulatorjih nastavite globino rezila na 6,2 mm ali manj.
  - Prepričajte se, da so rezila rezalne enote ostra, pravilno nastavljena in da nobeno od rezil ni upognjeno. Topa in ukrivljena rezila potrebujejo več moči.
  - Dodajanje več rezil za zmanjšanje razmika med rezili poveča porabo energije.
- **Najboljše prakse v primeru poškodb travne ruše, krožnih sledi in vertikutiranja**
  - Odprite ščitnike zadnjih rezalnih enot.
  - Priporočena največja hitrost košnje je 6 km/h.
  - Hitrosti vreten nastavite na 6.

    Opomba: Pri višjih nastavitvah hitrosti vreten je navor manjši. Če prihaja do poškodb travne ruše boste največjo zmogljivost in učinkovitost dosegli pri nižjih nastavitvah vrtilne hitrosti vreten.
  - Ne uporabljajte funkcije Economy Mode (Varčni način).
  - Na zaslonu InfoCenter spremljajte temperaturo hladilne tekočine motorja.
  - Pogosto preverjajte, ali se na rešetki zadnjega hladilnika in na rešetki dovoda zraka v čistilnik zraka nad hladilnikom nabirajo drobci.
  - Če se motor pregreje, stroj parkirajte na senčnem mestu z dobrim pretokom zraka, da se komponente ohladijo.

Vzdrževanje stroja po košnji

Po košnji stroj temeljito operite z vrtno cevjo brez šobe, da preprečite onesnaženje in poškodbe tesnil in ležajev zaradi previsokega tlaka vode. Poskrbite, da na hladilniku in oljnem hladilniku ne bo umazanije

ali ostankov trave. Po čiščenju stroj preglejte glede morebitnega puščanja hidravlične tekočine, poškodb ali obrabe hidravličnih in mehanskih sestavnih delov ter preverite ostrino rezil rezalne enote.

Po uporabi

Varnost po upravljanju

Splošna varnost

- Parkirajte stroj na ravni površini.
- Izklopite in spustite rezalne enote.
- Vklopite parkirno zavoro.
- Ugasnite motor in odstranite ključ.
- Počakajte, da se vsi deli ustavijo.
- Pustite, da se stroj ohladi, preden ga nastavite, popravite, očistite ali shranite.
- Da bi preprečili požar, poskrbite, da se na rezalnih enotah, pogonih, glušnikih, hladilnih delih in v motornem prostoru ne nabirajo trava in smeti. Počistite razlito olje ali gorivo.
- Kadar koli prevažate stroj oziroma ga ne uporabljate, odklopite pogon priključkov.
- Varnostni pas vzdržujte in po potrebi očistite.
- Stroja ali posode za gorivo ne smete shranjevati, kjer so lahko prisotni odprti plamen, iskra ali pilotni plamen iz naprav, kot so na primer grelec za vodo ali drugi podobni gospodinjski aparati.

Prepoznavanje privezovalnih nastavkov

- **Sprednji del stroja** – luknja v pravokotni blazinici, pod cevjo osi, znotraj vsake sprednje pnevmatike (Diagram 96).

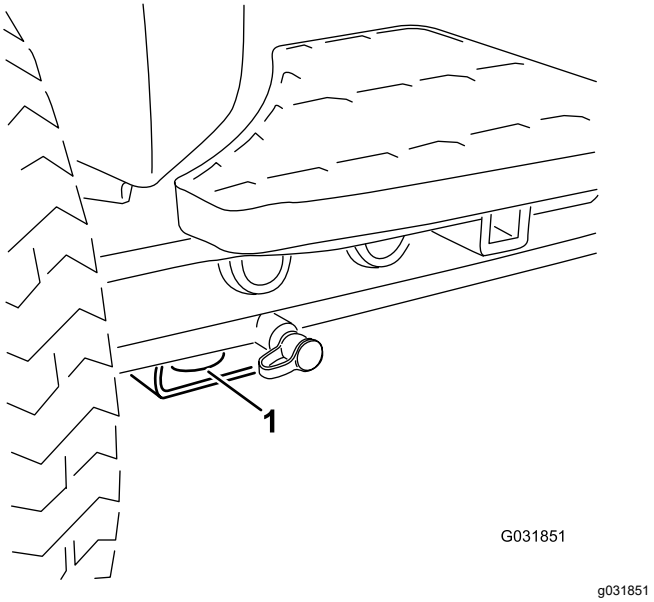

Diagram 96

1. Privezovanje spredaj

- **Zadnji del stroja** – vsaka stran stroja na zadnjem ogrodju (Diagram 97).

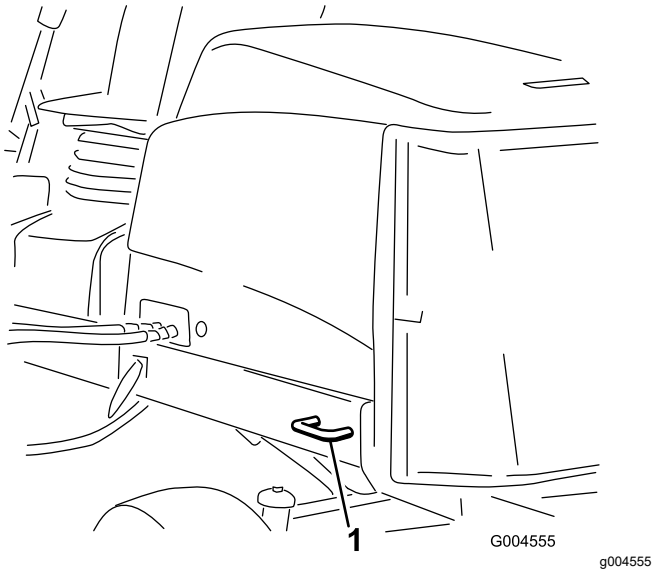

Diagram 97

1. Privezovanje zadaj

Prevoz stroja

- Pri natovarjanju stroja na prikolico ali tovornjak uporabljajte klančine polne širine.
- Stroj varno privežite.

Potiskanje ali vleka stroja

V nujnih primerih lahko stroj premaknete naprej tako, da vklopite obvodni ventil v hidravlični črpalki s spremenljivo prostornino in potiskate ali vlečete stroj.

Pomembno: **Stroja ne potiskajte ali vlecite pri hitrostih, ki so višje od 3 do 4,8 km/h. Če potiskate ali vlečete z višjo hitrostjo, lahko pride do notranjih poškodb menjalnika.**

Vedno ko potiskate ali vlečete stroj, morajo biti ventili obtočnega voda odprti, zavora pa sproščena.

1. Sprostite podstavek sedeža in nagnite sedež.
2. Poiščite obtočni ventil, ki je pod sedežem, na vrhu hidrostata (Diagram 98).

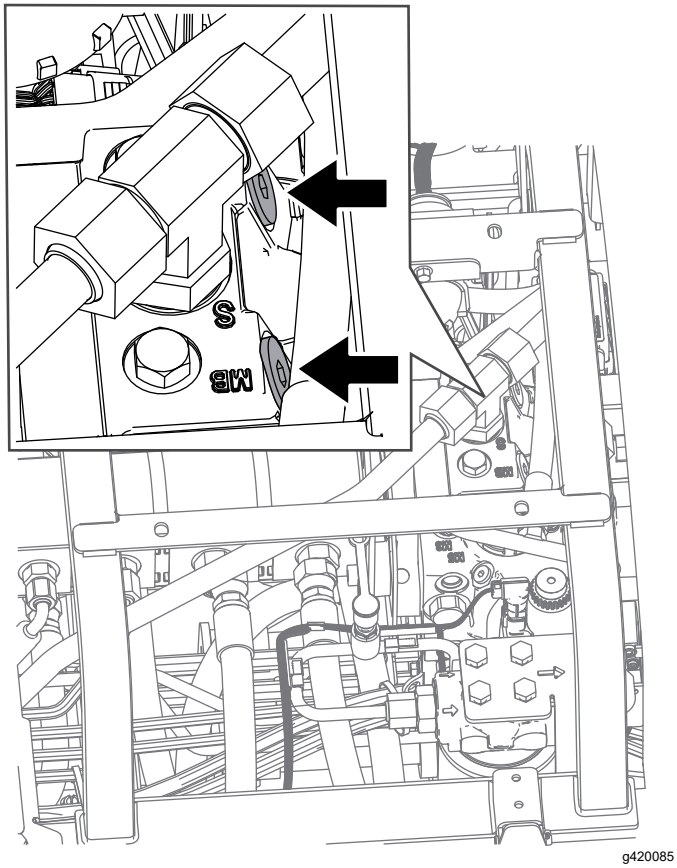

Diagram 98

3. Popustite vijak za 3 obrate, da omogočite obtok olja v notranjosti.

   Opomba: Ker je tekočina v obvodu, lahko stroj premikate počasi, ne da bi poškodovali menjalnik.

4. Poiščite zbiralnik za sprostitev zavor, ki je v bližini sprednje desne pnevmatike in za hidravličnim rezervoarjem (Diagram 99).

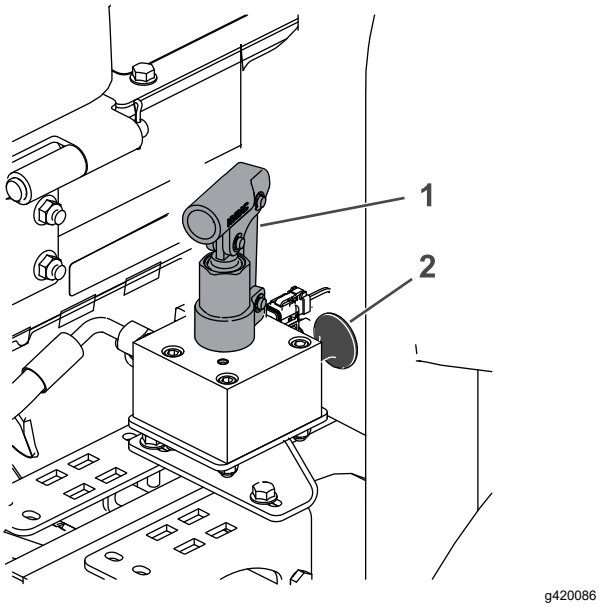

Diagram 99

1. Mehanizem črpalke na zavornem zbiralniku
2. Črni ročni vijak

5. Vstavite dolgi konec nasadnega ključa ali podobnega predmeta, pridržite črni ročni vijak na zbiralniku in trikrat prečrpajte zbiralnik. Takoj ko se pri črpanju pojavi znaten upor, je zavora sproščena.

   Pomembno: **Ne izvajajte črpanja zbiralnika, če črpanje ni lahko. Premočno črpanje zbiralnika lahko povzroči poškodbe.**

   Opomba: Ko se v zbiralniku ustvari tlak, se zavora sprosti za približno 60 minut. Po potrebi po 60 minutah ponovno sprostite zavoro s črpanjem zbiralnika.

6. Stroj potisnite ali povlecite.
7. Zavoro nastavite tako, da izvlečete črni ročni vijak ali zaženete motor.

   Opomba: Zavora se ob zagonu motorja samodejno ponastavi in vam ni treba izvleči črnega ročnega vijaka.

8. Zaprite obtočne ventile. Privijte ventil z zateznim momentom 11 N·m.

   Pomembno: **Pred zagonom motorja se prepričajte, da so obtočni ventili zaprti. Če motor deluje z odprtim obvodnim ventilom, se menjalnik pregreva.**

Vzdrževanje

Opomba: Ugotovite, katera stran je leva in katera desna, gledano s položaja za upravljanje stroja.

Opomba: Brezplačni izvod sheme električne ali hidravlične napeljave lahko prenesete na naslovu www.Toro.com, kjer lahko poiščite svoj stroj z uporabo povezave Priročniki na domači strani.

Varnost pri vzdrževanju

- Preden zapustite delovni položaj, storite naslednje:
  - Parkirajte stroj na ravni površini.
  - Izklopite in spustite rezalne enote.
  - Vklopite parkirno zavoro.
  - Ugasnite motor in odstranite ključ.
  - Počakajte, da se vsi deli ustavijo.
  - Pustite, da se stroj ohladi, preden ga nastavite, popravite, očistite ali shranite.
- Nosite ustrezna oblačila, vključno z zaščitnimi očali, dolgimi hlačami ter zaščitno in protizdrsno obutvijo. Rok, stopal, oblačil in nakita ne približujte premikajočim se delom.
- Pred začetkom vzdrževanja počakajte, da se vroči deli stroja ohladijo.
- Če je mogoče, ne opravljajte vzdrževanja, medtem ko motor teče. Ne približujte se delom, ki se premikajo.
- Motor sme teči samo v dobro prezračevanem prostoru. Izpušni plini vsebujejo tudi ogljikov monoksid, ki lahko povzroči smrt, če ga vdihavate.
- Če delate pod strojem, ga podprite z dvižnimi stojali.
- Pri sestavnih delih, ki so pod tlakom, bodite pri sproščanju tlaka zelo previdni.
- Dele stroja vzdržujte v brezhibnem stanju in poskrbite, da bodo vijaki in matice dobro priviti.
- Zamenjajte vse obrabljene ali poškodovane nalepke.
- Zaradi zagotavljanja varnega in optimalnega delovanja stroja uporabljajte samo originalne nadomestne dele Toro. Uporaba nadomestnih delov drugih proizvajalcev je lahko nevarna in lahko privede do razveljavitve garancije.

Priporočeni urnik(i) vzdrževanja

Intervali servisnega vzdrževanja	Postopek vzdrževanja
Po prvi uri	• Zategnite kolesne matice z zateznim momentom 94-122 N·m.
Po prvih 8 urah	• Preverite stanje in napetost jermena alternatorja.
Po prvih 10 urah	• Zategnite kolesne matice z zateznim momentom 94-122 N·m.
Pred vsako uporabo ali dnevno	• Preverite, ali so varnostni pasovi obrabljeni, prerezani ali poškodovani. Če kateri koli del ne deluje pravilno, zamenjajte varnostni pas. • Preverite zaporna stikala. • Preverite obrabo ali poškodbe sestavnih delov varnostnega loka (ROPS). • • Preverite raven motornega olja. • Izpustite vodo ali druge onesnaževalce iz izločevalnika vode. • Preverite, ali so električni kabli poškodovani, obrabljeni, zrahljani ali dotrajani zaradi vremenskih in kemičnih vplivov. • Preverite zračni tlak v pnevmatikah. • Preverite raven hladilne tekočine. • Odstranite drobir z rešetke in hladilnika motorja/hladilnika olja. (Pogosteje v umazanih pogojih). • Preverite raven hidravlične tekočine. • Preverite hidravlične vode in cevi. • Preverite nastavitev stika med vretenom in nožem. • Preglejte varnostni pas.
Vsakih 50 ur	• Namažite ležaje in puše (in takoj po pranju). • Očistite akumulator in preverite njegovo stanje (ali tedensko, kar pride prej). • Preverite povezave med akumulatorjem in kabli.

Intervali servisnega vzdrževanja	Postopek vzdrževanja
Vsakih 100 ur	• Preglejte gibke cevi hladilnega sistema. • Preverite stanje in napetost jermena alternatorja.
Vsakih 250 ur	• Zamenjajte motorno olje in filter. • Zategnite kolesne matice z zateznim momentom 94-122 N·m.
Vsakih 400 ur	• Servisirajte zračni filter. (pogosteje v zelo prašnih ali umazanih pogojih). Če indikator zračnega filtra kaže rdeče, morate servisiranje zračnega filtra opraviti prej, kot je predvideno. • Zamenjajte filter izločevalnika vode. • Zamenjajte filter motorja za gorivo. • Preverite vode in priključke za gorivo.
Vsakih 800 ur	• Izpraznite in očistite rezervoar za gorivo. • Preverite stekanje zadnjih koles. • Če ne uporabljate priporočene hidravlične tekočine ali ste rezervoar kdaj napolnili z drugo tekočino, zamenjajte hidravlično tekočino. • Če ne uporabljate priporočene hidravlične tekočine ali ste rezervoar napolnili z drugo tekočino, zamenjajte povratni hidravlični filter in polnilni hidravlični filter.
Vsakih 1000 ur	• Če uporabljate priporočeno hidravlično tekočino, zamenjajte povratni hidravlični filter in polnilni hidravlični filter.
Vsakih 2000 ur	• Če uporabljate priporočeno hidravlično tekočino, zamenjajte hidravlično tekočino.
Vsakih 6000 ur	• Razstavite, očistite in sestavite filter za saje DPF ali očistite filter za saje, če se na zaslonu InfoCenter prikaže napaka motorja SPN 3251 FMI 0, SPN 3720 FMI 0 ali SPN 3720 FMI 16.
Pred skladiščenjem	• Izpraznite in očistite rezervoar za gorivo.
Vsaki 2 leti	• Iztočite in zamenjajte tekočino v sistemu hlajenja. • Zamenjajte hidravlične cevi. • Zamenjajte cevi za hladilno tekočino. • Izpraznite in zamenjajte hladilno tekočino.

Kontrolni seznam za vsakodnevno vzdrževanje

To stran lahko kopirate za redno uporabo.

Postavka vzdrževalnega pregleda	Za teden:						
	Pon.	Tor.	Sre.	Čet.	Pet.	Sob.	Ned.
Preverite delovanje varnostnih zapor.							
Preverite delovanje zavor.							
Preverite motorno olje in raven goriva.							
Izpraznite ločevalnik vode/goriva.							
Preverite indikator zamašitve zračnega filtra.							
Preverite hladilnik in mrežo za ostanke.							
Preverite nenavadne zvoke motorja.[1]							
Preverite nenavadne zvoke med delovanjem.							
Preverite raven tekočine v hidravlični sistemu.							
Preverite indikator hidravličnega filtra. [2]							
Preverite hidravlične cevi za poškodbe.							
Preverite za puščanje tekočin.							
Preverite tlak v pnevmatikah.							
Preverite delovanje instrumentov.							
Preverite nastavitev stika med vretenom in spodnjim nožem.							
Preverite nastavitev višine košnje.							
Preverite vse mazalke za mazanje.[3]							
Popravite poškodovane lakirane površine.							
Operite stroj.							

1. Preverite žarilno svečko in vbrizgalne šobe, če zaznate težave pri zagonu, preveč dima ali grob tek.
2. Preverite, ko je motor v teku in je olje na delovni temperaturi.
3. Takoj po vsakem pranju, ne glede na navedene intervale.

Pomembno: **Za dodatne postopke vzdrževanja glejte *Priročnik za upravljanje* za lastnike motorja in za rezalno enoto.**

Obvestilo za vsa težavna območja

Pregled je opravil:		
Post-avka	**Datum**	**Informacije**
1		
2		
3		
4		
5		
6		
7		
8		

Predvzdrževalni postopki

Priprava za vzdrževanje

1. Stroj parkirajte na ravni podlagi, izklopite priključno gred, spustite rezalne enote in aktivirajte parkirno zavoro.
2. Ugasnite motor, izvlecite kontaktni ključ in počakajte, da se vsi premikajoči deli ustavijo.
3. Počakajte, da se motor ohladi.

Odpiranje pokrova motorja

1. Sprostite 2 zapaha pokrova motorja (Diagram 100).

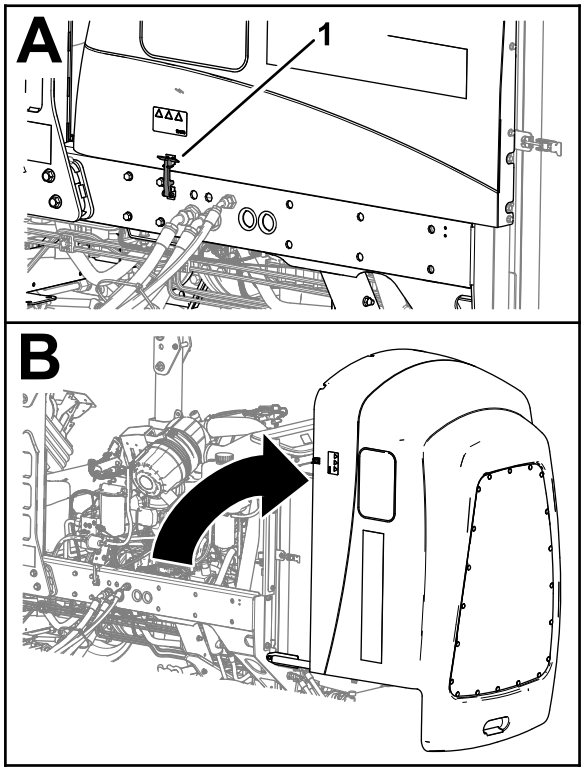

g369009

Diagram 100

1. Zapah pokrova motorja (2)

---

2. Dvignite pokrov motorja.

Zapiranje pokrova motorja

1. Previdno zaprite pokrov motorja (Diagram 101).

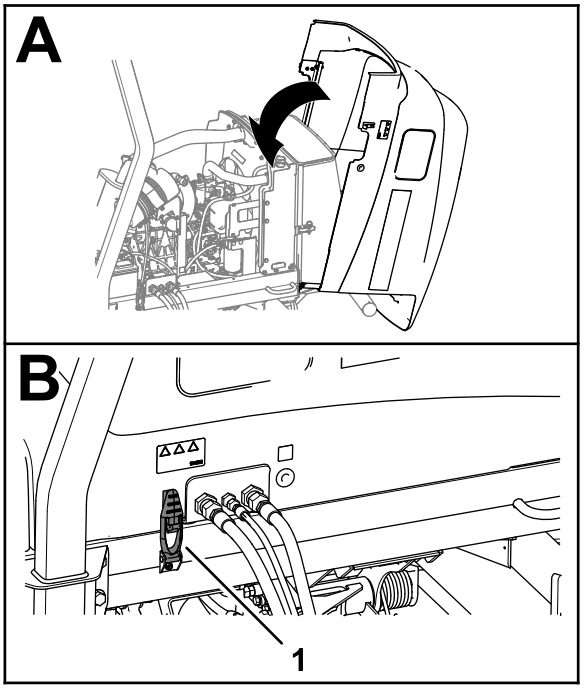

g375759

Diagram 101

1. Zapah pokrova motorja (2)

---

2. Pokrov pritrdite z dvema zapahoma.

Odpiranje rešetke

1. Z zapaha rešetke odstranite zglob (Diagram 102).

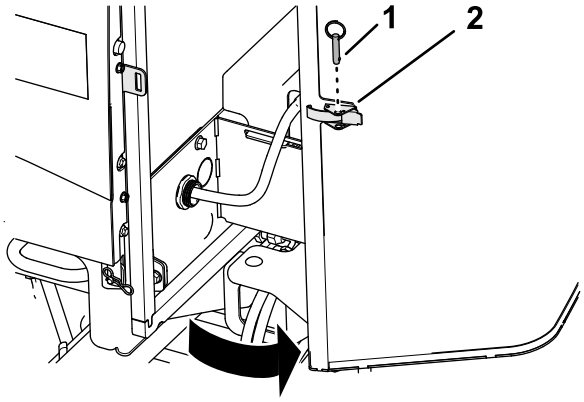

g378175

Diagram 102

1. Zglob
2. Zapah rešetke

---

2. Odpahnite in odprite rešetko.

Zapiranje rešetke

1. Zaprite in zapahnite rešetko (Diagram 103).

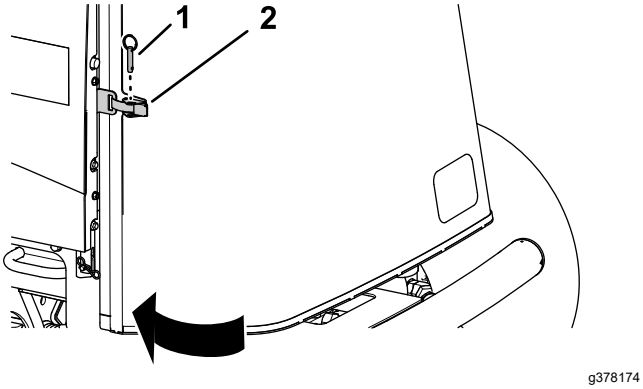

Diagram 103

1. Zglob
2. Zapah rešetke

2. V zapah rešetke vstavite zglob.

Nagibanje sedeža

1. Sprostite podstavek sedeža (A na Diagram 104).
2. Prekucnite sedež in podstavek v odprti položaj (B na Diagram 104).
3. Podprite ga s podpornimi palicami (C na Diagram 104).

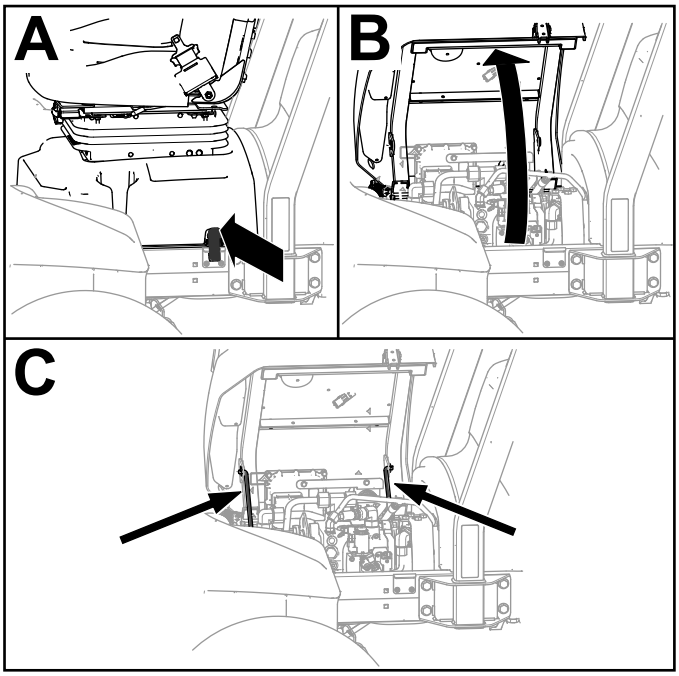

Diagram 104

Spuščanje sedeža

1. Rahlo zavrtite stol in dvignite sprednji podporni drog iz reže za podporo sedeža.
2. Previdno spuščajte sedež, dokler se varno ne zaskoči.

Lokacije podpornih točk

Opomba: Če delate pod strojem, ga podprite z dvižnimi stojali.

Uporabite naslednje lokacije kot podporne točke za dviganje stroja:

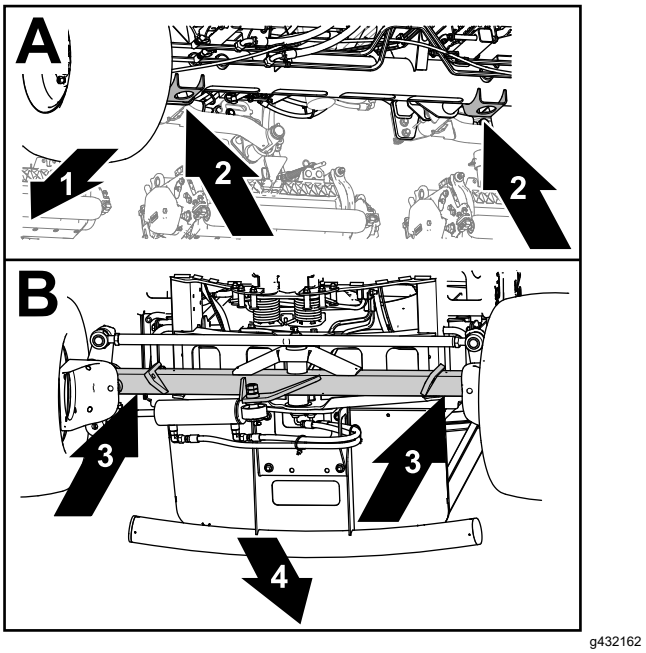

Diagram 105

1. Sprednji del stroja
2. Podporni nosilci (cev sprednje osi)
3. Cev zadnje osi
4. Zadnji del stroja

- Spredaj – podporni nosilci cevi sprednje osi (Diagram 105).
- Zadaj – cev zadnje osi.

Mazanje

Mazanje ležajev in puš

Servisni interval: Vsakih 50 ur (in takoj po pranju).

Specifikacije za mazanje: mast št. 2 na osnovi litija

1. Stroj pripravite za vzdrževanje; glejte Priprava za vzdrževanje (stran 60).
2. Odprite pokrov motorja; glejte Odpiranje pokrova motorja (stran 60).
3. Stroj namažite na priključkih na naslednjih mestih:
   - Kardanski zgib pogonske gredi črpalke (3) (Diagram 106)

     Opomba: Pogonska gred črpalke je pod pokrovom motorja.

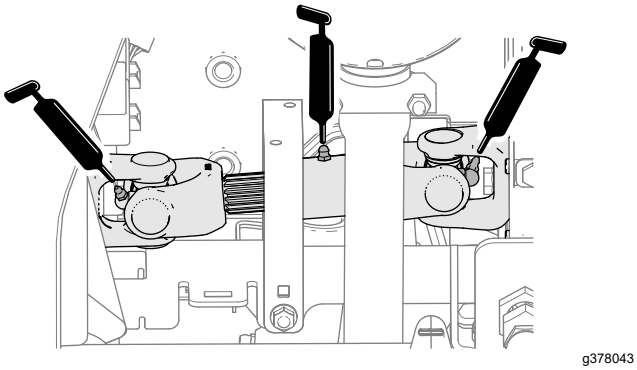

Diagram 106

   - Cilindri dvižne roke rezalne enote (2 na vsaki) (Diagram 107)

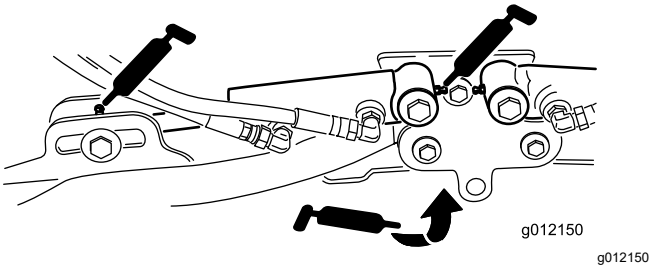

Diagram 107

   - Tečaj dvižne roke (1 na vsaki) (Diagram 107)
   - Nosilni okvir rezalne enote in tečaj (2 na vsaki) (Diagram 108)

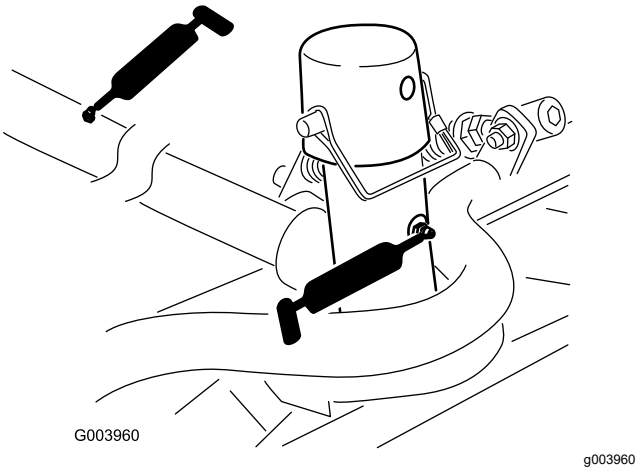

Diagram 108

   - Gred tečaja dvižne roke (1 na vsaki) (Diagram 109)

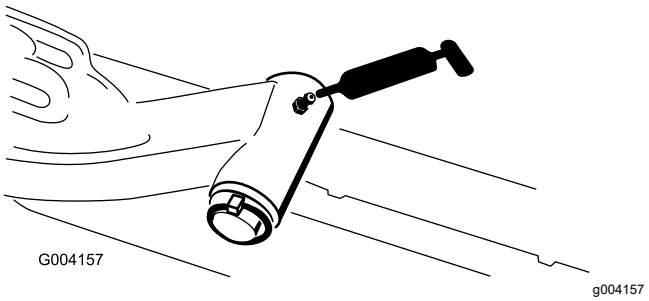

Diagram 109

   - Jarmov drog zadnje osi (2) (Diagram 110)

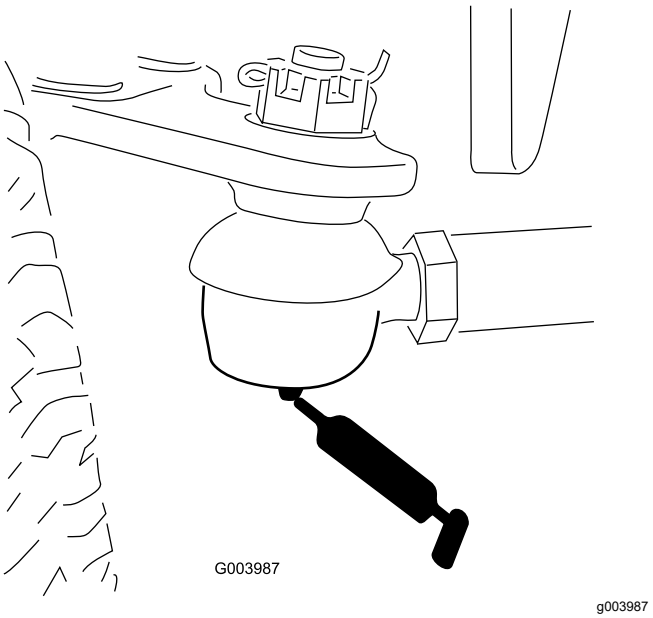

Diagram 110

- Tečaj volana (1) (Diagram 111)

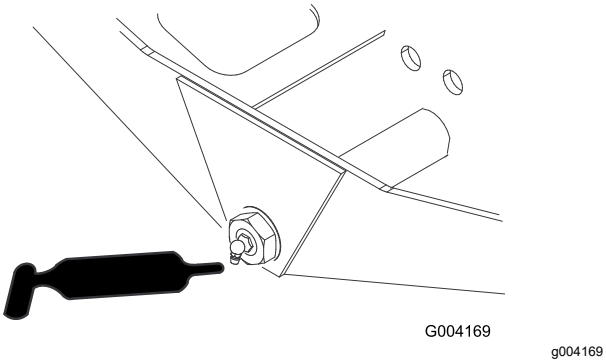

Diagram 111

- Kroglasti zglobi krmilnih valjev (2) (Diagram 112)

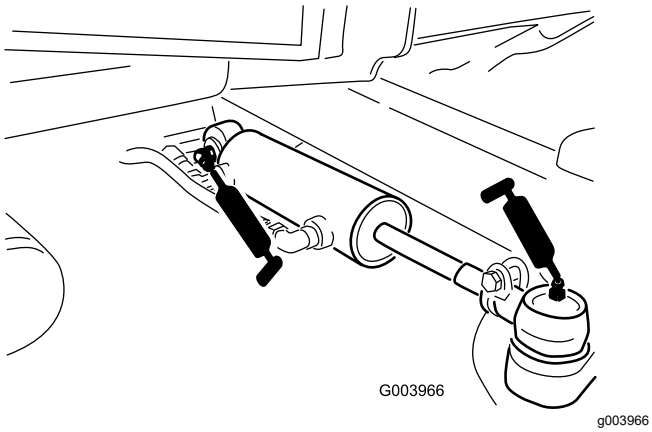

Diagram 112

4. Zaprite in zapahnite pokrov; glejte Zapiranje pokrova motorja (stran 60).

Vzdrževanje motorja

Varnost motorja

- Pred preverjanjem olja ali dolivanjem olja v karter morate ugasniti motor.
- Ne spreminjajte regulatorja vrtljajev oziroma ne nastavljajte previsokega števila vrtljajev.

Pregled zračnega filtra

Servisni interval: Pred vsako uporabo ali dnevno

1. Stroj pripravite za vzdrževanje; glejte Priprava za vzdrževanje (stran 60).
2. Odprite pokrov motorja; glejte Odpiranje pokrova motorja (stran 60).
3. Preverite servisni indikator na koncu ohišja zračnega filtra (Diagram 113).

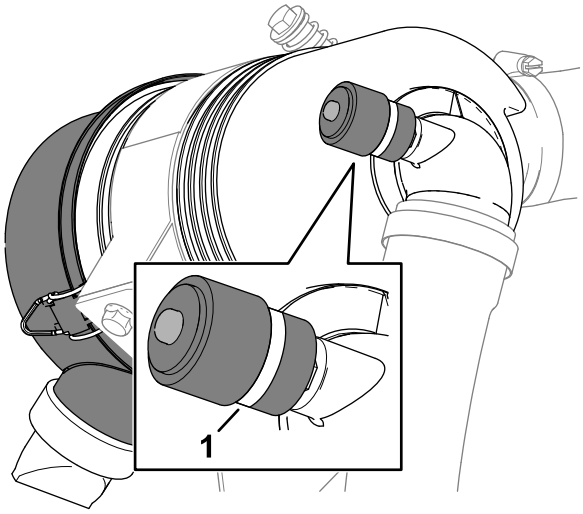

Diagram 113

1. Servisni indikator

4. Če je v servisnem indikatorju prikazan rdeč trak, zamenjajte zračni filter; glejte Servisiranje zračnega filtra (stran 64).
5. Stisnite ventil za izbrizg prahu (Diagram 114).

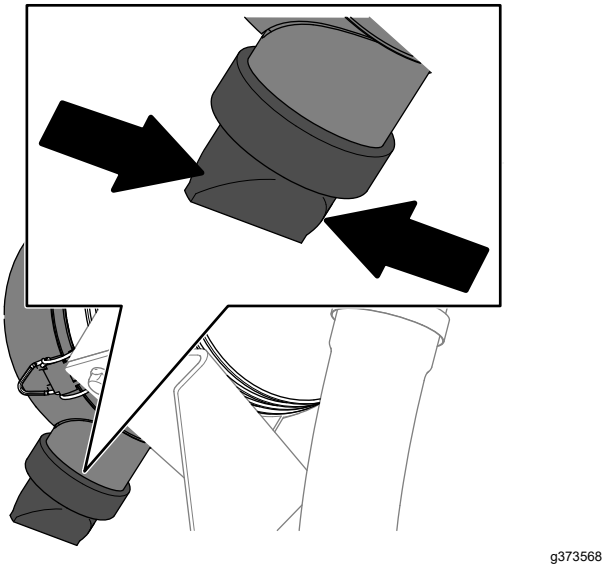

Diagram 114

6. Zaprite in zapahnite pokrov; glejte Zapiranje pokrova motorja (stran 60).

Servisiranje zračnega filtra

Servisni interval: Vsakih 400 ur (pogosteje v zelo prašnih ali umazanih pogojih). Če indikator zračnega filtra kaže rdeče, morate servisiranje zračnega filtra opraviti prej, kot je predvideno.

Preglejte ohišje filtra za zrak za poškodbe, ki bi lahko povzročile uhajanje zraka. Če je poškodovan, ga zamenjajte. Preverite celotni sesalni sistem za puščanje, poškodbe ali zrahljane cevne objemke.

Servisiranje filtra za zrak opravite samo, če to zahteva servisni indikator. Zaradi zamenjave zračnega filtra, preden je to nujno, se lahko poveča verjetnost za vdor umazanije v motor pri odstranjevanju filtra.

Pomembno: **Prepričajte se, da je pokrov nameščen pravilno in dobro tesni skupaj z ohišjem zračnega filtra.**

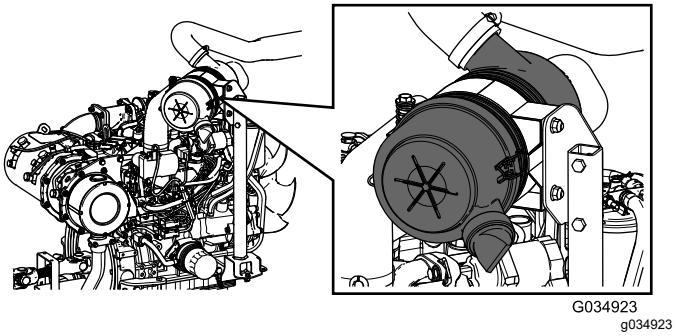

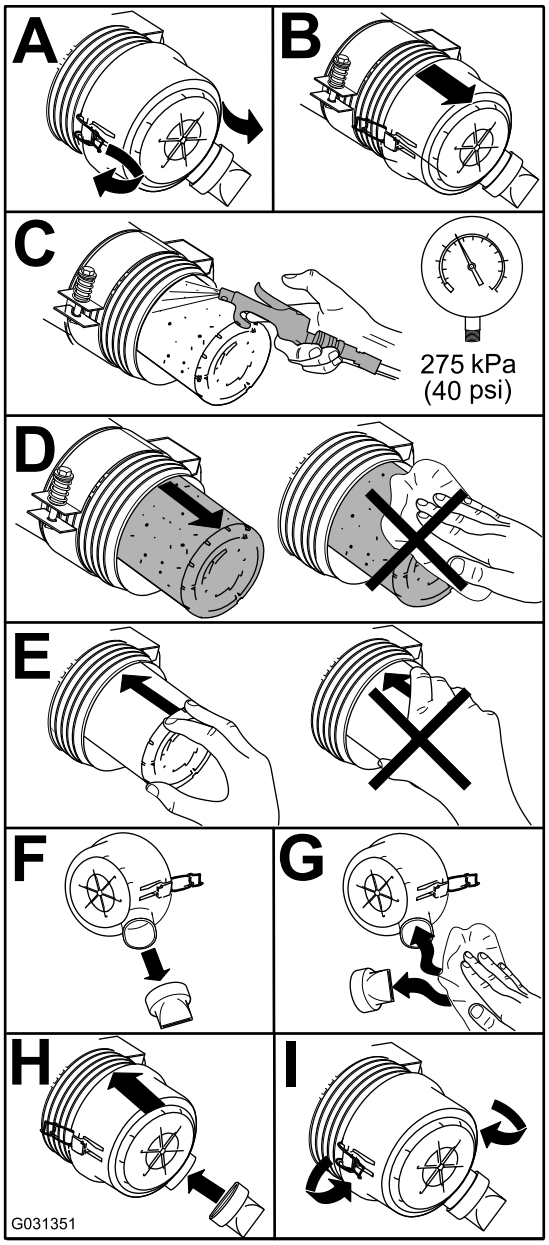

Diagram 115

Ponastavitev servisnega indikatorja zračnega filtra

1. Če je na servisnem indikatorju prikazan rdeč trak, pritisnite na gumb za ponastavitev na koncu indikatorja (Diagram 116).

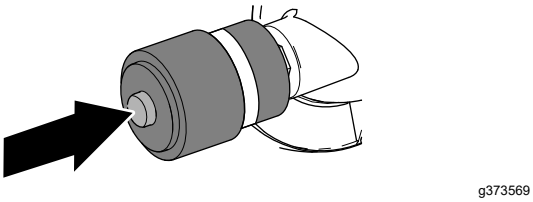

Diagram 116

2. Zaprite in zapahnite pokrov; glejte Zapiranje pokrova motorja (stran 60).

Servisiranje motornega olja

Specifikacije za olje

Uporabljajte visoko-kakovostno motorno olje z nizko vsebnostjo pepela, ki izpolnjuje ali presega naslednje zahteve:

- Servisna kategorija API CJ-4 ali višja
- Servisna kategorija ACEA E6
- Servisna kategorija JASO DH-2

Pomembno: **Uporaba motornega olja, ki ni kategorije API CJ-4 ali višje, ACEA E6 ali JASO DH-2, lahko povzroči zamašitev filtra za trdne delce ali poškodbo motorja.**

Uporabite naslednji razred viskoznosti motornega olja:

- Priporočeno olje: SAE 15W-40 (nad –18 °C)
- Alternativno olje: SAE 10W-30 ali 5W-30 (za vse temperature)

Premijsko motorno olje Toro z viskoznostnim razredom 15W-40 ali 10W-30 je na voljo pri vašem pooblaščenem distributerju za izdelke Toro.

Preverjanje ravni motornega olja

Servisni interval: Pred vsako uporabo ali dnevno

Pomembno: **Nivo motornega olja preverite vsak dan. Če je nivo motornega olja nad oznako Full (Polno) na merilni palici, je motorno olje morda razredčeno z gorivom.**

Če je nivo motornega olja nad oznako Full (Polno), zamenjajte motorno olje.

Najboljši čas za preverjanje nivoja motornega olja je, ko je motor ohlajen, preden ga prvič zaženete na začetku dneva. Če je motor že deloval, pred preverjanjem počakajte vsaj 10 minut, da olje odteče nazaj v oljno korito. Če je nivo olja pri oznaki za dolivanje na merilni palici ali pod njo, dolijte olje, da se nivo olja dvigne do oznake Full (Polno). **V motor ne smete naliti preveč olja**.

Pomembno: **Nivo motornega olja naj bo med zgornjo in spodnjo mejo na merilni palici olja; motor se lahko pokvari, če ga zaženete s preveliko ali premajhno količino olja.**

1. Stroj pripravite za vzdrževanje; glejte Priprava za vzdrževanje (stran 60).
2. Odprite pokrov motorja; glejte Odpiranje pokrova motorja (stran 60).
3. Preverite raven motornega olja (Diagram 117).

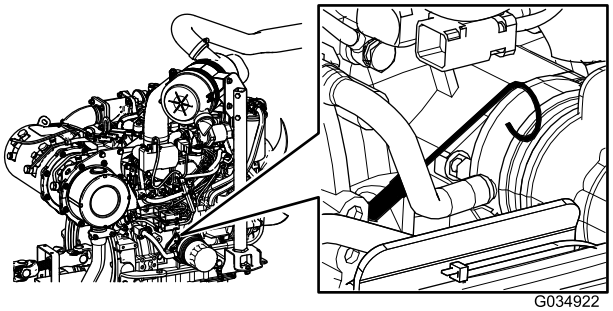

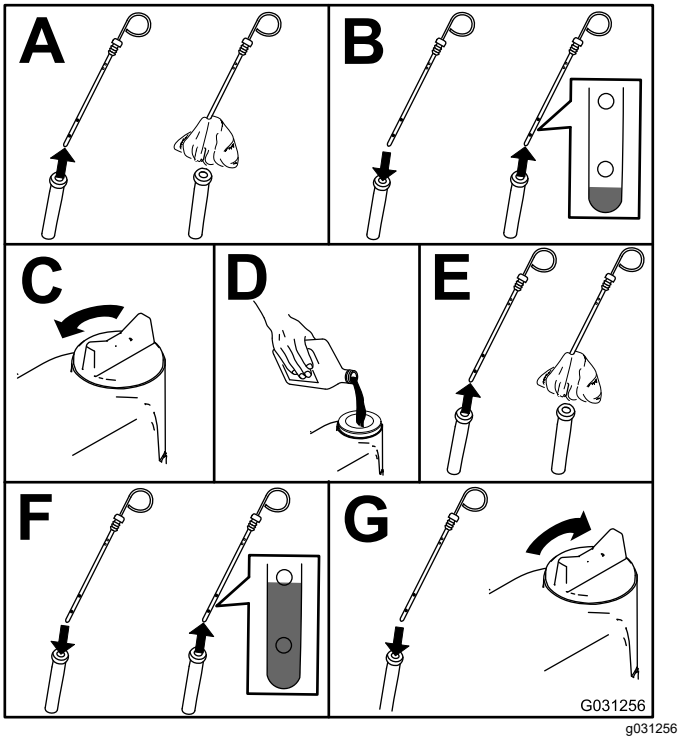

Diagram 117

Pomembno: **Zagotovite, da bo raven motornega olja vedno med zgornjo in spodnjo mejo na merilni palici olja. Prevelika ali premajhna količina motornega olja lahko privede do okvare motorja.**

4. Zaprite in zapahnite pokrov; glejte Zapiranje pokrova motorja (stran 60).

Prostornina olja ročične gredi

Približno 5,2 l skupaj s filtrom

Menjava motornega olja in filtra

Servisni interval: Vsakih 250 ur

1. Pripravite stroj; glejte Priprava za vzdrževanje (stran 60).
2. Izpustite olje in zamenjajte filter.

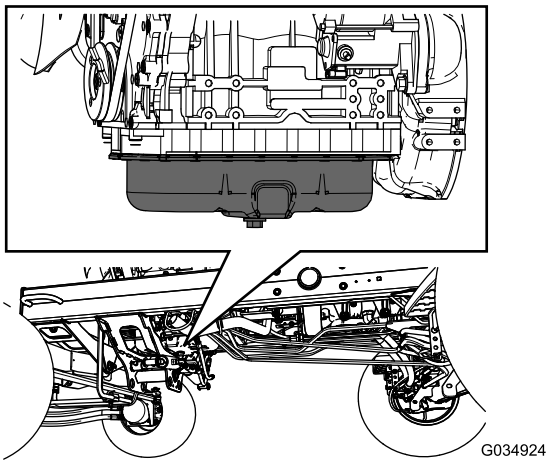

g034924

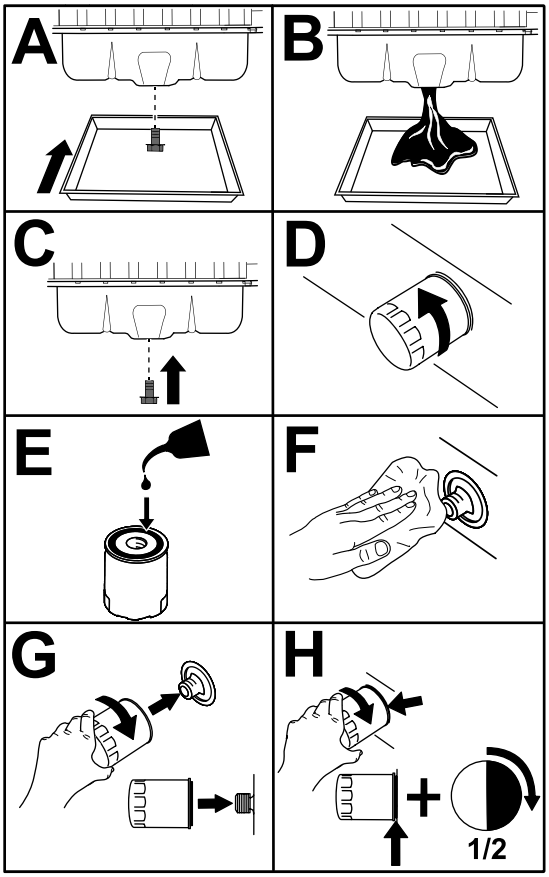

g424409

Diagram 118

3. Odprite pokrov motorja; glejte Odpiranje pokrova motorja (stran 60).
4. Dolijte olje v ročično gred; glejte Specifikacije za olje (stran 65), Prostornina olja ročične gredi (stran 66) in Preverjanje ravni motornega olja (stran 65).
5. Zaprite in zapahnite pokrov; glejte Zapiranje pokrova motorja (stran 60).

Pomembno: **Filtra ne zategnite preveč.**

Vzdrževanje sistema za gorivo

Vzdrževanje sistema za gorivo

V tem *priročniku za upravljanje* je več podrobnosti o gorivu in sistemu za vzdrževanje sistema za gorivo kot v *priročniku za upravljanje* motorja Yanmar®, ki je splošni priročnik za gorivo in vzdrževanje sistema za gorivo.

Prepričajte se, da se zavedate, da je treba vzdrževanju sistema za gorivo, skladiščenju goriva in kakovosti goriva posvetiti pozornost, da bi se izognili izpadom in obsežnim popravilom motorja.

Sistem za gorivo ima zaradi zahtev glede emisij in nadzora izredno stroge tolerance. Kakovost in čistost dizelskega goriva sta pomembnejši za dolgo življenjsko dobo današnjega visokotlačnega sistema vbrizgavanja goriva HPCR (ang. high-pressure common rail), ki se uporablja v dizelskih motorjih.

Pomembno: **Voda ali zrak v sistemu za gorivo bo poškodoval vaš motor! Ne predvidevajte, da je novo gorivo čisto. Prepričajte se, da ste gorivo prejeli od kakovostnega dobavitelja, gorivo pravilno shranjujte in zalogo goriva porabite v 180 dneh.**

Pomembno: **Če ne boste upoštevali postopkov za zamenjavo filtra za gorivo, vzdrževanje sistema za gorivo in skladiščenje goriva, lahko pride do prezgodnje okvare sistema za gorivo v motorju. Vsa vzdrževalna dela sistema za gorivo izvajajte v predpisanih časovnih presledkih ali kadar koli je gorivo onesnaženo ali je njegova kakovost slaba.**

Shranjevanje goriva

Ustrezno shranjevanje goriva je za vaš motor bistvenega pomena. Ustrezno vzdrževanje rezervoarjev za shranjevanje goriva je pogosto spregledano, kar vodi do onesnaženja goriva, ki se dovaja v stroj.

- Nabavite samo toliko goriva, kolikor ga boste porabili v 180 dneh. Ne uporabljajte goriva, ki je bilo skladiščeno več kot 180 dni. Tako se boste lažje znebili vode in drugih onesnaževalcev v gorivu.
- Če vode ne odstranite iz rezervoarja za shranjevanje ali rezervoarja za gorivo stroja, lahko nastane rja ali pride do kontaminacije rezervoarja za shranjevanje in sestavnih delov sistema za gorivo. Mulj iz rezervoarja, ki nastane zaradi plesni, bakterij ali glivic, omejuje pretok ter zamaši filter in vbrizgalne šobe za gorivo.
- Redno pregledujte rezervoar za shranjevanje goriva in rezervoar za gorivo stroja ter tako spremljajte kakovost goriva v rezervoarju.
- Prepričajte se, da ste gorivo prejeli od kakovostnega dobavitelja.
- Če v rezervoarju za shranjevanje goriva ali rezervoarju za gorivo stroja odkrijete vodo ali onesnaževalce, skupaj s svojim dobaviteljem goriva odpravite težavo in opravite vsa vzdrževalna dela na sistemu za gorivo.
- Dizelskega goriva ne shranjujte v rezervoarjih ali posodah, izdelanih iz pocinkanih sestavnih delov.

Servisiranje izločevalnika vode

Izpust vode iz izločevalnika vode

Servisni interval: Pred vsako uporabo ali dnevno—Izpustite vodo ali druge onesnaževalce iz izločevalnika vode.

1. Izpustite vodo iz izločevalnika vode/goriva, kot je prikazano na (Diagram 119).

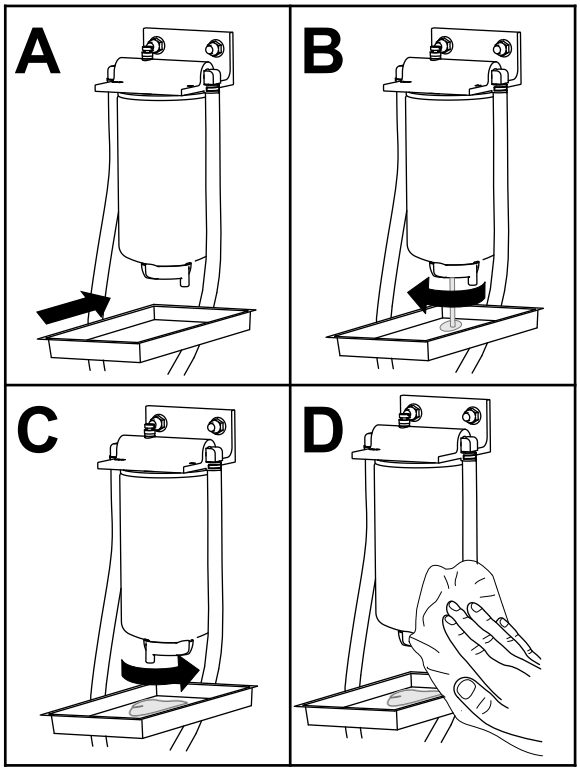

g399473

Diagram 119

2. Predhodno napolnite filter in cevi do visokotlačne črpalke; glejte Prvo polnjenje sistema za gorivo (stran 71).

Zamenjava filtra izločevalnika vode

Servisni interval: Vsakih 400 ur—Zamenjajte filter izločevalnika vode.

1. Zamenjajte filter, kot je prikazano na sliki (Diagram 120).

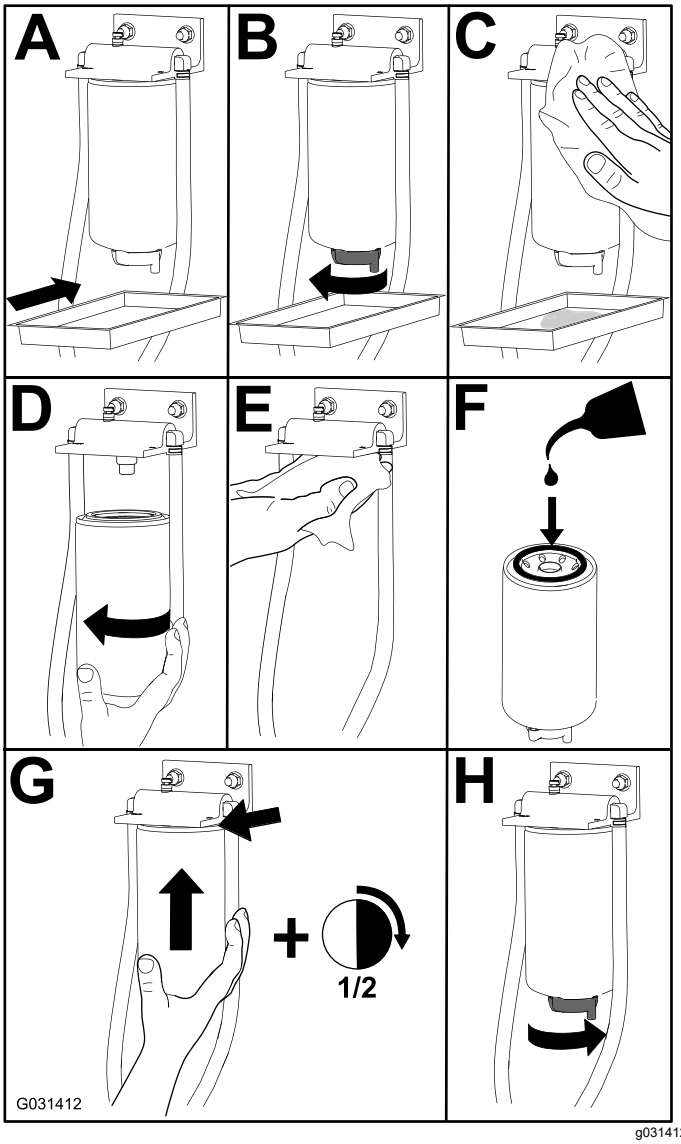

Diagram 120

2. Predhodno napolnite filter in cevi do visokotlačne črpalke; glejte Prvo polnjenje sistema za gorivo (stran 71).

Servisiranje filtra za gorivo

Servisni interval: Vsakih 400 ur—Zamenjajte filter motorja za gorivo.

1. Odprite pokrov motorja; glejte Odpiranje pokrova motorja (stran 60).
2. Očistite območje okoli glave filtra za gorivo (Diagram 121).

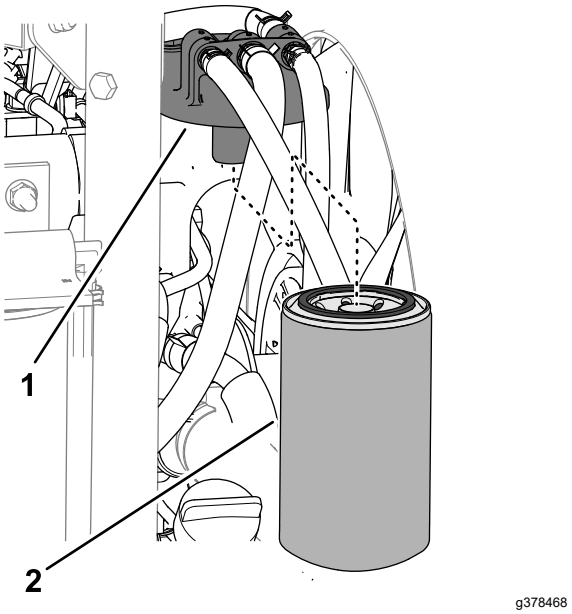

Diagram 121

1. Glava filtra za gorivo
2. Filter za gorivo

3. Odstranite filter in očistite pritrdilno površino glave filtra (Diagram 121).

   Opomba: Glavo filtra obrišite s čisto krpo.
4. Tesnilo filtra namažite s čistim mazalnim motornim oljem; dodatne informacije najdete v priročniku za upravljanje motorja.
5. Z roko privijte suho posodo filtra, dokler se tesnilo ne dotakne glave filtra in nato dodatno zavrtite za ½ obrata.
6. Zaženite motor in ponovno preverite okolico filtra in glave filtra za puščanje goriva.

   Odpravite puščanje goriva.
7. Ugasnite motor in odstranite ključ.
8. Zaprite in zapahnite pokrov; glejte Zapiranje pokrova motorja (stran 60).

Praznjenje rezervoarja za gorivo

Servisni interval: Vsakih 800 ur—Izpraznite in očistite rezervoar za gorivo.

Pred skladiščenjem—Izpraznite in očistite rezervoar za gorivo.

Poleg navedenega servisnega intervala izpraznite in očistite rezervoar, če je sistem za gorivo onesnažen ali

če stroj shranjujete dlje časa. Za izpiranje rezervoarja uporabite čisto gorivo.

Predhodno napolnite filter in cevi do visokotlačne črpalke; glejte Prvo polnjenje sistema za gorivo (stran 71).

Preverjanje vodov in priključkov za gorivo

Servisni interval: Vsakih 400 ur/Letno (kar se pojavi najprej)

Preglejte vode za gorivo za izrabljenost, poškodbe ali zrahljane priključke.

Zamenjajte morebitne dotrajane objemke ali cevi.

Opomba: Če zamenjate cevi za gorivo, znova napolnite sistem za gorivo; glejte Prvo polnjenje sistema za gorivo (stran 71).

Servisiranje dizelskega oksidacijskega katalizatorja (DOC) in filtra za saje

Servisni interval: Vsakih 6000 ur—Razstavite, očistite in sestavite filter za saje DPF ali očistite filter za saje, če se na zaslonu InfoCenter prikaže napaka motorja SPN 3251 FMI 0, SPN 3720 FMI 0 ali SPN 3720 FMI 16.

Če se na zaslonu InfoCenter (Diagram 122) prikaže napaka motorja CHECK ENGINE SPN 3251 FMI 0, CHECK ENGINE SPN 3720 FMI 0 ali CHECK ENGINE SPN 3720 FMI 16, očistite filter za saje po tem postopku:

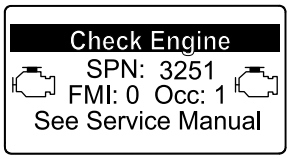

g214715

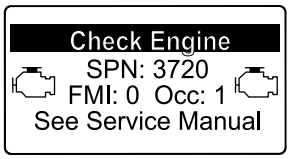

g213864

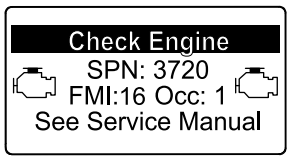

g213863

Diagram 122

1. Informacije o razstavljanju in sestavljanju dizelskega oksidacijskega katalizatorja in filtra za saje DPF najdete v poglavju Motor v *servisnem priročniku*.
2. Za nadomestne dele ali servis se obrnite na pooblaščenega distributerja za izdelke Toro, ki vam je priskrbel dizelski oksidacijski katalizator in filter za saje.
3. Po namestitvi čistega filtra DPF mora pooblaščeni distributerja strojev Toro ponastaviti elektronsko krmilno enoto motorja (ECU).

Čiščenje sita cevke za dovod goriva

Odstranitev cevke za dovod goriva

Cevka za dovod goriva, ki se nahaja v rezervoarju za gorivo, je opremljena s sitom, ki preprečuje vdor nečistoč v sistem za gorivo. Odstranite cevko za dovod goriva in po potrebi očistite sito.

1. Stroj pripravite za vzdrževanje; glejte Priprava za vzdrževanje (stran 60).
2. Odstranite 5 križnih vijakov, s katerimi je pokrov merilca goriva pritrjen na rezervoar za gorivo, in odstranite pokrov(Diagram 123).

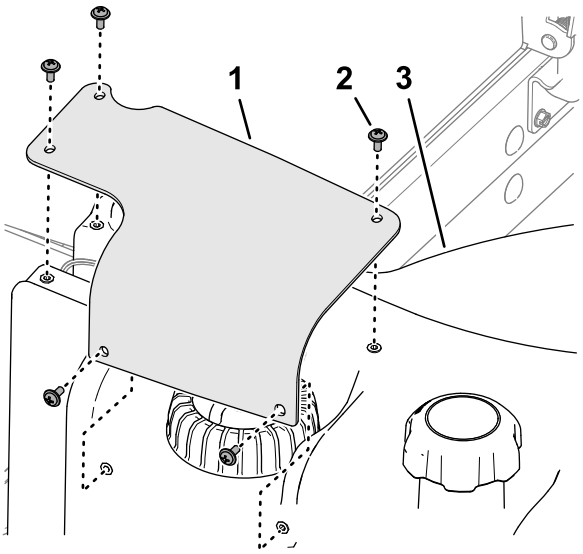

g373885

Diagram 123

1. Pokrov merilca goriva
2. Križni vijak
3. Rezervoar za gorivo

3. Odstranite 2-polni priključek snopa merilca goriva z 2-polnega priključka kabelskega snopa stroja (Diagram 124).

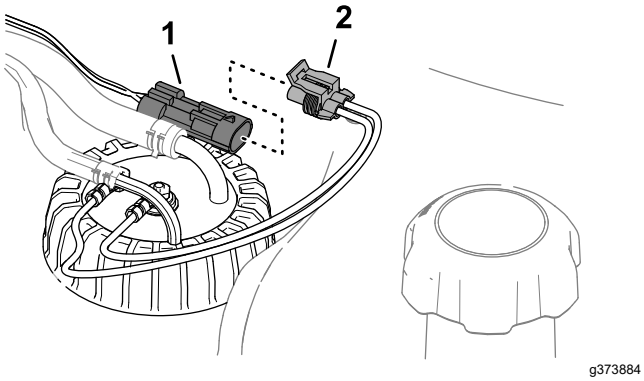

Diagram 124

1. 2-polni priključek (kabelski snop stroja)
2. 2-polni priključek (merilec goriva)

4. Premaknite objemke, ki pritrjujejo cevi na priključke na merilcu goriva, na notranjo stran in odstranite vse cevi iz priključkov (Diagram 125).

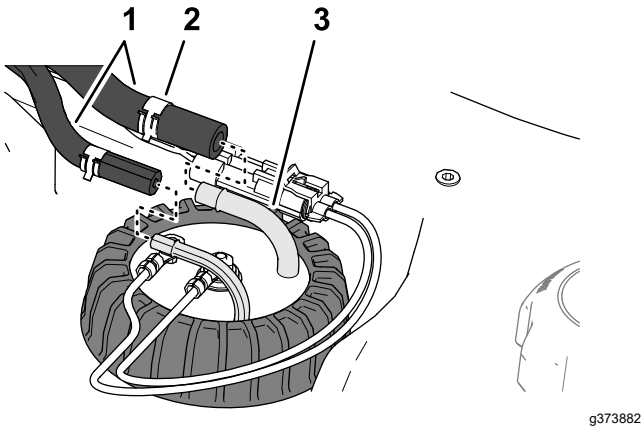

Diagram 125

1. Cevi
2. Objemka
3. Priključek (merilec goriva)

5. Razrahljajte pokrovček merilca goriva (Diagram 126).

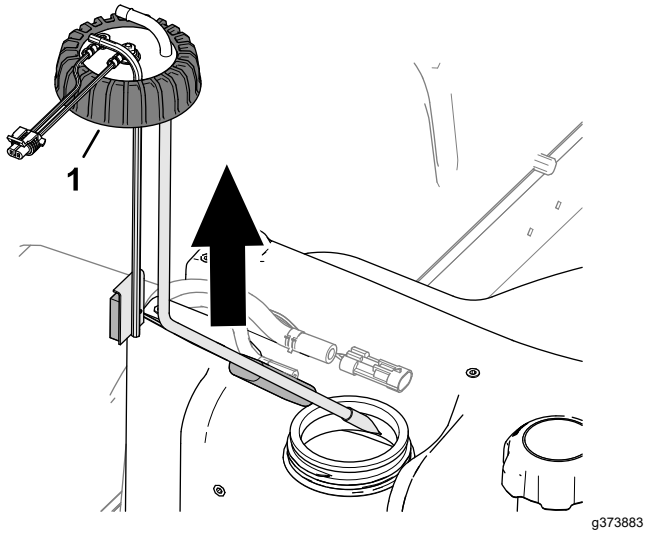

Diagram 126

1. Pokrovček (merilec goriva)

6. Previdno odstranite merilec goriva iz rezervoarja.

   Opomba: Ne zvijajte cevi za dovod goriva, povratne cevi ali ročice s plovcem.

Namestitev cevi za dovod goriva

1. Očistite sito na koncu cevi za dovod goriva (Diagram 127).

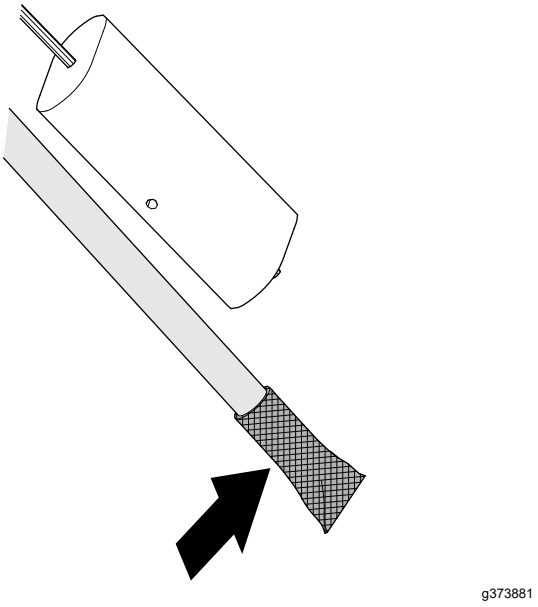

Diagram 127

2. Previdno vstavite cev za dovod goriva in plovec v rezervoar za gorivo (Diagram 128).

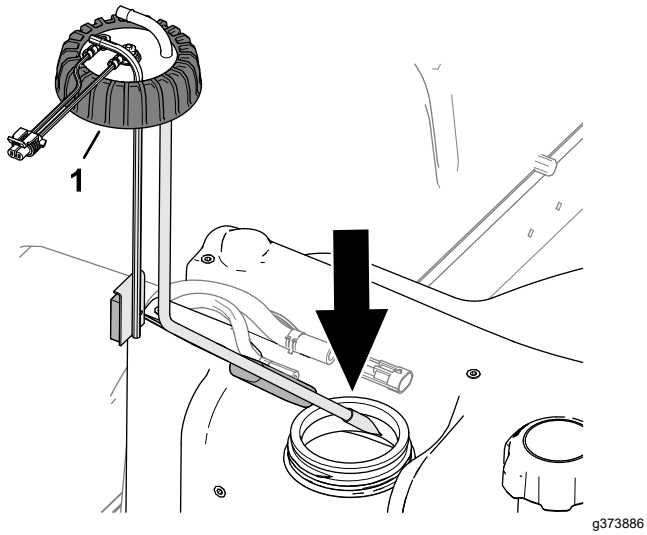

Diagram 128

1. Pokrovček (merilec goriva)

3. Poravnajte nastavke za dovodno in povratno cev na notranjo stran.
4. Privijte pokrov merilca goriva na rezervoar za gorivo.
5. Namestite cev v nastavke na merilcu goriva in jih na nastavke pritrdite z objemkami (Diagram 129).

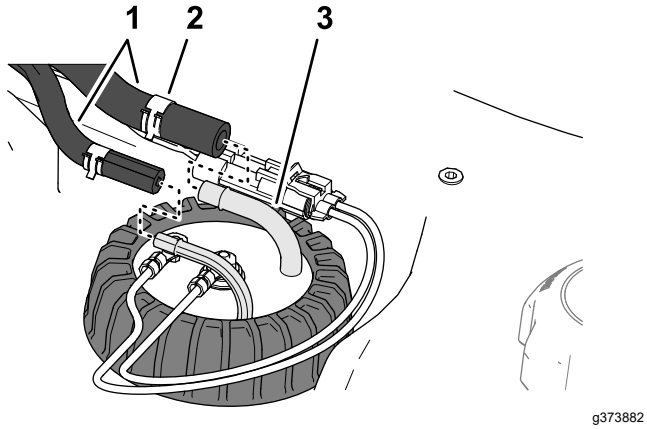

Diagram 129

1. Cevi
2. Objemka
3. Priključek (merilec goriva)

6. Vključite priključek snopa merilca goriva v priključek kabelskega snopa stroja (Diagram 130).

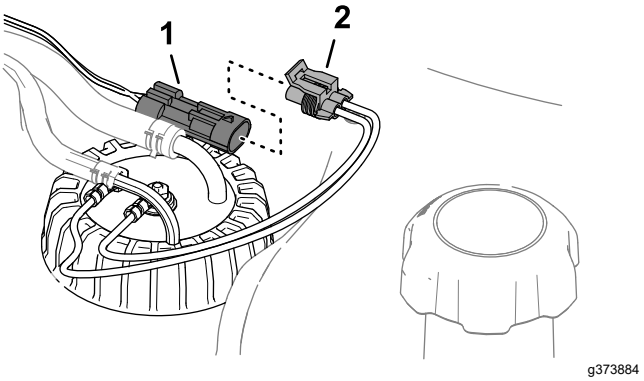

Diagram 130

1. 2-polni priključek (kabelski snop stroja)
2. 2-polni priključek (merilec goriva)

7. Poravnajte odprtine na pokrovu merilca goriva s tistimi na rezervoarju za gorivo in pritrdite pokrov na rezervoar s 5 križnimi vijaki (Diagram 131).

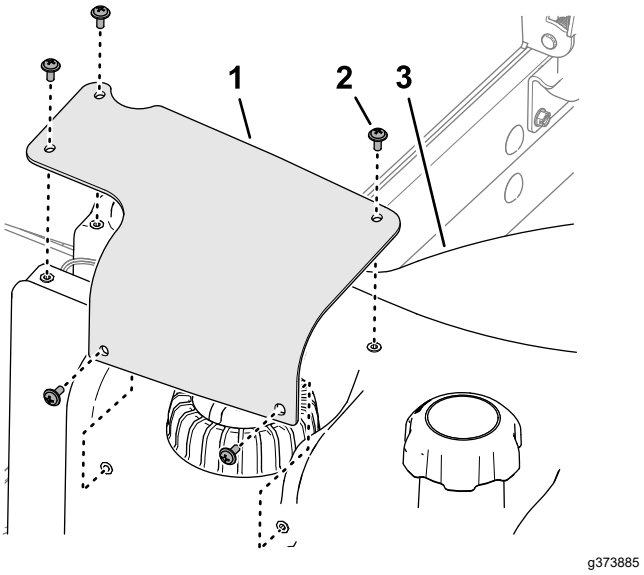

Diagram 131

1. Pokrov merilca goriva
2. Križni vijak
3. Rezervoar za gorivo

Prvo polnjenje sistema za gorivo

Sistem za gorivo napolnite z gorivom po naslednjih scenarijih:

- Po zamenjavi filtra za gorivo.
- Po praznjenju izločevalnika vode po vsaki uporabi ali dnevno.
- Če je zmanjkalo goriva.
- Po zamenjavi cevi za gorivo ali odpiranju sistema za gorivo iz kakršnega koli razloga.

Za polnjenje sistema za gorivo izvedite naslednje korake:

Pomembno: **Ne uporabljajte zaganjalnika motorja, da bi zavrteli motor in tako napolnili sistem za gorivo.**

1. Prepričajte se, da je gorivo v rezervoarju za gorivo.
2. Izvedite naslednje korake za polnjenje filtra in cevi do visokotlačne črpalke, da preprečite obrabo ali poškodbe črpalke:
   A. Obrnite ključ v položaj VKLOP za 15 do 20 sekund.
   B. Obrnite ključ v položaj IZKLOP za 30 do 40 sekund.

      Opomba: S tem se ECU izklopi.

   C. Obrnite ključ v položaj VKLOP za 15 do 20 sekund.
   D. Preverite za puščanje okrog filtra in cevi.
   E. Zaženite motor in preverite morebitno puščanje.

Vzdrževanje električnega sistema

Varnost električnega sistema

- Pred popravilom stroja morate odklopiti akumulator. Najprej odklopite negativno priključno sponko in nato še pozitivno. Najprej priklopite pozitivno priključno sponko in nato še negativno.
- Zamenjavo akumulatorja opravite v odprtem in dobro prezračenem prostoru, daleč od isker in plamenov. Pred priključitvijo ali odklopom akumulatorja morate odklopiti polnilnik. Nositi morate zaščitna oblačila in uporabiti izolirana orodja.

Odklop 12-V akumulatorja

⚠ NEVARNOST

Elektrolit v akumulatorju vsebuje žveplovo kislino, ki je smrtno nevarna pri zaužitju in lahko privede do hudih opeklin.

- **Elektrolita ne smete zaužiti in izogibajte se stiku z očmi, kožo ali obleko. Nosite zaščitna očala, da zaščitite oči, in gumijaste rokavice, da zaščitite roke.**
- **Akumulator polnite na mestu, kjer je vedno na voljo čista voda za izpiranje kože.**

1. Stroj pripravite za vzdrževanje; glejte Priprava za vzdrževanje (stran 60).
2. Odprite rešetko; glejte Odpiranje rešetke (stran 60).
3. Pritisnite ob straneh pokrova akumulatorja ter ga odstranite s podstavka akumulatorja (Diagram 132).

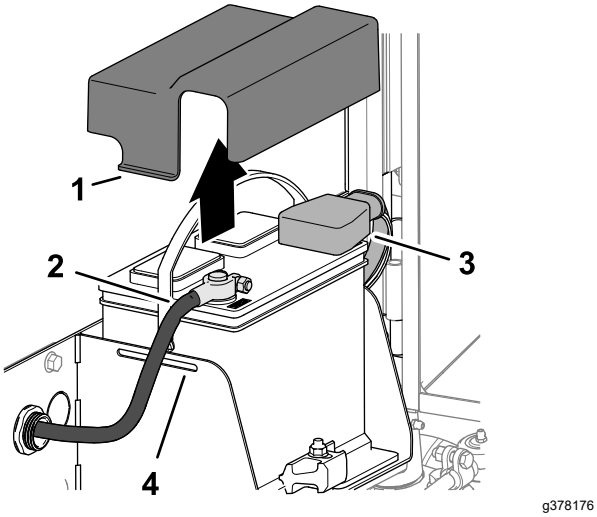

Diagram 132

1. Jeziček (pokrov akumulatorja)
2. Negativni kabel akumulatorja
3. Izolacijski pokrov (pozitivni (+) kabel akumulatorja)
4. Reža (podstavek akumulatorja)

4. Odklopite negativni (-) kabel akumulatorja.
5. Potisnite izolacijski pokrov z objemke pozitivnega (+) kabla akumulatorja in odstranite pozitivni (+) kabel akumulatorja.

Priklop 12-V akumulatorja

1. Namestite pozitivni (+) kabel akumulatorja (rdeči) na pozitivno (+) priključno sponko akumulatorja (Diagram 133).

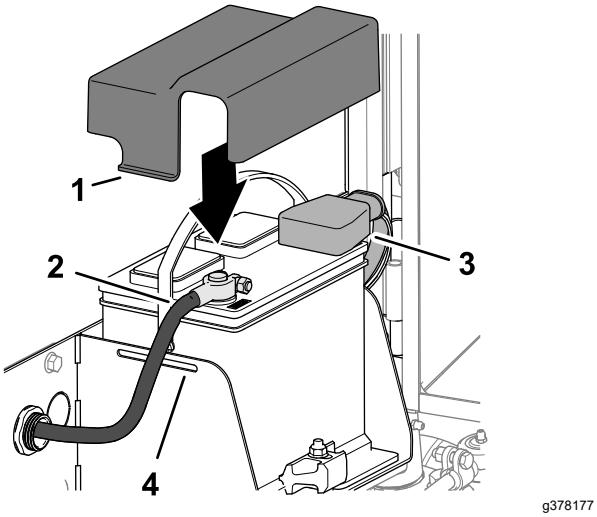

Diagram 133

1. Jeziček (pokrov akumulatorja)
2. Negativni kabel akumulatorja
3. Izolacijski pokrov (pozitivni (+) kabel akumulatorja)
4. Reža (podstavek akumulatorja)

2. Namestite negativni (-) kabel akumulatorja (črni) na negativno (-) priključno sponko akumulatorja.
3. Nanesite plast masti Grafo 112X (da nastane zaščitni sloj) (št. dela Toro 505-47) na priključne sponke akumulatorja in priključne nastavke kablov akumulatorja.
4. Gumijasti pokrovček potisnite čez objemko pozitivnega (+) kabla akumulatorja.
5. Sestavite pokrov akumulatorja tako, da vstavite jezičke na pokrovu v reže na podstavku akumulatorja.
6. Zaprite in zapahnite rešetko; glejte Zapiranje rešetke (stran 60).

Polnjenje 12-V akumulatorja

1. Odklopite akumulator, glejte Odklop 12-V akumulatorja (stran 72).
2. Priključite 3-4 A polnilnik akumulatorja na priključne sponke akumulatorja.
3. Akumulator polnite z jakostjo 3-4 A od 4 do 8 ur.
4. Ko je akumulator napolnjen, odklopite polnilnik z električne vtičnice in s priključnih sponk akumulatorja.
5. Priključite akumulator; glejte Priklop 12-V akumulatorja (stran 73).

Servisiranje 12-V akumulatorja

Servisni interval: Vsakih 50 ur

Vsakih 50 ur

Opomba: Pola in celotno ohišje akumulatorja morajo biti čisti, saj se umazan akumulator počasi prazni.

1. Stroj pripravite za vzdrževanje; glejte Priprava za vzdrževanje (stran 60).
2. Odprite rešetko; glejte Odpiranje rešetke (stran 60).
3. Preglejte stanje akumulatorja.

   Opomba: Zamenjajte obrabljen ali poškodovan akumulator.
4. Odklopite kable akumulatorja in odstranite akumulator iz stroja; glejte Odklop 12-V akumulatorja (stran 72).
5. Celotno ohišje akumulatorja očistite z raztopino sode bikarbone in vode.
6. Akumulator sperite s čisto vodo.
7. Vstavite akumulator v stroj in priklopite akumulatorske kable; glejte Priklop 12-V akumulatorja (stran 73).

8. Zaprite in zapahnite rešetko; glejte Zapiranje rešetke (stran 60).

Zamenjava 12-V varovalke

Omarica z varovalkami je pod sedežem.

1. Stroj pripravite za vzdrževanje; glejte Priprava za vzdrževanje (stran 60).
2. Sprostite nosilec sedeža, prekucnite sedež in nosilec v odprto pozicijo ter ga podprite s podpornimi drogovi (Diagram 134).

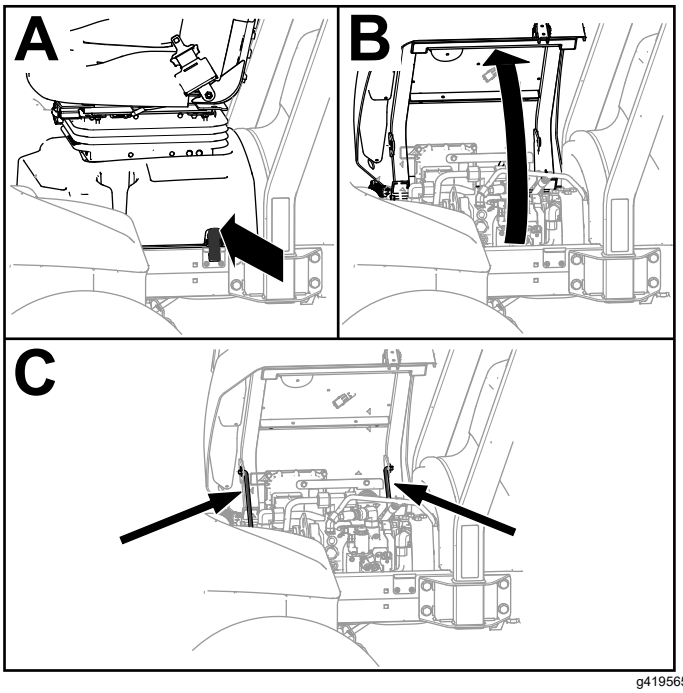

g419565

Diagram 134

3. Zamenjajte odprto varovalko (Diagram 135) z varovalko enake vrste in stopnje jakosti.

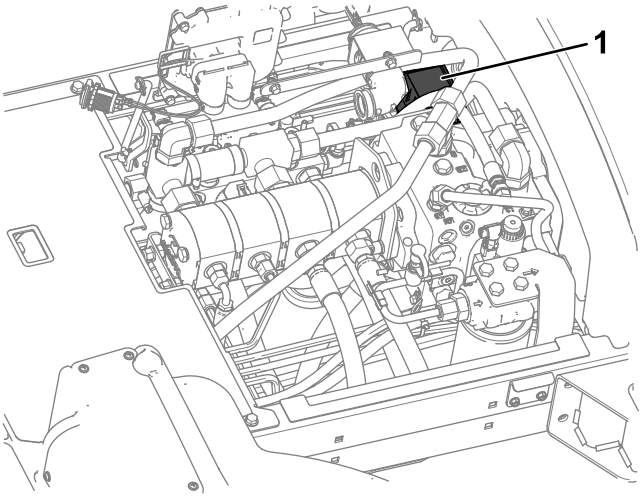

g432164

Diagram 135

1. Ohišje z varovalkami

4. Vrnite sedež in nosilec sedeža v zaprti položaj in zapahnite nosilec (Diagram 136).

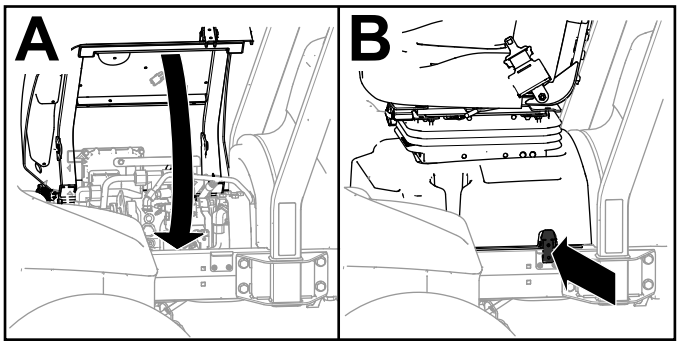

g419732

Diagram 136

Zamenjava varovalke TEC

1. Stroj pripravite za vzdrževanje; glejte Priprava za vzdrževanje (stran 60).
2. Odpahnite in odprite pokrov motorja; glejte Odpiranje pokrova motorja (stran 60).
3. Na zadnji desni strani motorja odstranite pokrovček z linijskega držala varovalke.

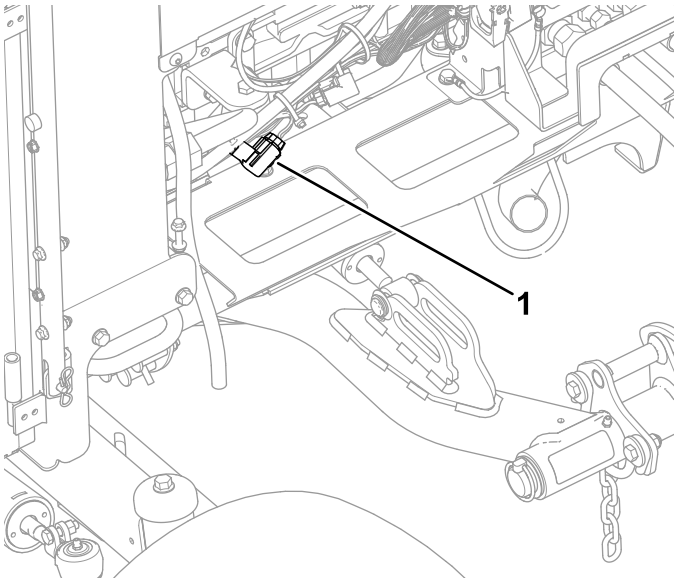

g422078

Diagram 137

1. Varovalka TEC

4. Pregorelo varovalko zamenjajte z varovalko enakega tipa in stopnjo nazivnega toka.
5. Pokrovček namestite na držalo varovalk.
6. Zaprite in zapahnite pokrov; glejte Zapiranje pokrova motorja (stran 60).

Zamenjava varovalke ECU

1. Stroj pripravite za vzdrževanje; glejte Priprava za vzdrževanje (stran 60).
2. Odpahnite in odprite pokrov motorja; glejte Odpiranje pokrova motorja (stran 60).
3. Na zadnji desni strani motorja odstranite pokrovček z linijskega držala varovalke.

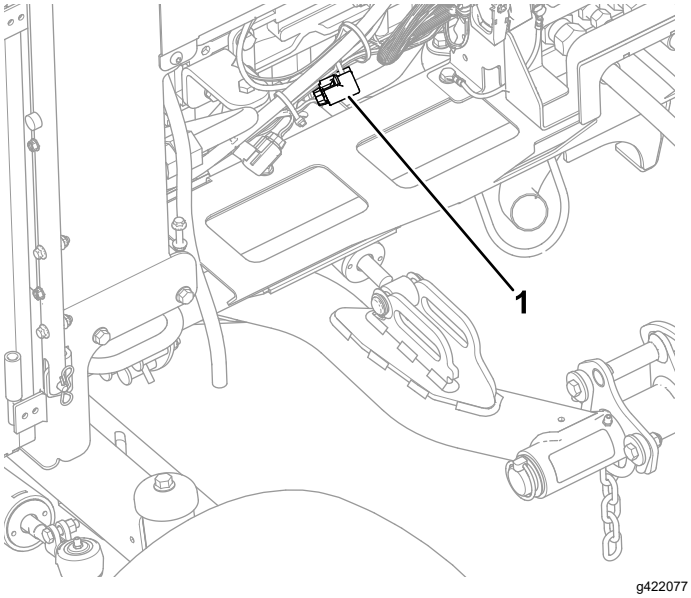

Diagram 138

1. Varovalka ECU

4. Pregorelo varovalko zamenjajte z varovalko enakega tipa in stopnjo nazivnega toka.
5. Pokrovček namestite na držalo varovalk.
6. Zaprite in zapahnite pokrov; glejte Zapiranje pokrova motorja (stran 60).

Vzdrževanje pogonskega sistema

Preverjanje zračnega tlaka v pnevmatikah

Servisni interval: Pred vsako uporabo ali dnevno

Pomembno: **Vzdržujte priporočen tlak v vseh pnevmatikah, da zagotovite dobro kakovost košnje in pravilno delovanje stroja. Ne napolnite pnevmatik s premalo zraka.**

1. Stroj pripravite za vzdrževanje; glejte Priprava za vzdrževanje (stran 60).
2. Izmerite zračni tlak v pnevmatikah.

   Opomba: Ustrezen zračni tlak v pnevmatikah je 0,83-1,10 bara (12-15 psi).
3. Po potrebi dodajte ali izpustite zrak iz pnevmatike.
4. Ponovite koraka 2 in 3 na drugih pnevmatikah.

Preverjanje navora kolesnih matic

Servisni interval: Po prvi uri
Po prvih 10 urah
Vsakih 250 ur

⚠ OPOZORILO

Če ne vzdržujete ustreznega zateznega momenta kolesnih matic, lahko pride do telesnih poškodb.

Vzdržujte ustrezen zatezni moment kolesnih matic.

1. Stroj pripravite za vzdrževanje; glejte Priprava za vzdrževanje (stran 60).
2. Zategnite kolesne matice z zateznim momentom 94-122 N·m.

Preverjanje poravnave koles

Servisni interval: Vsakih 800 ur—Preverite stekanje zadnjih koles.

1. Zavrtite volanski obroč tako, da bodo zadnja kolesa v položaju za vožnjo naravnost naprej.
2. Stroj pripravite za vzdrževanje; glejte Priprava za vzdrževanje (stran 60).

3. Izmerite razdaljo med središčema krmilnih pnevmatik (na višini osi) na sprednji in zadnji strani pnevmatik.

   Opomba: Stekanje zadnjih koles je nastavljeno pravilno, če je razlika med spredaj izmerjeno razdaljo in zadaj izmerjeno razdaljo 6 mm ali manj. (Diagram 139).

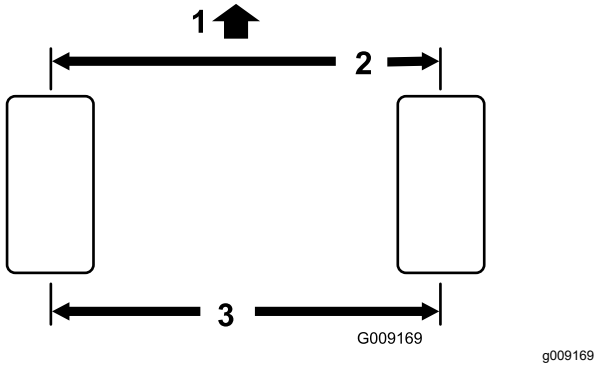

Diagram 139

1. Sprednji del vlečne enote
2. 6 mm ali manj kot na zadnjem delu pnevmatike
3. Razdalja med središčema

4. Če je razdalja večja od 6 mm, prilagodite stekanje zadnjih koles; glejte Prilagoditev stekanja zadnjih koles (stran 76).

Prilagoditev stekanja zadnjih koles

1. Zrahljajte protimatico na vsakem koncu vezna palica (Diagram 140).

   Opomba: Matica na koncu vezne palice, ki ima utor na zunanji strani, se privija v levo smer.

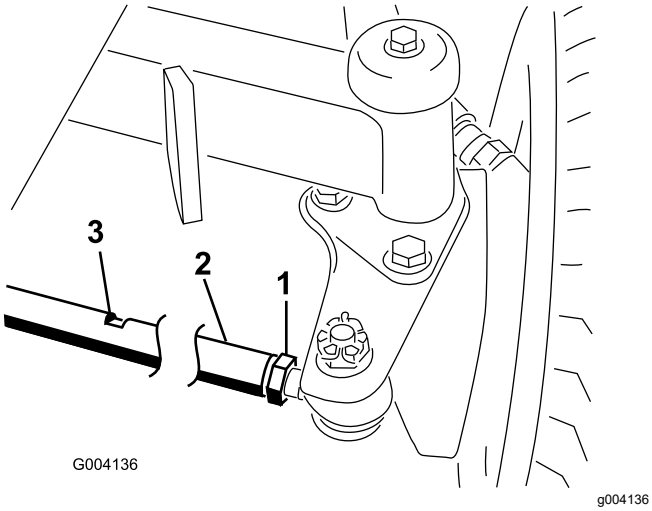

Diagram 140

1. Protimatica
2. Vezna palica
3. Reža za ključ

2. Vezno palico zavrtite z uporabo reže za ključ.
3. Izmerite razdaljo med središčema krmilnih pnevmatik (na višini osi) na sprednji in zadnji strani pnevmatik.

   Opomba: Stekanje zadnjih koles je nastavljeno pravilno, če je razlika med spredaj izmerjeno razdaljo in zadaj izmerjeno razdaljo 6 mm ali manj.
4. Po potrebi ponovite koraka 2 in 3.
5. Zategnite protimatice.

Vzdrževanje hladilnega sistema

Varnost sistema hlajenja

- Zaužitje hladilne tekočine motorja lahko povzroči zastrupitev, zato morate otrokom in ljubljenčkom preprečiti dostop do tekočine.
- Izpust vroče hladilne tekočine pod tlakom ali dotik z vročim hladilnikom in deli v bližini lahko povzroči hude opekline.
  - Pred odstranjevanjem pokrovčka hladilnika vedno počakajte vsaj 15 minut, da se motor ohladi.
  - Pri odpiranju pokrovčka hladilnika uporabite krpo in pokrovček odpirajte počasi, da omogočite izpust pare.

Specifikacije za hladilno tekočino

Rezervoar za hladilno tekočino je tovarniško napolnjen z raztopino vode in s hladilnim sredstvom s podaljšano življenjsko dobo na osnovi etilenglikola v razmerju 50/50.

Pomembno: **Uporabljajte samo hladilne tekočine, ki so na voljo na trgu in ustrezajo specifikacijam, navedenim v tabeli s standardi za hladilno sredstvo s podaljšano življenjsko dobo.**

V stroju ne uporabljajte običajne (zelenega) hladilne tekočine na osnovi mineralnih inhibitorjev (IAT). Ne mešajte običajne hladilne tekočine s hladilnim sredstvom s podaljšano življenjsko dobo.

Vrsta hladilne tekočine

Hladilne tekočine na osnovi etilenglikola	Zaviralci korozije
Antifriz s podaljšano življenjsko dobo	Sredstvo z organskimi protikorozijskimi aditivi (OAT)
Pomembno: **Ne zanašajte se na barvo hladilne tekočine pri prepoznavanju razlike med konvencionalno (zeleno) hladilno tekočino na osnovi mineralnih inhibitorjev (IAT) in hladilnim sredstvom s podaljšano življenjsko dobo.** **Proizvajalci hladilne tekočine lahko hladilno sredstvo s podaljšano življenjsko dobo barvajo v eni od naslednjih barv: rdeča, roza, oranžna, rumena, modra, modrozelena, vijolična in zelena. Uporabljajte hladilno sredstvo, ki ustreza specifikacijam v tabeli s standardi za hladilno sredstvo s podaljšano življenjsko dobo.**	

Standardi za hladilno sredstvo s podaljšano življenjsko dobo

Standardi za hladilno sredstvo s podaljšano življenjsko dobo (cont'd.)

ATSM International	SAE International
D3306 in D4985	J1034, J814 in 1941

Pomembno: **Koncentracija hladilnega sredstva mora biti mešanica hladilnega sredstva in vode v razmerju 50/50.**

- **Priporočeno:** pri mešanju hladilnega sredstva iz koncentrata ga zmešajte z destilirano vodo.
- **Priporočena možnost:** če destilirana voda ni na voljo, namesto koncentrata uporabite vnaprej pripravljeno mešanico hladilnega sredstva.
- **Minimalna zahteva:** če destilirana voda in vnaprej pripravljena mešanica hladilnega sredstva nista na voljo, zmešajte koncentrirano hladilno tekočino s čisto pitno vodo.

Preverjanje ravni hladilne tekočine

⚠ POZOR

Če je motor deloval, lahko vroča hladilna tekočina pod tlakom uide in povzroči opekline.

- **Ne odpirajte pokrovčka hladilnika, ko motor teče.**
- **Pri odpiranju pokrovčka hladilnika uporabite krpo in pokrovček odpirajte počasi, da omogočite izpust pare.**

Prostornina hladilne tekočine: 6,6 l

1. Stroj pripravite za vzdrževanje; glejte Priprava za vzdrževanje (stran 60).
2. Odprite pokrov motorja; glejte Odpiranje pokrova motorja (stran 60).
3. Prevrite raven hladilne tekočine v posodi (Diagram 141).

   Opomba: Raven hladilne tekočine je pravilna, če je pri hladnem motorju na oznaki za hladno tekočino, pri vročem motorju pa na oznaki za vročo tekočino.

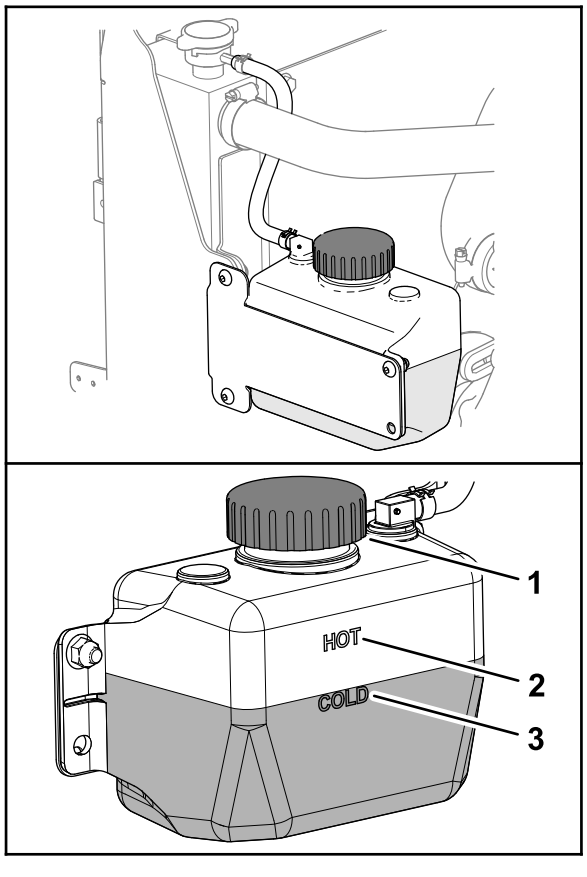

Diagram 141

1. Pokrovček (posoda za hladilno tekočino)
2. Oznaka za vročo hladilno tekočino motorja
3. Oznaka za hladno hladilno tekočino motorja

4. Če je raven hladilne tekočine prenizka, odstranite pokrovček posode za hladilno tekočino in dolijte določeno hladilno tekočino, dokler ne doseže nivoja oznake za hladno tekočino (pri hladnem motorju) ali oznake za vročo tekočino (pri vročem motorju).

   Opomba: Ekspanzijske posode ne napolnite čezmerno s hladilno tekočino.

5. Namestite pokrovček posode za hladilno tekočino.
6. Zaprite in zapahnite pokrov; glejte Zapiranje pokrova motorja (stran 60).

Odstranjevanje drobirja iz hladilnega sistema

Servisni interval: Pred vsako uporabo ali dnevno (Pogosteje v umazanih pogojih).

Vsakih 100 ur—Preglejte gibke cevi hladilnega sistema.

Vsaki 2 leti—Iztočite in zamenjajte tekočino v sistemu hlajenja.

1. Parkirajte stroj na ravni površini, spustite rezalne enote, ugasnite motor, aktivirajte parkirno zavoro in odstranite ključ.
2. Temeljito očistite ves drobir iz okolice motorja.
3. Sprostite objemke ter zavrtite in odprite zadnji pokrov (Diagram 142).

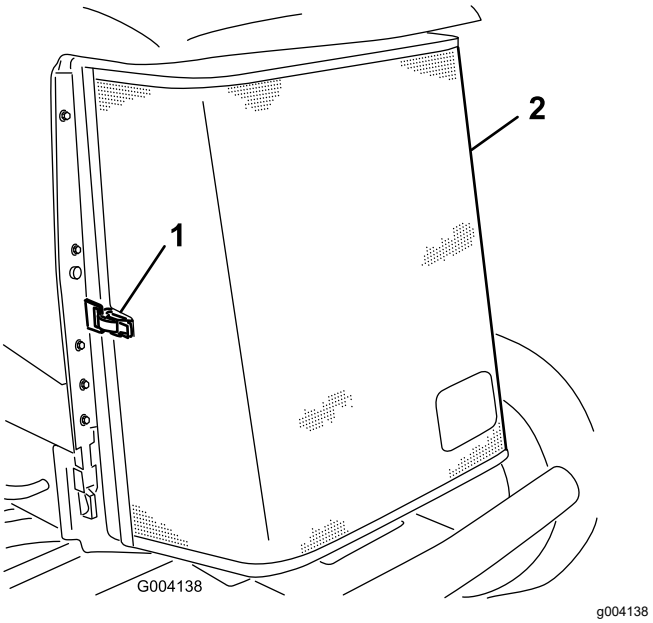

Diagram 142

1. Zapah zadnjega pokrova
2. Zadnji pokrov

4. S stisnjenim zrakom temeljito očistite obe strani hladilnika motorja/hladilnika olja (Diagram 143).

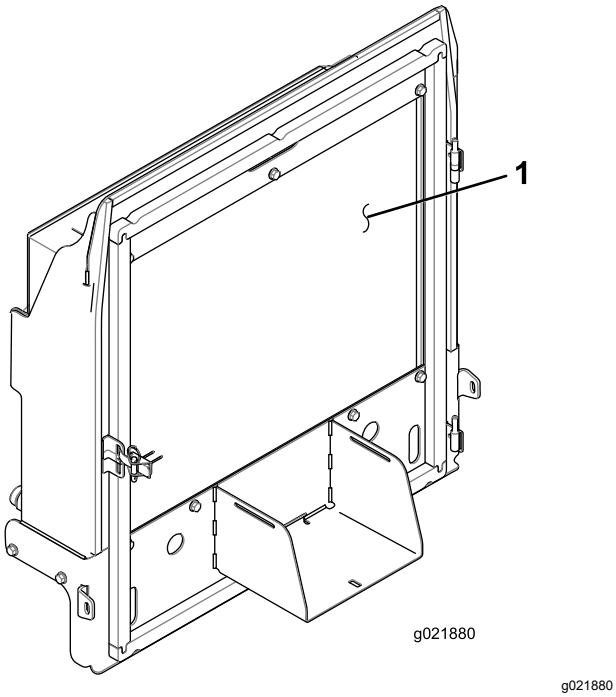

Diagram 143

1. Hladilnik motorja/hladilnik olja

5. Zaprite pokrov in namestite zapah.

Vzdrževanje jermena

Napenjanje jermena alternatorja

Servisni interval: Po prvih 8 urah—Preverite stanje in napetost jermena alternatorja.

Vsakih 100 ur—Preverite stanje in napetost jermena alternatorja.

1. Stroj pripravite za vzdrževanje; glejte Priprava za vzdrževanje (stran 60).
2. Odprite pokrov motorja; glejte Odpiranje pokrova motorja (stran 60).
3. Preverite napetost jermena alternatorja tako, da ga pritisnete (Diagram 144) na sredini med alternatorjem in jermenicami ročične gredi s silo 10 kg.

   Opomba: Jermen se mora odmakniti za 11 mm. Če odmik ni pravilen, nadaljujte s korakom 4. Če je jermen ustrezno napet, preskočite na korak 7.

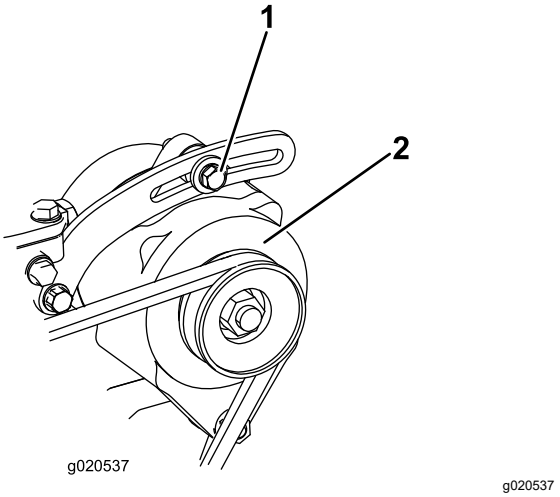

Diagram 144

1. Pritrdilni vijak
2. Alternator

4. Zrahljajte vijak, ki pritrjuje alternator na nosilec, in tečajni vijak alternatorja. (Diagram 144)
5. Med alternator in motor vstavite kovinski vzvod ter premaknite alternator navzven.
6. Ko jermen zategnete, kot je opisano v koraku 3, zategnite vijake, ki pritrjujejo alternator na nosilec in tečajni vijak alternatorja.
7. Zaprite in zapahnite pokrov; glejte Zapiranje pokrova motorja (stran 60).

Vzdrževanje hidravličnih sistemov

Varnost hidravličnega sistema

- Če tekočina brizgne na kožo, takoj poiščite zdravniško pomoč. Zdravnik mora vbrizgano tekočino kirurško odstraniti v nekaj urah.
- Zagotovite, da so vse cevi in vodi za hidravlično tekočino v dobrem stanju ter da so armature in priključki hidravličnega sistema dobro zategnjeni, preden v hidravličnem sistemu vzpostavite tlak.
- Ne približujte se puščanjem iz luknjic ali šobam, iz katerih uhaja hidravlična tekočina pod visokim tlakom.
- Za odkrivanje puščanja uporabite karton ali papir.
- Pred kakršnim koli delom na hidravličnem sistemu varno sprostite ves tlak iz hidravličnega sistema.

Specifikacije za hidravlično tekočino

Rezervoar je v tovarni napolnjen s hidravlično tekočino visoke kakovosti. Pred prvim zagonom motorja in nato vsak dan preverite raven hidravlične tekočine; glejte Preverjanje ravni hidravlične tekočine (stran 80).

Priporočena hidravlična tekočina: Toro PX Extended Life Hydraulic Fluid; na voljo v vedrih s prostornino 19 litrov ali sodih s prostornino 208 litrov.

Opomba: Stroj, v katerem se uporablja priporočena nadomestna tekočina, potrebuje manj pogoste menjave tekočine in filtra.

Alternativne hidravlične tekočine: če Toro PX Extended Life Hydraulic Fluid ni na voljo, lahko uporabite drugo konvencionalno hidravlično tekočino na naftni osnovi, ki ima specifikacije, ki spadajo v navedeno območje za vse naslednje lastnosti materiala in ustrezajo industrijskim standardom. Ne uporabljajte sintetične tekočine. Za ugotavljanje, kateri izdelek bo ustrezal tem zahtevam, se posvetujte s svojim distributerjem za maziva.

Opomba: Toro ne prevzema nikakršne odgovornosti za škodo, ki bi nastala zaradi uporabe neustreznih nadomestnih izdelkov, zato priporočamo, da uporabite izdelke uglednih proizvajalcev, ki nudijo ustrezna jamstva za svoje izdelke.

Hidravlična tekočina za preprečevanje obrabe z nizko točko točenja/in visokim indeksom viskoznosti, ISO VG 46

Hidravlična tekočina za preprečevanje obrabe z nizko točko točenja/in visokim indeksom viskoznosti, ISO VG 46 (cont'd.)

Lastnosti:	
Viskoznost, ASTM D445	cSt @ 40 °C od 44 do 48
Indeks viskoznosti ASTM D2270	140 ali višji
Točka tečenja, ASTM D97	Od –37 °C do –45 °C
Industrijske specifikacije:	Eaton Vickers 694 (I-286-S, M-2950-S/35VQ25 ali M-2952-S)

Opomba: Veliko hidravličnih tekočin je skoraj brezbarvnih, kar otežuje zaznavanje puščanj. Za te primere je na voljo aditiv za hidravlično tekočino v obliki rdečega barvila v 20 ml stekleničkah. Steklenička zadostuje za 15 do 22 l hidravlične tekočine. Naročite jo lahko pri pooblaščenem distributerju za izdelke Toro s št. dela 44-2500.

Pomembno: **Toro Premium Synthetic Biodegradable Hydraulic Fluid je edina sintetična biorazgradljiva tekočina, ki jo je odobrila družba Toro. Ta tekočina je združljiva z elastomeri, ki se uporabljajo v hidravličnih sistemih Toro, in je primerna za širok razpon temperaturnih pogojev. Ta tekočina je združljiva s konvencionalnimi mineralnimi olji, vendar je treba za največjo biološko razgradljivost in zmogljivost iz hidravličnega sistema temeljito sprati konvencionalno tekočino. Olje je na voljo v 19-litrskih vedrih ali 208-litrskih sodih pri pooblaščenem distributerju za izdelke Toro.**

Preverjanje ravni hidravlične tekočine

Servisni interval: Pred vsako uporabo ali dnevno

Rezervoar je v tovarni napolnjen s hidravlično tekočino visoke kakovosti. Najboljši čas za preverjanje hidravličnega olja je, ko je tekočina hladna. Stroj naj bo v konfiguraciji za prevoz.

1. Stroj pripravite za vzdrževanje; glejte Priprava za vzdrževanje (stran 60).
2. Očistite predel okoli nastavka za dolivanje rezervoarja za hidravlično tekočino (Diagram 145).

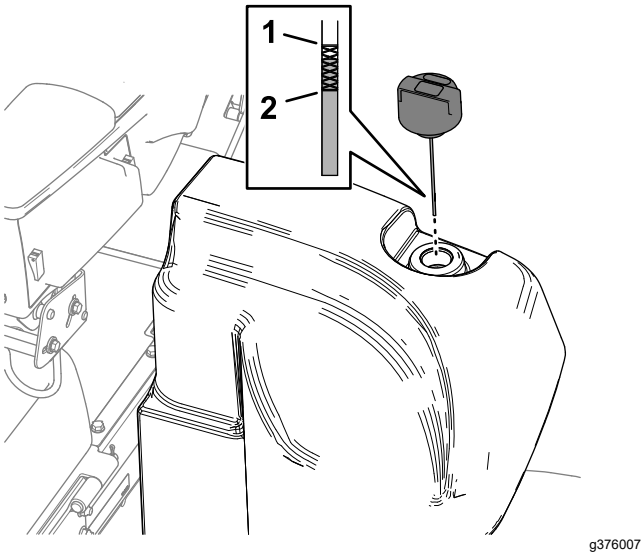

Diagram 145

1. Oznaka za poln rezervoar (merilna palica)
2. Oznaka za prenizko raven hladilne tekočine (merilna palica)

3. Odstranite pokrovček/merilno palico iz nastavka za dolivanje in jo obrišite s čisto krpo.
4. Vstavite merilno palico nazaj v nastavek za dolivanje; nato jo odstranite in preverite raven tekočine.

   Opomba: Raven hladilne tekočine bi morala biti znotraj območja delovanja na merilni palici.

   Pomembno: **Rezervoar ne sme biti prenapolnjen.**
5. Če je raven nizka, dodajte ustrezno količino tekočine, da dvignete raven do oznake za polno.
6. Namestite pokrovček/merilno palico na nastavek za dolivanje.

Preverjanje hidravličnih vodov in cevi

Servisni interval: Pred vsako uporabo ali dnevno

Preverite morebitno puščanje hidravličnih vodov in cevi, nepritrjene spoje, prepognjene vode, obrabo, nepritrjene podporne elemente in znake obrabe zaradi vremenskih vplivov ali kemikalij. Pred uporabo opravite vsa potrebna popravila.

Prostornina hidravlične tekočine

30 l; glejte Specifikacije za hidravlično tekočino (stran 80)

Menjava hidravlične tekočine

Servisni interval: Vsakih 2000 ur—**Če uporabljate priporočeno hidravlično tekočino,** zamenjajte hidravlično tekočino.

Vsakih 800 ur—**Če ne uporabljate priporočene hidravlične tekočine ali ste rezervoar kdaj napolnili z drugo tekočino,** zamenjajte hidravlično tekočino.

Če je tekočina onesnažena, se obrnite na distributerja za izdelke Toro, saj je treba sistem sprati. Onesnažena tekočina je v primerjavi s čisto tekočino videti mlečna ali črna.

1. Stroj pripravite za vzdrževanje; glejte Priprava za vzdrževanje (stran 60).
2. Postavite veliko prestrezno posodo pod zbiralnik (Diagram 146) na spodnji strani hidravličnega rezervoarja; glejte Preverjanje ravni hidravlične tekočine (stran 80).

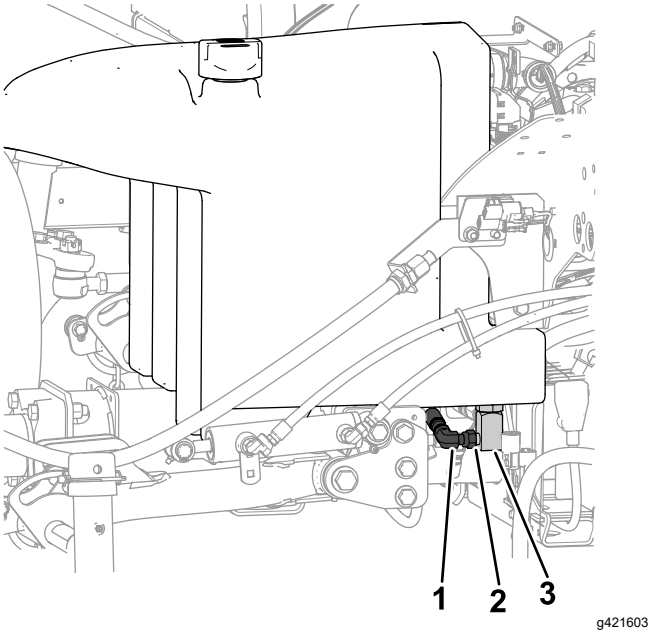

Diagram 146

1. Zbiralnik
2. Tukaj popustite pritrdilni element
3. 90-stopinjski pritrdilni element

3. Odstranite 90-stopinjski pritrdilni element z zbiralnika in počakajte, da se rezervoar izprazni.
4. Ko hidravlična tekočina preneha iztekati iz rezervoarja, priključite 90-stopinjski pritrdilni element na zbiralnik.
5. Napolnite rezervoar z ustrezno hidravlično tekočino; glejte Specifikacije za hidravlično tekočino (stran 80) in Prostornina hidravlične tekočine (stran 81).

Pomembno: **Uporabljajte samo navedene hidravlične tekočine. Druge tekočine lahko poškodujejo sistem.**

6. Namestite pokrovček rezervoarja.
7. Zaženite motor in uporabite vse hidravlične kontrole, da se hidravlična tekočina porazdeli po sistemu.
8. Preverite puščanje hidravlične tekočine; glejte Preverjanje puščanja (stran 83).
9. Preverite raven; glejte Preverjanje ravni hidravlične tekočine (stran 80)

Zamenjava filtrov za hidravlično tekočino

Servisni interval: Vsakih 1000 ur—**Če uporabljate priporočeno hidravlično tekočino,** zamenjajte povratni hidravlični filter in polnilni hidravlični filter.

Vsakih 800 ur—**Če ne uporabljate priporočene hidravlične tekočine ali ste rezervoar napolnili z drugo tekočino,** zamenjajte povratni hidravlični filter in polnilni hidravlični filter.

Pomembno: **Uporaba katerega koli drugega filtra lahko razveljavi garancijo za nekatere sestavne dele.**

Zamenjava povratnega filtra

Hidravlični sistem je opremljen s servisnim indikatorjem povratnega filtra (Diagram 147). Skozi odprtino v talni plošči lahko vidite servisni indikator filtra. Pri motorju, ki deluje pri delovni temperaturi preverite barvo indikatorja na naslednji način:

- Zelena barva označuje normalen pretok hidravlične tekočine skozi filter.
- Rdeča označuje zamašen filter. Zamenjajte povratni filter.

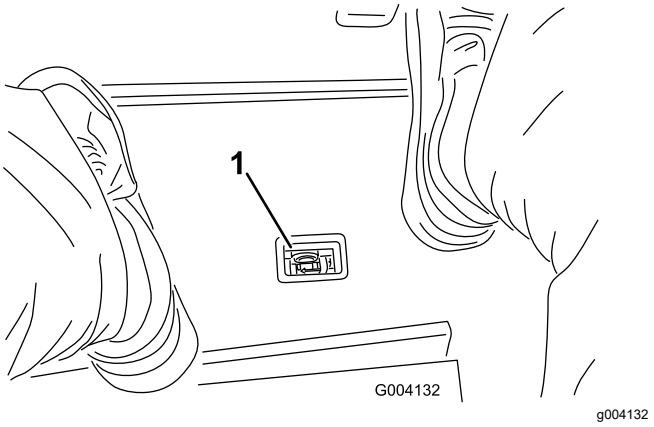

Diagram 147

1. Indikator zamašitve hidravličnega filtra

1. Stroj pripravite za vzdrževanje; glejte Priprava za vzdrževanje (stran 60).
2. Na sprednji strani stroja podstavite prestrezno posodo pod povratni filter (Diagram 148).

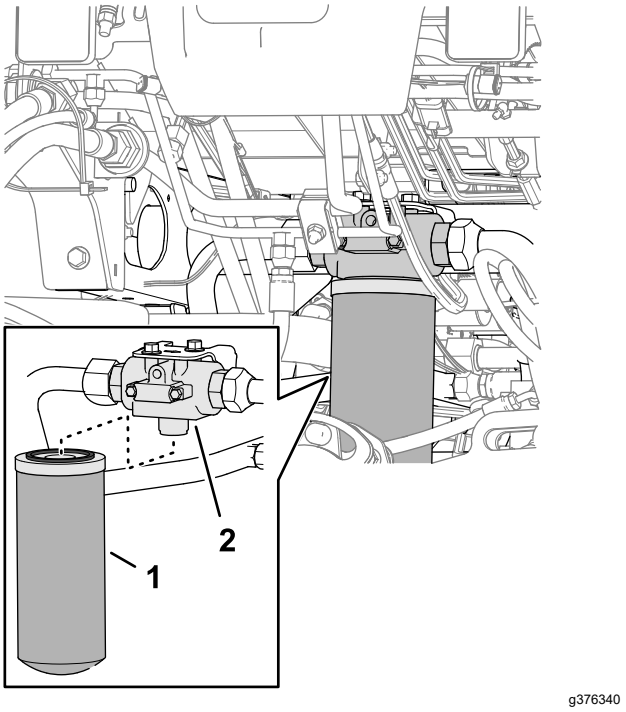

Diagram 148

1. Povratni filter
2. Glava filtra

3. Odstranite filter.
4. Očistite montažno površino in glavo filtra.
5. Na tesnilo novega povratnega filtra nanesite tanek sloj ustrezne hidravlične tekočine.
6. Z roko privijte filter na glavo filtra, dokler se tesnilo ne dotakne montažne površine, in ga nato obrnite še za ½ obrata.

Menjava hidravličnega filtra

1. Stroj pripravite za vzdrževanje; glejte Priprava za vzdrževanje (stran 60).
2. Nagnite sedež; glejte Nagibanje sedeža (stran 61).
3. Na levi strani stroja podstavite drenažno posodo pod hidravlični filter (Diagram 149).

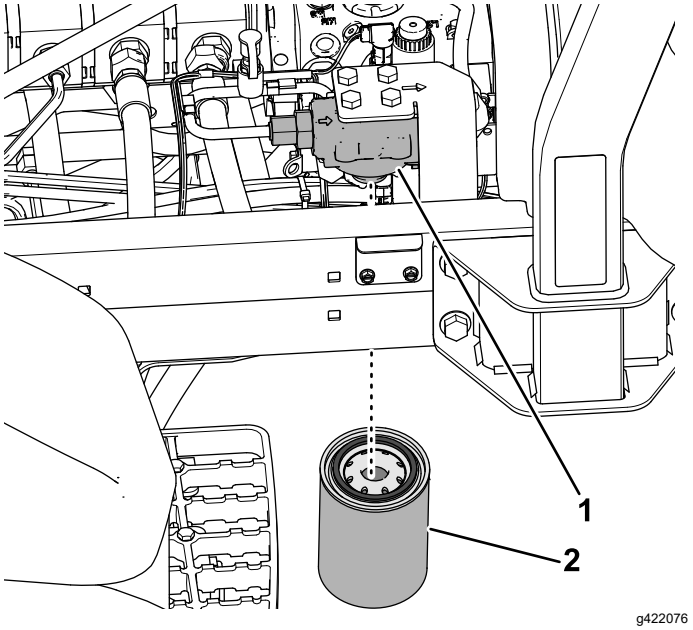

Diagram 149

1. Glava filtra
2. Hidravlični filter

4. Odstranite filter.
5. Očistite montažno površino in glavo filtra.
6. Na tesnilo novega hidravličnega filtra nanesite tanek sloj ustrezne hidravlične tekočine.
7. Z roko privijte filter na glavo filtra, dokler se tesnilo ne dotakne montažne površine, in ga nato obrnite še za ½ obrata.
8. Spustite in zapahnite sedež; glejte Spuščanje sedeža (stran 61).

Preverjanje puščanja

1. Zaženite motor in ga pustite teči 2 minuti, da odzračite hidravlični sistem.
2. Izklopite motor, odstranite ključ in preverite če katerikoli izmed hidravličnih filtrov pušča.

   Opomba: Odpravite morebitna uhajanja hidravlične tekočine.

Vzdrževanje sistema rezalnih enot

Varnost pri delu z rezili

Izrabljeno ali poškodovano rezilo ali nož se lahko zlomi in lahko izvrže v vas ali druge navzoče osebe, kar lahko povzroči hude telesne poškodbe ali celo smrt.

- Redno preverjajte in nože rezila za pretirano obrabo ali poškodbe.
- Pri preverjanju rezil bodite zelo pazljivi. Nosite rokavice in bodite zelo previdni pri servisiranju rezil. Rezila in nože lahko samo zamenjate ali nabrusite; v nobenem primeru jih ne smete ravnati ali zavariti.
- Pri strojih z več rezalnimi enotami bodite previdni pri vrtenju rezalne enote; lahko se posledično vrtijo tudi vretena v drugih rezalnih enotah.

Preverjanje nastavitve stika med vretenom in nožem

Servisni interval: Pred vsako uporabo ali dnevno

Preverite stik med vretenom in nožem, ne glede na to, ali je bila kakovost košnje pred tem sprejemljiva. Celotna dolžina vretena in noža mora biti v lahnem stiku (glejte »Nastavitev stika med vretenom in nožem« v *Priročniku za upravljanje* rezalne enote).

Brušenje rezalnih enot

⚠ OPOZORILO

Stik z rezalnimi enotami ali drugimi premikajočimi se deli lahko povzroči telesne poškodbe.

- **Prsti, roke in oblačila ne smejo biti blizu rezalnih enot in drugih premikajočih se delov.**
- **Med delovanjem motorja nikoli ne poskušajte obračati rezalnih enot z roko ali nogo.**

Opomba: Dodatna navodila in postopki za brušenje so na voljo v dokumentu Toro Reel Mower Basics (s smernicami za ostrenje), Obrazec 09168SL.

Priprava stroja

1. Stroj pripravite za vzdrževanje; glejte Priprava za vzdrževanje (stran 60).

2. Premaknite stikalo za omogočitev/onemogočitev v položaj ONEMOGOČI.
3. Naredite začetne prilagoditve za vretena in nož, ki so primerne za brušenje na vseh rezalnih enotah, ki jih je treba brusiti; za rezalne enote glejte *Priročnik za upravljanje*.
4. Sprostite zapah in dvignite sedež, da se razkrije zbiralnik kosilnice (Diagram 150).

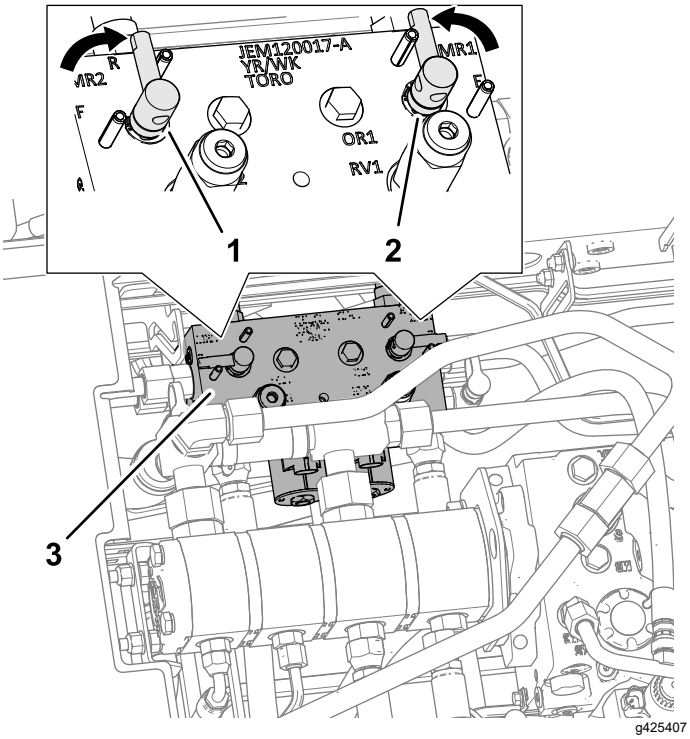

Diagram 150

1. Ročica za brušenje (položaj brušenja – sprednje rezalne enote)
2. Ročica za brušenje (položaj brušenja – zadnje rezalne enote)
3. Razdelilnik kosilnice

5. Premaknite ročici za brušenje v položaj R (brušenje) (Diagram 150).

   Opomba: Izberite sprednjo, zadnjo ali obe ročici za brušenje, da določite, katere rezalne enote bodo nabrušene. Med brušenjem sprednje rezalne enote delujejo skupaj in zadnje enote delujejo skupaj.

Brušenje vreten in noža

⚠ NEVARNOST

Spreminjanje števila vrtljajev motorja med brušenjem lahko povzroči upočasnitev vreten.

- **Med brušenjem ne spreminjajte števila vrtljajev motorja.**
- **Brusite rezila le z motorjem v prostem teku.**

1. Zaženite motor in ga pustite teči v počasnem prostem teku.
2. Medtem ko je ročica za košnjo/prevoz v položaju za KOŠNJO, premaknite stikalo za omogočitev/onemogočitev v položaj OMOGOČITEV. Premaknite ročico za dviganje/spuščanje rezalnih enot naprej, da začnete z brušenjem na izbranih vretenih.
3. S krtačo z dolgim ročajem nanesite brusilno pasto.

   ⚠ NEVARNOST

   Stik s premikajočimi se rezalnimi enotami lahko povzroči telesne poškodbe.

   Da se izognete telesnim poškodbam, se pred nadaljevanjem prepričajte, da niste v stiku z rezalnimi enotami.

   Pomembno: **Ne uporabljajte krtače s kratkim ročajem.**
4. Če se vretena med brušenjem ustavijo ali se neenakomerno vrtijo, izberite višjo nastavitev hitrosti vreten, dokler se hitrost ne stabilizira, nato vrnite hitrost vreten na želeno hitrost.
5. Če morate med brušenjem rezalne enote prilagoditi, izvedite naslednje korake:
   A. Premaknite ročico za dviganje/spuščanje rezalnih enot nazaj in premaknite stikalo za omogočitev/onemogočitev v položaj ONEMOGOČITEV.
   B. Ugasnite motor in odstranite ključ.
   C. Prilagodite na rezalne enote.
   D. Ponovite korake od 1 do 3.
6. Ponovite korake 3 za druge rezalne enote, ki jih želite nabrusiti.

Dokončanje brušenja

1. Premaknite ročico za dviganje/spuščanje rezalnih enot nazaj in premaknite stikalo za omogočitev/onemogočitev v položaj ONEMOGOČITEV.
2. Ugasnite motor in odstranite ključ.

3. Premaknite ročico za brušenje v položaj F(košnja) (Diagram 151).

   Pomembno: **Če ročice po brušenju ne premaknete v položaj F (košnja), rezalne enote ne bodo delovale pravilno.**

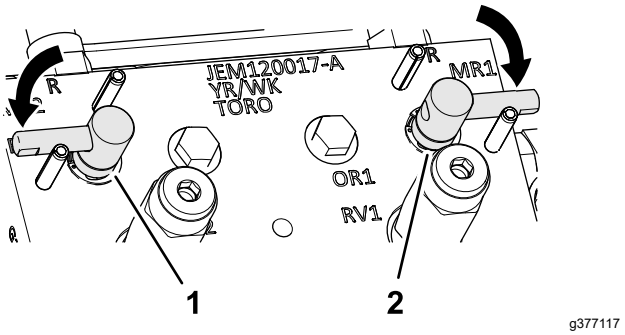

Diagram 151

4. Spustite in zapahnite sedež; glejte Spuščanje sedeža (stran 61).
5. Sperite vso brusilno pasto z rezalnih enot.
6. Za boljši rezalni rob po brušenju s pilo potegnite čez sprednjo stran noža.

   Opomba: S tem odstranite vse grebene ali grobe robove, ki so se morda nabrali na rezalnem robu.

Vzdrževanje šasije

Pregled varnostnega pasu

Servisni interval: Pred vsako uporabo ali dnevno

1. Preglejte, ali je na varnostnih pasovih prišlo do obrabe, rezov in druge škode. Če kateri koli del ne deluje pravilno, zamenjajte varnostni pas.
2. Po potrebi očistite varnostni pas.

Podaljšano vzdrževanje

Šasija in motor

Servisni interval: Vsaki 2 leti—Zamenjajte hidravlične cevi.

Vsaki 2 leti—Zamenjajte cevi za hladilno tekočino.

Vsaki 2 leti—Izpraznite in zamenjajte hladilno tekočino.

Čiščenje

Pranje stroja

Stroj po potrebi operite z vodo ali z blagim detergentom. Pri pranju stroja lahko uporabite krpo.

Pomembno: **Za čiščenje stroja ne uporabljajte somornice ali filtrirane morske vode.**

Pomembno: **Za pranje stroja ne uporabljajte opreme za strojno čiščenje. Oprema za strojno čiščenje lahko poškoduje električni sistem, zrahlja pomembne nalepke ali odplakne potrebno mast na mestih trenja. Ne uporabljajte prekomerne količine vode v bližini nadzorne plošče, motorja in akumulatorja.**

Pomembno: **Stroja ne čistite, ko motor deluje. To lahko povzroči notranjo poškodbo motorja.**

Skladiščenje

Varnost pri shranjevanju

- Preden zapustite delovni položaj, storite naslednje:
  - Parkirajte stroj na ravni površini.
  - Izklopite in spustite rezalne enote.
  - Vklopite parkirno zavoro.
  - Ugasnite motor in odstranite ključ.
  - Počakajte, da se vsi deli ustavijo.
  - Pustite, da se stroj ohladi, preden ga nastavite, popravite, očistite ali shranite.
- Stroja ali posode za gorivo ne smete shranjevati, kjer so lahko prisotni odprt plamen, iskra ali pilotni plamen iz naprav, kot so na primer grelec za vodo ali drugi podobni gospodinjski aparati.

Priprava vlečne enote

1. Parkirajte stroj na ravni površini, spustite rezalne enote navzdol, zategnite parkirno zavoro, ugasnite motor in odstranite ključ.
2. Temeljito očistite vlečno enoto, rezalne enote in motor.
3. Preverite tlak v pnevmatikah, glejte Preverjanje zračnega tlaka v pnevmatikah (stran 75).
4. Preverite, ali so vsi pritrdilni elementi dobro zategnjeni; zategnite jih, če je treba.
5. Z oljem ali mastjo namažite vse mazalke in tečajna mesta. Obrišite odvečno mazivo.
6. Opraskane, oluščene ali zarjavele dele laka narahlo obrusite in prebarvajte s korekturnim lakom. Popravite vse udrtine v kovinskih delih karoserije.
7. Servisiranje akumulatorja in kablov opravite, kot je opisano v nadaljevanju; glejte Servisiranje 12-V akumulatorja (stran 73):
   A. Odstranite priključne sponke akumulatorja s priključnih nastavkov akumulatorja.
   B. Očistite akumulator, priključne sponke in priključne nastavke z žično krtačo in raztopino sode bikarbone.
   C. Za preprečevanje korozije namažite priključne sponke kabla in priključne nastavke akumulatorja z mastjo Grafo 112X za ustvarjanje trde zaščitne plasti (št. dela Toro 505-47).
   D. Počasi polnite akumulator 24 ur vsakih 60 dni, da preprečite sulfatizacijo svinca v akumulatorju.

Priprava motorja

1. Izpustite motorno olje iz oljne kadi in namestite izpustni čep.
2. Odstranite in zavrzite oljni filter. Namestite nov oljni filter.
3. Napolnite motor z določenim motornim oljem.
4. Zaženite motor in ga približno 2 minuti pustite v prostem teku.
5. Ugasnite motor in odstranite ključ.
6. Rezervoar za gorivo sperite s svežim in čistim gorivom.
7. Pritrdite vse priključke sistema za gorivo.
8. Temeljito očistite in servisirajte sklop zračnega filtra.
9. Zatesnite dovod zračnega filtra in izpušni odvod z zaščitnim trakom, odpornim na vremenske vplive.
10. Preverite raven zaščitnega sredstva proti zmrzovanju in dodajte raztopino vode in antifriza na osnovi etilenglikola v razmerju 50/50, kot je potrebno za pričakovano najnižjo temperaturo v vašem območju.

Shranjevanje akumulatorja

Če bo stroj shranjen več kot 30 dni, odstranite akumulator in ga napolnite do konca. Shranite ga lahko na polici ali na stroju. Če bo shranjen v stroju, morajo biti kabli odklopljeni. Akumulator shranite v prostoru s hladnim ozračjem, da preprečite hitro izpraznitev. Zagotovite, da bo akumulator popolnoma napolnjen, da preprečite njegovo zamrznitev. Specifična gostota popolnoma napolnjenega akumulatorja je med 1,265 in 1,299.

Opombe:

Opombe:

Opozorilo glede kalifornijskega predloga številka 65

Kaj pomeni to opozorilo?

Na izdelkih za prodajo boste morda videli nalepko z naslednjim ali podobnim opozorilom:

OPOZORILO: rak in škodljiv vpliv na razmnoževanje – www.p65Warnings.ca.gov.

Kaj je predlog številka 65?

Predlog številka 65 velja za vsa podjetja, ki delujejo v Kaliforniji, prodajajo izdelke v Kaliforniji ali proizvajajo izdelke, ki se lahko prodajajo ali prinesejo v Kalifornijo. Nalaga, da mora guverner zvezne države Kalifornija vzdrževati in objaviti seznam kemikalij, za katere je znano, da povzročajo raka, prirojene napake in/ali imajo druge negativne vplive na sposobnost razmnoževanja. Seznam, ki se posodobi vsako leto, vsebuje stotine kemikalij, ki jih lahko najdemo v številnih izdelkih za vsakodnevno uporabo. Namen predloga številka 65 je obvestiti javnost o izpostavljenosti tem kemikalijam.

Predlog številka 65 ne prepoveduje prodaje izdelkov, ki vsebujejo te kemikalije, temveč zahteva, da so na izdelkih, embalaži izdelkov ali v dokumentaciji izdelka navedena opozorila. Poleg tega prisotnost opozorila v skladu s predlogom številka 65 ne pomeni, da izdelek ne izpolnjuje varnostnih standardov ali zahtev. Vlada zvezne države Kalifornija je objavila pojasnilo, da prisotnost opozorila v skladu s predlogom številka 65 ni enako odločbi regulativnega organa glede »varnosti« ali »nevarnosti« izdelka. Veliko teh kemikalij se uporablja v izdelkih za vsakodnevno uporabo brez dokumentiranih škodljivih vplivov. Za več informacij obiščite https://oag.ca.gov/prop65/faqs-view-all.

Opozorilo v skladu s predlogom številka 65 pomeni, da je podjetje: (1) ocenilo izpostavljenost in presodilo, da »ne predstavlja pomembnega tveganja«; ali (2) da je bilo opozorilo dodano na podlagi prisotnosti kemikalije s seznama brez ocene izpostavljenosti.

Ali ta zakonodaja velja povsod?

Opozorila na podlagi predloga številka 65 so obvezna samo po zakonodaji zvezne države Kalifornija. Ta opozorila lahko vidite na številnih mestih po vsej Kaliforniji, med drugim tudi v restavracijah, trgovinah z živili, hotelih, šolah in bolnišnicah ter na številnih izdelkih. Poleg tega nekatere spletne trgovine in trgovci na drobno, ki prodajo blago po pošti, navajajo opozorila v skladu s predlogom številka 65 na svojih spletnih straneh ali v katalogih.

Kako se lahko opozorila zvezne države Kalifornija primerjajo z zveznimi omejitvami?

Standardi po predlogu številka 65 so pogosto bolj strogi od zveznih in mednarodnih standardov. Za različne snovi so ravni koncentracij, za katere se zahteva opozorilo v skladu s predlogom številka 65, veliko nižje od zveznih omejitev. Na primer standard za opozorila v skladu s predlogom številka 65 za svinec je 0,5 µg/dan, kar je veliko pod zveznimi in mednarodnimi standardi.

Zakaj nekateri podobni izdelki nimajo opozorila?

- Za izdelke, ki se prodajajo v Kaliforniji, se zahteva označevanje v skladu s predlogom številka 65, medtem ko se za podobne izdelke, ki se prodajajo drugje, to ne zahteva.
- Podjetje, ki je v pravnem postopku v zvezi s predlogom številka 65 doseglo poravnavo, bo moralo uporabljati opozorila v skladu s predlogom številka 65, medtem ko drugim podjetjem tega ni treba storiti.
- Izvajanje zakonodaje v zvezi s predlogom številka 65 ni dosledno.
- Podjetja se lahko odločijo, da izdelkov ne bodo opremila z opozorili, če presodijo, da zanje zakonodaja po predlogu številka 65 ne velja; odsotnost opozoril še ne pomeni, da izdelek ne vsebuje podobnih koncentracij kemikalij s seznama.

Zakaj podjetje Toro prilaga to opozorilo?

Toro se je odločil, da bo potrošnikom dal na razpolago vse možne informacije, da lahko sprejmejo ozaveščeno odločitev, katere izdelke bodo kupili in uporabljali. Toro v določnih primerih prilaga opozorila zaradi prisotnosti ene ali več kemikalij s seznama, brez ocene ravni izpostavljenosti, ker vse kemikalije s seznama nimajo zahtev v zvezi mejno vrednostjo izpostavljenosti. Čeprav je izpostavljenost zaradi izdelkov, ki jih proizvaja Toro, lahko zanemarljiva ali v takem obsegu, da »ne predstavlja večjega tveganja«, se je Toro iz previdnosti odločil, da bo priložil opozorila v skladu s predlogom številka 65. Če Toro teh opozoril ne bi priložil, bi bil lahko izpostavljen tožbi zvezne države Kalifornija ali zasebnih strank, ki bi zahtevale izvajanje zakonodaje v skladu s predlogom številka 65, in velikim denarnim kaznim.

Garancija Toro

Omejena garancija za obdobje dveh let ali 1.500 delovnih ur

Zajeti pogoji in izdelki

Podjetje The Toro Company jamči, da bo izdelek Toro Commercial (»izdelek«) brez napak v materialu ali izdelavi 2 leti ali 1.500 ur delovanja*, kar nastopi prej. Garancija velja za vse izdelke z izjemo prezračevalnikov (za te izdelke glejte ločeno garancijsko izjavo). Kjer so izpolnjeni garancijski pogoji, bomo brezplačno popravili izdelek, kar vključuje tudi diagnostiko, delo, sestavne dele in prevoz. Garancije začne veljati na dan, ko je izdelek dostavljen izvirnemu maloprodajnemu kupcu.
* Izdelek s števcem delovnih ur.

Navodila za uveljavitev garancijskega servisa

Vaša odgovornost je, da obvestite distributerja komercialnih izdelkov ali pooblaščenega zastopnika za komercialne izdelke, pri katerem ste kupili izdelek, takoj ko menite, da so garancijski pogoji izpolnjeni. Če potrebujete pomoč pri iskanju distributerja komercialnih izdelkov ali pooblaščenega zastopnika oziroma če imate vprašanja v zvezi z garancijskimi pravicami, lahko stopite v stik z nami na naslednjem naslovu:

Toro Commercial Products Service Department
8111 Lyndale Avenue South
Bloomington, MN 55420-1196

952–888–8801 ali 800–952–2740
E-pošta: commercial.warranty@toro.com

Odgovornost lastnika

Kot lastnik izdelka ste odgovorni za izvedbo zahtevanih vzdrževalnih postopkov in nastavitev, navedenih v *Priročniku za upravljanje*. Popravila izdelka, ki so potrebna zaradi neizvajanja obveznega vzdrževanja ali prilagoditev, niso zajeta v to garancijo.

Predmeti in pogoji, za katere garancija ne velja

Vse okvare izdelka, ki se zgodijo v garancijskem obdobju, niso nujno napake v materialu ali izdelavi. Ta garancija ne zajema naslednjega:

- Okvare izdelka, ki so posledica uporabe nadomestnih delov, ki jih ni odobrilo podjetje Toro, oziroma namestitve in uporabe dodatkov ali nastavitev dodatne opreme ali izdelkov, ki niso znamke Toro.
- Okvare izdelkov zaradi neizvedenega priporočenega vzdrževanja in/ali nastavitev.
- Okvare izdelka, ki so posledica upravljanja izdelka na malomaren, brezbrižen ali nepreviden način.
- Delov, ki so se izrabili zaradi obrabe in ne okvare. Primeri izdelkov, ki se lahko obrabijo med normalno uporabo izdelka, vključujejo, vendar niso omejeni na zavorne obloge in ploščice, obloge sklopk, rezila, kolute, valjčke in ležaje (zatesnjene ali namazane), spodnje nože, vžigalne svečke, samosledna kolesa in ležaje, pnevmatike, filtre, jermene in določene sestavne dele škropilnika, kot so membrane, šobe, merilniki pretoka in kontrolni ventili.
- Okvare zaradi zunanjih vplivov med drugim vključujejo vreme, postopke skladiščenja, kontaminacijo, uporabo neodobrenih goriv, hladilnih tekočin, maziv, aditivov, gnojil, vode ali kemikalij itd.
- Okvare ali poslabšanje zmogljivosti zaradi uporabe goriv (npr. bencina, dizelskega goriva ali biodizla), ki niso skladna z ustreznimi industrijskimi standardi.
- Običajni zvoki, vibracije, obrabe in poslabšanje. Normalna »obraba« med drugim vključuje poškodbe sedežev zaradi obrabe ali drgnjenja, obrabljene lakirane površine, spraskane nalepke ali okna.

Deli

Za dele, za katere je predvidena zamenjava po načrtu rednega vzdrževanja, velja garancijsko kritje samo do datuma načrtovane redne zamenjave tega dela. Deli, zamenjani v garancijskem obdobju, postanejo last podjetja Toro in zanje velja enaka garancija kot za izvirni izdelek. Podjetje Toro bo samo presodilo, ali bo treba določeni del popraviti oziroma zamenjati. Toro lahko pri garancijskih popravilih uporabi obnovljene dele.

Garancija za litij-ionske in ciklične akumulatorje

Ciklični in litij-ionski akumulatorji imajo navedeno skupno število kilovatnih ur, ki jih lahko v življenjski dobi dosežejo. Postopki upravljanja, polnjenja in vzdrževanja lahko podaljšajo ali skrajšajo celotno življenjsko dobo akumulatorja. Z izrabo akumulatorjev se bo količina uporabnega dela med intervali polnjenja počasi zmanjševala, dokler akumulator ne bo popolnoma izrabljen. Za zamenjavo izrabljenih akumulatorjev zaradi običajne uporabe je odgovoren lastnik izdelka. Opomba (samo za litij-ionski akumulator): za dodatne informacije glejte garancijo za akumulator.

Doživljenjska garancija za ročično gred (samo za model ProStripe 02657)

Model ProStripe, ki je opremljen z originalnim tornim kolutom Toro in sklopko za varno zaviranje rezil (sklop vgrajene zavorne sklopke za rezila (Blade Brake Clutch, BBC) in tornega koluta), vključenima v originalno opremo, in ga uporablja prvotni kupec skladno s priporočenimi postopki uporabe in vzdrževanja, ima posebno kritje doživljenjske garancije proti ukrivljenju ročične gredi motorja. Stroji, ki so opremljeni s tornimi podložkami, zavorno sklopko za rezila (BBC) in drugimi podobnimi napravami nimajo doživljenjske garancije za ročično gred.

Vzdrževanje na stroške lastnika

Pregled motorja, mazanje, čiščenje in poliranje, zamenjava filtrov, hladilne tekočine in dokončanje priporočenega vzdrževanja so samo nekateri običajni postopki, ki jih je treba opraviti za izdelke Toro na stroške lastnika.

Splošni pogoji

V skladu s to garancijo je edina dovoljena možnost popravilo s strani pooblaščenega distributerja ali zastopnika za izdelke Toro.

Podjetje The Toro Company ne prevzema nikakršne odgovornosti za posredno, naključno ali posledično škodo, ki je povezana z uporabo izdelkov Toro, ki jih zajema garancija, vključno z vsemi stroški zagotavljanja nadomestne opreme ali storitve za čas nedelovanja oziroma nezmožnosti uporabe, če garancijsko popravilo ni izvedeno v razumnem obdobju. Razen spodaj navedene garancije za emisije, če je veljavna, niso dane nobene druge izrecne garancije. Vse implicitne garancije glede primernosti za nadaljnjo prodajo ali za uporabo so omejene na obdobje trajanja te izrecne garancije.

Nekatere države ne dovoljujejo izključitve naključne in posledične škode oziroma omejitve trajanja implicitne garancije, zato morda zgoraj navedene omejitve in izključitve ne veljajo za vas. Na podlagi te garancije imate določene zakonske pravice, vendar morda za vas veljajo tudi druge pravice, ki so odvisne od državne zakonodaje.

Opomba glede garancije za emisije

Za sistem za zmanjšanje onesnaževanja, vgrajen v izdelek, lahko velja ločena garancija, ki izpolnjuje zahteve ameriških agencije EPA (Environmental Protection Agency) in kalifornijske komisije CARB (California Air Resources Board). Zgoraj navedene omejitve ur delovanja ne veljajo za garancijo za sistem za zmanjšanje onesnaževanja. Glejte garancijsko izjavo za sisteme za zmanjšanje onesnaževanja motorja, ki je priložena izdelku ali dokumentaciji proizvajalca motorja.

Države razen Združenih držav Amerike in Kanade

Za specifične garancijske pogoje, ki veljajo za vašo državo, pokrajino ali zvezno državo, se morajo stranke, ki so kupile izdelke Toro, ki so bili izvoženi iz Združenih držav Amerike ali Kanade, obrniti na distributerja (zastopnika) za izdelke Toro. Če iz kakršnega koli razloga niste zadovoljni s storitvami svojega distributerja ali če imate težave pri pridobivanju informacij o garanciji, se obrnite na pooblaščenega serviserja znamke Toro.

TORO®

Count on it.