Form No. 3467-514 Rev B

Count on it.

Gebruikershandleiding

Reelmaster® 5010-H tractie-eenheid

Modelnr.: 03950—Serienr.: 400000000 en hoger

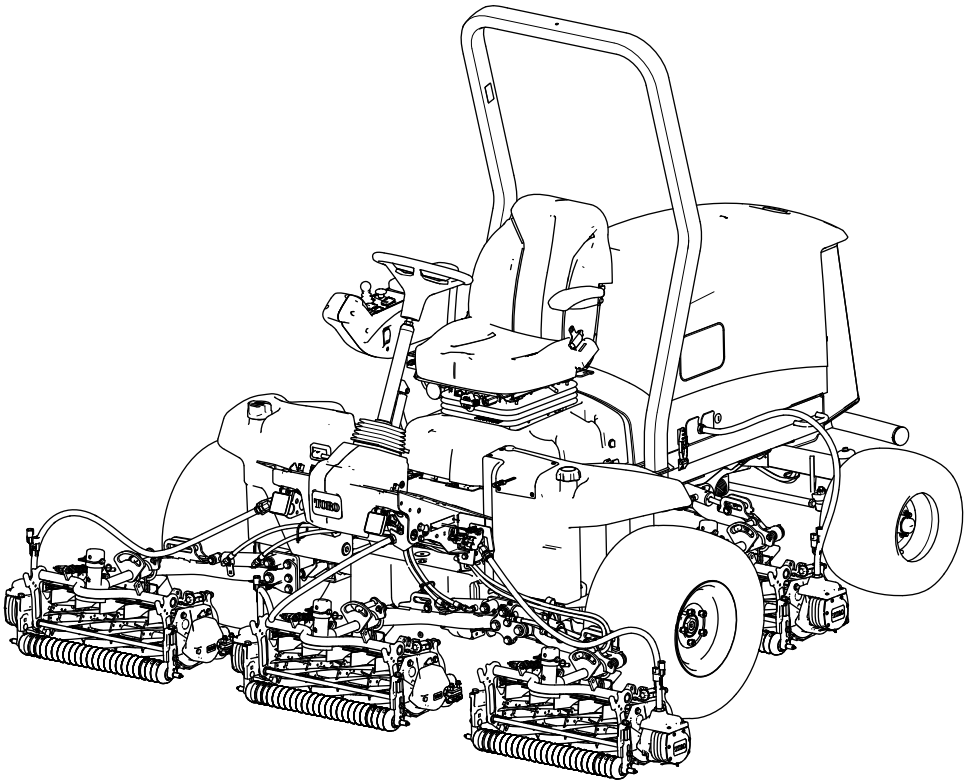

Registreer uw product op www.Toro.com.
Vertaling van de oorspronkelijke tekst (NL)

3467-514

Dit product voldoet aan alle relevante Europese richtlijnen. Zie voor details de aparte productspecifieke conformiteitsverklaring.

Als de machine zonder goed werkende vonkenvanger of goed onderhouden brandveilige motor wordt gebruikt in een bosgebied of op een met dicht struikgewas of gras begroeid terrein, handelt de bestuurder in strijd met de bepalingen van sectie 4442 of 4443 van de Wet op de Openbare Hulpbronnen (Public Resources Code) van de Staat Californië.

De bijgevoegde Gebruikershandleiding van de motor biedt informatie over het Amerikaanse Environmental Protection Agency (EPA) en het Californische controlesysteem voor emissies, onderhoud en garantie. U kunt vervangingsonderdelen bestellen via de fabrikant van de motor.

⚠ WAARSCHUWING

CALIFORNIË
Proposition 65 Waarschuwing

De uitlaatgassen van de dieselmotor van dit product bevatten bestanddelen waarvan bekend is dat ze kanker, geboorteafwijkingen of andere schade aan de voortplantingsorganen kunnen veroorzaken.

Accuklemmen, accupolen en dergelijke onderdelen bevatten lood en loodverbindingen. Van deze stoffen is bekend dat ze kanker en schade aan de voortplantingsorganen veroorzaken. Was altijd uw handen nadat u met deze onderdelen in aanraking bent geweest.

Gebruik van dit product kan leiden tot blootstelling aan chemische stoffen waarvan de Staat Californië weet dat ze kanker, geboorteafwijkingen en andere schade aan het voortplantingssysteem veroorzaken.

Inleiding

Deze machine is een zitmaaier met messenkooi bedoeld voor gebruik door professionele bestuurders in commerciële toepassingen. De machine is voornamelijk ontworpen voor het maaien van gras op goed onderhouden gazons. Dit product gebruiken voor andere doeleinden dan het bedoelde gebruik kan gevaarlijk zijn voor u of voor omstanders.

Lees deze informatie zorgvuldig door, zodat u weet hoe u de machine op de juiste wijze moet gebruiken en onderhouden en om schade aan de machine en letsel te voorkomen. U bent verantwoordelijk voor het juiste en veilige gebruik van de machine.

Ga naar www.Toro.com voor meer informatie, inclusief veiligheidstips, instructiemateriaal, informatie over accessoires, hulp bij het vinden van een dealer of om uw product te registreren.

Als u service, originele Toro-onderdelen of aanvullende informatie nodig hebt, kunt u contact opnemen met een erkende servicedealer of met de klantenservice van Toro. U dient hierbij altijd het modelnummer en het serienummer van het product te vermelden. De locatie van het plaatje met het modelnummer en het serienummer van het product is aangegeven op Figuur 1. U kunt de nummers noteren in de ruimte hieronder.

Belangrijk: **U kunt met uw mobiel apparaat de QR-code op het plaatje met het serienummer (indien aanwezig) scannen om toegang te krijgen tot de garantie, onderdelen en andere productinformatie.**

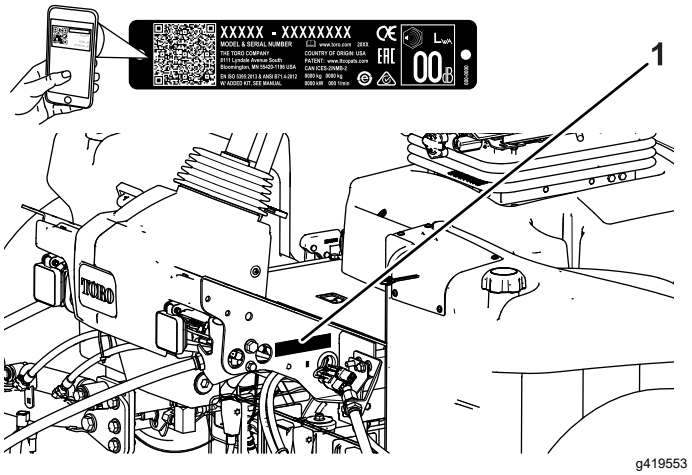

Figuur 1

1. Plaats van modelnummer en serienummer

Modelnr.: _____

Serienr.: _____

Deze handleiding wijst u op mogelijke gevaren en bevat veiligheidswaarschuwingen die u kunt herkennen aan het waarschuwingspictogram (Figuur 2), dat wijst op een gevaar dat ernstig letsel of de dood kan veroorzaken indien u nalaat de voorgeschreven maatregelen te treffen.

© 2024—The Toro® Company
8111 Lyndal Avenue South
Bloomington, MN 55420

U kunt contact met ons opnemen op www.Toro.com.
Gedrukt in de VS
Alle rechten voorbehouden

g000502

Figuur 2

Waarschuwingspictogram

Er worden in deze handleiding twee woorden gebruikt om uw aandacht op bijzondere informatie te vestigen. **Belangrijk** attendeert u op bijzondere technische informatie en **Opmerking** duidt algemene informatie aan die bijzondere aandacht verdient.

Inhoud

Veiligheid 5
Algemene veiligheid 5
Veiligheids- en instructiestickers 5
Montage 11
1 De machine voorbereiden 12
2 De bedieningsarm afstellen 12
3 De maai-eenheden monteren 12
4 De egalisatiesets monteren 18
5 De kickstandaard van het maaidek gebruiken 20
6 De 48 V-onderbrekingskabel monteren en de stoelbasis sluiten 21
7 CE-conforme motorkapsluiting monteren 22
8 De CE-stickers aanbrengen 22
Algemeen overzicht van de machine 24
Bedieningsorganen 24
De stoel verstellen 26
Specificaties 26
Werktuigen/accessoires 27
Voor gebruik 27
Veiligheidsinstructies voorafgaand aan het werk 27
Dagelijks onderhoud uitvoeren 28
Brandstof 28
Inhoud brandstoftank 28
Brandstof tanken 28
De interlockschakelaars controleren 29
Het InfoCenter lcd gebruiken 30
De menu's gebruiken 31
Beveiligde menu's 33
De hydrostatische remweg controleren 35
De snelheden bij achteruitrijden begrijpen 35
De weergegeven tractiesnelheden begrijpen 36
Het PowerMatch systeem begrijpen 36
Tijdens gebruik 36
Veiligheid tijdens het werk 36
De werking van de machine leren begrijpen 38
Gebruik van de machine 38
Het tractiepedaal gebruiken 38
De functie virtuele pedaalaanslag (‘Virtual Pedal Stop’ of VPS) gebruiken 39
De cruisecontrol gebruiken 39
De acceleratiemodus begrijpen 40
De opwarmmodus begrijpen 40
Toro Smart Power™ begrijpen 40
Starten van de motor 41
De motor afzetten 41
De gazoncompensatieveer afstellen 41
Tegendruk van de hefarm afstellen 41
De draaistand van de hefarm instellen 42
Toerental van de messenkooien instellen 43
Werking van het diagnoselampje 44
Gras maaien met de machine 44
Tips voor bediening en gebruik 45
Na gebruik 46
Veiligheid na het werk 46
De bevestigingspunten zoeken 46
De machine transporteren 47
De machine duwen of slepen 47
Onderhoud 49
Veiligheid bij onderhoud 49
Aanbevolen onderhoudsschema 50
Controlelijst voor dagelijks onderhoud 52
Procedures voorafgaande aan onderhoud 54
Vóór onderhoudswerkzaamheden 54
De motorkap openen 54
De motorkap sluiten 54
Het scherm openen 54
Het scherm sluiten 55
De stoel kantelen 55
De stoel laten zakken 55
De koelschermen van de generator van elkaar losmaken 55
De koelschermen van de generator monteren 56
Locatie opkrikpunten 56
Smering 57
Lagers en lagerbussen smeren 57
Onderhoud motor 59
Veiligheid van de motor 59
Het luchtfilter controleren 59
Onderhoud van het luchtfilter 60
De luchtfilteronderhoud-indicator resetten 61
Olie specificaties 61
Het motoroliepeil controleren 61
Olievolume in het carter 62
Motorolie verversen en filter vervangen 62
Onderhoud brandstofsysteem 63
Brandstofonderhoud 63
Brandstof opslaan 63
Onderhoud van brandstof/waterafscheider 63
Onderhoud van het brandstoffilter 64

Brandstof aftappen uit de brandstoftank 65
Brandstofleidingen en -verbindingen controleren 65
Het Brandstofsysteem ontluchten 65
Rooster van brandstofaanzuigbuis reinigen 66
Brandstofsysteem gebruiksklaar maken 68
Onderhoud elektrisch systeem 69
Veiligheid van het elektrisch systeem 69
De 12 V accu loskoppelen 69
De 12 V accu aansluiten 69
De 12 V accu opladen 70
Onderhoud van de 12 V accu 70
Een 12 V zekering van de zekeringhouder vervangen 70
Een 48 V zekering van de maai-eenheid vervangen 71
De zekering voor het inschakelen van de messenkooien vervangen 72
De zekering van de hoofdvoeding vervangen 72
Onderhoud aandrijfsysteem 73
De bandenspanning controleren 73
Torsie van wielmoeren controleren 73
Uitlijning van de achterwielen controleren 73
Toespoor achterwielen afstellen 73
Onderhoud koelsysteem 74
Veiligheid van het koelsysteem 74
Koelvloeistof 74
Het koelvloeistofpeil controleren 75
Vuil verwijderen uit het koelsysteem 75
Onderhoud riemen 77
Riem van wisselstroomdynamo spannen 77
Onderhoud hydraulisch systeem 78
Veiligheid van het hydraulische systeem 78
Hydraulische vloeistof 78
Het peil van de hydraulische vloeistof controleren 78
Hydraulische slangen en leidingen controleren 79
Het laadfilter vervangen 79
Controleren op lekken 79
Inhoud van hydraulisch systeem 80
Hydraulische vloeistof verversen 80
Onderhoud van de maai-eenheid 81
Veiligheid van de messen 81
Afstelling van contact tussen ondermes en messenkooi controleren 81
De stoptijd van het mes controleren 81
Maai-eenheden wetten 81
Onderhoud van het chassis 83
De veiligheidsgordel controleren 83
Uitgebreid onderhoud 83
Chassis en motor 83
Reiniging 84
De machine wassen 84
Stalling 84
Veiligheid tijdens opslag 84
De tractie-eenheid gebruiksklaar maken 84
De motor gebruiksklaar maken 85
Opslag van de accu 85

Veiligheid

Algemene veiligheid

Dit product kan handen of voeten afsnijden en voorwerpen uitwerpen.

- Lees deze *Gebruikershandleiding* en zorg ervoor dat u deze begrijpt voordat u de motor start.
- Geef uw volledige aandacht als u de machine gebruikt. Zorg ervoor dat u met niets anders bezig bent waardoor u kunt worden afgeleid, anders kunt u verwondingen oplopen of kan eigendom worden beschadigd.
- Houd handen en voeten uit de buurt van de bewegende onderdelen van de machine.
- Gebruik de machine niet als er schermen of andere beveiligingsmiddelen ontbreken of als deze niet naar behoren werken.
- Houd omstanders en kinderen uit de buurt van het werkgebied. Hou omstanders en kinderen uit de buurt van het werkgebied. Laat kinderen nooit de machine bedienen.
- Zet de motor af, verwijder het contactsleuteltje en wacht totdat alle bewegende onderdelen tot stilstand zijn gekomen voordat u de bestuurderspositie verlaat. Laat de machine afkoelen voordat u deze afstelt, reinigt, stalt of er onderhoudswerkzaamheden aan verricht.

Onjuist gebruik of onderhoud van deze machine kan letsel tot gevolg hebben. Om het risico op letsel te verkleinen, dient u zich aan de volgende veiligheidsinstructies te houden en altijd op het veiligheidssymbool ⚠ te letten, dat betekent Voorzichtig, Waarschuwing of Gevaar – instructie voor persoonlijke veiligheid. Niet-naleving van deze instructies kan leiden tot lichamelijk of dodelijk letsel.

Veiligheids- en instructiestickers

Veiligheidsstickers en veiligheidsinstructies zijn gemakkelijk zichtbaar voor de bestuurder en bevinden zich bij plaatsen waar gevaar kan ontstaan. Vervang alle beschadigde of verdwenen stickers.

Symbolen op accu

Sommige of alle symbolen staan op de accu

1. Risico van explosie
2. Niet roken. Geen open vuur of vonken
3. Risico van bijtende vloeistof/chemische brandwonden
4. Draag oogbescherming.
5. Lees de *Gebruikershandleiding*.
6. Houd omstanders uit de buurt van de accu.
7. Draag oogbescherming; explosieve gassen kunnen blindheid en ander letsel veroorzaken.
8. Accuzuur kan blindheid of ernstige brandwonden veroorzaken.
9. Ogen direct met water spoelen en snel arts raadplegen.
10. Bevat lood; niet weggooien; recyclen

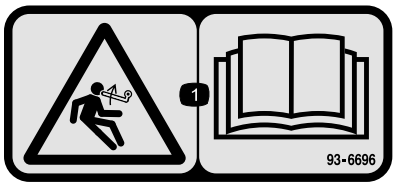

decal93-6696

93-6696

1. Opgeslagen energie – Lees de *Gebruikershandleiding*.

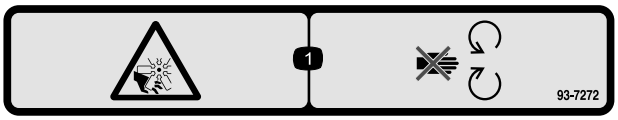

decal93-7272

93-7272

1. Ledematen kunnen worden gesneden/geamputeerd; ventilator – Blijf uit de buurt van bewegende onderdelen.

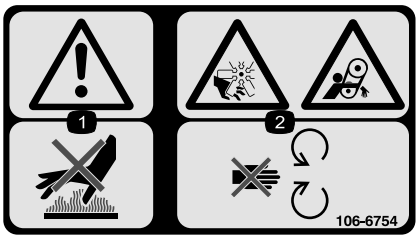

decal106-6754

106-6754

1. Waarschuwing – Raak het hete oppervlak niet aan.
2. Ledematen kunnen worden gesneden/geamputeerd door de ventilator of worden gegrepen door de riem – Blijf uit de buurt van bewegende onderdelen.

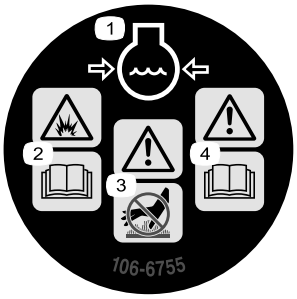

decal106-6755

106-6755

1. Motorkoelvloeistof onder druk.
2. Risico van explosie – Lees de *Gebruikershandleiding*.
3. Waarschuwing – Raak het hete oppervlak niet aan.
4. Waarschuwing – Lees de *Gebruikershandleiding*.

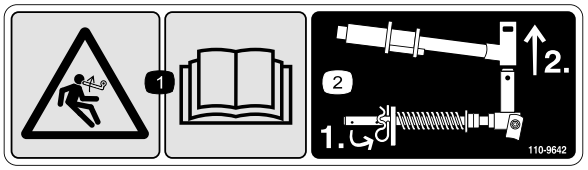

decal110-9642

110-9642

1. Opgeslagen energie – Lees de *Gebruikershandleiding*.
2. Beweeg de borgpen naar de opening die het dichtst bij de stangbeugel is, en verwijder daarna de hefarm en het juk van het draaipunt.

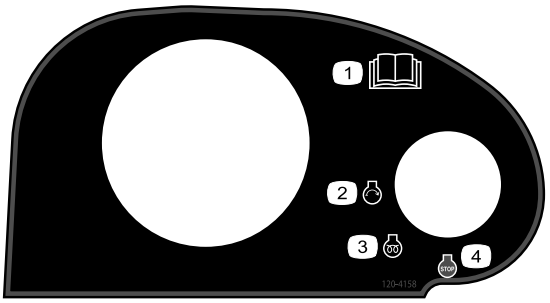

decal120-4158

120-4158

1. Lees de *Gebruikershandleiding*.
2. Motor – Starten
3. Motor – Voorgloeien
4. Motor – Afzetten

---

decal127-2470

127-2470

---

decal133-8062

133-8062

---

decal136-2159

136-2159

1. Zet de stoel naar beneden
2. Schuif de stoel naar voren
3. Kantel de stoel

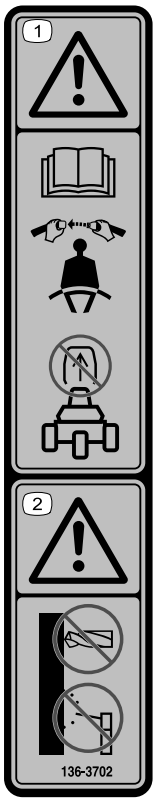

decal136-3702

136-3702

1. Waarschuwing – Lees de *Gebruikershandleiding*; draag een veiligheidsgordel; de rolbeugel niet verwijderen.
2. Waarschuwing – Voer geen aanpassingen uit aan de rolbeugel.

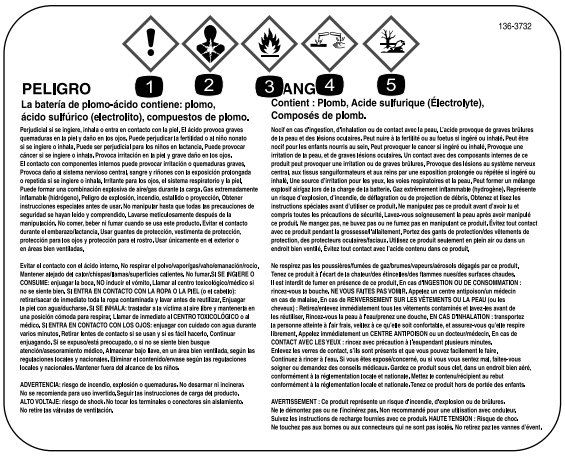

decal136-3732

136-3732

1. Acute toxiciteit
2. Gevaar bij inademing
3. Ontvlambare gassen
4. Corrosief voor metalen / huidcorrosie
5. Toxisch voor het milieu

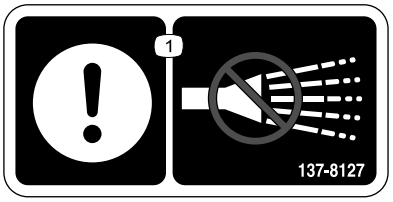

decal137-8127

137-8127

1. Opgelet – geen hogedrukreiniger gebruiken.

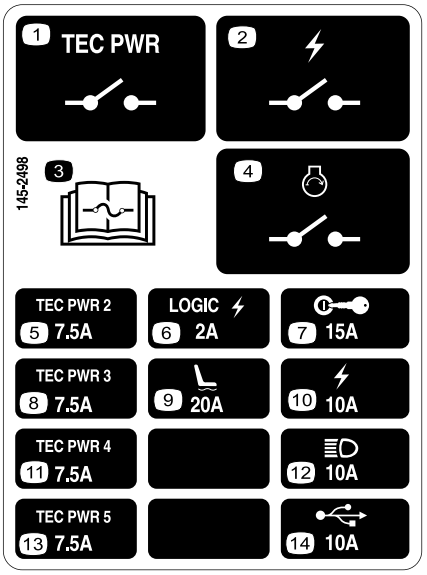

decal145-2498

145-2498

1. TEC vermogenrelais
2. Elektrisch vermogenrelais
3. Lees de *Gebruikershandleiding* voor informatie over de zekering.
4. Relais van motorstarter
5. TEC vermogensregelaar
6. Logic elektrisch vermogen
7. Contactschakelaar
8. TEC vermogensregelaar
9. Luchtgeveerde stoel
10. Elektrisch vermogen
11. TEC vermogensregelaar
12. Koplampen
13. TEC vermogensregelaar
14. USB-aansluitpunt

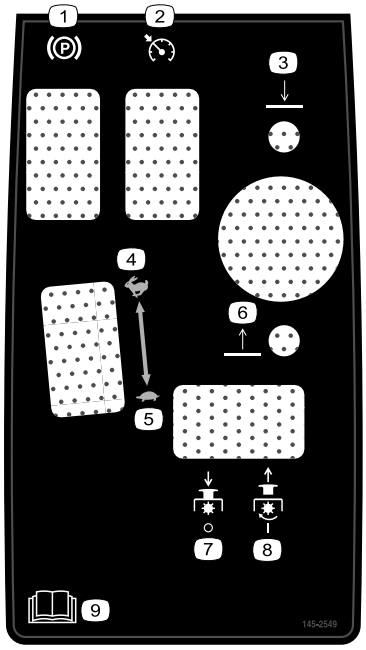

decal145-2549

145-2549

1. Parkeerrem
2. Cruisecontrol
3. Laat de maaidekken neer
4. Snel
5. Langzaam
6. Hef de maaidekken op
7. Aftakas – Uitgeschakeld
8. Aftakas – Ingeschakeld
9. Lees de *Gebruikershandleiding*.

decal147-0287

147-0287

1. Vastdraaien met een torsie van 2,82 tot 3,16 N·m.

decal133-2930

133-2930

1. Waarschuwing – Bedien deze machine uitsluitend als u daarin bent getraind.
2. Waarschuwing – Draag gehoorbescherming.
3. De machine kan voorwerpen uitwerpen – Houd omstanders uit het werkgebied.
4. Kantelgevaar – Rijd traag in bochten; neem geen scherpe bochten als u snel rijdt; de maai-eenheden moeten altijd neergelaten zijn als u op een helling rijdt; draag altijd een veiligheidsgordel.
5. Waarschuwing – Parkeer niet op een helling; stel de parkeerrem in werking, laat de maai-eenheden neer, zet de motor af en verwijder het sleuteltje uit het contact voordat u de machine verlaat.
6. Waarschuwing – Lees de *Gebruikershandleiding*; u mag de machine niet slepen.

CE-machine

decal133-2931

133-2931

Opmerking: Deze machine voldoet aan de tests die de statische breedte- en lengtestabiliteit meten en die standaard zijn in de sector. De maximale aanbevolen hellingshoek wordt vermeld op de sticker. Raadpleeg de instructies voor gebruik van de machine op hellingen in de *Gebruikershandleiding* en de omstandigheden waarin u de machine zou gebruiken om na te gaan of u de machine op een bepaalde dag en op het terrein in kwestie kunt gebruiken. Veranderingen in het terrein kunnen tot gevolg hebben dat de machine anders reageert op hellingen. Laat de maai-eenheden indien mogelijk neer op de grond wanneer u de machine op een helling gebruikt. Als u de maai-eenheden omhoog brengt op hellingen, kan de machine onstabiel worden.

1. Waarschuwing – Lees de *Gebruikershandleiding*; gebruik deze machine uitsluitend als u hierin getraind bent.
2. Waarschuwing – Draag gehoorbescherming.
3. Gevaar op weggeslingerde objecten – Houd omstanders op een afstand.
4. De machine kan kantelen – Rijd nooit van of dwars op hellingen met een hellingshoek groter dan 15°; de maai-eenheden moeten altijd neergelaten zijn als u op een helling rijdt; draag altijd een veiligheidsgordel.
5. Waarschuwing – Parkeer niet op een helling; stel de parkeerrem in werking, laat de maai-eenheden neer, zet de motor af en verwijder het sleuteltje uit het contact voordat u de machine verlaat.
6. Waarschuwing – Lees de *Gebruikershandleiding*; u mag de machine niet slepen.

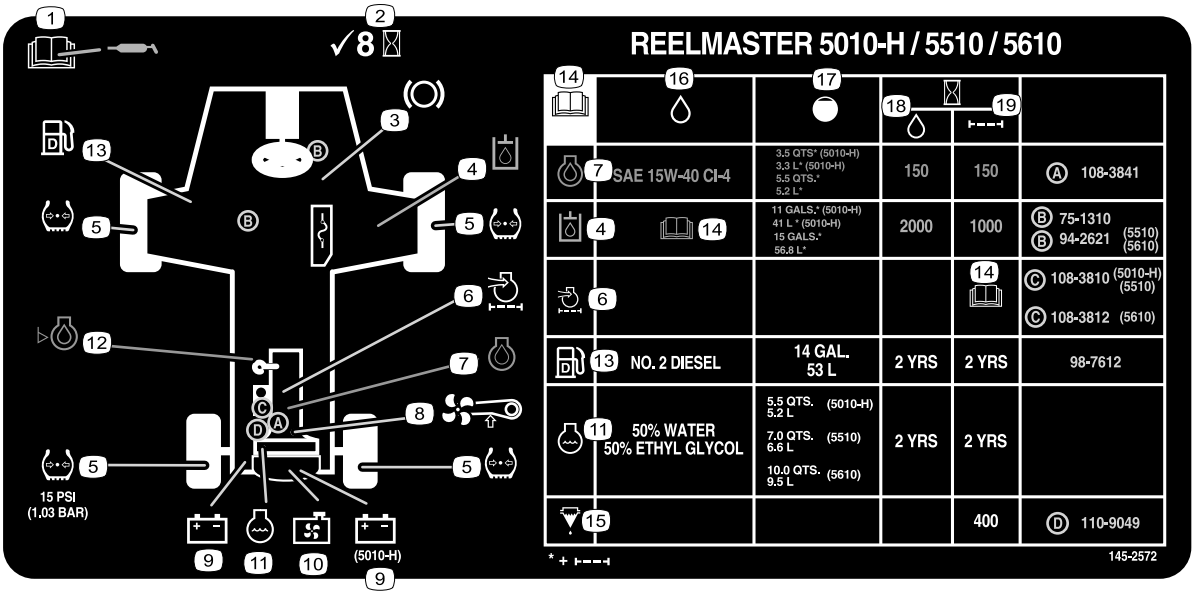

decal145-2572

145-2572

1. Lees de *Gebruikershandleiding* voor informatie over smering.
2. Controleer om de 8 bedrijfsuren.
3. Remfuncties
4. Hydraulische vloeistof
5. Bandenspanning
6. Luchtfilter van motor
7. Motorolie
8. Ventilatorriem
9. Accu
10. Radiateurscherm
11. Motorkoelvloeistof
12. Motoroliepeil
13. Brandstof
14. Lees de *Gebruikershandleiding*.
15. Brandstof/waterafscheider
16. Vloeistoffen
17. Capaciteit
18. Vloeistofinterval (bedrijfsuren)
19. Filterinterval (bedrijfsuren)

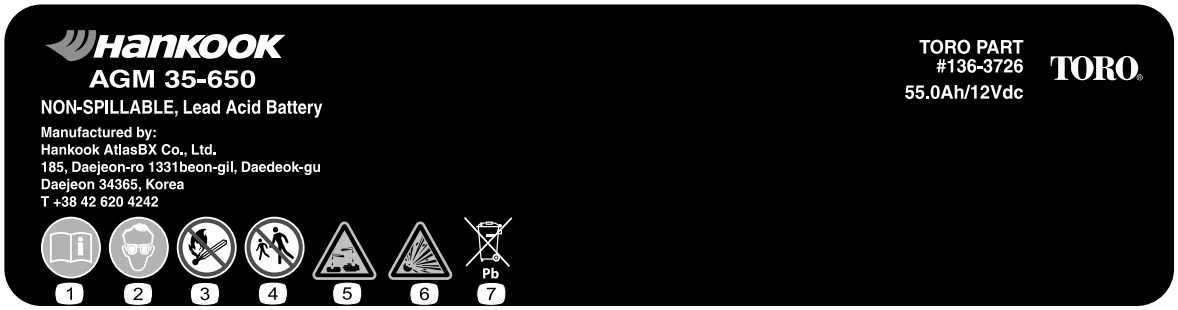

decal136-3731

136-3731

1. Lees de *Gebruikershandleiding*.
2. Draag oogbescherming.
3. Niet roken. Geen open vuur of vonken
4. Houd omstanders op een afstand
5. Risico van bijtende vloeistof/chemische brandwonden
6. Risico van explosie
7. Bevat lood; niet weggooien

Montage

Losse onderdelen

Gebruik onderstaande lijst om te controleren of alle onderdelen zijn geleverd.

Procedure	Omschrijving	Hoeveel-heid	Gebruik
1	Geen onderdelen vereist	–	Bereid de machine voor.
2	Geen onderdelen vereist	–	De bedieningsarm afstellen.
3	Maai-eenheden	5	De maai-eenheden monteren.
4	Egalisatieset (afzonderlijk verkrijgbaar)	1	De egalisatiesets monteren (egalisatiesets worden afzonderlijk verkocht).
5	Kickstandaard van maaidek	1	De kickstandaard van het maaidek monteren.
6	Geen onderdelen vereist	–	De 48 V-onderbrekingskabel monteren en de stoelbasis sluiten.
7	Motorkapsluiting, pakking en contramoer Sluitring	1 1	CE-conforme motorkapsluiting monteren.
8	CE-sticker Sticker productiejaar Waarschuwingssticker	1 1 1	De CE-stickers aanbrengen.

Instructiemateriaal en aanvullende onderdelen

Omschrijving	Hoeveel-heid	Gebruik
Sleutel	2	Start de motor.
Gebruikershandleiding	1	Lees de Gebruikershandleiding voordat u de machine gebruikt.
Gebruikershandleiding van motor	1	De handleiding gebruiken om motorgegevens op te zoeken.
Conformiteitsverklaring	1	Conformiteitsverklaring
Instructiemateriaal voor gebruiker	1	Raadpleeg het materiaal voordat u de machine gebruikt.

Opmerking: Bepaal vanuit de normale bedieningspositie de linker- en rechterzijde van de machine.

1

De machine voorbereiden

Geen onderdelen vereist

Procedure

1. Plaats de machine op een horizontaal vlak, laat de maai-eenheden neer en stel de parkeerrem in werking.
2. Zet de motor af, verwijder het contactsleuteltje en wacht totdat alle bewegende onderdelen tot stilstand zijn gekomen.
3. Controleer vóór gebruik de bandenspanning; zie De bandenspanning controleren (bladz. 73).

   Opmerking: De banden worden in de fabriek opzettelijk te hard opgepompt. Stel de bandendruk af voordat u met de machine gaat werken.
4. Controleer het peil van de hydraulische vloeistof; zie Het peil van de hydraulische vloeistof controleren (bladz. 78).
5. Smeer de machine; zie Lagers en lagerbussen smeren (bladz. 57).

   Belangrijk: **Als de machine niet goed is gesmeerd, kunnen belangrijke onderdelen hierdoor voortijdig slijten of defect raken.**
6. Open de motorkap en controleer het peil van de koelvloeistof; zie Het koelvloeistofpeil controleren (bladz. 75).
7. Controleer het peil van de motorolie en sluit en vergrendel de motorkap; zie Het motoroliepeil controleren (bladz. 61).

   Opmerking: Het carter van de motor is in de fabriek gevuld met olie; u moet het oliepeil echter controleren voordat en nadat de motor voor de eerste keer is gestart.

2

De bedieningsarm afstellen

Geen onderdelen vereist

Procedure

U kunt de stand van de bedieningsarm aanpassen voor uw comfort.

1. Draai de 2 bouten los waarmee de bedieningsarm is vastgezet aan de bevestigingsbeugel (Figuur 3).

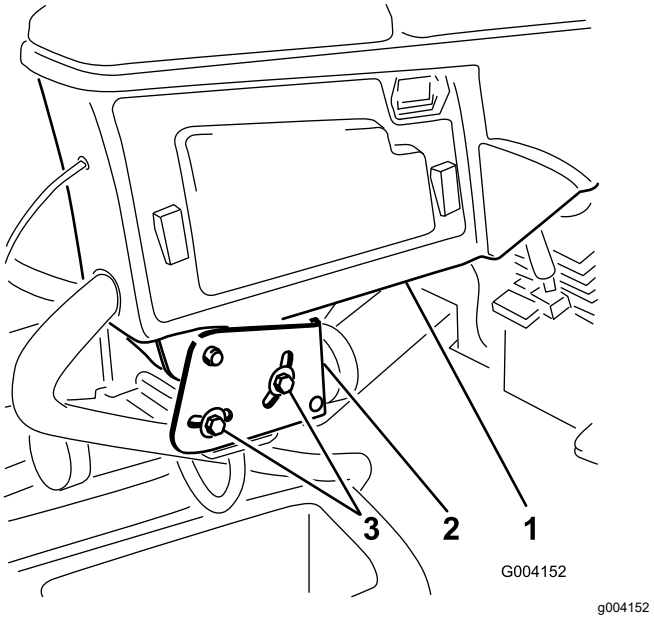

Figuur 3

1. Bedieningsarm
2. Bevestigingsbeugels
3. Bouten (2)

2. Draai de bedieningsarm in de gewenste stand en zet de 2 bouten weer vast.

3

De maai-eenheden monteren

Benodigde onderdelen voor deze stap:

5	Maai-eenheden

De machine voorbereiden op de montage

⚠ VOORZICHTIG

Als u de voeding naar de maaidekken niet onderbreekt, bestaat de kans dat iemand de maaidekken per ongeluk start. Hierdoor kan ernstig letsel aan handen en voeten ontstaan.

Koppel altijd de snelkoppelingen voor de voeding los voordat u werkzaamheden aan de maaidekken gaat uitvoeren (Figuur 43).

1. Ontgrendel de stoelbasis (A van Figuur 4).

2. Kantel de stoel en de basis open (B van Figuur 4).
3. Ondersteun deze met de steunstangen (C van Figuur 4).

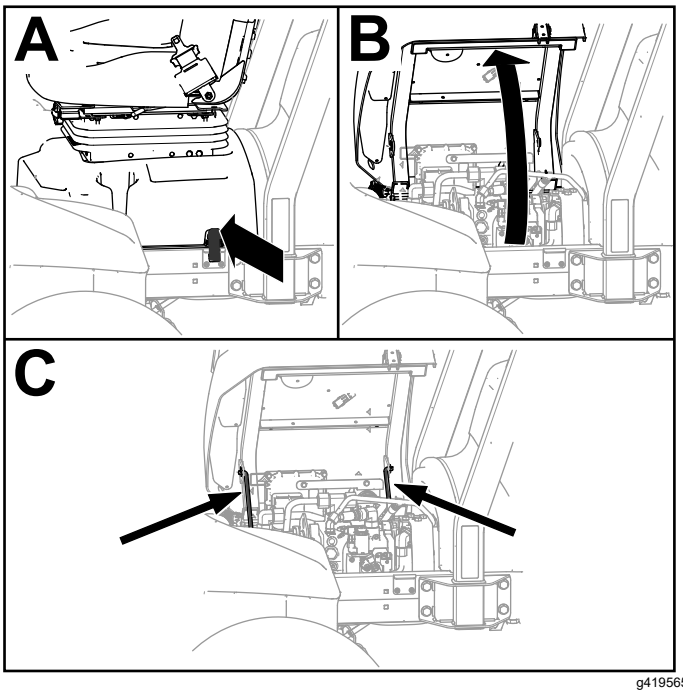

Figuur 4

4. Maak de onderbrekingskabel los van het 48 VDC-accusysteem (Figuur 5).

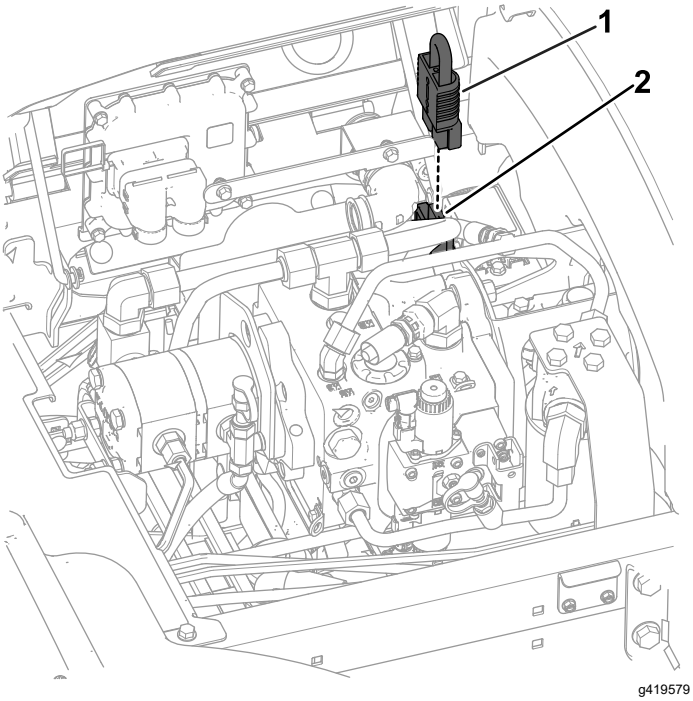

Figuur 5

1. Connector van 48 V-systeem
2. Onderbrekingskabel van accu

5. Verwijder aan de hefarmen van de maai-eenheid de borgpen waarmee het kapje bevestigd is aan het juk van het draaipunt (Figuur 6).

Belangrijk: **Bewaar het kapje voor hermontage.**

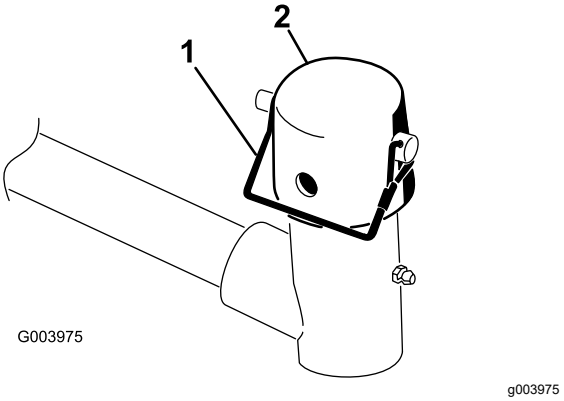

Figuur 6

1. Borgpen
2. Dop

De maai-eenheden voorbereiden

1. Haal de maai-eenheden uit de dozen.
2. U moet de maaidekken monteren en afstellen volgens de instructies in de *Gebruikershandleiding*.
3. Zorg ervoor dat het contragewicht (Figuur 7) wordt gemonteerd aan het juiste uiteinde van de maai-eenheid volgens de instructies in de *Gebruikershandleiding* van de maai-eenheid.

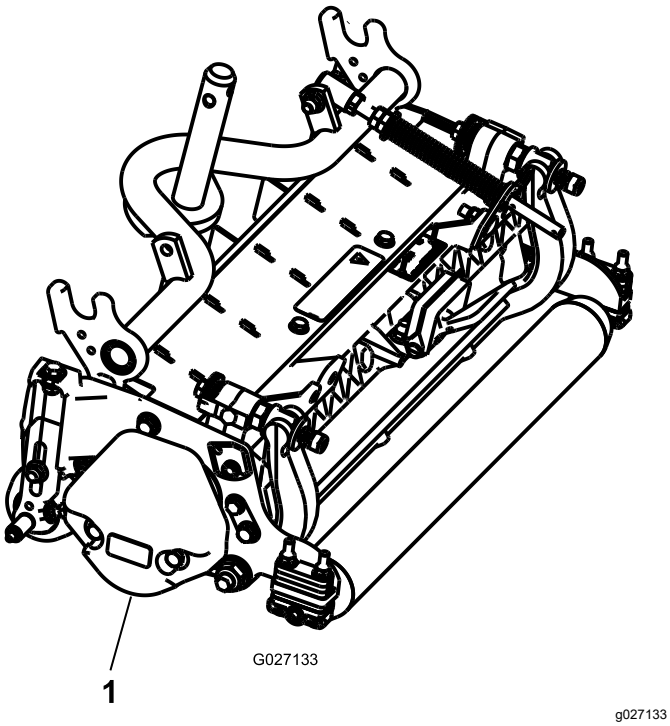

Figuur 7

1. Contragewicht

4. Breng een laag schoon smeermiddel aan op de as van het draagframe (Figuur 8).

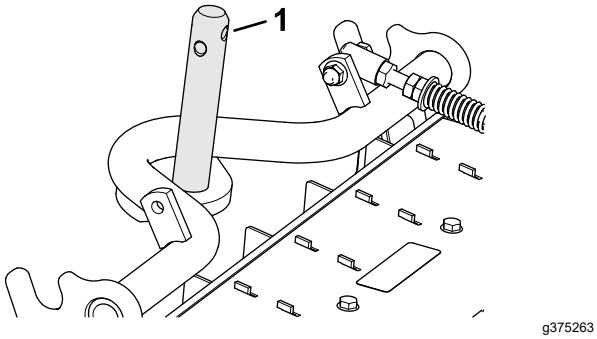

Figuur 8

1. As van draagframe

5. Herhaal stap 1 tot en met 4 voor de andere maai-eenheden.

De gazoncompensatieveer plaatsen

Maai-eenheden 2 en 4

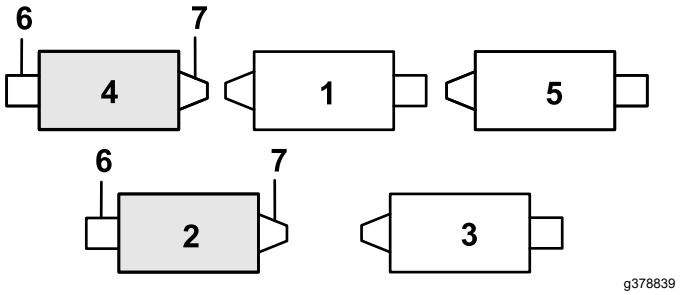

Figuur 9

1. Maai-eenheid 1
2. Maai-eenheid 2
3. Maai-eenheid 3
4. Maai-eenheid 4
5. Maai-eenheid 5
6. Messenkooimotor
7. Gewicht

1. Zit de borgpen in de achterste opening van de stang van de compensatieveer, verwijder deze dan en steek ze in de opening naast de beugel (Figuur 10).

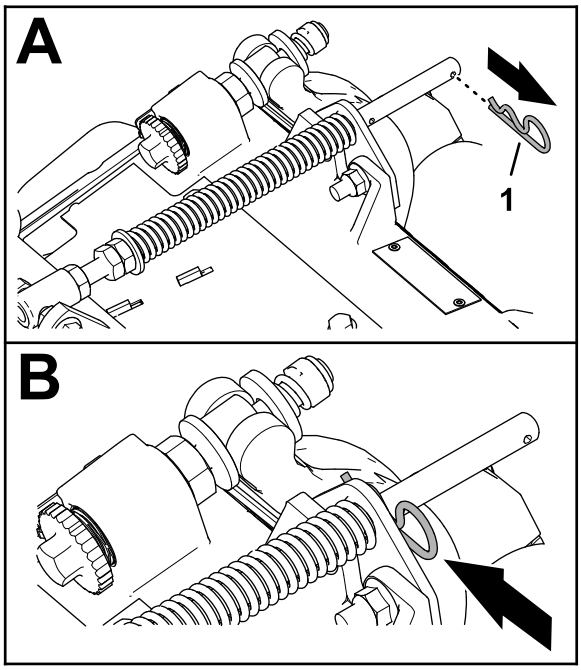

Figuur 10

1. Borgpen

2. Verwijder de 2 flensborgmoeren (⅜") en 2 slotbouten (⅜" x 1¼") waarmee de gazoncompensatiebeugel bevestigd is aan het frame van de maai-eenheid (Figuur 11).

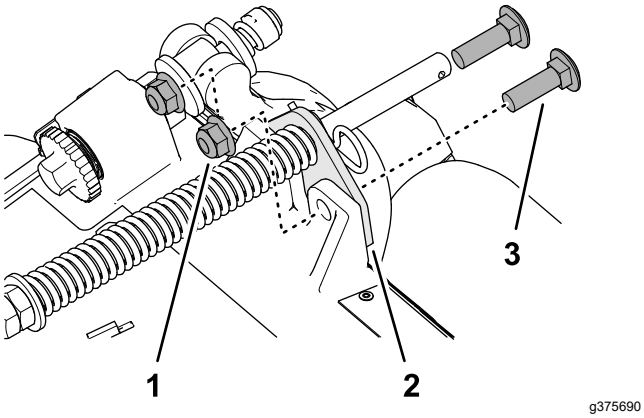

Figuur 11

1. Slotbout (⅜" x 1¼")
2. Gazoncompensatiebeugel
3. Flensborgmoer (⅜")

3. Verwijder de flensborgmoer (⅜") waarmee de tapbout van de gazoncompensatieveer is bevestigd aan de rechterlip van het draagframe, en verwijder de compensatieveer van de maai-eenheid (Figuur 12).

   Opmerking: Verwijder de getande flensmoer niet van de tapbout.

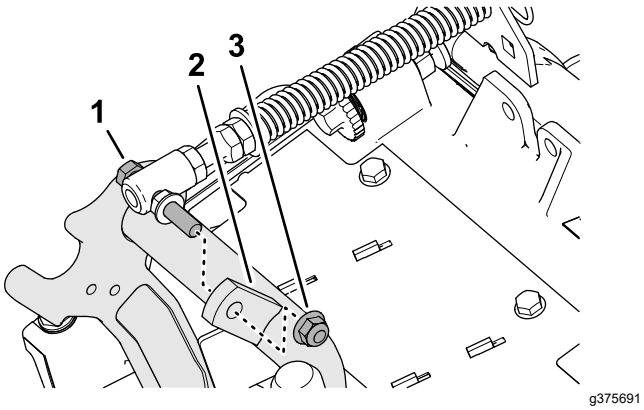

Figuur 12

1. Tapbout
2. Rechterlip (draagframe)
3. Flensborgmoer (⅜")

4. Monteer de tapbout van de gazoncompensatieveer op de rechterlip van het draagframe (Figuur 13); gebruik hierbij de flensborgmoer (⅜").

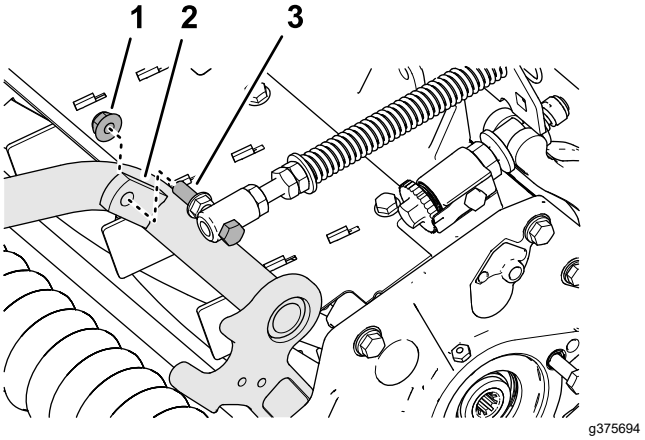

Figuur 13

1. Flensborgmoer (⅜")
2. Rechterlip (draagframe)
3. Tapbout

5. Lijn de openingen in de gazoncompensatiebeugel uit met de openingen in het frame van de maai-eenheid (Figuur 14).

   Opmerking: De steunlus van de slanggeleider is naar de middellijn van de machine gericht.

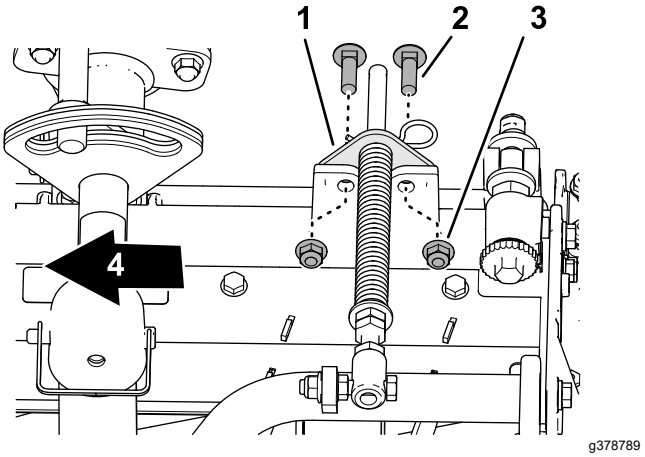

Figuur 14

1. Gazoncompensatiebeugel
2. Slotbout (⅜" x 1¼")
3. Flensborgmoer (⅜")
4. Naar binnen gericht

6. Monteer de gazoncompensatiebeugel op het frame van de maai-eenheid; gebruik de 2 slotbouten (⅜" x 1¼") en 2 flensborgmoeren (⅜").
7. Haal de borgmoeren en bouten aan met 37 tot 45 N·m.
8. Herhaal stap 1 tot en met 7 voor de andere maai-eenheid.

De voorste maai-eenheden aan de hefarmen monteren

1. Schuif een maai-eenheid onder de hefarm (Figuur 15).

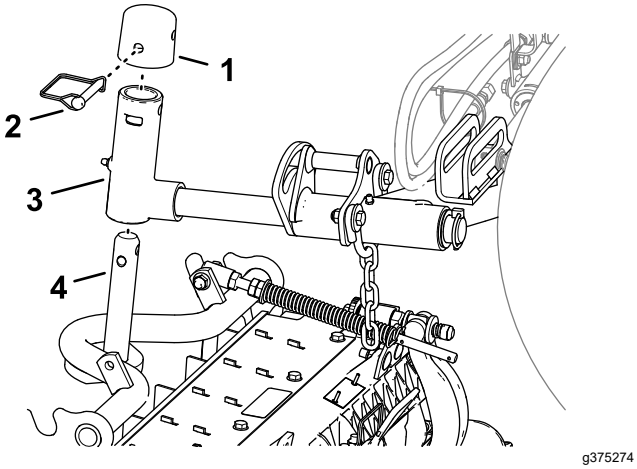

Figuur 15

1. Dop
2. Borgpen
3. Juk van draaipunt
4. As van draagframe

2. Monteer het juk van het draaipunt op de as van het draagframe.
3. Breng de dop aan op het juk van het draaipunt, en lijn de openingen in het draagframe, de as, het juk van het draaipunt en de dop uit.
4. Bevestig het kapje en de as van het draagframe met de borgpen aan het juk van het draaipunt.
5. Vergrendel het draaipunt van de maai-eenheid voor het maaien van gras op een helling; zie Het draaipunt van de maai-eenheid vergrendelen voor het maaien van gras op een helling (bladz. 17).

De achterste maai-eenheden aan de hefarmen monteren

Maai-eenheden afgesteld voor een maaihoogte van 1,2 cm of hoger

1. Schuif een maai-eenheid onder de hefarm (Figuur 16).

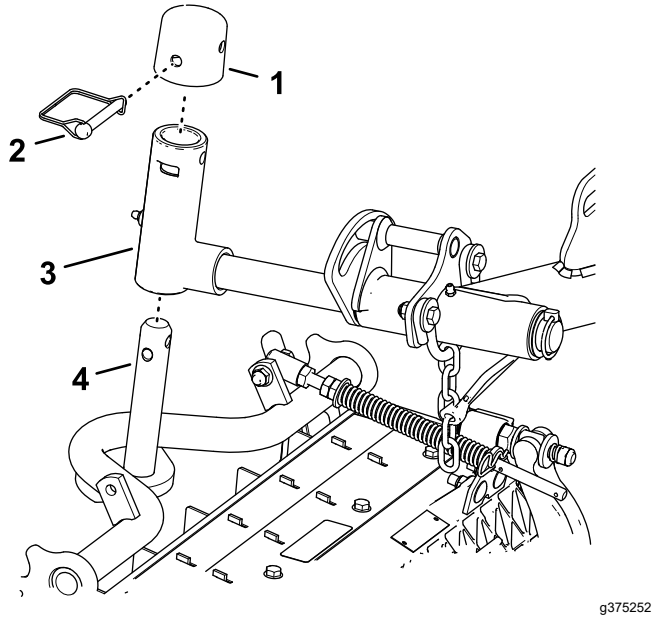

Figuur 16

1. Dop
2. Borgpen
3. Juk van draaipunt
4. As van draagframe

2. Monteer het juk van het draaipunt op de as van het draagframe.
3. Breng de dop aan op het juk van het draaipunt, en lijn de openingen in het draagframe, de as, het juk van het draaipunt en de dop uit.
4. Bevestig de as van de draaiarm en de dop aan de as van het draagframe; gebruik hierbij de borgpen.
5. Vergrendel het draaipunt van de maai-eenheid voor het maaien van gras op een helling; zie Het draaipunt van de maai-eenheid vergrendelen voor het maaien van gras op een helling (bladz. 17).
6. Herhaal stap 1 en 2 voor de andere achterste maai-eenheid.

De achterste maai-eenheden aan de hefarmen monteren

Maai-eenheden afgesteld voor een maaihoogte van 1,2 cm of lager

1. Verwijder de lynchpen en de ring waarmee het juk van het draaipunt aan de hefarm is bevestigd, en schuif de as uit de hefarm (Figuur 17).

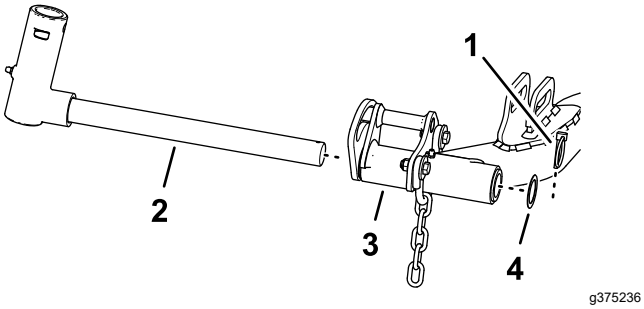

Figuur 17

1. Borgpen
2. Juk van draaipunt
3. Hefarm (achterste maai-eenheid)
4. Ring

2. Monteer het juk van het draaipunt op de as van het draagframe (Figuur 18).

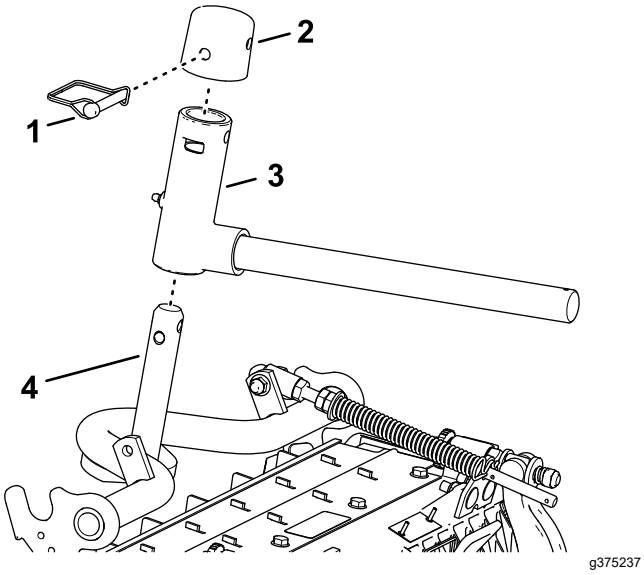

Figuur 18

1. Dop
2. Borgpen
3. Juk van draaipunt
4. As van draagframe

3. Breng de dop aan op het juk van het draaipunt, en lijn de openingen in het draagframe, de as, het juk van het draaipunt en de dop uit.
4. Bevestig het juk van het draaipunt en de dop aan de as van het draagframe; gebruik hierbij de borgpen.
5. Vergrendel het draaipunt van de maai-eenheid voor het maaien van gras op een helling; zie Het draaipunt van de maai-eenheid vergrendelen voor het maaien van gras op een helling (bladz. 17).
6. Schuif een maai-eenheid onder de hefarm (Figuur 19).

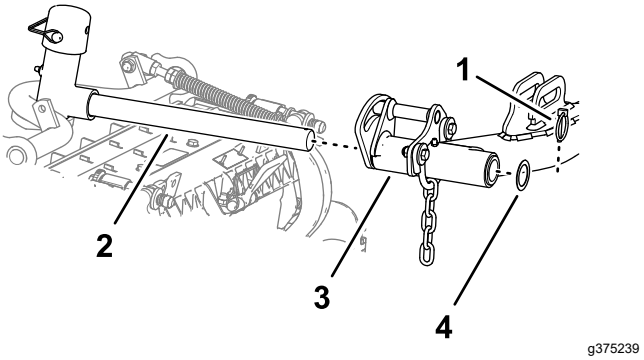

Figuur 19

1. Borgpen
2. As van hefarm
3. Hefarm
4. Ring

7. Steek het juk van het draaipunt in de hefarm, en bevestig de as met de borgpen en ring aan de arm.
8. Herhaal stap 1 tot en met 7 voor de andere achterste maai-eenheid.

Het draaipunt van de maai-eenheid vergrendelen voor het maaien van gras op een helling

Vergrendel de draaipunten van de maai-eenheid om te voorkomen dat de maai-eenheden naar beneden draaien wanneer u op een helling maait. Gebruik de opening in het juk van het draaipunt (Figuur 20) om de maai-eenheid te vergrendelen. Gebruik de sleuf voor een sturende maai-eenheid.

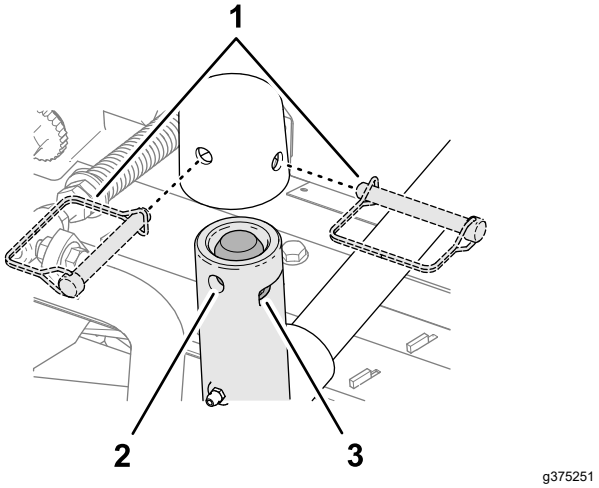

Figuur 20

1. Locaties van de borgpennen
2. Opening (juk van draaipunt)
3. Sleuf (juk van draaipunt)

De kettingen van de hefarm van de maai-eenheid monteren

Bevestig de ketting van de hefarm aan de kettingbeugel met de borgpen (Figuur 21).

Opmerking: Gebruik het aantal kettingschakels volgens de instructies in de *Gebruikershandleiding* van het maaidek.

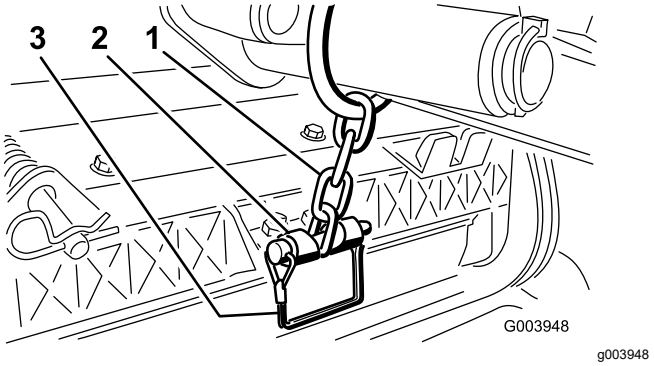

Figuur 21

1. Ketting van hefarm
2. Kettingbeugel
3. Borgpen

De messenkooimotoren monteren op de maai-eenheden

1. Breng een laagje schoon smeervet aan op de spieën van de motoras van de messenkooi.
2. Smeer een laagje olie op de O-ring van de messenkooimotor en plaats deze op de flens van de motor.
3. Lijn de motor uit met de maai-eenheid zodat u de flenzen van de motor voorbij de bouten kunt brengen; doe dit rechtsom (Figuur 22).

   Belangrijk: **Zorg dat de kabel van de motor van de messenkooi niet is verdraaid, geknikt of het risico loopt te worden afgekneld.**

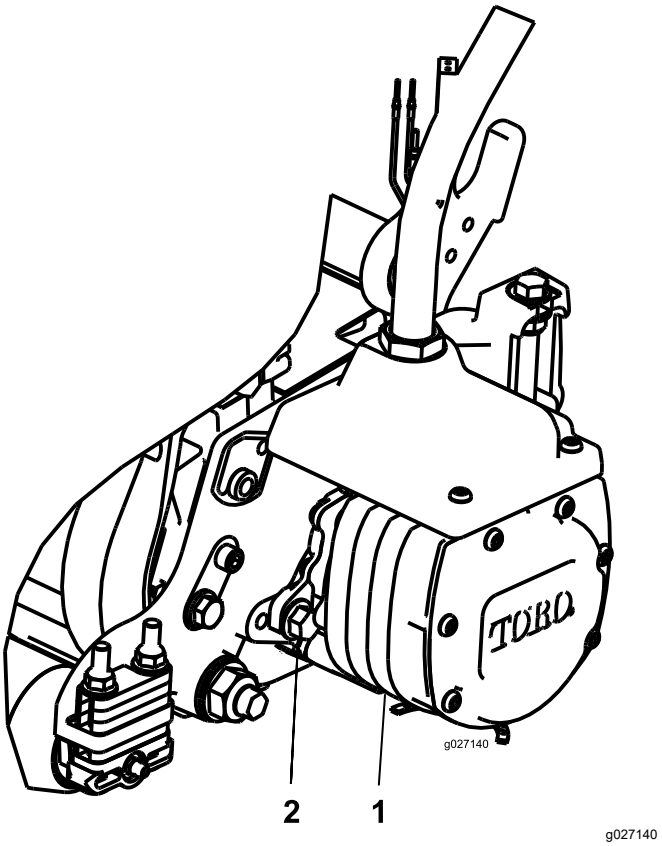

Figuur 22

1. Aandrijfmotor van messenkooi
2. Bevestigingsbout (2)

4. Draai de motor linksom totdat de flenzen de bouten omsluiten.
5. Draai de montagebouten vast met een torsie van 19 tot 25 N·m.
6. Herhaal stap 1 tot en met 5 voor de andere maai-eenheden.

4

De egalisatiesets monteren

Benodigde onderdelen voor deze stap:

1	Egalisatieset (afzonderlijk verkrijgbaar)

Procedure

Belangrijk: **Om ervoor te zorgen dat de elektrische kabel op de juiste manier wordt geleid en dat de kabels niet verdraaid zijn, dient u de motoren op de maai-eenheden te monteren voordat u de egalisatiesets monteert.**

U kunt de plaats van de maai-eenheden en messenkooimotoren bepalen met de onderstaande tekening.

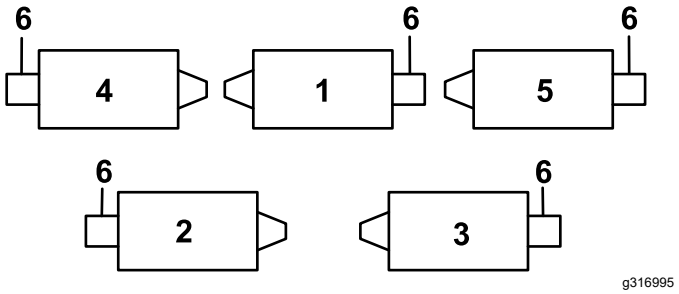

Figuur 23

1. Middelste maai-eenheid vooraan
2. Linker maai-eenheid achteraan
3. Rechter maai-eenheid achteraan
4. Voorste maai-eenheid links
5. Voorste maai-eenheid rechts
6. Locatie van de messenkooimotor

1. Verwijder aan de linkervoorhoek van het frame (maaideklocatie nr. 4) de extra flensmoer op de bout waarmee de tussenschotbeugel aan de machine is bevestigd (Figuur 24).
2. Draai de moeren op de slangfitting van de egalisatieset los, plaats de slang in de opening op de tussenschotbeugel en draai de moeren vast.

   Opmerking: Gebruik een contrasleutel als u de moeren vastdraait om te voorkomen dat de slang gedraaid of geknikt wordt.
3. Plaats de connectorplaat op de montagebouten van het tussenschot met de connectoren geplaatst zoals inFiguur 24.
4. Bevestig de connectorplaat aan 1 van de montagebouten met de flensmoer die u voordien hebt verwijderd.
5. Zoek de kabelboom op de machine en sluit de stekkers aan op de stekkers van de egalisatieset.

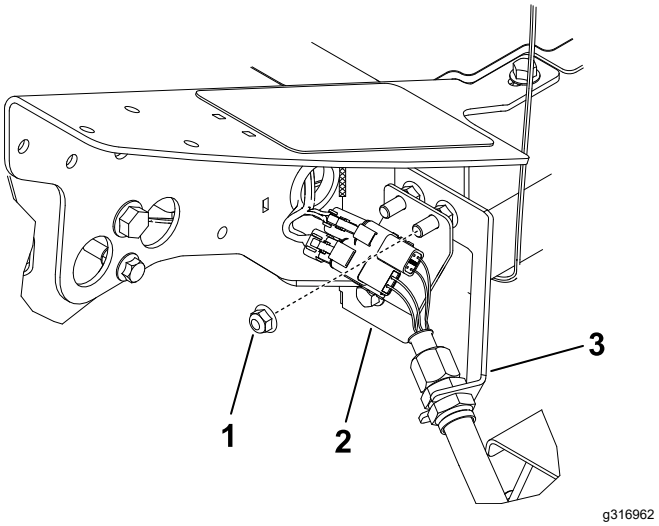

Figuur 24

Linker maai-eenheid vooraan (nr. 4)

1. Extra flensmoer
2. Connectorplaat
3. Tussenschotbeugel

6. Herhaal de procedure voor de resterende 4 tussenschotlocaties zoals getoond in Figuur 25 tot Figuur 28.

   Belangrijk: **De connectorplaten zijn op de resterende locaties op een verschillende manier geplaatst, dus de slang kan door de tussenschotbeugel en naar het maaidek worden geleid zonder gedraaid of geknikt te worden.**

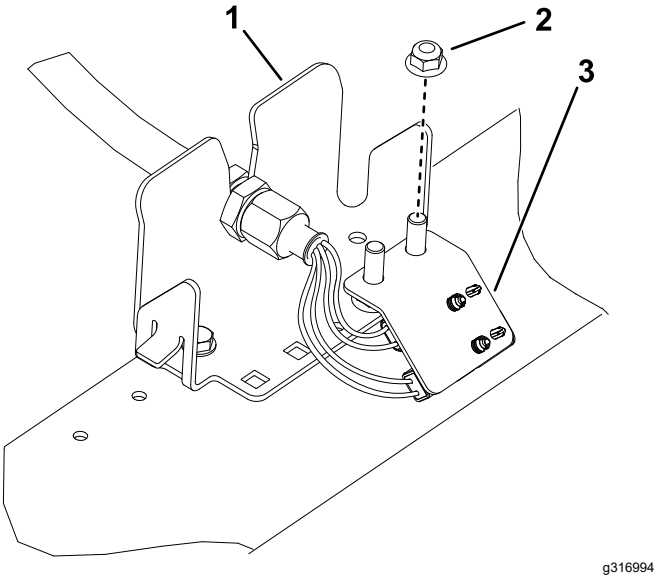

Figuur 25

Linker maai-eenheid achteraan (nr. 2)

1. Schotbeugel
2. Extra flensmoer
3. Connectorplaat

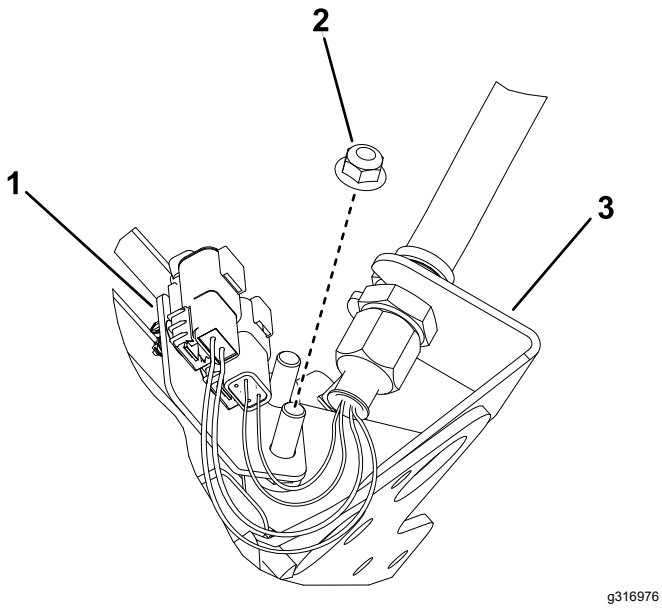

Figuur 26

Middelste maai-eenheid vooraan (nr. 1) (onderkant van de machine afgebeeld)

1. Connectorplaat
2. Extra flensmoer
3. Schotbeugel

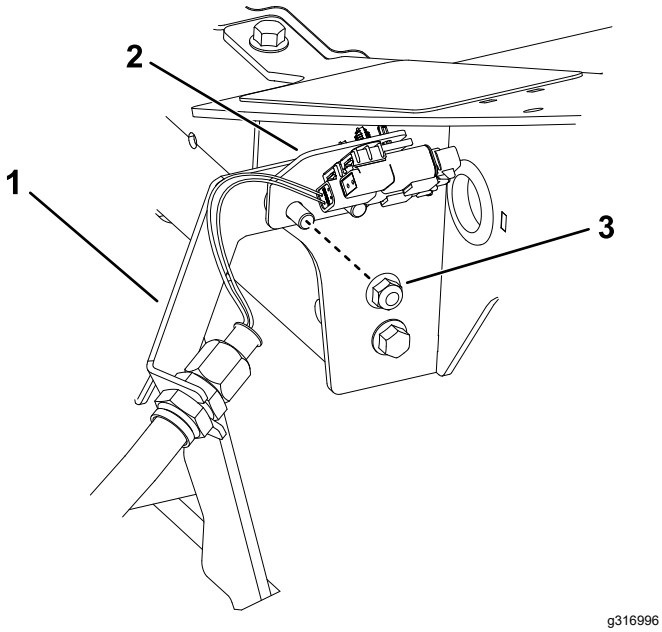

Figuur 27

Rechter maai-eenheid vooraan (nr. 5)

1. Tussenschotbeugel
2. Connectorplaat
3. Extra flensmoer

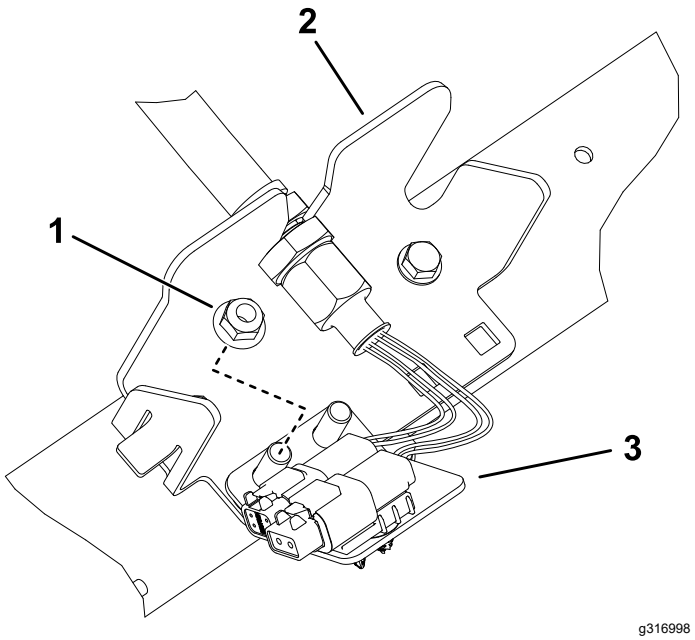

Figuur 28

Rechter maai-eenheid achteraan (nr. 3)

1. Extra flensmoer
2. Schotbeugel
3. Connectorplaat

5

De kickstandaard van het maaidek gebruiken

Benodigde onderdelen voor deze stap:

1	Kickstandaard van maaidek

Procedure

Als u het maaidek moet kantelen om bij het ondermes/messenkooi te kunnen komen, moet u de achterkant van het maaidek ondersteunen met de kickstandaard zodat de moeren op het achtereind van de stelschroeven van de snijbalk niet op het werkvlak rusten (Figuur 29).

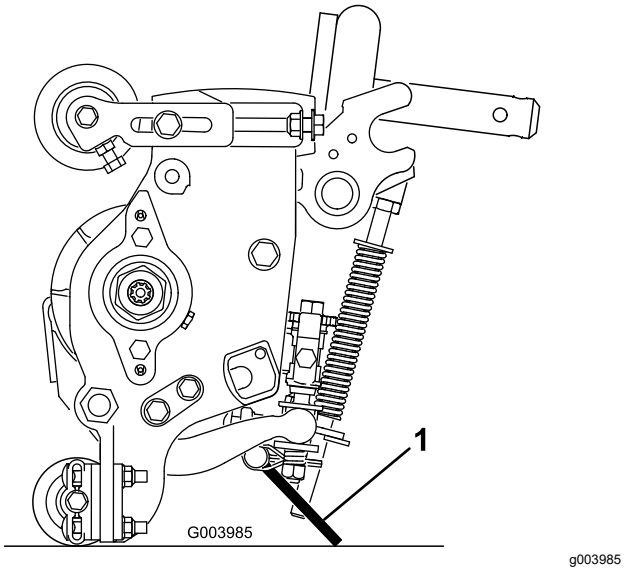

Figuur 29

1. Kickstandaard van maaidek

Bevestig de kickstandaard aan de kettingbeugel met de borgpen (Figuur 30).

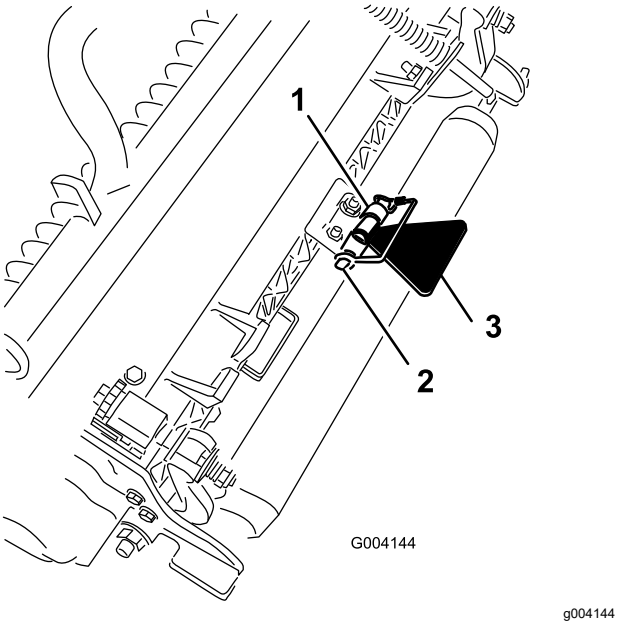

Figuur 30

1. Kettingbeugel
2. Borgpen
3. Kickstandaard van maaidek

6

De 48 V-onderbrekings-kabel monteren en de stoelbasis sluiten

Geen onderdelen vereist

Procedure

1. Breng diëlektrisch smeervet aan op de raakvlakken van de onderbrekingskabel van de accu (Figuur 31).

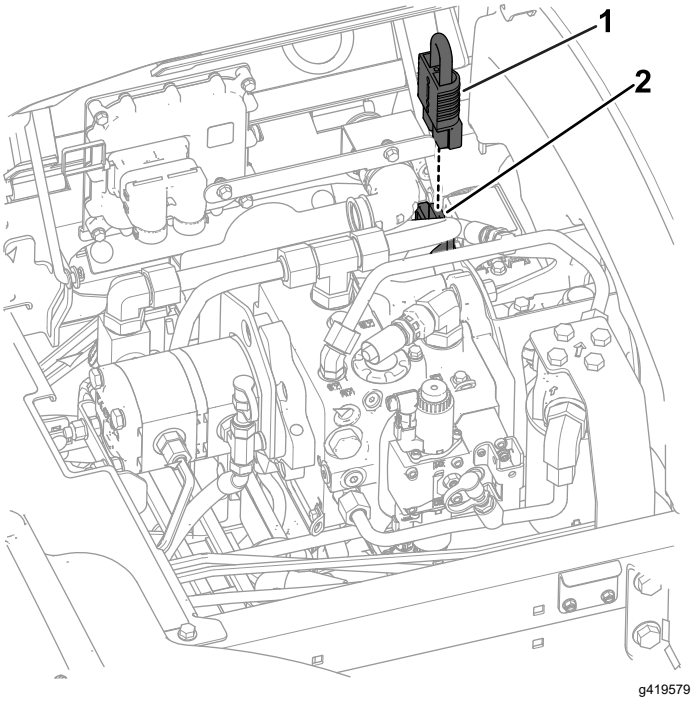

Figuur 31

1. Connector van 48 V-systeem
2. Onderbrekingskabel van accu

2. Sluit de onderbrekingskabel van de accu aan op de connector van het 48 V-systeem.
3. Draai de stoel en stoelbasis dicht (A van Figuur 32).
4. Vergrendel de basis (B van Figuur 32).

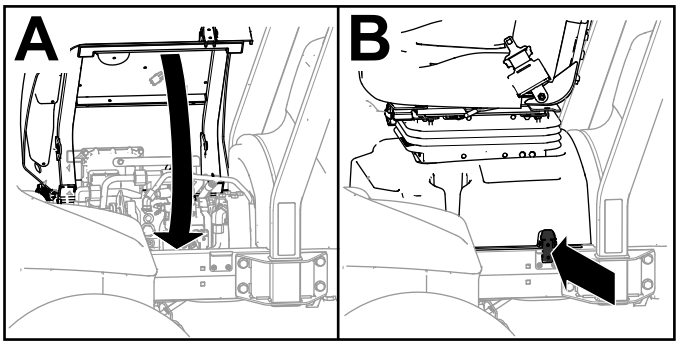

Figuur 32

7

CE-conforme motorkap-sluiting monteren

Benodigde onderdelen voor deze stap:

1	Motorkapsluiting, pakking en contramoer
1	Sluitring

Procedure

1. Ontgrendel en open de motorkap.
2. Verwijder de rubberen ring uit de opening in de linkerkant van de motorkap (Figuur 33).

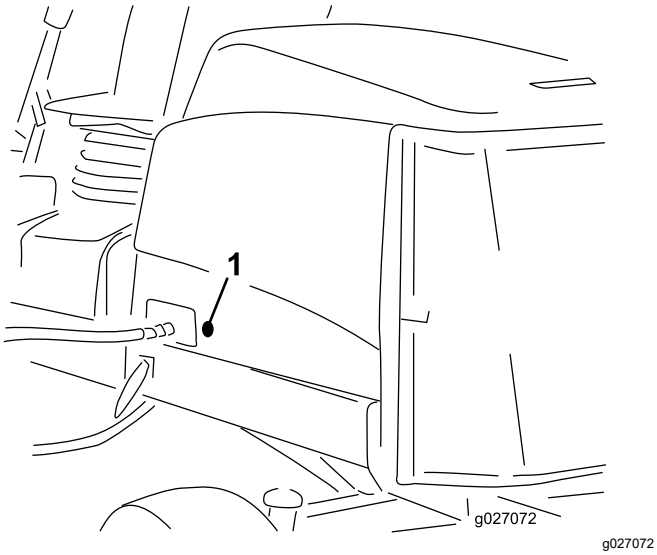

Figuur 33

1. Rubberen ring

3. Zorg dat de pakking op de motorkapsluiting is gemonteerd (Figuur 34).

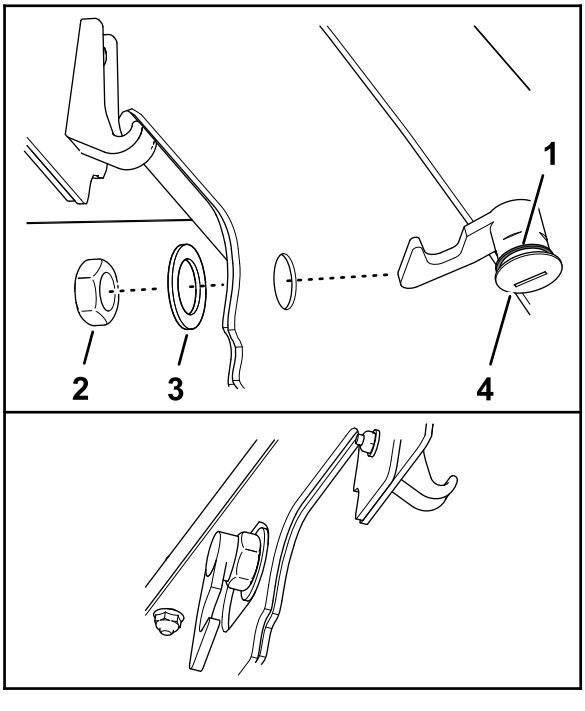

Figuur 34

1. Motorkapvergrendeling
2. Moer
3. Pakking
4. Ring

4. Verwijder de moer van de sluiting.
5. Steek het haakeind van de sluiting vanaf de buitenkant van de motorkap door de opening in de motorkap.

   Opmerking: De pakking is naar de buitenkant van de motorkap gericht.
6. Bevestig binnenin de motorkap de sluiting aan de motorkap; gebruik hierbij de ring en moer.
7. Sluit de motorkap en gebruik de bijgeleverde sleutel van de motorkapsluiting om na te gaan of de haak van de sluiting in de gesloten stand aangrijpt op het palletje van het frame.

8

De CE-stickers aanbrengen

Benodigde onderdelen voor deze stap:

1	CE-sticker
1	Sticker productiejaar
1	Waarschuwingssticker

De CE-sticker aanbrengen

1. Maak de motorkap schoon rondom de motorkapsluiting en laat de motorkap drogen. Gebruik hierbij schoonmaakalcohol en een schone doek (Figuur 35).

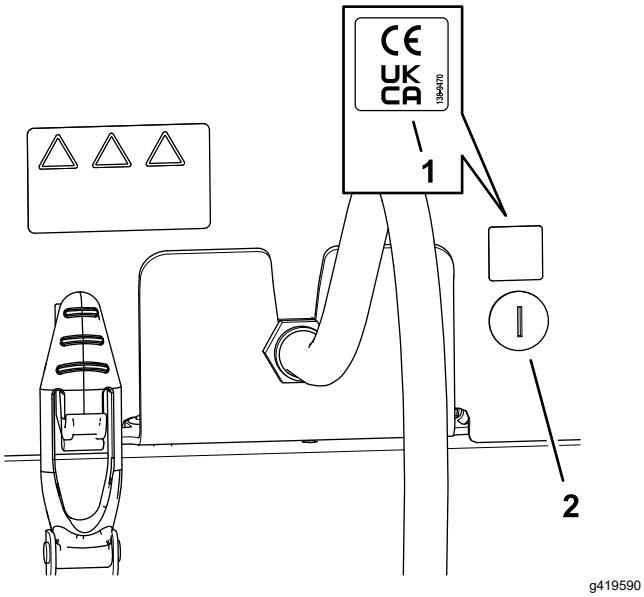

Figuur 35

1. CE-sticker
2. Motorkapsluiting

2. Verwijder de rug van de CE-sticker.
3. Breng de sticker aan op de motorkap.

De sticker met het productiejaar aanbrengen

1. Maak de vloerbeugel schoon rondom het plaatje met serienummer, en laat de beugel drogen. Gebruik hierbij schoonmaakalcohol en een schone doek (Figuur 36).

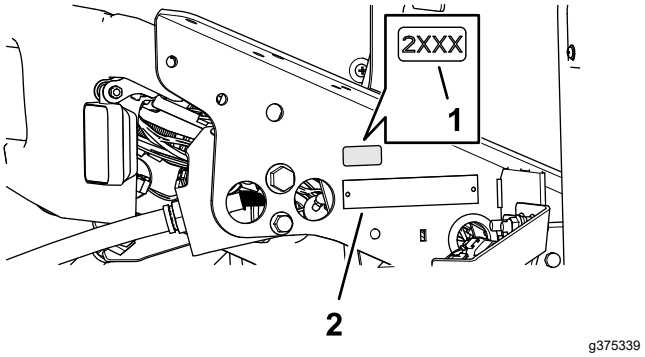

Figuur 36

1. Sticker met productiejaar
2. Plaatje met serienummer

2. Verwijder de rug van de sticker met productiejaar.
3. Breng de sticker aan op de vloerbeugel.

De sticker met CE-waarschuwing aanbrengen

1. Gebruik schoonmaakalcohol en een schone doek om het oppervlak van de waarschuwingssticker schoon te maken, en laat de sticker drogen (Figuur 37).

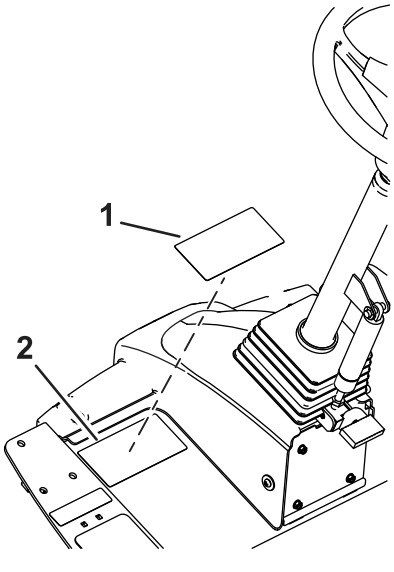

Figuur 37

1. CE-waarschuwingssticker
2. Waarschuwingssticker (133-2930)

2. Verwijder de rug van de CE-waarschuwings-sticker.
3. Breng de CE-waarschuwingssticker aan bovenop de bestaande sticker.

Algemeen overzicht van de machine

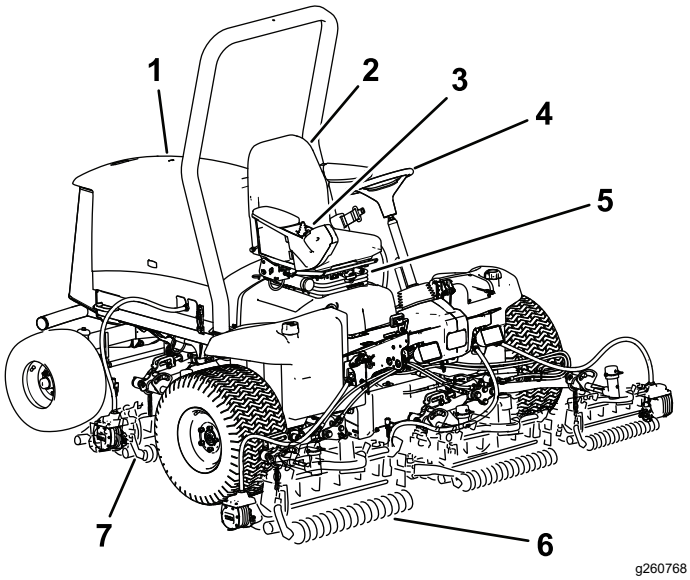

Figuur 38

1. Motorkap
2. Bestuurdersstoel
3. Bedieningsarm
4. Stuurwiel
5. Stoelafstelling
6. Voormaaidekken
7. Achtermaaidekken

Bedieningsorganen

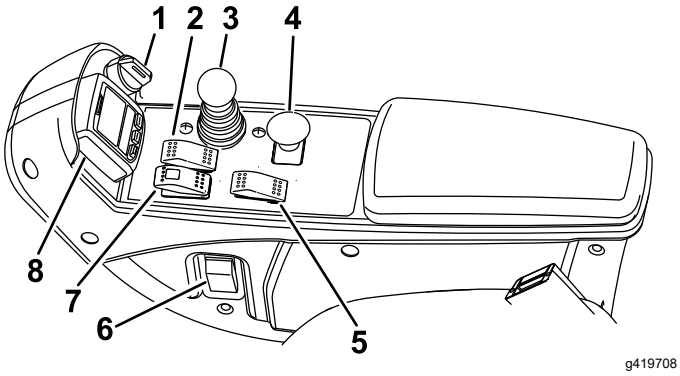

Figuur 39

1. Contactschakelaar
2. Cruisecontrol
3. Maai-/hefhendel
4. Aftakasschakelaar
5. Toerentalschakelaar
6. Schakelaar van koplampen
7. Parkeerremschakelaar
8. InfoCenter

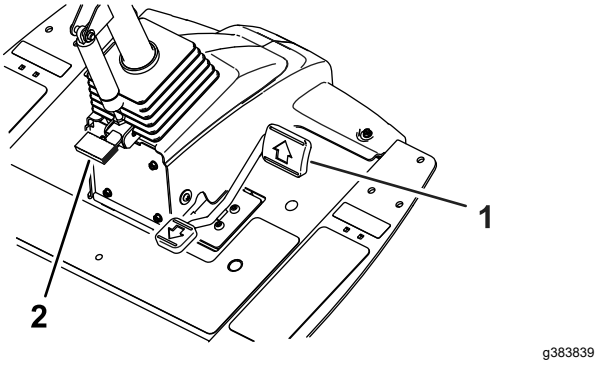

Figuur 40

1. Tractiepedaal
2. Pedaal voor stuurverstelling

Tractiepedaal

Het tractiepedaal (Figuur 40) regelt de beweging vooruit en achteruit. Om vooruit te rijden, moet u de bovenkant van het pedaal intrappen en om achteruit te rijden de onderkant van het pedaal. De rijsnelheid hangt af van hoever het pedaal wordt ingetrapt.

Om de maximale rijsnelheid te bereiken, stelt u de maximale rijsnelheid in en drukt u het pedaal naar voren in de transportmodus.

Om de machine te stoppen, laat u het tractiepedaal opkomen en weer terugkeren in de middelste stand (neutraal).

Opmerking: De machine zal snel terugkeren naar neutraal wanneer u uw voet van het tractiepedaal haalt.

Toerentalschakelaar

Met de toerentalschakelaar (Figuur 39) kunt u het toerental op 2 manieren veranderen. Door op de schakelaar te tikken kan het toerental in stappen van 100 tpm worden verhoogd of verlaagd. Hou een zijde van de schakelaar ingedrukt om de motor automatisch in hoog of laag stationair te schakelen.

Cruisecontrolschakelaar

De cruisecontrolschakelaar heeft 3 standen: UIT, AAN en INSCHAKELEN.

Om de cruisecontrol aan te zetten, draait u de schakelaar naar de middelste stand.

Om de cruisecontrol in te schakelen, draait u de schakelaar kort naar voren. Wanneer de cruisecontrol ingeschakeld is, zal het cruisecontrolscherm verschijnen op het InfoCenter. Gebruik de knoppen van het InfoCenter om de cruisecontrolsnelheid in te stellen in stappen van 0.8 km/h.

Pedaal voor stuurverstelling

Om het stuur in uw richting te kantelen, moet u het pedaal voor stuurverstelling (Figuur 40) intrappen, de stuurkolom naar u toe trekken in een positie die voor u het meest comfortabel is, en uw voet van het pedaal halen.

Contactschakelaar

De contactschakelaar (Figuur 39) heeft 3 standen: UIT, AAN/VOORGLOEIEN en START.

Aftakasschakelaar

Wanneer de aftakasschakelaar ingeschakeld is, bevindt de machine zich in MAAIMODUS, waarin u tot 13 km/h kunt rijden wanneer de maximumsnelheid niet beperkt is.

Wanneer de aftakasschakelaar niet ingeschakeld is (Figuur 41), bevindt de machine zich in TRANSPORTMODUS, waarin u tot 16 km/h kunt rijden wanneer de maximumsnelheid niet beperkt is.

Opmerking: Gebruik de beveiligde menu's in het InfoCenter om de maximumsnelheid voor elke modus in te stellen.

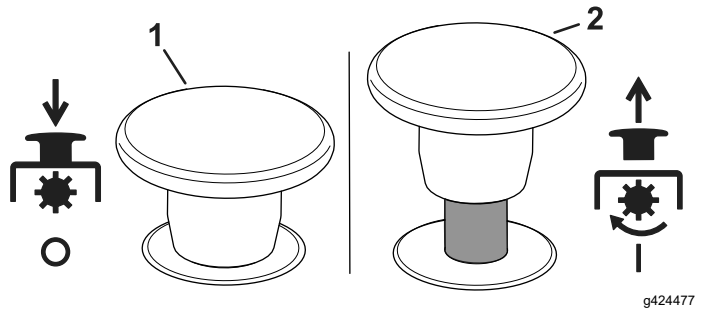

Figuur 41

1. Uitgeschakeld
2. Op hun plaats

Parkeerrem

Om de parkeerrem aan te halen (Figuur 39), draait u de schakelaar naar voren op de console. Het rode lampje op de schakelaar gaat branden wanneer de parkeerrem aangehaald is. Om de parkeerrem vrij te zetten, draait u de schakelaar naar achteren.

Door de parkeerremschakelaar te activeren, wordt de tractie automatisch afgeremd, ongeacht de stand van het tractiepedaal, en wordt de parkeerrem aangehaald zodra de machine tot stilstand komt.

Zodra de motor is uitgeschakeld en de machine stilstaat, wordt de parkeerrem aangehaald, ongeacht de stand van de parkeerremschakelaar.

Maai-/hefhendel

Met deze hendel (Figuur 39) kunt u de maai-eenheden omhoog- en omlaagbrengen.

Druk de hendel naar voren om de maai-eenheden omlaag te brengen. Wanneer de aftakasschakelaarINGESCHAKELD is, bevindt de machine zich in MAAIMODUS, en de maai-eenheden zullen beginnen draaien wanneer ze worden omlaaggebracht.

Opmerking: Zorg ervoor dat u de maai-eenheden omlaagbrengt **nadat** de aftakasschakelaar is ingeschakeld om de maai-eenheden te starten. Wanneer u de maai-eenheden omlaagbrengt voordat de aftakasschakelaar is ingeschakeld, beginnen ze niet te draaien.

Om de maai-eenheden volledig omhoog te brengen, trekt u de hendel naar achter. Wanneer de maai-eenheden omhooggebracht zijn en de aftakasschakelaar uitgeschakeld is, bevindt de machine zich in TRANSPORTMODUS.

Om de maai-eenheden gedeeltelijk omhoog te brengen naar de keerstand, trekt u de hendel *kort* naar achter.

InfoCenter

Het InfoCenter lcd toont informatie zoals de bedrijfsmodus en diverse diagnostieken en andere informatie over de machine (Figuur 39).

De weergegeven schermen hangen af van welke knoppen u selecteert. De knoppen kunnen verschillende functies vervullen afhankelijk van wat op dat moment nodig is.

Schakelaar van koplampen

Zet de schakelaar omhoog om de koplampen te ontsteken (Figuur 39).

Aansluitpunt

Het aansluitpunt is geschikt voor 12 V elektrische apparaten (Figuur 42).

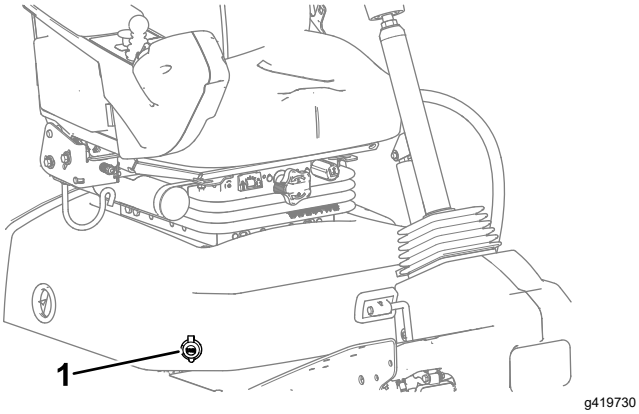

Figuur 42

1. Aansluitpunt

Snelkoppelingen voor de voeding van de maaidekken

Voordat u de maaidekken monteert, verwijdert of eraan werkt, moet u de voeding van de maaidekken uitschakelen door de snelkoppeling voor de voeding van de maaidekken los te koppelen (Figuur 43); deze bevindt zich onder de stoel. Sluit de snelkoppeling weer aan voordat u de machine gaat bedienen.

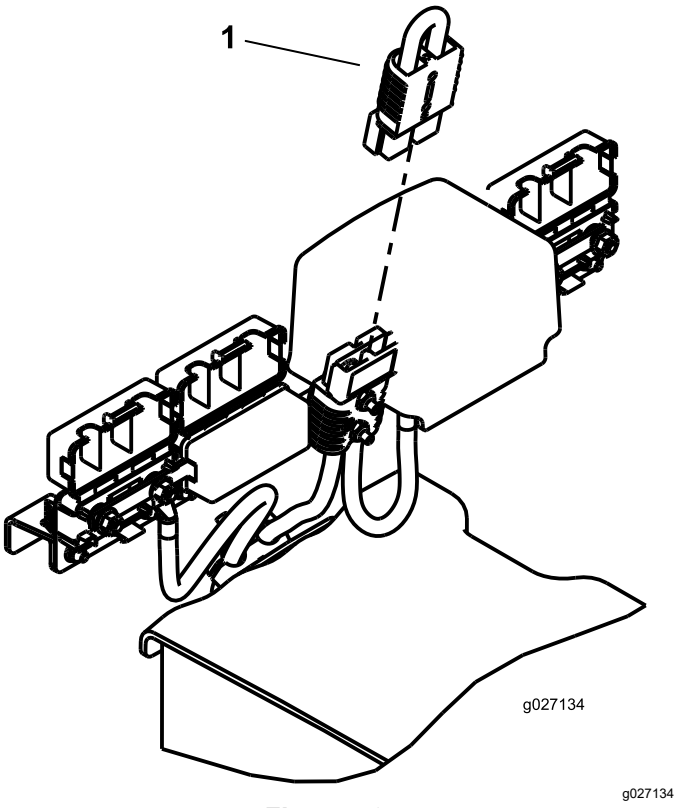

Figuur 43

1. Snelkoppeling voor de voeding

⚠ VOORZICHTIG

Als u de voeding naar de maaidekken niet onderbreekt, bestaat de kans dat iemand de maaidekken per ongeluk start. Hierdoor kan ernstig letsel aan handen en voeten ontstaan.

Koppel altijd de snelkoppeling voor de voeding van de maai-eenheden los voordat u werkzaamheden aan de maai-eenheden gaat uitvoeren.

De stoel verstellen

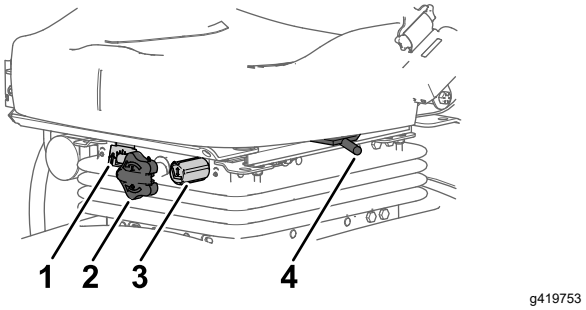

Figuur 44

1. Gewichtmeter
2. Instelknop voor gewicht
3. Instelknop voor hoogte
4. Hendel bestuurdersstoel

Instelknop voor gewicht

Draai aan de instelknop voor het gewicht tot uw gewicht verschijnt in het venstertje van de gewichtmeter.

Instelknop voor hoogte

Draai aan de instelknop voor de hoogte om de hoogte van de stoel te wijzigen.

Hendel bestuurdersstoel

Trek aan de hendel van de bestuurdersstoel (Figuur 44) om deze naar voren en naar achteren te schuiven. Laat de hendel los om de stoel in zijn stand te vergrendelen.

Specificaties

Opmerking: Specificaties en ontwerp kunnen zonder voorafgaande kennisgeving worden gewijzigd.

Transportbreedte	228 cm
Maaibreedte	254 cm
Lengte	282 cm
Hoogte met rolbeugel	160 cm
Gewicht*	1360 kg (2,999 lb)
Motor	Kubota 26,1 kW (24,8 pk)

Inhoud brandstoftank	53 liter
Transportsnelheid	0 tot 16 km/uur
Maaisnelheid	0 tot 13 km/uur

*Gewicht omvat vloeistoffen en maai-eenheden van 12.7 cm met 8 messen.

Werktuigen/accessoires

Een selectie van door Toro goedgekeurde werktuigen en accessoires is verkrijgbaar voor gebruik met de machine om de mogelijkheden daarvan te verbeteren en uit te breiden. Neem contact op met een erkende servicedealer of een erkende Toro- distributeur, of bezoek www.Toro.com voor een lijst van alle goedgekeurde werktuigen en accessoires.

Om de beste prestaties te verkrijgen en er zeker van te zijn dat de machine altijd veilig kan worden gebruikt, moet u ter vervanging uitsluitend originele Toro- onderdelen en accessoires gebruiken. Gebruik ter vervanging nooit onderdelen en accessoires van andere fabrikanten, omdat dit gevaarlijk kan zijn. Dit kan ertoe leiden dat de garantie op het product komt te vervallen.

Gebruiksaanwijzing

Opmerking: Bepaal de linker- en rechterzijde van de machine vanuit de normale bedieningspositie.

Voor gebruik

Veiligheidsinstructies voorafgaand aan het werk

Algemene veiligheid

- Laat kinderen of personen die geen instructie hebben ontvangen, de machine nooit gebruiken of onderhoudswerkzaamheden daaraan verrichten. Plaatselijke voorschriften kunnen nadere eisen stellen aan de leeftijd van degene die met de machine werkt. Plaatselijke voorschriften kunnen nadere eisen stellen aan de leeftijd van degene die met de machine werkt. De eigenaar is verantwoordelijk voor de instructie van alle bestuurders en technici.
- Zorg ervoor dat u vertrouwd raakt met de bedieningsorganen en de veiligheidssymbolen, en weet hoe u de machine veilig kunt gebruiken.
- Doe het volgende voordat u de bestuurdersstoel verlaat:
  - Parkeer de machine op een horizontaal oppervlak.
  - Schakel de maai-eenheden uit en laat deze zakken.
  - Haal de parkeerrem aan.
  - Zet de motor af en verwijder het sleuteltje.
  - Wacht totdat alle bewegende onderdelen tot stilstand zijn gekomen.
  - Laat de machine afkoelen voordat u deze afstelt, reinigt, stalt of er onderhoudswerkzaamheden aan verricht.
- Zorg ervoor dat u weet hoe u de machine en de motor snel kunt stoppen.
- Gebruik de machine niet als er schermen of andere beveiligingsmiddelen ontbreken of als deze niet naar behoren werken.
- Controleer voordat u begint te maaien altijd de machine om zeker te zijn dat de maai-eenheden in goede staat zijn.
- Inspecteer het terrein waarop u de machine gaat gebruiken en verwijder voorwerpen die de machine kan uitwerpen.
- Dit product produceert een elektromagnetisch veld. Als u een geïmplanteerd elektronisch medisch apparaat hebt, vraag dan advies aan

een medische deskundige voordat u dit product gebruikt.

Brandstofveiligheid

- Wees uiterst voorzichtig bij het omgaan met brandstof. Brandstof is ontvlambaar en de dampen kunnen tot ontploffing komen.
- Doof alle sigaretten, sigaren, pijpen en andere ontstekingsbronnen.
- Gebruik uitsluitend een goedgekeurd vat of blik voor de brandstof.
- Wanneer de motor loopt of heet is, mag u de brandstofdop niet verwijderen of geen brandstof toevoegen.
- Geen brandstof bijvullen of aftappen in een afgesloten ruimte.
- Bewaar de machine en het brandstofvat niet op plaatsen waar open vlammen, vonken of waakvlammen (bv. van een boiler of een ander toestel) aanwezig kunnen zijn.
- Probeer de motor niet te starten als u brandstof hebt gemorst; voorkom elke vorm van open vuur of vonken totdat de brandstofdampen volledig zijn verdwenen.

Dagelijks onderhoud uitvoeren

Voer elke dag, voordat u de machine start, de dagelijkse procedures uit beschreven in Controlelijst voor dagelijks onderhoud (bladz. 52).

Brandstof

Gebruik uitsluitend schone, verse dieselbrandstof of biodiesel met een laag (<500 ppm) of ultralaag (<15 ppm) zwavelgehalte. Het cetaangetal moet minimaal 40 zijn. Koop brandstof in hoeveelheden die binnen 180 dagen kunnen worden gebruikt zodat u altijd verse brandstof heeft.

Gebruik zomerdieselbrandstof (nr. 2-D) bij temperaturen boven -7°C en winterdieselbrandstof (nr. 1-D of nr. 1-D/2-D-mengsel) bij temperaturen beneden -7°C. Gebruik van winterdieselbrandstof bij lage temperaturen biedt een lager vlampunt en een lager stolpunt. Dit vergemakkelijkt het starten en vermindert de kans dat de filters verstopt raken.

Zomerdieselbrandstof gebruiken bij temperaturen boven -7°C draagt bij aan een langere levensduur van de pomp en meer vermogen dan winterdieselbrandstof.

Belangrijk: **Gebruik geen kerosine of benzine in plaats van dieselbrandstof. Als u deze waarschuwing niet in acht neemt, zal dit leiden tot beschadiging van de motor.**

Geschikt voor biodiesel

Deze machine kan ook gebruik maken van een dieselmengsel tot maximaal B20 (20% biodiesel, 80% petrodiesel). Het deel petrodiesel moet een laag of ultralaag zwavelgehalte hebben. Neem de volgende voorzorgsmaatregelen in acht:

- Her deel biodiesel van de brandstof moet voldoen aan de specificatie ASTM D6751 of EN 14214.
- Het dieselmengsel moet beantwoorden aan ASTM D975 of EN 590.
- Gelakte oppervlakken kunnen worden beschadigd door biodiesel.
- Gebruik B5 (biodieselinhoud 5%) of mengsels met een lager percentage in koud weer.
- Controleer afdichtingen, slangen en pakkingen, die in contact met brandstof komen, omdat zij in de loop der tijd hierdoor kunnen worden aangetast.
- De kans bestaat dat een brandstoffilter na verloop van tijd verstopt raakt, nadat u bent overgestapt op een biodieselmengsel.
- Neem contact op met uw leverancier als u informatie over biodiesel wenst.

Inhoud brandstoftank

53 liter

Brandstof tanken

1. Plaats de machine op een horizontaal vlak, laat de maai-eenheden neer, zet de motor af en verwijder het sleuteltje.
2. Maak de omgeving van de dop van de brandstoftank schoon. Gebruik hiervoor een schone doek.
3. Verwijder de dop van de brandstoftank (Figuur 45).

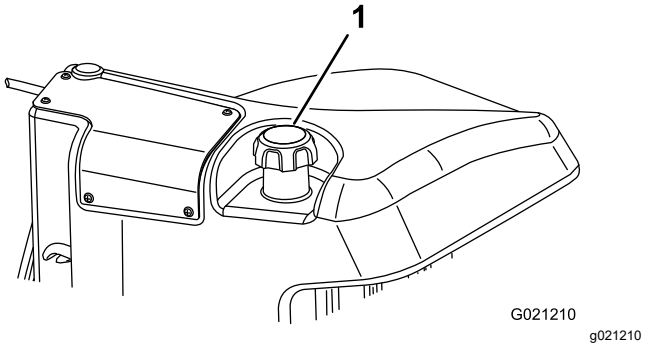

Figuur 45

1. Dop van brandstoftank

4. Vul de tank met dieselbrandstof tot aan de onderkant van de vulbuis.
5. Draai de tankdop daarna stevig vast.

   Opmerking: Vul de brandstoftank na elk gebruik indien dit mogelijk is. Dit beperkt mogelijke condensvorming in de brandstoftank tot een minimum.

De interlockschakelaars controleren

Onderhoudsinterval: Bij elk gebruik of dagelijks

⚠ VOORZICHTIG

Niet-aangesloten of beschadigde interlockschakelaars kunnen onverwachte gevolgen hebben op de werking van de machine. Dit kan lichamelijk letsel veroorzaken.

- **Laat de interlockschakelaars ongemoeid.**
- **Controleer elke dag de werking van de interlockschakelaars en vervang beschadigde schakelaars voordat u de machine weer in gebruik neemt.**

Belangrijk: **Als een interlockschakelaar niet werkt, moet u contact opnemen met uw erkende Toro verdeler.**

De machine voorbereiden

1. Rij de machine langzaam naar een open terrein.
2. Laat de maai-eenheden zakken, zet de motor af en stel de parkeerrem in werking.

De interlock voor het tractiepedaal bij starten controleren

1. Op de bestuurdersstoel gaan zitten.
2. Haal de parkeerrem aan.
3. Druk de aftakasschakelaar in de stand UITSCHAKELEN.
4. Druk het tractiepedaal in.
5. Draai het sleuteltje naar de stand START.

   Opmerking: De motor mag niet starten wanneer het tractiepedaal ingetrapt is.

De interlock voor de aftakas bij starten controleren

1. Ga op de bestuurdersstoel zitten
2. Trek de aftakasschakelaar in de stand INSCHAKELEN.
3. Draai het sleuteltje naar de stand START.

   Opmerking: De motor mag niet starten wanneer de aftakasschakelaar in de stand INSCHAKELEN staat.

De interlock voor de aftakas bij lopen controleren

1. Ga op de bestuurdersstoel zitten
2. Druk de aftakasschakelaar in de stand UITSCHAKELEN.
3. Start de motor.
4. Trek de aftakasschakelaar in de stand INSCHAKELEN.
5. Laat de maai-eenheden neer om de aftakas in te schakelen.
6. Sta op uit de stoel.

Opmerking: De aftakas mag niet lopen wanneer u niet in de bestuurdersstoel zit.

Opmerking: Laat de maai-eenheden tijdens deze test niet langer dan een paar seconden draaien om onnodige slijtage te voorkomen.

De interlock voor de parkeerrem en het tractiepedaal bij lopen controleren

1. Op de bestuurdersstoel gaan zitten.
2. Haal de parkeerrem aan.
3. Druk de aftakasschakelaar in de stand UITSCHAKELEN.
4. Start de motor.
5. Druk het tractiepedaal in.

   Opmerking: De machine mag niet reageren wanneer u het tractiepedaal intrapt terwijl de parkeerrem aangehaald is. Een adviserend bericht moet op het InfoCenter verschijnen.

De inschakeling van de automatische parkeerrem controleren

1. Ga op de bestuurdersstoel zitten.
2. Start de motor.
3. Zet de parkeerrem vrij.
4. Sta op uit de stoel.

Opmerking: Het rode lampje op de parkeerremschakelaar moet gaan branden wanneer u uit de bestuurdersstoel opstaat om aan te geven dat de parkeerrem ingeschakeld is.

De interlock voor het uitschakelen van de maai-eenheid bij omlaagbrengen controleren

1. Ga op de bestuurdersstoel zitten.
2. Start de motor.
3. Zorg ervoor dat de maai-eenheden omhooggebracht zijn in de transportstand.
4. Sta op uit de stoel.
5. Breng de maai-eenheden omlaag.

   Opmerking: De maai-eenheden mogen niet zakken wanneer u niet in de bestuurdersstoel zit.

Het InfoCenter lcd gebruiken

Het InfoCenter lcd toont informatie zoals de bedrijfsmodus, diverse diagnostieken en andere informatie over de machine (Figuur 46). Het InfoCenter heeft diverse schermen. U kunt altijd schakelen tussen de schermen door op een willekeurige knop van het InfoCenter te drukken en dan de betreffende pijl te selecteren.

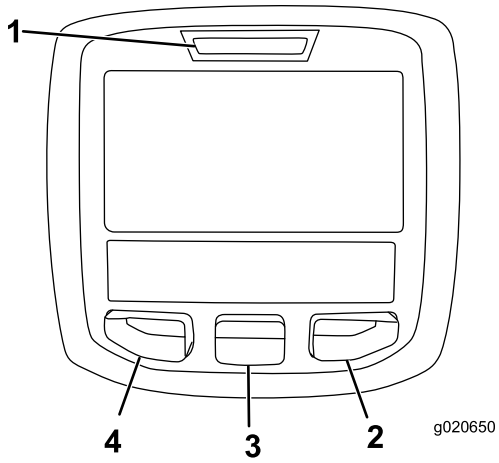

g020650

Figuur 46

1. Controlelampje
2. Rechterknop
3. Middelste knop
4. Linkerknop

- Linkerknop, knop toegang tot menu/terug – druk op deze knop om naar de menu's van het InfoCenter te gaan. De knop dient om het huidige menu te verlaten.
- Middelste knop – druk op deze knop om naar beneden door menu's te bewegen.
- Rechterknop – druk op deze knop als een pijl naar rechts aangeeft dat er nog andere opties in het menu zijn.

Opmerking: De knoppen kunnen verschillende functies vervullen afhankelijk van wat op dat moment nodig is. Voor elke knop is er een pictogram dat de huidige functie weergeeft.

Verklaring van pictogrammen in het InfoCenter

SERVICE DUE	Geeft aan wanneer gepland onderhoud moet worden uitgevoerd
	Urenteller
	Informatiepictogram
	Snel
	Langzaam
	Brandstofpeil
	De gloeibougies werken.
	Breng de maaidekken omhoog.
	Breng de maaidekken omlaag.
	Neem plaats op de bestuurdersstoel.
	De parkeerrem is ingeschakeld.
H	Het bereik is hoog (transport).
N	Vrijstand
L	Het bereik is laag (maaien).
	Temperatuur van de motorkoelvloei-stof (°C of °F)
	Temperatuur (heet)
	De aftakas is ingeschakeld.
	Niet toegestaan

Verklaring van pictogrammen in het InfoCenter (cont'd.)

	Start de motor.
	Zet de motor af.
	Motor
	Contactschakelaar
	Accu
	Motor/generator (laadt niet op)
	Motor/generator (laadt op)
	E-Reel
	Front backlap
	Rear backlap
	De maaidekken worden neergelaten.
	De maaidekken worden opgetild.
PIN	Pincode
CAN	CAN Bus
	InfoCenter
Bad	Slecht of mislukt
	Gloeilamp
OUT	Uitvoer van TEC-controller of bedieningskabel in kabelboom
	Schakelaar
	Laat de schakelaar los.
	Wijzigen in de aangegeven status.
	Opwarmmodus
Symbolen worden vaak gecombineerd in zinnen. Hier volgen enkele voorbeelden	

Verklaring van pictogrammen in het InfoCenter (cont'd.)

N	Zet de machine in neutraal.
	Motor weigert te starten.
	Motor uitgeschakeld
	Motorkoelvloeistof is te heet.
or	Ga zitten of schakel de parkeerrem in werking

De menu's gebruiken

Druk in het hoofdscherm op de menuknop om naar het InfoCenter menusysteem te gaan. U gaat naar het hoofdmenu. Raadpleeg de volgende tabellen voor een overzicht van de opties die u hebt in de menu's:

Hoofdmenu	
Menu-optie	**Beschrijving**
Storingen	Het menu Storingen bevat een lijst met de recente machinestoringen. Raadpleeg de *Gebruikershandleiding* of neem contact op met een erkende Toro distributeur voor meer informatie over het menu Storingen en de informatie die het bevat.
Onderhoud	Het menu Onderhoud bevat informatie over de machine, zoals bedrijfsurentellers en andere cijfergegevens van die aard.
Diagnostiek	Het menu Diagnostiek geeft de status van elke machineschakelaar, sensor en bedieningsoutput aan. U kunt dit menu gebruiken om sommige problemen op te lossen. In het menu ziet u namelijk welke onderdelen in- en uitgeschakeld zijn.
Instellingen	In het menu Instellingen kunt u het InfoCenter-scherm configureren en aan uw voorkeuren aanpassen.
Machine	In het menu Machine ziet u het modelnummer, het serienummer en de versie van de software op uw machine.

Onderhoud	
Menu-optie	**Beschrijving**

Hours	Het totale aantal bedrijfsuren van de machine, motor en aftakas, alsook het aantal uren dat de machine getransporteerd is geweest en de tijd tot het volgende onderhoudsinterval.
Counts	Een overzicht van talrijke tellingen die de machine heeft uitgevoerd.

Diagnostiek	
Menu-optie	**Beschrijving**
Cutting Units	Geeft de invoer, bepalende factoren en uitvoer voor het optillen en neerlaten van de maaidekken aan.
Hi/Low Range	Geeft de invoer, bepalende factoren en uitvoer voor het rijden in de transportmodus aan.
PTO	Geeft de invoer, bepalende factoren en uitvoer voor het inschakelen van het aftakascircuit aan.
Engine Run	Geeft de invoer, bepalende factoren en uitvoer voor het inschakelen van de motor aan.
Backlap	Geeft de invoer, bepalende factoren en uitvoer voor het inschakelen van de wetfunctie aan.

Instellingen	
Menu-optie	**Beschrijving**
Eenheden	Bepaalt de eenheden die gebruikt worden in het InfoCenter. De opties zijn Engels of metrisch.
Taal	Bepaalt de taal die gebruikt wordt in het InfoCenter*.
Schermverlichting lcd	De helderheid van het lcd-scherm.
Contrast lcd	Het contrast van het lcd-scherm.
Voorste messenkooisnelheid (wetmodus)	Bepaalt de snelheid van de voorste messen in wetmodus.
Achterste messenkooisnel-heid (wetmodus)	Bepaalt de snelheid van de achterste messen in wetmodus.
Aantal messen	Bepaalt het aantal messen van de messenkooi voor het messenkooitoerental.
Maaisnelheid	Regelt de rijsnelheid om het messenkooitoerental te bepalen.
Maaihoogte	Regelt de maaihoogte om het messenkooitoerental te bepalen.
V messenkooi tpm	De berekende toerentalstand van de voorste messenkooien. De messenkooien kunnen ook handmatig worden ingesteld.
A messenkooi tpm	De berekende toerentalstand van de achterste messenkooien. De messenkooien kunnen ook handmatig worden ingesteld.
Beveiligde menu's	Geeft een door uw bedrijf geautoriseerde persoon (toezichthouder/mecanicien) toegang tot de beveiligde menu's met een pincode.
Beveiligde Instellingen	Hiermee kunt u de beveiligde instellingen aanpassen
Acceleratie 🔒	Lage, medium en hoge instellingen bepalen hoe snel de tractiesnelheid reageert wanneer u het tractiepedaal indrukt.
Maaisnelheid 🔒	Regelt de maximumsnelheid in maaimodus (laag bereik)
Transportsnelheid 🔒	Regelt de maximumsnelheid in transportmodus (hoog bereik)
Smart Power 🔒	Smart Power in- en uitschakelen
Omkeerfunctie 🔒	Omkeerfunctie in- en uitschakelen
Energiezuinige modus 🔒	Als de Energiezuinige modus geactiveerd is, wordt het motortoerental tijdens het maaien verlaagd zodat de machine stiller en zuiniger werkt. Het toerental van de messenkooi verandert niet, maar de maaisnelheid neemt af als de maaistop niet overeenkomstig wordt aangepast.
Clip-Control 🔒	Schakelt Clip-Control in en uit

*Alleen gebruikerstekst wordt vertaald. De schermen fouten, onderhoud en diagnostiek hebben betrekking op onderhoud. De titels zijn in de ingestelde taal, maar de menu-items zijn in het Engels.

🔒 Beveiligd menu – Enkel toegankelijk met de pincode

Betreffende	
Menu-optie	**Beschrijving**
Model	Het modelnummer van de machine.
Serienummer	Het serienummer van de machine.

Softwareversie van machinecontroller	De softwareversie van de hoofdcontroller.
CU 1 (maaidek 1) CU 2 (maaidek 2) CU 3 (maaidek 3) CU 4 (maaidek 4) CU 5 (maaidek 5)	De softwareversie van elk maaidek.
Generator	De softwareversie van de motor/generator.
InfoCenter softwareversie	De softwareversie van het InfoCenter.
CAN-bus	De status van de communicatiebus van de machine.

Beveiligde menu's

In het instellingenmenu van het InfoCenter kunt u configuratie-instellingen voor de bediening veranderen. Gebruik het beveiligde menu om deze instellingen te vergrendelen.

Opmerking: Bij levering van de machine is de oorspronkelijke code geprogrammeerd door uw distributeur.

Toegang tot de beveiligde menu's

Opmerking: De standaard pincode van de machine is 0000 of 1234.

Als u de pincode heeft gewijzigd en vergeten bent, neem dan contact op met uw erkende Toro distributeur voor hulp.

1. Scroll in het HOOFDMENU met de middelste knop naar beneden tot het INSTELLINGENMENU en druk op de rechterknop (Figuur 47).

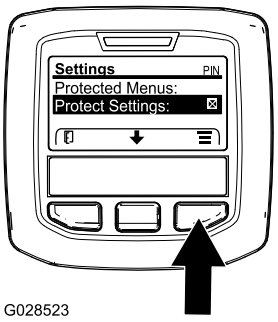

g028523

Figuur 47

2. Scroll in het INSTELLINGENMENU met de middelste knop naar beneden tot het BEVEILIGDE MENU en druk op de rechterknop (Figuur 48A).

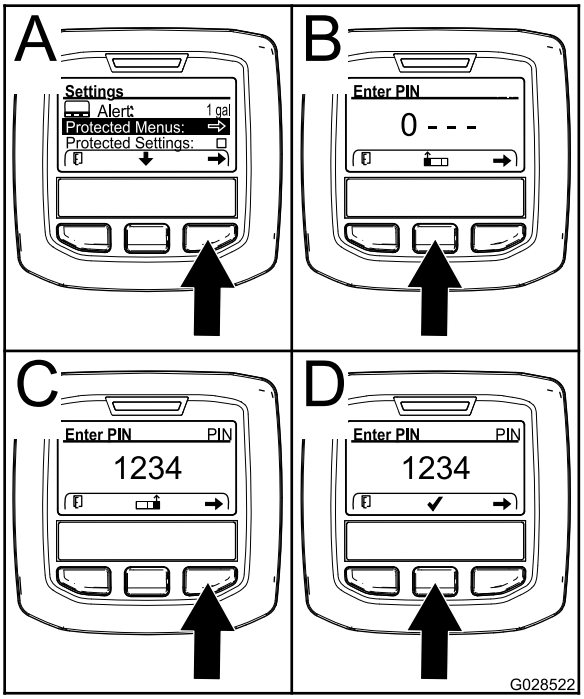

g028522

Figuur 48

3. Om de PIN-code in te voeren drukt u op de middelste knop tot het eerste gewenste cijfer verschijnt, druk dan op de rechterknop om naar het volgende cijfer te gaan (Figuur 48B en Figuur 48C). Herhaal dit tot het laatste cijfer is ingevoerd en druk dan nogmaals op de rechterknop.
4. Druk op de middelste knop om de PIN-code in te voeren (Figuur 48D).

   Wacht tot het rode controlelampje van het InfoCenter oplicht.

   Opmerking: Als het InfoCenter de PIN-code accepteert en het beveiligde menu opent dan verschijnt "PIN" in de rechter bovenhoek van het scherm.

Opmerking: Zet de contactschakelaar op UIT en dan op AAN om het beveiligde menu te vergrendelen.

De instellingen van het beveiligde menu weergeven en veranderen

1. Scroll in het beveiligde menu naar beneden tot u Instellingen beveiligen ziet.
2. Om de instellingen te bekijken en veranderen zonder een PIN-code in te voeren, zet u met de rechterknop Instellingen beveiligen op UIT.
3. Om de instellingen te bekijken en veranderen met een PIN-code, stelt u met de linkerknop Instellingen beveiligen in op AAN. Stel vervolgens de PIN-code in, en draai het contactsleuteltje UIT en daarna weer AAN.

De timer ‘Onderhoud vereist’ instellen

De timer ‘onderhoud vereist’ zet het aantal uur tot het volgende vereiste onderhoud op nul nadat een geplande onderhoudsprocedure is uitgevoerd.

1. Scroll in het instellingenmenu met de middelste knop naar beneden tot het BEVEILIGDE MENU en druk op de rechterknop.
2. Voer de pincode in; raadpleeg Toegang tot de beveiligde menu's in de *Gebruikershandleiding* van uw machine.
3. Ga in het Onderhoudsmenu naar het menu UREN.
4. Scroll naar beneden naar het symbool onderhoud.

   Opmerking: Indien er onderhoudswerkzaamheden vereist zijn, toont het eerste pictogram NU.
5. Onder het eerste pictogram ziet u het item onderhoudsinterval (tijdsinterval, bv. 250, 500 enz.)

   Opmerking: Onderhoudsinterval is een item in het beveiligde menu.
6. Markeer het onderhoudsinterval en druk op de rechterknop.
7. Wanneer het nieuwe scherm verschijnt, bevestigt u RESET SERVICE HOURS—ARE YOU SURE? (Bedrijfsuren op nul zetten – Bent u zeker?)
8. Met de middelste of de linkerknop kiest u respectievelijk YES (Ja) of NO (Nee).
9. Nadat u JA hebt geselecteerd, verschijnt het intervalscherm en gaat u terug naar de selecties van Service Hours (Bedrijfsuren).

Het aantal messen instellen

1. Scroll in het instellingenmenu naar beneden tot u de functie Aantal messen ziet.
2. Druk op de rechterknop om het aantal messen te wijzigen; u kunt kiezen tussen 8 of 11.

De maaihoogte (HOC) instellen

1. Scroll in het instellingenmenu naar beneden tot u de functie HOC ziet
2. Druk op de rechterknop om HOC te selecteren.
3. Gebruik de middelste en rechterknop om de HOC-instelling te selecteren die overeenkomt met de basisinstelling van de maai-eenheden. Als de gewenste instelling niet wordt weergegeven, kies dan de HOC-instelling uit de lijst die deze het dichtst benadert.
4. Druk op de linkerknop om het menu HOC te verlaten en de instelling te bewaren.

De toerentallen van de voorste en achterste messenkooien instellen

Als Clip-Control aan staat (standaard), zal he toerental van de messenkooien dynamisch toenemen of afnemen evenredig met de tractiesnelheid die de bestuurder opgeeft.

Als Clip-Control uit staat, wordt een statisch toerental van de messenkooien ingesteld ten opzichte van de maximale maaisnelheid van de supervisor.

Zie Toerental van de messenkooien instellen (bladz. 43).

De energiezuinige modus instellen

In de energiezuinige modus werken kan voordelig zijn bij lichte of geluidsgevoelige toepassingen. De werksnelheid van de motor wordt verlaagd, maar de tractiesnelheid en het messenkooitoerental niet.

Opmerking: Maaisnelheden hoger dan 8.6 km/h worden niet aanbevolen in de energiezuinige modus.

1. Gebruik in het hoofdmenu de middelste knop om naar beneden te scrollen naar het instellingenmenu.
2. Druk op de rechterknop om te selecteren.
3. Gebruik in het instellingenmenu de middelste knop om naar beneden te scrollen naar de Energiezuinige modus.
4. Druk op de rechterknop om de AAN-functie te selecteren.
5. Druk op de linkerknop om het instellingenmenu te verlaten en de instelling te bewaren.

Toegang krijgen tot beveiligde schermen

Druk in het hoofdscherm één keer op de middelste knop. Als de pijlen boven de knoppen verschijnen, drukt u opnieuw op de middelste knop om tussen de schermen te scrollen.

Als u opnieuw op de middelste knop drukt, krijgt u toegang tot het eReel-informatiescherm dat aangeeft of de messenkooi actief is en dat het toerental voor de 5 maaidekken weergeeft.

Door opnieuw op de middelste knop te drukken, krijgt u toegang tot het energiemodusscherm dat de

onderdelen, energiemodus en de richting toont terwijl u aan het werk bent.

De maximale toegestane maaisnelheid instellen

De geselecteerde instelling wordt weergegeven als een X op de staafgrafiek van de tractiesnelheid samen met de instellingen voor de cruisecontrol en de pedaalaanslag. Een X in een staaf geeft aan dat de maximale snelheid beperkt is door de leidinggevende (Figuur 50 of Figuur 52).

Opmerking: Deze instelling wordt bewaard in het geheugen en toegepast op de tractiesnelheid tot u ze verandert.

1. Scroll in het instellingenmenu naar beneden tot u de functie maaisnelheid ziet en druk op de rechterknop.
2. Gebruik de rechterknop om de maximale maaisnelheid te verhogen in stappen van 0,8 km/h tussen 1,6 en 12,9 km/h.
3. Gebruik de middelste knop om de maximale maaisnelheid te verlagen in stappen van 0,8 km/h tussen 1,6 en 12,9 km/h.
4. Druk op de linkerknop om het menu te verlaten.

De maximale toegestane transportsnelheid instellen

De geselecteerde instelling wordt weergegeven als een X op de staafgrafiek van de tractiesnelheid samen met de instellingen voor cruisecontrol en de pedaalaanslag. Een X in een staaf geeft aan dat de maximale snelheid beperkt is door de leidinggevende (Figuur 50 of Figuur 52).

Opmerking: Deze instelling wordt bewaard in het geheugen en toegepast op de tractiesnelheid tot u ze verandert.

1. Scroll in het instellingenmenu naar beneden tot u de functie transportsnelheid ziet en druk op de rechterknop.
2. Gebruik de rechterknop om de maximale transportsnelheid te verhogen in stappen van 0,8 km/h tussen 8,0 en 16,0 km/h.
3. Gebruik de middelste knop om de maximale transportsnelheid te verlagen in stappen van 0,8 km/h tussen 8,0 en 16,0 km/h.
4. Druk op de linkerknop om het menu te verlaten.

Smart Power in-/uitschakelen

1. Ga in het instellingenmenu naar Smart Power.
2. Druk op de rechterknop om tussen AAN en UIT te schakelen.
3. Druk op de linkerknop om het menu te verlaten.

De acceleratiemodus instellen

1. Scroll in het instellingenmenu naar beneden tot u Acceleratie ziet.
2. Druk op de rechterknop om tussen LAAG, MEDIUM en HOOG te schakelen.
3. Druk op de linkerknop om het menu te verlaten.

De hydrostatische remweg controleren

Deze machine remt dynamisch en stopt wanneer u het tractiepedaal in de neutraalstand zet.

Opmerking: Voor een soepele vertraging gebruikt u uw voet om het tractiepedaal langzaam terug te brengen naar de neutraalstand. Haal uw voet niet van het pedaal en laat het pedaal niet terugschieten naar de neutraalstand tenzij u van plan bent snel te stoppen.

Met de maximale transportsnelheid van 16 km/h moet de machine volledig tot stilstand komen in ongeveer 3,7 m.

1. Markeer het begin en einde van 3,7 m op een vlak, droog wegdek.
2. Rijd de machine met de maximale transportsnelheid en haal uw voet van het pedaal bij het begin van de 3,7 m.
3. Controleer of de machine binnen 0,6 m van de eindmarkering (3,7 m) tot stilstand komt.
4. Neem contact op met uw Toro-distributeur als de stopafstand van de machine niet binnen 0,6 m van deze afstand ligt.

De snelheden bij achteruitrijden begrijpen

Transportsnelheid achteruit

- Als de maximale transportsnelheid die is ingesteld door de supervisor hoger is dan 8,0 km/h, is de maximale snelheid achteruit 8,0 km/h.
- Als de maximale transportsnelheid die is ingesteld door de supervisor 8,0 km/h of lager is, dan is de maximale snelheid achteruit gelijk aan de transportsnelheid die is ingesteld door de supervisor.

Maaisnelheid achteruit

- Als de maximale maaisnelheid die is ingesteld door de supervisor hoger is dan 6,4 km/h, is de maximale snelheid achteruit 6,4 km/h.
- Als de maximale maaisnelheid die is ingesteld door de supervisor 6,4 km/h of lager is, dan is de maximale snelheid achteruit gelijk aan de maaisnelheid die is ingesteld door de supervisor.

De weergegeven tractiesnelheden begrijpen

De machine geeft de geschatte tractiesnelheden weer in kilometer per uur (km/h) of miles per uur (mph).

- De momentane snelheid wordt weergeven in de linkerbovenhoek van schermen van cruisecontrol en de virtuele pedaalaanslag.
- De tractiesnelheden worden geschat en zo gekalibreerd dat ze het accuraatst zijn bij 8,0 km/h tijdens het maaien. De weergegeven snelheden zijn accuraat wanneer ze 0,8 km/h boven of onder de weergegeven snelheid liggen tijdens het rijden op een droog, vlak wegdek.
- Neem contact op met uw erkende Toro-distributeur als de waargenomen snelheden van de machine meer dan 2,4 km/h afwijken van de weergegeven snelheden.

Het PowerMatch systeem begrijpen

Extra vermogen wordt op verzoek geleverd door het 48 VCD accupack en wordt beheerd door het PowerMatch™ systeem. Dit extra accuvermogen is bedoeld voor korte perioden - niet voor aanhoudende of langdurige perioden met maximaal vermogen. PowerMatch bestaat uit 2 verschillende processen:

‘Shed’ modus begrijpen

Wanneer de behoefte aan vermogen groter is dan de 24,8 pk van de motor, zal de generator de lading naar de accu’s gradueel afbouwen en het 48 VDC accupack zal de messenkooien gaan aandrijven. Dit is duidelijk voor de bestuurder. De generator geeft zijn vraag naar vermogen aan de motor vrij en het beschikbare motorvermogen kan naar de hydraulische aandrijving gaan.

Opmerking: Toro raadt aan om ‘shed’ modus AAN te laten tijdens de meeste gebruiksomstandigheden. Om ‘shed’ modus uit te schakelen, gebruikt u de beveiligde menu's in het InfoCenter.

Boost modus begrijpen

Wanneer de vraag naar tractievermogen blijft toenemen (bv. bij het rijden op steilere hellingen), drijft het 48 VDC-accupack de generator aan als een elektrische motor om de dieselmotor te ondersteunen, en het 48 VDC-accupack drijft ook de messenkooien aan.

Opmerking: Toro raadt aan om boost modus INGESCHAKELD te laten tijdens de meeste gebruiksomstandigheden. Om boost modus uit te schakelen, gebruikt u de beveiligde menu's in het InfoCenter.

Tijdens gebruik

Veiligheid tijdens het werk

Algemene veiligheid

- De eigenaar/gebruiker is verantwoordelijk voor ongelukken die persoonlijk letsel of materiële schade kunnen veroorzaken, en hij dient zulke ongelukken te voorkomen.
- Draag geschikte kleding en uitrusting, zoals oogbescherming, een lange broek, stevige schoenen met een gripvaste zool en gehoorbescherming. Draag lang haar niet los en draag geen losse kleding of juwelen.
- Gebruik de machine niet als u ziek, moe of onder de invloed van alcohol of drugs bent.
- Geef uw volledige aandacht als u de machine gebruikt. Zorg ervoor dat u met niets anders bezig bent waardoor u kunt worden afgeleid, anders kunnen er letsels ontstaan of kan eigendom worden beschadigd.
- Voordat u de motor start: zorg dat alle aandrijvingen in de neutraalstand staan, de parkeerrem in werking is gesteld en u zich in de bestuurderspositie bevindt.
- Vervoer geen passagiers op de machine en houd omstanders en kinderen weg uit het werkgebied.
- Gebruik de machine uitsluitend bij een goede zichtbaarheid zodat u kuilen en verborgen gevaren kunt vermijden.
- Gebruik de machine niet op nat gras. Als de wielen hun grip verliezen, kan de machine gaan glijden.
- Houd uw handen en voeten uit de buurt van de maai-eenheden.
- Kijk achterom en omlaag voordat u achteruitrijdt om er zeker van te zijn dat de weg vrij is.
- Wees voorzichtig bij het naderen van blinde hoeken, struiken, bomen, en andere objecten die uw zicht kunnen belemmeren.

- Schakel de maai-eenheden uit wanneer u niet maait.
- Verminder uw snelheid en wees voorzichtig als u een bocht maakt of wegen en voetpaden oversteekt met de machine. Verleen altijd voorrang.
- Laat de motor enkel draaien in goed verluchte omgevingen. Uitlaatgassen bevatten koolstofmonoxide, dat dodelijk is bij inademing.
- Laat een machine met draaiende motor niet onbeheerd achter.
- Doe het volgende voordat u de bestuurdersstoel verlaat:
  - Parkeer de machine op een horizontaal oppervlak.
  - Schakel de maai-eenheden uit en laat deze zakken.
  - Haal de parkeerrem aan.
  - Zet de motor af en verwijder het sleuteltje.
  - Wacht totdat alle bewegende onderdelen tot stilstand zijn gekomen.
  - Laat de machine afkoelen voordat u deze afstelt, reinigt, stalt of er onderhoudswerkzaamheden aan verricht.
- Gebruik de machine uitsluitend als het zicht goed is en bij geschikte weersomstandigheden. Gebruik de machine niet als er kans op bliksem is.
- Gebruik de cruisecontrol (indien aanwezig) alleen als u de machine kunt bedienen in een open, platte omgeving zonder obstakels, waar de machine zonder onderbreking met een constante snelheid kan rijden.

Bescherming van de rolbeugel

- Verwijder geen onderdelen van de rolbeugel van de machine.
- Zorg dat u de veiligheidsgordel draagt en deze in een noodgeval snel kunt losmaken.
- Doe altijd de veiligheidsgordel om.
- Controleer aandachtig of er obstakels zijn waar u onderdoor moet rijden, en zorg dat u ze niet raakt.
- Houd de rolbeugel in deugdelijke staat door deze regelmatig grondig te controleren op beschadiging, en zorg dat alle bevestigingsmateriaal stevig is vastgedraaid.
- Vervang alle beschadigde onderdelen van de rolbeugel. U mag deze niet repareren of aanpassen.

De machine veilig gebruiken op hellingen

- Het maaien op hellingen is een belangrijke factor bij ongelukken waarbij de controle over de machine wordt verloren of deze omkantelt. Dit kan ernstig of dodelijk letsel veroorzaken. U bent verantwoordelijk voor een veilig gebruik van de machine op hellingen. Gebruik van de machine op hellingen vereist altijd extra voorzichtigheid.
- Onderzoek de toestand van het werkgebied om te bepalen of de machine veilig kan worden gebruikt op de helling. Gebruik altijd uw gezond verstand en uw beoordelingsvermogen wanneer u dit onderzoek uitvoert.
- Neem de onderstaande instructies door voor gebruik van de machine op hellingen. Beoordeel de omstandigheden van het terrein alvorens de machine te gebruiken om na te gaan of u de machine op een bepaalde dag op dit terrein kunt gebruiken. Veranderingen in het terrein kunnen tot gevolg hebben dat de machine anders reageert op hellingen.
  - Vermijd starten, stoppen of bochten maken op hellingen. Vermijd plotse veranderingen van snelheid of richting. Draai langzaam en geleidelijk.
  - Gebruik een machine nooit in omstandigheden waarbij u twijfelt over tractie, sturen of stabiliteit.
  - Verwijder of markeer obstakels zoals greppels, putten, geulen, hobbels, stenen en andere verborgen gevaren. In hoog gras zijn obstakels niet altijd zichtbaar. De machine kan omslaan op oneffenheden in het terrein.
  - Denk eraan dat de machine tractie kan verliezen doordat u bergafwaarts, op nat gras of dwars op een helling maait.
  - Rij zeer voorzichtig als u de machine gebruikt in de buurt van steile hellingen, greppels, dijken, waterpartijen en andere gevaarlijke punten. De machine kan plotseling omslaan als een wiel over de rand komt, of als de rand instort. Zorg voor een veilige afstand tussen de machine en een gevarenzone.
  - Spoor gevaren onderaan de helling op. Indien er gevaren zijn, maait u de helling met een loopmaaimachine.
  - Laat de maai-eenheden indien mogelijk neer op de grond wanneer u werkt op hellingen. Als u de maai-eenheden omhoog brengt op hellingen, kan de machine onstabiel worden.

De werking van de machine leren begrijpen

- Wanneer u uw voet van het tractiepedaal haalt, remt de machine dynamisch en komt ze tot stilstand.
- De pedalen zijn geoptimaliseerd voor een snel en toch stabiel reactievermogen, waardoor u steeds de controle houdt op ruw terrein en tegelijk snel en soepel kan remmen.
- Wanneer u maait, zal het motortoerental automatisch stijgen naar hoog stationair.
- De maximale snelheden die bepaald zijn in de instellingen van de met een PIN beveiligde menu's worden ingesteld door de leidinggevende om de maximale tractiesnelheid van de machine te beperken.
- Het bereik van het tractiepedaal en de tractiesnelheid in cruisecontrol en bij pedaalaanslag zijn allemaal begrensd door de maximale snelheden die zijn ingesteld in het met een pincode beveiligde menu.

Gebruik van de machine

- Als u een obstakel tegenkomt, moet u de maai-eenheden omhoogbrengen of er omheen maaien.
- Wanneer u de machine tussen verschillende werkgebieden transporteert, moet u de aftakas uitschakelen en de maai-eenheden helemaal omhoogbrengen. Hiermee schakelt de machine over naar TRANSPORTMODUS.
- Rijd altijd langzaam op oneffen terrein.
- Schakel de machine nooit uit tijdens her berijden van de machine.

Het gebruik van de machine oefenen

- Om vertrouwd te raken met de functies van de machine, moet u het gebruik van de machine oefenen.
- Breng de maai-eenheden omhoog, zet de parkeerrem vrij, druk het tractiepedaal in om vooruit te rijden in en rij voorzichtig naar een open terrein.
- U moet zich oefenen in het rijden met de machine omdat ze een hydrostatische transmissie heeft en haar functies kunnen verschillen van andere gazonmachines.
- Oefen u in het vooruit- en achteruitrijden en in starten en stoppen van de machine. Om de machine te stoppen, haalt u uw voet van het tractiepedaal en laat u het terugkeren naar de NEUTRAALSTAND.

  Opmerking: Als u met de machine een helling afdaalt, zult u soms het achteruitpedaal moeten gebruiken om te stoppen.
- Oefen met het ontwijken van obstakels met de maai-eenheden omhoog en omlaag. Wees voorzichtig als u tussen smalle objecten rijdt zodat u de machine of de maai-eenheden niet beschadigt.

Het tractiepedaal gebruiken

Dit pedaal regelt de snelheid vooruit en achteruit van de machine en het dynamisch remmen wanneer u het pedaal laat terugkeren naar de neutraalstand.

- Hoe verder u het pedaal naar voren of naar achteren duwt, hoe sneller de machine beweegt.
- Om de machine soepel tot stilstand te brengen tijdens het transport of tijdens het maaien, kunt u uw voet gebruiken om het tractiepedaal met de gewenste snelheid te laten terugkeren naar neutraal.
- Voor maximaal remvermogen haalt u uw voet van het tractiepedaal en laat u het naar neutraal terugkeren. De machine remt dynamisch en komt tot stilstand.

Met dit tractiesysteem kunt u de acceleratie-instellingen aanpassen met het oog op comfort van de bestuurder en de terreinomstandigheden. Zie Toegang tot de beveiligde menu's (bladz. 33) om de instellingen te wijzigen.

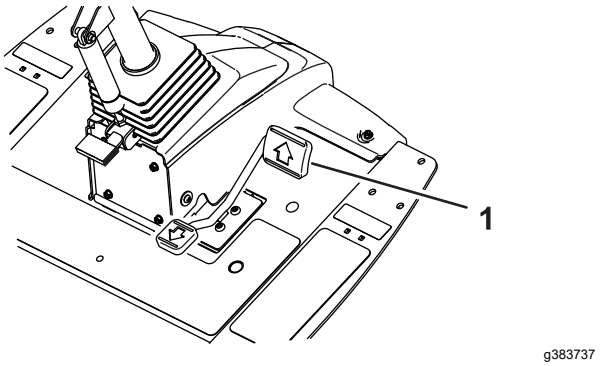

Figuur 49

1. Tractiepedaal

De functie virtuele pedaalaanslag (‘Virtual Pedal Stop’ of VPS) gebruiken

Met de functie virtuele pedaalaanslag (VPS) kunt u tijdelijk een maximale tractiesnelheid instellen die lager is dan de met een wachtwoord beveiligde maximale tractiesnelheid van de supervisor.

Om tijdelijk de maximale snelheid van de machine in te stellen, duwt u het tractiepedaal volledig naar voren (Figuur 49). U kunt een afzonderlijke snelheid instellen voor het maaibereik en het transportbereik (Figuur 50).

- Deze functie is toegankelijk via de middelste knop op het hoofdscherm van het InfoCenter (Figuur 50).

  Opmerking: De functie keert terug naar de maximale snelheidsinstellingen van de supervisor wanneer de sleutel naar de uit-stand wordt gedraaid.

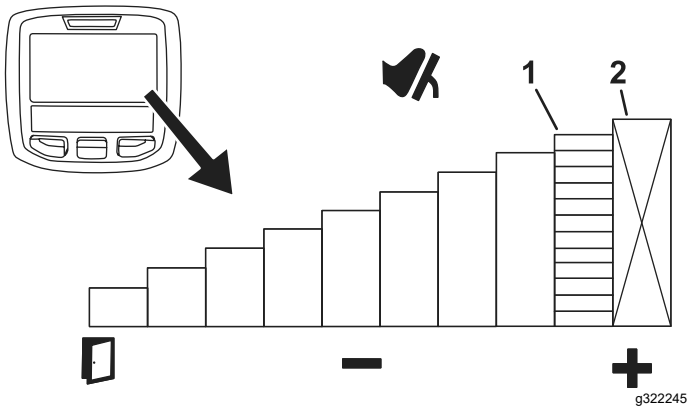

Figuur 50

1. Geeft de maximale tractiesnelheid aan (pedaalaanslag)
2. Deze snelheid is vergrendeld via het menu dat beveiligd is met een pincode.

- Met deze functie kunt u snelheden instellen die voor u comfortabel voelen of deze aanpassen aan het beoogde gebruik van de machine.

Telkens wanneer de maximale tractiesnelheid wordt gewijzigd via de maximale snelheidsinstellingen van de supervisor of de virtuele pedaalaanslag, wordt het tractiepedaal automatisch geherprogrammeerd om de volledige pedaalslag te gebruiken tussen neutraal en de nieuwe maximale snelheid. Dit betekent dat de bestuurder een nauwkeurigere controle krijgt over de tractiesnelheid bij lagere instellingen van de maximale snelheid.

Tips voor het gebruiken van de virtuele pedaalaanslag (VPS)

- Stel de maximale snelheid tijdelijk lager in voor het maaien van de onderhoudswerkgang op de fairway.
- Stel de maximale snelheid tijdelijk lager in voor betere controle bij het werken in of nabij de werkplaats.
- Stel de maximale snelheid tijdelijk lager in voor een betere controle bij het laden van de machine op een aanhanger.

De cruisecontrol gebruiken

Cruisecontrol instellen

Met de schakelaar van de cruisecontrol vergrendelt u de machine in cruisecontrol zodat de gewenste grondsnelheid behouden wordt. Druk op de achterzijde van de schakelaar om de cruisecontrol uit te schakelen. Met de middelste stand van de schakelaar wordt de cruisecontrol ingeschakeld en met de voorzijde van de schakelaar kan de gewenste rijsnelheid worden ingesteld.

Nadat u de schakelaar van de cruisecontrol hebt ingeschakeld en de snelheid hebt ingesteld (Figuur 51), kunt u in het InfoCenter de snelheid van de cruisecontrol instellen (Figuur 46 en Figuur 52).

Doe het volgende om de cruisecontrol uit te schakelen:

- In het transportbereik drukt u op het tractiepedaal voor achteruit, haalt u de parkeerrem aan of zet u de schakelaar van de cruisecontrol naar de stand UIT.
- In het maaibereik drukt u op het tractiepedaal voor achteruit, haalt u de parkeerrem aan, schakelt u de aftakas uit of zet u de schakelaar van de cruisecontrol naar de stand UIT.

  Opmerking: Als de cruisecontrol wordt uitgeschakeld, remt de machine dynamisch en komt tot stilstand. Als u de cruisecontrol wilt uitschakelen maar wilt blijven rijden, drukt u het tractiepedaal in voor een soepele overgang van cruisecontrol naar handmatige snelheidsregeling.

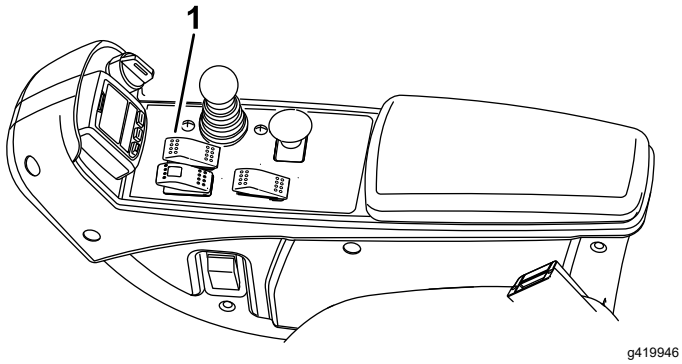

Figuur 51

1. Schakelaar van de cruisecontrol

De cruisecontrolsnelheid instellen

Nadat u de schakelaar van de cruisecontrol hebt ingeschakeld op de console (Figuur 51), kunt u in het InfoCenter de snelheid van de cruisecontrol instellen (Figuur 52).

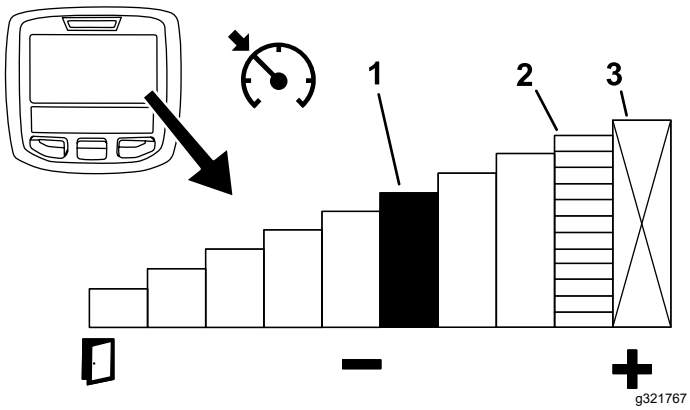

Figuur 52

1. Geeft de snelheid van de cruisecontrol aan
2. Geeft de maximale tractiesnelheid aan (pedaalaanslag)
3. Deze snelheid is vergrendeld via het menu dat beveiligd is met een pincode.

Tips voor het gebruik van de cruisecontrol

- Stel een cruisesnelheid in voor lange afstanden zonder veel obstakels.
- Gebruik het InfoCenter om de snelheid te regelen op ruw terrein.
- Gebruik de cruisecontrol als volgt voor te keren:
    1. Stel tijdens het maaien een veilige, comfortabele snelheid in voor het keren aan het einde van de maaiwerkgangen.
    2. Trap het tractiepedaal in om de snelheid te verhogen voor het maaien tijdens de maaiwerkgang.
    3. Haal uw voet van het pedaal wanneer u keert voor de volgende maaiwerkgang.
    4. De machine zal vertragen naar de lage cruisecontrolinstelling, waardoor u efficiënt kunt keren met een constante snelheid.
    5. Nadat u gekeerd bent, gebruikt u het tractiepedaal om de machinesnelheid weer te verhogen voor de volgende maaiwerkgang.

De acceleratiemodus begrijpen

Deze functie bepaalt hoe snel de machine van tractiesnelheid verandert wanneer het tractiepedaal niet in de NEUTRAALSTAND staat.

Opmerking: Als u uw voet van het tractiepedaal haalt en het laat terugkeren naar de NEUTRAALSTAND terwijl de machine rijdt, wordt het remprofiel ingeschakeld. Het remprofiel is altijd hetzelfde en kan niet worden aangepast door de acceleratiemodus.

Ga naar de beveiligde menu's in het InfoCenter om de acceleratiemodus te wijzigen. De acceleratiemodus heeft de volgende 3 standen:

- Laag - minst agressieve acceleratie en vertraging
- Medium (standaard) – middelmatig snelle acceleratie en vertraging
- Hoog - meest agressieve acceleratie en vertraging

De opwarmmodus begrijpen

Wanneer de machine bij koud weer wordt gestart, beperkt de opwarmmodus het motortoerental tot laag stationair gedurende een korte periode nadat de motor is gestart, om mogelijke schade aan onderdelen door het gebruik van de machine met koude olie te voorkomen.

Een sneeuwvlokpictogram op het scherm van InfoCenter geeft aan wanneer de opwarmmodus actief is. Gebruik de machine pas na de opwarmperiode.

Toro Smart Power™ begrijpen

Dankzij Smart Power hoeft de bestuurder het toerental niet in de gaten te houden bij zware belasting. Smart Power voorkomt dat de motor te zwaar belast wordt in

zware maaiomstandigheden door de machinesnelheid automatisch te regelen en de maaiprestaties te optimaliseren.

Opmerking: De Smart Power functie is standaard INGESCHAKELD.

Starten van de motor

Belangrijk: **U moet het brandstofsysteem ontluchten voordat u de motor start als u deze voor de eerste keer start, de motor is afgeslagen omdat de brandstof op was, of onderhoudswerkzaamheden aan het brandstofsysteem zijn uitgevoerd; zie Het Brandstofsysteem ontluchten (bladz. 65).**

1. Ga op de bestuurdersstoel zitten, gebruik het tractiepedaal niet (zo staat de machine in NEUTRAAL), haal de parkeerrem aan en zorg ervoor dat de aftakas niet ingeschakeld is.
2. Draai de sleutel op AAN/VOORGLOEIEN.

   Een automatische tijdschakelaar zorgt ervoor dat de motor 6 seconden wordt voorverwarmd.
3. Wanneer de gloeibougies zijn voorverwarmd, draait u het sleuteltje naar de stand START.

   Laat de motor bij het starten langer dan 15 seconden draaien. Laat het sleuteltje los zodra de motor start. Als de motor nogmaals moet worden voorgegloeid, draait u het sleuteltje eerst op UIT en vervolgens op AAN/VOORGLOEIEN. Herhaal dit indien nodig.
4. Laat de motor op een laag stationair toerental lopen totdat deze is opgewarmd.

De motor afzetten

1. Zet alle bedieningsorganen in de NEUTRAALSTAND, stel de parkeerrem in werking, zet de schakelaar van het motortoerental op LAAG STATIONAIR en laat de motor op een laag stationair toerental lopen.

   Belangrijk: **Laat de motor 5 minuten stationair lopen voordat u deze afzet of nadat de machine volledig belast is gebruikt. Indien u dit nalaat, kunnen de motoronderdelen beschadigd raken.**
2. Draai het contactsleuteltje op UIT en verwijder het sleuteltje.

De gazoncompensatieveer afstellen

De gazoncompensatieveer (Figuur 53) zorgt ervoor dat het gewicht van de voorste naar de achterste rol wordt verplaatst. Dit voorkomt dat er een golfpatroon in de grasmat ontstaat, ook wel bekend als 'bobbing'.

Belangrijk: **Stel de veer af als het maaidek is gemonteerd aan de tractie-eenheid, recht naar voren wijst en is neergelaten op de vloer van de werkplaats.**

1. Monteer de borgpen in de achterste opening in de veerstang (Figuur 53).

   Opmerking: Bij onderhoud van de maai-eenheid beweegt u de borgpen naar de opening van de veerstang naast de gazoncompensatieveer.

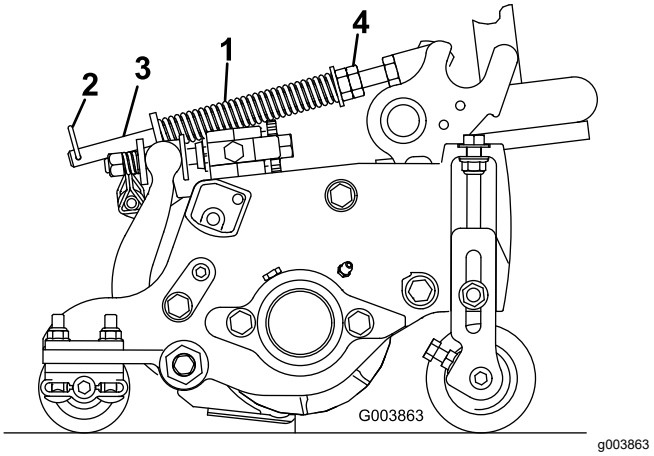

Figuur 53

1.	Gazoncompensatieveer	3.	Veerstang
2.	Borgpen	4.	Zeskantige moeren

2. Draai de zeskantige moeren op het voorste uiteinde van de veerstang vast totdat de lengte van de samengedrukte veer 15,9 cm bedraagt; zie (Figuur 53).

   Opmerking: Als u werkt op oneffen terrein, moet de veer 13 mm korter zijn. De machine zal het grondoppervlak iets minder goed volgen.

   Opmerking: De gazoncompensatie-instelling dient opnieuw te worden ingesteld als de maaihoogte of de agressiviteit van de maaistand gewijzigd wordt.

Tegendruk van de hefarm afstellen

Achterste maai-eenheden

⚠ VOORZICHTIG

De veren staan onder spanning en kunnen persoonlijk letsel veroorzaken.

Wees voorzichtig bij het instellen van de veren.

U kunt de tegendruk op de achterste maai-eenheden afstellen om de machine aan te passen aan verschillende gazonomstandigheden en ervoor te zorgen dat de maaihoogte constant blijft in zware omstandigheden of op terrein waar een viltlaag is ontstaan.

U kunt de tegendruk van elke torsieveer instellen op 1 van de 4 standen. Elke stand verhoogt of verlaagt de tegendruk op de maai-eenheid met 2,3 kg ten opzichte van de vorige stand. De veren kunnen op de achterkant van de eerste actuator van de veer worden geplaatst om alle tegendruk op te heffen (vierde stand).

Opmerking: Om alle tegendruk weg te halen, plaatst u het lange been van de torsieveer boven de kraagbout.

1. Parkeer de machine op een horizontaal oppervlak, laat de maai-eenheden neer, zet de motor af, stel de parkeerrem in werking en verwijder het sleuteltje.
2. Steek de veer van het tegengewicht met het lange uiteinde in een buis of gelijkaardig voorwerp, en draai de veer rond de kraagbout in de gewenste stand (Figuur 54).

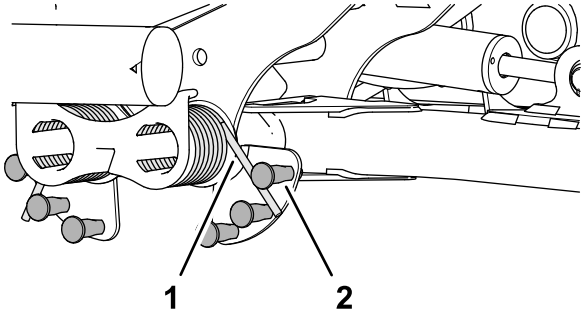

g375585

Figuur 54

1. Veer
2. Kraagbout

3. Herhaal stap 1 en 2 aan de andere veer van het tegengewicht.

De draaistand van de hefarm instellen

1. Parkeer de machine op een horizontaal oppervlak, laat de maai-eenheden neer, zet de motor af, stel de parkeerrem in werking en verwijder het sleuteltje.
2. De schakelaar van de hefarm bevindt zich onder de hydraulische tank, aan de binnenkant van de hefarm van maai-eenheid 5 (Figuur 21).

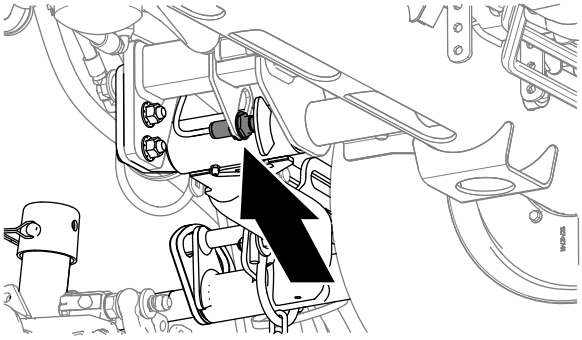

g375697

Figuur 55

3. Draai de contramoer los waarmee de schakelaar van de hefarm bevestigd is aan de schakelaarplaat (Figuur 56).

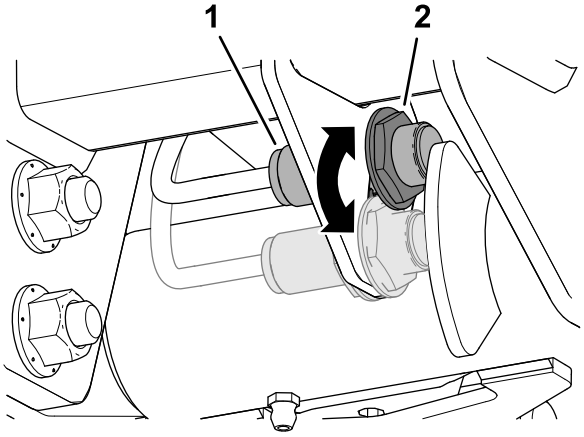

g375696

Figuur 56

1. Schakelaar
2. Sensor van hefarm

4. Stel de schakelaar van de hefarm als volgt af:
   - De omkeerhoogte van de hefarm verhogen doet u door de schakelaar naar beneden te zetten.
   - De omkeerhoogte van de hefarm verlagen doet u door de schakelaar naar boven te zetten.

   Belangrijk: **Behoud een elektrodenafstand van 1,0 tot 2,5 mm tussen de schakelaar en de hefarmtrekker. Het ledlampje op de schakelaar bevestigt de goede werking van de schakelaar.**
5. Draai de contramoeren vast met een torsie van 20 N·m +/- 2 N·m.

   Belangrijk: **Draai de contramoeren niet te vast; anders kunt u de sensor beschadigen.**

Toerental van de messenkooien instellen

Als de Clip-Control functie INGESCHAKELD is en de machine werkt met instellingen die overeenstemmen met een lege cel in de maaitabellen, dan vraagt Clip-Control messenkooitoerental 9.

Als de Clip-Control functie is uitgeschakeld door de supervisor, kan het toerental van de voorste en achterste messenkooi worden aangepast. Deze maaitabellen geven het aanbevolen messenkooitoerental weer. Lege cellen en configuraties die niet in de tabellen worden weergegeven, geven aan dat de combinatie van messenkooigrootte, aantal messen, maaihoogte en tractiesnelheid niet wordt aanbevolen. Maaien met deze instellingen heeft een verminderde maaikwaliteit tot gevolg.

Belangrijk: **Het is belangrijk dat het juiste messenkooitoerental wordt gebruikt voor uw maaitoepassing.**

Een messenkooitoerental dat te laag is, kan resulteren in een golfpatroon in het gazon, ook bekend als maaisporen of 'bobbing'. Als u dit vaststelt, probeer dan het messenkooitoerental te verhogen of de maaisnelheid te verlagen.

Een messenkooitoerental dat te hoog is, kan resulteren is schade aan het gazon en/of vroegtijdige slijtage van de messenkooien, ondermessen en andere mechanische onderdelen.

Zie De toerentallen van de voorste en achterste messenkooien instellen (bladz. 34).

Raadpleeg het volgende om het messenkooitoerental handmatig in te stellen:

1. Zorg ervoor dat de Clip-Control functie uitgeschakeld is.
2. In het InfoCenter (menu instellingen) kiest u het aantal messen, de maaisnelheid en de maaihoogte zodat het juiste messenkooitoerental wordt berekend.
3. Als verdere afstelling nodig is, kunt u in het menu instellingen naar beneden scrollen tot u V messenkooi tpm, A messenkooi tpm of beide ziet.
4. Druk op de rechterknop om het toerental te veranderen. Als de toerentalinstelling wordt gewijzigd, zal het display het toerental berekend op basis van de instellingen van het aantal messen, de maaisnelheid en de maaihoogte blijven weergeven; u zult echter ook de nieuwe waarde zien.

   Opmerking: U kunt het toerental van de messenkooien verhogen of verlagen om veranderingen in de gazonomstandigheden te compenseren.

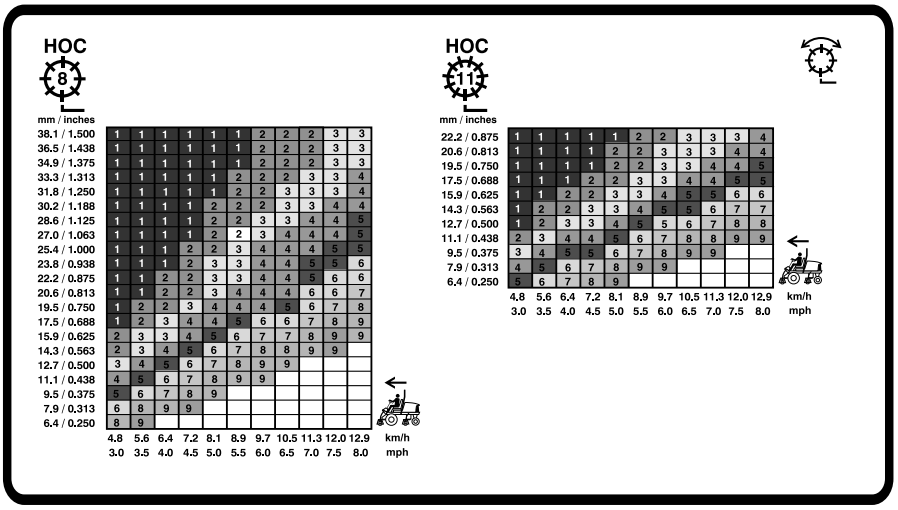

g420087

Figuur 57

Tabel met toerentallen voor messenkooien van 127 mm

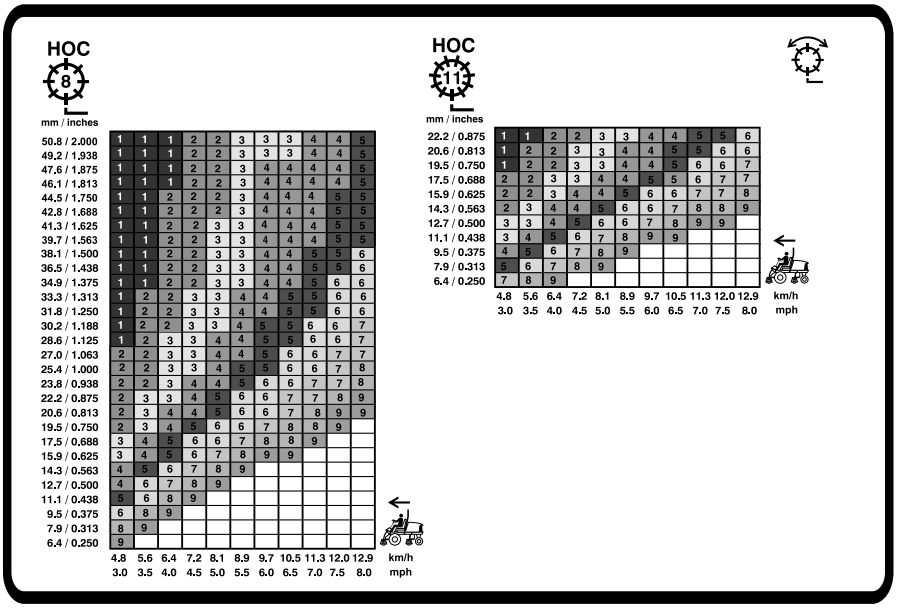

g420088

Figuur 58

Tabel met toerentallen voor messenkooien van 17,8 cm

Werking van het diagnoselampje

De machine is uitgerust met een diagnoselampje dat aangeeft dat het elektronische besturingssysteem een elektrische storing registreert. Het diagnoselampje bevindt zich op het InfoCenter, boven het display (Figuur 59). Als de machine naar behoren werkt en het contactsleuteltje naar de stand AAN/LOPEN wordt gedraaid, zal het diagnoselampje kort branden om te tonen dat het werkt. Als een machinestoring wordt weergegeven, gaat het lampje branden als er een mededeling is. Als een foutmelding wordt weergegeven, knippert het lampje tot de storing is opgelost.

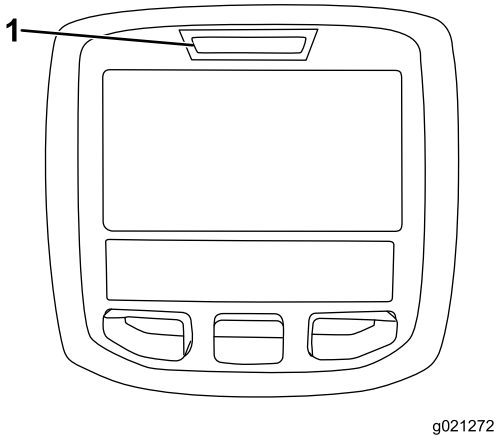

g021272

g021272

Figuur 59

1. Diagnoselampje

Gras maaien met de machine

1. Schakel de parkeerrem uit, schakel de aftakas uit en breng de maai-eenheden omhoog.
2. Rijd de machine naar het maaigebied.
3. Parkeer de machine ongeveer 6 meter verwijderd van de fairway, in de richting die u wilt maaien.
4. Breng de maai-eenheden helemaal omlaag met de bedieningshendel voor omhoog-/omlaagbrengen.
5. Schakel de aftakas in.

   Opmerking: De maai-eenheden zullen niet starten.

   Opmerking: Het motortoerental stijgt automatisch naar hoog stationair wanneer u de maai-eenheden omlaagbrengt en de aftakasschakelaar activeert.
6. Druk de bedieningshendel voor omhoog-/omlaagbrengen naar achteren om de maai-eenheden omhoog te brengen naar de keerstand.

   Opmerking: Wanneer u drukt op de bedieningshendel voor omhoog-/omlaagbrengen zonder deze ingedrukt te houden, worden de maai-eenheden omhooggebracht naar de keerstand en wordt de rotatie van de messenkooien gestopt tot de maai-eenheden worden omlaaggebracht.

7. Gebruik het tractiepedaal en rijd traag naar het maaigebied.
8. Zodra u de rand van het maaigebied bereikt om te beginnen maaien, brengt u de maai-eenheden omlaag met de bedieningshendel voor omhoog-/omlaagbrengen.

   Opmerking: Oefen om ervoor te zorgen dat de maai-eenheden niet te vroeg omlaag worden gebracht of een onbedoeld gebied maaien.
9. Voltooi de werkgang.
10. Wanneer u de tegenoverliggende rand van de fairway nadert (voordat u de rand van het maaigebied bereikt), drukt u de bedieningshendel voor omhoog-/omlaagbrengen naar achteren om de maai-eenheden omhoog te brengen naar de keerstand.
11. Maak een druppelvormige bocht om de machine snel voor de volgende baan uit te lijnen.
12. Druk op de bedieningshendel voor omhoog-/omlaagbrengen) om de maai-eenheden automatisch omlaag te brengen van de keerstand en ga verder met maaien.
13. Nadat u het gewenste gebied hebt gemaaid, volgt u de perimeter van het gebied om de onderhoudswerkgang te voltooien. Dit zal ervoor zorgen dat al het gras langs de rand van de fairway waar de maai-eenheden werden omhoog-en omlaaggebracht gelijkmatig wordt gemaaid.

    Opmerking: Gebruik de virtuele pedaalaanslag (VPS) om tijdelijk een lagere maximale snelheid in te stellen voor een betere controle tijdens het voltooien van de onderhoudswerkgang, zie De functie virtuele pedaalaanslag (‘Virtual Pedal Stop’ of VPS) gebruiken (bladz. 39).

Tips voor bediening en gebruik

Het waarschuwingssysteem begrijpen

Als een waarschuwingslampje tijdens het gebruik gaat branden, moet u de machine onmiddellijk stoppen en het probleem verhelpen voordat u verder gaat met maaien. Een machine met een defect kan ernstige schade oplopen als deze wordt gebruikt.

De machine transporteren

Schakel de aftakas uit en breng de maai-eenheden omhoog in deTRANSPORTSTAND. Wees voorzichtig als u tussen objecten rijdt zodat u de machine of de maaidekken niet per ongeluk beschadigt. Wees extra voorzichtig wanneer u de machine op hellingen gebruikt. Rij langzaam en maak geen scherpe bochten om omkantelen te voorkomen. Om beter in balans te kunnen blijven tijdens het sturen, moeten de maai-eenheden zijn neergelaten tijdens het afdalen.

Maaipatronen veranderen

Dit is de meest efficiënte methode om golvingen te voorkomen.

Verander het maaipatroon vaak om te vermijden dat het maairesultaat onvolmaaktheden vertoont die te wijten zijn aan herhaald maaien in één richting.

De juiste maaitechnieken gebruiken

- Om in een professioneel recht patroon en in banen te kunnen maaien zoals voor sommige werkzaamheden is vereist, moet u een boom of een ander object in de verte uitkiezen en recht daarop af rijden.
- Houd de messenkooien en ondermessen scherp.
- Behoud de juiste afstand tussen messenkooi en ondermes. Zorg voor licht contact.
- Volg de 1/3 regel (maai telkens niet meer dan ongeveer 1/3 van de lengte van het gras af).
- Stel het messenkooitoerental en de tractiesnelheid in om de gewenste maailengte te verkrijgen.
- Wanneer u in natte omstandigheden maait, opent u het achterscherm van de maai-eenheid.

Scalpen, in een cirkel maaien en verticuteren

- **Scalpen/in een cirkel maaien**
  - Scalpen en in een cirkel maaien worden beschouwd als moeilijke toepassingen. Gebruik speciale messenkooien voor deze toepassingen.
  - Volg de 1/3 regel (maai telkens niet meer dan ongeveer 1/3 van de lengte van het gras af).
- **Verticuteren**
  - Stel de mesdiepte van de verticuteerder in op 0,3 cm of minder.
  - Zorg ervoor dat de messen van de maai-eenheid scherp zijn, juist zijn afgesteld en dat geen enkel mes verbogen is. Botte en verbogen messen vragen meer vermogen.

– Meer messen toevoegen om de mestussenruimte te verkleinen, verhoogt het vermogenverbruik.

- **Beste praktijken voor scalpen, in een cirkel maaien en verticuteren**
  - Open de schermen van de achterste maai-eenheid.
  - De aanbevolen maximale maaisnelheid is 6 km/u.
  - Stel het messenkooitoerental in op instelling 6.

    Opmerking: Een hogere instelling van het messenkooitoerental resulteert in minder kracht. Bij het scalpen worden betere prestaties en efficiëntie bereikt bij een lagere instelling van het messenkooitoerental.
  - Gebruik de energiezuinige modus niet.
  - Gebruik het InfoCenter om zowel de temperatuur van de motorkoelvloeistof als die van generator te monitoren.
  - Controleer het achterste radiateurscherm, het luchtfilter en het luchtinlaatscherm van de generator boven de radiateur regelmatig op opgehoopt maaisel.
  - Smart Power beperkt geleidelijk de maximale maaisnelheden naarmate de generator en de messenkooimotoren hun temperatuurlimieten naderen, waardoor de productiviteit wordt geoptimaliseerd door te voorkomen dat de onderdelen oververhit raken.
  - Als de motor, generator of messenkooimotoren oververhit raken, moet u de machine parkeren op een schaduwrijke plek met een goede luchtstroom om de onderdelen te laten afkoelen.

De machine onderhouden na het maaien

Na het maaien moet u de machine grondig schoonspoelen met een tuinslang zonder spuitmond, zodat de afdichtingen en lagers niet worden beschadigd of verontreinigd raken als gevolg van een te hoge waterdruk. Zorg ervoor dat de radiateur en de oliekoeler vrij blijven van vuil en maaisel. Na reiniging moet u de machine controleren op eventuele lekken in het hydraulische systeem, beschadiging of slijtage van de hydraulische en mechanische onderdelen. Controleer tevens of de messen van de maaidekken scherp genoeg zijn.

Na gebruik

Veiligheid na het werk

Algemene veiligheid

- Parkeer de machine op een horizontaal oppervlak.
- Schakel de maai-eenheden uit en laat deze zakken.
- Haal de parkeerrem aan.
- Zet de motor af en verwijder het sleuteltje.
- Wacht totdat alle bewegende onderdelen tot stilstand zijn gekomen.
- Laat de machine afkoelen voordat u deze afstelt, reinigt, stalt of er onderhoudswerkzaamheden aan verricht.
- Om brand te voorkomen, moet u ervoor zorgen dat de maai-eenheden, aandrijvingen, dempers, koelschermen en het motorcompartiment vrij zijn van gras en vuil. Veeg gemorste olie en brandstof op.
- Schakel de aandrijving van het werktuig uit als u de machine sleept of niet gebruikt.
- Onderhoud en reinig de veiligheidsgordel(s) indien nodig.
- Sla de machine en de brandstofhouder niet op plaatsen waar open vlammen, vonken of waakvlammen (bv. van een boiler of andere toestellen) aanwezig kunnen zijn.

De bevestigingspunten zoeken

- **Voorkant van de machine** : de opening in het rechthoekige blok, onder de asbuis, aan de binnenzijde van beide voorwielen (Figuur 60).

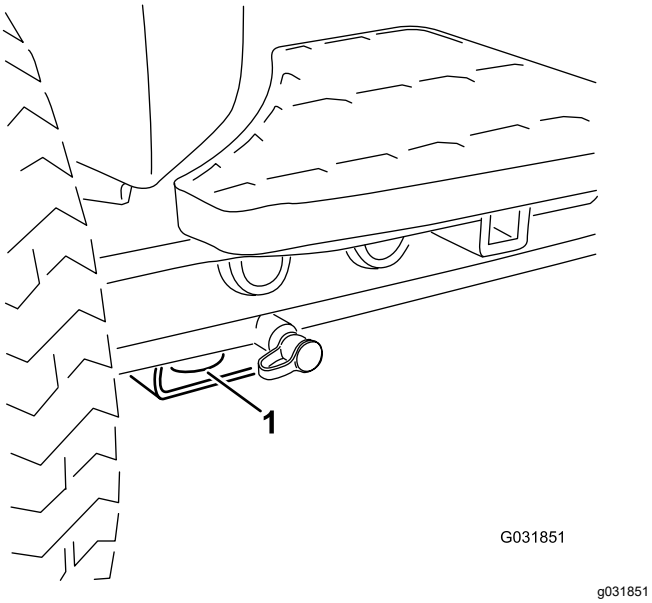

Figuur 60

1. Voorste bevestigingspunt

- **Achterkant van de machine** – Beide zijden van het achterframe van de machine (Figuur 61).

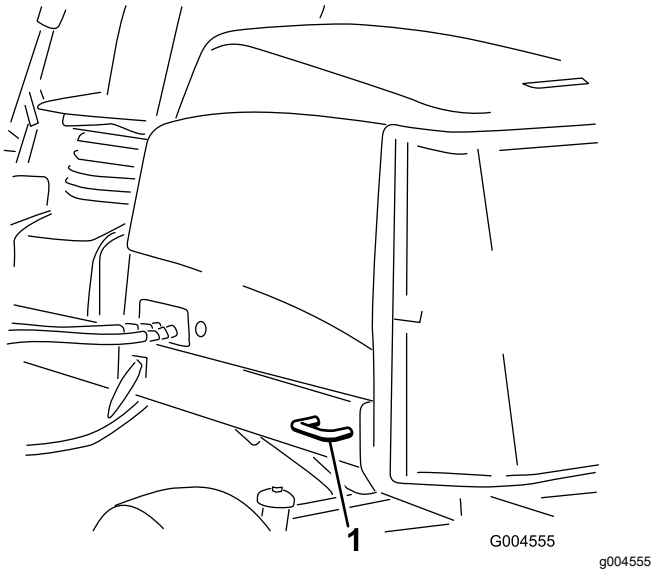

Figuur 61

1. Achterste bevestigingspunt

De machine transporteren

- Gebruik een oprijplaat van volledige breedte bij het laden van de machine op een aanhanger of vrachtwagen.
- Maak de machine stevig vast.

De machine duwen of slepen

In noodgevallen kan u de machine vooruit bewegen door de omloopklep in de regelbare hydraulische pomp in werking te stellen en de machine te duwen of te slepen.

Belangrijk: **U mag de machine niet sneller dan 3 tot 4,8 km per uur duwen of slepen. Als u de machine met hogere snelheid duwt of sleept, kan de transmissie intern beschadigd worden.**

De omloopkleppen moeten open zijn en de rem vrijgezet als u de machine duwt of sleept.

1. Ontgrendel de stoelbasis en kantel de stoel open.
2. Zoek de omloopkleppen onder de stoel en aan de bovenkant van de hydrostaat (Figuur 62).

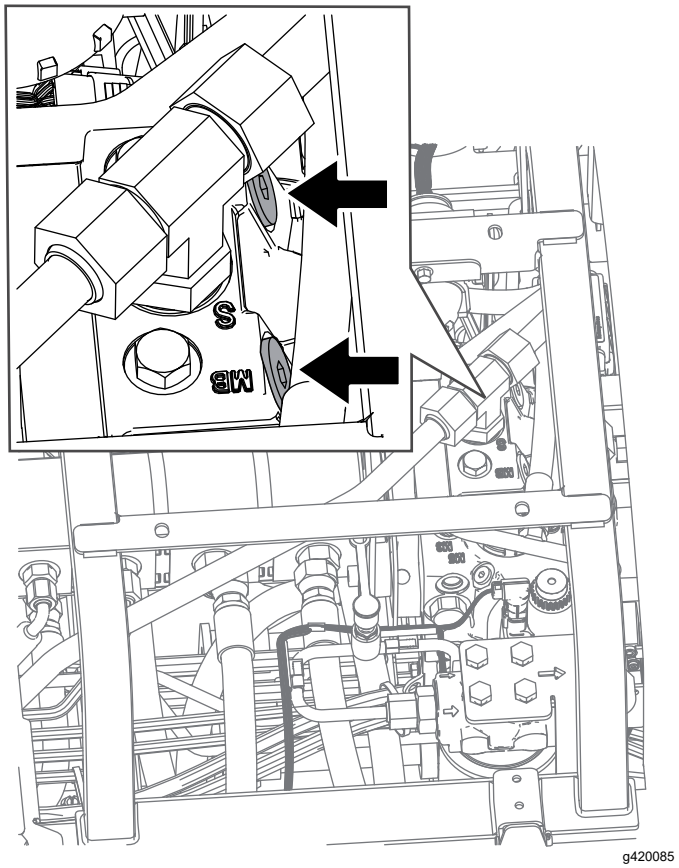

Figuur 62

3. Draai de kleppen 3 slagen los om de olie inwendig om te laten leiden.

   Opmerking: Omdat de vloeistof wordt omgeleid, kan de machine worden voortbewogen zonder dat de transmissie wordt beschadigd.

4. Zoek het verdeelstuk voor de remontgrendeling in de buurt van het rechter voorwiel en achter de hydraulische tank (Figuur 63).

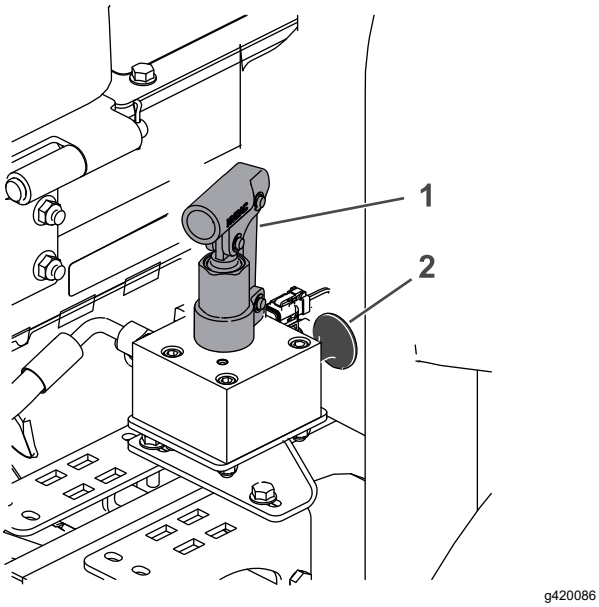

Figuur 63

1. Pompmechanisme op het verdeelstuk voor de rem
2. Zwarte knop

5. Steek er een buis of een gelijkaardig voorwerp in, houd de zwarte knop op het verdeelstuk ingedrukt en pomp drie keer op het verdeelstuk. Zodra er aanzienlijke weerstand is bij het pompen, wordt de rem losgelaten.

   Belangrijk: **Pomp niet op het verdeelstuk als het niet gemakkelijk pompt. Er kan schade ontstaan als het verdeelstuk te veel wordt opgepompt.**

   Opmerking: Zodra de druk in het verdeelstuk is opgebouwd, wordt de rem gedurende 60 minuten vrijgezet. Indien nodig kunt u na 60 minuten de rem opnieuw vrijzetten door op het verdeelstuk te pompen.

6. Duw of sleep de machine.
7. Stel de rem in werking door de zwarte knop uit te trekken of de motor te starten.

   Opmerking: De rem wordt automatisch gereset als u de motor start en u hoeft de zwarte knop dan niet uit te trekken.

8. Sluit de omloopkleppen. Draai de kleppen vast met een torsie van 11 N·m.

   Belangrijk: **Zorg dat de omloopkleppen gesloten zijn voordat u de machine begint te gebruiken. Als u de motor laat lopen met een geopende omloopklep, raakt de transmissie oververhit.**

Onderhoud

Opmerking: Bepaal vanuit de normale bedieningspositie de linker- en rechterzijde van de machine.

Opmerking: Download het elektrische of hydraulische schema gratis op www.Toro.com; u kunt uw machine zoeken via de link Handleidingen op de hoofdpagina.

Veiligheid bij onderhoud

- Doe het volgende voordat u de bestuurdersstoel verlaat:
  - Parkeer de machine op een horizontaal oppervlak.
  - Schakel de maai-eenheden uit en laat deze zakken.
  - Haal de parkeerrem aan.
  - Zet de motor af en verwijder het sleuteltje.
  - Wacht totdat alle bewegende onderdelen tot stilstand zijn gekomen.
  - Laat de machine afkoelen voordat u deze afstelt, reinigt, stalt of er onderhoudswerkzaamheden aan verricht.
- Draag geschikte kleding, waaronder oogbescherming, een lange broek en stevige schoenen met een gripvaste zool. Houd handen, voeten, kleding, sieraden en lang haar uit de buurt van bewegende onderdelen.
- Laat de onderdelen van de machine afkoelen voordat u onderhoudswerkzaamheden uitvoert.
- Voer indien mogelijk geen onderhoudswerkzaamheden uit als de motor draait. Blijf uit de buurt van bewegende onderdelen.
- Laat de motor enkel draaien in goed verluchte omgevingen. Uitlaatgassen bevatten koolstofmonoxide, dat dodelijk is bij inademing.
- Ondersteun de machine met assteunen als u onder de machine werkt.
- Haal voorzichtig de druk van onderdelen met opgeslagen energie.
- Zorg ervoor dat alle onderdelen van de machine in goede staat verkeren en al het bevestigingsmateriaal stevig vastzit.
- Vervang versleten of beschadigde stickers.
- Om veilige en optimale prestaties van de machine te verkrijgen, moet u ter vervanging alleen originele Toro-onderdelen gebruiken. Gebruik ter vervanging nooit onderdelen van andere fabrikanten, omdat dit gevaarlijk kan zijn en de productgarantie hierdoor kan vervallen.

Aanbevolen onderhoudsschema

Onderhoudsinterval	Onderhoudsprocedure
Na het eerste bedrijfsuur	• Draai de wielmoeren vast met een torsie van 94 tot 122 N·m.
Na de eerste 8 bedrijfsuren	• De conditie en de spanning van de wisselstroomdynamo/ventilator controleren.
Na de eerste 10 bedrijfsuren	• Draai de wielmoeren vast met een torsie van 94 tot 122 N·m.
Na de eerste 50 bedrijfsuren	• Motorolie verversen en filter vervangen. • Motortoerental controleren (stationair en op vol gas).
Bij elk gebruik of dagelijks	• Controleer de interlockschakelaars. • Controleer de rolbeugelonderdelen op slijtage of beschadigingen. • Het luchtfilter controleren. • Het motoroliepeil controleren. • Water of ander vuil uit de brandstof/waterafscheider verwijderen. • Controleer de elektrische kabels op schade, slijtage, loszittende fittings, slijtage door weersinvloeden en de inwerking van chemicaliën. • Controleer de bandenspanning. • Koelvloeistofpeil controleren. • Verwijder opgehoopt vuil, zoals maaisel, bladeren en andere vreemde materialen van de machine (vaker in vuile werkomstandigheden). Let vooral op het scherm, de oliekoelers en/of de radiateur. • Controleer het peil van de hydraulische vloeistof. • De hydraulische leidingen en slangen controleren op lekkages, kinken, loszittende steunen, slijtage, loszittende aansluitingen, slijtage door weersinvloeden en de inwerking van chemicaliën. • Afstelling van contact tussen ondermes en messenkooi controleren. • Controleer de veiligheidsgordel(s) op slijtage, insnijdingen en andere beschadigingen. Vervang de veiligheidsgordel(s) als een onderdeel ervan niet naar behoren functioneert.
Om de 50 bedrijfsuren	• Lagers en lagerbussen smeren (en onmiddellijk na elke wasbeurt). • Reinig de accu en controleer de toestand van de accu (of wekelijks, waarbij de kortste periode moet worden aangehouden). • De aansluitingen van de accukabels controleren.
Om de 100 bedrijfsuren	• Slangen van koelsysteem controleren. • De conditie en de spanning van de wisselstroomdynamo/ventilator controleren.
Om de 150 bedrijfsuren	• Motorolie verversen en filter vervangen.
Om de 200 bedrijfsuren	• Vocht aftappen uit de brandstoftank en de hydraulische tank.
Om de 250 bedrijfsuren	• Draai de wielmoeren vast met een torsie van 94 tot 122 N·m.
Om de 400 bedrijfsuren	• Luchtfilter onderhoudsbeurt geven. (Vaker in extreem stoffige of vuile omstandigheden). Geef het luchtfilter een onderhoudsbeurt (sneller wanneer de luchtfilterindicator rood is). • Vervang het filter van de brandstof/waterscheider. • Vervang het motorbrandstoffilter. • Brandstofleidingen en -verbindingen controleren. • De stoptijd van het mes controleren. • Motortoerental controleren (stationair en op vol gas).
Om de 800 bedrijfsuren	• Brandstoftank aftappen en reinigen. Laat de brandstoftank leeglopen en reinig deze als het brandstofsysteem vervuild raakt. • Controleer het toespoor van de achterwielen. • Als u de aanbevolen hydraulische vloeistof niet gebruikt of het reservoir ooit hebt gevuld met een andere vloeistof, moet u het laadfilter vervangen. • Als u de aanbevolen hydraulische vloeistof niet gebruikt of het reservoir ooit hebt gevuld met een andere vloeistof, moet u de hydraulische vloeistof verversen. • Lagers in achterwielen opvullen. • Motorkleppen afstellen (zie de Onderhoudshandleiding van de motor).

Onderhoudsinterval	Onderhoudsprocedure
Om de 1000 bedrijfsuren	• Als u de aanbevolen hydraulische vloeistof gebruikt, moet u het laadfilter vervangen.
Om de 2000 bedrijfsuren	• Als u de aanbevolen hydraulische vloeistof gebruikt, moet u de hydraulische vloeistof verversen.
Vóór de stalling	• Brandstoftank aftappen en reinigen. Als u de machine voor langere tijd stalt, moet u de brandstoftank aftappen en reinigen.
Om de 2 jaar	• Koelsysteem schoonspoelen en koelvloeistof vervangen. • Vervang de hydraulische slangen. • Vervang de koelvloeistofslangen. • Spoel en vervang de koelvloeistof. • Alle loszittende slangen vervangen.

Controlelijst voor dagelijks onderhoud

Gelieve deze pagina te kopiëren ten behoeve van gebruik bij routinecontroles.

Gecontroleerd item	Voor week van:						
	Ma.	Di.	Wo.	Do.	Vr.	Za.	Zo.
Werking van veiligheidssysteem controleren.							
Werking van de remmen controleren.							
Peil van de motorolie en brandstof controleren.							
Peil van de koelvloeistof controleren.							
Brandstoffilter/waterafscheider aftappen.							
Onderhoudsindicator van het luchtfilter controleren.							
Radiateur, oliekoeler en scherm controleren op vuil.							
Controleren of motor ongewone geluiden maakt.[1]							
Controleren op ongewone geluiden tijdens het gebruik.							
Peil van het hydraulische systeem controleren.							
Hydraulische slangen en leidingen op schade controleren.							
Controleren op lekkages.							
Controleer de bandenspanning.							
Werking van instrumenten controleren.							
Afstelling van contact tussen ondermes en messenkooi controleren.							

Gecontroleerd item	Voor week van:						
	Ma.	Di.	Wo.	Do.	Vr.	Za.	Zo.
Maaihoogte-instelling controleren.							
Vet in alle smeernippels spuiten.[2]							
Beschadigde lak bijwerken.							

1. Controleer de gloeibougie en de spuitstukken van de injector als de motor moeilijk start, buitensporig veel rook afgeeft of ongelijkmatig loopt.
2. Onmiddellijk na elke wasbeurt, ongeacht de voorgeschreven interval

Belangrijk: **Zie de gebruikershandleiding van de motor voor verdere onderhoudsprocedures.**

Aantekening voor speciale aandachtsgebieden

Controle uitgevoerd door:		
Item	**Datum**	**Informatie**
1		
2		
3		
4		
5		
6		
7		
8		

Procedures voorafgaande aan onderhoud

Vóór onderhoudswerk-zaamheden

1. Parkeer de machine op een horizontaal oppervlak.
2. Haal de parkeerrem aan.
3. Schakel de aftakas uit.
4. Zet de hoogtebediening van de maaier in de MAAISTAND.
5. Zet de motor af en haal het sleuteltje uit het contact.
6. Wacht totdat alle onderdelen tot stilstand zijn gekomen.
7. Laat de motor afkoelen.

De motorkap openen

1. Maak de 2 motorkapvergrendelingen los (Figuur 64).

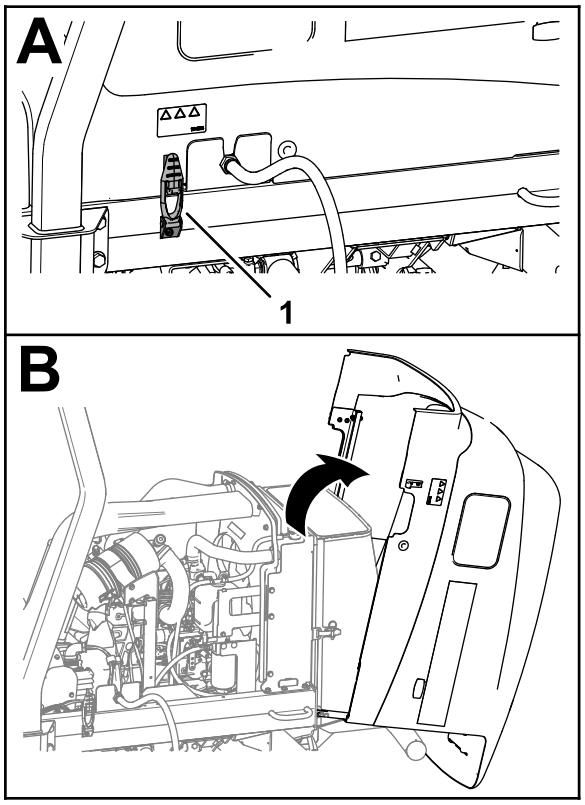

g377320

Figuur 64

1. Motorkapvergrendeling (2)

2. Draai de motorkap open.

De motorkap sluiten

1. Draai de motorkap voorzichtig dicht (Figuur 65).

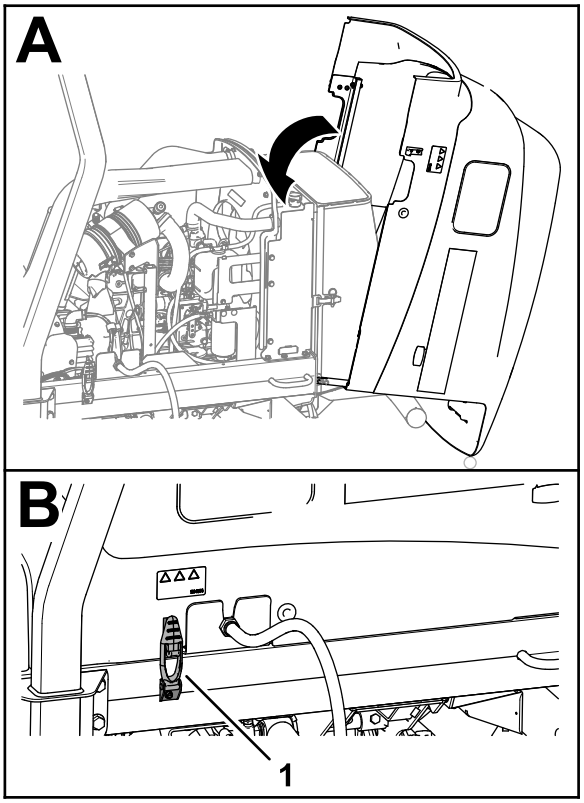

g377319

Figuur 65

1. Motorkapvergrendeling (2)

2. Maak de motorkap vast met de 2 motorkapvergrendelingen.

Het scherm openen

1. Verwijder de kogelpen van de schermvergrendeling (Figuur 66).

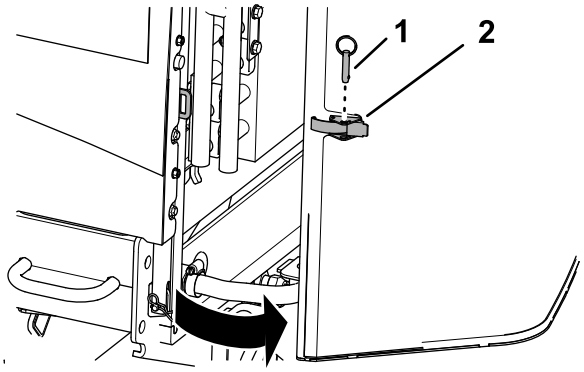

g378822

Figuur 66

1. Kogelpen
2. Schermvergrendeling

2. Ontgrendel en open het scherm.

Het scherm sluiten

1. Sluit en vergrendel het scherm (Figuur 67).

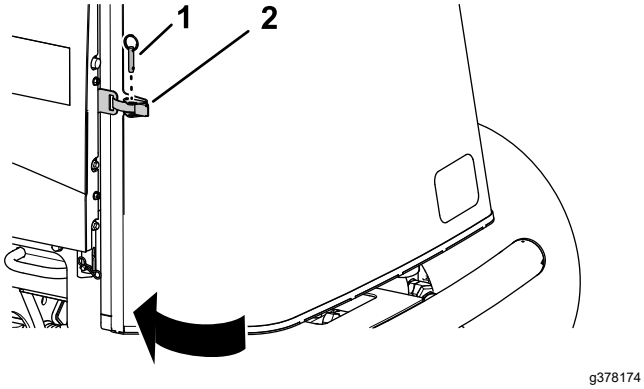

Figuur 67

1. Kogelpen
2. Schermvergrendeling

2. Breng de kogelpen aan door de schermvergrendeling.

De stoel kantelen

1. Ontgrendel de stoelbasis (A van Figuur 68).
2. Kantel de stoel en de basis open (B van Figuur 68).
3. Ondersteun deze met de steunstangen (C van Figuur 68).

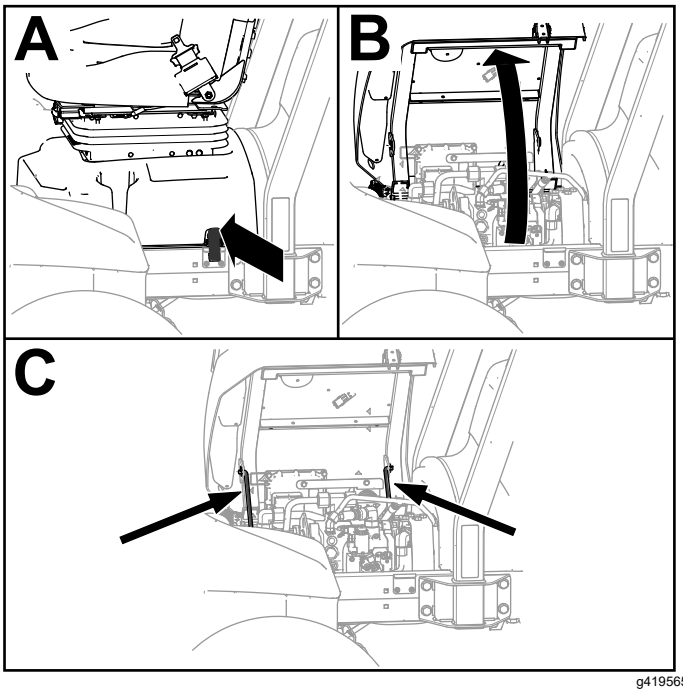

Figuur 68

De stoel laten zakken

1. Draai de stoel lichtjes en til de voorste steunstang uit de vergrendeling van de sleuf van de stoelsteun.
2. Laat de stoel voorzichtig neer tot hij stevig vergrendeld is.

De koelschermen van de generator van elkaar losmaken

1. Verwijder de 4 flenskopschroeven en 4 flensborgmoeren waarmee het bovenste en onderste koelscherm van de generator zijn bevestigd (Figuur 69).

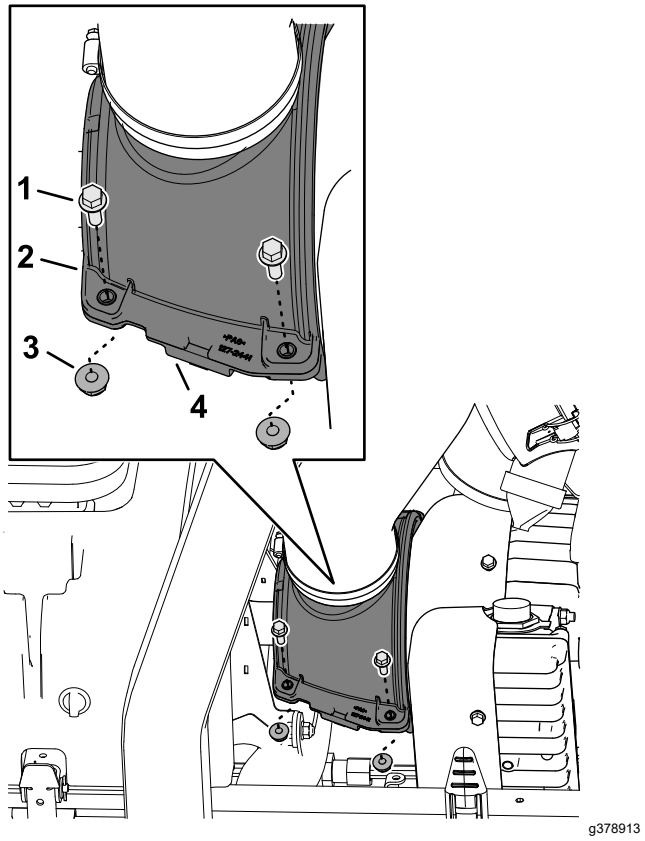

Figuur 69

1. Inbusbout met flens
2. Bovenste koelscherm van de generator
3. Flensborgmoer
4. Onderste koelscherm van de generator

2. Haal de schermen van elkaar.
3. Til het bovenste scherm op om bij de smeernippels op de aandrijfas te komen.

De koelschermen van de generator monteren

1. Breng de groeven in het bovenste en onderste koelscherm van de generator in een lijn met de pakking van de aandrijfasborstel en de flens van de kap van de generator (Figuur 70).

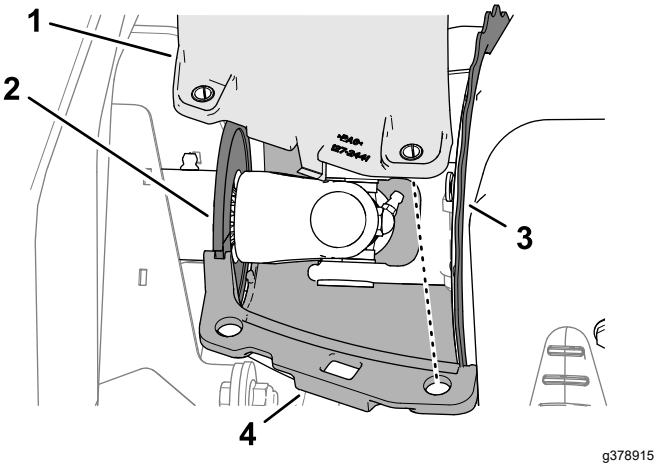

Figuur 70

1.	Bovenste koelscherm van de generator	3.	Flens (generatorkap)
2.	Pakking van aandrijfasborstel	4.	Onderste koelscherm van de generator

2. Lijn de openingen in de koelschermen van de generator uit met de compressie-begrenzerpennen.
3. Bevestig de helften van de koelschermen van de generator en de compressie-begrenzerpennen; gebruik hierbij de 4 flenskopschroeven en 4 flensborgmoeren (Figuur 71).

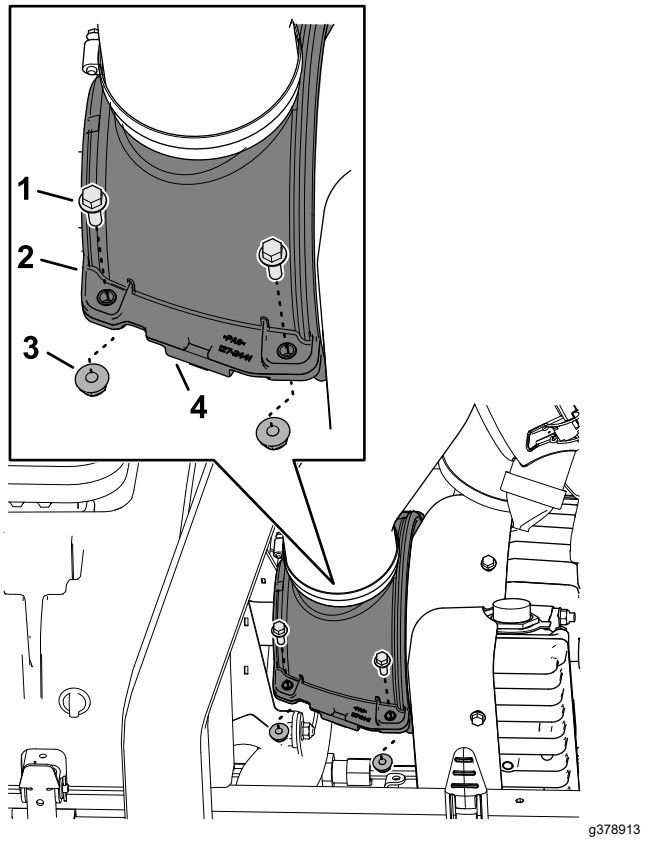

Figuur 71

1.	Inbusbout met flens	3.	Flensborgmoer
2.	Bovenste koelscherm van de generator	4.	Onderste koelscherm van de generator

Locatie opkrikpunten

Opmerking: Ondersteun de machine met assteunen als u onder de machine werkt.

Gebruik de volgende punten als hefpunten voor de machine:

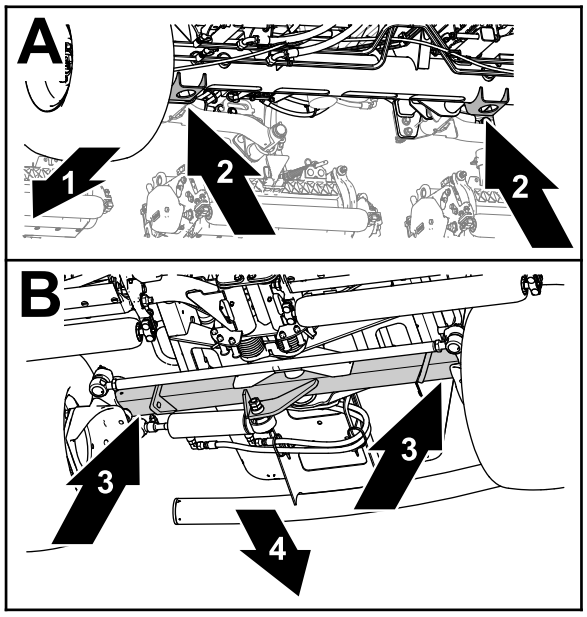

g375763

Figuur 72

1. Voorzijde van de machine
2. Krikbeugels (buis van vooras)
3. Buis van achteras
4. Achterkant van machine

- Voor - de krikbeugels van de buis van de vooras (Figuur 72).
- Achter - de buis van de achteras.

Smering

Lagers en lagerbussen smeren

Onderhoudsinterval: Om de 50 bedrijfsuren (en onmiddellijk na elke wasbeurt).

Specificatie vet: Nr. 2 vet op lithiumbasis

1. Maak de machine klaar voor onderhoud; zie Vóór onderhoudswerkzaamheden (bladz. 54). Open de motorkap; zie De motorkap openen (bladz. 54)
2. Haal de koelschermen van de generator van elkaar; zie De koelschermen van de generator van elkaar losmaken (bladz. 55).
3. Smeer alle nippels van de lagers en lagerbussen met het aanbevolen smeervet. De smeerpunten en de hoeveelheden zijn:
   - Kruiskoppeling van aandrijfas van pomp (3) (Figuur 73)

     Opmerking: Zorg dat u bij de aandrijfas van de pomp komt; doe dit via de onderzijde van de machine.

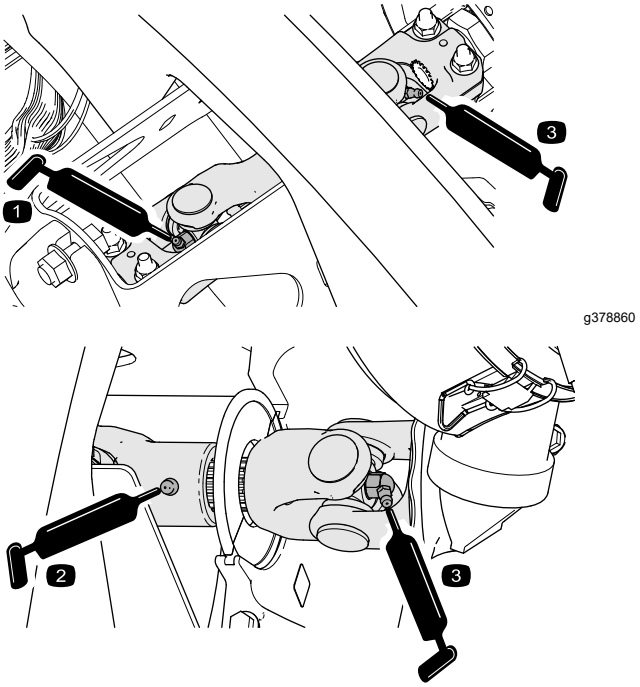

g378860

g378914

Figuur 73

   - Cilinders van hefarm van maaidek (2 elk) (Figuur 74)

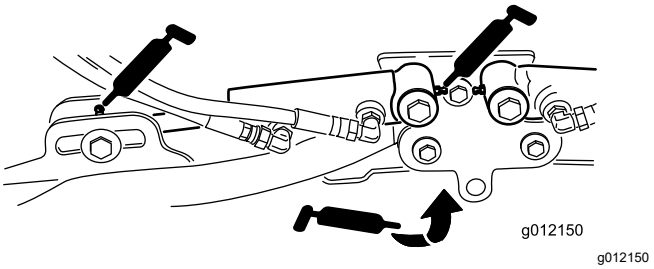

Figuur 74

- Draaipunten van hefarm (1 elk) (Figuur 74)
- Draagframe en draaipunt van maaidek (2 elk) (Figuur 75)

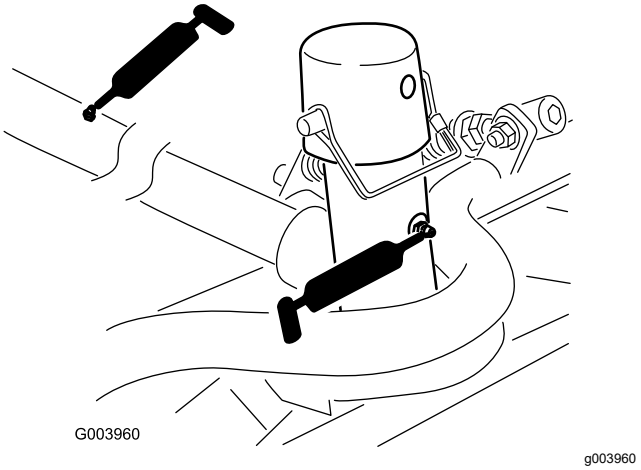

Figuur 75

- Draaias van hefarm (1) (Figuur 76)

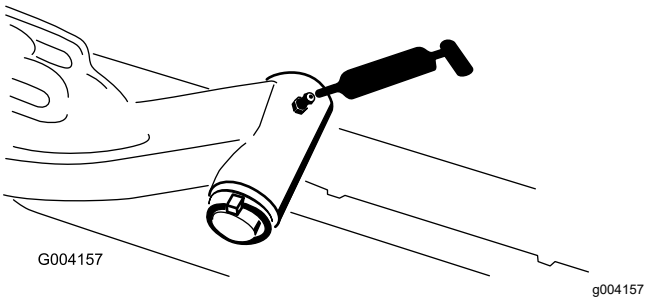

Figuur 76

- Trekstang van achteras (2) (Figuur 77)

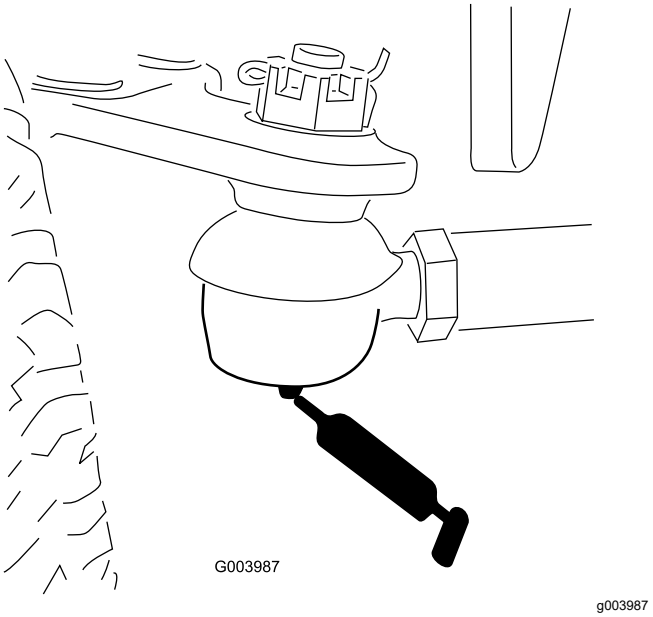

Figuur 77

- Draaipunt van asbesturing (1) (Figuur 78)

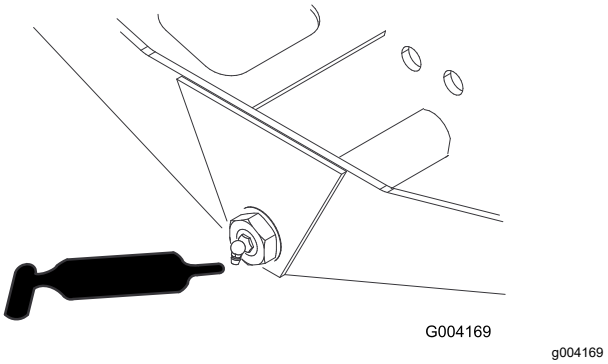

Figuur 78

- Kogelverbindingen van stuurcilinder (2) (Figuur 79)

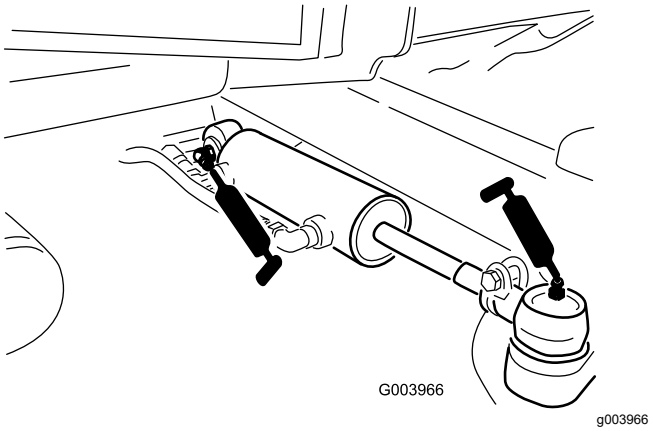

Figuur 79

4. Monteer de koelschermen van de generator; zie De koelschermen van de generator monteren (bladz. 56).

5. Breng de stoel omlaag en vergrendel hem; zie De stoel laten zakken (bladz. 55).
6. Sluit en vergrendel de motorkap, zie De motorkap sluiten (bladz. 54).

Onderhoud motor

Veiligheid van de motor

- U moet de motor afzetten voordat u het oliepeil controleert of het carter bijvult met olie.
- Verander de snelheid van de toerenregelaar niet en laat de motor het maximale toerental niet overschrijden.

Het luchtfilter controleren

Onderhoudsinterval: Bij elk gebruik of dagelijks

1. Maak de machine klaar voor onderhoud; zie Vóór onderhoudswerkzaamheden (bladz. 54).
2. Open de motorkap; zie De motorkap openen (bladz. 54).
3. Controleer de onderhoudsindicator aan het uiteinde van de luchtfilterbehuizing (Figuur 80).

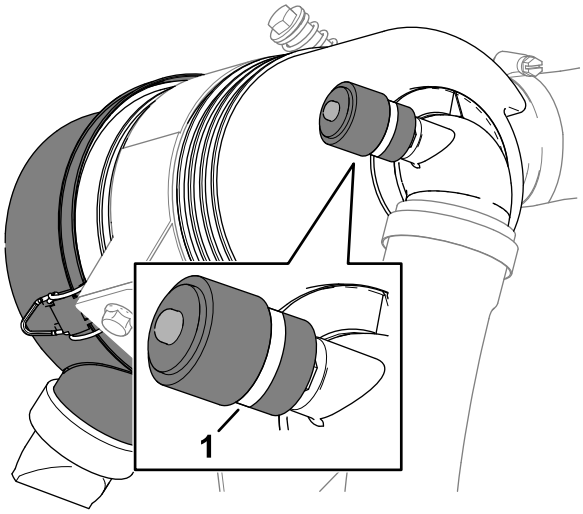

Figuur 80

1. Onderhoudsindicator

4. Als er een rode band in de onderhoudsindicator verschijnt, moet u het luchtfilter vervangen; zie Onderhoud van het luchtfilter (bladz. 60).
5. Knijp de stofuitlaatklep in (Figuur 81).

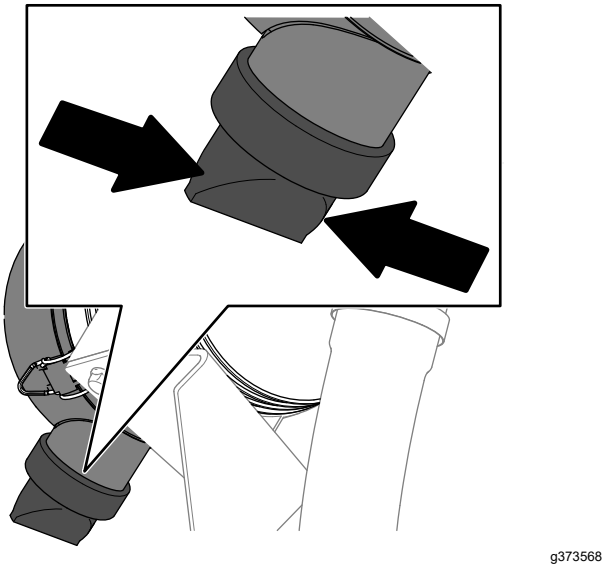

Figuur 81

6. Sluit en vergrendel de motorkap, zie De motorkap sluiten (bladz. 54).

Onderhoud van het luchtfilter

Onderhoudsinterval: Om de 400 bedrijfsuren (Vaker in extreem stoffige of vuile omstandigheden). Geef het luchtfilter een onderhoudsbeurt (sneller wanneer de luchtfilterindicator rood is).

Controleer de luchtfilterbehuizing op schade die een luchtlek kan veroorzaken. Vervang deze in geval van beschadiging. Controleer het gehele luchtinlaatsysteem op lekken, beschadiging of losse slangklemmen.

Geef het luchtfilter uitsluitend een onderhoudsbeurt als de onderhoudsindicator dit aangeeft. Als u het luchtfilter vervangt voordat dit nodig is, wordt alleen maar de kans vergroot dat er vuil in de motor komt als u het filter verwijdert.

Belangrijk: **Zorg ervoor dat het deksel goed vastzit en de luchtfilterbehuizing helemaal afsluit.**

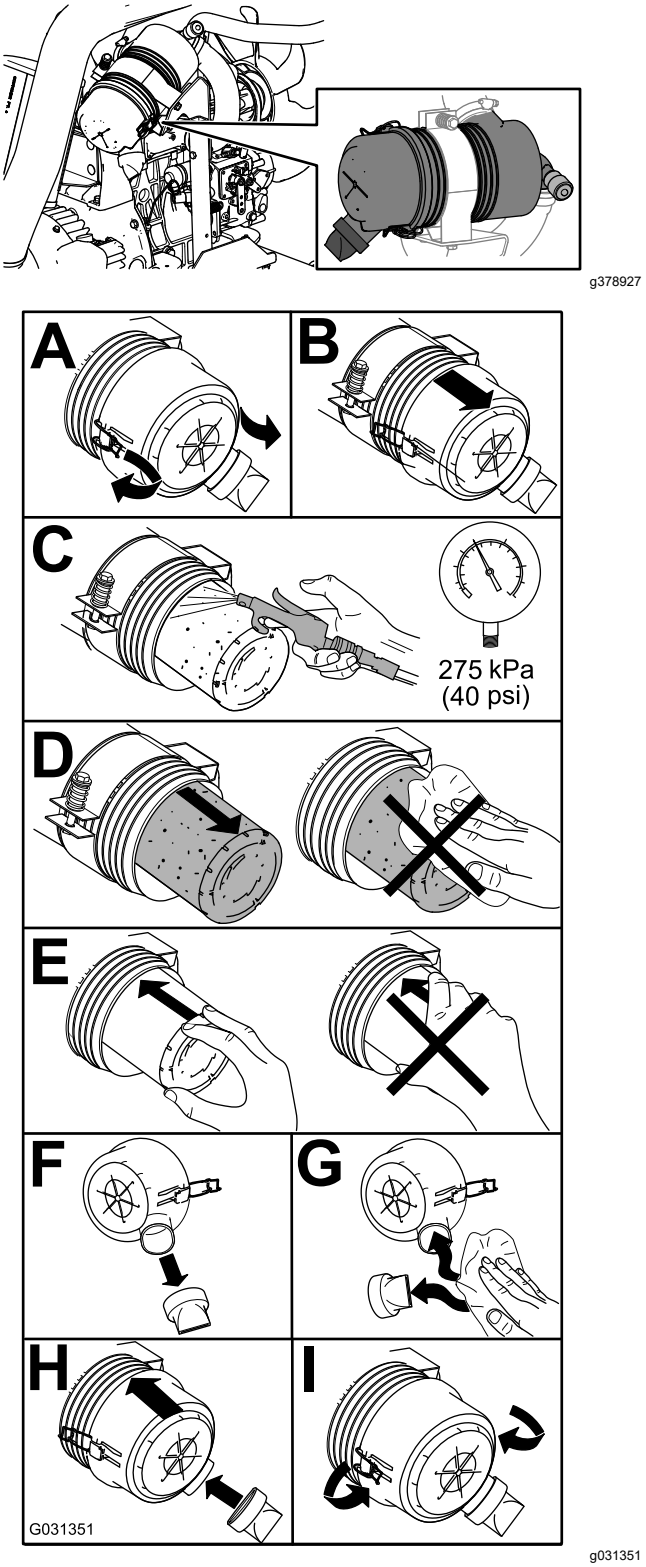

Figuur 82

De luchtfilteronderhoud-indicator resetten

1. Als er een rode band op de onderhoudsindicator verschijnt, moet u op de resetknop aan het uiteinde van de indicator drukken (Figuur 83).

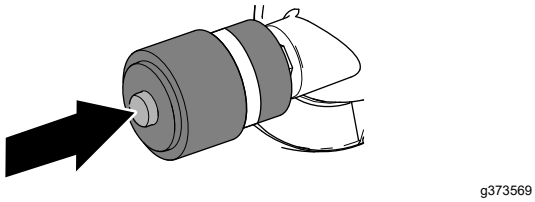

Figuur 83

2. Sluit en vergrendel de motorkap, zie De motorkap sluiten (bladz. 54).

Olie specificaties

Gebruik hoogwaardige motorolie met laag asgehalte die minstens voldoet aan API onderhoudsclassificatie CH-4 of hoger.

Gebruik motorolie met de volgende viscositeit:

- Aanbevolen olie: SAE 15W-40 (boven -18°C)
- Alternatieve olie: SAE 10W-30 of 5W-30 (voor alle temperaturen)

Toro Premium motorolie is verkrijgbaar bij uw erkende Toro distributeur, met een viscositeit van 15W-40 of 10W-30.

Het motoroliepeil controleren

Onderhoudsinterval: Bij elk gebruik of dagelijks

Belangrijk: **Controleer het motoroliepeil dagelijks. Als de niveau van de motorolie hoger is dan de Vol-markering op de peilstok kan de olie verdund zijn met brandstof,**

in dat geval moet de olie vervangen worden.

De beste tijd om de motorolie te controleren is wanneer de motor koud is voordat deze is gestart voor de dag. Als hij al heeft gedraaid, moet u de olie eerst terug laten lopen gedurende tenminste 10 minuten voordat u controleert. Als het olieniveau op of onder de Bijvul-markering 'Add' op de peilstok staat, vul dan olie bij om het olieniveau bij de Vol-markering 'Full' te brengen. **Giet niet te veel olie in de motor**.

Belangrijk: **Zorg ervoor dat het oliepeil tussen de markeringen voor het minimum- en het maximumpeil op de peilstok staat; de motor kan beschadigd worden indien deze te veel of te weinig olie bevat.**

1. Maak de machine klaar voor onderhoud; zie Vóór onderhoudswerkzaamheden (bladz. 54).
2. Open de motorkap; zie De motorkap openen (bladz. 54).
3. Het motoroliepeil controleren (Figuur 84).

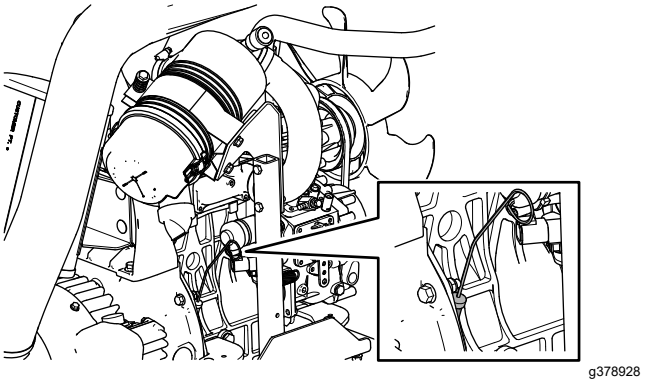

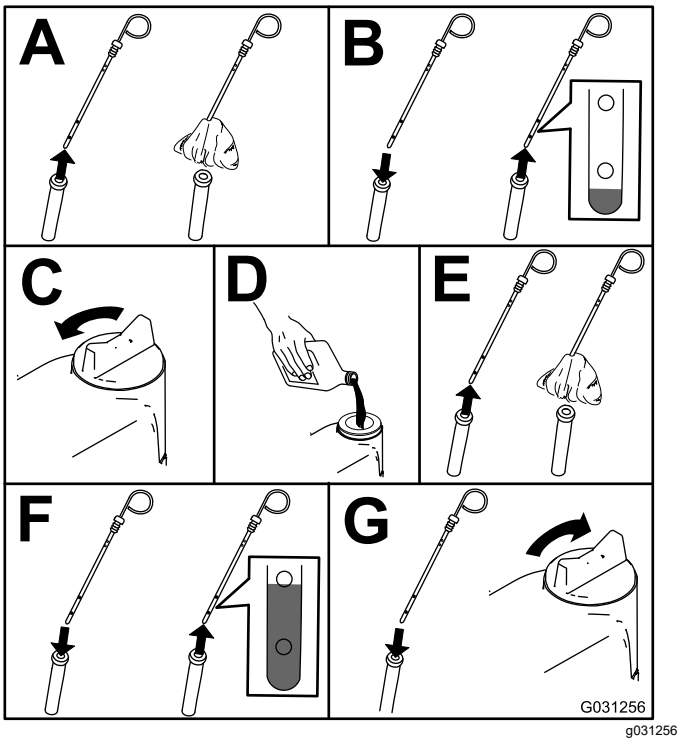

Figuur 84

Belangrijk: **Zorg ervoor dat het motoroliepeil tussen de markeringen voor het minimum- en het maximumpeil op de peilstok staat. De motor kan defect raken als er te veel of te weinig olie in het carter is.**

4. Sluit en vergrendel de motorkap, zie De motorkap sluiten (bladz. 54).

Olievolume in het carter

Ongeveer 3,3 liter inclusief het filter.

Motorolie verversen en filter vervangen

Onderhoudsinterval: Na de eerste 50 bedrijfsuren—Motorolie verversen en filter vervangen.

Om de 150 bedrijfsuren

1. Bereid de machine voor; zie Vóór onderhoudswerkzaamheden (bladz. 54).
2. Laat de olie uitlekken en vervang het filter.

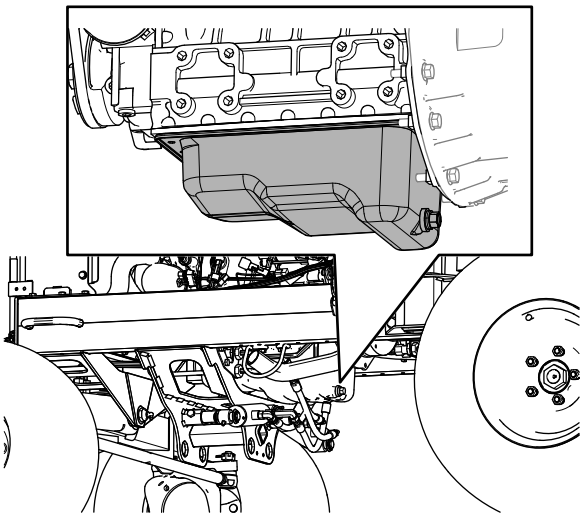

g373614

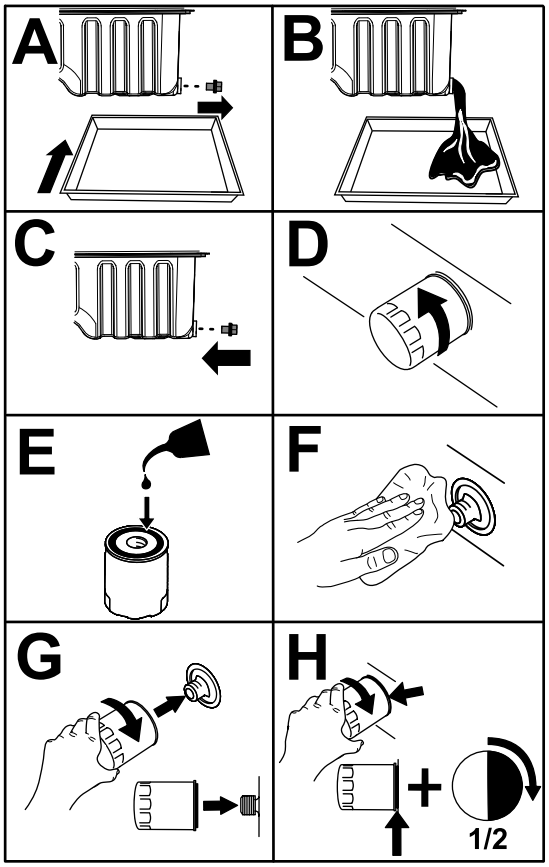

g424905

Figuur 85

Belangrijk: **Draai het filter niet te vast.**

3. Open de motorkap; zie De motorkap openen (bladz. 54).
4. Vul het carter met olie; zie Olie specificaties (bladz. 61), Olievolume in het carter (bladz. 62) en Het motoroliepeil controleren (bladz. 61).
5. Sluit en vergrendel de motorkap, zie De motorkap sluiten (bladz. 54).

Onderhoud brandstofsysteem

Brandstofonderhoud

Deze *Gebruikershandleiding* bevat meer informatie over de brandstof en het onderhoud van het brandstofsysteem dan de *gebruikershandleiding van de motor* die algemene informatie bevat over de brandstof en het brandstofonderhoud.

Zorg ervoor dat u voldoende aandacht besteedt aan het onderhoud van het brandstofsysteem, de brandstofopslag en de brandstofkwaliteit om stilstand en grote reparaties aan de motor te voorkomen.

Het brandstofsysteem heeft zeer kleine toleranties vanwege de emissie- en controlevoorschriften. De kwaliteit en zuiverheid van de dieselbrandstof is veel belangrijker geworden voor de levensduur van moderne hogedruk common rail (HPCR) brandstofinjectiesystemen die voor dieselmotoren worden gebruikt.

Belangrijk: **Water of lucht in het brandstofsysteem zal uw motor beschadigen! Ga er niet van uit dat nieuwe brandstof schoon is. Zorg ervoor dat uw brandstof van een gerenommeerde leverancier komt, sla uw brandstof correct op en gebruik uw brandstofvoorraad binnen 180 dagen.**

Belangrijk: **Als u de procedures voor het vervangen van het brandstoffilter, het onderhoud van het brandstofsysteem en de opslag van brandstof niet volgt, kan het brandstofsysteem van de motor voortijdig defect raken. Voer al het onderhoud aan het brandstofsysteem uit met de voorgeschreven intervallen of wanneer de brandstof vervuild is of de kwaliteit ervan slecht is.**

Brandstof opslaan

De juiste opslag van brandstof is essentieel voor uw motor. Het goede onderhoud van de brandstofopslagtanks wordt vaak over het hoofd gezien en leidt tot vervuiling van de brandstof die aan de machine wordt geleverd.

- Koop alleen de benodigde brandstof die u binnen 180 dagen zult verbruiken. Gebruik geen brandstof die langer dan 180 dagen is opgeslagen. Hierdoor zal de brandstof geen water en andere verontreinigingen bevatten.
- Als u het water niet uit de opslag- of brandstoftank van de machine verwijdert, kan dat roest of verontreinigingen in de opslagtank en de onderdelen van het brandstofsysteem veroorzaken. Het door schimmel, bacteriën of schimmel ontwikkelde tankslib beperkt de doorstroming en verstopt het filter en de brandstofinjectoren.
- Inspecteer uw brandstofopslagtank en de brandstoftank van uw machine regelmatig om de kwaliteit van de brandstof in de tank te controleren.
- Zorg ervoor dat uw brandstof afkomstig is van een gerenommeerde leverancier.
- Als u water of verontreinigingen in uw opslag- of brandstoftank aantreft, werk dan samen met uw brandstofleverancier om het probleem te verhelpen en voer al het benodigde onderhoud aan het brandstofsysteem uit.
- Bewaar geen diesel in tanks of jerrycans met verzinkte onderdelen.

Onderhoud van brandstof/waterafscheider

Water verwijderen uit de brandstof/waterafscheider

Onderhoudsinterval: Bij elk gebruik of dagelijks—Water of ander vuil uit de brandstof/waterafscheider verwijderen.

1. Verwijder water uit de brandstof/waterafscheider zoals getoond in Figuur 86.

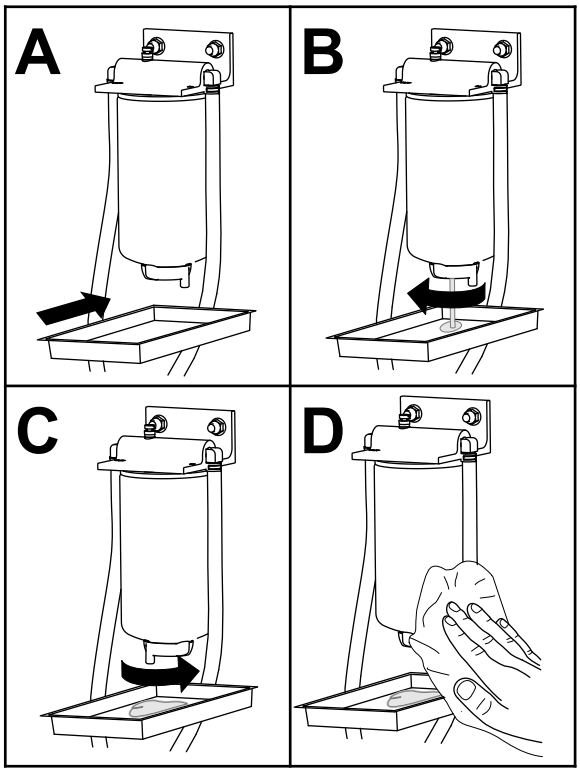

g399473

Figuur 86

2. Voed het filter en de leidingen naar de hogedrukpomp; zie Brandstofsysteem gebruiksklaar maken (bladz. 68).

Het filter van de brandstof/water-afscheider vervangen

Onderhoudsinterval: Om de 400 bedrijfsuren—Vervang het filter van de brandstof/waterscheider.

1. Vervang het filter zoals wordt getoond in Figuur 87.

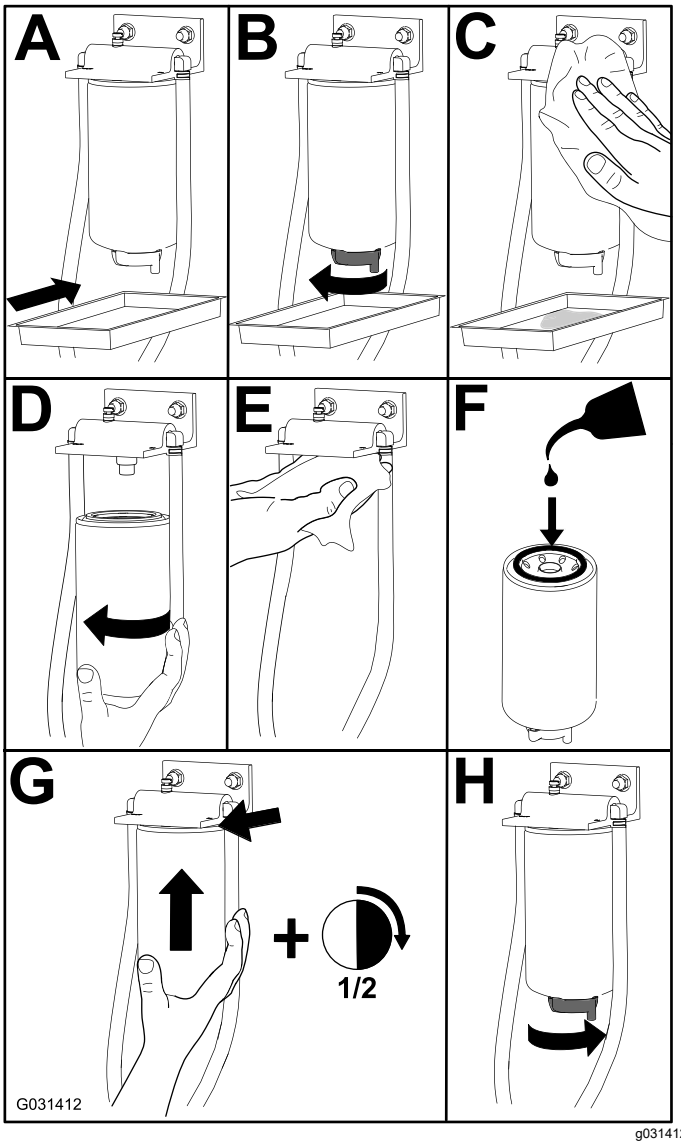

g031412

Figuur 87

2. Voed het filter en de leidingen naar de hogedrukpomp; zie Brandstofsysteem gebruiksklaar maken (bladz. 68).

Onderhoud van het brandstoffilter

Onderhoudsinterval: Om de 400 bedrijfsuren

1. Kantel de stoel open, zie De stoel kantelen (bladz. 55).
2. Verwijder de bodemplaat door de 4 bouten te verwijderen waarmee de bodemplaat aan de machine is bevestigd.
3. Reinig de omgeving van de filterslangaansluitingen.

   Opmerking: Gebruik een schone doek om de slangaansluitingen schoon te maken.
4. Verplaats de klemmen waarmee de slangen zijn bevestigd aan de fittings van het brandstoffilter en verwijder de slangen van de fittings.
5. Plaats een opvangbak onder het filter en verwijder het filter.
6. Plaats een nieuw filter en sluit de slangen aan.

   Opmerking: Zorg ervoor dat het filter is geörienteerd zoals getoond in Figuur 88.

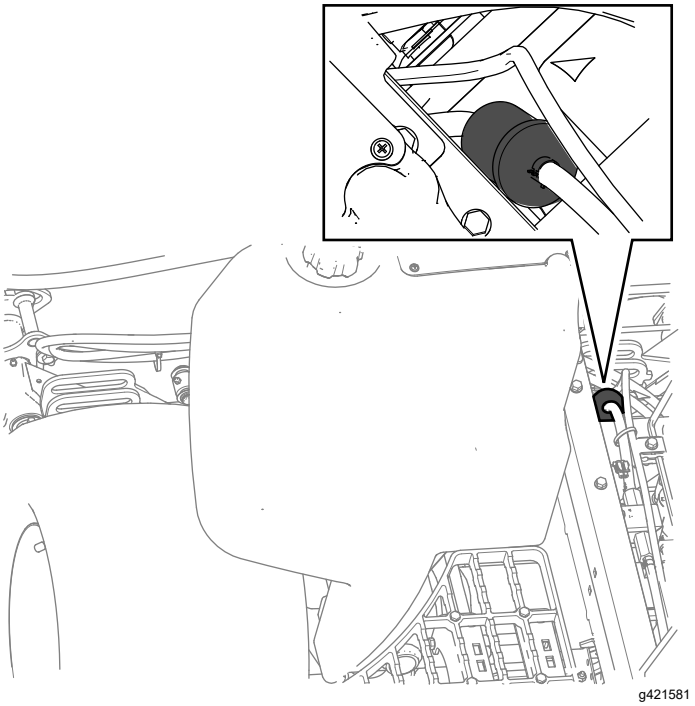

Figuur 88

7. Schuif de slangklemmen terug op hun plaats en bevestig de brandstofslangen aan het filter.
8. Voed het filter en de leidingen naar de hogedrukpomp; zie Brandstofsysteem gebruiksklaar maken (bladz. 68).
9. Start de motor en controleer op lekkage rond de filterslangaansluitingen.

Brandstof aftappen uit de brandstoftank

Onderhoudsinterval: Om de 800 bedrijfsuren Laat de brandstoftank leeglopen en reinig deze als het brandstofsysteem vervuild raakt.

Vóór de stalling Als u de machine voor langere tijd stalt, moet u de brandstoftank aftappen en reinigen.

Inhoud brandstoftank: 53 liter

1. Maak de machine klaar voor onderhoud; zie Vóór onderhoudswerkzaamheden (bladz. 54).
2. Zet een opvangbak onder het aftapventiel van de brandstoftank (Figuur 89).

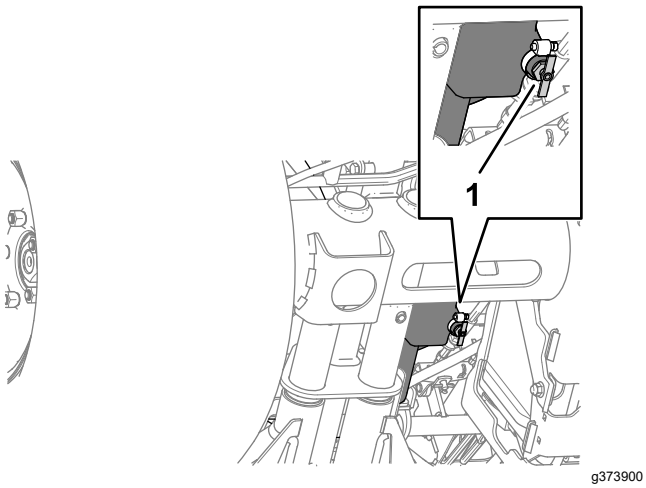

Figuur 89

1. Aftapventiel (brandstoftank)

3. Open de aftapplug en laat de brandstof uit de tank lopen.
4. Gebruik schone brandstof om de tank uit te spoelen.
5. Sluit de aftapklep.

Brandstofleidingen en -verbindingen controleren

Onderhoudsinterval: Om de 400 bedrijfsuren/Jaarlijks (houd hierbij de kortste periode aan)

Inspecteer de brandstofleidingen op slijtage, beschadigingen of loszittende verbindingen.

Vervang versleten of beschadigde klemmen en slangen.

Opmerking: Laat het brandstofsysteem voorvullen als u brandstofslangen vervangt; zie Brandstofsysteem gebruiksklaar maken (bladz. 68).

Het Brandstofsysteem ontluchten

1. Maak de machine klaar voor onderhoud; zie Vóór onderhoudswerkzaamheden (bladz. 54).
2. Zorg ervoor dat de brandstoftank minstens half vol is.
3. Open de motorkap; zie De motorkap openen (bladz. 54).
4. Draai de ontluchtschroef op de brandstofinjectiepomp open (Figuur 90).

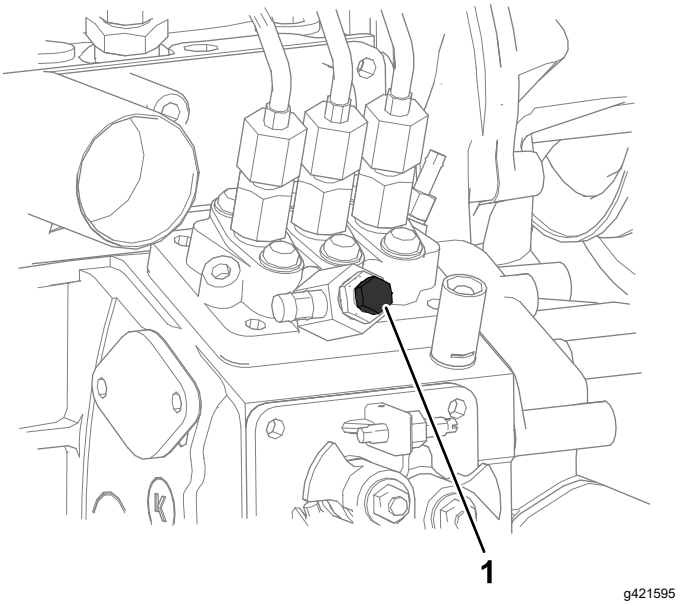

Figuur 90

1. Ontluchtschroef brandstofinjectiepomp

5. Draai het contactsleuteltje naar de stand AAN.

   De elektrische brandstofpomp loopt en perst bij de ontluchtschroef lucht naar buiten.

   Opmerking: Laat het sleuteltje op AAN staan totdat er een volle straal brandstof bij de schroef naar buiten komt.
6. Zet de schroef weer vast en draai het sleuteltje op UIT.
7. Sluit en vergrendel de motorkap, zie De motorkap sluiten (bladz. 54).

Rooster van brandstofaan-zuigbuis reinigen

De brandstofaanzuigbuis verwijderen

De brandstofaanzuigbuis bevindt zich in de brandstoftank en is voorzien van een rooster dat voorkomt dat er vuil in het brandstofsysteem komt. Verwijder de brandstofaanzuigbuis en reinig het rooster als dit nodig is.

1. Maak de machine klaar voor onderhoud; zie Vóór onderhoudswerkzaamheden (bladz. 54).
2. Verwijder de 5 kruiskopschroeven waarmee de kap van de brandstofsensor is bevestigd aan de brandstoftank, en verwijder de kap (Figuur 91).

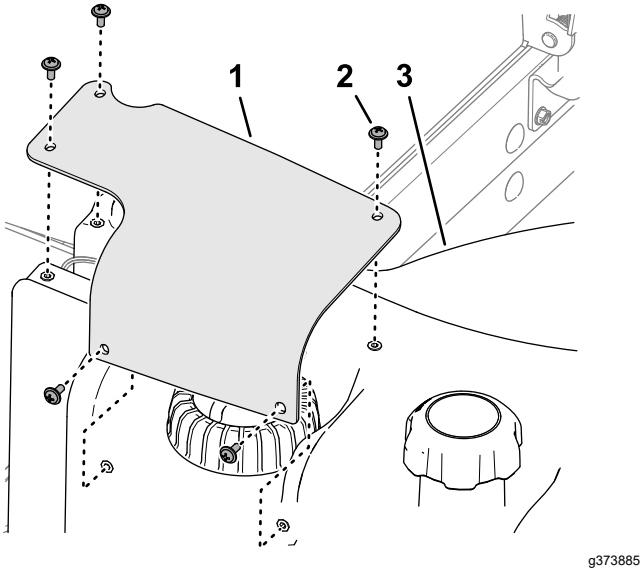

Figuur 91

1. Kap van brandstofsensor
2. Kruiskopschroef
3. Brandstoftank

3. Verwijder de connector met 2 contacten van de kabelboom van de brandstofsensor van de connector met 2 pinnen van de machinekabelboom (Figuur 92).

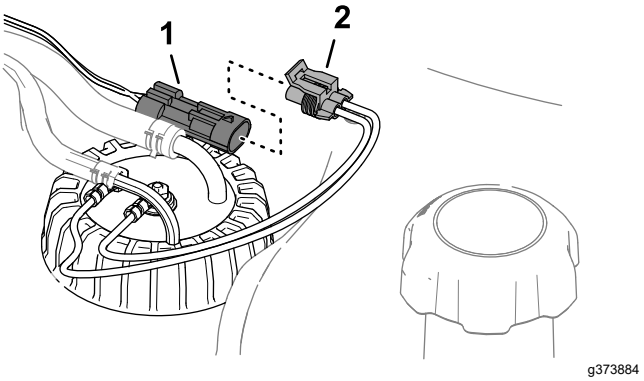

Figuur 92

1. Connector met 2 pinnen (machinekabelboom)
2. Connector met 2 contacten (brandstofsensor)

4. Verplaats de klemmen waarmee de slangen zijn bevestigd aan de fittings van de brandstofsensor naar binnen en verwijder de slangen van de fittings (Figuur 93).

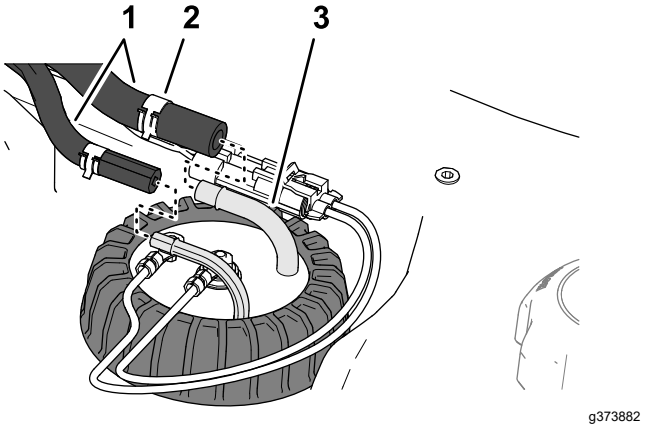

Figuur 93

1. Slangen
2. Klem
3. Fitting (brandstofsensor)

5. Maak de dop van de brandstofsensor los (Figuur 94).

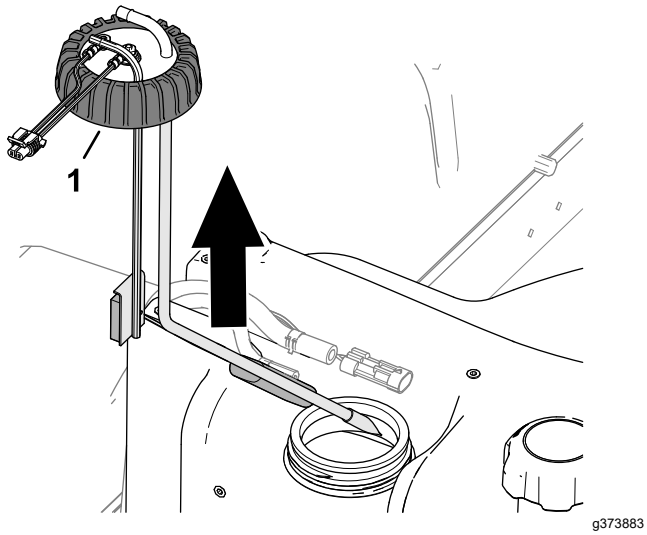

Figuur 94

1. Dop (brandstofsensor)

6. Til de brandstofsensor voorzichtig omhoog, weg van de tank.

   Opmerking: Buig de brandstofaanzuigbuis, de retourbuis of de arm van de vlotter niet.

De brandstofaanzuigbuis reinigen

1. Reinig het scherm aan het uiteinde van de brandstofaanzuigbuis (Figuur 95).

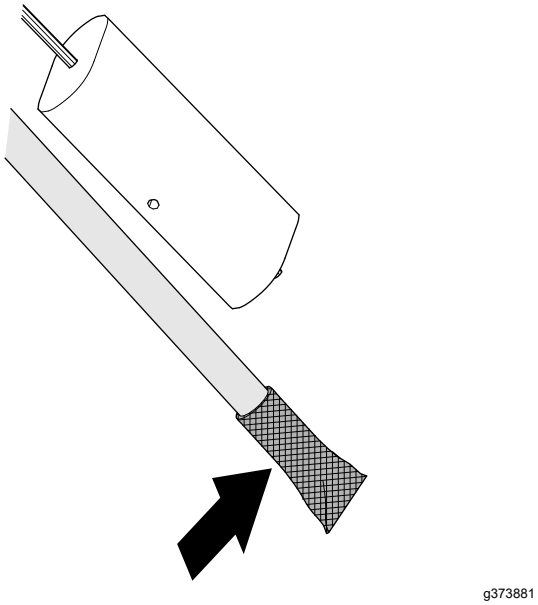

Figuur 95

2. Monteer de brandstofaanzuigbuis en de vlotter voorzichtig in de brandstoftank (Figuur 96).

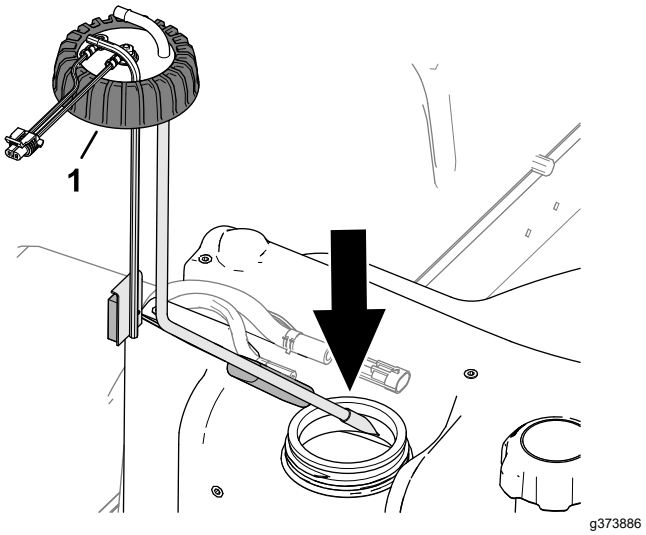

Figuur 96

1. Dop (brandstofsensor)

3. Lijn de fittings voor de aanzuigbuis en retourbuis uit naar binnen.
4. Draai de dop van de brandstofsensor vast op de brandstoftank.
5. Monteer de slang op de fittings van de brandstofsensor en bevestig de slangen met de klemmen aan de fittings (Figuur 97).

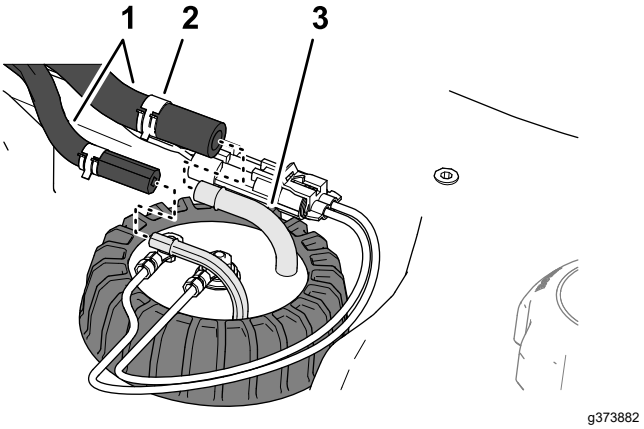

Figuur 97

1. Slangen
2. Klem
3. Fitting (brandstofsensor)

6. Steek de connector van de kabelboom van de brandstofsensor in de connector van de machinekabelboom (Figuur 98).

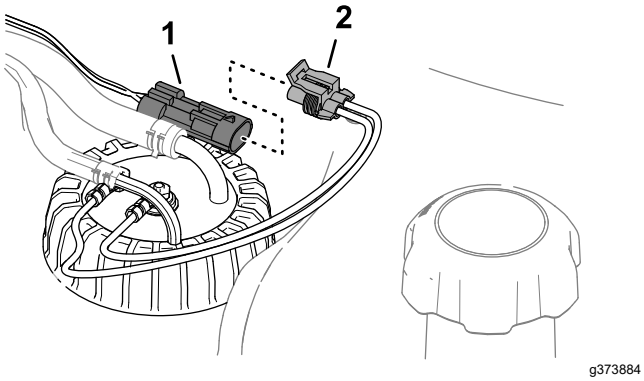

Figuur 98

1. Connector met 2 pinnen (machinekabelboom)
2. Connector met 2 contacten (brandstofsensor)

7. Lijn de openingen in de kap van de brandstofsensor uit met de openingen in de brandstoftank en bevestig de kap aan de tank met de 5 kruiskopschroeven (Figuur 99).

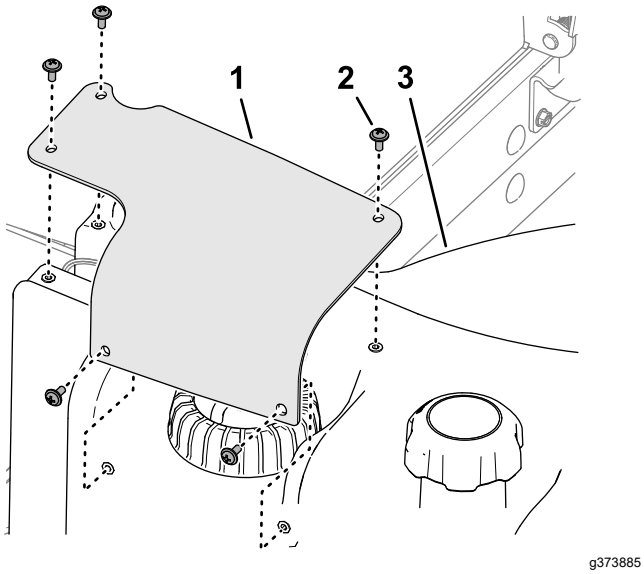

Figuur 99

1. Kap van brandstofsensor
2. Kruiskopschroef
3. Brandstoftank

Brandstofsysteem gebruiksklaar maken

Het brandstofsysteem moet worden voorgevuld na de volgende werkzaamheden:

- Het brandstoffilter vervangen.
- De waterafscheider dagelijks legen of na elk gebruik.
- Als de brandstof helemaal is opgeraakt.
- Het vervangen van een brandstofslang of het openen van het brandstofsysteem om welke reden dan ook.

Het brandstofsysteem voorinspuiten doet u als volgt:

Belangrijk: **Gebruik de startmotor niet om de motor te laten draaien om het brandstofsysteem voor te vullen.**

1. Zorg dat er brandstof in de tank zit.
2. Voer de volgende stappen uit om het filter en de leidingen naar de hogedrukpomp voor te vullen om slijtage of beschadiging van de pomp te voorkomen:
   A. Draai het contactsleuteltje 15 tot 20 seconden naar de stand AAN.
   B. Draai het contactsleuteltje 30 tot 40 seconden naar de stand UIT.

      Opmerking: Zo kan de ECU uitgeschakeld worden.
   C. Draai het contactsleuteltje 15 tot 20 seconden naar de stand AAN.
   D. Controleer op lekken rond het filter en de slangen.
   E. Start de motor en controleer of er lekken zijn.

Onderhoud elektrisch systeem

Belangrijk: **Voordat u laswerkzaamheden aan de machine verricht, moet u alle accukabels loskoppelen van de accu, beide stekkers van de kabelboom losmaken van de ECM en de accupoolconnector uit de wisselstroomdynamo halen om beschadiging van het elektrische systeem te voorkomen.**

Veiligheid van het elektrisch systeem

- Koppel de accu af voordat u reparaties aan de machine verricht. Maak eerst de minpool van de accu los en daarna de pluspool. Bevestig eerst de pluspool van de accu en daarna de minpool.
- Laad de accu op in een open, goed geventileerde ruimte, uit de buurt van vonken en open vuur. Haal de oplader uit het stopcontact voordat u de accu aan- of loskoppelt. Draag beschermende kleding en gebruik geïsoleerd gereedschap.

De 12 V accu loskoppelen

⚠ GEVAAR

Accuzuur bevat zwavelzuur; deze stof is dodelijk bij inname en veroorzaakt ernstige brandwonden.

- **U mag accuzuur nooit inslikken en moet elk contact met huid, ogen of kleding vermijden. Draag een veiligheidsbril en rubberhandschoenen om uw ogen en handen te beschermen.**
- **Vul de accu alleen bij op plaatsen waar schoon water aanwezig is om indien nodig uw huid af te spoelen.**

1. Maak de machine klaar voor onderhoud; zie Vóór onderhoudswerkzaamheden (bladz. 54).
2. Open het scherm; zie Het scherm openen (bladz. 54).
3. Druk aan de zijkant van het accudeksel en verwijder het deksel van de accubak (Figuur 100).

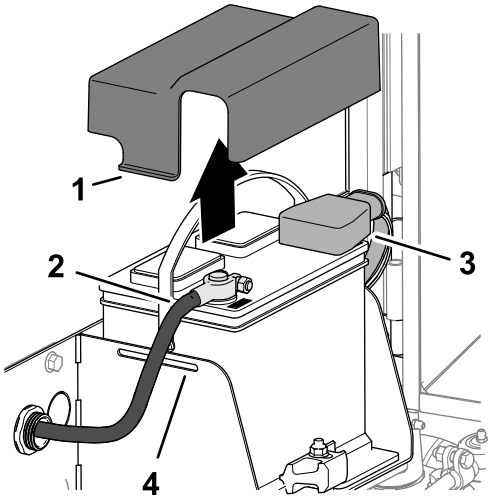

g378176

Figuur 100

1. Lipje (accudeksel)
2. Minkabel van de accu
3. Isolatorkap (pluskabel van de accu)
4. Sleuf (accubak)

4. Maak de minkabel van de accu los.
5. Schuif de isolatorkap van de klem van de pluskabel van de accu en maak de pluskabel van de accu los.

De 12 V accu aansluiten

1. Sluit de pluskabel (rood) aan op de positieve (+) accupool (Figuur 101).

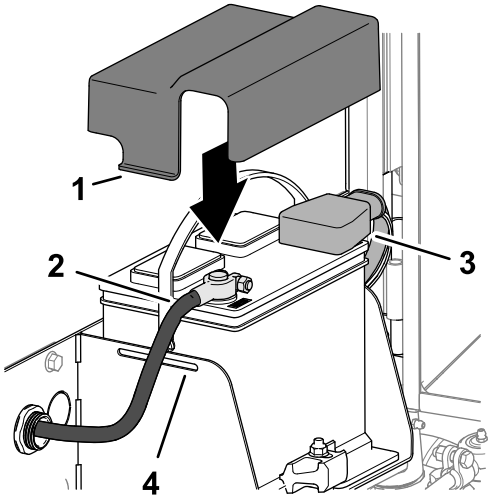

g378177

Figuur 101

1. Lipje (accudeksel)
2. Minkabel van de accu
3. Isolatorkap (pluskabel van de accu)
4. Sleuf (accubak)

2. Sluit de minkabel (zwart) aan op de minpool (-) van de accu.

3. Breng een dun laagje Grafo 112X-vet, Toro onderdeelnr. 505-47, aan op de accupolen en de klemmen van de accukabel.
4. Schuif het rubberen kapje over de klem van de pluskabel van de accu.
5. Monteer het deksel op de accu en steek hierbij de lipjes van het deksel in de sleuven in de accubak.
6. Sluit en vergrendel het scherm, zie Het scherm sluiten (bladz. 55).

De 12 V accu opladen

1. Koppel de accu los; zie De 12 V accu loskoppelen (bladz. 69).
2. Sluit een acculader van 3 tot 4 A aan op de accupolen.
3. Laad de accu op gedurende 4 tot 8 uur bij 3-4 A.
4. Als de accu is opgeladen, haalt u de acculader uit het stopcontact en maakt u deze los van de accupolen.
5. Sluit de accu aan; zie De 12 V accu aansluiten (bladz. 69).

Onderhoud van de 12 V accu

Onderhoudsinterval: Om de 50 bedrijfsuren

Om de 50 bedrijfsuren

Opmerking: Zorg ervoor dat de accuklemmen en de gehele accubehuizing schoon zijn omdat een vuile accu langzaam stroom afgeeft.

1. Maak de machine klaar voor onderhoud; zie Vóór onderhoudswerkzaamheden (bladz. 54).
2. Open het scherm; zie Het scherm openen (bladz. 54).
3. Controleer de conditie van de accu.

   Opmerking: Vervang een versleten of beschadigde accu.
4. Koppel de accukabels af en verwijder de accu uit de machine; zie De 12 V accu loskoppelen (bladz. 69).
5. Maak de gehele accubehuizing schoon met een oplossing van natriumbicarbonaat (zuiveringszout) en water.
6. Spoel de accubehuizing met schoon water.
7. Monteer de accu in de machine en sluit de accukabels aan; zie De 12 V accu aansluiten (bladz. 69).
8. Sluit en vergrendel het scherm, zie Het scherm sluiten (bladz. 55).

Een 12 V zekering van de zekeringhouder vervangen

De zekeringhouder bevindt zich onder de stoel.

1. Maak de machine klaar voor onderhoud; zie Vóór onderhoudswerkzaamheden (bladz. 54).
2. Ontgrendel de stoelbasis, kantel de stoelbasis open, en ondersteun deze met de steunstangen (Figuur 106).

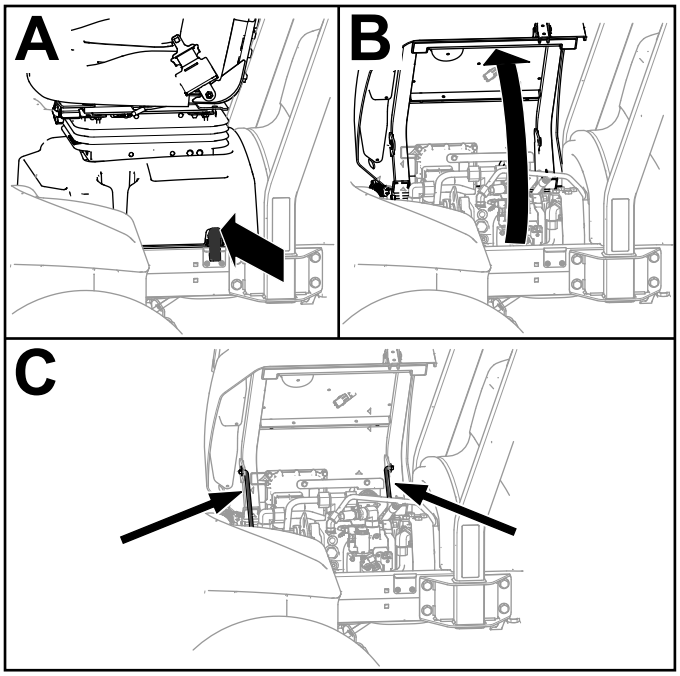

g419565

Figuur 102

3. Vervang de gesprongen zekering (Figuur 103) door een zekering van dezelfde soort en met dezelfde stroomsterkte.

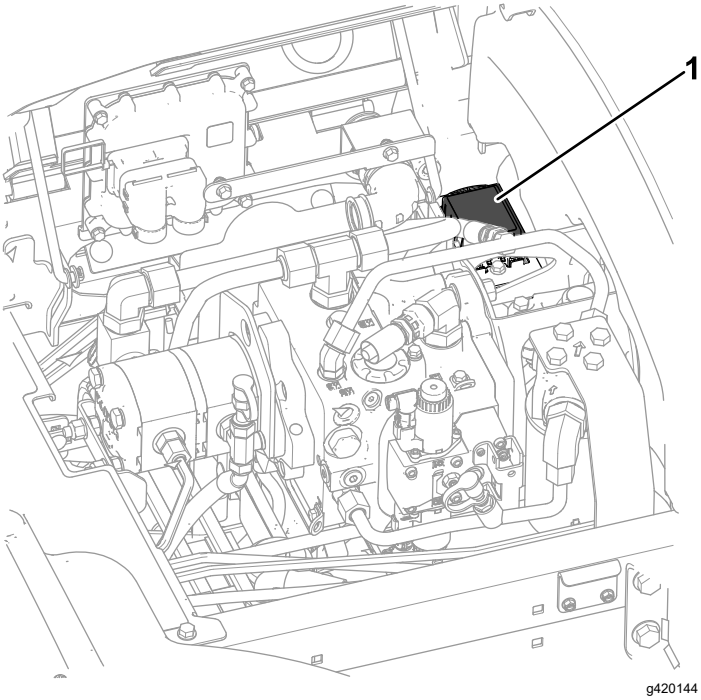

Figuur 103

1. Zekeringhouder

4. Draai de stoel en stoelbasis dicht en vergrendel de basis (Figuur 104).

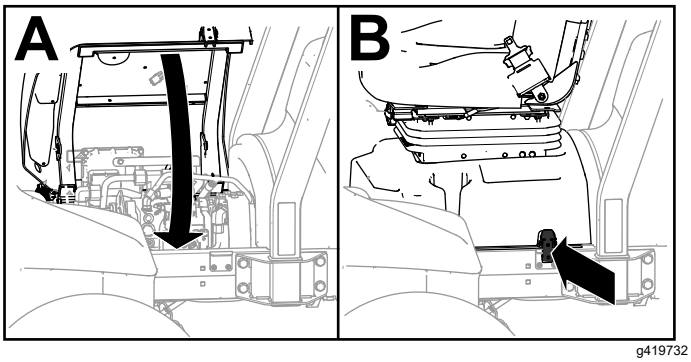

Figuur 104

Een 48 V zekering van de maai-eenheid vervangen

1. Maak de machine klaar voor onderhoud; zie Vóór onderhoudswerkzaamheden (bladz. 54).
2. Ontgrendel en open de motorkap, zie De motorkap openen (bladz. 54).
3. Verwijder het deksel van de 48 V zekeringenhouder vooraan links van de motor.

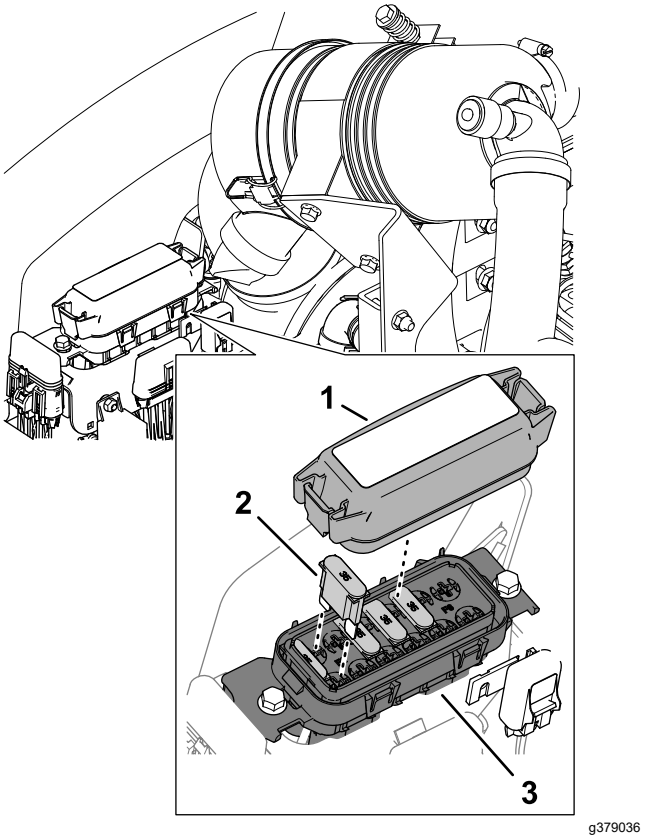

Figuur 105

1. Deksel
2. Maxi zekering
3. 48 V zekeringenhouder

4. Vervang de gesprongen zekering door een zekering van dezelfde soort en met dezelfde stroomsterkte.

   Opmerking: Raadpleeg de sticker die zich op het deksel bevindt.

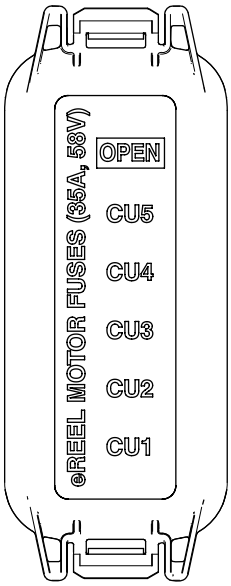

Figuur 106

5. Monteer het deksel op de 48 V zekeringenhouder.
6. Sluit en vergrendel de motorkap, zie De motorkap sluiten (bladz. 54).

De zekering voor het inschakelen van de messenkooien vervangen

1. Maak de machine klaar voor onderhoud; zie Vóór onderhoudswerkzaamheden (bladz. 54).
2. Ontgrendel en open de motorkap, zie De motorkap openen (bladz. 54).
3. Vooraan rechts van de motor: verwijder de dop van de lijnzekeringhouder met de aanduiding ENABLE FUSE 10 A 125 V.

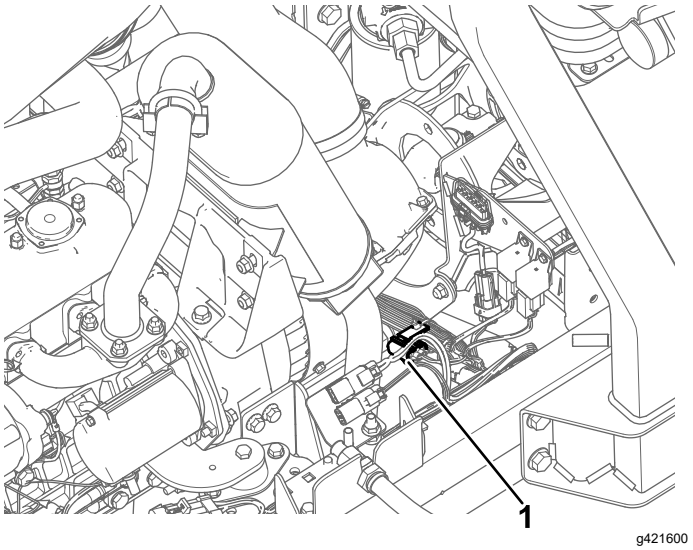

Figuur 107

1. Zekeringhouder (met de aanduiding ENABLE FUSE 10 A 125 V)

4. Vervang de gesprongen zekering door een zekering van dezelfde soort en met dezelfde stroomsterkte.
5. Plaats de dop op de lijnzekeringhouder.
6. Sluit en vergrendel de motorkap, zie De motorkap sluiten (bladz. 54).

De zekering van de hoofdvoeding vervangen

1. Maak de machine klaar voor onderhoud; zie Vóór onderhoudswerkzaamheden (bladz. 54).
2. Ontgrendel en open de motorkap, zie De motorkap openen (bladz. 54).
3. Achteraan rechts van de motor: verwijder de dop van de lijnzekeringhouder met de aanduiding Main B+ Power Fuse.

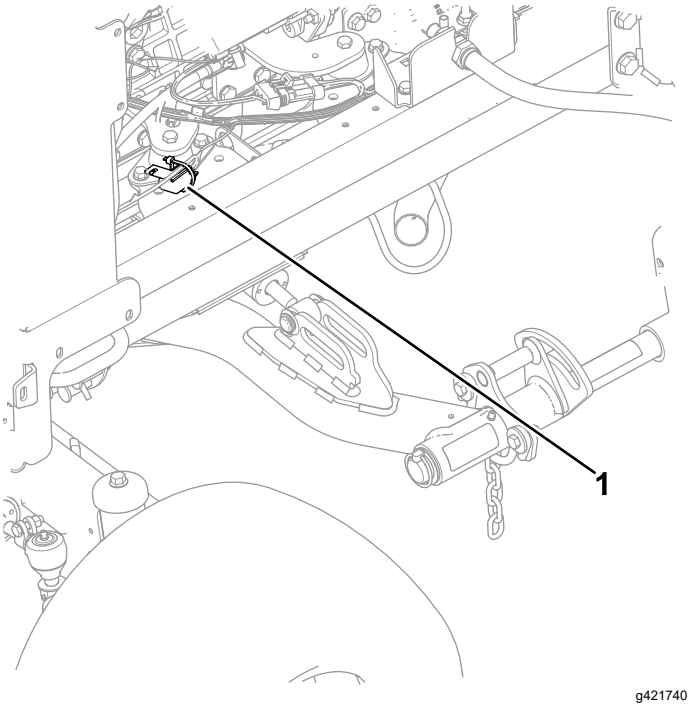

Figuur 108

1. Zekering van hoofdvoeding

4. Vervang de gesprongen zekering door een zekering van dezelfde soort en met dezelfde stroomsterkte.
5. Monteer de dop op de lijnzekeringhouder.
6. Sluit en vergrendel de motorkap, zie De motorkap sluiten (bladz. 54).

Onderhoud aandrijfsysteem

De bandenspanning controleren

Onderhoudsinterval: Bij elk gebruik of dagelijks

Belangrijk: **Zorg ervoor dat alle banden steeds de aanbevolen bandenspanning hebben, hierdoor kan de machine optimale maaiprestaties leveren en goed functioneren. Pomp de banden niet te zacht op.**

1. Maak de machine klaar voor onderhoud; zie Vóór onderhoudswerkzaamheden (bladz. 54).
2. Meet de bandenspanning.

   Opmerking: De luchtdruk in de banden moet tussen 0,83 en 1,03 bar zijn.
3. Voeg zo nodig lucht toe of verwijder lucht uit de band.
4. Herhaal stap 2 en 3 aan de andere banden.

Torsie van wielmoeren controleren

Onderhoudsinterval: Na het eerste bedrijfsuur

Na de eerste 10 bedrijfsuren

Om de 250 bedrijfsuren

⚠ WAARSCHUWING

Als de wielmoeren niet steeds de juiste torsie hebben, kan dit leiden tot lichamelijk letsel.

Zorg dat de wielmoeren met de juiste torsie zijn aangedraaid.

1. Maak de machine klaar voor onderhoud; zie Vóór onderhoudswerkzaamheden (bladz. 54).
2. Haal de wielmoeren aan met 94 tot 122 N·m.

Uitlijning van de achterwielen controleren

Onderhoudsinterval: Om de 800 bedrijfsuren—Controleer het toespoor van de achterwielen.

1. Draai het stuurwiel om de achterwielen recht naar voren te laten wijzen.
2. Maak de machine klaar voor onderhoud; zie Vóór onderhoudswerkzaamheden (bladz. 54).
3. Meet op ashoogte de afstand hart-op-hart van het toespoor aan de voorzijde en de achterzijde van de stuurwielen.

   Opmerking: De afstelling van het toespoor van de achterwielen is correct als het verschil tussen de meting van de voorwielen en de meting van de achterwielen 6 mm of minder is (Figuur 109).

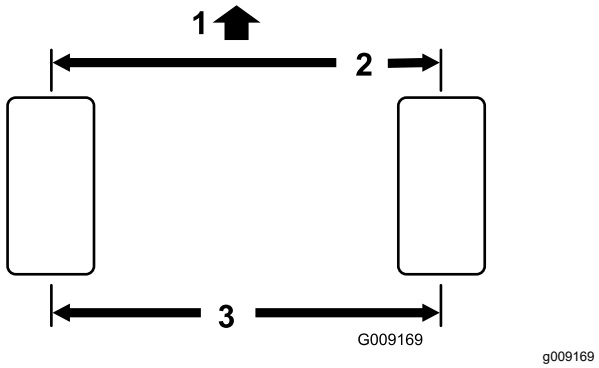

Figuur 109

1. Voorzijde van de tractie-eenheid
2. 6 mm of minder dan bij de achterkant van de band
3. Afstand hart-tot-hart

4. Als het verschil groter is dan 6 mm, moet u het toespoor van de achterwielen afstellen; zie Toespoor achterwielen afstellen (bladz. 73).

Toespoor achterwielen afstellen

1. Draai de contramoeren aan de uiteinden van de trommel van de tractiestang los (Figuur 110).

   Opmerking: Het uiteinde van de trekstang met de groef op de buitenkant heeft een linkse draad.

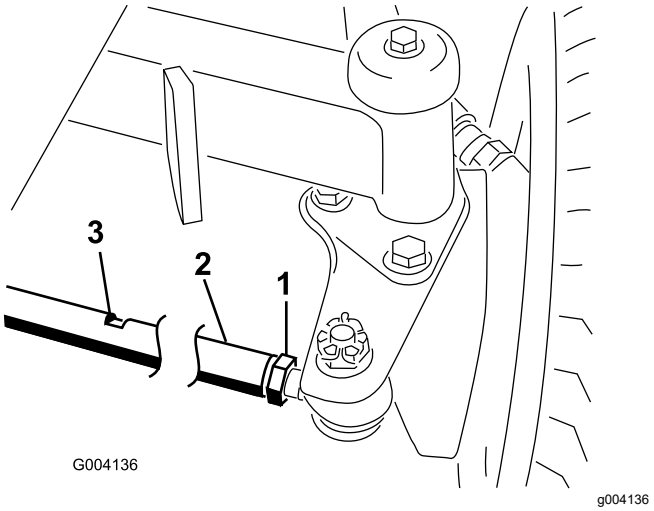

Figuur 110

1. Contramoer
2. Trekstang
3. Inkeping voor steeksleutel

2. Draai de trekstang. Gebruik hiervoor de inkeping voor de steeksleutel.
3. Meet op ashoogte de afstand hart-op-hart van het toespoor aan de voorzijde en de achterzijde van de stuurwielen.

   Opmerking: De afstelling van het toespoor van de achterwielen is correct als het verschil tussen de meting van de voorwielen en de meting van de achterwielen 6 mm of minder is.
4. Herhaal indien nodig stap 2 en 3.
5. Draai de contramoeren vast.

Onderhoud koelsysteem

Veiligheid van het koelsysteem

- Motorkoelvloeistof inslikken kan vergiftiging veroorzaken; buiten het bereik van kinderen en huisdieren houden.
- Als u hete, onder druk staande koelvloeistof over u heen krijgt of in aanraking komt met een hete radiateur of omliggende delen, kunt u ernstige brandwonden oplopen.
  - Laat de motor altijd minstens 15 minuten afkoelen voordat u de radiateurdop losdraait.
  - Gebruik een doek als u de radiateurdop verwijdert en draai de dop langzaam open om de stoom te laten ontsnappen.

Koelvloeistof

Het koelvloeistofreservoir is in de fabriek gevuld met een 50/50 verhouding van water en ethyleenglycol extended life koelvloeistof.

Belangrijk: **Gebruik uitsluitend in de handel verkrijgbare koelvloeistoffen die voldoen aan de specificaties die worden genoemd in de tabel met de normen voor extended life koelvloeistof.**

Gebruik geen conventionele (groene) IAT-koelvloeistof (inorganic-acid technology of anorganisch-zuurinhibitortechnologie) in uw machine. Meng geen conventionele koelvloeistof met extended life koelvloeistof.

Tabel met type koelvloeistof

Ethyleenglycol vloeistoftype	Type corrosieremmer
Extended life antivries	Organisch-zuurinhibitortechnologie (OAT, Organic-acid technology)
Belangrijk: **Vertrouw niet op de kleur van de koelvloeistof om het verschil te bepalen tussen conventionele (groene) IAT-koelvloeistof (inorganic-acid technology of anorganisch-zuurinhibitortechnologie) en extended life koelvloeistof.** **Fabrikanten van koelvloeistof kunnen extended life koelvloeistof kleuren in een van de volgende kleuren: rood, roze, oranje, geel, blauw, groenblauw, violet en groen. Gebruik koelvloeistof die voldoet aan de specificaties in de tabel met de normen voor extended life koelvloeistof.**	

Normen voor extended life koelvloeistof

ATSM International	SAE International
D3306 en D4985	J1034, J814 en 1941

Belangrijk: **De koelvloeistofconcentratie dient een mengsel te zijn dat half uit water, half uit koelvloeistof bestaat.**

- **Bij voorkeur:** Wanneer u koelvloeistof van een concentraat mengt, meng het dan met gedestilleerd water.
- **Voorkeursoptie:** Indien er geen gedestilleerd water beschikbaar is, moet u een vooraf gemengde koelvloeistof gebruiken in plaats van een concentraat.
- **Minimumvereiste:** Indien er geen gedestilleerd water of vooraf gemengde koelvloeistof beschikbaar zijn, moet u geconcentreerde koelvloeistof mengen met schoon, drinkbaar water.

Het koelvloeistofpeil controleren

⚠ VOORZICHTIG

Als de motor heeft gelopen, kan de hete koelvloeistof, die onder druk staat, ontsnappen indien de radiateurdop wordt verwijderd. Dit kan brandwonden veroorzaken.

- **Verwijder de radiateurdop nooit als de motor loopt.**
- **Gebruik een doek als u de radiateurdop verwijdert en draai de dop langzaam open om de stoom te laten ontsnappen.**

1. Maak de machine klaar voor onderhoud; zie Vóór onderhoudswerkzaamheden (bladz. 54).
2. Open de motorkap; zie De motorkap openen (bladz. 54).
3. Controleer het koelvloeistofpeil in de expansietank (Figuur 111).

   Opmerking: Het koelvloeistofpeil is correct als het zich tussen de vol- en bijvul-markering op de zijkant van de tank bevindt.

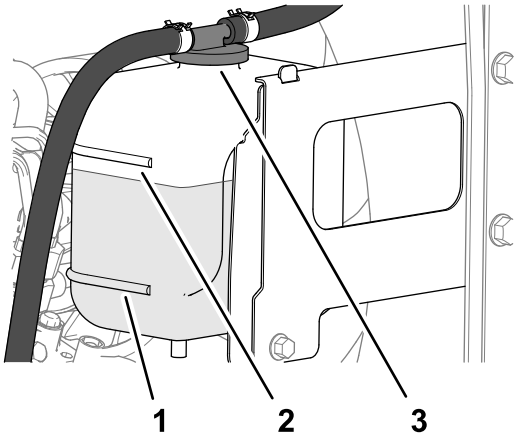

Figuur 111

1. Bijvul-markering
2. Vol-markering
3. Dop van expansietank

4. Als het koelvloeistofpeil te laag is, verwijdert u de dop van de expansietank en vult u bij met de gespecificeerde koelvloeistof tot het peil zich aan de vol-markering bevindt.

   Opmerking: De expansietank voor de koelvloeistof niet te vol vullen.
5. Plaats de dop van de expansietank terug.
6. Sluit en vergrendel de motorkap, zie De motorkap sluiten (bladz. 54).

Vuil verwijderen uit het koelsysteem

Onderhoudsinterval: Bij elk gebruik of dagelijks

Om de 100 bedrijfsuren—Slangen van koelsysteem controleren.

Om de 2 jaar—Koelsysteem schoonspoelen en koelvloeistof vervangen.

1. Maak de machine klaar voor onderhoud; zie Vóór onderhoudswerkzaamheden (bladz. 54).
2. Open de motorkap; zie De motorkap openen (bladz. 54).
3. Verwijder grondig al het vuil dat zich rond het motorgedeelte bevindt.
4. Sluit en vergrendel de motorkap, zie De motorkap sluiten (bladz. 54).
5. Ontgrendel het achterscherm en draai het open (Figuur 112).

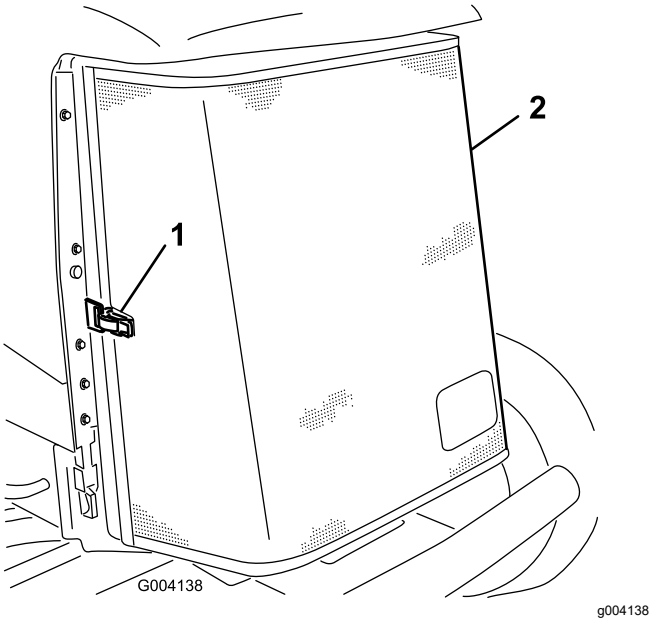

Figuur 112

1. Vergrendeling
2. Achterste scherm

6. Reinig het scherm grondig met perslucht.
7. Draai de 2 vergrendelingen van de oliekoeler naar binnen en kantel de oliekoeler (Figuur 113).

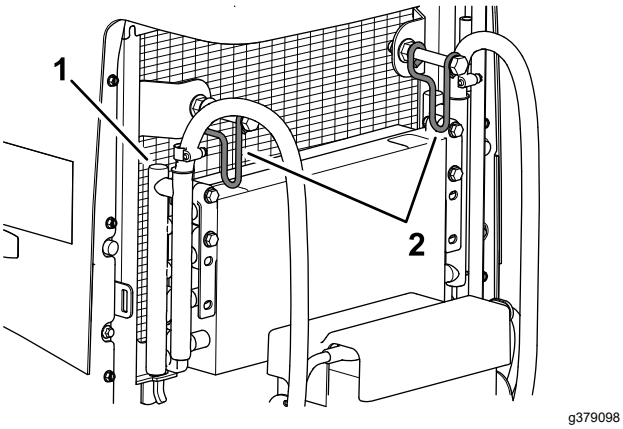

Figuur 113

1. Oliekoeler
2. Vergrendelingen van oliekoeler

8. Reinig beide zijden van de oliekoeler en de radiateur grondig Figuur 114) met perslucht.

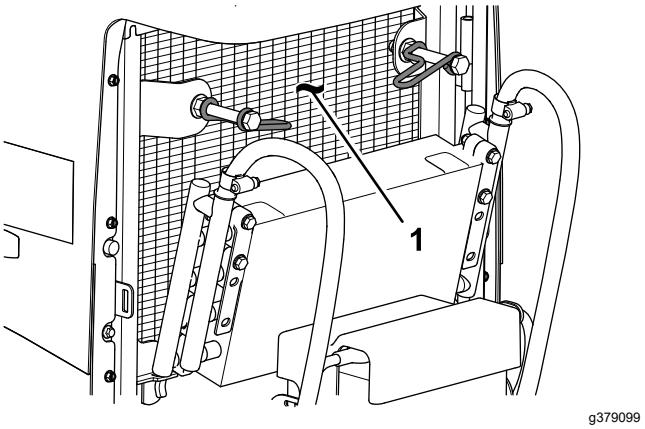

Figuur 114

1. Radiateur

9. Breng de oliekoeler omhoog en bevestig hem met de 2 vergrendelingen.
10. Sluit en vergrendel het scherm.

Onderhoud riemen

Riem van wisselstroomdynamo spannen

Onderhoudsinterval: Na de eerste 8 bedrijfsuren—De conditie en de spanning van de wisselstroomdynamo/ventilator controleren.

Om de 100 bedrijfsuren

1. Maak de machine klaar voor onderhoud; zie Vóór onderhoudswerkzaamheden (bladz. 54).
2. Open de motorkap; zie De motorkap openen (bladz. 54).
3. Controleer de spanning van de riem van de wisselstroomdynamo door deze (Figuur 115) midden tussen de poelies van de wisselstroomdynamo en de krukas in te drukken met een kracht van 10 kg.

   Opmerking: De riem moet een speling van 11 mm hebben. Als de speling niet correct is, gaat u verder met stap 4. Als de spanning van de riem correct is, ga dan naar stap 7.

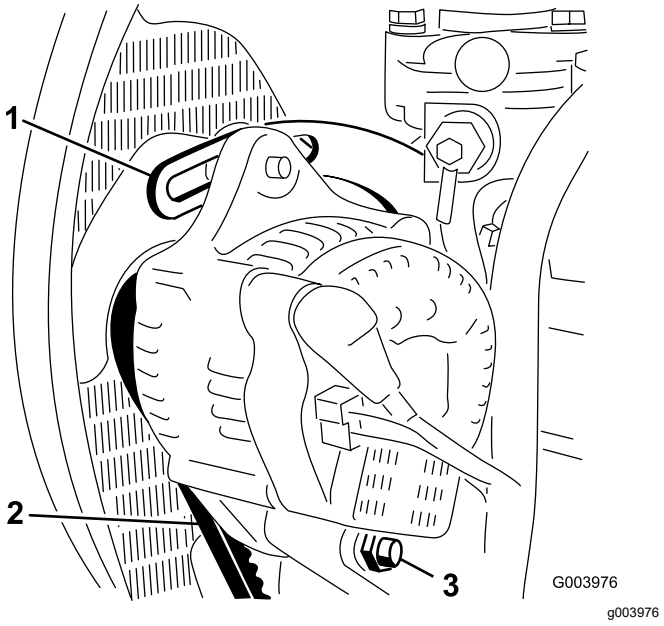

Figuur 115

1. Beugel
2. Riem van wisselstroomdynamo
3. Ankerbout

4. Draai de bout los waarmee de wisselstroomdynamo aan de beugel en de scharnierbout van de wisselstroomdynamo is bevestigd (Figuur 115).
5. Plaats een breekijzer tussen de wisselstroomdynamo en de motor en beweeg de wisselstroomdynamo naar buiten toe.
6. Wanneer de riem gespannen is zoals omschreven in stap 3, draait u de bouten vast waarmee de wisselstroomdynamo is bevestigd aan de beugel en de scharnierbout van de wisselstroomdynamo.
7. Sluit en vergrendel de motorkap, zie De motorkap sluiten (bladz. 54).

Onderhoud hydraulisch systeem

Veiligheid van het hydraulische systeem

- Waarschuw onmiddellijk een arts als er hydraulische vloeistof is geïnjecteerd in de huid. Geïnjecteerde vloeistof moet binnen enkele uren operatief worden verwijderd door een arts.
- Controleer of alle hydraulische slangen en leidingen in goede staat verkeren en alle hydraulische aansluitingen en fittings stevig vastzitten voordat u druk zet op het hydraulische systeem.
- Houd lichaam en handen uit de buurt van kleine lekgaten of spuitmonden waaruit onder hoge druk hydraulische vloeistof ontsnapt.
- U kunt lekken in het hydraulische systeem opsporen met behulp van karton of papier.
- Hef alle druk in het hydraulische systeem op veilige wijze op, voordat u werkzaamheden gaat verrichten aan het hydraulische systeem.

Hydraulische vloeistof

Het reservoir is in de fabriek gevuld met hoogwaardige hydraulische vloeistof. Controleer het peil van de hydraulische vloeistof voordat u de motor voor het eerst start, en vervolgens dagelijks; zie Het peil van de hydraulische vloeistof controleren (bladz. 78).

Aanbevolen hydraulische vloeistof: Toro PX Extended Life hydraulische vloeistof; verkrijgbaar in emmers van 19 liter of vaten van 208 liter.

Opmerking: Een machine die de aanbevolen vloeistof om bij te vullen gebruikt moet minder vaak bijgevuld worden en het filter moet minder vaak worden vervangen.

Andere hydraulische vloeistoffen: Als de Toro PX Extended Life hydraulische vloeistof niet verkrijgbaar is, kunt u een andere conventionele, petroleumgebaseerde hydraulische vloeistof gebruiken die aan de volgende materiaaleigenschappen en de industrienormen voldoet. Gebruik geen synthetische vloeistof. Vraag uw smeermiddelenleverancier naar een geschikt product.

Opmerking: Toro aanvaardt geen enkele aansprakelijkheid voor schade die wordt veroorzaakt door gebruik van verkeerde vervangende vloeistoffen. Gebruik daarom uitsluitend producten van gerenommeerde fabrikanten die garant staan voor de door hen aanbevolen vloeistoffen.

ISO VG 46 slijtagewerende hydraulische vloeistof met hoge viscositeitsindex/laag stolpunt

Materiaaleigenschappen:	
Viscositeit, ASTM D445	cSt bij 40°C 44 tot 48
Viscositeitsindex ASTM D2270	140 of hoger
Stolpunt, ASTM D97	-37°C tot -45°C
Industriespecificaties:	Eaton Vickers 694 (I-286-S, M-2950-S/35VQ25 of M-2952-S)

Opmerking: Veel hydraulische vloeistoffen zijn bijna kleurloos, zodat het moeilijk is lekkages op te sporen. Er is een rode kleurstof leverbaar voor de hydraulische vloeistof, in flesjes van 20 ml. Een flesje is voldoende voor 15 tot 22 liter hydraulische vloeistof. U kunt deze kleurstof bestellen bij een erkende Toro-distributeur, onderdeelnr. 44-2500.

Belangrijk: **Toro Premium synthetische, biologisch afbreekbare hydraulische vloeistof is de enige biologisch afbreekbare vloeistof die door Toro is goedgekeurd. Deze vloeistof is compatibel met de elastomeren die worden gebruikt in hydraulische systemen van Toro, en is geschikt voor een groot aantal temperatuursomstandigheden. Deze vloeistof is compatibel met gangbare minerale olie, maar met het oog op maximale biologische afbreekbaarheid en goede prestaties moet het hydraulische systeem grondig met gewone vloeistof worden gespoeld. Toro Premium synthetische biologisch afbreekbare hydraulische vloeistof is verkrijgbaar bij uw erkende Toro verdeler in emmers van 19 liter of vaten van 208 liter.**

Het peil van de hydraulische vloeistof controleren

Onderhoudsinterval: Bij elk gebruik of dagelijks

Het reservoir is in de fabriek gevuld met hoogwaardige hydraulische vloeistof. U controleert de hydraulische olie het beste als de olie koud is. De machine dient in de transportstand te staan.

1. Maak de machine klaar voor onderhoud; zie Vóór onderhoudswerkzaamheden (bladz. 54).
2. Reinig de omgeving van de vulbuis en de dop van de hydraulische tank (Figuur 116).

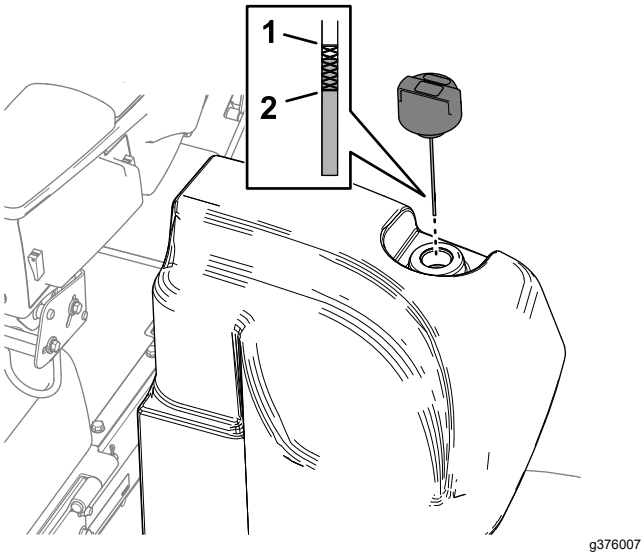

Figuur 116

1. Vol-markering (peilstok)
2. Bijvul-markering (peilstok)

3. Verwijder de dop/peilstok uit de vulbuis en veeg af met een schone doek.
4. Steek de peilstok in de vulbuis. Verwijder hem daarna en controleer het vloeistofpeil.

   Opmerking: Het vloeistofpeil moet in het bedrijfsbereik op de peilstok staan.

   Belangrijk: **Vul de brandstoftank niet te vol.**
5. Als het peil te laag is, vult u de nodige hoeveelheid vloeistof bij om het peil tot de Vol-markering te brengen.
6. Breng de dop/peilstok aan op de vulbuis.

Hydraulische slangen en leidingen controleren

Onderhoudsinterval: Bij elk gebruik of dagelijks

De hydraulische leidingen en slangen controleren op lekkages, kinken, loszittende steunen, slijtage, loszittende aansluitingen, slijtage door weersinvloeden en de inwerking van chemicaliën. Voer alle noodzakelijke reparaties uit voordat u de machine weer in gebruik neemt.

Het laadfilter vervangen

Onderhoudsinterval: Om de 1000 bedrijfsuren—**Als u de aanbevolen hydraulische vloeistof gebruikt**, moet u het laadfilter vervangen.

Om de 800 bedrijfsuren—**Als u de aanbevolen hydraulische vloeistof niet gebruikt of het reservoir ooit hebt gevuld met een andere vloeistof**, moet u het laadfilter vervangen.

Belangrijk: **Als andere filters worden gebruikt, kan de garantie van bepaalde onderdelen komen te vervallen.**

1. Maak de machine klaar voor onderhoud; zie Vóór onderhoudswerkzaamheden (bladz. 54).
2. Kantel de stoel; raadpleeg De stoel kantelen (bladz. 55).
3. Plaats een opvangbak onder het laadfilter aan de linkerkant van de machine (Figuur 117).

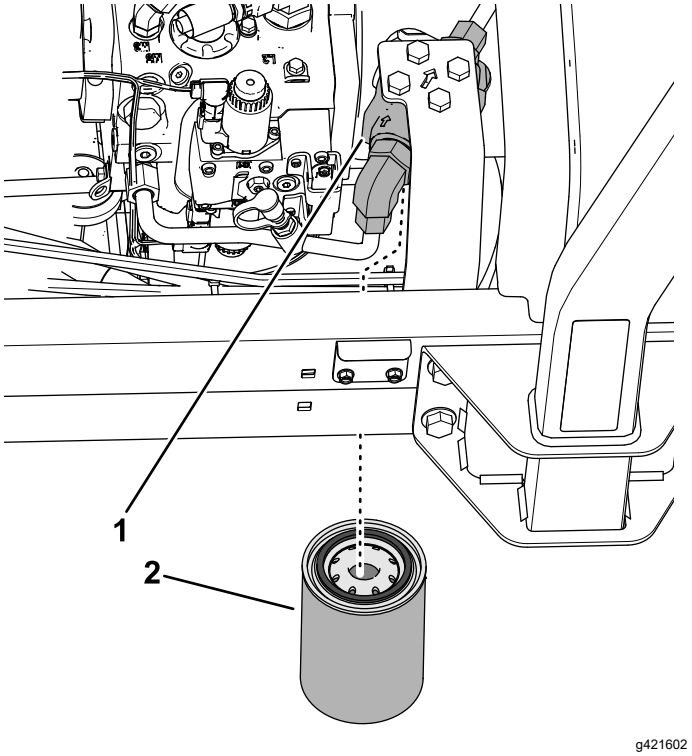

Figuur 117

1. Filterkop
2. Laadfilter

4. Verwijder het filter.
5. Veeg het bevestigingsoppervlak voor het filter van de filterkop schoon.
6. Breng een dunne laag van de gespecificeerde hydraulische vloeistof aan op de pakking van het nieuwe laadfilter.
7. Schroef het filter handmatig op de filterkop totdat de pakking contact maakt met het bevestigingsoppervlak. Draai het filter vervolgens handmatig een extra halve slag vast.
8. Breng de stoel omlaag en vergrendel hem; zie De stoel laten zakken (bladz. 55).

Controleren op lekken

1. Start de motor en laat deze 2 minuten lopen om lucht uit het hydraulische systeem te verwijderen.

2. Zet de motor af, verwijder het sleuteltje en controleer op lekkage bij het retourfilter en het laadfilter.

   Opmerking: Herstel alle hydraulische lekkages.

Inhoud van hydraulisch systeem

41,6 liter; zie Hydraulische vloeistof (bladz. 78)

Hydraulische vloeistof verversen

Onderhoudsinterval: Om de 2000 bedrijfsuren—**Als u de aanbevolen hydraulische vloeistof gebruikt,** moet u de hydraulische vloeistof verversen.

Om de 800 bedrijfsuren—**Als u de aanbevolen hydraulische vloeistof niet gebruikt of het reservoir ooit hebt gevuld met een andere vloeistof,** moet u de hydraulische vloeistof verversen.

Als de vloeistof verontreinigd raakt, moet u contact opnemen met uw Toro-dealer omdat het systeem dient te worden schoongespoeld. Verontreinigde vloeistof ziet er in vergelijking met schone vloeistof melkachtig of zwart uit.

1. Maak de machine klaar voor onderhoud; zie Vóór onderhoudswerkzaamheden (bladz. 54).
2. Plaats een grote opvangbak onder het verdeelstuk (Figuur 118) aan de onderkant van de hydraulische tank, zie Inhoud van hydraulisch systeem (bladz. 80).

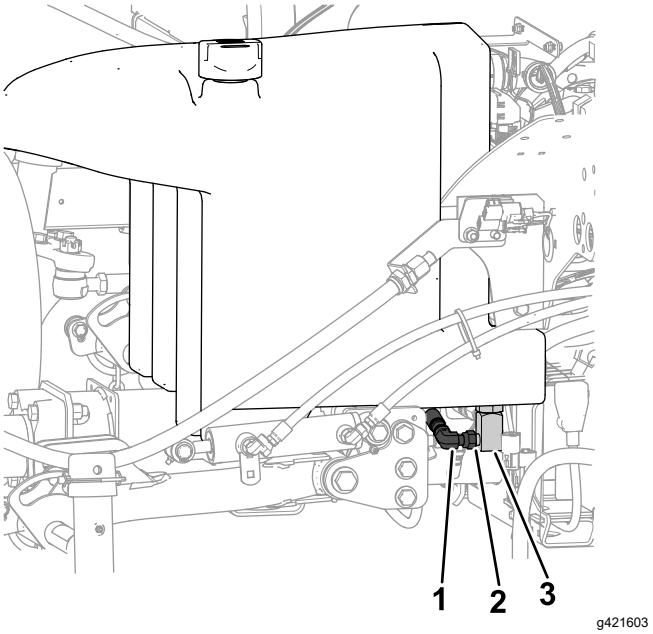

Figuur 118

1. Verdeelstuk
2. Draai de fitting hier los
3. 90°-fitting

3. Koppel de 90°-fitting los van het verdeelstuk en laat de tank leeglopen.
4. Wanneer de hydraulische vloeistof niet meer uit de tank loopt, sluit u de 90°-fitting terug aan op het verdeelstuk.
5. Vul de tank met de gespecificeerde hydraulische vloeistof; zie Hydraulische vloeistof (bladz. 78) en Inhoud van hydraulisch systeem (bladz. 80).

   Belangrijk: **Gebruik uitsluitend de gespecificeerde hydraulische vloeistoffen. Andere vloeistoffen kunnen schade aan het systeem veroorzaken.**
6. Plaats de tankdop terug.
7. Start de motor en gebruik alle hydraulische bedieningsorganen om de hydraulische vloeistof door het hele systeem te verspreiden.
8. Controleer op lekken van hydraulische vloeistof; zie Controleren op lekken (bladz. 79).
9. Controleer het peil; zie Het peil van de hydraulische vloeistof controleren (bladz. 78).

Onderhoud van de maai-eenheid

Veiligheid van de messen

Versleten of beschadigde messen of ondermessen kunnen breken en een stuk ervan kan naar u of naar omstanders worden uitgeworpen en zo ernstig lichamelijk of dodelijk letsel toebrengen.

- Controleer op gezette tijden de maaimessen en ondermessen op overmatige slijtage en beschadigingen.
- Wees voorzichtig als u de messen controleert. Draag handschoenen en wees voorzichtig als u onderhoudswerkzaamheden uitvoert aan de messenkooien. De maaimessen en ondermessen mogen alleen worden vervangen of gewet; probeer ze nooit te rechten of eraan te lassen.
- Let op bij machines met meerdere maai-eenheden: als u één maai-eenheid draait, kunnen de messenkooien in de andere maai-eenheden ook in beweging komen.

Afstelling van contact tussen ondermes en messenkooi controleren

Onderhoudsinterval: Bij elk gebruik of dagelijks

Elke dag voordat u gaat maaien moet u het contact tussen het ondermes en de messenkooi controleren, ongeacht of de maaikwaliteit bij een eerdere maaibeurt aanvaardbaar was. Er moet over de volle lengte een licht contact tussen de messenkooi en het ondermes zijn (zie Contact tussen ondermes en messenkooi afstellen in de *Gebruikershandleiding* van de maai-eenheid).

De stoptijd van het mes controleren

Onderhoudsinterval: Om de 400 bedrijfsuren

Schakel de maai-eenheden in en trek aan de hefhendel om de maai-eenheden omhoog te brengen. Let op de tijd tussen het hefcommando en het moment waarop alle messenkooien zijn gestopt met draaien. Als de tijd meer dan 7 seconden bedraagt, moet u contact opnemen met uw erkende servicedealer.

Maai-eenheden wetten

⚠ WAARSCHUWING

Contact met de maai-eenheden of andere bewegende onderdelen kan lichamelijk letsel veroorzaken.

- **Houd uw vingers, handen en kleding uit de buurt van de maai-eenheden en andere bewegende onderdelen.**
- **Probeer de maai-eenheden nooit met uw handen of voeten te draaien terwijl de motor draait.**

Opmerking: Aanvullende instructies en procedures met betrekking tot wetten kunt u vinden in de basishandleiding voor Toro-maaiers met messenkooien (met richtlijnen voor het slijpen), documentnr. 09168SL.

Opmerking: Tijdens het wetten zijn de voorste maai-eenheden en de achterste maai-eenheden tegelijk in werking.

De machine voorbereiden

1. Maak de machine klaar voor onderhoud; zie Vóór onderhoudswerkzaamheden (bladz. 54).
2. Zorg ervoor dat de motor uitgeschakeld is, maar dat het contactsleuteltje op de stand Lopen staat. Ga dan naar het hoofdmenu van het InfoCenter.
3. Scroll door middel van de middelste knop naar beneden in het hoofdmenu naar het onderhoudsmenu en selecteer het menu met de rechterknop.
4. Scroll in het onderhoudsmenu naar beneden naar Front Backlap en Rear Backlap en activeer vooraan, achteraan of beide door de rechterknop te gebruiken om de gewenste maaidekken van UIT naar AAN te zetten.
5. Druk op de linkerknop om het instellingenmenu te verlaten en de instelling te bewaren.
6. Stel het contact tussen de messenkooi en het ondermes af en zorg ervoor dat dit geschikt is voor het wetten bij alle maaidekken; zie de *Gebruikershandleiding* van het maaidek.

De messenkooien en het ondermes wetten

1. Start de motor en laat deze op een laag stationair toerental lopen.

⚠ GEVAAR

Wanneer u het toerental van de motor tijdens het wetten verandert, kunnen de messenkooien tot stilstand komen.

- **Verander nooit het motortoerental tijdens het wetten.**
- **Wet de messenkooien uitsluitend als de motor stationair loopt.**

2. Met de hendel voor maaien/transport in de MAAISTAND schakelt u de aftakas in. Zet de maai-/hefhendel naar voren om te beginnen met wetten.
3. Breng de wetpasta aan met een borstel met lange steel.

   Belangrijk: **Gebruik nooit een borstel met een korte steel.**
4. Als de messenkooien blijven vastzitten of instabiel worden tijdens het wetten, moet u het toerental van de messenkooien verhogen totdat de snelheid stabiliseert. Zet daarna het toerental weer op de gewenste snelheid. Dit kunt u doen door de knoppen op het InfoCenter te gebruiken.
5. Als u een aanpassing moet uitvoeren aan de maai-eenheden terwijl u aan het wetten bent, moet u als volgt te werk gaan:
   A. Zet de maai-/hefhendel naar achter en druk op de aftakasschakelaar om de aftakas uit te schakelen.
   B. Zet de motor af en verwijder het sleuteltje.
   C. Stel de maai-eenheden af.
   D. Herhaal stap 1 tot en met 3.
6. Herhaal stap 3 voor de andere maai-eenheden die u wilt wetten.

Wetten beëindigen

1. Plaats de maai-/hefhendel naar achter en druk op de aftakasschakelaar om de aftakas uit te schakelen.
2. Schakel de wetfunctie uit met de knoppen in het InfoCenter.

   Belangrijk: **Als u de wetfunctie na het wetten niet UIT zet, zullen de maaidekken niet omhoog komen of naar behoren werken.**
3. Zet de motor af en verwijder het sleuteltje.
4. Spoel alle wetpasta van de maai-eenheden.
5. Voor een betere snijrand moet u de voorkant van het ondermes bijvijlen als u klaar bent met wetten.

   Opmerking: Door het wetten van de snijrand kunnen bramen of ruwe randen ontstaan. Het beste resultaat verkrijgt u door de snijrand te vijlen loodrecht op het voorvlak van het ondermes. Zo verwijdert u bramen.
6. Stel indien nodig het contact tussen de messenkooi en het ondermes af.
7. Zet het toerental van de messenkooien in de gewenste maaistand.

Onderhoud van het chassis

De veiligheidsgordel controleren

Onderhoudsinterval: Bij elk gebruik of dagelijks

1. Controleer de veiligheidsgordel op slijtage, insnijdingen en andere beschadigingen. Vervang de veiligheidsgordel(s) als een onderdeel ervan niet naar behoren functioneert.
2. Reinig de veiligheidsgordel indien nodig.

Uitgebreid onderhoud

Chassis en motor

Onderhoudsinterval: Om de 2 jaar—Vervang de hydraulische slangen.

Om de 2 jaar—Vervang de koelvloeistofslangen.

Om de 2 jaar—Spoel en vervang de koelvloeistof.

Reiniging

De machine wassen

Reinig de machine indien nodig met alleen water of een mild reinigingsmiddel. U kunt een vod gebruiken wanneer u de machine wast.

Belangrijk: **Gebruik geen brak of teruggewonnen water om de machine schoon te maken.**

Belangrijk: **Gebruik nooit een hogedrukreiniger om de machine schoon te maken. Hogedrukreinigers kunnen het elektrische systeem beschadigen, belangrijke stickers losweken en noodzakelijk vet op wrijvingspunten wegspoelen. Gebruik niet te veel water in de buurt van het bedieningspaneel, de motor en de accu.**

Belangrijk: **Reinig de machine niet terwijl de motor loopt. Doet u dit wel, dan kan dit leiden tot interne motorschade.**

Stalling

Veiligheid tijdens opslag

- Doe het volgende voordat u de bestuurdersstoel verlaat:
  - Parkeer de machine op een horizontaal oppervlak.
  - Schakel de maai-eenheden uit en laat deze zakken.
  - Haal de parkeerrem aan.
  - Zet de motor af en verwijder het sleuteltje.
  - Wacht totdat alle bewegende onderdelen tot stilstand zijn gekomen.
  - Laat de machine afkoelen voordat u deze afstelt, reinigt, stalt of er onderhoudswerkzaamheden aan verricht.
- Bewaar de machine en het brandstofvat niet op plaatsen waar open vlammen, vonken of waakvlammen (bv. van een boiler of een ander toestel) aanwezig kunnen zijn.

De tractie-eenheid gebruiksklaar maken

1. Plaats de machine op een horizontaal oppervlak, laat de maai-eenheden zakken, stel de parkeerrem in werking, zet de motor af en verwijder het sleuteltje.
2. Reinig de tractie-eenheid, de maai-eenheden en de motor grondig.
3. Controleer de bandenspanning; zie De bandenspanning controleren (bladz. 73).
4. Controleer of alle bevestigingsmiddelen vastzitten; zet ze vast indien nodig.
5. Smeer alle smeer- en draaipunten met vet of olie. Neem overtollig vet op.
6. Plaatsen waar de lak is bekrast, beschadigd of geroest, moeten licht geschuurd en bijgewerkt worden. Eventuele deuken in de metalen carrosserie uitdeuken.
7. Verricht de volgende onderhoudswerkzaamheden aan de accu en de kabels; zie Veiligheid van het elektrisch systeem (bladz. 69):
   A. Haal de accuklemmen los van de accupolen.
   B. Reinig de accu, de klemmen en de polen met behulp van een staalborstel en een oplossing van zuiveringszout (natriumbicarbonaat).
   C. Smeer een dun laagje Grafo 112X-vet (Toro- onderdeelnr. 505-47) of vaseline

(petrolatum) op de kabelklemmen en de accupolen om corrosie te voorkomen.

D. Laad de accu om de 60 dagen 24 uur lang op om loodsulfatie van de accu te voorkomen.

De motor gebruiksklaar maken

1. Tap de motorolie af uit het carter en plaats de aftapplug.
2. Verwijder het oliefilter en gooi het weg. Plaats een nieuw oliefilter.
3. Vul de motor met de opgegeven motorolie.
4. Start de motor en laat deze ongeveer twee minuten stationair lopen.
5. Zet de motor af en verwijder het sleuteltje.
6. Spoel de brandstoftank met verse, schone brandstof.
7. Zet alle onderdelen van het brandstofsysteem weer goed vast.
8. Zorg ervoor dat het luchtfilter grondig wordt gereinigd en een onderhoudsbeurt krijgt.
9. Plak de luchtfilterinlaat en de uitlaat af met weerbestendige tape.
10. Controleer de antivriesbescherming en vul het systeem bij met een oplossing die half uit water, half uit ethyleenglycol bestaat. Vul zoveel bij als nodig is met het oog op de plaatselijk te verwachten minimumtemperatuur.

Opslag van de accu

Als u de machine langer dan 30 dagen stalt, moet u de accu verwijderen en volledig opladen. U moet de accu apart opslaan of in de machine laten zitten. De accukabels mogen niet aangesloten zijn op de accu als u deze in de machine opslaat. Sla de accu op in een koele omgeving om te voorkomen dat de accu snel ontlaadt. Om te voorkomen dat de accu bevriest, moet deze volledig zijn opgeladen. Het soortelijk gewicht van een volledig opgeladen batterij is 1,265-1,299.

Waarschuwingsinformatie Californië Proposition 65

Wat betekent deze waarschuwing?

Sommige producten op de markt hebben een etiket met een waarschuwing als:

WAARSCHUWING: Kanker en schade aan de voortplantingsorganen – www.p65Warnings.ca.gov.

Wat is Prop 65?

Prop 65 geldt voor elk bedrijf dat actief is in Californië, producten verkoopt in Californië, of producten maakt die kunnen worden verkocht of geïmporteerd in Californië. De wet schrijft voor dat de Gouverneur van Californië een lijst van chemische stoffen bijhoudt en publiceert waarvan bekend is dat ze kanker, geboorteafwijkingen en/of andere schade aan de voortplantingsorganen kunnen veroorzaken. De lijst wordt jaarlijks bijgewerkt en omvat honderden chemische stoffen die in veel alledaagse voorwerpen voorkomen. Prop 65 heeft als doel mensen te informeren over blootstelling aan deze chemische stoffen.

Prop 65 verbiedt de verkoop van producten die deze chemische stoffen bevatten niet; wel schrijft de wet voor dat het product, de productverpakking en de bijgevoegde documentatie waarschuwingen bevatten. Een Prop 65-waarschuwing betekent ook niet dat een product enige norm of vereiste inzake productveiligheid schendt. De Californische regering stelt duidelijk dat een Prop 65-waarschuwing 'niet neerkomt op een wettelijke beslissing dat een product ‘veilig’ of ‘onveilig’ is’. Veel van deze chemische stoffen worden al jaren op grote schaal en zonder gedocumenteerde schade in alledaagse voorwerpen gebruikt. Ga voor meer informatie naarhttps://oag.ca.gov/prop65/faqs-view-all.

Een Prop 65-waarschuwing betekent dat (1) een bedrijf de blootstelling heeft beoordeeld en van mening is dat die het niveau ‘geen significant risico’ overschrijdt, of dat (2) het bedrijf ervoor kiest om een waarschuwing te vermelden, omdat het weet dat een betreffende chemische stof aanwezig is, zonder evenwel de blootstelling eraan te beoordelen.

Is deze wet overal van kracht?

Prop 65-waarschuwingen zijn enkel vereist krachtens de Californische wet. Deze waarschuwingen ziet men in heel Californië in uiteenlopende omgevingen, bijvoorbeeld in restaurants, kruidenierswinkels, hotels, scholen, ziekenhuizen en op een groot aantal producten. Daarnaast kiezen sommige webverkopers en postorderbedrijven ervoor om Prop 65-waarschuwingen op hun website of in catalogi te plaatsen.

Hoe verhouden de Californische waarschuwingen zich tot de federale limieten?

De Prop 65-voorschriften zijn vaak strikter dan federale en internationale normen. Voor verschillende stoffen is in Californië al bij veel lagere dosissen een waarschuwing vereist dan elders in de VS. Bijvoorbeeld: de Prop 65-norm voor waarschuwingen voor lood bedraagt 0,5 microgram per dag, wat veel lager is dan de federale en internationale standaarden.

Waarom worden niet alle vergelijkbare producten van de waarschuwing voorzien?

- Producten die verkocht worden in Californië moeten voorzien worden van een Prop 65-aanduiding, maar dit geldt niet voor vergelijkbare producten op andere plaatsen.
- Een bedrijf kan in als gevolg van een rechtszaak worden verplicht om zijn producten te voorzien van Prop 65-waarschuwingen, terwijl dit voor andere bedrijven die vergelijkbare producten verkopen niet geldt.
- Prop 65 wordt niet op consistente wijze opgelegd.
- Bedrijven kunnen ervoor kiezen geen waarschuwing te vermelden omdat ze vinden dat ze daar niet toe verplicht zijn in het kader van de Prop 65-voorschriften; ook als er geen waarschuwingen op een product staan, is het best mogelijk dat de betreffende chemische producten toch in vergelijkbare dosissen aanwezig zijn.

Waarom vermeldt Toro deze waarschuwing?

Toro wil consumenten zo goed mogelijk informeren zodat ze geïnformeerde beslissingen kunnen nemen over de producten die ze kopen en gebruiken. Toro vermeldt in sommige gevallen waarschuwingen op basis van zijn kennis over de aanwezigheid van één of meer van de betreffende chemische stoffen, zonder evenwel het niveau van blootstelling te beoordelen, aangezien niet alle betreffende chemische stoffen voorzien zijn van voorschriften voor blootstellingslimieten. Ook al is de blootstelling door producten van Toro verwaarloosbaar of valt deze ruim binnen de categorie 'geen significant risico', heeft Toro er veiligheidshalve voor gekozen om Prop 65-waarschuwingen op te nemen. Als Toro deze waarschuwingen niet vermeldt, zou het bovendien vervolgd kunnen worden door de Staat Californië of door private personen die tenuitvoerlegging van Prop 65 beogen, en het kan op die manier aanzienlijke boetes krijgen.

Toro garantie

Beperkte garantie van 2 jaar of 1500 bedrijfsuren

Voorwaarden en producten waarvoor de garantie geldt

De Toro Company biedt de garantie dat uw Toro-product (hierna: het 'product') vrij is van materiaalgebreken of fabricagefouten gedurende 2 jaar of 1.500 bedrijfsuren*, welke als eerste voorkomt. Deze garantie geldt voor alle producten met uitzondering van beluchters (zie de afzonderlijke garantieverklaringen voor deze producten). Als de garantie geldt, zullen wij het product kosteloos repareren en de kosten van diagnose, arbeid, onderdelen en transport niet in rekening brengen. De garantie gaat in op de datum waarop het product aan de oorspronkelijke koper werd geleverd.
* Het product is uitgerust met een urenteller.

Aanwijzingen voor aanvraag van garantieservice

U dient contact op te nemen met de distributeur van commerciële producten of de erkende dealer bij wie u het product heeft gekocht, zodra u denkt dat er sprake is van een geval waarop de garantie van toepassing is. Als het u moeite kost een distributeur of erkende dealer te vinden of als u vragen over garantierechten of -plichten heeft, kunt u contact met ons opnemen:

Toro Commercial Products Service Department
8111 Lyndale Avenue South
Bloomington, MN 55420-1196, VS

+1-952-888-8801 of +1-800-952-2740
E-mail: commercial.warranty@toro.com

Plichten van de eigenaar

Als eigenaar van het product bent u verantwoordelijk voor de vereiste onderhouds- en afstelwerkzaamheden die in de *gebruikershandleiding* worden vermeld. Productreparaties die worden veroorzaakt door het niet uitvoeren van de vereiste onderhouds- en afstelwerkzaamheden worden niet door deze garantie gedekt.

Situaties die niet onder de garantie vallen

Niet alle storingen of defecten van het product die plaatsvinden tijdens de garantieperiode zijn materiaalgebreken of fabricagefouten. Niet onder deze garantie vallen:

- Productstoringen die het gevolg zijn van het gebruik van vervangende onderdelen die niet van Toro afkomstig zijn, of van het aanbrengen of gebruiken van randapparaten of aangepaste accessoires en producten die niet van het merk Toro zijn.
- Productstoringen veroorzaakt door het feit dat de eigenaar nalaat het aanbevolen onderhoud en/of de aanpassingen uit te voeren.
- Defecten als gevolg van verkeerd, achteloos of roekeloos gebruik van het product.
- Door gebruik versleten onderdelen die niet defect zijn. Voorbeelden van onderdelen die slijten of worden verbruikt tijdens het normale gebruik van het product zijn onder meer, maar niet uitsluitend: remblokken en remvoeringen, koppelingsvoeringen, maaimessen, messenkooien, rollen en lagers (verzegeld of smeerbaar), ondermessen, bougies, zwenkwielen en zwenkwiellagers, banden, filters, drijfriemen en sommige onderdelen van spuitmachines zoals membranen, spuitdoppen, vloeistofstroommeters en afsluitkleppen.
- Storingen die worden veroorzaakt door externe invloeden zijn onder meer, maar niet uitsluitend: weersomstandigheden, wijze van opslag, verontreiniging, gebruik van niet-goedgekeurde brandstoffen, koelvloeistoffen, smeermiddelen, additieven, meststoffen, water of chemicaliën.
- Storingen of gebrekkige prestaties die het gevolg zijn van het gebruik van brandstoffen (bv. benzine, diesel of biodiesel) die niet aan hun respectievelijke industriestandaarden voldoen.
- Normale geluidssterkte, trillingen, slijtage en achteruitgang. Normale slijtage omvat, maar is niet beperkt tot, schade aan zittingen ten gevolge van slijtage of afslijting, afgesleten geverfde oppervlakken, gekraste stickers of ramen.

Onderdelen

De garantie wordt verleend op onderdelen die moeten worden vervangen in het kader van het vereiste onderhoud, gedurende de garantieperiode tot hun geplande vervanging. Een onderdeel dat uit hoofde van de garantie is vervangen, komt voor de duur van de oorspronkelijke productgarantie in aanmerking voor de garantie en wordt eigendom van Toro. Toro beslist in laatste instantie of een onderdeel of een groep van onderdelen wordt gerepareerd of vervangen. Toro mag voor garantiereparaties in de fabriek gereviseerde onderdelen gebruiken.

Garantie semitractieaccu en lithiumionaccu

Semitractieaccu's en lithiumionaccu's hebben een specifiek totaal aantal kilowatturen die zij tijdens hun levensduur kunnen leveren. De gebruikte technieken voor het bedienen, opladen en onderhouden van de accu kan leiden tot een langere of kortere levensduur van de accu. Naarmate de accu's in dit product worden verbruikt, zal hun bruikbaarheid tussen de oplaadintervallen langzaam verminderen totdat ze volledig uitgeput raken. Een accu vervangen die versleten is ten gevolge van normaal gebruik is de verantwoordelijkheid van de eigenaar van het product. Opmerking (alleen voor lithiumionaccu): raadpleeg de garantie van de accu voor meer informatie.

Levenslange garantie van de krukas (uitsluitend voor de ProStripe 02647)

De ProStripe met originele Toro-koppelingsplaat en mesremkoppeling (ingebouwde mesremkoppeling (BBC) + koppelingsplaat) als originele apparatuur die door de originele koper wordt gebruikt in overeenstemming met de aanbevolen gebruiks- en onderhoudsprocedures, valt onder een levenslange garantie tegen verbuiging van de krukas van de motor. Machines die zijn uitgerust met frictieringen, mesremkoppelingen en andere dergelijke toestellen vallen niet onder de levenslange garantie van de krukas.

Al het onderhoud is voor rekening van de eigenaar

Opvoeren van de motor, smeren, reinigen en waxen, het vervangen van filters, koelvloeistof en het uitvoeren van aanbevolen onderhoudswerkzaamheden behoren tot de gebruikelijke werkzaamheden die nodig zijn voor Toro-producten en die voor rekening van de eigenaar zijn.

Algemene voorwaarden

Op grond van deze garanties mogen reparaties uitsluitend worden uitgevoerd door een erkende Toro-distributeur of -dealer.

De Toro Company is niet aansprakelijk voor indirecte of bijkomende schade dan wel gevolgschade in samenhang met het gebruik van de Toro-producten die onder deze garantie vallen, inclusief de kosten of uitgaven voor de levering van vervangend materiaal of diensten gedurende een redelijke periode van onbruikbaarheid of buitengebruikstelling tijdens de uitvoering van reparatiewerkzaamheden op grond van deze garantie. Met uitzondering van de emissiegarantie waarnaar hieronder, indien van toepassing, wordt verwezen, bestaat er geen andere expliciete garantie. Alle impliciete garanties van verkoopbaarheid of geschiktheid voor gebruik zijn beperkt tot de duur van deze expliciete garantie.

Sommige landen laten geen uitsluiting van incidentele of voortvloeiende schade toe, noch beperkingen van de duur van geïmpliceerde garanties. De bovenstaande uitsluitingen en beperkingen zijn daarom mogelijk niet op u van toepassing. Deze garantie geeft u specifieke wettelijke rechten; daarnaast kunt u beschikken over andere rechten die per land kunnen verschillen.

Opmerking over de emissiegarantie

Het emissiesysteem van uw product kan vallen onder de dekking van een afzonderlijke garantie die tegemoetkomt aan de eisen van de Amerikaanse Environmental Protection Agency (EPA) en/of de California Air Resources Board (CARB). De beperkingen van de bedrijfsuren die hierboven zijn genoemd, gelden niet voor de garantie op het emissiesysteem. Zie de garantieverklaring voor het emissiesysteem van de motor in de gebruikershandleiding van uw product of in het documentatiemateriaal van de fabrikant van de motor.

Andere landen dan de Verenigde Staten en Canada

Kopers van Toro-producten die zijn geëxporteerd uit de Verenigde Staten of Canada moeten contact opnemen met hun Toro-distributeur (dealer) voor de garantiebepalingen die in hun land van toepassing zijn. Als u om een of andere reden ontevreden bent over de service van uw distributeur of moeilijk informatie over de garantie kunt krijgen, verzoeken wij u contact op te nemen met uw erkend Toro servicecenter.

TORO®

Count on it.