Form No. 3458-654 Rev C

Hydraulisk kraftenhet

ProPass 200-toppdressare med släpchassi

Modellnr 44713—Serienr 407600000 och högre

Monteringsanvisningar

Denna produkt uppfyller kraven i alla relevanta europeiska direktiv. Mer information finns i försäkran om inbyggnad i slutet av det här dokumentet.

⚠ VARNING

KALIFORNIEN
Proposition 65 Varning

Motoravgaserna från denna produkt innehåller kemikalier som av den amerikanska delstaten Kalifornien anses orsaka cancer, fosterskador eller andra fortplantningsskador.

Batteripoler och kabelanslutningar med tillbehör innehåller bly och blyföreningar, kemikalier som den amerikanska delstaten Kalifornien anser kan orsaka cancer och fortplantningsskador. Tvätta händerna efter hantering.

Säkerhet

Säkerhets- och instruktionsdekaler

Säkerhetsdekalerna och säkerhetsinstruktionerna är fullt synliga för föraren och finns nära alla potentiella farozoner. Ersätt dekaler som har skadats eller saknas.

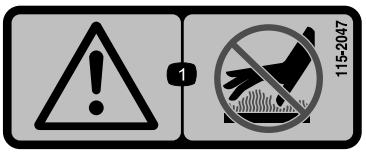

decal115-2047

115-2047

1. Varning – vidrör inte den heta ytan.

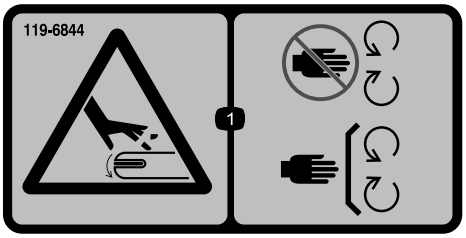

decal119-6844

119-6844

1. Avkapnings-/avslitningsrisk för händer vid transportbandet – håll avstånd till rörliga delar och se till att alla skydd sitter på plats.

decal119-6807

119-6807

1. Varning – kliv inte här

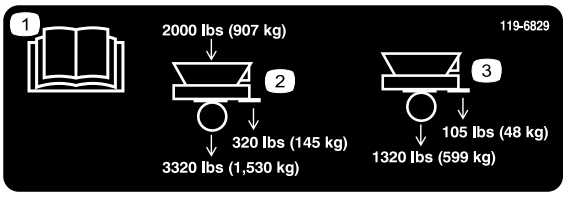

decal119-6829

119-6829

1. Läs *bruksanvisningen*.
2. Den maximala lasten 907 kg ger en axelvikt på 1 530 kg och en bogseröglevikt på 145 kg.
3. Det tomma tråget har en axelvikt på 599 kg och en bogserögelvikt på 48 kg.

© 2024—The Toro® Company
8111 Lyndale Avenue South
Bloomington, MN 55420

Registrera din produkt på www.Toro.com.

Översättning av originalet (SV)
Tryckt i USA
Med ensamrätt

⚠ WARNING: Cancer and Reproductive Harm - www.P65Warnings.ca.gov.
For more information, please visit www.ttcoCAProp65.com

CALIFORNIA SPARK ARRESTER WARNING

Operation of this equipment may create sparks that can start fires around dry vegetation. A spark arrester may be required. The operator should contact local fire agencies for laws or regulations relating to fire prevention requirements.

133-8062

decal133-8062

133-8062

Montering

Lösa delar

Använd diagrammet nedan för att kontrollera att alla delar finns med.

Beskrivning	Antal	Användning
Hydraultank Monteringsfäste för slangstyrning	1 1	Förbereda maskinen.
Motor Skruv (½ x 5 tum) Batteri Batterifäste Batteriets fästbygel Batteriskruv Distansbricka för batteriskruv Bricka Flänsmutter	1 2 1 1 1 2 2 2 2	Montera motorn.
Slangstyrning Hydraulisk returslang (slang nr 3) Hydraulisk sugslang (slang nr 4) Skruv (¼ x ¾ tum) Låsmutter (¼ tum) Skruv (⅜ x 1 tum) Låsmutter (⅜ tum) Planbricka	1 1 1 4 4 4 4 4	Montera hydraulsystemet.
Inga delar krävs	–	Slutföra monteringen.

Viktigt: **Denna sats kan endast användas i en ProPass som är utrustad som en maskin med släpkoppling.**

Förbereda maskinen

⚠ VAR FÖRSIKTIG

Om du monterar satsen innan alla externa hydrauliska och elektriska källor har kopplats bort kan du utsättas för elektriska stötar och/eller hydraulolja under tryck, vilket kan orsaka allvarliga personskador eller dödsfall.

Innan du monterar kraftenheten ska du koppla loss all extern hydraulisk och elektrisk kraftförsörjning.

1. Parkera maskinen på en plan yta, sänk pallbocken, koppla loss maskinen från traktorenheten och sätt bromsklossar framför och bakom hjulen.
2. Följ anvisningarna i *instruktionsboken* för maskinen, ta bort dubbelspridaren och fäst krafthydrauls- och returhydraulsslangarna.

   Viktigt: **Vissa ProPass-modeller har en förborrad bakre vägg i chassit. Om maskinen har en förborrad bakre vägg i chassit, se Montera motorn (sida 5).**
3. Ta bort och spara de två monteringsskruvarna på chassits bakre vägg så att hydraultanken kan monteras.
4. Säkerställ att utrymmet vid chassits bakre vägg är fritt så att hydraultanken kan monteras.
5. Packa upp hydraultanken ur lådan.
6. Stötta hydraultanken underifrån och placera tanken mot chassits bakre vägg. Tanken ska centreras rakt från vänster till höger och placeras lodrätt (Figur 1).

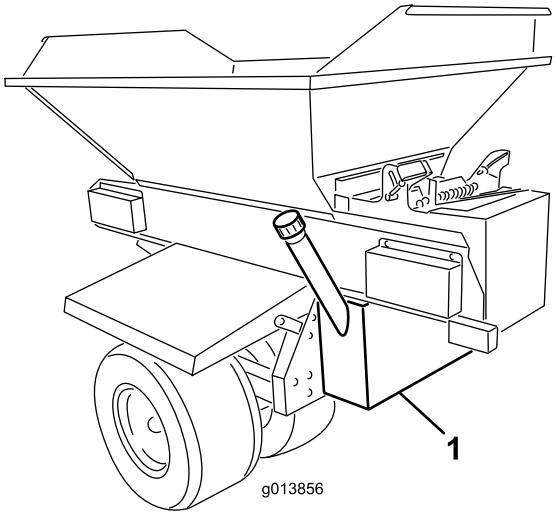

g013856

Figur 1

1. Hydraultank

7. Se till att in- och utloppsfästena samt slangstyrningens monteringsfäste passar in utan hinder i de runda hålen i chassits bakre vägg (Figur 2).

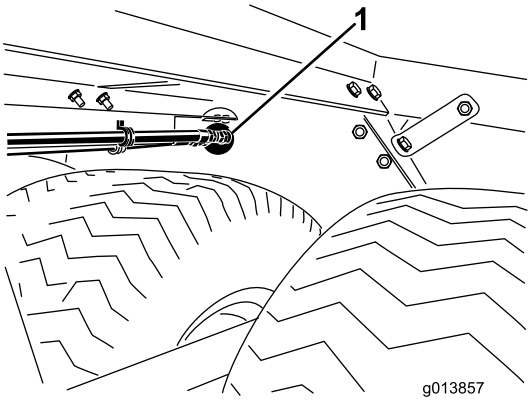

g013857

Figur 2

1. Hål i chassit

8. Se till att hydraultanken står jämnt.
9. Använd skruvtvingar eller liknande verktyg för att tillfälligt hålla hydraultanken ordentligt på plats mot chassits bakre vägg.
10. Se till att hydraultanken fortfarande står jämnt.
11. Markera var hydraultankens monteringshål ska sitta på chassits bakre vägg.
12. Ta loss och avlägsna hydraultanken.
13. Markera hålen med körnare.
14. Borra ett hål med en diameter på 1,1 cm genom chassits bakre vägg vid varje markering.
15. Avgrada varje hål.

Montera motorn

1. Se till att dragkroksröret är rent och fritt från smuts och skräp.
2. Packa upp motorn.
3. Skruva loss de två skruvar och muttrar som fäster motorns monteringsfästen vid motorns fästplatta, men ta inte bort dem (Figur 3).

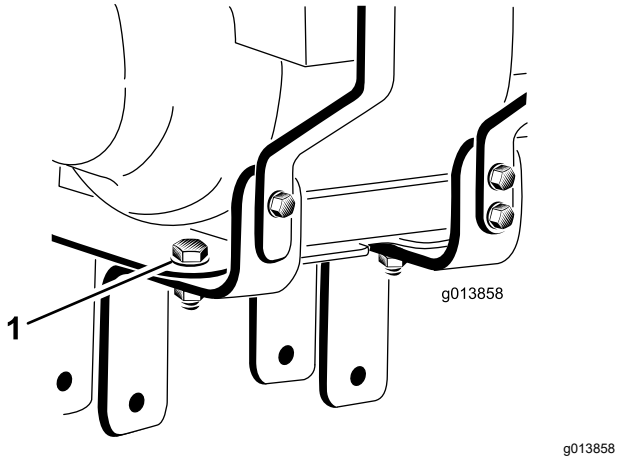

Figur 3

1. Monteringsskruv (2)

4. Ta bort de två muttrarna som håller batteriets fästbyglar på plats och lägg muttrarna, brickorna och bultröret åt sidan (Figur 4).

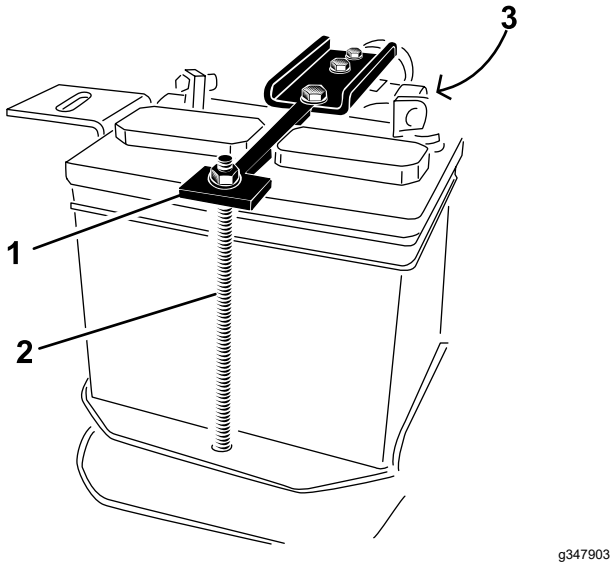

Figur 4

1. Batteriets låsband
2. Batteriets låsfäste (2 st)
3. Transmissionsoljefilter (visas ej)

5. Avlägsna batteriet från enheten och placera transmissionsoljefiltret på basplattan.
6. Ladda batteriet. Se Ladda batteriet (sida 12).
7. Be någon hjälpa dig att placera motorn på dragkroksröret.

   Se till att motorns monteringsfästen grenslar dragkroksröret (Figur 5) och att fästplattans bakre kant sitter cirka 25 mm från mottagaren på dragkroksröret (Figur 6).

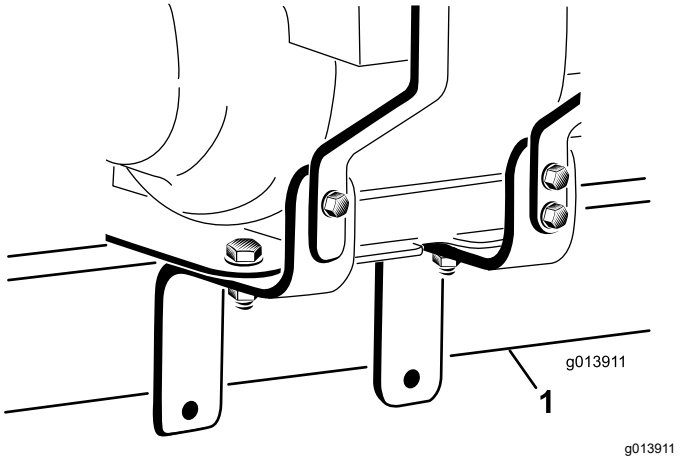

Figur 5

1. Dragkroksrör

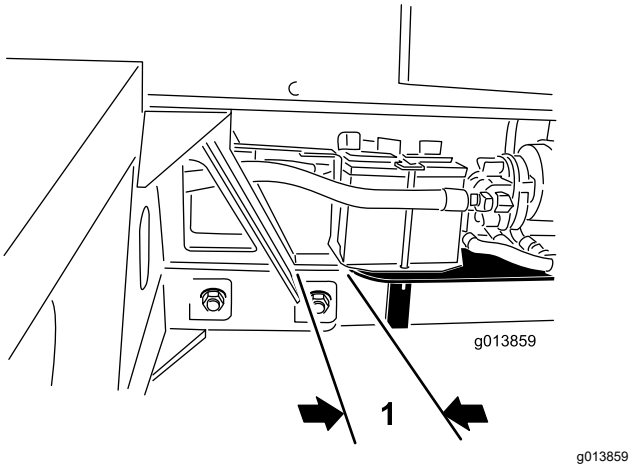

Figur 6

1. 25 mm

8. För de två skruvarna (½ x 5 tum) genom hålen i motorns monteringsfästen samt se till att en platt bricka placeras mot varje yttersida i fästet och att skruvarna passerar under botten på dragkroksröret. Dra åt de två muttrarna (½ tum) för hand enligt Figur 7.

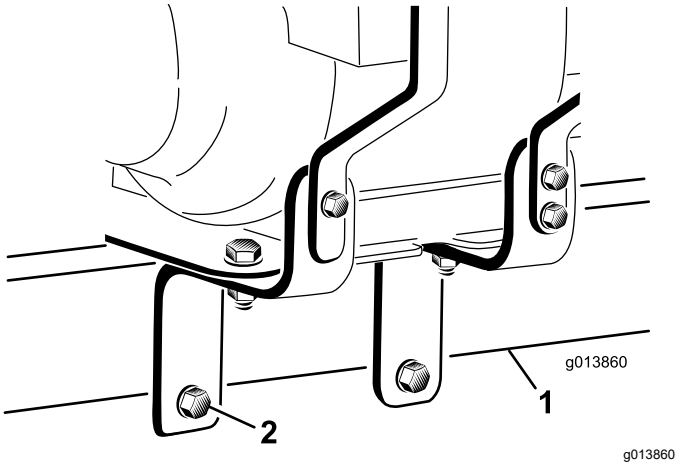

Figur 7

1. Dragkroksrör
2. Monteringsskruv (2)

9. Justera motorns monteringsfäste så att det sitter jämnt mot röret. Dra åt de två skruvarna som du lossade under steg 3.
10. Säkerställ att motorns fästplatta sitter plant och dra åt de två skruvarna (½ x 5 tum) i de nedre hålen på motorns monteringsfäste helt.
11. Placera batteriet i batterilådan med batteripolerna enligt Figur 8.
12. Placera låsfästet på batteriet (Figur 8).
13. Håll batteriets fästbygel runt dragkroksrörets undersida (Figur 8).
14. På höger sida för du in en batteriskruv genom brickan, batteriets fästbygel, motorns fästplatta, batterilådan och batteriskruvens distansbricka och håller in den. Skruva fast en flänsmutter löst (Figur 8).

    Obs: Se till att skruvarna förs in nedifrån.

15. På vänster sida för du in en batteribult genom brickan, batteriets fästbygel, motorns fästplatta, batterilådan och batteriskruvens distansbricka och håller in den. Skruva fast en flänsmutter löst (Figur 8).
16. Se till att allt är koncentriskt innan du drar åt muttrarna.

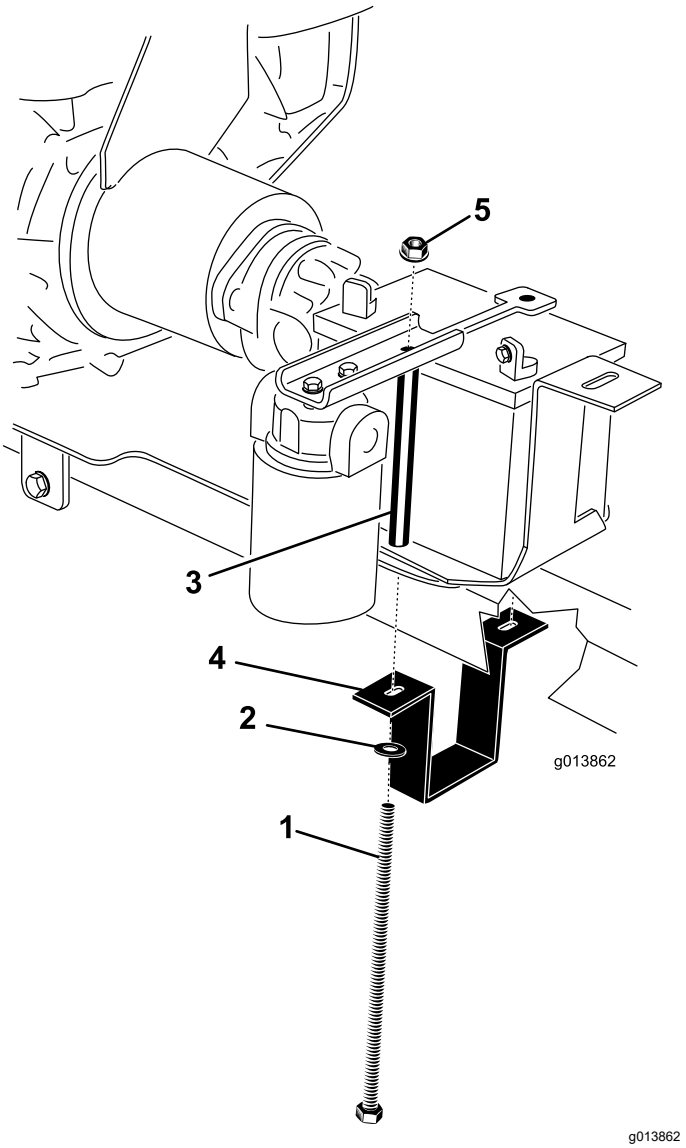

Figur 8

1. Batteriskruv (2 st.)
2. Bricka (2)
3. Bultrör
4. Batteriets fästbygel
5. Flänslåsmutter (2)

Montera hydraulsystemet

1. Packa upp slangstyrningen, returhydraulslangen (slang nr 3), sughydraulslangen (slang nr 4), de fyra skruvarna (¼ x ¾ tum) och de fyra låsmuttrarna (¼ tum).

   Obs: Ta bort den transportslang som är fäst vid slangstyrningen, returhydraulslangen och sughydraulslangen.

2. Fäst slangstyrningen vid hydraultankens fäste med de två skruvarna (¼ x ¾ tum) och de två flänslåsmuttrarna (Figur 9).

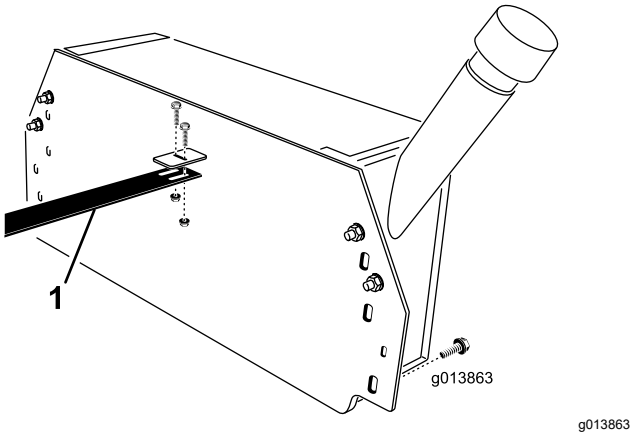

Figur 9

1. Slangstyrning

   Obs: Ta bort de två monteringsskruvarna på chassits bakre vägg. Använd de borttagna skruvarna till att montera tanken.

3. Packa upp de fyra skruvarna (⅜ x 1 tum) och nylonlåsmuttrarna. Stötta hydraultanken underifrån, för in slangstyrningen och hydraulslang 3 och 4 genom det stora mitthålet i chassits bakre vägg och håll hydraultanken mot chassits bakre vägg. Kläm eller skruva fast hydraultanken i rätt läge.

   Obs: Slangstyrningen ska föras in genom mitthålet på chassits framsida. Två personer krävs möjligen för detta arbete.

4. Montera returhydraulslangen (3) och sughydraulslangen (4) på de avsedda fästena på hydraultanken.

   Obs: Eftersom slang 3 och 4 inte har samma fästen kan de inte monteras på fel fäste på hydraultanken av misstag.

   Obs: Se till att avståndet till däcken är tillräckligt när du monterar slangarna.

5. Slangstyrningen ska sitta ovanpå fästet på batterilådans lodräta stöd (Figur 10). Om hålen i slangstyrningen inte passar hålen på batterilådans fäste, kan du justera slangstyrningens längd genom att lossa på de skruvar som håller slangstyrningen mot hydraultankens fäste och skjuta slangstyrningen framåt eller bakåt efter behov.

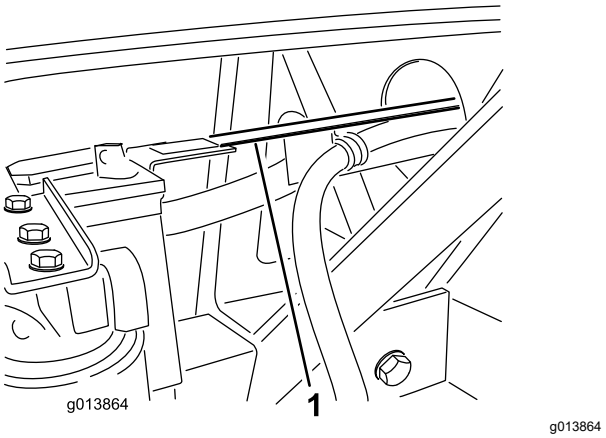

Figur 10

1. Slangstyrning

6. Fäst slangstyrningen vid batterilådans fäste med två skruvar (¼ x ¾ tum) och två flänslåsmuttrar (Figur 10).

7. Montera hydraultanken på chassits bakre vägg med de tidigare borttagna monteringsskruvarna, samt bultarna (⅜ x 1 tum), nylonlåsmuttrarna och planbrickorna från satsen. Dra åt fästelementen.

8. Anslut hydraulslang 3 till filterutloppet (Figur 11).

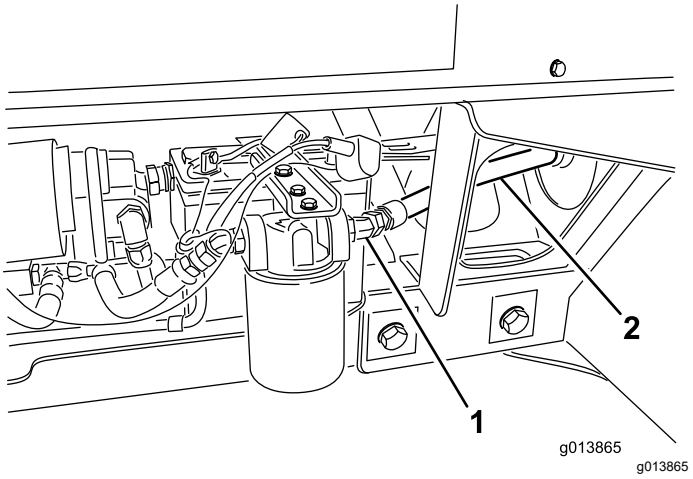

Figur 11

1. Filterutlopp
2. Hydraulslang 3

9. Anslut hydraulslang 4 till hydraulpumpens sugsida (Figur 12).

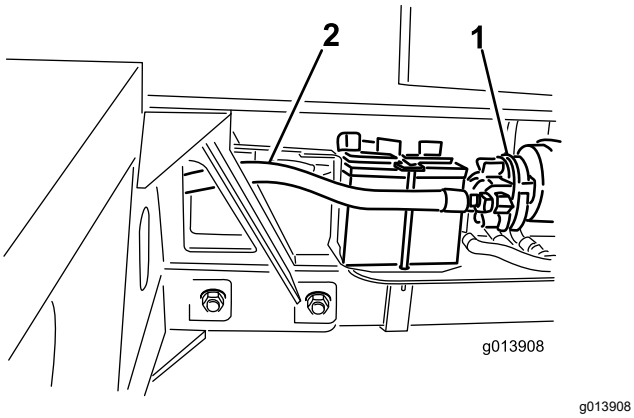

Figur 12

1. Hydraulpump
2. Hydraulslang 4

10. På SH-versionen (modell 44701) ska du ta bort fästelementen som fäster kåpan vid maskinens framsida och lägga kåpan åt sidan (Figur 13).

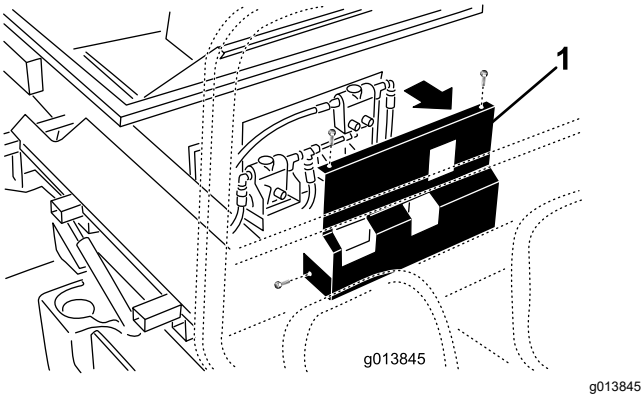

Figur 13

1. Kåpa

11. Lokalisera tryck- och returanslutningarna på maskinens basmodell. Se Figur 14 för SH-versionerna och Figur 15 för EH-versionerna.

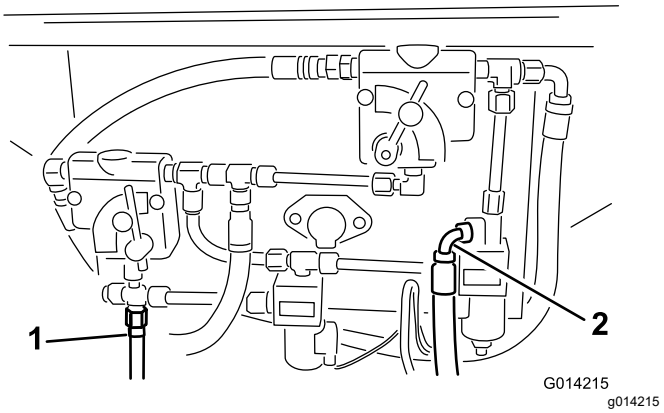

Figur 14

SH-versionen visas

1. Tryck
2. Retur

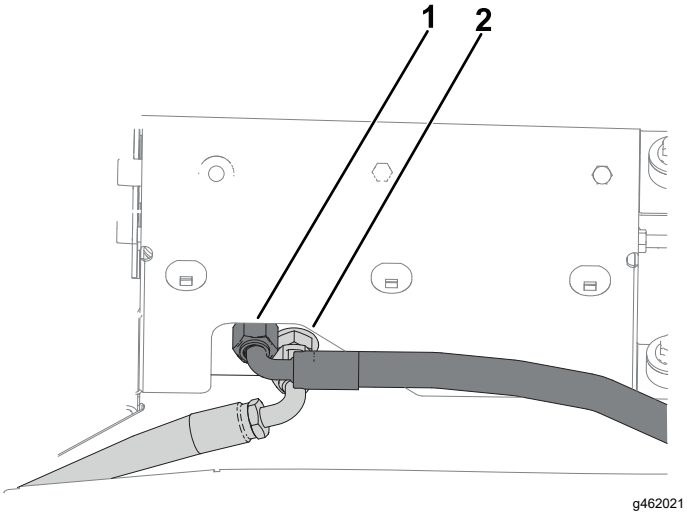

Figur 15

EH-versionen visas

1. Retur
2. Tryck

12. Ta bort tryck- och returslangarna om de tidigare var monterade på de platser som anges i Figur 14 och Figur 15.

    Obs: Se till att slangarna inte kommer i kontakt med heta, vassa eller rörliga delar. Försök att åstadkomma ett så stort avstånd från ljuddämparen som möjligt.

13. Anslut hydraulslangarna till hydraulkontrollpanelen. Se Figur 14 och Figur 16 på SH-versionerna samt Figur 15 och Figur 17 på EH-versionerna.

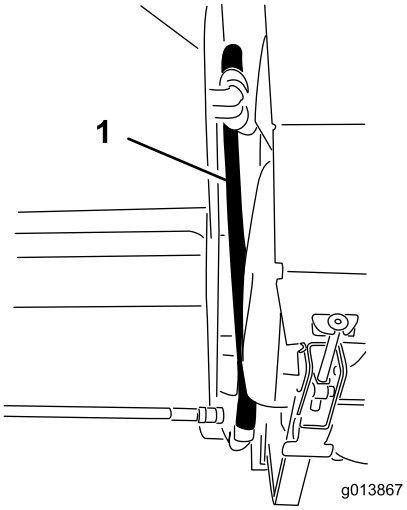

g013867

Figur 16

SH-versionen visas

1. Slangföring

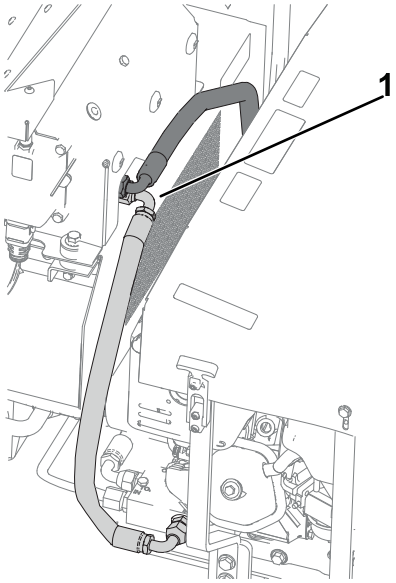

g462022

Figur 17

EH-versionen visas

1. Slangföring

14. Dra åt alla hydraulanslutningar och fästelement.

Slutföra monteringen

1. Montera fast dubbelspridaren.
2. Anslut den svarta kabeln och den svarta fördragna kabeln till batteriets negativa pol och den vita kabeln och den röda fördragna kabeln till batteriets positiva pol.
3. Anslut mellankablaget till maskinens kablagekontakt (Figur 18 eller Figur 19).

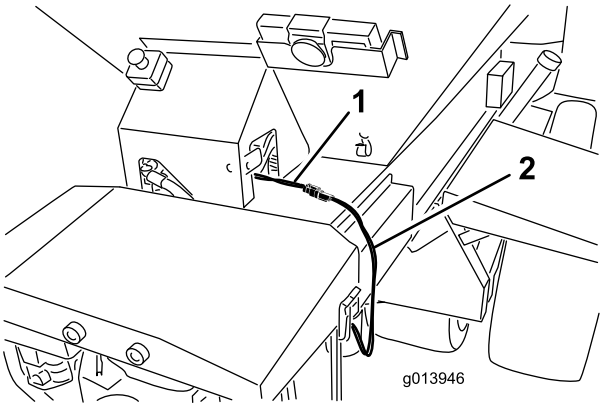

g013946

Figur 18

1. Strömkontakt
2. Mellankabel

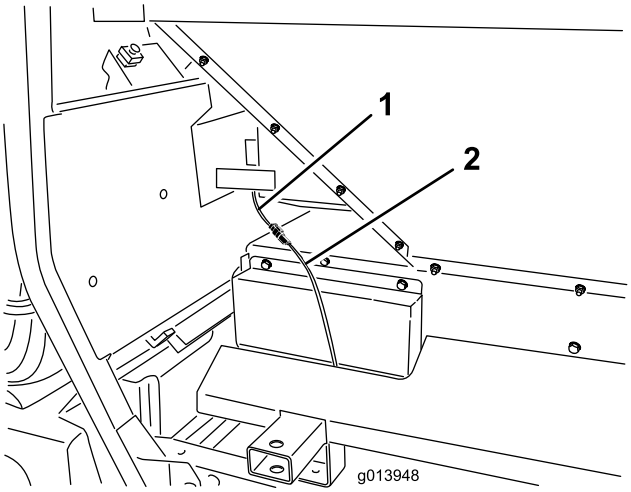

g013948

Figur 19

1. Strömkontakt
2. Mellankabel

4. Fyll motorn med ca 1 liter olja med rätt viskositet före start. Se Serva motoroljan (sida 10).

   Viktigt: **Motorn levereras från fabriken utan olja. Om du försöker starta maskinen innan motorn har fyllts upp med olja kan motorn skadas.**

5. Kontrollera oljenivån innan motorn startas för första gången. Se Serva motoroljan (sida 10).
6. Fyll hydraultanken med rätt hydraulvätska. Se Serva hydraulsystemet (sida 11).

   Viktigt: **Hydraulsystemet fylls inte helt med olja förrän systemet startas upp. Kontrollera hydrauloljenivån och fyll på efter behov för att säkerställa att oljenivån är korrekt efter att hydraulsystemet har använts för första gången.**

Körning

⚠ VAR FÖRSIKTIG

Kontrollera att alla styrsystem är avstängda innan du påbörjar arbetet med kraftenheten.

Serva motoroljan

Viktigt: **Motorn levereras *utan olja*. Se bruksanvisningen för motorn för mer information.**

Motorn levereras från fabriken **utan** olja och måste därför fyllas med ca 1 liter olja före start.

Kontrollera oljenivån innan motorn startas för första gången och därefter dagligen.

Alla högkvalitativa oljor med American Petroleum Institutes (API) ”serviceklassificering” SJ, SL eller motsvarande kan användas i motorn. Oljans viskositet (vikt) måste väljas i enlighet med omgivningstemperaturen. Figur 20 visar rekommenderad temperatur/viskositet.

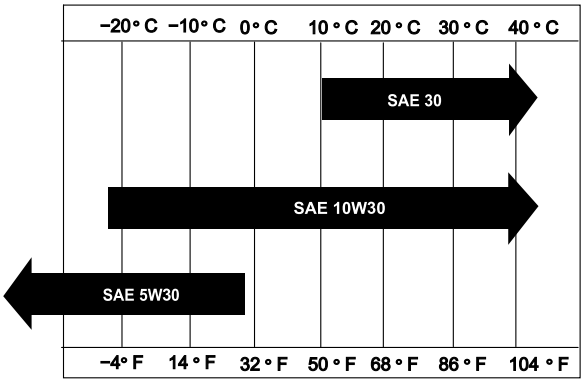

g018667

Figur 20

1. Placera maskinen så att motorn står jämnt.
2. Rengör området runt oljepåfyllningslocket/oljestickan.
3. Ta bort påfyllningslocket/oljestickan genom att skruva locket motsols.
4. Torka av oljestickan och stick ned den i påfyllningsöppningen. Skruva inte fast den i öppningen.
5. Ta ut oljestickan och kontrollera oljenivån.
6. Om nivån ligger nära eller under den lägsta markeringen på oljestickan ska du endast tillsätta den mängd olja som behövs för att höja nivån till den övre markeringen.

   Viktigt: **Fyll inte på med för mycket olja i vevhuset.**

7. Kontrollera oljenivån i motorn igen.
8. Sätt tillbaka påfyllningslocket/oljestickan och torka upp eventuell utspilld olja.

Viktigt: **Se till att motoroljan ligger på rätt nivå. Om motoroljenivån inte är korrekt kommer motorn att gå runt, men inte starta.**

Serva hydraulsystemet

Maskinen levereras från fabriken utan hydraulvätska, så du måste fylla den med 32,9 liter högkvalitativ hydraulvätska. Kontrollera hydraulvätskenivån innan motorn startas för första gången och därefter dagligen. Rekommenderade hydraulvätskor:

> **Toro Premium Transmission/Hydraulic Tractor Fluid**
> (Finns i hinkar om 19 liter eller fat om 208 liter. Se reservdelskatalogen eller en Toro-återförsäljare för artikelnummer.)

Alternativa vätskor: Om Toro-vätskan inte finns att tillgå kan en annan oljebaserad universalhydraulvätska för traktorer (UTHF) användas, under förutsättning att specifikationerna för den faller inom det angivna området i fråga om alla nedanstående materialegenskaper och att den uppfyller branschens standarder. Vi rekommenderar inte att du använder syntetisk vätska. Rådgör med din smörjmedelsdistributör för att hitta en lämplig produkt.

Viktigt: **Hydraulsystemet fylls inte helt med olja förrän systemet startas upp. Kontrollera hydrauloljenivån och fyll på efter behov för att säkerställa att oljenivån är korrekt efter att hydraulsystemet har använts för första gången.**

Obs: Toro ansvarar inte för skador som uppstått till följd av att felaktiga vätskor använts. Använd därför endast produkter från välkända tillverkare som ansvarar för sina rekommendationer.

Materialegenskaper:	
Viskositet, ASTM D445	cSt vid 40 °C 55 till 62 cSt vid 100 °C 9,1 till 9,8
Viskositetsindex, ASTM D2270	140 till 152
Flytpunkt, ASTM D97	–37 °C till –43 °C
Branschspecifikationer:	
API GL-4, AGCO Powerfluid 821 XL, Ford New Holland FNHA-2-C-201.00, Kubota UDT, John Deere J20C, Vickers 35VQ25 och Volvo WB-101/BM	

Obs: Många hydraulvätskor är nästintill färglösa, vilket gör det svårt att upptäcka läckor. Det finns en rödfärgstillsats till hydraulvätskan i flaskor om 20 ml. En flaska räcker till 15–22 liter hydraulvätska. Beställ artikelnr 44-2500 från en auktoriserad Toro-återförsäljare.

Bränslesäkerhet

- Var ytterst försiktig när du hanterar bränsle. Det är brandfarligt och dess ångor är explosiva.
- Släck alla cigaretter, cigarrer, pipor och övriga antändningskällor.
- Använd endast en godkänd bränslebehållare.
- Ta inte bort tanklocket och fyll inte på bränsle i bränsletanken medan motorn är igång eller fortfarande är varm.
- Fyll inte på eller tappa ut bränsle från maskinen i ett slutet utrymme.
- Förvara inte maskinen eller bränslebehållaren i närheten av en öppen låga, gnista eller tändlåga, t.ex. nära en varmvattenberedare eller någon annan utrustning.
- Om du spiller ut bränsle ska du inte försöka att starta motorn. Undvik att skapa några gnistor tills bränsleångorna har skingrats.

Fylla på bränsletanken

Bränsletankens kapacitet: 6,1 liter

Rekommenderat bränsle:

- Använd endast ren och färsk (ej äldre än 30 dagar) blyfri bensin med oktantal 87 eller högre för bästa resultat (klassificeringsmetod (R+M)/2).
- Etanol: Bensin som innehåller upp till 10 % etanol (gasohol) eller 15 % MTBE (metyl-tertiär-butyleter) baserat på volym är godkänd. Etanol och MTBE är inte samma sak. Bensin med 15 % etanol (E15) baserat på volym får inte användas. Använd aldrig bensin som innehåller mer än 10 % etanol baserat på volym, t.ex. E15 (innehåller 15 % etanol), E20 (innehåller 20 % etanol) eller E85 (innehåller upp till 85 % etanol). Användning av ej godkänd bensin kan leda till prestandaproblem och/eller skador på motorn som eventuellt inte omfattas av garantin.
- Använd inte bensin som innehåller metanol.
- Förvara inte bränsle i bränsletanken eller i en bränsledunk under vintern om inte en stabiliserare används.
- Tillför inte olja i bensinen.

Ladda batteriet

⚠ VARNING

När batteriet laddas bildas explosiva gaser.

Rök aldrig nära batteriet och håll det borta från gnistor och lågor.

⚠ VARNING

Batteripolerna eller metallverktyg kan kortslutas mot traktorenhets- eller maskinkomponenter i metall och orsaka gnistor. Gnistorna kan få batterigaserna att explodera, vilket kan leda till personskador.

- **Låt inte batterianslutningarna komma i kontakt med några av maskinens metalldelar när du monterar eller tar bort batteriet.**
- **Låt inte metallverktyg kortslutas mellan batteripolerna och eventuella metalldelar.**

⚠ VARNING

Felaktig dragning av batterikablarna kan skada maskinen och kablarna samt orsaka gnistor. Gnistorna kan få batterigaserna att explodera, vilket kan leda till personskador.

- **Lossa *alltid* batteriets minuskabel (svart) innan pluskabeln (röd) lossas.**
- ***Anslut* alltid pluskabeln (röd) innan du ansluter minuskabeln (svart).**

1. Avlägsna batteriet från batterilådan:
   A. Avlägsna låsbanden som håller fast batteriet i batterilådan.
   B. Avlägsna vagnsskruven och muttern som fäster batteriets minuskabel (svart) till batteriets minuspol (–) och koppla loss batteriets minuskabel.
   C. Avlägsna vagnsskruven och muttern som fäster batteriets pluskabel (röd) till batteriets pluspol (+) och koppla loss batteriets pluskabel.
2. Rengör batteriets ovansida.
3. Anslut en batteriladdare på 3–4 A till batteripolerna. Ladda batteriet med 3–4 A under 4–8 timmar.
4. Koppla bort batteriladdaren från eluttaget och batteripolerna när batteriet är laddat.
5. Placera batteriet i batterilådan.
6. Anslut batteriets pluskabel (röd) till batteriets pluspol (+) med vagnsskruven och muttern som avlägsnades tidigare och dra gummiskon över pluspolen för att förhindra eventuell kortslutning.
7. Anslut batteriets minuskabel (svart) till batteriets minuspol (–) med vagnsskruven och muttern som avlägsnades tidigare.
8. Fetta in kabelanslutningarna och batteriposterna med smörjfett av typen Grafo 112X (skin-over) (Toro-artikelnr 505-47).
9. Montera tillbaka låsbanden för att säkra batteriet i batterilådan.

Serva batteriet

Batteriets kablar måste sitta tätt över polerna för att tillhandahålla god elektrisk kontakt.

⚠ VARNING

Felaktig dragning av batterikablarna kan skada maskinen och kablarna samt orsaka gnistor. Gnistorna kan få batterigaserna att explodera, vilket kan leda till personskador.

- **Lossa *alltid* batteriets minuskabel (svart) innan pluskabeln (röd) lossas.**
- ***Anslut* alltid pluskabeln (röd) innan du ansluter minuskabeln (svart).**

Om kabelanslutningarna har utsatts för korrosion lossar du kablarna. Minuskabeln (–) lossas först. Skrapa sedan klämmorna och kabelanslutningarna separat. Anslut kablarna (pluskabeln (+) först) och bestryk sedan kabelanslutningarna med vaselin.

⚠ VARNING

Batteripolerna eller verktyg av metall kan orsaka kortslutning mot metallkomponenter i traktorn och skapa gnistor. Gnistorna kan få batterigaserna att explodera, vilket kan leda till personskador.

- **Låt inte batterianslutningarna komma i kontakt med några av maskinens metalldelar när du monterar eller tar bort batteriet.**
- **Låt inte metalldelar kortsluta mellan batterianslutningarna och maskinens metalldelar.**

1. Kontrollera att batterikabelklämmorna sitter ordentligt och dra åt eventuella lösa fästdon på batterikabelklämmorna.

2. Kontrollera att batterikabelklämmorna och batteripolerna inte är korroderade. Om terminalerna är korroderade gör du följande:

   A. Avlägsna vagnsskruven och muttern som fäster batteriets minuskabel (svart) till batteriets minuspol (–) och koppla loss batteriets minuskabel.

   B. Avlägsna vagnsskruven och muttern som fäster batteriets pluskabel (röd) till batteriets pluspol (+) och koppla loss batteriets pluskabel.

   C. Rengör kabelklämmorna och batteripolerna.

   D. Anslut batteriets pluskabel (röd) till batteriets pluspol (+) med vagnsskruven och muttern som avlägsnades tidigare och dra gummiskon över pluspolen för att förhindra eventuell kortslutning.

   E. Anslut batteriets minuskabel (svart) till batteriets minuspol (–) med vagnsskruven och muttern som avlägsnades tidigare.

   F. Fetta in kabelanslutningarna och batteriposterna med smörjfett av typen Grafo 112X (skin-over) (Toro-artikelnr 505-47).

Arbetstips

- Koppla dragkroksklykan till bogserfordonet. Använd en extra stark hakbult som är godkänd för bogserfordon.
- Vrid på bränsleventilen, ge halv gas med gasreglaget, aktivera choken och starta motorn. När motorn startats stänger du av choken och ger full gas med gasreglaget.
- Testa att maskinen fungerar. Kontrollera om det föreligger hydraulläckor och justera vid behov.
- Efter att ha testat hydraulsystemet kontrollerar du hydrauloljan och fyller på vid behov.

  Obs: Se till att handkontrollen och eventuella sladdar inte släpar efter marken under användning.

Anteckningar:

Anteckningar:

Försäkran om inbyggnad

The Toro Company, 8111 Lyndale Avenue South, Bloomington, MN, USA försäkrar att nedanstående enheter överensstämmer med nedanstående direktiv, förutsatt att de monteras i enlighet med medföljande anvisningar på vissa Toro-modeller enligt vad som anges i tillämplig försäkran om överensstämmelse.

Modellnr	Serienr	Produktbeskrivning	Fakturabeskrivning	Allmän beskrivning	Direktiv
44713	315000001 och högre	Hydraulisk kraftenhet	PROPASS HYD POWER PACK	Hydraulisk kraftenhet	2006/42/EG

Relevant teknisk dokumentation har sammanställts enligt kraven i Del B i Bilaga VII i direktivet 2006/42/EG.

Vi åtar oss att vidarebefordra, vid förfrågningar från nationella myndigheter, relevant information om denna delvis fullbordade maskin. Vidarebefordringen sker elektroniskt.

Maskinen ska inte tas i drift förrän den har monterats på lämpliga Toro-modeller enligt anvisningarna i tillhörande försäkran om överensstämmelse och i enlighet med alla andra tillgängliga anvisningar, varefter maskinen kan sägas överensstämma med alla relevanta direktiv.

Intygas:

Tom Langworthy
Teknisk chef
8111 Lyndale Ave. South
Bloomington, MN 55420, USA
mars 25, 2024

Auktoriserad representant:

Marcel Dutrieux
Manager European Product Integrity
Toro Europe NV
Nijverheidsstraat 5
2260 Oevel
Belgium

UK Declaration of Incorporation

The Toro Company, 8111 Lyndale Avenue South, Bloomington, MN, USA intygar att följande enhet/enheter överensstämmer med de angivna bestämmelserna när de installeras i enlighet med de medföljande anvisningarna på vissa Toro-modeller enligt relevanta försäkringar om överensstämmelse.

Modellnr	Serienr	Produktbeskrivning	Fakturabeskrivning	Allmän beskrivning	Direktiv
44713	315000001 och högre	Hydraulisk kraftenhet	PROPASS HYD POWER PACK	Hydraulisk kraftenhet	S.I. 2008 nr 1597

Relevant teknisk dokumentation har sammanställts enligt kraven i förteckning 10 i S.I. 2008 nr 1597.

Vi åtar oss att vidarebefordra, vid förfrågningar från nationella myndigheter, relevant information om denna delvis fullbordade maskin. Vidarebefordringen sker elektroniskt.

Denna maskin får inte tas i bruk förrän den införlivas i godkända Toro-modeller enligt den tillhörande försäkran om överensstämmelse och i enlighet med alla instruktioner, varvid den kan förklaras uppfylla alla relevanta bestämmelser.

This declaration has been issued under the sole responsibility of the manufacturer.
The object of the declaration is in conformity with relevant UK legislation.

Auktoriserad representant:

Marcel Dutrieux
Manager European Product Integrity
Toro U.K. Limited
Spellbrook Lane West
Bishop's Stortford
CM23 4BU
United Kingdom

Tom Langworthy
Teknisk chef
8111 Lyndale Ave. South
Bloomington, MN 55420, USA
mars 25, 2024

Delstaten Kaliforniens Proposition 65-varningsinformation

Vad är det här för varning?

Du kanske ser en produkt till salu som har en varningsetikett enligt följande:

VARNING: Cancer och fortplantningsskador – www.p65Warnings.ca.gov.

Vad är Prop 65?

Prop 65 omfattar alla företag som är verksamma i Kalifornien, som säljer produkter i Kalifornien eller som tillverkar produkter som kanske kommer att säljas i eller föras in i Kalifornien. Prop 65 kräver att Kaliforniens guvernör ska publicera och uppdatera en lista med kemikalier som är kända för att orsaka cancer, fosterskador och/eller andra fortplantningsskador. Listan, som uppdateras årligen, inkluderar hundratals kemikalier som återfinns i många vardagliga bruksföremål. Syftet med Prop 65 är att informera allmänheten om exponering för dessa kemikalier.

Prop 65 förbjuder inte försäljning av produkter som innehåller dessa kemikalier, men varningar krävs på alla produkter och förpackningar samt på all produktdokumentation. En Prop 65-varning betyder dock inte att en produkt strider mot några produktsäkerhetsstandarder eller -krav. Kaliforniens myndigheter har klargjort att en Prop 65-varning ”inte är detsamma som ett myndighetsbeslut om att en produkt är säker eller osäker”. Många av dessa kemikalier har använts i vardagliga produkter i åratal utan dokumenterad fara. Mer information finns på https://oag.ca.gov/prop65/faqs-view-all.

En Prop 65-varning betyder att ett företag antingen har (1) utvärderat exponeringsrisken och kommit fram till att den överskrider nivån för ”försumbar nivå”, eller (2) har valt att ge en varning baserat på vetskapen om förekomst av listade kemikalier utan att försöka utvärdera exponeringsrisken.

Gäller denna lag överallt?

Prop 65-varningar krävs endast enligt kalifornisk lag. Dessa varningar kan ses i ett stort antal olika sammanhang i Kalifornien, inklusive men inte begränsat till restauranger, mataffärer, hotell, skolor och sjukhus, och på ett stort antal olika produkter. Vissa e-butiker och postorderföretag anger dessutom Prop 65-varningar på sina webbplatser eller i sina kataloger.

Hur skiljer sig de kaliforniska varningarna från nationella gränsvärden?

Prop 65-standarder är ofta strängare än nationella och internationella standarder. Det finns diverse substanser som kräver en Prop 65-varning vid nivåer som är mycket lägre än de nationella åtgärdsgränserna. Prop 65-nivån för blyvarningar är t.ex. 0,5 µg/dag, vilket är betydligt lägre än den nationella och internationella nivån.

Varför finns inte varningen på alla liknande produkter?

- Produkter som säljs i Kalifornien kräver Prop 65-märkning medan liknande produkter som säljs någon annanstans inte gör det.
- Om ett företag har varit inblandat i en rättsprocess om Prop 65 och når en förlikning kan förlikningen kräva att Prop 65-varningar anges för dess produkter, medan andra företag som tillverkar liknande produkter kanske inte har några sådana krav.
- Tillämpningen av Prop 65 är inkonsekvent.
- Företag kan välja att inte att ange varningar om de har kommit fram till att de enligt Prop 65 inte behöver göra det. Även om en produkt saknar varning behöver inte det betyda att produkten inte innehåller de listade kemikalierna i ungefär samma omfattning.

Varför inkluderar Toro denna varning?

Toro har valt att förse konsumenter med så mycket information som möjligt så att de kan fatta väl grundade beslut om de produkter de köper och använder. Eftersom exponeringsgränskrav inte angetts för alla listade kemikalier tillhandahåller Toro i vissa fall varningar baserat på vetskapen om förekomst av en eller flera angivna kemikalier utan att försöka utvärdera exponeringsnivån. Trots att Toro-produkternas exponeringsrisk kan anses vara försumbar, eller med god marginal ligga inom gränserna för ”försumbar risk”, har Toro valt att ange Prop 65-varningarna. Om vi inte anger dessa varningar kan Toro åtalas av den kaliforniska staten eller av privatpersoner som vill verkställa Prop 65, vilket kan leda till allvarliga påföljder.

Toros allmänna produktgaranti

Två års begränsad garanti

Fel och produkter som omfattas

The Toro Company och dess dotterbolag Toro Warranty Company garanterar gemensamt, och i enlighet med ett avtal dem emellan, att din Toro-produkt (”produkten”) är utan material- och tillverkningsfel i två år eller 1 500 arbetstimmar*, beroende på vilket som inträffar först. Den här garantin gäller för alla produkter förutom luftare (och för dem finns det separata garantiförklaringar). Om ett fel som omfattas av garantin föreligger, kommer vi att reparera produkten utan kostnad. Detta omfattar feldiagnos, utförande av arbetet, reservdelar och transport. Denna garanti börjar gälla det datum då produkten levereras till den ursprungliga köparen i återförsäljarledet.
* Produkten är försedd med en timmätare.

Anvisningar för garantiservice

Du är ansvarig för att meddela produktdistributören eller den auktoriserade återförsäljaren som du köpte produkten av så snart du tror att ett fel som omfattas av garantin föreligger. Om du behöver hjälp med att hitta en produktdistributör eller auktoriserad återförsäljare, eller om du har några frågor som rör dina rättigheter och skyldigheter beträffande garantin, kan du kontakta oss på:

Toro Commercial Products Service Department
Toro Warranty Company
8111 Lyndale Avenue South
Bloomington, MN 55420-1196 USA

+1-952-888-8801 eller +1-800-952-2740
E-post: commercial.warranty@toro.com

Ägarens ansvar

Som ägare till produkten är du ansvarig för att utföra det underhåll och de justeringar som krävs, i enlighet med anvisningarna i *bruksanvisningen*. Om du inte utför det underhåll och de justeringar som krävs kan detta leda till att ett eventuellt garantianspråk inte godkänns.

Produkter och fel som inte omfattas

Det är inte alla produkt- eller funktionsfel som kan inträffa under garantiperioden som beror på material- eller tillverkningsfel. Den här garantin omfattar inte följande:

- Produktfel som orsakats av att andra reservdelar än Toro-originaldelar har använts eller av att extra, modifierade tillbehör och produkter som inte har tillverkats av Toro har monterats och använts. I vissa fall erbjuder tillverkaren en separat garanti för sådana produkter.
- Produktfel som orsakas av underlåtenhet att utföra det underhåll och/eller de justeringar som rekommenderas. Garantianspråk kan komma att underkännas om Toro-produkten inte underhålls i enlighet med anvisningarna i stycket Rekommenderat underhåll i *bruksanvisningen*.
- Produktfel som orsakas av felaktig, slarvig eller vårdslös användning av produkten.
- Slitdelar som förbrukas vid användning, förutom om dessa visar sig vara defekta. Exempel på slitdelar som förbrukas eller slits ut vid normal användning av produkten omfattar, men är inte begränsade till, bromsklossar, bromsbelägg, lamellbelägg, knivar, cylindrar, valsar och lager (tätade eller smörjbara), understål, tändstift, svänghjul och svänghjulslager, däck, filter, remmar samt vissa sprutkomponenter som membran, munstycken och backventiler m.m.
- Fel som orsakats av yttre påverkan. Yttre påverkan omfattar, men är inte begränsat till, väder, förvaringsomständigheter, föroreningar, användning av bränslen, kylvätskor, smörjmedel, tillsatser, konstgödningsmedel, vatten eller kemikalier m.m. som ej har godkänts.
- Fel eller problem med prestandan på grund av att bränslen (t.ex. bensin, diesel eller biodiesel) som inte uppfyller respektive industristandarder har använts.
- Normalt förekommande buller, vibrationer, slitage och försämringar.
- Normalt slitage omfattar, men är inte begränsat till, skador på säten till följd av slitage eller nötning, slitage på målade ytor, repor på dekaler eller fönster m.m.

Reservdelar

Reservdelar som planeras att bytas ut i förbindelse med nödvändigt underhåll omfattas endast av garantin under perioden fram till den planerade tidpunkten för utbytet av delen. Delar som byts ut i enlighet med den här garantin omfattas av garantin under hela den återstående produktgarantin och tillfaller Toro. Toro fattar det slutliga beslutet om huruvida en befintlig del eller enhet ska repareras eller bytas ut. Toro har rätt att använda omarbetade reservdelar vid garantireparationer.

Garanti för djupurladdnings- och litiumjonbatterier:

Djupurladdnings- och litiumjonbatterier har en total livslängd på ett visst antal kilowattimmar. Användnings-, laddnings- och underhållstekniker kan förlänga eller minska den totala batterilivslängden. I och med att batterierna i produkten används minskar gradvis mängden användbart arbete mellan laddningsintervallerna tills dess att batteriet är helt urladdat. Ansvaret för att ersätta urladdade batterier, på grund av normal användning, faller på produktens ägare. Batterierna måste kanske bytas ut under garantiperioden, och det sker då på ägarens bekostnad. Observera (endast litiumjonbatterier): Garantin för litiumjonbatterier är begränsad och beräknas proportionellt från år tre till fem baserat på användningstid och antal förbrukade kilowattimmar. Se *bruksanvisningen* för mer information.

Ägaren bekostar underhållet

Den vanliga service som krävs för Toro-produkter omfattar bland annat att finjustera motorn, smörja, rengöra och polera maskinen, byta filter och kylvätska samt att utföra det underhåll som rekommenderas. Sådan service får ägaren själv bekosta.

Allmänna villkor

Reparation av en auktoriserad Toro-distributör eller Toro-återförsäljare är den enda kompensation som du har rätt till under denna garanti.

Varken The Toro Company eller Toro Warranty Company är ansvariga för indirekta eller oförutsedda skador eller följdskador i samband med användningen av de Toro-produkter som omfattas av denna garanti. Detta inkluderar alla kostnader eller utgifter för att tillhandahålla ersättningsutrustning eller service under rimliga perioder med funktionsfel eller avsaknad av möjlighet av använda produkten medan reparationer som omfattas av garantin utförs. Med undantag för den emissionsgaranti som nämns nedan, och endast om denna är tillämplig, finns ingen annan uttrycklig garanti. Alla indirekta garantier i fråga om säljbarhet och användningslämplighet är begränsade till denna uttryckliga garantis varaktighet.

I vissa stater är det inte tillåtet att undanta oförutsedda skador eller följdskador, eller tidsbegränsa en indirekt garantis varaktighet, och i dessa fall är det möjligt att ovanstående undantag och begränsningar inte gäller. Denna garanti ger dig specifika juridiska rättigheter, och du kan även ha andra rättigheter som varierar från stat till stat.

Anmärkning om motorgarantin:

Produktens emissionskontrollsystem kan omfattas av en separat garanti som uppfyller de krav som fastställts av den amerikanska miljömyndigheten (Environmental Protection Agency, EPA) och/eller Kaliforniens luftskyddsmyndighet (California Air Resources Board, CARB). Tidsbegränsningarna som anges ovan är inte tillämpliga i fråga om garantin för emissionskontrollsystem. Se garantiförklaringen om emissionskontroll som medföljer produkten eller finns i motortillverkarens dokumentation för ytterligare information.

Andra länder än USA och Kanada

Kunder som har köpt Toro-produkter som exporterats från USA eller Kanada ska kontakta sin Toro-distributör (återförsäljare) för att få garantipolicyn för sitt eget land eller sin provins eller stat. Om du av någon anledning är missnöjd med din distributörs service eller har svårt att få garantiupplysningar kontaktar du Toro-importören.

374-0253 Rev C

TORO®

Count on it.