Form No. 3451-805 Rev B

TORO®

Count on it.

Руководство оператора

Газонокосилка eSuper Recycler™ eC53AST 53 см Flex-Force Power System®

Номер модели 21695—Заводской номер 400000000 и до

Регистрация в www.Toro.com.
Перевод исходного документа (RU)

EAC

3451-805

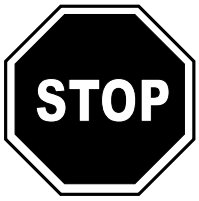

Для получения помощи посетите сайт www.Toro.com/support, на котором размещены обучающие видеофильмы, или позвоните по тел. 1-888-384-9939, прежде чем возвращать данное изделие.

Данное изделие удовлетворяет всем соответствующим европейским директивам; подробные сведения содержатся в документе «Декларация соответствия» на каждое отдельное изделие.

Введение

Данная самоходная газонокосилка с вращающимся ножом и с пешеходным управлением предназначена для использования в личном хозяйстве. Данная машина предназначена главным образом для регулярного скашивания травы на благоустроенных территориях жилых или коммерческих объектов. Машина не предназначена для срезания кустарника или для использования в сельском хозяйстве. Машина предназначена для работы с 60-В. литий-ионными аккумуляторными батареями Toro Указанные аккумуляторные батареи можно заряжать только с помощью зарядных устройств 60-В литий-ионных аккумуляторов Toro. Использование этих изделий не по назначению может быть опасным для вас и находящихся рядом людей.

Внимательно прочтите данное Руководство, чтобы знать, как правильно использовать и обслуживать машину, не допуская ее повреждения и травмирования персонала. Вы несете ответственность за правильное и безопасное использование машины.

Посетите www.Toro.com для получения дополнительной информации, в том числе рекомендаций по технике безопасности, обучающих материалов, информации о вспомогательных приспособлениях, для помощи в поисках дилера или для регистрации изделия.

Для выполнения технического обслуживания, приобретения оригинальных запчастей Toro или получения дополнительной информации обращайтесь в сервисный центр официального дилера или в отдел технического обслуживания компании Toro. Не забудьте при этом указать модель и серийный номер изделия. На Рисунок 1 показано расположение номера модели и серийного номера. Запишите номера в предусмотренном для этого месте.

Внимание: **С помощью мобильного устройства вы можете отсканировать QR-код на табличке с серийным номером (при наличии), чтобы получить информацию по гарантии и запчастям, а также другие сведения об изделии.**

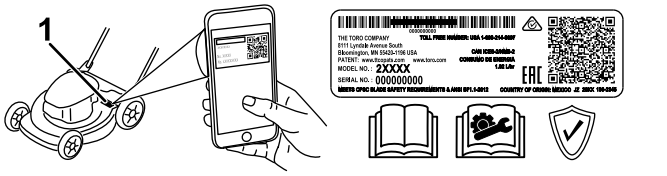

g275230

Рисунок 1

1. Место номера модели и серийного номера

Номер модели _____

Заводской номер _____

© 2024—The Toro® Company

Все права защищены

Символ предупреждения об опасности

Символ предупреждения об опасности (Рисунок 2), используемый как в настоящем руководстве, так и на машине, обозначает важные указания о безопасности, которые следует соблюдать для предотвращения несчастных случаев.



g000502

Рисунок 2

Символ предупреждения об опасности

Символ предупреждения об опасности предшествует информации, которая обращает внимание на небезопасные действия или ситуации. Этот символ сопровождается словами **ОПАСНО** , **ПРЕДУПРЕЖДЕНИЕ** или **ОСТОРОЖНО**.

ОПАСНО указывает на неизбежную опасную ситуацию, которая, если ее не предотвратить, **приведет** к серьезной травме, в том числе с летальным исходом.

ПРЕДУПРЕЖДЕНИЕ указывает на потенциально опасную ситуацию, которая, если ее не предотвратить,**может** привести к серьезной травме, в том числе с летальным исходом.

ОСТОРОЖНО указывает на потенциально опасную ситуацию, которая, если ее не предотвратить,**может** привести к травмам легкой и средней тяжести.

Для выделения информации в данном руководстве используются два слова. **Внимание** – привлекает внимание к специальной информации, относящейся к механической части машины, и **Примечание** – выделяет общую информацию, требующую специального внимания.

Техника безопасности
ВАЖНЫЕ ИНСТРУКЦИИ ИНСТРУКЦИИ

⚠ ПРЕДУПРЕЖДЕНИЕ

При использовании электрических газонокосилок следует всегда соблюдать основные меры обеспечения безопасности, чтобы снизить риск возникновения пожара, поражения электрическим током и травмирования, включая следующее:

Прочитайте все инструкции

I. Обучение оператора

1. Оператор машины несет ответственность за любые несчастные случаи и возникновение опасных ситуаций для других лиц и их имущества.
2. Не разрешайте детям пользоваться или играть с машиной, аккумуляторной батареей или зарядным устройством аккумулятора; местные правила могут ограничивать возраст оператора.
3. Не допускайте детей или необученных людей к эксплуатации или обслуживанию данного устройства. К эксплуатации данного устройства разрешается допускать только ответственных, обученных лиц, ознакомленных с настоящими инструкциями и физически способных управлять устройством или обслуживать его.
4. Перед началом эксплуатации машины, аккумуляторной батареи и зарядного устройства аккумулятора прочитайте все указания и предупреждающие маркировки, которые имеются на этих изделиях.
5. Ознакомьтесь с органами управления и правилами надлежащего использования машины, аккумуляторной батареи и зарядного устройства аккумулятора.

II. Подготовка

1. Не допускайте посторонних лиц, особенно детей и домашних животных, в рабочую зону.
2. Эксплуатация машины разрешается только в том случае, если все кожухи и защитные устройства, такие как отражатели и травоподборщики, находятся на своих штатных местах и работают правильно.

3. Осмотрите участок, где будет использоваться машина, и удалите все посторонние предметы, которые могут мешать при работе машины или которые могут быть отброшены машиной.
4. Перед использованием машины убедитесь в том, что нож, болт ножа и узел ножа не изношены и не повреждены. Замените все поврежденные или нечитаемые этикетки.
5. Используйте только аккумуляторную батарею, указанную компанией Toro. Использование других принадлежностей и навесного оборудования может увеличить риск получения травм и возгорания.
6. Подключение зарядного устройства аккумулятора к розетке с напряжением, отличным от 100–240 В, может вызвать возгорание или поражение электрическим током. Не подключайте зарядное устройство аккумулятора к розетке с напряжением, отличным от 100–240 В. Для другого типа подключения используйте подсоединяемый переходник вилки питания, имеющий конфигурацию, подходящую для соответствующей розетки сети в случае необходимости.
7. Не используйте поврежденную или модифицированную аккумуляторную батарею или зарядное устройство, работа которых может быть непредсказуемой, что может привести к пожару, взрыву или риску получения травмы.
8. Если шнур питания зарядного устройства аккумулятора поврежден, обратитесь в сервисный центр официального дилера для его замены.
9. Заряжайте аккумуляторную батарею только с помощью зарядного устройства аккумулятора, указанного компанией Toro. Зарядное устройство, подходящее для 1 типа аккумуляторной батареи, может создать риск возгорания при использовании с другой аккумуляторной батареей.
10. Заряжайте аккумуляторную батарею только в хорошо вентилируемой зоне.
11. Следуйте всем инструкциям по зарядке и не заряжайте аккумуляторную батарею за пределами диапазона температур, указанного в инструкциях. В ином случае вы можете повредить аккумуляторную батарею и увеличить риск возгорания.
12. Используйте подходящую одежду – носите соответствующую одежду, включая защитные очки, длинные брюки, прочную нескользящую обувь (не допускается работать без обуви или в сандалиях), а также средства защиты органов слуха. Завяжите длинные волосы сзади и не надевайте свободную одежду или висячие ювелирные украшения, которые могут попасть в движущиеся части. В пыльных условиях эксплуатации используйте пылезащитную маску.

III. Эксплуатация

1. Контакт с движущимся ножом может привести к серьезной травме. Держите руки и ноги на достаточном расстоянии от зоны скашивания и всех движущихся частей машины. Держитесь на достаточном расстоянии от всех отверстий выброса.
2. Использование этой машины не по назначению может быть опасным для оператора и находящихся рядом людей.
3. Перед запуском машины выключите самоходный привод (при наличии).
4. Не наклоняйте машину при запуске двигателя.
5. Для предотвращения непреднамеренного запуска примите следующие меры безопасности — перед подключением аккумуляторной батареи и работой с машиной убедитесь в том, что кнопка электрического запуска снята с замка электрозажигания.
6. При работе на данной машине следует быть предельно внимательным. Во избежание травмирования людей или повреждения имущества запрещается отвлекаться во время работы.
7. Перед регулировкой, техническим обслуживанием, очисткой или размещением машины на хранение остановите машину, снимите кнопку электрического запуска, снимите аккумуляторную батарею с машины и дождитесь остановки всех движущихся частей машины.
8. Снимите аккумуляторную батарею и кнопку электрического запуска с машины, когда вы покидаете машину, оставляете ее без присмотра, а также перед сменой принадлежностей.
9. Не перегружайте машину – дайте ей работать лучше и безопаснее с той скоростью, на которую она рассчитана.
10. Будьте внимательны! Следите за своими действиями и руководствуйтесь здравым смыслом при эксплуатации машины. Запрещается эксплуатировать машину в состоянии болезни, усталости, а также под воздействием алкоголя, наркотических веществ или лекарственных препаратов.

11. Запрещается использовать газонокосилку с питанием от аккумуляторной батареи под дождем.
12. Эксплуатируйте машину только при наличии хорошего обзора и в подходящих погодных условиях. Запрещается работать на машине, если существует вероятность удара молнией.
13. Будьте крайне осторожны при изменении направления движения и при перемещении машины на себя.
14. Следите за положением своих ног и постоянно сохраняйте равновесие при работе, особенно на склонах. Выполняйте скашивание поперек склона, никогда не перемещайтесь вверх и вниз. Соблюдайте особую осторожность при изменении направления движения, находясь на склонах. Запрещается пользоваться газонокосилкой на очень крутых склонах. Двигайтесь шагом, никогда не бегите с машиной.
15. Не направляйте выбрасываемый материал в чью-либо сторону. Следите, чтобы отбрасываемый материал не попадал в стену или другое препятствие, поскольку он может отскочить рикошетом в вашу сторону. Остановите нож(ножи) при пересечении покрытий, отличных от травы .
16. Остерегайтесь ям, выбоин, ухабов, камней и других скрытых препятствий. Работа на неровной поверхности может привести к потере равновесия или устойчивого положения ног оператора.
17. При эксплуатации машины на влажной траве или листьях можно подскользнуться и получить серьезную травму при контакте с ножом газонокосилки. Не производите скашивание в условиях повышенной влажности. Не производите скашивание под дождем.
18. Если произошел удар машины о какой-либо предмет или машина начала вибрировать, незамедлительно остановите машину, снимите кнопку электрического запуска, снимите аккумуляторную батарею и дождитесь остановки всех движущихся частей, прежде чем приступить к проверке машины на наличие повреждений. Перед возобновлением работы выполните необходимый ремонт.
19. Остановите машину и снимите кнопку электрического запуска перед погрузкой машины для транспортировки.
20. В случае нарушения правил эксплуатации из аккумуляторной батареи может быть выброшена жидкость; не допускайте контакта с жидкостью. Если вы случайно коснетесь жидкости, промойте это место водой. Если жидкость попала в глаза, обратитесь за медицинской помощью. Жидкость, выброшенная под давлением из аккумуляторной батареи, может вызвать раздражение кожи или ожоги.

IV. Техническое обслуживание и хранение

1. Перед регулировкой, техническим обслуживанием, очисткой или размещением машины на хранение остановите машину, снимите кнопку электрического запуска, снимите аккумуляторную батарею с машины и дождитесь остановки всех движущихся частей машины.
2. Запрещается пытаться отремонтировать машину, кроме случаев, указанных в инструкциях. Отвезите машину в сервисный центр официального дилера, чтобы там произвели техническое обслуживание машины с использованием идентичных запасных частей.
3. Используйте перчатки и средства защиты глаз во время технического обслуживания машины.
4. Заточите тупой нож с обеих сторон, чтобы сохранить балансировку. Очистите нож и убедитесь в том, что он сбалансирован.
5. Замените нож, если он погнут, изношен или имеет трещины. Несбалансированный нож вызывает вибрацию, которая может повредить двигатель или нанести травму.
6. При техническом обслуживании ножей помните о том, что нож может двигаться даже при выключенном питании.
7. Регулярно производите проверку травосборника на наличие ухудшения качества или износа, заменяйте изношенный травосборник сменным травосборником компании Toro.
8. Для гарантии наилучших рабочих характеристик используйте только оригинальные запасные части и принадлежности компании Toro. Использование запасных частей и принадлежностей, изготовленных другими производителями, может быть опасным и привести к аннулированию гарантии на данное изделие.
9. Поддерживайте машину в исправном состоянии – держите режущие кромки острыми и чистыми для наилучшей и безопасной работы. Следите за тем, чтобы рукоятки были сухими, чистыми и

не имели загрязнений маслом или смазкой на поверхности. Следите за тем, чтобы ограждения были на своих штатных местах и находились в исправном состоянии. Следите за тем, чтобы ножи были остро заточены. Используйте только идентичные сменные ножи.

10. Проверьте машину на наличие поврежденных частей – если есть поврежденные ограждения или другие части, определите, будет ли машина работать должным образом. Проверьте, нет ли невыровненных и заедающих движущихся частей, сломанных частей, креплений или любых других нарушений, которые могут повлиять на работу. Если в инструкциях не указано иное, обратитесь в сервисный центр официального дилера для ремонта или замены поврежденного ограждения или детали.
11. Когда аккумуляторная батарея не используется, держите ее подальше от металлических предметов, таких как канцелярские скрепки, монеты, ключи, гвозди и винты, которые могут замкнуть 1 клемму с другой. При замыкании клемм аккумулятора могут произойти ожоги или возгорания.
12. Регулярно проверяйте нож и болты крепления двигателя на плотность затяжки.
13. Когда вы не пользуетесь машиной, храните ее в помещении, в сухом, безопасном месте, недоступном для детей.
14. Не допускается подвергать аккумуляторную батарею или машину воздействию огня или температуры В результате действия огня или температуры, превышающей 130 °C может произойти взрыв.
15. ОСТОРОЖНО! Неправильное обращение с аккумуляторной батареей может привести к возгоранию, взрыву или химическому ожогу.
    - Запрещается разбирать аккумуляторную батарею.
    - Аккумуляторную батарею можно заменять только на оригинальную аккумуляторную батарею Toro; использование аккумуляторной батареи иного типа может привести к возгоранию и риску травмирования.
    - Храните аккумуляторные батареи в недоступном для детей месте в первичной упаковке, пока вы не будете готовы к их применению.

СОХРАНИТЕ ЭТИ ИНСТРУКЦИИ

Наклейки с правилами техники безопасности и инструкциями

Предупреждающие наклейки и инструкции по технике безопасности должны быть хорошо видны оператору и установлены во всех местах потенциальной опасности. Если наклейка отсутствует или повреждена, установите новую наклейку.

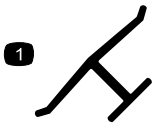

decaloemmarkt

Заводская марка

1. Данный знак означает, что нож является деталью, изготовленной производителем машины.

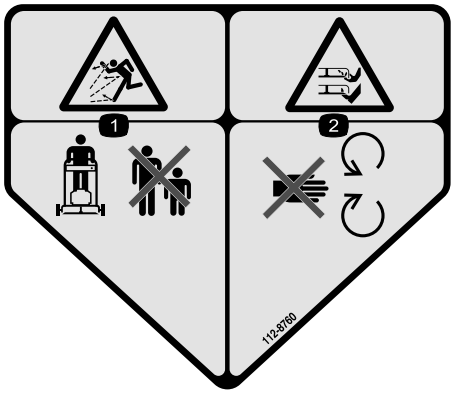

decal112-8760

112-8760

1. Опасность выброса посторонних предметов – посторонние лица должны находиться на безопасном расстоянии от машины.
2. Опасность порезов или травматической ампутации конечностей ножами газонокосилки! Держитесь на безопасном расстоянии от движущихся частей.

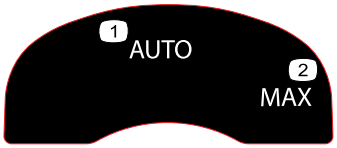

decal134-4691

134-4691

1. Автоматическая регулировка скорости
2. Максимальная скорость

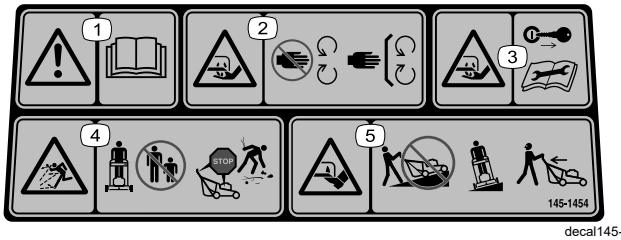

decal145-1454

145-1454

1. Предупреждение! Прочтите *Руководство оператора*.
2. Опасность порезов/травматической ампутации рук ножом косилки — держитесь на безопасном расстоянии от движущихся частей; все защитные ограждения и кожухи должны быть установлены на штатных местах.
3. Опасность порезов/травматической ампутации рук ножом косилки—перед выполнением технического обслуживания извлеките ключ и прочитайте *Руководство оператора*.
4. Опасность выброса предметов—Посторонние лица должны находиться на безопасном расстоянии; прежде чем покинуть машину, выключите машину и дождитесь остановки всех движущихся частей, прежде чем выполнять скашивание, удалите весь мусор.
5. Опасность порезов/травматической ампутации ног ножом косилки — при скашивании не двигайтесь вверх или вниз по склону; двигайтесь только поперек поверхности склонов; при движении назад визуально контролируйте пространство позади машины.

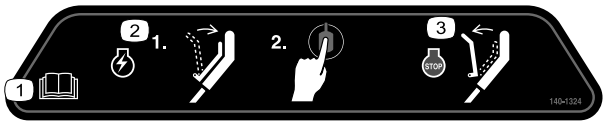

decal140-1324

140-1324

1. Прочитайте *Руководство оператора*.
2. Чтобы запустить машину, прижмите штангу к рукоятке и нажмите кнопку.
3. Чтобы выключить машину, отпустите штангу.

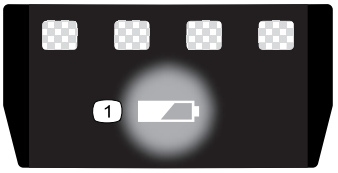

decal137-9461

137-9461

1. Состояние заряда аккумулятора



decal140-8492

140-8492

1. Храните на безопасном расстоянии от открытого пламени и огня.
2. Не подвергайте воздействию дождя.
3. Прочтите *Руководство оператора*.
4. Аккумулятор следует утилизировать должным образом.
5. Содержит ионы лития; запрещается ее утилизация ненадлежащим образом.

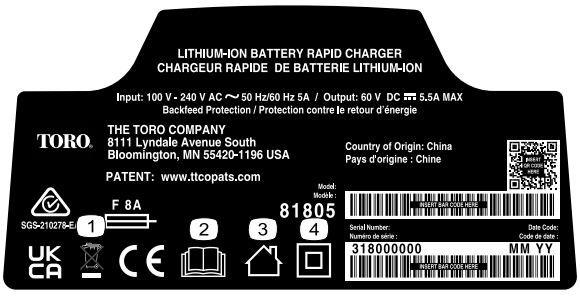

decal144-6035

144-6035

1. Запрещается утилизировать батарею ненадлежащим образом.
2. Прочтите *Руководство оператора*.
3. Для использования в помещении
4. Имеет двойную изоляцию



decal145-3129

145-3129

1. Аккумуляторная батарея заряжается.
2. Аккумуляторная батарея полностью заряжена.
3. Аккумуляторная батарея находится выше или ниже допустимого диапазона температур.
4. Ошибка зарядки аккумуляторной батареи

Сборка

Внимание: **При приобретении аккумуляторная батарея заряжена не полностью. Перед использованием машины в первый раз см. раздел Зарядка аккумуляторной батареи (страница 22).**

1

Установка зарядного устройства аккумулятора (дополнительно)

Детали, требуемые для этой процедуры:

2	Крепежные детали (не входят в комплект)

Процедура

При желании надежно закрепите зарядное устройство аккумулятора на стене, используя фигурные отверстия для настенного монтажа, вырезанные в задней стенке зарядного устройства.

Установите его в помещении (например, в гараже или другом сухом месте), рядом с сетевой розеткой и в месте, недоступном для детей.

См. Рисунок 3 для помощи в установке зарядного устройства.

Наденьте зарядное устройство на правильно расположенные крепежные детали, чтобы зафиксировать зарядное устройство на месте (крепежные детали не входят в комплект).

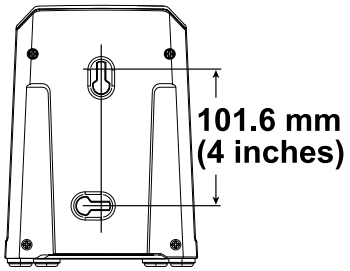

g290534

Рисунок 3

2

Раскладывание рукоятки

Детали не требуются

Процедура

⚠ ПРЕДУПРЕЖДЕНИЕ

В случае неправильного складывания или раскладывания рукоятки можно повредить тросы, вследствие чего работать на машине будет опасно.

- **Складывая или раскладывая рукоятку, не повредите тросы.**
- **Убедитесь, что тросы проложены в направлении наружной части рукоятки.**
- **Если какой-либо трос поврежден, свяжитесь с официальным дилером по техническому обслуживанию.**

Внимание: **Удерживайте рукоятку при включении фиксаторов во избежание защемления рук.**

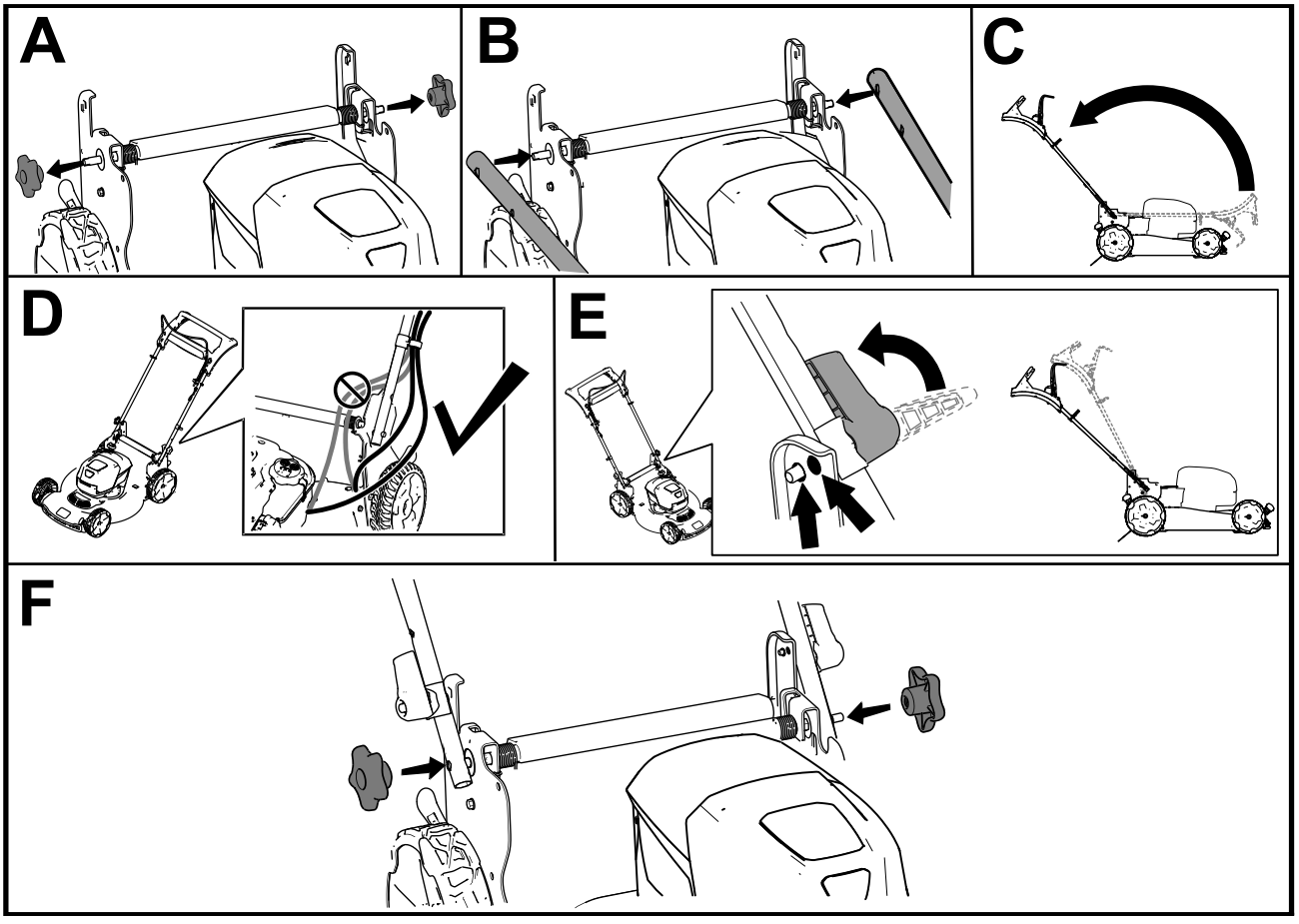

g419633

Рисунок 4

3

Установка штанги управления ножом

Детали не требуются

Процедура

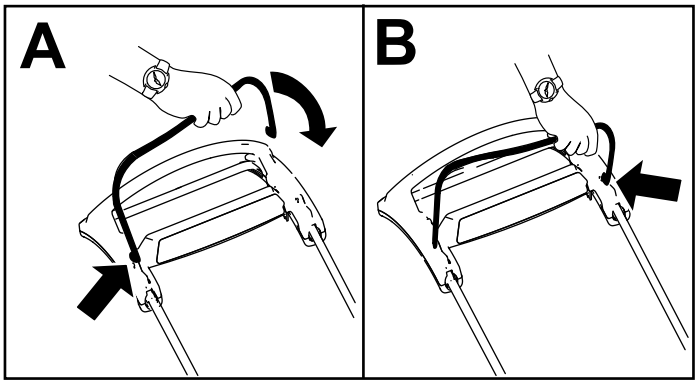

g344378

Рисунок 5

4

Установка травосборника

Детали не требуются

Процедура

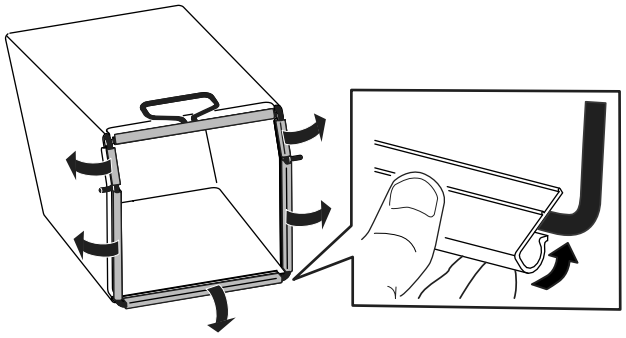

g334351

Рисунок 6

Знакомство с изделием

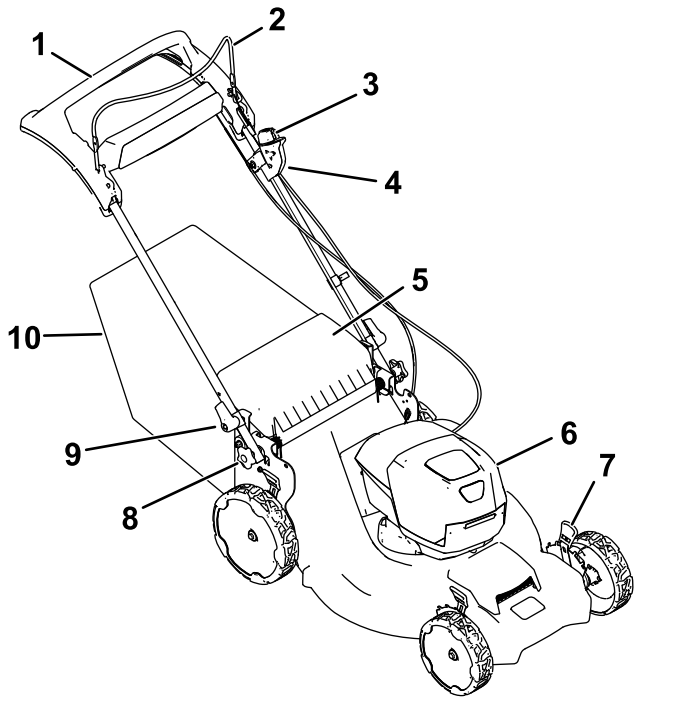

Рисунок 7

1. Рукоятка самоходного привода
2. Штанга управления ножом
3. Кнопка электрического запуска
4. Переключатель электрического запуска
5. Задний отражатель
6. Аккумуляторный отсек
7. Рычаг регулировки высоты скашивания (4 шт.)
8. Ручка регулировки высоты рукоятки
9. Рычаг фиксации рукоятки (2)
10. Травосборник

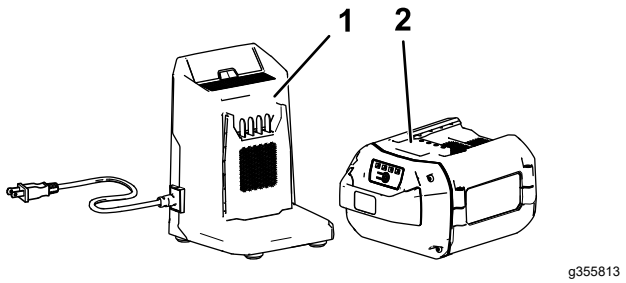

Рисунок 8

1. Зарядное устройство модели 81802 (входит в комплект модели 21695)
2. Аккумуляторная батарея модели 81875 (входит в комплект модели 21695)

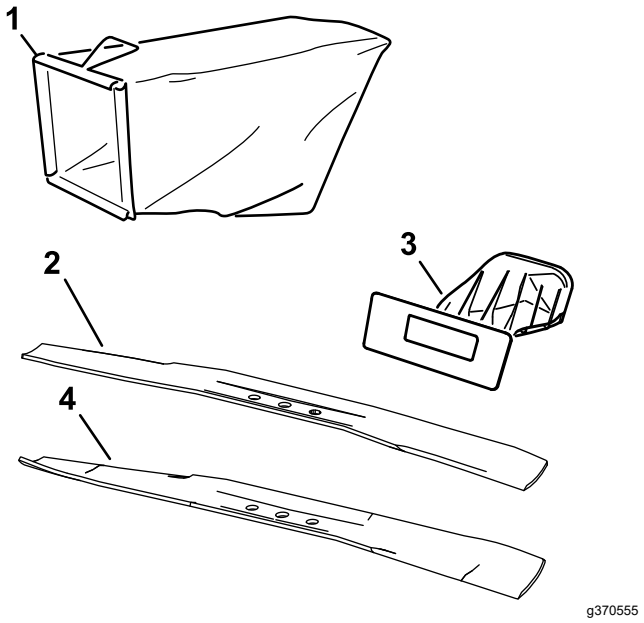

Рисунок 9

1. Травосборник
2. Экономичный нож (увеличенное время работы; устанавливается по умолчанию)
3. Задняя заглушка
4. Изогнутый высокопроизводительный нож (улучшенная производительность скашивания и сбора травы в травосборник; входит в комплект)

Технические характеристики

Аккумуляторная батарея

Модель	**81875**
Емкость аккумуляторной батареи	7,5 А•ч 405 Вт•ч
Значение напряжения аккумулятора, установленное изготовителем, – максимум 60 В, номинальное напряжение 54 В. Фактические значения напряжения могут изменяться в зависимости от нагрузки.	

Зарядное устройство аккумулятора

Модель	**81802**
Тип	Зарядное устройство литий-ионного аккумулятора MAX 60 В
Вход	От 100 до 240 В перем. тока ~2,0 А 50/60 Гц
Выход	60 В пост. тока ⎓ 2,0 А МАКС

Допустимые диапазоны температуры

Допустимые диапазоны температуры (cont'd.)

Зарядка/хранение аккумуляторной батареи при следующей температуре:	От 5 °C до 40 °C*
Использование аккумуляторной батареи при следующей температуре:	От -30 °C до 49 °C*
Использование машины при следующей температуре:	От 0 °C до 49 °C*

* Время зарядки увеличится, если вы не будете заряжать аккумуляторную батарею в этом диапазоне температур.

Храните машину, аккумуляторную батарею и зарядное устройство аккумулятора в закрытом чистом сухом месте.

Навесное оборудование и приспособления

Для улучшения и расширения возможностей машины можно использовать ряд утвержденных компанией Toro вспомогательных приспособлений и навесных орудий. Обратитесь в сервисный центр официального дилера или дистрибьютора или посетите сайт www.Toro.com, на котором приведен список всех утвержденных навесных орудий и вспомогательных приспособлений.

Для поддержания оптимальных рабочих характеристик машины и регулярного прохождения сертификации безопасности всегда приобретайте только оригинальные запасные части и приспособления компании Toro. Использование запасных частей и приспособлений, изготовленных другими производителями, может быть опасным.

Эксплуатация

Примечание: Определите левую и правую стороны машины относительно места оператора.

До эксплуатации

Установка аккумуляторной батареи

Внимание: **Используйте аккумуляторную батарею только при температурах, находящихся в допустимом диапазоне; см. раздел Технические характеристики (страница 13).**

1. Убедитесь в том, что вентиляционные отверстия в аккумуляторе чистые и не содержат пыли и мусора.
2. Поднимите крышку аккумуляторного отсека (вид A на Рисунок 10).
3. Совместите выемку в аккумуляторной батарее с выступом на машине и введите аккумуляторную батарею в отсек, пока она не зафиксируется на месте (вид B на Рисунок 10).
4. Закройте крышку аккумуляторного отсека (вид C на Рисунок 10).

   Примечание: Если крышка аккумуляторного отсека не закрыта полностью, аккумулятор не установлен полностью.

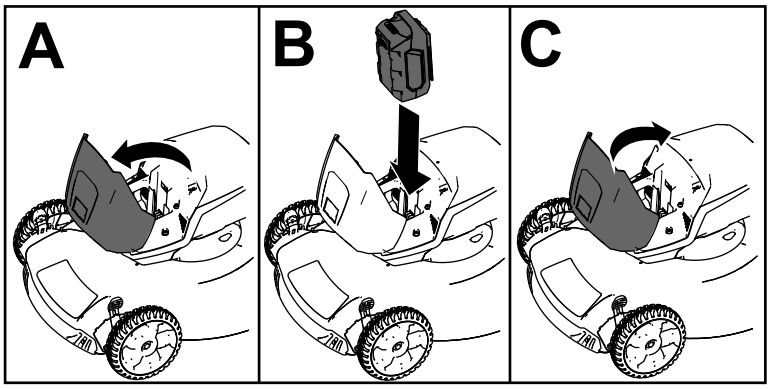

g251221

Рисунок 10

Регулировка высоты рукоятки

Рукоятку можно поднять или опустить в удобное для вас положение.

Поверните фиксатор рукоятки, переместите рукоятку в одно из двух положений и зафиксируйте рукоятку в этом положении (Рисунок 11).

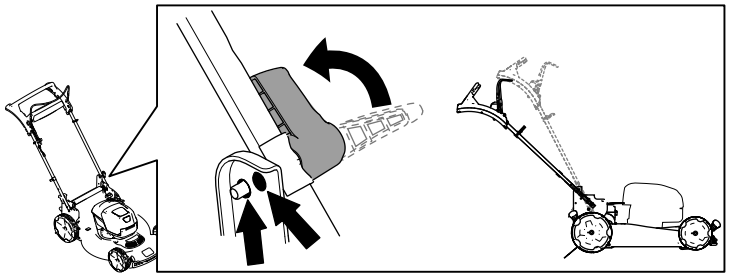

g419634

Рисунок 11

Регулировка высоты скашивания

⚠ ОПАСНО

При регулировке высоты скашивания руки могут коснуться движущегося ножа, что может привести к серьезной травме.

- **Выключите двигатель, снимите аккумулятор и дождитесь остановки всех движущихся частей , прежде чем регулировать высоту скашивания.**
- **Следите, чтобы при регулировке высоты скашивания пальцы не оказались под корпусом.**

Установите требуемую высоту скашивания. Установите все колеса на одинаковую высоту скашивания (Рисунок 12).

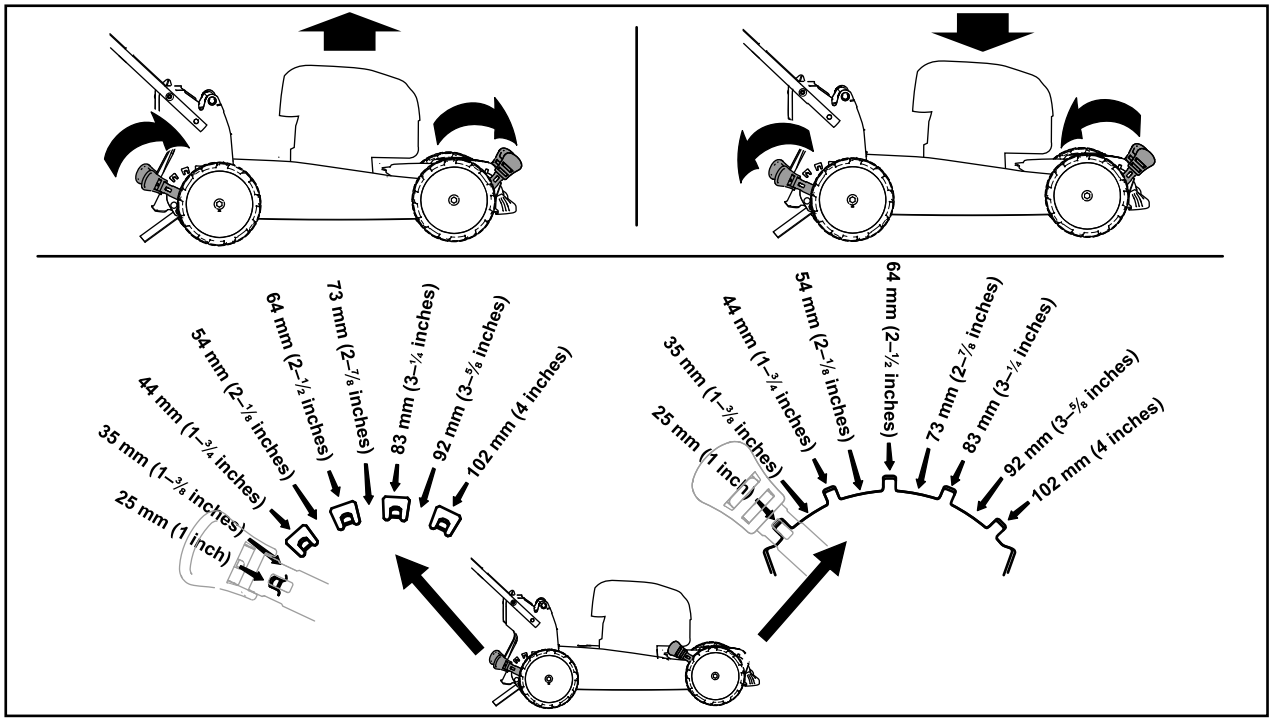

g369225

Рисунок 12

В процессе эксплуатации

Запуск машины

1. Убедитесь в том, что аккумуляторная батарея установлена в машину; см. раздел Установка аккумуляторной батареи (страница 15).

   Примечание: Если крышка аккумуляторного отсека не закрыта полностью, аккумулятор не установлен полностью.
2. Вставьте кнопку электрического запуска в переключатель электрического запуска (вид A на рис. Рисунок 13).
3. Потяните штангу управления ножом в направлении рукоятки и удерживайте ее (Рисунок 13).
4. Нажмите кнопку электрического запуска и держите нажатой, пока двигатель не запустится (вид C на Рисунок 13).

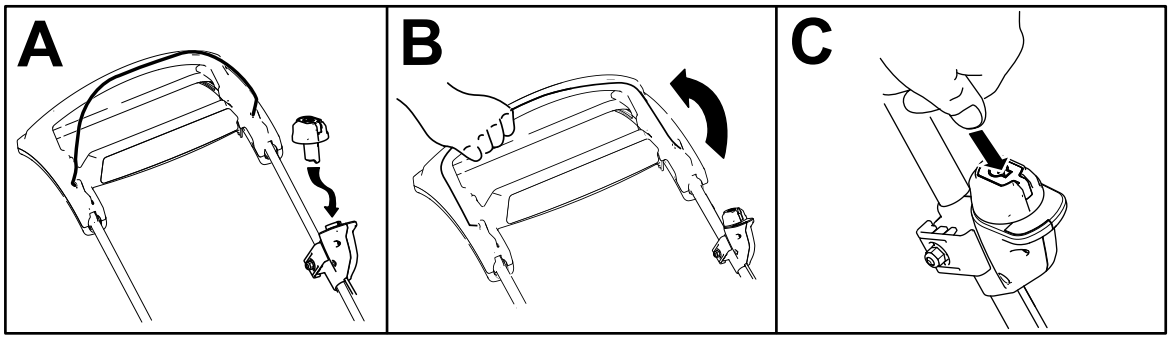

g370586

Рисунок 13

Использование самоходного привода

При работе самоходного привода оператор может просто идти, положив руки на верхнюю рукоятку и держа локти по бокам; машина автоматически будет двигаться со скоростью оператора (Рисунок 14).

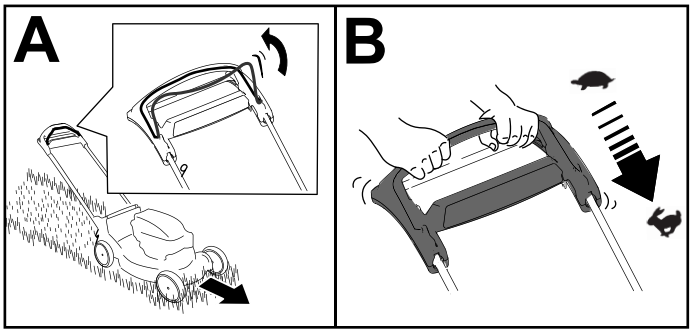

g336401

Рисунок 14

Примечание: Если после движения самоходом машину нельзя свободно откатить назад, остановитесь, не меняя положения рук, и дайте машине прокатиться на несколько сантиметров вперед для разъединения привода колес. Вы можете также попробовать дотянуться до металлической ручки, расположенной прямо под верхней рукояткой, и протолкнуть машину вперед на пару сантиметров. Если машина по-прежнему не откатывается легко назад, обратитесь в сервис-центр официального дилера.

Регулировка скорости ножа

На данной машине имеется 2 настройки скорости ножа: AUTO (АВТОМАТИЧЕСКИЙ РЕЖИМ) и MAX (МАКСИМАЛЬНАЯ СКОРОСТЬ).

- При установке в положение AUTO (АВТОМАТИЧЕСКИЙ РЕЖИМ) скорость ножа регулируется автоматически для получения более высокой производительности; изменения условий скашивания определяются машиной, и скорость ножа увеличивается, когда это необходимо, чтобы поддерживать высокое качество среза.
- При установке в положение MAX (МАКСИМАЛЬНАЯ СКОРОСТЬ) скорость ножа будет постоянно оставаться максимальной.

Для регулировки скорости ножей переведите кнопку электрического запуска впереключателе электрического запуска в любое положение (Рисунок 15).

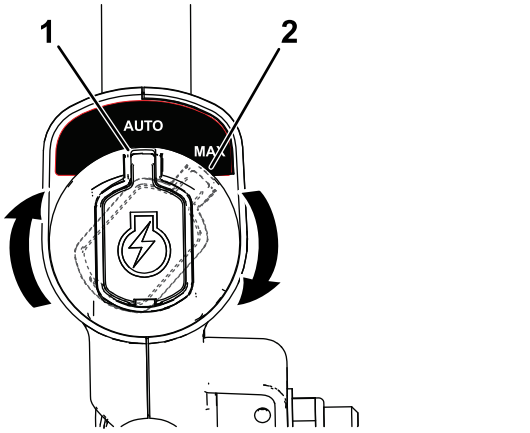

g337279

Рисунок 15

1. Положение AUTO (АВТОМАТИЧЕСКИЙ РЕЖИМ)
2. Положение MAX (МАКСИМАЛЬНАЯ СКОРОСТЬ)

Выключение машины

1. Отпустите штангу управления ножом (вид A на Рисунок 16).
2. Выньте кнопку электрического запуска из переключателя электрического запуска (вид B на Рисунок 16).
3. Снимите аккумуляторную батарею; см. раздел Снятие аккумуляторной батареи с машины (страница 19).

   Примечание: Снимайте аккумуляторную батарею всегда, когда вы не используете машину.

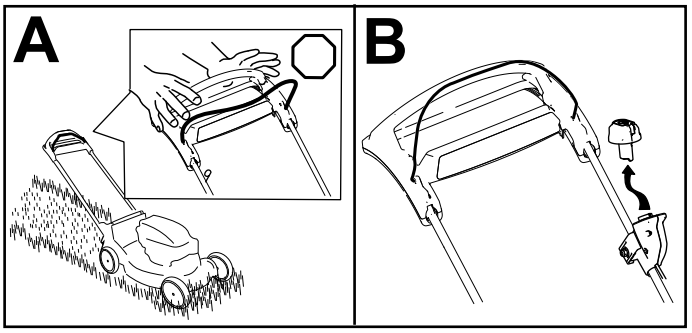

g370557

Рисунок 16

Снятие аккумуляторной батареи с машины

1. Поднимите крышку аккумуляторного отсека.
2. Нажмите фиксатор аккумуляторной батареи, чтобы освободить и снять ее.
3. Закройте крышку аккумуляторного отсека.

Переработка срезанной травы и листьев

Заводская комплектация машины позволяет перерабатывать скашиваемую траву и листья, оставляя измельченную траву и листья в виде мульчи на газоне.

Внимание: **Убедитесь, что задняя заглушка зафиксирована на месте. Для фиксации заглушки поднимите задний отражатель (вид A на Рисунок 17) и с усилием вдавите заглушку до щелчка (вид B на Рисунок 17).**

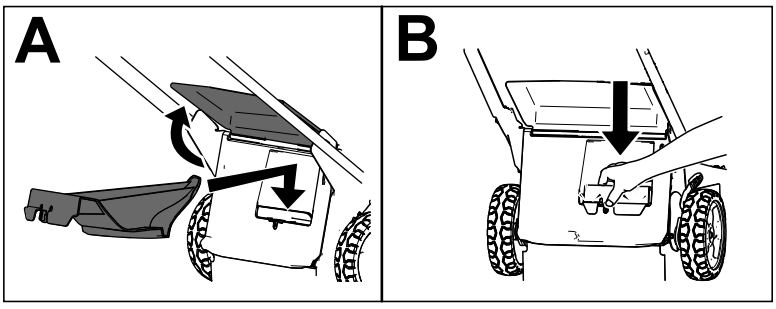

g378112

Рисунок 17

Примечание: Чтобы расфиксировать заглушку, поверните рычаг на заглушке вправо (Рисунок 18).

Сбор скошенной травы и листьев в травосборник

Травосборник предназначен для сбора с газона скошенной травы и листьев.

Примечание: Машина по умолчанию поставляется с экономичным ножом для улучшения динамики работы; имеется также опциональный высокопроизводительный нож для улучшения сбора травы в травосборник и производительности. Перед сбором травы в травосборник установите высокопроизводительный нож; см. Замена ножа (страница 25).

Установка травосборника

1. Заглушите машину и дождитесь остановки всех движущихся частей; см. Выключение машины (страница 19).
2. Снимите аккумуляторную батарею с машины; см. Снятие аккумуляторной батареи с машины (страница 19).
3. Поднимите и удерживайте в поднятом положении задний дефлектор (вид A на Рисунок 18).
4. Снимите заднюю выпускную заглушку, нажав на фиксатор большим пальцем и вытянув заглушку из машины (виды B и C на Рисунок 18).
5. Вставьте концы штанги травосборника в выемки в основании рукоятки и покачиванием травосборника из стороны в сторону убедитесь в том, что концы штанги находятся в нижней части обеих выемок (вид D на Рисунок 18).
6. Опустите задний отражатель, пока он не будет находиться на травосборнике.

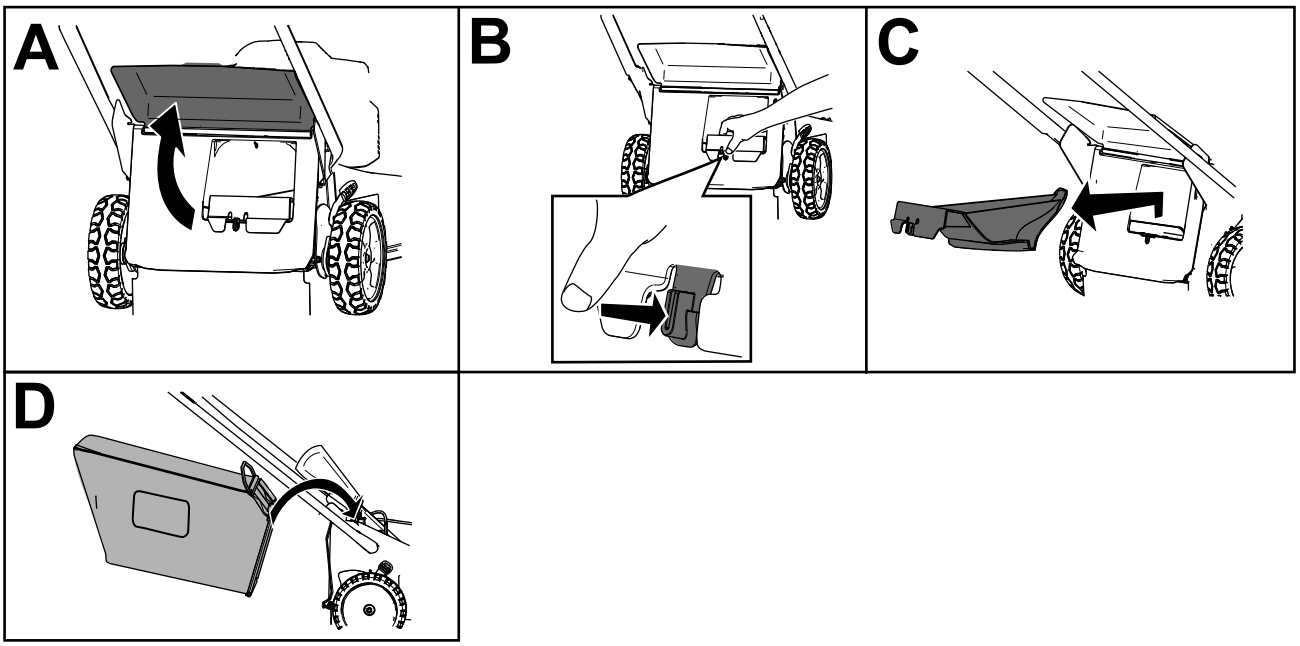

g367752

Рисунок 18

Демонтаж травосборника

⚠ ОПАСНО

Машина может выбрасывать скошенную траву и другие предметы через отверстия в корпусе. Интенсивный выброс предметов из машины может стать причиной серьезного травмирования или гибели оператора или находящихся поблизости людей.

- **Не допускается снимать травосборник и затем запускать машину, если на машине не установлена выпускная заглушка.**
- **Не допускается открывать задний отражатель машины при работающей машине.**

1. Выключите машину и дождитесь остановки всех движущихся частей.
2. Поднимите задний дефлектор.
3. Выньте штангу травосборника из выемок в основании рукоятки (вид A на Рисунок 18).
4. Вставьте выпускную заглушку (вид B на Рисунок 18).
5. Опустите задний дефлектор (вид C на Рисунок 18).

Советы по эксплуатации

Общие указания по скашиванию травы

- Избегайте ударов ножа о твердые предметы. Запрещается намеренно производить скашивание поверх какого-либо предмета.
- Для достижения наилучших результатов устанавливайте новый нож перед началом каждого сезона скашивания.
- При необходимости замените нож новым сменным ножом производства компании Toro.

Скашивание травы

- Срезайте только около одной трети высоты травы за один проход. Чтобы ускорить работу, скашивайте траву с большой настройкой высоты скашивания.
- Не производите скашивание травы ниже высоты 51 мм, кроме случаев, когда трава негустая, или в конце осени, когда рост травы начинает замедляться.
- При скашивании травы высотой более 15 см выполняйте его на максимальной высоте скашивания и идите медленно; затем выполните повторное скашивание на более низкой настройке для получения лучшего внешнего вида газона. Скашивание слишком высокой травы может привести к засорению механизма машины и остановке двигателя.
- Влажная трава и листья слеживаются на площадке и могут привести к тому, что машина засорится и двигатель остановится. Не косите в условиях повышенной влажности.
- Помните об опасности возникновения пожара в очень сухих условиях, соблюдайте все местные противопожарные правила и очищайте машину от сухой травы и листьев.
- Попеременно изменяйте направление движения при скашивании. Это способствует однородному распределению срезанного материала по газону и более равномерному удобрению газона.
- Если после скашивания внешний вид газона неудовлетворительный, попробуйте выполнить одно (или несколько) из следующих действий:
  - Замените или заточите нож.
  - При скашивании идите медленнее.
  - Увеличьте высоту скашивания на машине.
  - Скашивайте траву чаще.
  - Выполняйте скашивание с частичным перекрытием полос вместо срезания полной полосы за каждый проход.

Кошение на газоне, покрытом листвой

- После скашивания убедитесь, что поверхность газона в достаточной степени видна сквозь слой срезанных листьев. Возможно, потребуются повторные проходы по покрытой листвой поверхности.
- Если на газоне слой листьев толщиной более 13 см, произведите скашивание с более высокой настройкой высоты скашивания, а затем еще раз с нужной настройкой.
- Если газонокосилка недостаточно мелко перерабатывает листья, уменьшите скорость движения при скашивании.

После эксплуатации

Зарядка аккумуляторной батареи

Внимание: **При приобретении аккумуляторная батарея заряжена не полностью. Перед использованием инструмента в первый раз поместите аккумуляторную батарею в зарядное устройство и заряжайте ее до тех пор, пока светодиодный дисплей не покажет, что аккумуляторная батарея полностью заряжена. Прочитайте все предостережения по технике безопасности.**

Внимание: **Заряжайте аккумуляторную батарею только при температурах, находящихся в допустимом диапазоне; см. раздел Технические характеристики (страница 13).**

Примечание: В любой момент можно нажать кнопку индикатора заряда аккумулятора на аккумуляторной батарее, чтобы отобразить текущий заряд (светодиодными индикаторами).

1. Убедитесь в том, что вентиляционные отверстия в аккумуляторе и зарядном устройстве очищены от пыли и мусора.

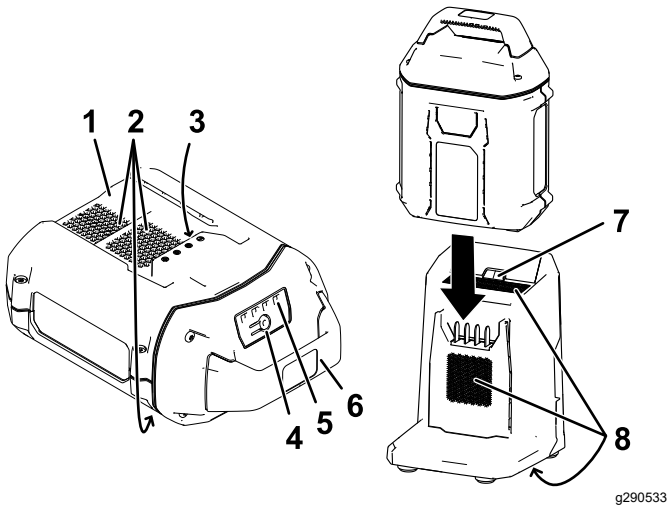

Рисунок 19

1. Выемка аккумуляторной батареи
2. Вентиляционные отверстия аккумуляторной батареи
3. Клеммы аккумуляторной батареи
4. Кнопка индикатора заряда аккумулятора
5. Светодиодные индикаторы (текущий уровень заряда)
6. Рукоятка
7. Светодиодный индикатор зарядного устройства
8. Вентиляционные отверстия зарядного устройства

2. Совместите выемку на аккумуляторной батарее (Рисунок 19) с выступом на зарядном устройстве.
3. Вставьте аккумуляторную батарею в зарядное устройство до полной посадки (Рисунок 19).
4. Чтобы снять аккумуляторную батарею, сдвиньте ее назад и наружу из зарядного устройства.
5. См. информацию о том, как работает светодиодный индикатор на зарядном устройстве аккумулятора, в следующей таблице.

Свето-вой ин-дикатор	показывает
ВЫКЛ	Аккумуляторная батарея не вставлена
Мигает зеленым цветом	Аккумуляторная батарея заряжается.
Зеленый	Аккумуляторная батарея заряжена.
Красный	Аккумуляторная батарея и/или зарядное устройство находятся выше или ниже допустимого диапазона температур.
Мигает красным светом	Ошибка зарядки аккумуляторной батареи*

* См. дополнительную информацию в разделе Поиск и устранение неисправностей (страница 28).

Внимание: **Аккумулятор можно оставить на зарядном устройстве на короткие промежутки времени между применениями машины.**

Если аккумулятор не будет использоваться в течение более длительных периодов времени, выньте аккумулятор из зарядного устройства; см. раздел Хранение (страница 27).

Очистка пространства под машиной

Очистка нижней стороны корпуса машины в рабочем положении

Интервал обслуживания: После каждого использования

⚠ ПРЕДУПРЕЖДЕНИЕ

Во время работы возможен выброс материала из-под машины.

- **Используйте средства защиты органов зрения.**
- **Во время работы двигателя оператор должен находиться в рабочей позиции (позади рукоятки).**
- **Запрещается допускать посторонних лиц в рабочую зону.**

Для получения наилучших результатов производите очистку машины вскоре после окончания скашивания.

1. Опустите машину на самую низкую высоту скашивания. См. раздел Регулировка высоты скашивания (страница 16)
2. Если на машине установлен травосборник, его необходимо снять; см. Демонтаж травосборника (страница 21).
3. Переместите машину на ровную, горизонтальную поверхность с твердым покрытием.
4. Промойте область под задней дверцей (при наличии), где скошенная трава проходит из нижней части корпуса в мешок для сбора травы.
5. При работающем двигателе и подключенном ноже разбрызгайте воду перед правым задним колесом (Рисунок 20).

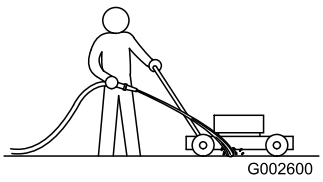

g002600

Рисунок 20

6. После прекращения выброса травы отключите воду и переместите газонокосилку на сухое место.
7. Запустите двигатель и дайте ему проработать несколько минут, чтобы просушить нижнюю часть машины.
8. Заглушите двигатель и дайте ему остыть.

Очистка нижней поверхности машины в вертикальном положении

1. Установите машину в вертикальное положение; см. Хранение машины в вертикальном положении. (страница 24).
2. Смойте обрезки травы из-под нижней части машины.

Складывание рукоятки

⚠ ПРЕДУПРЕЖДЕНИЕ

В случае неправильного складывания или раскладывания рукоятки можно повредить тросы, вследствие чего работать на машине будет опасно.

- **Складывая или раскладывая рукоятку, не повредите тросы.**
- **Убедитесь, что тросы проложены в направлении наружной части рукоятки.**
- **Если какой-либо трос поврежден, свяжитесь с официальным дилером по техническому обслуживанию.**

1. Извлеките кнопку электрического стартера (Рисунок 21).

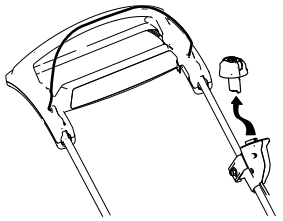

g370561

Рисунок 21

2. Удерживайте рукоятку при выключении фиксаторов во избежание защемления рук.
3. Ослабьте фиксаторы рукоятки настолько, чтобы можно было свободно двигать верхнюю рукоятку.
4. Сложите рукоятку вперед до упора, как это показано на Рисунок 22.

   Внимание: **По мере складывания рукоятки пропускайте тросы снаружи фиксаторов рукоятки.**

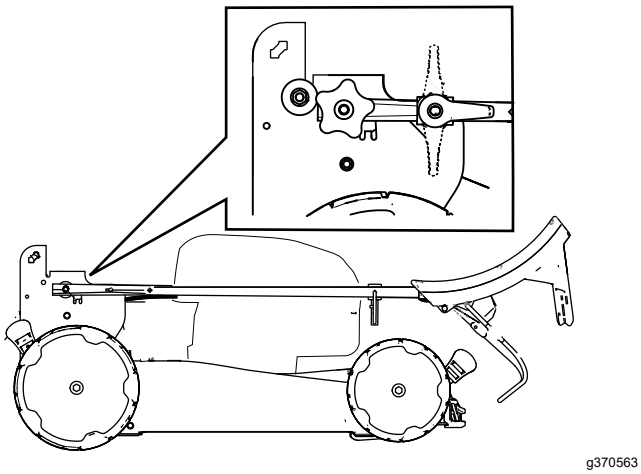

g370563

Рисунок 22

5. Порядок раскладывания рукоятки описан в разделе 2 Раскладывание рукоятки (страница 11).

Хранение машины в вертикальном положении.

Во время сезона кошения или во время перерыва в эксплуатации машину можно хранить в вертикальном положении, так она будет занимать меньше места.

⚠ ОПАСНО

При установке машины в вертикальное убранное положение предоставляется доступ к ее днищу.

- **Перед установкой машины в вертикальное убранное положение снимите аккумуляторную батарею и кнопку электрического запуска.**
- **Запрещается перевозить машину в вертикальном положении, предназначенном для хранения.**
- **Запрещается пытаться запускать машину в вертикальном положении, предназначенном для хранения.**

1. Убедитесь в том, что высота резания на машине установлена на уровне 92 мм или менее. В ином случае уменьшите высоту; см. Регулировка высоты скашивания (страница 16).
2. Разблокируйте фиксаторы рукоятки (Рисунок 23).

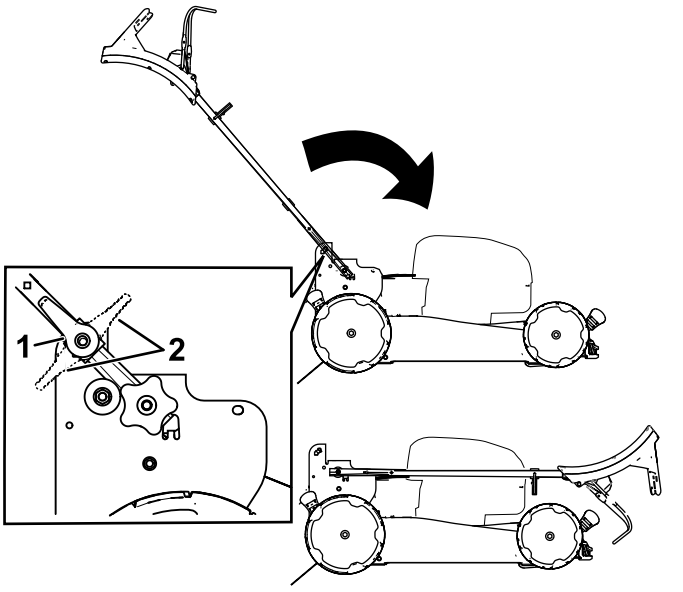

g370560

Рисунок 23

1. Фиксатор рукоятки в открытых положениях
2. Фиксатор рукоятки в закрытом положении

3. Полностью сложите рукоятку вперед (Рисунок 23).

   Внимание: **По мере складывания рукоятки пропускайте тросы снаружи круглых рукояток.**
4. Закройте фиксаторы рукоятки.
5. Поднимите переднюю часть машины за рукоятку и переместите ее на место хранения (Рисунок 24).

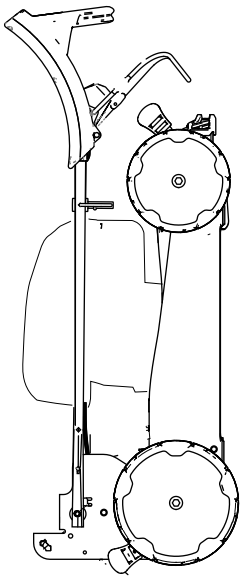

g367781

Рисунок 24

Техническое обслуживание

Снимите кнопку электрического запуска и аккумуляторную батарею с машины, прежде чем осуществлять техническое обслуживание или очистку машины.

Используйте только рекомендуемые изготовителем запасные части и принадлежности.

Регулярно производите проверку и обслуживание машины. Обслуживайте машину только в сервисном центре официального дилера.

Рекомендуемый график(и) технического обслуживания

Периодичность технического обслуживания	Порядок технического обслуживания
После каждого использования	• Удалите обрезки травы и грязь из-под машины.
Ежегодно	• Замените ножи или заточите их (что необходимо делать чаще в случае их быстрого затупления).

Замена ножа

Интервал обслуживания: Ежегодно

Внимание: Для правильной установки ножа потребуется динамометрический ключ. **При отсутствии динамометрического ключа или условий, необходимых для выполнения этой процедуры свяжитесь с официальным дилером по техническому обслуживанию.**

При обнаружении трещин или других повреждений нож следует немедленно заменить. Если лезвие ножа затуплено или имеет зазубрины, заточите и отбалансируйте его или замените.

⚠ ПРЕДУПРЕЖДЕНИЕ

При техническом обслуживании ножей следует помнить о том, что нож может двигаться даже при выключенном питании. Прикосновение к острозаточенному ножу может привести к получению серьезной травмы.

- **Держите руки и ноги на безопасном расстоянии от движущегося ножа.**
- **При техническом обслуживании ножа используйте перчатки.**

1. Снимите кнопку электрического запуска и аккумуляторную батарею с машины.
2. Используйте деревянную подкладку для неподвижного удерживания ножа (Рисунок 25).
3. Снимите нож, сохранив все крепежные детали (Рисунок 25).

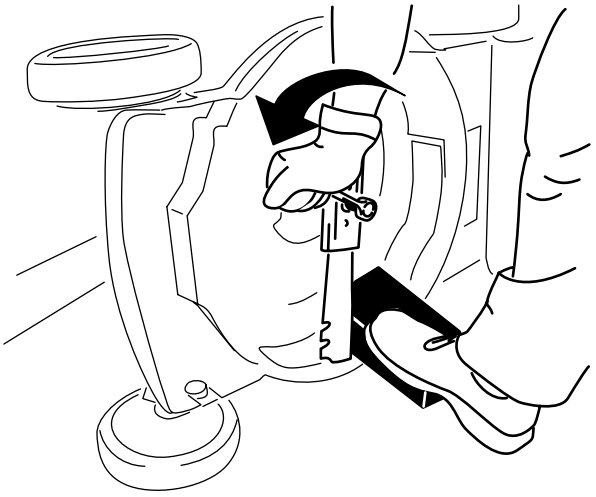

g231389

Рисунок 25

4. Установите новый нож, закрепив все крепежные детали (Рисунок 26).

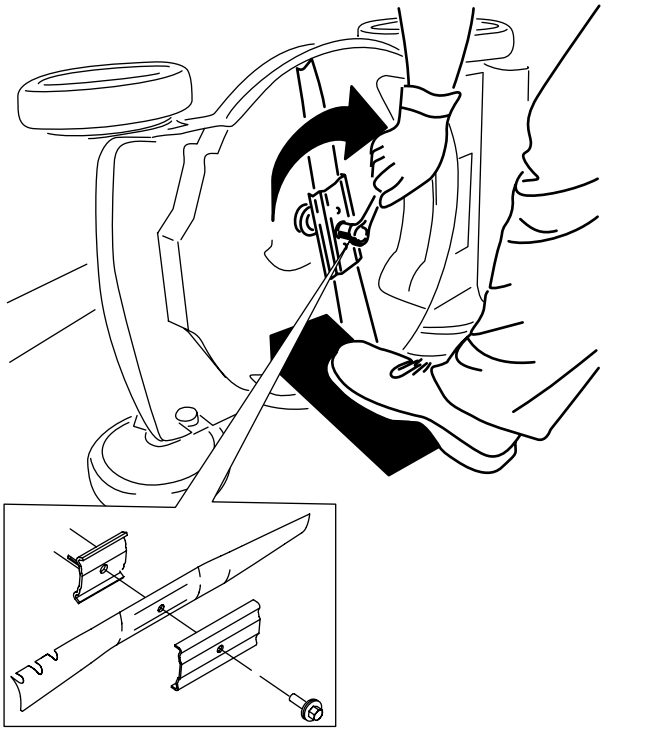

g231390

Рисунок 26

Внимание: **Нож должен быть расположен так, чтобы его криволинейные концы были обращены в сторону корпуса машины.**

5. **Затяните болт ножа с моментом 88 Н·м с помощью динамометрического гаечного ключа.**

Регулировка самоходного привода

Только для моделей с самоходным приводом

После установки нового троса самоходного привода или в случае нарушения регулировки самоходного привода отрегулируйте его.

1. Поверните регулировочную гайку против часовой стрелки, чтобы ослабить натяжение троса (Рисунок 27).

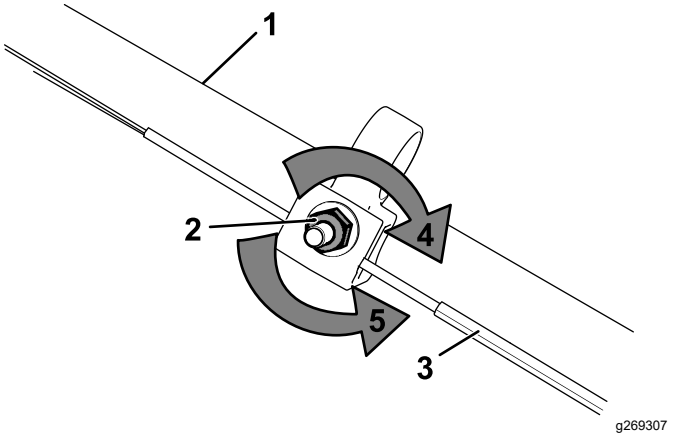

g269307

Рисунок 27

1. Рукоятка (левая сторона)
2. Регулировочная гайка
3. Трос управления самоходным приводом
4. Поверните гайку по часовой стрелке, чтобы увеличить натяжение.
5. Поверните гайку против часовой стрелки, чтобы ослабить натяжение.

2. Отрегулируйте натяжение троса (Рисунок 27), потянув его назад или вперед, затем удерживайте в этом положении.

   Примечание: Для увеличения тягового усилия протяните трос вперед к двигателю; для уменьшения тягового усилия потяните его в направлении от двигателя.

3. Поверните регулировочную гайку по часовой стрелке, чтобы увеличить натяжение троса.

   Примечание: Плотно затяните гайку торцовым или гаечным ключом.

Подготовка аккумуляторной батареи к утилизации

Внимание: **После снятия закройте клеммы аккумуляторной батареи клейкой лентой, используемой в тяжелых условиях.**
Не пытайтесь разрушить, разобрать аккумуляторную батарею или снять какие-либо ее компоненты.

	Литий-ионные аккумуляторные батареи, маркированные Call2Recycle, могут утилизироваться любым ритейлером или предприятием по утилизации аккумуляторов, участвующим в программе Call2Recycle (только для США и Канады). Для определения ближайшего к вам ритейлера или предприятия, участвующего в программе, позвоните по тел. 1-800-822-8837 или посетите сайт www.call2recycle.org. Если ритейлера или предприятие, участвующее в программе, поблизости найти не удалось, или если аккумулятор не маркирован Call2Recycle, необходимо обратиться к местным органам управления для получения дополнительной информации о том, как утилизировать аккумулятор с соблюдением требований. об установленном порядке утилизации таких аккумуляторов. Если вы находитесь за пределами США или Канады, обратитесь к официальному дистрибьютору компании Toro.

Хранение

Внимание: **Храните машину, аккумуляторную батарею и зарядное устройство только при температурах, находящихся в допустимом диапазоне; см. раздел Технические характеристики (страница 13).**

Внимание: **Если вы храните аккумуляторную батарею в течение межсезонного периода, зарядите ее до тех пор, пока на аккумуляторе не загорятся зеленым цветом 2 или 3 светодиодных индикатора. Не храните полностью заряженный или полностью разряженный аккумулятор. Когда вы будете готовы снова использовать машину, зарядите аккумуляторную батарею, пока левый индикатор на зарядном устройстве не загорится зеленым светом или все 4 светодиодных индикатора на аккумуляторе не загорятся зеленым цветом.**

- Отключите машину от источника питания (т.е. снимите аккумуляторную батарею) и проверьте на наличие повреждений после использования.
- Не храните машину с установленной аккумуляторной батареей.
- Удалите все посторонние материалы с изделия.
- Когда машина не используется, храните машину, кнопку электрического запуска, аккумуляторную батарею и зарядное устройство аккумулятора в недоступном для детей месте.
- Храните машину, аккумуляторную батарею и зарядное устройство аккумулятора вдали от коррозионно-активных веществ, таких как садовые химикаты и соли для защиты от обледенения.
- Во избежание риска серьезных травм персонала не храните аккумуляторную батарею вне помещения или в автомобилях.
- Храните машину, аккумуляторную батарею и зарядное устройство аккумулятора в закрытом чистом сухом месте.

Поиск и устранение неисправностей

Выполняйте только те действия, которые описаны в данной инструкции. Все дальнейшие проверки, техническое обслуживание и ремонтные работы должны выполняться официальным сервисным центром или специалистом с аналогичной квалификацией, если вам не удается решить проблему самостоятельно.

При поиске и устранении неисправностей, проверке, техническом обслуживании или очистке инструмента необходимо всегда снимать аккумулятор с машины.

Проблема	Возможная причина	Корректирующие действия
Машина не запускается.	1. Аккумулятор не установлен полностью в машину.	1. Снимите и снова установите аккумулятор в машину, убедившись в том, что он полностью установлен и зафиксирован.
	2. Аккумуляторная батарея не заряжена.	2. Снимите аккумуляторную батарею с машины и зарядите ее.
	3. Аккумуляторная батарея повреждена.	3. Замените аккумуляторную батарею.
	4. Существует другая электрическая неисправность машины.	4. Обратитесь в сервисный центр официального дилера.
Машина не работает непрерывно.	1. Влага на проводах аккумуляторной батареи	1. Дайте аккумуляторной батарее высохнуть или протрите ее насухо.
	2. Аккумулятор батарея не полностью установлен в машине.	2. Снимите и снова установите аккумулятор в машину, убедившись, что он полностью установлен и зафиксирован защелками.
Машина не достигает полной мощности.	1. Зарядная емкость аккумуляторной батареи слишком низкая.	1. Снимите аккумуляторную батарею с машины и полностью зарядите ее.
	2. Перекрыты вентиляционные отверстия.	2. Очистите вентиляционные отверстия.
Аккумуляторная батарея быстро теряет заряд.	1. Аккумуляторная батарея находится выше или ниже допустимого диапазона температур.	1. Переместите аккумуляторную батарею в сухое место с температурой от 5 °C до 40 °C.
Зарядное устройство аккумулятора не работает.	1. Зарядное устройство аккумулятора находится выше или ниже допустимого диапазона температур.	1. Отсоедините зарядное устройство аккумулятора и переместите его в сухое место с температурой от 5 °C до 40 °C.
	2. В розетке, к которой подключено зарядное устройство аккумулятора, нет напряжения питания.	2. Свяжитесь с лицензированным электриком, чтобы он отремонтировал розетку.
Светодиодный индикатор на зарядном устройстве аккумулятора горит красным светом.	1. Зарядное устройство аккумулятора и/или аккумуляторная батарея находятся выше или ниже допустимого диапазона температур.	1. Отсоедините зарядное устройство аккумулятора и переместите его и аккумуляторную батарею в сухое место с температурой от 5 °C до 40 °C.

Проблема	Возможная причина	Корректирующие действия
Светодиодный индикатор на зарядном устройстве аккумулятора мигает красным светом.	1. Ошибка обмена данными между аккумуляторной батареей и зарядным устройством.	1. Снимите аккумуляторную батарею с зарядного устройства аккумулятора, отключите зарядное устройство от розетки и подождите 10 секунд. Снова вставьте зарядное устройство аккумулятора в розетку и поместите аккумуляторную батарею на зарядное устройство аккумулятора. Если светодиодный индикатор на зарядном устройстве аккумулятора по-прежнему мигает красным светом, повторите эти действия еще раз. Если светодиодный индикатор на зарядном устройстве аккумулятора по-прежнему мигает красным светом после 2 попыток, утилизируйте аккумуляторную батарею надлежащим образом на предприятии по утилизации и переработке аккумуляторов.
	2. Аккумуляторная батарея слабая.	2. В установленном порядке удалите аккумуляторную батарею в отходы в центре по утилизации аккумуляторов.
Машина подает звуковой сигнал.	1. Аккумуляторная батарея не заряжена.	1. Снимите аккумуляторную батарею с машины и зарядите ее.
	2. Машина находится в небезопасном положении для эксплуатации.	2. Убедитесь в том, что машина не наклонена на слишком большой угол во время работы.
	3. Машина перегружена.	3. Производите скашивание с более высокой настройкой высоты скашивания или идите медленнее при скашивании.
	4. Существует другая электрическая неисправность машины.	4. Попробуйте выполнить другие действия по поиску и устранению неисправностей. Если подается звуковой сигнал, обратитесь в сервисный центр официального дилера.
Качество скашивания снизилось или стало неудовлетворительным.	1. Затупился нож.	1. Заточите или замените нож.
	2. На режущей деке скопление мусора.	2. Произведите очистку пространства под машиной.
Качество сбора травы в травосборник снизилось или стало неудовлетвори-тельным.	1. Машина перегружена.	1. Производите скашивание с более высокой настройкой высоты скашивания или идите медленнее при скашивании.
Машина скашивает неравномерно.	1. Затупился нож.	1. Заточите или замените нож.
	2. Режущая дека повреждена.	2. Обратитесь в сервисный центр официального дилера.
Машина вибрирует.	1. Нож погнут или поврежден.	1. проверьте и при необходимости замените нож.

Примечания:

Примечания:



Count on it.