Form No. 3468-210 Rev A

Count on it.

Návod na obsluhu

Postrekovač na trávniky Multi Pro® WM

Číslo modelu 41240—Výrobné číslo 415250000 a vyššie

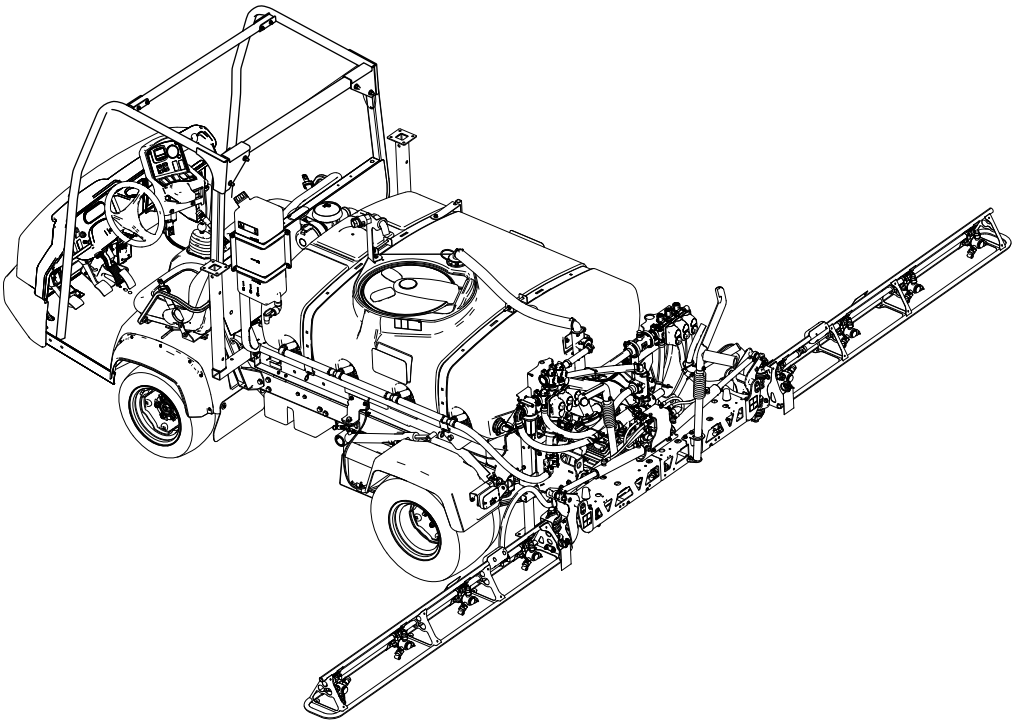

Poznámka: Montáž postrekovača na trávniky Multi Pro WM vyžaduje montáž 1 alebo viacerých navzájom prepojených súprav. Ďalšie informácie vám poskytne autorizovaný distribútor spoločnosti Toro.

Zaregistrujte svoj výrobok na adrese www.Toro.com.
Preklad originálu (SK)

3468-210

Výrobok vyhovuje všetkým príslušným európskym smerniciam. Podrobnosti nájdete v samostatnom hárku so špecifickým vyhlásením o zhode.

V prípade používania alebo prevádzkovania motora v akomkoľvek lesnom, krovinovom alebo trávnatom prostredí ak nie je vybavený zachytávačom iskier, ako je uvedené v časti 4442, ktorý je udržiavaný v efektívnom prevádzkyschopnom stave alebo motorom skonštruovaným, vybaveným a udržiavaným tak, aby sa predchádzalo požiaru, ide o porušenie Kalifornského zákonníka pre verejné zdroje 4442 alebo 4443.

⚠ DÔLEŽITÉ UPOZORNENIE

KALIFORNIE
Dôležité upozornenie, poučka 65

Používanie tohto produktu môže spôsobiť vystavenie pôsobeniu chemických látok, o ktorých je v štáte Kalifornia známe, že spôsobujú rakovinu a vrodené chyby alebo poškodzujú reprodukčné orgány.

Úvod

Po správnej inštalácii sa vďaka tomuto nadstavcu vozidlo zmení na stroj na postrekovanie trávnika a na používanie profesionálnymi operátormi v komerčných aplikáciách. Primárne je určený na postrekovanie udržiavaných trávnikov v parkoch, na golfových ihriskách, športových ihriskách a v komerčných priestoroch.

Pozorne si prečítajte tieto informácie s cieľom oboznámiť sa, ako správne prevádzkovať a udržiavať produkt a tiež ako predchádzať zraneniam a poškodeniu produktu. Nesiete zodpovednosť za správnu a bezpečnú prevádzku produktu.

Na lokalite www.Toro.com získate ďalšie informácie vrátane bezpečnostných tipov, školiacich materiálov týkajúcich sa prevádzky, informácií o príslušenstve a tiež pomoc pri hľadaní predajcu alebo registrácii produktu.

Ak potrebujete servis, originálne diely od spoločnosti Toro alebo doplňujúce informácie, obráťte sa na autorizovaného servisného predajcu alebo stredisko služieb zákazníkom spoločnosti Toro a pripravte si číslo modelu a sériové číslo svojho produktu. Obrázok 1 identifikuje umiestnenie čísla modelu a sériového čísla na výrobku. Čísla napíšte do poskytnutého priestoru.

Dôležité: **Dôležité: Pomocou mobilného zariadenia môžete naskenovať kód QR na štítku so sériovým číslom (ak sa nachádza na stroji) a získate tak prístup k informáciám o záruke, náhradných dieloch a k ďalším informáciám o produkte.**

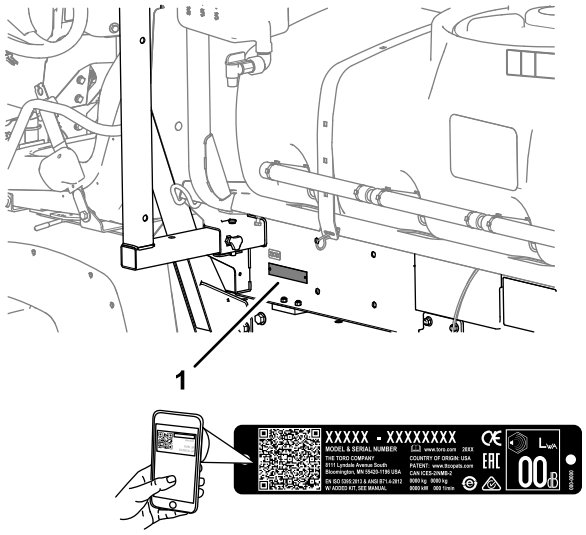

g238191

Obrázok 1

1. Umiestnenie čísla modelu a sériového čísla

Číslo modelu _____

Výrobné číslo _____

Táto príručka identifikuje potenciálne riziká. Bezpečnostné upozornenia sú označené symbolom (Obrázok 2), ktorý signalizuje, že v prípade nedodržania odporúčaných opatrení môže dôjsť k vážnemu zraneniu alebo smrti.

g000502

Obrázok 2

1. Symboly bezpečnostného upozornenia

V tejto príručke sa používajú na zvýraznenie informácií dve slová. **Dôležité** upriamuje pozornosť na špeciálne mechanické informácie a **Poznámka** zdôrazňuje všeobecné informácie, ktorým treba venovať osobitnú pozornosť.

© 2023—The Toro® Company

Všetky práva vyhradené

Obsah

Bezpečnosť 4
Všeobecné bezpečnostné pokyny 4
Bezpečnostné a inštrukčné štítky 4
Nastavenie 9
1 Demontáž používanej plošiny 11
2 Príprava na montáž plošiny nádrže 12
3 Montáž pridržiavacích konzol plošiny nádrže 13
4 Montáž plošiny nádrže 14
5 Montáž vypúšťacieho ventilu 16
6 Odpojenie batérie 17
7 Pripojenie káblového zväzku snímača rýchlosti 18
8 Pripojenie čerpadla postrekovača 19
9 Montáž riadiacej konzoly na stroj 19
10 Montáž elektrických káblových zväzkov postrekovača 21
11 Montáž bloku poistiek postrekovača 22
12 Pripojenie zväzku káblov postrekovača k batérii 23
13 Spustenie plošiny nádrže 26
14 Montáž sekcie stredného rámu 27
15 Montáž sekcie ľavého a pravého rámu 28
16 Montáž hadíc rámu 30
17 Montáž dýz 32
18 Montáž nádrže na čerstvú vodu 32
19 Montáž plniacej objímky s ochranou pred preplnením 34
20 Skladovanie stojanov 35
Súčasti stroja 36
Ovládacie prvky 36
Technické údaje 39
Nadstavce/príslušenstvo 39
Pred prevádzkou 39
Bezpečnosť pred prevádzkou 39
Používanie informačného centra 40
Kontroly pred naštartovaním 50
Príprava postrekovača 50
Kalibrácia postrekovača 54
Kalibrácia rýchlosti postrekovača 56
Kalibrácia sekčných obtokových ventilov 56
Úprava miešania a hlavných obtokových ventilov 57
Umiestnenie čerpadla postrekovača 59
Počas prevádzky 59
Bezpečnosť počas prevádzky 59
Prevádzka postrekovača 60
Vykonávanie postreku 60
Opatrenia týkajúce sa starostlivosti o trávnik pri prevádzke v pevných režimoch 61
Umiestnenie sekcií postrekovača 61
Tipy pri vykonávaní postreku 63
Odstránenie upchatia dýzy 63
Po prevádzke 63
Bezpečnosť po prevádzke 63
Čistenie systému postrekovača 63
Čistenie sacieho filtra 64
Čistenie tlakového filtra 65
Čistenie filtra dýzy 66
Úprava systému postrekovača 66
Preprava alebo ťahanie stroja 67
Údržba 68
Bezpečnosť pri údržbe 68
Odporúčaný harmonogram údržby 69
Kontrolný zoznam dennej údržby 70
Poznámky k problematickým oblastiam 70
Postupy pred údržbou stroja 71
Prístup k stroju 71
Mazanie 72
Mazanie čerpadla postrekovača 72
Mazanie závesov rámu 73
Údržba elektrického systému 73
Bezpečnosť pri práci s elektrickým systémom 73
Výmena poistiek 73
Údržba systému postrekovača 74
Kontrola hadíc 74
Výmena sacieho filtra 74
Výmena tlakového filtra 74
Výmena filtra dýzy 75
Kontrola čerpadla postrekovača 76
Kontrola nylonových otočných puzdier 76
Zarovnanie rámov 77
Čistenie 78
Čistenie prietokomera 78
Čistenie ventilov postrekovača 78
Uskladnenie 89
Bezpečnosť pri skladovaní 89
Príprava stroja na uskladnenie 89
Dlhodobé uskladnenie 90
Príprava stroja na servis 91
Demontáž postrekovača a plošiny nádrže 91
Odstraňovanie závad 94
Schémata 95

Bezpečnosť

Nesprávne používanie alebo údržba operátorom alebo vlastníkom môže viesť k zraneniu. Dodržiavajte tieto bezpečnostné pokyny a vždy venujte pozornosť bezpečnostnému výstražnému symbolu (Obrázok 2), ktorý znamená osobné bezpečnostné pokyny: výstraha, upozornenie alebo nebezpečenstvo. Zníži sa tak pravdepodobnosť zranenia. Nedodržiavanie týchto pokynov môže viesť k zraneniu alebo usmrteniu osôb.

Všeobecné bezpečnostné pokyny

Tento produkt môže spôsobiť zranenie osôb. Vždy dodržiavajte všetky bezpečnostné pokyny, aby ste predišli vážnemu zraneniu osôb.

- Pred naštartovaním motora si prečítajte túto *používateľskú príručku* a oboznámte sa s jej obsahom.
- Práca so strojom si vyžaduje maximálnu pozornosť. Nerozptyľujte sa žiadnym spôsobom, v opačnom prípade môže dôjsť k zraneniu alebo poškodeniu majetku.
- Pred kontaktom s chemickými látkami sa chráňte príslušnými osobnými ochrannými prostriedkami. Chemické látky používané v systéme postrekovača môžu byť nebezpečné a toxické.
- Do blízkosti pohyblivých dielov stroja nedávajte ruky ani nohy.
- Pri prevádzke stroja musia byť všetky kryty a ostatné bezpečnostné ochranné zariadenia na stroji na mieste a funkčné.
- Nepribližujte sa k žiadnej časti výstupu z dýz postrekovača ani nevstupujte do prúdu postreku. Zabráňte okolostojacim a deťom zdržiavať sa v pracovnej oblasti.
- Nikdy nedovoľte, aby stroj obsluhovali deti.
- Pred odchodom z polohy operátora stroj zaparkujte na rovnom povrchu, zatiahnite parkovaciu brzdu, vypnite motor, vyberte kľúč (ak je súčasťou výbavy) a počkajte, kým sa všetky časti neprestanú pohybovať. Pred úpravou, servisom, čistením alebo skladovaním nechajte stroj vychladnúť.

Nesprávne používanie alebo údržba tohto stroja môže mať za následok zranenie. S cieľom vyhnúť sa potenciálnemu zraneniu dodržiavajte tieto bezpečnostné pokyny a vždy venujte pozornosť bezpečnostnému výstražnému symbolu ⚠, ktorý znamená Pozor, Výstraha alebo Nebezpečenstvo – osobné bezpečnostné pokyny. Nedodržanie týchto pokynov môže zapríčiniť zranenie alebo smrť.

Nie všetky nadstavce, ktoré sa používajú s týmto strojom, sú uvedené v tejto príručke. Ďalšie bezpečnostné pokyny nájdete v používateľskej príručke dodanej s každým nadstavcom.

Bezpečnostné a inštrukčné štítky

Bezpečnostné štítky a štítky s pokynmi sú pre operátora ľahko viditeľné a nachádzajú sa v blízkosti každej oblasti potenciálneho nebezpečenstva. Akýkoľvek poškodený alebo chýbajúci štítok nahraďte za nový.

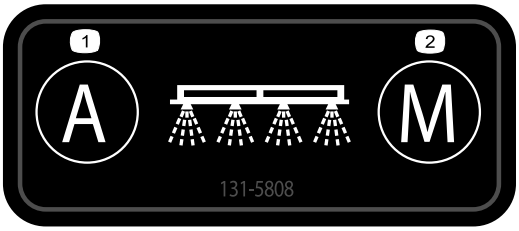

decal131-5808

131-5808

1. Automaticky – ovládanie zatvorenej slučky
2. Manuálne – ovládanie otvorenej slučky

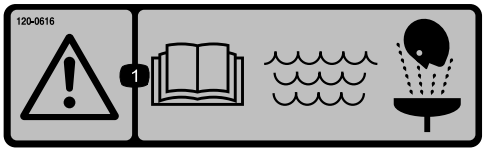

decal120-0616

120–0616

1. Varovanie – prečítajte si *používateľskú príručku*, na vymytie v rámci prvej pomoci použite čerstvú čistú vodu.

decal120-0622

120-0622

1. Varovanie – prečítajte si *používateľskú príručku*.
2. Varovanie – nevstupujte do nádrže postrekovača.
3. Riziko popálenia chemickou látkou, riziko vdýchnutia toxického plynu – noste ochranu rúk a pokožky, noste ochranu zraku a dýchacích ciest.

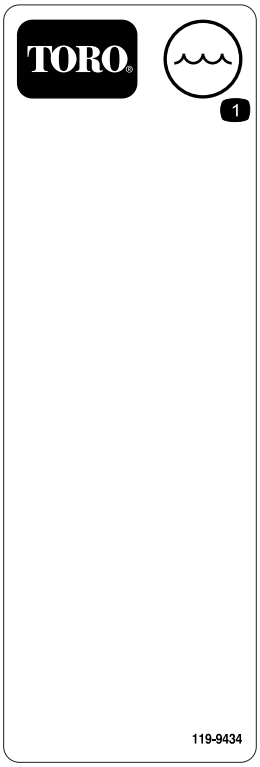

decal119-9434

119-9434

1. Obsah nádrže

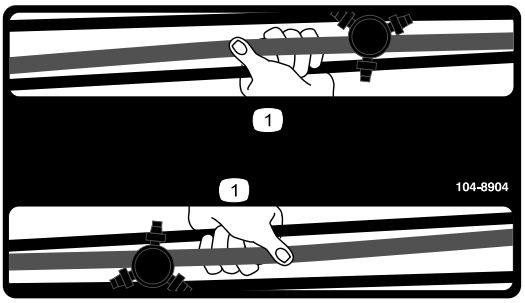

decal104-8904

104-8904

1. Rám uchopte na tomto mieste.

decal127-6976

127-6976

1. Zníženie
2. Zvýšenie

decal120-0617

120-0617

1. Riziko amputácie rúk, bod pritlačenia – nepribližujte sa k poháňaným spojom.
2. Riziko pomliaždenia – zabráňte, aby sa k stroju priblížili okolostojace osoby.

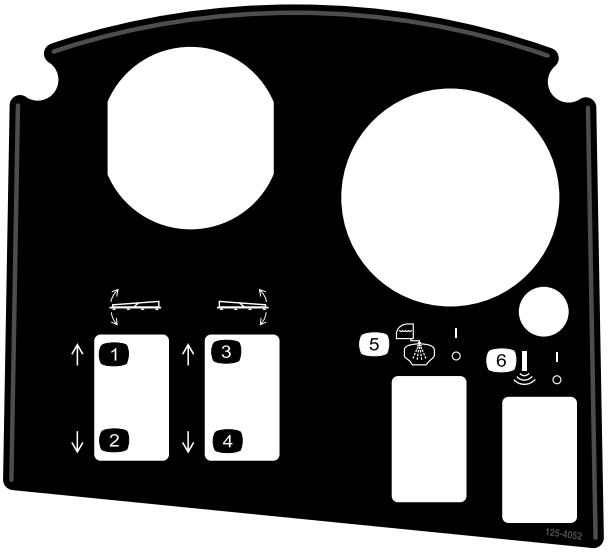

decal125-4052

125-4052

1. Zdvihnutie ľavého rámu
2. Spustenie ľavého rámu
3. Zdvihnutie pravého rámu
4. Spustenie pravého rámu
5. Zapnutie/vypnutie vypláchnutia nádrže
6. Zapnutie/vypnutie akustického rámu

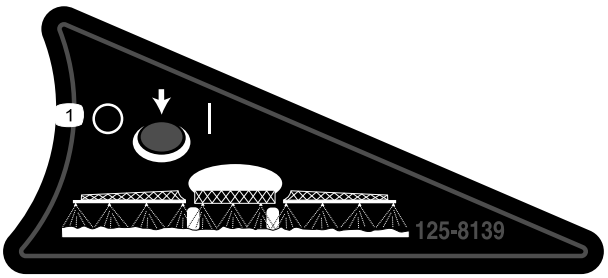

decal125-8139

125-8139

1. Zapnutie/vypnutie rámových postrekovačov

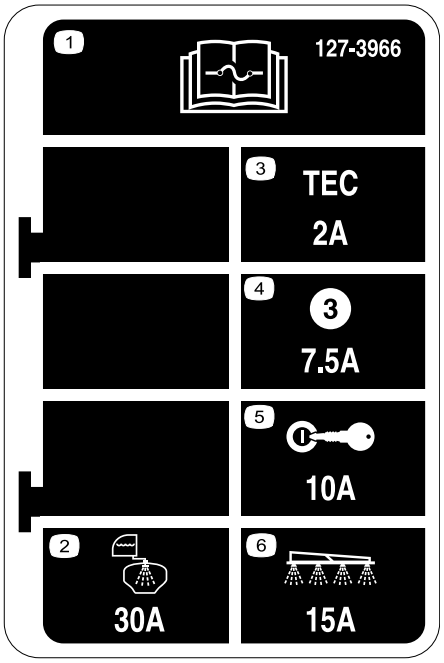

decal127-3966

127-3966

1. Informácie o poistkách si prečítajte v *používateľskej príručke*.
2. 30 A – vypláchnutie nádrže
3. 2 A – logika ovládacieho prvku TEC
4. 7,5 A – výstup ovládacieho prvku TEC
5. 10 A – zapaľovanie
6. 15 A – rám postrekovača

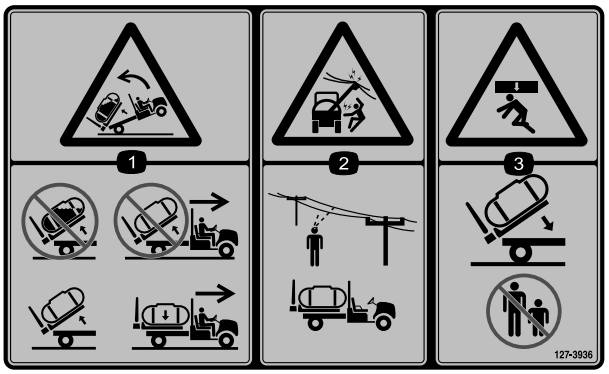

decal127-3936

127-3936

1. Riziko prevrhnutia – nezdvíhajte plnú nádrž, stroj nepresúvajte so zdvihnutou nádržou, zdvíhajte len prázdnu nádrž, stroj presúvajte len so spustenou nádržou.
2. Riziko zásahu elektrickým prúdom, vonkajšie elektrické vedenie – pred prevádzkou stroja v danej oblasti skontrolujte vonkajšie elektrické vedenie.
3. Riziko pomliaždenia – zabráňte, aby sa k spúšťanej nádrži priblížili okolostojace osoby.

decal127-3937

127–3937

1. Varovanie – nevstupujte.
2. Varovanie – nepribližujte sa k horúcim povrchom.
3. Riziko zachytenia, remeň – nepribližujte sa k pohyblivým častiam. Všetky kryty a štíty musia byť nasadené.

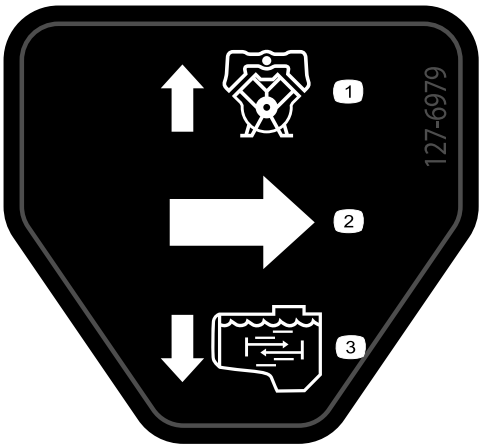

decal127-6979

127-6979

1. Spätný prietok obtoku
2. Prietok
3. Prietok pri miešaní

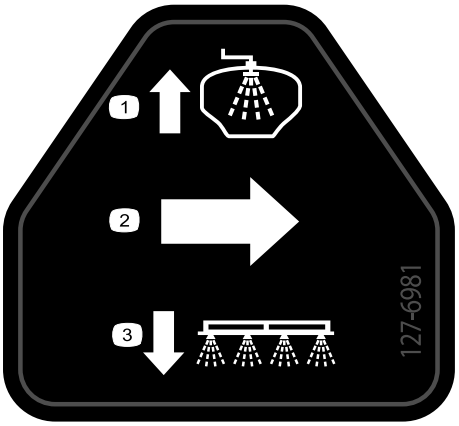

decal127-6981

127-6981

1. Spätný prietok obtoku
2. Prietok
3. Rámové postrekovanie

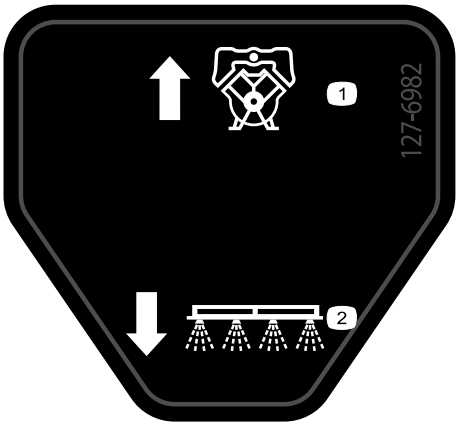

decal127-6982

127-6982

1. Spätný prietok obtoku
2. Rámové postrekovanie

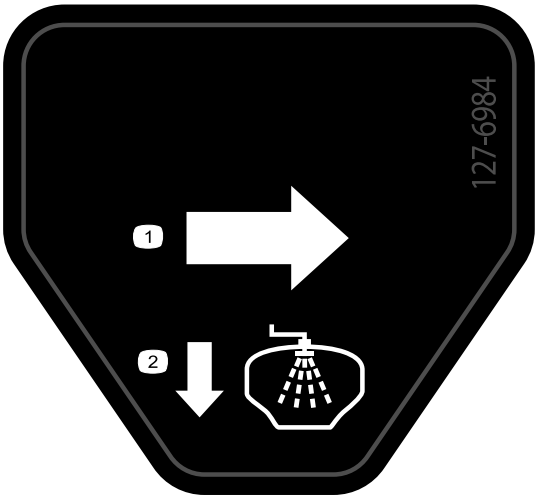

decal127-6984

127-6984

1. Prietok
2. Spätný prietok nádrže

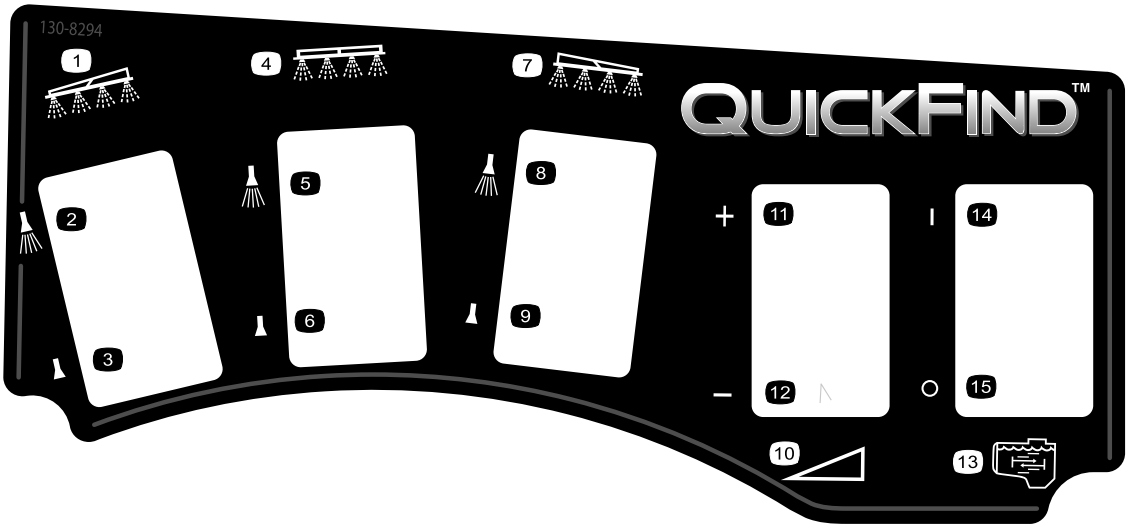

decal130-8294

130-8294

1. Ľavý rám
2. Zapnutie ľavého rámového postrekovača
3. Vypnutie ľavého rámového postrekovača
4. Stredný rám
5. Zapnutie stredného rámového postrekovača
6. Vypnutie stredného rámového postrekovača
7. Pravý rám
8. Zapnutie pravého rámového postrekovača
9. Vypnutie pravého rámového postrekovača
10. Rýchlosť
11. Zvýšenie rýchlosti
12. Zníženie rýchlosti
13. Miešanie
14. Zapnutie miešania
15. Vypnutie miešania

Nastavenie

Vynímateľné diely

Aby ste overili, že boli dodané všetky súčiastky, použite tabulku nižšie.

Postup	Popis	Množstvo	Použitie
1	Nie sú treba žiadne diely	–	Demontujte používanú plošinu.
2	Súprava zadného pomocného hriadeľa, vozidlo Heavy-Duty Workman (modely série HD s manuálnou prevodovkou) Súprava hydrauliky s vysokým prietokom, úžitkové vozidlo Workman HDX-Auto (iné ako TC – model HDX-Auto) Súprava na úpravu postrekovača na trávniky Multi Pro WM, úžitkové vozidlo Manual Workman (modely série HD s manuálnou prevodovkou) Súprava na úpravu postrekovača na trávniky Multi Pro WM, úžitkové vozidlo Automatic Workman (model HDX-Auto)	1 1 1 1	Urobte prípravu na montáž sekcie stredného rámu.
3	Pridržiavacie konzoly	2	Namontujte pridržiavacie konzoly.
4	Zostava nádrže a plošiny Vidlicové čapy Kužeľový vidlicový čap Spony Svorníky Skrutka (½ × 1½ palca) Matice (½ palca)	1 2 2 2 4 2 2	Namontujte plošinu nádrže.
5	Nie sú treba žiadne diely	–	Namontujte vypúšťací ventil.
6	Nie sú treba žiadne diely	–	Odpojte batériu.
7	Nie sú treba žiadne diely	–	Pripojte káblový zväzok snímača rýchlosti.
8	Nie sú treba žiadne diely	–	Pripojte čerpadlo postrekovača.
9	Montážna konzola riadiacej konzoly Poistná matica s prírubou (5/16 palca) Skrutka s prírubou (5/16 palca) Plastové puzdro Riadiaca konzola Pružinový čap Ručný gombík	1 3 3 2 1 1 1	Namontujte riadiacu konzolu na stroj.
10	J-svorky Skrutka (¼ × ¾ palca) Matica s prírubou (¼ palca)	3 1 1	Namontujte riadiacu konzolu na stroj.
11	Štítok poistiek (127–3966)	1	Namontujte riadiacu konzolu a elektrický káblový zväzok.

Postup	Popis	Množ-stvo	Použitie
12	Terminálny svorník batérie Matica svorky Kryt – široký (svorka batérie – červená)	2 2 1	Pripojte zväzok káblov postrekovača k batérii.
13	Skrutka (½ × 1½ palca) Poistná matica (½ palca)	2 2	Spustite plošinu nádrže.
14	Zostava stredného rámu Skrutka (⅜ × 1 palec) Poistná matica s prírubou (⅜ palca) Prepravná vidlica rámu Skrutka (½ × 1¼ palca) Matica s prírubou (½ palca)	1 10 10 2 4 4	Namontujte sekciu rámu.
15	Sekcia ľavého rámu Sekcia pravého rámu Skrutky s prírubou (⅜ × 1¼ palca) Oporné platničky Poistné matice s prírubou (⅜ palca) Vidlicový čap Spona	1 1 8 8 8 2 2	Namontujte sekciu ľavého a pravého rámu.
16	Hadicové svorky Závlačka Nasadzovacia skrutka Podložka Matica	3 2 2 2 2	Namontujte hadice rámu.
18	Nádrž na čerstvú vodu 90° kĺb (¾-palcový závit) 90° hrdlo Držiak nádrže na čerstvú vodu Montážny popruh Skrutka s hlavou s prírubou (5/16 × ⅝ palca) Poistná matica s prírubou (5/16 palca) Podperná rúra (nádrž na čerstvú vodu) Poistná matica (5/16 palca) Skrutka (5/16 × 1 palec) Nasadzovacia skrutka (½ × 1 15/16 palca) Skrutka (5/16 × 2 ¼ palca) Podložka (5/16 palca)	1 1 1 1 4 4 10 1 1 1 2 2 2	Namontujte nádrž na čerstvú vodu.
19	Zostava plniacej objímky Skrutka s prírubou (5/16 × ¾ palca)	1 1	Namontujte plniacu objímku s ochranou pred preplnením.
20	Predný stojan Zadný stojan Závlačka Vidlicový čap (4 ½ palca) Vidlicový čap (3 palce) Gombík	2 2 4 2 2 2	Uskladnite stojany (voliteľné).

Médiá a doplnky

Popis	Množstvo	Použitie
Operator's Manual (Používateľská príručka)	1	Pred prevádzkou stroja si prečítajte príručky.
Karta s pokynmi ku katalógu dielov	1	
Mriežkový filter	2	

Poznámka: Určite ľavú a pravú stranu stroja pri normálnej prevádzkovej polohe.

Poznámka: Ak máte otázky alebo potrebujete dodatočné informácie o systéme ovládania postrekovača, pozrite si *používateľskú príručku* dodanú so systémom.

Dôležité: **Tento postrekovač sa predáva bez striekacích dýz.**

Ak chcete postrekovač používať, *musíte si kúpiť a namontovať dýzy*. Informácie o dostupnej sekčnej súprave a príslušenstve vám poskytne autorizovaný distribútor spoločnosti Toro.

Po namontovaní dýz a pred prvým používaním postrekovača nastavte sekčné obtokové ventily tak, aby tlak a miera aplikácie zostali rovnaké pre všetky sekcie aj po vypnutí 1 alebo viacerých sekcií. Pozrite si časť Kalibrácia prietoku postrekovača (strana 55).

Dôležité: **Postrekovač na trávniky Multi-Pro WM vyžaduje na vozidle Workman montáž 4-stĺpového ochranného zariadenia proti prevráteniu alebo kabíny.**

1

Demontáž používanej plošiny

Nie sú treba žiadne diely

Postup

⚠ VÝSTRAHA

Celá plošina váži približne 95 kg. Ak budete plošinu demontovať bez pomoci, môžete sa zraniť.

- **Nepokúšajte sa o montáž alebo demontáž plošiny sami.**
- **Požiadajte o pomoc 2 alebo 3 ďalších ľudí, prípadne použite portálový žeriav.**

1. Stroj zaparkujte na rovnom povrchu, zatiahnite parkovaciu brzdu a naštartujte motor.
2. Posuňte páčku hydraulického zdvíhania dopredu a spúšťajte plošinu, kým sa z montážnych otvorov montážnych dosiek plošiny neuvoľnia vidlicové čapy zdvíhacích valcov konca cylindrickej tyče.
3. Uvoľnite páčku hydraulického zdvíhania, nastavte páčku zámku hydraulického zdvíhania, vypnite motor a vyberte kľúč. Pozrite si *používateľskú príručku* k stroju.
4. Z vonkajších koncov vidlicových čapov cylindrickej tyče vyberte svorníky (Obrázok 3).

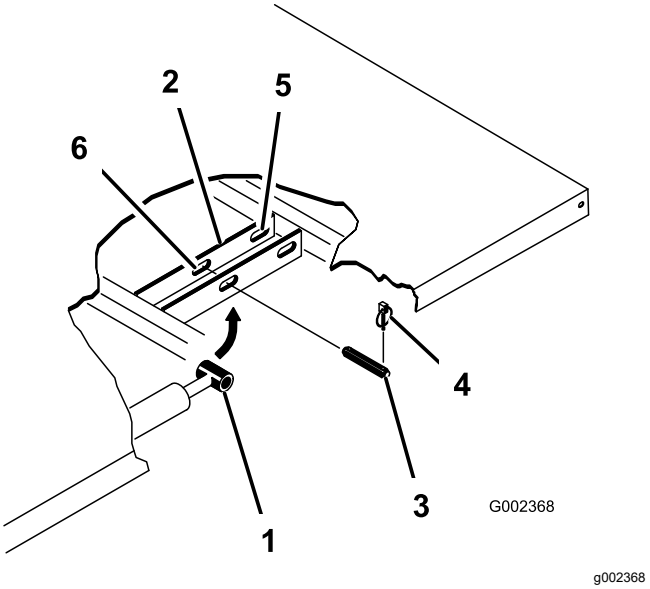

Obrázok 3

1. Koniec cylindrickej tyče
2. Montážna doska plošiny
3. Vidlicový čap
4. Svorník
5. Zadné otvory (celá plošina)
6. Predné otvory (2/3 plošiny)

5. Vyberte vidlicové čapy zaisťujúce konce cylindrickej tyče na montážnych doskách plošiny tak, že čapy zatlačíte smerom k stredovej osi stroja (Obrázok 3).
6. Vyberte svorníky a vidlicové čapy zaisťujúce otočné konzoly plošiny na drážkach rámu stroja (Obrázok 4).

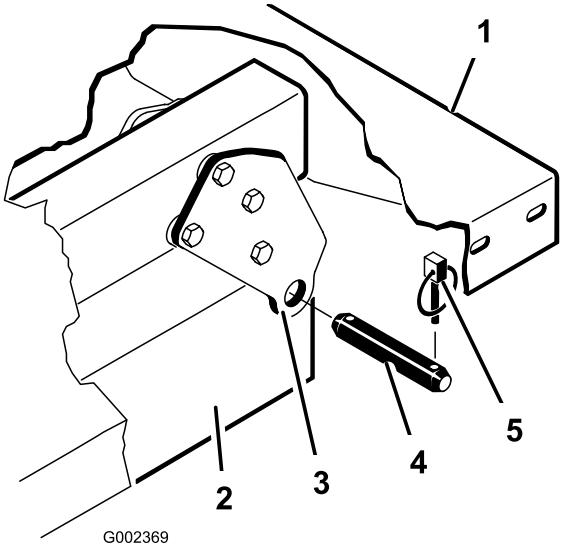

g002369

Obrázok 4

1. Ľavý zadný roh plošiny
2. Drážka rámu vozidla
3. Otočná doska
4. Vidlicový čap
5. Svorník

7. Zdvihnite plošinu zo stroja.
8. Zdvíhacie valce umiestnite do odkladacích čapov.

2

Príprava na montáž plošiny nádrže

Diely potrebné na prevedenie tohoto kroku:

1	Súprava zadného pomocného hriadeľa, vozidlo Heavy-Duty Workman (modely série HD s manuálnou prevodovkou)
1	Súprava hydrauliky s vysokým prietokom, úžitkové vozidlo Workman HDX-Auto (iné ako TC – model HDX-Auto)
1	Súprava na úpravu postrekovača na trávniky Multi Pro WM, úžitkové vozidlo Manual Workman (modely série HD s manuálnou prevodovkou)
1	Súprava na úpravu postrekovača na trávniky Multi Pro WM, úžitkové vozidlo Automatic Workman (model HDX-Auto)

Montáž súpravy zadného pomocného hriadeľa pre vozidlá Heavy Duty Workman (modely série HD s manuálnou prevodovkou)

V prípade modelov série HD a HDX Workman s manuálnou prevodovkou úplne namontujte súpravu zadného pomocného hriadeľa pre vozidlá Heavy-Duty Workman. Informácie o súprave zadného pomocného hriadeľa pre vozidlá Heavy Duty Workman nájdete v *pokynoch na montáž*.

Súprava hydrauliky s vysokým prietokom, úžitkové vozidlo Workman HDX-Auto (iné ako TC – model HDX-Auto)

Úplne namontujte súpravu hydrauliky s vysokým prietokom pre úžitkové vozidlá Workman HDX-Auto. Informácie o súprave hydrauliky s vysokým prietokom pre úžitkové vozidlá Workman HDX-Auto nájdete v *pokynoch na montáž*.

Zdvíhanie plošiny postrekovača

Pomocou zdvíhacieho zariadenia s nosnosťou 408 kg zdvihnite plošinu nádrže z prepravnej debny za 2 predné a 2 zadné body zdvíhania (Obrázok 5).

Poznámka: Uistite sa, že je plošina nádrže dostatočne zdvihnutá na umiestnenie stojanov.

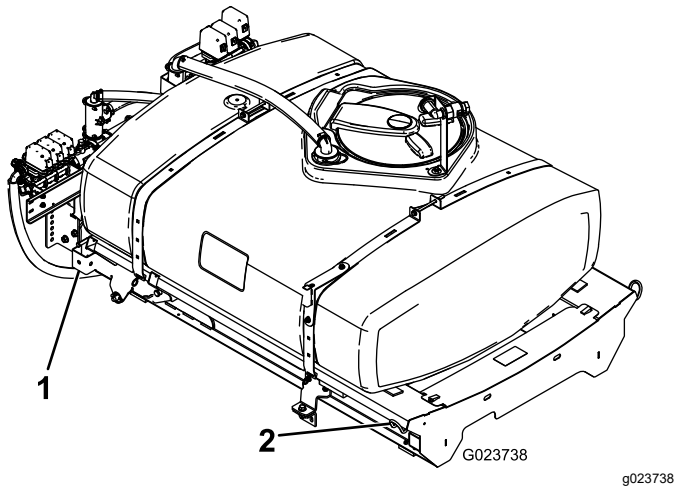

Obrázok 5

1. Zadný bod zdvíhania
2. Predný bod zdvíhania

Súprava na úpravu postrekovača na trávniky Multi Pro Workman (modely série HD s manuálnou prevodovkou)

V prípade modelov série HD a HDX Workman s manuálnou prevodovkou dokončite kroky pre súpravu na úpravu postrekovača na trávniky Multi Pro WM pre úžitkové vozidlá Manual Workman. Informácie o súprave na úpravu postrekovača na trávniky Multi Pro WM pre úžitkové vozidlá Manual Workman nájdete v pokynoch na montáž.

Súprava na úpravu postrekovača na trávniky Multi Pro Workman (model HDX-Auto)

V prípade modelov série HDX-Automatic Workman dokončite kroky pre súpravu na úpravu postrekovača na trávniky Multi Pro WM pre úžitkové vozidlá Automatic Workman. Informácie o súprave na úpravu postrekovača na trávniky Multi Pro WM pre úžitkové vozidlá Automatic Workman nájdete v pokynoch na montáž.

3

Montáž pridržiavacích konzol plošiny nádrže

Diely potrebné na prevedenie tohoto kroku:

2	Pridržiavacie konzoly

Postup

1. Demontujte 2 zadné skrutky s prírubou a 2 poistné matice s prírubou zaisťujúce podpernú konzolu rúry motora na ráme stroja (Obrázok 6).

   Poznámka: Úchytky si odložte na neskoršie použitie.

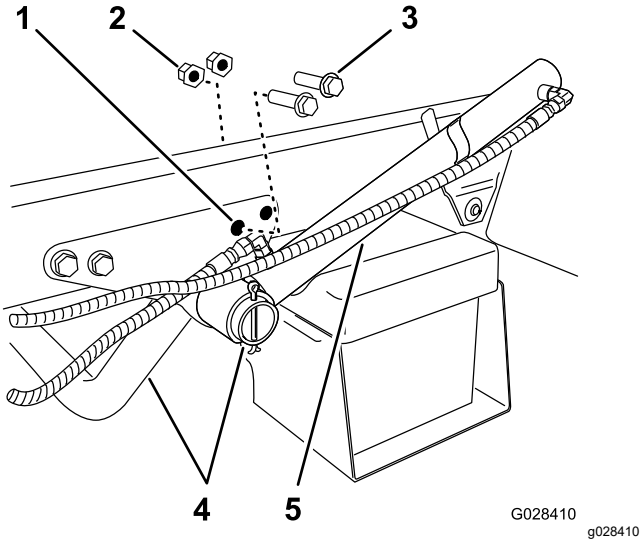

Obrázok 6

1. Zadný otvor – podperná konzola (rúra motora)
2. Poistná matica s prírubou
3. Skrutka s hlavou s prírubou
4. Podperná rúra motora
5. Zdvíhací valec

2. Otočte zdvíhací valec, aby ste mali priestor na montáž pridržiavacej konzoly plošiny nádrže (Obrázok 6).
3. Pridržiavacie konzoly namontujte na podpernú konzolu a rám pomocou 2 skrutiek s prírubou a poistných matíc s prírubou, ktoré ste demontovali v kroku 1 (Obrázok 7).

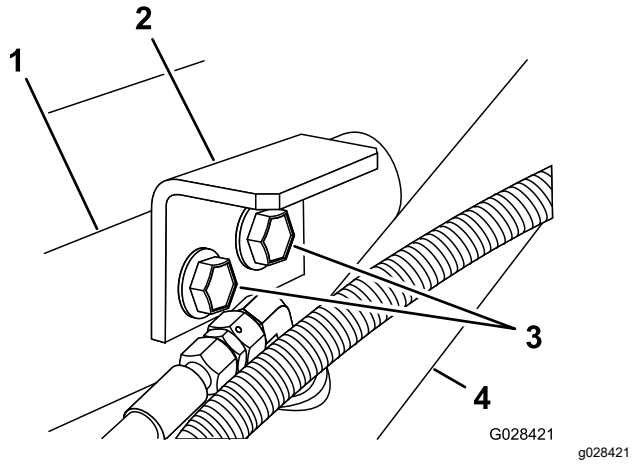

Obrázok 7

1. Podperná konzola (rúra motora)
2. Pridržiavacia konzola (plošina nádrže)
3. Skrutky s prírubou
4. Zdvíhací valec

4. Skrutky a matice utiahnite momentom 91 až 113 N·m.
5. Zopakujte kroky 1 až 4 na druhej strane stroja.

4

Montáž plošiny nádrže

Diely potrebné na prevedenie tohoto kroku:

1	Zostava nádrže a plošiny
2	Vidlicové čapy
2	Kužeľový vidlicový čap
2	Spony
4	Svorníky
2	Skrutka (½ × 1½ palca)
2	Matice (½ palca)

Postup

⚠ NEBEZPEČIE

Zostava nádrže postrekovača predstavuje riziko súvisiace s nahromadenou energiou. Ak sa pri montáži alebo demontáži zostavy nepostupuje správne, zostava by sa mohla pohnúť alebo spadnúť a zraniť vás alebo iné okolostojace osoby.

Na podopretie zostavy nádrže postrekovača s demontovanými úchytkami počas montáže, demontáže alebo inej údržby použite popruhy a portálový žeriav.

1. Pomocou žeriavu zdvihnite zostavu plošiny nádrže (Obrázok 8) a umiestnite ju nad rám vozidla tak, aby čerpadlo a zostavy ventilov smerovali dozadu.

   Poznámka: Pri vykonávaní nasledujúcich krokov požiadajte o pomoc ďalšiu osobu.

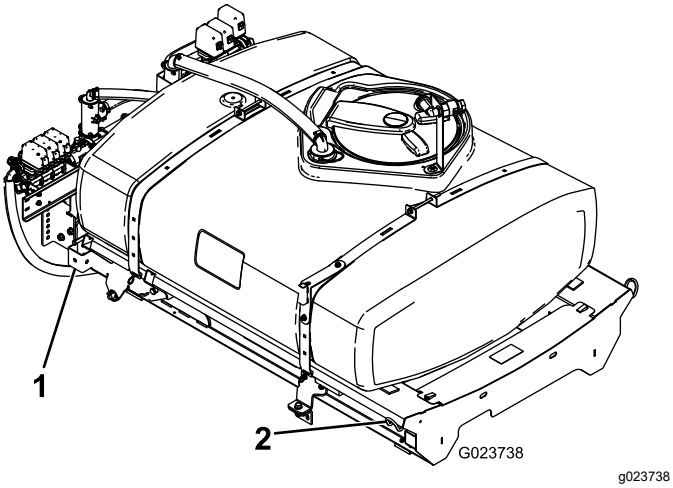

Obrázok 8

1. Zadný bod zdvíhania
2. Predný bod zdvíhania

2. Pomaly spúšťajte plošinu nádrže na rám stroja.
3. Roztiahnite zdvíhacie valce po konzoly na plošine nádrže a zarovnajte úchytky valcov s otvormi v konzolách plošiny nádrže (Obrázok 9).

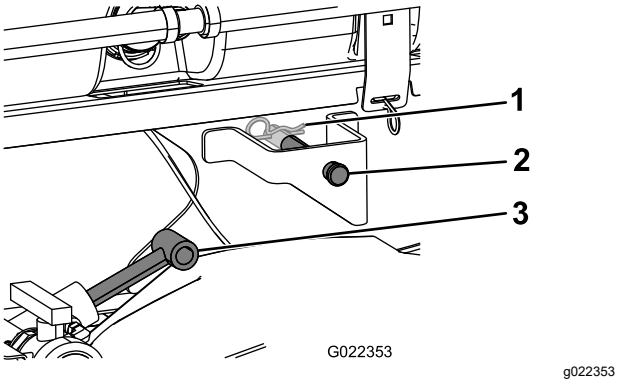

Obrázok 9

1. Spona
2. Vidlicový čap
3. Zdvíhacie valce

4. Zaistite plošinu nádrže na zdvíhacích valcoch pomocou vidlicových čapoch a spôn na oboch stranách stroja.
5. Zarovnajte otvory v otočných svorníkoch na zadnej časti zostavy plošiny nádrže s otvormi v otočnej rúrke plošiny na konci rámu vozidla (Obrázok 10).

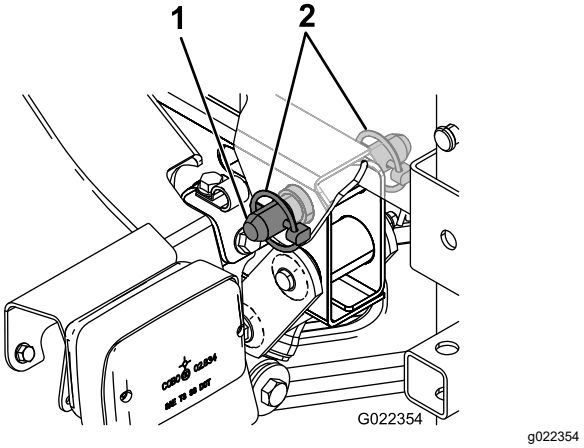

Obrázok 10

1. Kužeľový vidlicový čap
2. Svorník

6. Vložením kužeľového vidlicového čapu a 2 svorníkov do otočného svorníka zaistite zostavu nádrže na ráme (Obrázok 10).
7. Roztiahnite zdvíhacie valce tak, aby zdvihli nádrž a držali jej hmotnosť.

   Poznámka: Odpojte zostavu nádrže od zdvíhacieho zariadenia.
8. Podperu plošiny demontujte z odkladacích konzol na zadnej časti panela ochranného zariadenia proti prevráteniu (Obrázok 11).

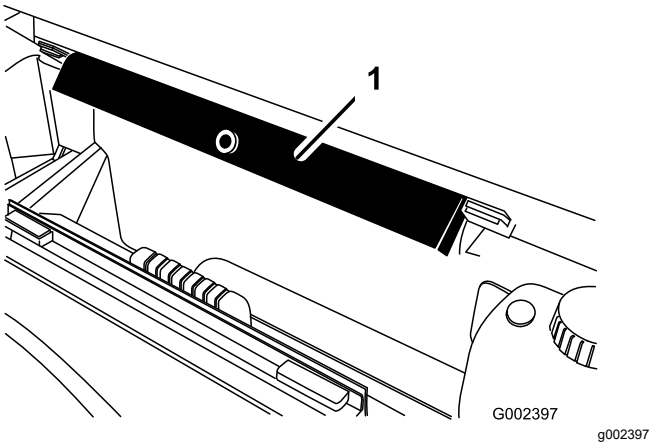

Obrázok 11

1. Podpera plošiny

9. Zatlačte podperu plošiny do cylindrickej tyče, pričom dbajte na to, aby sa zarážky na koncoch podpery nachádzali na konci povrchu valca a na konci cylindrickej tyče (Obrázok 12).

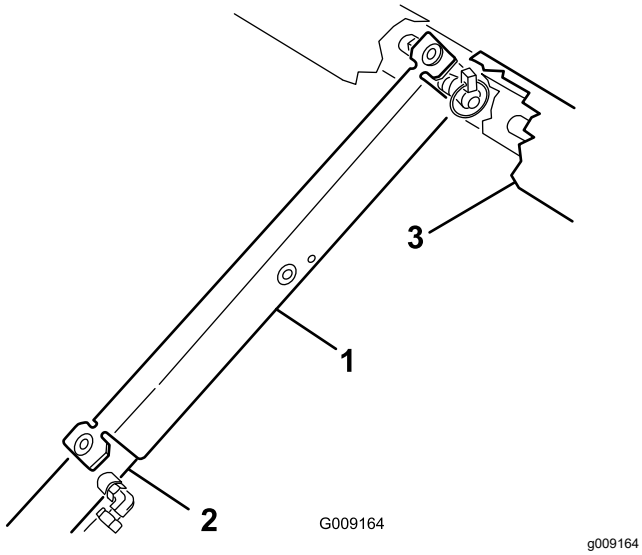

Obrázok 12

1. Podpera plošiny
2. Zdvíhací valec
3. Rám plošiny

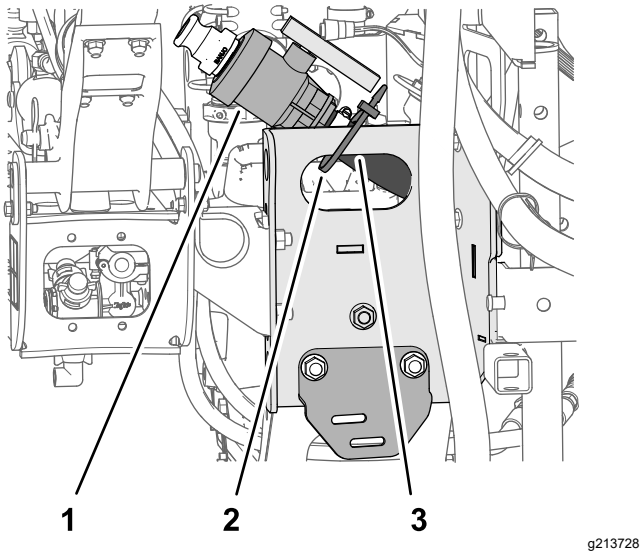

Obrázok 13

1. Vypúšťací ventil
2. Zväzovací remienok na káble
3. Drážka plošiny

5

Montáž vypúšťacieho ventilu

Nie sú treba žiadne diely

Postup

1. Demontujte zväzovací remienok na káble, ktorý zaisťuje vypúšťací ventil a hadicu nádrže postrekovača v drážke plošiny (Obrázok 13).
2. Presuňte vypúšťací ventil a hadicu mimo drážky plošiny (Obrázok 14A).

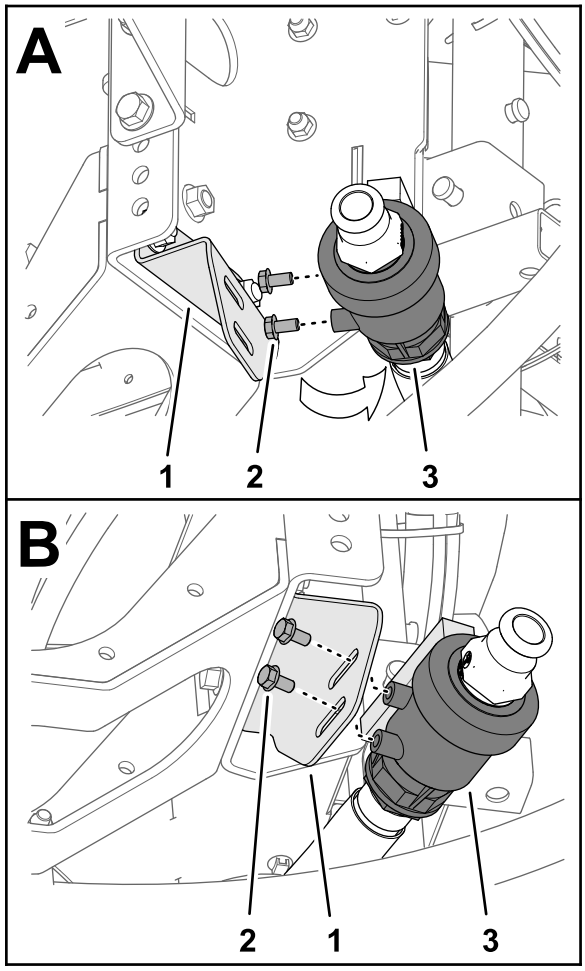

g213726

Obrázok 14

1. Vypúšťací ventil
2. Skrutka s hlavou s prírubou (5/16 × ⅝ palca)
3. Konzola vypúšťacieho ventilu

3. Z puzdra vypúšťacieho ventilu demontujte 2 skrutky s prírubou (5/16 × ⅝ palca) (Obrázok 14).
4. Vypúšťací ventil namontujte na konzolu vypúšťacieho ventilu (Obrázok 14B) pomocou 2 skrutiek s prírubou (5/16 × ⅝ palca), ktoré ste demontovali v kroku 3.
5. 2 skrutky s prírubou utiahnite rukou (Obrázok 14B).

6

Odpojenie batérie

Nie sú treba žiadne diely

Postup

⚠ DÔLEŽITÉ UPOZORNENIE

Nesprávne vedenie káblov batérie by mohlo viesť k poškodeniu postrekovača a káblov a spôsobiť iskrenie. Iskry môžu spôsobiť explóziu plynov batérie s následným poranením osôb.

- **Pred odpojením kladného (červeného) kábla vždy najskôr odpojte záporný (čierny) kábel batérie.**
- **Pred pripojením záporného (čierneho) kábla vždy najskôr pripojte kladný (červený) kábel batérie.**

⚠ DÔLEŽITÉ UPOZORNENIE

Svorky batérie alebo kovové nástroje by mohli spôsobiť skrat cez kovové komponenty postrekovača a iskrenie. Iskry môžu spôsobiť explóziu plynov batérie s následným poranením osôb.

- **Pri demontáži alebo montáži batérie nedovoľte, aby sa svorky batérie dotkli kovových častí postrekovača.**
- **Nedovoľte, aby kovové nástroje spôsobili skrat medzi svorkami akumulátora a kovovými časťami postrekovača.**

1. Stlačením strán krytu batérie uvoľnite zarážky z otvorov v základni batérie a zložte kryt batérie zo základne batérie (Obrázok 15).

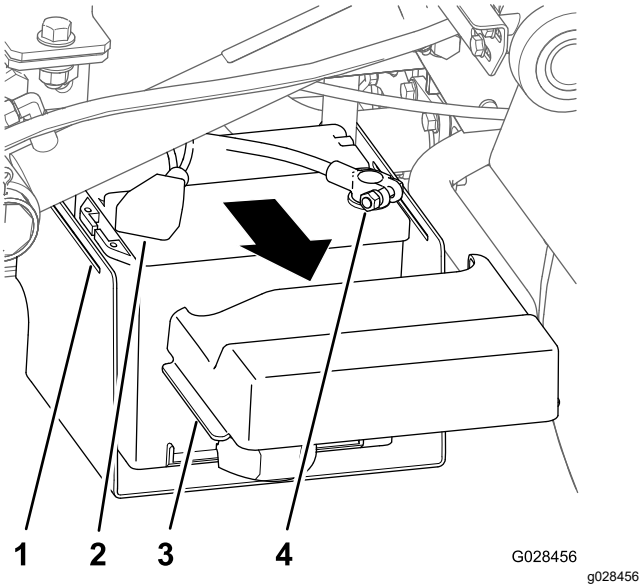

Obrázok 15

1. Otvor (základňa batérie)
2. Kryt (kladná svorka batérie)
3. Zarážka (kryt batérie)
4. Svorka (záporný kábel batérie)

2. Posuňte kryt dozadu a demontujte zápornú svorku batérie z batérie (Obrázok 15).
3. Demontujte kladnú svorku batérie z batérie (Obrázok 15).

7

Pripojenie káblového zväzku snímača rýchlosti

Nie sú treba žiadne diely

Pripojenie káblového zväzku snímača rýchlosti (modely série HD s manuálnou prevodovkou)

1. Na káblovom zväzku postrekovača nájdite 3-zásuvkový konektor obvodu snímača rýchlosti a 3-kolíkový konektor obvodu vozidla.
2. Na prevodovke stroja pripojte 3-kolíkový konektor káblového zväzku stroja pre snímač rýchlosti k 3-zásuvkovému konektoru káblového zväzku postrekovača pre snímač rýchlosti (Obrázok 16).

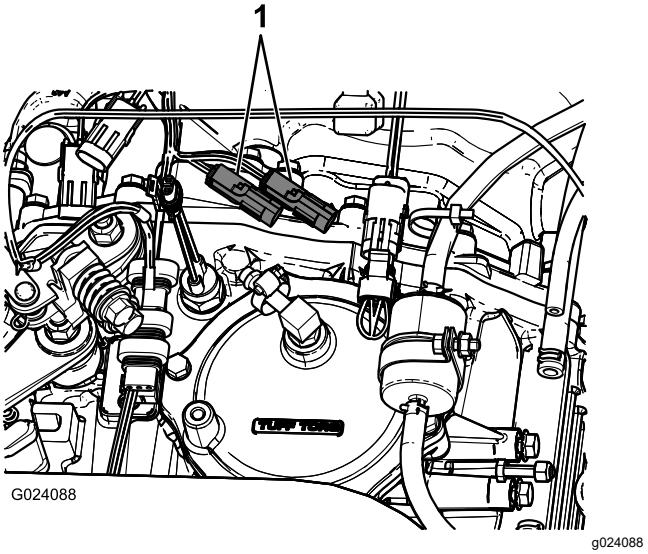

Obrázok 16

1. Existujúce zásuvky snímača rýchlosti

3. Pripojte 3-kolíkový konektor pre obvod vozidla káblového zväzku postrekovača do 3-kolíkovej zásuvky pre obvod vozidla káblového zväzku stroja.

Pripojenie káblového zväzku snímača rýchlosti (model HDX-Auto)

1. Na káblovom zväzku postrekovača nájdite 3-zásuvkový konektor obvodu snímača rýchlosti (Obrázok 17).

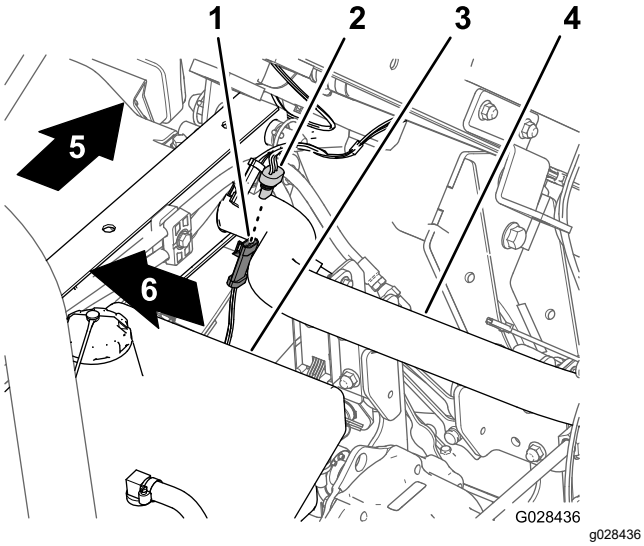

Obrázok 17

1. 3-kolíkový konektor (káblový zväzok stroja – snímač rýchlosti)
2. 3-zásuvkový konektor (káblový zväzok postrekovača – snímač rýchlosti)
3. Hydraulická nádrž
4. Zadná rúra rámu
5. Zadná časť stroja
6. Pravá strana stroja

2. Pripojte 3-kolíkový konektor káblového zväzku stroja pre snímač rýchlosti k 3-zásuvkovému konektoru káblového zväzku postrekovača pre snímač rýchlosti (Obrázok 17).

8

Pripojenie čerpadla postrekovača

Nie sú treba žiadne diely

Postup

- V prípade modelov série HD s manuálnou prevodovkou pripojte pomocný hriadeľ k prevodovke pomocného hriadeľa. Informácie o súprave na úpravu postrekovača na trávniky Multi Pro WM pre úžitkové vozidlá Manual Workman nájdete v *pokynoch na montáž*.
- V prípade modelov HDX-Auto pripojte hydraulické hadice motora k prípojkám na rýchle odpojenie na paneli hydrauliky s vysokým prietokom. Informácie o súprave na úpravu postrekovača na trávniky Multi Pro WM pre úžitkové vozidlá Automatic Workman nájdete v *pokynoch na montáž*.

9

Montáž riadiacej konzoly na stroj

Diely potrebné na prevedenie tohoto kroku:

1	Montážna konzola riadiacej konzoly
3	Poistná matica s prírubou (5/16 palca)
3	Skrutka s prírubou (5/16 palca)
2	Plastové puzdro
1	Riadiaca konzola
1	Pružinový čap
1	Ručný gombík

Montáž montážnej konzoly riadiacej konzoly

Poznámka: Na niektorých vozidlách Workman je montážna doska riadenia pripevnená k panelu na rovnakom mieste, ako je namontovaná konzola pre voliteľnú súpravu ručnej škrtiacej klapky. Ak je namontovaná súprava ručnej škrtiacej klapky, musíte z panela demontovať konzolu zostavy ručnej škrtiacej klapky, zarovnať montážnu dosku riadenia s panelom a namontovať konzolu ručnej škrtiacej klapky navrch montážnej dosky riadenia. Pokyny na demontáž a montáž zostavy ručnej škrtiacej klapky nájdete v *pokynoch na montáž* súpravy ručnej škrtiacej klapky.

1. Demontujte 3 skrutky a 3 matice zaisťujúce spodnú strednú časť panela na podpernej konzole panela (Obrázok 18).

   Poznámka: Na niektorých starších strojoch Workman sa môžu používať 4 skrutky a matice s prírubou.

   Poznámka: Skrutky a matice zlikvidujte.

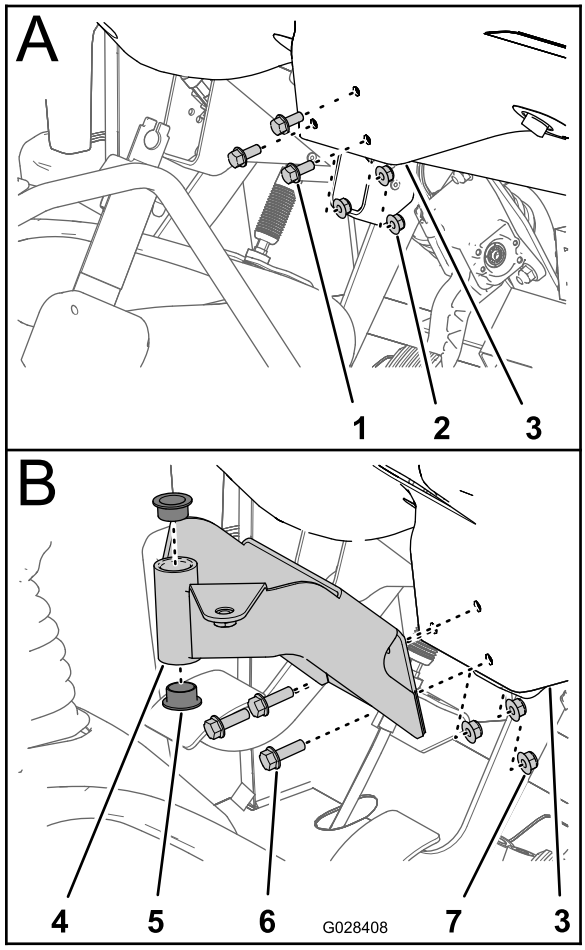

g028408

Obrázok 18

1. Skrutka
2. Matica
3. Panel (spodná stredná časť)
4. Montážna konzola (riadiaca konzola)
5. Puzdro (plastové)
6. Skrutky s prírubou (5/16 × 1 palec)
7. Poistné matice s prírubou (5/16 palca)

2. Zarovnajte otvory v montážnej konzole pre riadiacu konzolu s otvormi v paneli a podpernej konzole (Obrázok 18).
3. Namontujte montážnu konzolu panela a podpernú konzolu pomocou 3 skrutiek s prírubou (5/16 × 1 palec) a 3 poistných matíc s prírubou (5/16 palca).
4. Matice a skrutky utiahnite (Obrázok 18).
5. Do montážnej konzoly zasuňte 2 plastové puzdrá (Obrázok 18).

Montáž riadiacej konzoly na stroj

1. Vyberte sponu zaisťujúcu otočný čap riadiacej konzoly na odkladacej konzole na nádrži postrekovača.
2. Riadiacu konzolu namontujte na montážnu konzolu riadenia a zaistite ju pružinovým čapom (Obrázok 19).

   Poznámka: Skontrolujte, či sa pružinový čap otáča nad otočný čap, aby sa pružinový čap riadne zaistil.

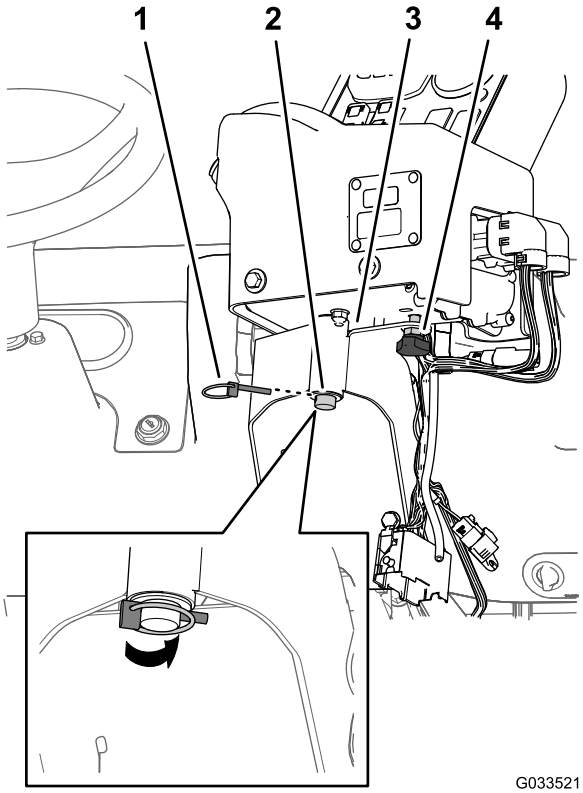

g033521

Obrázok 19

1. Pružinový čap
2. Otočný čap (riadiaca konzola)
3. Montážna konzola riadenia
4. Ručný gombík

3. Namontujte ručný gombík a utiahnite ho, aby sa konzola počas prevádzky neotáčala (Obrázok 19).

10

Montáž elektrických káblových zväzkov postrekovača

Diely potrebné na prevedenie tohoto kroku:

3	J-svorky
1	Skrutka (¼ × ¾ palca)
1	Matica s prírubou (¼ palca)

Vedenie zadných elektrických káblových zväzkov postrekovača k riadiacej konzole

1. Pomocou existujúcich skrutiek namontujte do stredu konzoly 2 J-svorky do bodov označených na Obrázok 20 alebo Obrázok 21.

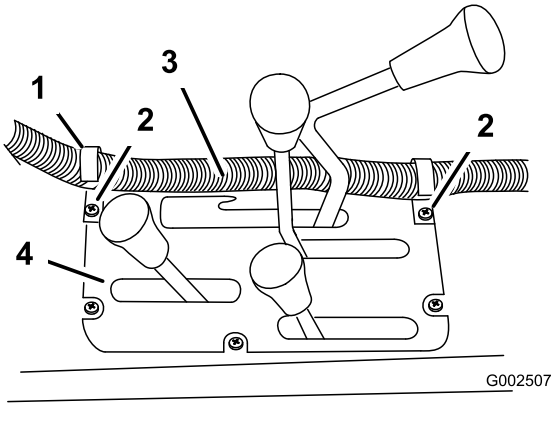

Obrázok 20

Modely série HD s manuálnou prevodovkou

1. J-svorka
2. Existujúce skrutky
3. Káblové zväzky riadiacej skrine
4. Stredná konzola

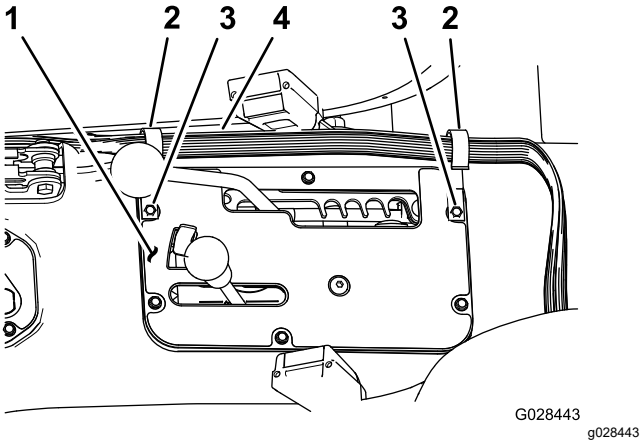

Obrázok 21

Model HDX-Auto

1. Stredná konzola
2. J-svorka
3. Existujúce skrutky
4. Káblové zväzky riadiacej skrine

2. J-svorku zasuňte za sedadlo spolujazdca (Obrázok 22) pomocou skrutky (¼ × ½ palca) a matice s prírubou (¼ palca).

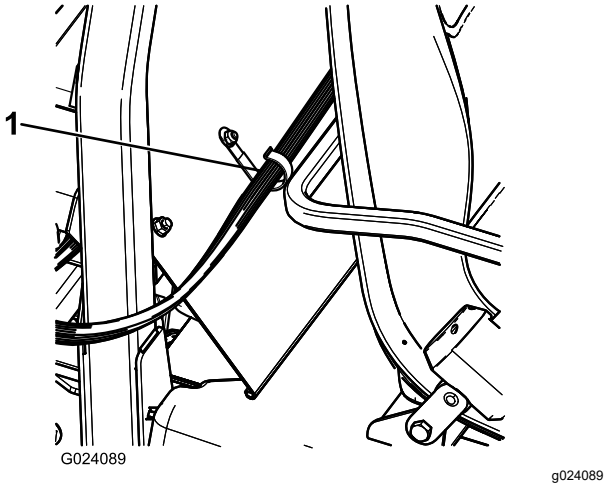

Obrázok 22

1. J-svorka

3. Káblový zväzok riadiacej konzoly zaistite na konzole a kryte ochranného zariadenia proti prevráteniu pomocou J-svoriek (Obrázok 22).

Pripojenie zadných elektrických káblových zväzkov k predným elektrickým káblovým zväzkom na riadiacej konzole

1. Pripojte 3-kolíkový konektor zadného káblového zväzku pre postrekovač k 3-zásuvkovému konektoru predného káblového zväzku pripojeného k riadiacej konzole.

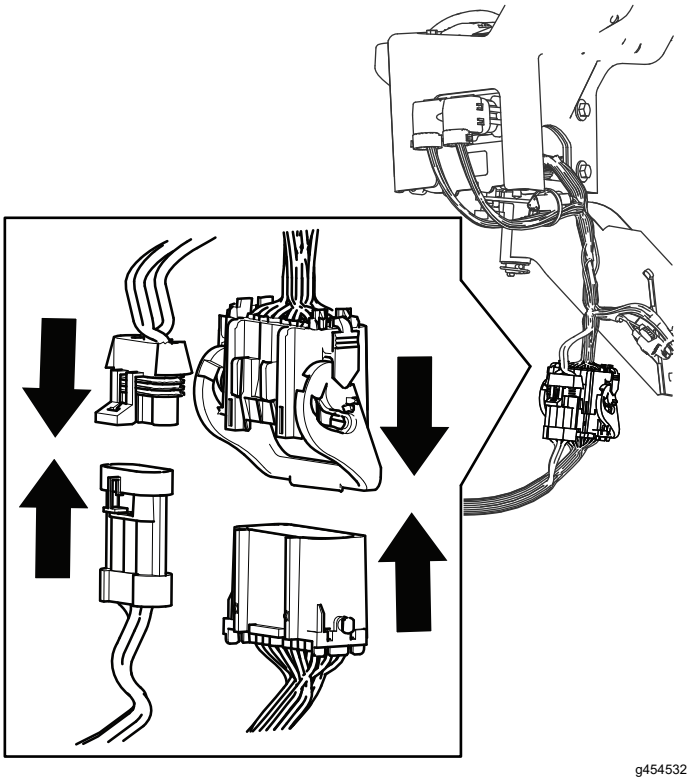

Obrázok 23

2. Pritlačte 24-kolíkový konektor zadného káblového zväzku pre postrekovač k 24-zásuvkovému konektoru predného káblového zväzku pripojeného k riadiacej konzole.
3. Otočte pákou na 24-kolíkovom konektore tak, aby 2 konektory zapadli do seba.

11

Montáž bloku poistiek postrekovača

Diely potrebné na prevedenie tohoto kroku:

1	Štítok poistiek (127–3966)

Postup

1. Na riadiacej konzole postrekovača veďte prípojku predného káblového zväzku s blokmi poistiek medzi spodnú časť panela a priečnu rúrku podvozka stroja a nadol smerom k prednej časti bloku poistiek stroja (Obrázok 24).

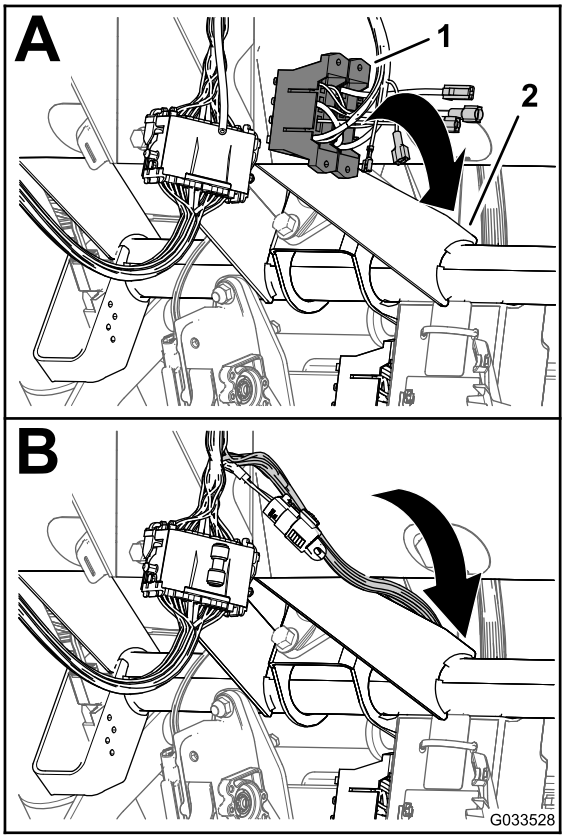

g033528

Obrázok 24

1. Bloky poistiek (predný káblový zväzok – riadiaca konzola)
2. Priečna rúrka (podvozok stroja)

2. Nájdite nezaizolovanú svorku zásuvky na konci otvoreného žltého vodiča bloku poistiek stroja a zaizolovanú plochú svorku na konci žltého voliteľného vodiča bloku poistiek kabeláže postrekovača (Obrázok 25).

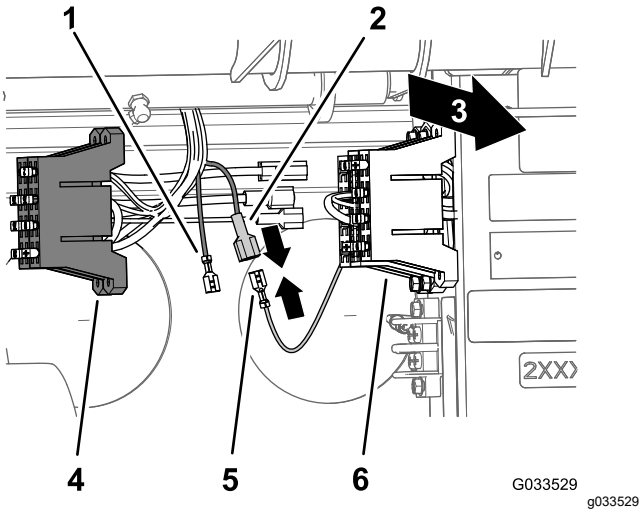

Obrázok 25

1. Nezaizolovaná svorka zásuvky (žltý voliteľný vodič – blok poistiek postrekovača)
2. Zaizolovaná plochá svorka (žltý voliteľný vodič – blok poistiek postrekovača)
3. Zadná časť stroja
4. Blok poistiek (kabeláž postrekovača)
5. Nezaizolovaná svorka zásuvky (žltý vodič – blok poistiek stroja)
6. Blok poistiek (kabeláž stroja)

3. Pripojte nezaizolovanú svorku zásuvky bloku poistiek stroja k zaizolovanej plochej svorke bloku poistiek postrekovača (Obrázok 25).
4. Zarovnajte T-spojky na bloku poistiek postrekovača s T-otvormi bloku poistiek stroja a zasúvajte blok poistiek postrekovača do otvorov, kým sa blok poistiek úplne nezaistí na mieste (Obrázok 26).

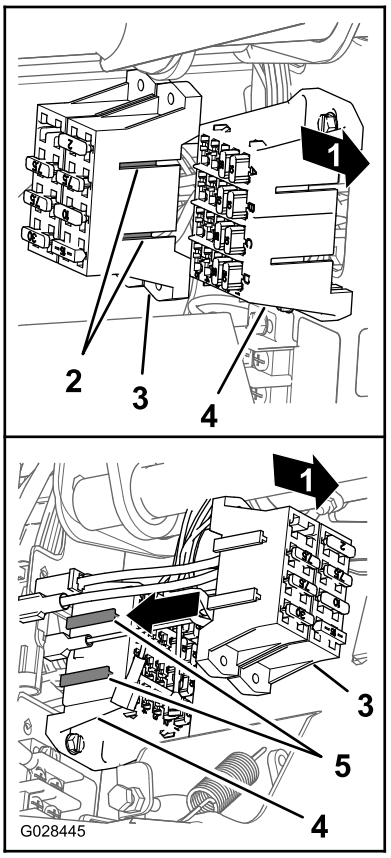

Obrázok 26

1. Zadná časť stroja
2. T-spojky (blok poistiek postrekovača)
3. Blok poistiek postrekovača
4. T-otvory (blok poistiek stroja)
5. Blok poistiek stroja

5. Pripevnite štítok poistiek blízko bloku poistiek postrekovača.

12

Pripojenie zväzku káblov postrekovača k batérii

Diely potrebné na prevedenie tohoto kroku:

2	Terminálny svorník batérie
2	Matica svorky
1	Kryt – široký (svorka batérie – červená)

Príprava kladnej svorky batérie

⚠ DÔLEŽITÉ UPOZORNENIE

Nesprávne vedenie káblov batérie by mohlo viesť k poškodeniu postrekovača a káblov a spôsobiť iskrenie. Iskry môžu spôsobiť explóziu plynov batérie s následným poranením osôb.

Pred *pripojením* záporného (čierneho) kábla vždy najskôr pripojte kladný (červený) kábel batérie.

1. Demontujte matice a T-skrutky zo svoriek kladného a záporného kábla batérie (Obrázok 27).

   Poznámka: Matice a T-skrutky viac potrebovať nebudete.

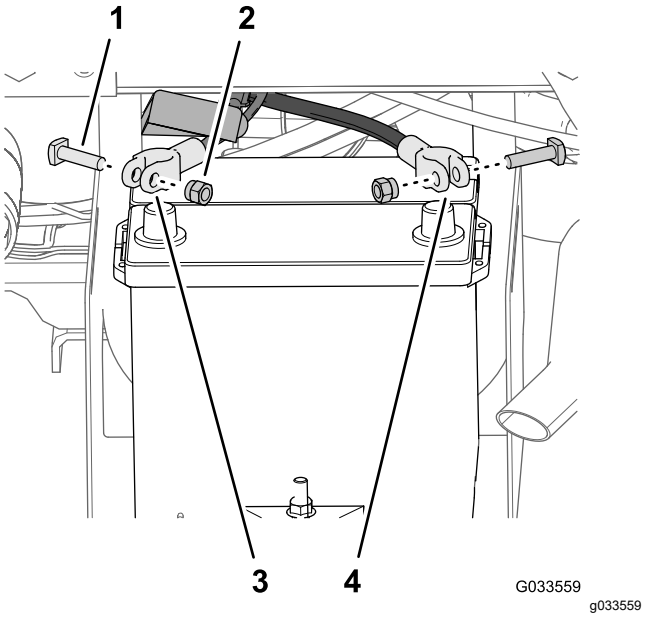

Obrázok 27

1. T-skrutka
2. Matica
3. Kladný kábel batérie (stroj)
4. Záporný kábel batérie (stroj)

2. Zložte kryt (úzky) z kladného kábla batérie (Obrázok 28).

   Poznámka: Úzky kryt batérie viac potrebovať nebudete.

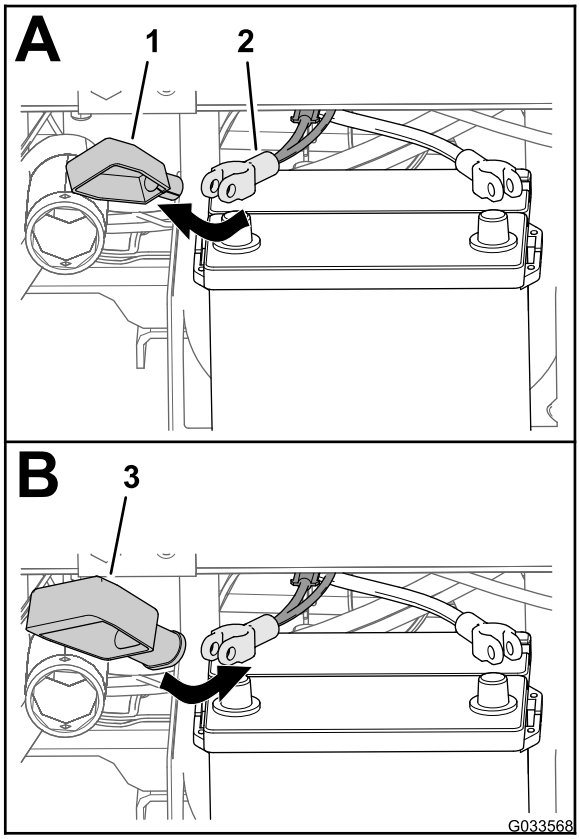

g033568

Obrázok 28

1. Kryt – úzky (svorka batérie – červená)
2. Kladný kábel batérie (stroj)
3. Kryt – široký (svorka batérie – červená)

3. Nasaďte široký kryt batérie na kladný kábel batérie, ako je znázornené na Obrázok 28.

   Poznámka: Kryt posuňte dostatočne ďaleko nad káble, aby ste mali prístup k svorke pólu.

4. Zarovnajte kruhovú svorku prerušiteľnej spojky (káblový zväzok postrekovača) cez široký kryt batérie, ako je znázornené na Obrázok 29.

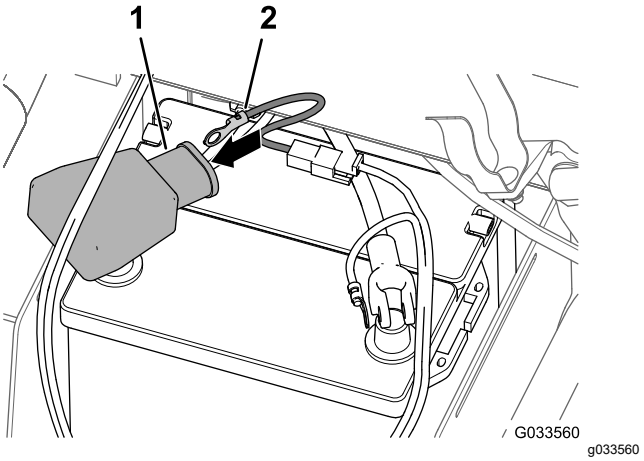

g033560

Obrázok 29

1. Kryt – široký (svorka batérie – červená)
2. Svorka (káblový zväzok prerušiteľnej spojky – káblový zväzok postrekovača)

5. Voľne namontujte terminálny svorník a maticu svorky k svorkám kladného a záporného kábla batérie (Obrázok 30).

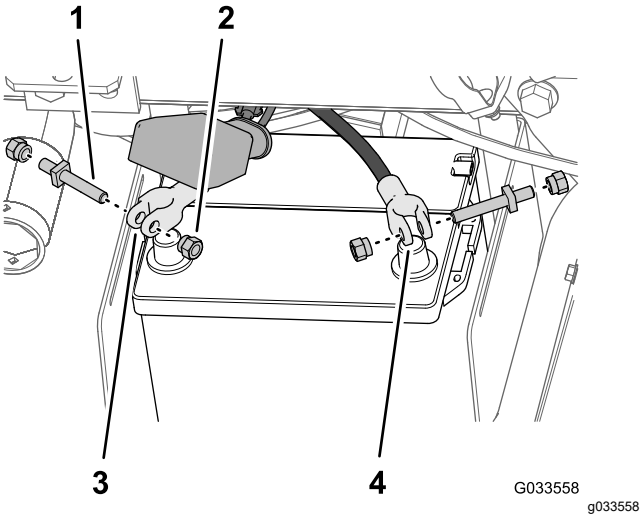

g033558

Obrázok 30

1. Terminálny svorník
2. Matica svorky
3. Svorka kladného kábla batérie
4. Svorka záporného kábla batérie

6. Zaistite kruhovú svorku prerušiteľnej spojky (káblový zväzok postrekovača) na póle terminálneho svorníka, ktorý ste namontovali na kladný kábel batérie pomocou matice svorky (Obrázok 31).

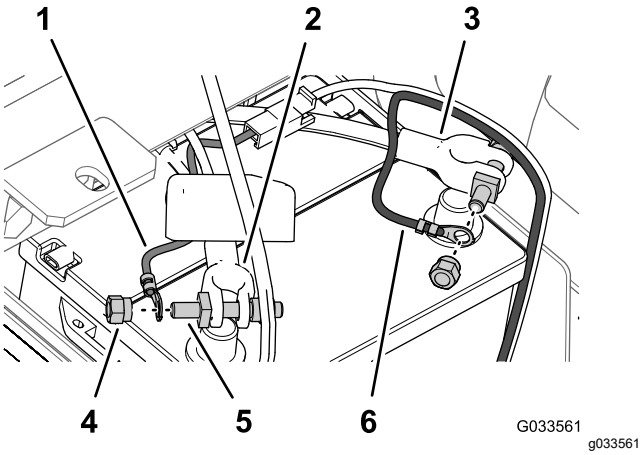

Obrázok 31

1. Kruhová svorka (káblový zväzok prerušiteľnej spojky – káblový zväzok postrekovača)
2. Kladný kábel batérie (stroj)
3. Záporný kábel batérie (stroj)
4. Matica svorky
5. Terminálny svorník
6. Kruhová svorka (záporný kábel batérie – káblový zväzok postrekovača)

7. Zaistite kruhovú svorku záporného kábla (čierny – káblový zväzok postrekovača) na póle terminálneho svorníka, ktorý ste namontovali na záporný kábel batérie pomocou matice svorky (Obrázok 31).
8. Namontujte kladný kábel batérie na **kladný** pól batérie a rukou utiahnite maticu svorky (Obrázok 32).

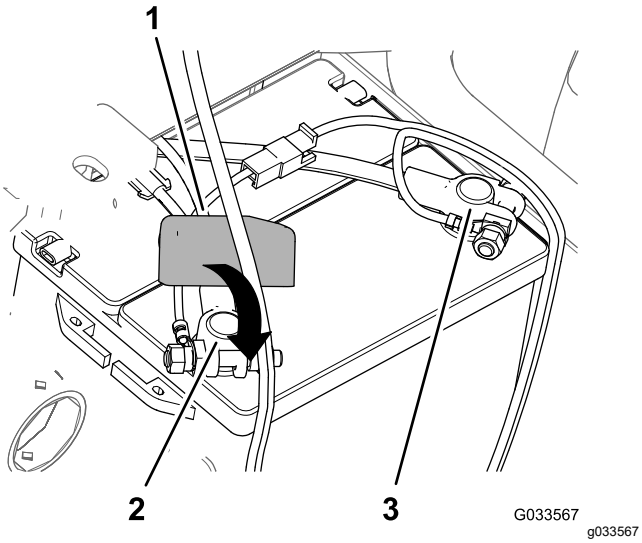

Obrázok 32

1. Kryt – nový (svorka batérie – červená)
2. Kladný kolík batérie
3. Záporný kolík batérie

9. Namontujte **záporný** kábel batérie na záporný pól batérie a rukou utiahnite maticu svorky.
10. Stlačením strán krytu batérie zarovnajte zarážky krytu s otvormi v základni batérie a uvoľnite kryt batérie (Obrázok 33).

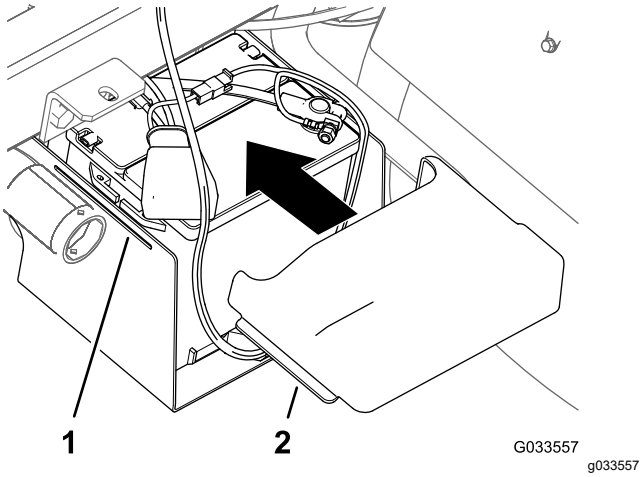

Obrázok 33

1. Otvor (základňa batérie)
2. Zarážka (kryt batérie)

13

Spustenie plošiny nádrže

Diely potrebné na prevedenie tohoto kroku:

2	Skrutka (½ × 1½ palca)
2	Poistná matica (½ palca)

Postup

1. Naštartujte stroj a pomocou zdvíhacích valcov mierne zdvihnite plošinu nádrže.
2. Demontujte podperu plošiny zo zdvíhacích valcov a podperu odložte na odkladacie konzoly v zadnej časti panela ochranného zariadenia proti prevráteniu (Obrázok 34 a Obrázok 35).

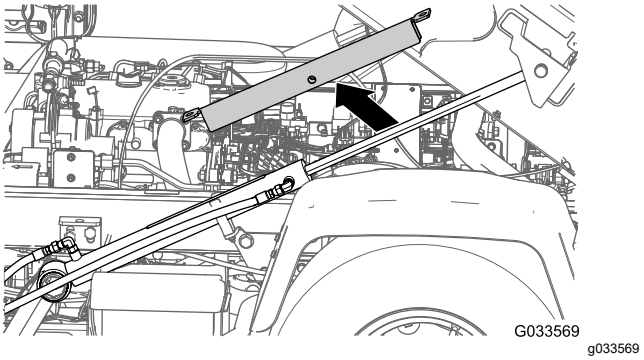

Obrázok 34

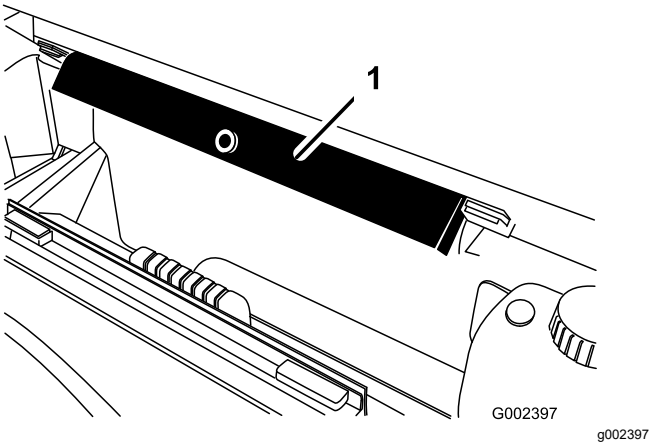

Obrázok 35

1. Podpera plošiny

3. Pomocou zdvíhacích cylindrov pomaly spustite nádrž na rám.

   Poznámka: Zariaďte, aby na spúšťanú plošinu nádrže dozerala ďalšia osoba. Sledujte hadice a káble, ktoré by sa mohli pricviknúť alebo ohnúť.

4. Skontrolujte zarovnanie plošiny nádrže na ráme stroja.
5. Zložte prístupové panely na oboch stranách rámu plošiny (Obrázok 36).

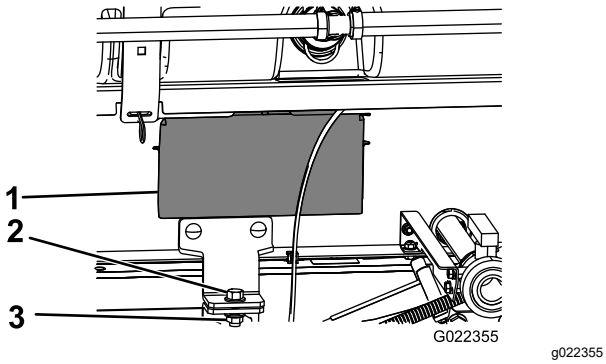

Obrázok 36

1. Dvierka prístupového panela
2. Skrutka (½ × 1½ palca)
3. Poistná matica (½ palca)

6. Skontrolujte hadice alebo káble, ktoré vidíte cez otvor v ráme plošiny, či nie sú pricviknuté alebo ohnuté.

   Dôležité: **Ak je niektorá hadica alebo kábel na zostave plošiny nádrže pricviknutá alebo ohnutá, zdvihnite zostavu, upravte jej polohu a príslušné časti priviažte.**

7. Zarovnajte predné montážne konzoly s pridržiavacími konzolami namontovanými v časti 3 Montáž pridržiavacích konzol plošiny nádrže (strana 13).
8. Zaistite pridržiavaciu konzolu zostavy plošiny nádrže na konzole plošiny na oboch stranách stroja pomocou skrutky (½ × 1½ palca) a poistnej matice (½ palca), ako je znázornené na Obrázok 36.
9. Skrutku a poistnú maticu utiahnite momentom 91 až 113 N·m.
10. Zopakujte kroky 7 až 9 na druhej strane plošiny nádrže a stroja.

14

Montáž sekcie stredného rámu

Diely potrebné na prevedenie tohoto kroku:

1	Zostava stredného rámu
10	Skrutka (⅜ × 1 palec)
10	Poistná matica s prírubou (⅜ palca)
2	Prepravná vidlica rámu
4	Skrutka (½ × 1¼ palca)
4	Matica s prírubou (½ palca)

Montáž prepravných vidlíc rámu

1. Pripevnite k sekcii stredného rámu zdvíhacie zariadenie a vytiahnite stredný rám z prepravného kontajnera.
2. Zarovnajte prepravné vidlice rámu so sekciou stredného rámu (Obrázok 37).

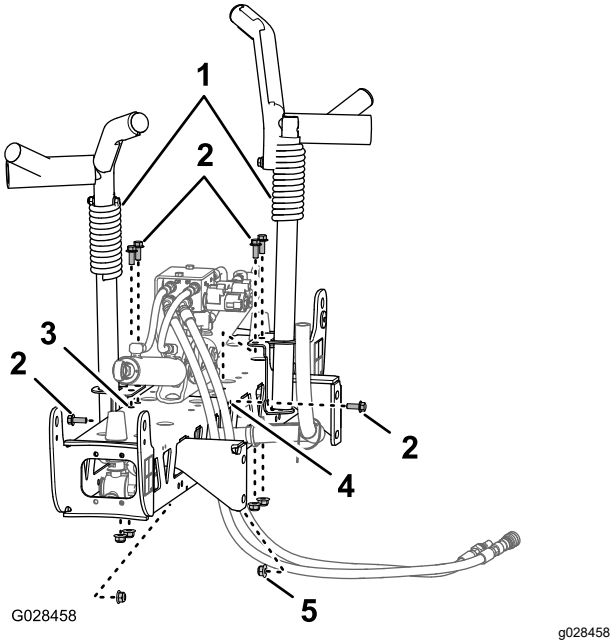

Obrázok 37

1. Prepravná vidlica rámu
2. Skrutky (⅜ × 1 palec)
3. Zvislé otvory (sekcia stredného rámu)
4. Vodorovný otvor (sekcia stredného rámu)
5. Poistná matica s prírubou (⅜ palca)

3. Vidlice namontujte na sekciu rámu (Obrázok 37 a Obrázok 38) pomocou 6 skrutiek (⅜ × 1 palec) a 6 poistných matíc s prírubou (⅜ palca).

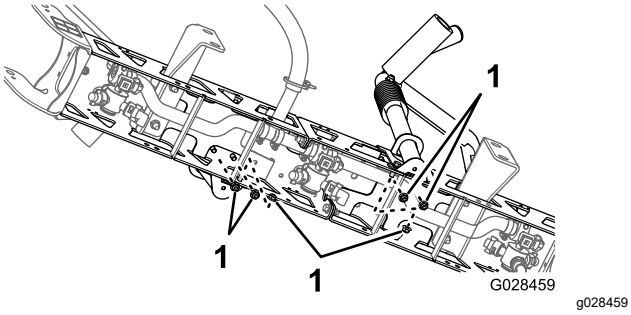

Obrázok 38

1. Poistné matice (⅜ palca)

4. Skrutky a matice utiahnite momentom 37 až 45 N·m.

Montáž sekcie stredného rámu na plošinu nádrže

1. Naštartujte stroj, demontujte podperu plošiny zo zdvíhacieho valca a podperu odložte, spustite plošinu nádrže, vypnite stroj a vyberte kľúč zo štartovacieho spínača.
2. Zarovnajte spodný otvor v sekčných montážnych konzolách zostavy stredného rámu s tretím otvorom odspodu v podperách rámu na ráme plošiny postrekovača, ako je znázornené na Obrázok 39.

   Poznámka: V prípade potreby uvoľnite podpery rámu a nastavte ich podľa sekcie stredného rámu tak, aby boli otvory lepšie zarovnané. Skrutky a matice utiahnite momentom 67 až 83 N·m.

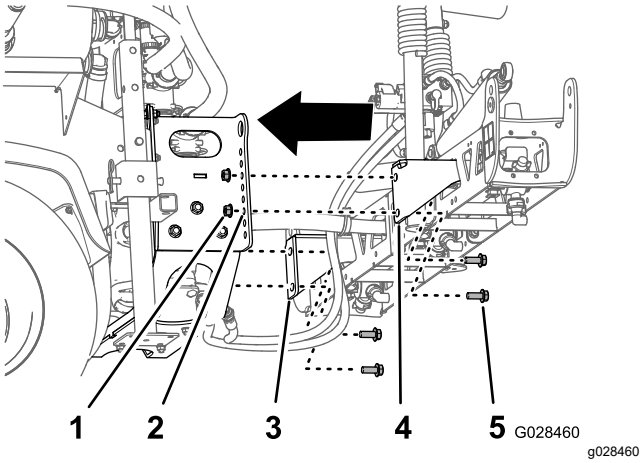

Obrázok 39

1. Poistná matica (½ palca)
2. Otvor 3 – odspodu (podpera rámu)
3. Sekčná montážna konzola (ľavá)
4. Sekčná montážna konzola (pravá)
5. Skrutka (½ × 1¼ palca)

3. Zostavu stredného rámu namontujte na rám plošiny postrekovača pomocou 4 skrutiek (½ × 1¼ palca) a 4 poistných matíc (½ palca).
4. Skrutky a matice utiahnite momentom 67 až 83 N·m.

Pripojenie hadíc a káblov k zdvíhaciemu ventilu rámu

- V prípade modelov série HD s manuálnou prevodovkou nájdete informácie o súprave na úpravu postrekovača na trávniky Multi Pro WM pre úžitkové vozidlá Manual Workman v pokynoch na montáž.
- V prípade modelov HDX-Auto nájdete informácie o súprave na úpravu postrekovača na trávniky Multi Pro WM pre úžitkové vozidlá Automatic Workman v pokynoch na montáž.

15

Montáž sekcie ľavého a pravého rámu

Diely potrebné na prevedenie tohoto kroku:

1	Sekcia ľavého rámu
1	Sekcia pravého rámu
8	Skrutky s prírubou (⅜ × 1¼ palca)
8	Oporné platničky
8	Poistné matice s prírubou (⅜ palca)
2	Vidlicový čap
2	Spona

Postup

Každá sekcia rámu váži približne 14 kg.

1. Z konzoly so závesom sekcie stredného rámu demontujte 4 skrutky s prírubou (⅜ × 1¼ palca), 4 oporné platničky a 4 poistné matice s prírubou (⅜ palca).
2. Každú otočnú konzolu na konci sekcie stredného rámu otočte tak, aby boli konzoly zarovnané zvisle (Obrázok 40).

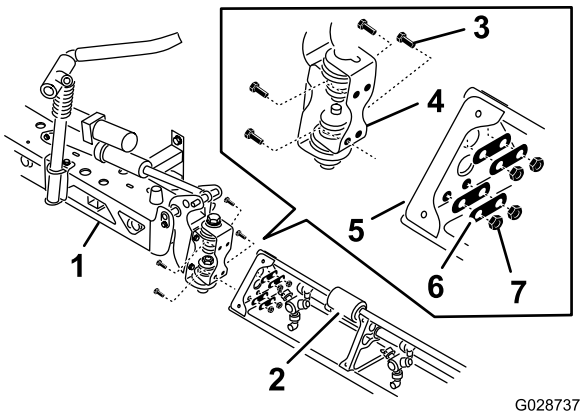

Obrázok 40

1. Sekcia stredného rámu
2. Nadstavec rámu
3. Platnička závesu
4. Skrutky s prírubou (⅜ × 1¼ palca)
5. Trojuholníková montážna doska
6. Oporné platničky
7. Poistné matice s prírubou (⅜ palca)

3. Zdvihnite vonkajšiu sekciu rámu a zarovnajte otvory v trojuholníkovej montážnej doske na konci vonkajšej časti rámu s otvormi v otočnej konzole.

   Poznámka: Dbajte na to, aby hlavy striekacích dýz smerovali dozadu.
4. Platničku závesu namontujte na trojuholníkovú dosku pomocou 4 skrutiek s prírubou, 4 oporných platničiek a 4 poistných matíc s prírubou (Obrázok 40), ktoré ste demontovali v kroku 1.
5. Skrutky a matice utiahnite momentom 37 až 45 N·m.
6. Zarovnajte koniec tyče zdvíhacieho valca rámu s otvormi v trúbke otočnej konzoly (Obrázok 40).

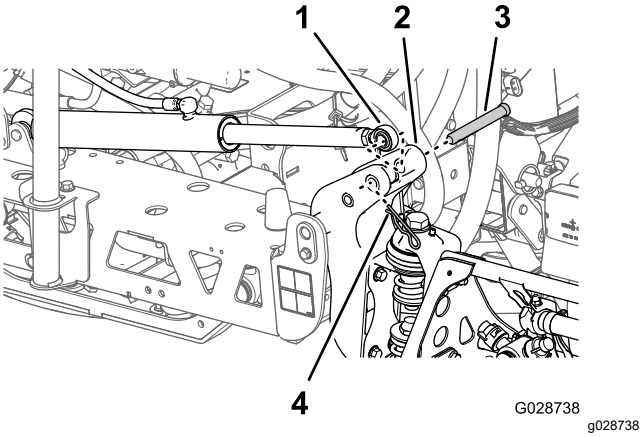

Obrázok 41

1. Koniec tyče (zdvíhací valec rámu)
2. Trúbka (otočná konzola)
3. Vidlicový čap (⅝ × 4 ¾ palca)
4. Spona

7. Zaistite koniec tyče na otočnej konzole pomocou vidlicového čapu a spony (Obrázok 40).
8. Zopakujte kroky 1 až 5 na druhej strane zostavy stredného rámu s opačnou sekciou rámu.

   Poznámka: Pred dokončením tohto postupu sa uistite, že všetky hlavy striekacích dýz smerujú dozadu.

16

Montáž hadíc rámu

Diely potrebné na prevedenie tohoto kroku:

3	Hadicové svorky
2	Závlačka
2	Nasadzovacia skrutka
2	Podložka
2	Matica

Montáž hadíc sekcie ľavého a pravého rámu

1. Hadice sekcie rámu veďte, ako je znázornené na Obrázok 42 a Obrázok 43.

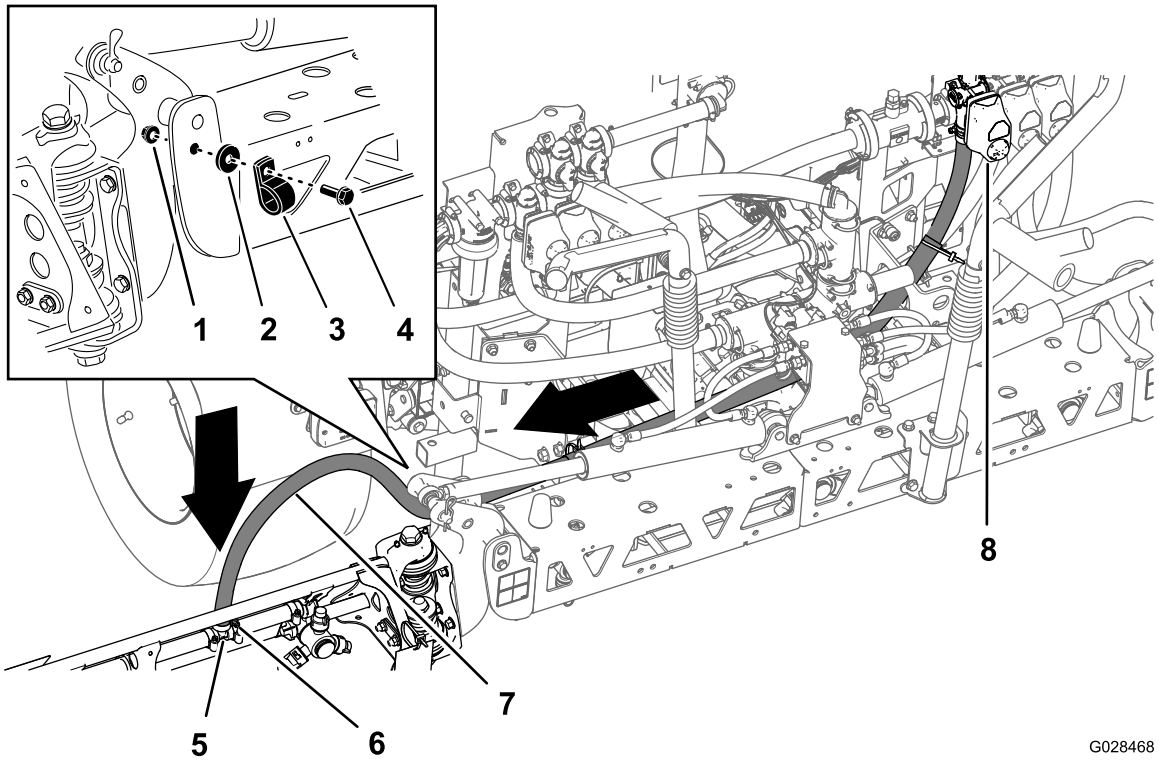

Obrázok 42

Hadica – sekcia ľavého rámu

1. Matica
2. Podložka
3. Závlačka
4. Nasadzovacia skrutka
5. T-spojka
6. Hadicová svorka
7. Hadica ľavého rámu
8. Ventil ľavej sekcie

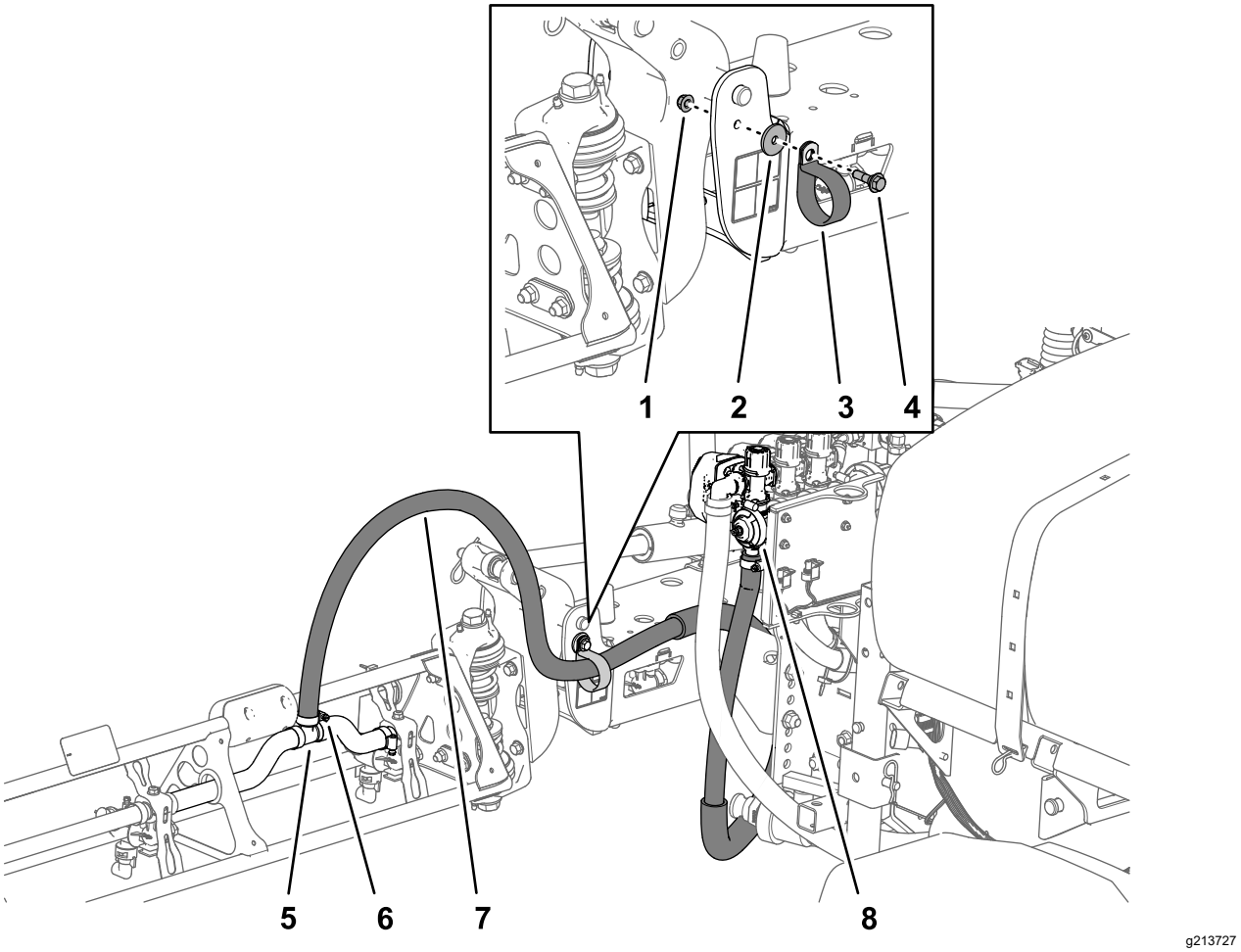

Obrázok 43

Hadica – sekcia pravého rámu

1. Matica
2. Podložka
3. Závlačka
4. Nasadzovacia skrutka
5. T-spojka
6. Hadicová svorka
7. Hadica pravého rámu
8. Ventil pravej sekcie

2. Hadice rámu zaistite na prednej strane sekcie stredného rámu (Obrázok 42 a Obrázok 43) pomocou 1 závlačky, 1 nasadzovacej skrutky (5/16 × 1 palec), 1 poistnej matice (5/16 palca) a 1 podložky (5/16 palca).
3. Hadicu sekcie rámu namontujte nad ozubenú T-spojku na ráme a zaistite ju hadicovou svorkou (Obrázok 42 a Obrázok 43).

   Poznámka: Na ozubenú časť T-spojky hadice naneste tekuté mydlo, aby bola montáž hadice jednoduchšia.
4. Zopakujte kroky 1 až 3 na hadici sekcie rámu na druhej strane postrekovača.

Montáž hadice sekcie stredného rámu

1. Hadicu sekcie stredného rámu veďte, ako je znázornené na Obrázok 44.

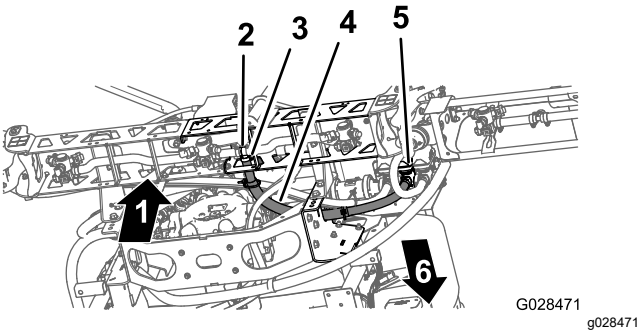

Obrázok 44

1. Nahor
2. T-spojka
3. Hadicová svorka
4. Hadica stredného rámu
5. Ventil strednej sekcie
6. Predná časť stroja

2. Hadicu sekcie rámu namontujte nad ozubenú T-spojku v strede sekcie rámu a zaistite ju hadicovou svorkou (Obrázok 44).

   Poznámka: Na ozubenú časť T-spojky hadice naneste tekuté mydlo, aby bola montáž hadice jednoduchšia.

17

Montáž dýz

Nie sú treba žiadne diely

Postup

Dýzy, ktoré používate na aplikáciu chemických látok, sa líšia v závislosti od potrebného rozsahu aplikácie. Z toho dôvodu sa dýzy nedodávajú so súpravou. Ak chcete získať správne dýzy podľa vašich potrieb, obráťte sa na autorizovaného distribútora spoločnosti Toro a pripravte si nasledujúce informácie:

- Rozsah cieľovej aplikácie v litroch na hektár.
- Cieľová rýchlosť vozidla v kilometroch za hodinu.

1. Dýzu priskrutkujte alebo zasuňte do objímky dýzy spolu s tesnením.
2. Objímku dýzy zasuňte nad armatúru dýzy na hlave.
3. Otáčaním v smere hodinových ručičiek zaistite dýzu vo vačkách na objímke.
4. Skontrolujte vejárovú časť dýzy.

Ďalšie informácie nájdete v *pokynoch na montáž* dodaných s dýzami.

18

Montáž nádrže na čerstvú vodu

Diely potrebné na prevedenie tohoto kroku:

1	Nádrž na čerstvú vodu
1	90° kĺb (¾-palcový závit)
1	90° hrdlo
1	Držiak nádrže na čerstvú vodu
4	Montážny popruh
4	Skrutka s hlavou s prírubou (5/16 × ⅝ palca)
10	Poistná matica s prírubou (5/16 palca)
1	Podperná rúra (nádrž na čerstvú vodu)
1	Poistná matica (5/16 palca)
1	Skrutka (5/16 × 1 palec)
2	Nasadzovacia skrutka (½ × 1 15/16 palca)
2	Skrutka (5/16 × 2 ¼ palca)
2	Podložka (5/16 palca)

Pripevnenie montážnej konzoly na nádrž na čerstvú vodu

1. Nádrž na čerstvú vodu pripevnite na držiak nádrže na čerstvú vodu pomocou 2 montážnych popruhov, 4 skrutiek s prírubou (5/16 × ⅝ palca) a 4 poistných matíc s prírubou (5/16 palca), ako je znázornené na Obrázok 45.

   Poznámka: Uistite sa, že sú kĺb a hrdlo zarovnané na strane nádrže so štítkom nádrže na čerstvú vodu.

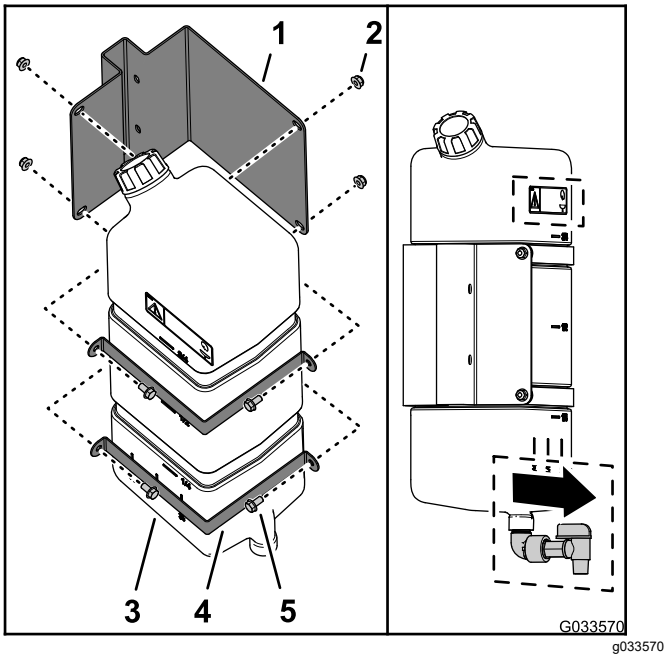

Obrázok 45

1. Držiak nádrže na čerstvú vodu
2. Poistná matica s prírubou (5/16 palca)
3. Nádrž na čerstvú vodu
4. Montážny popruh
5. Skrutka s hlavou s prírubou (5/16 × ⅝ palca)

2. Skrutky a matice utiahnite momentom 20 až 25 N·m.

Montáž podpernej rúry nádrže

1. Zarovnajte podpernú rúru nádrže na čerstvú vodu s drážkou podpery nádrže (Obrázok 46).

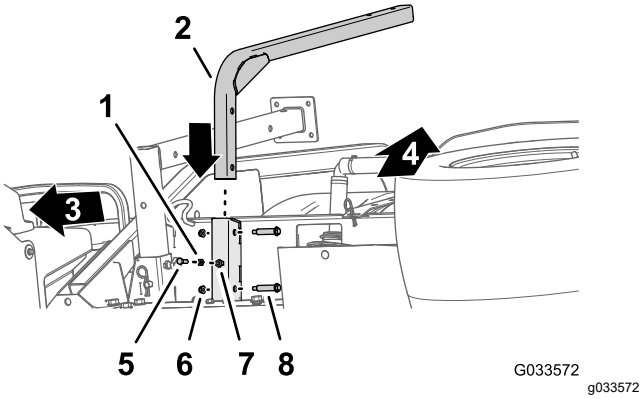

Obrázok 46

1. Poistná matica (5/16 palca)
2. Podperná rúra (nádrž na čerstvú vodu)
3. Predná časť stroja
4. Vrchná časť stroja
5. Skrutka (5/16 × 1 palec)
6. Poistná matica s prírubou (5/16 palca)
7. Privarovaná matica (drážka podpery – nádrž na čerstvú vodu)
8. Nasadzovacia skrutka (½ × 1 15/16 palca)

2. Zarovnajte otvory v podpernej rúre s otvormi v drážke (Obrázok 46).
3. Zaistite rúru na drážke (Obrázok 46) pomocou 2 nasadzovacích skrutiek (½ × 1 15/16 palca) a 2 poistných matíc s prírubou (5/16 palca).
4. Skrutky a matice utiahnite momentom 20 až 25 N·m.
5. Poistnú maticu (5/16 palca) zaskrutkujte do skrutky (5/16 × 1 palec), ako je znázornené na Obrázok 46.
6. Zaskrutkujte skrutku (5/16 × 1 palec) a poistnú maticu do privarovanej matice v spodnej časti drážky podpery nádrže a skrutku a poistnú maticu utiahnite rukou (Obrázok 46).

Montáž nádrže

Poznámka: Postrekovač na trávniky Multi-Pro WM vyžaduje na vozidle Workman montáž 4-stĺpového ochranného zariadenia proti prevráteniu alebo kabíny.

1. Zmontujte nádrž na čerstvú vodu a pripevnite ju na podpernú rúru pomocou 2 skrutiek (5/16 × 2 ¼ palca) a 2 poistných matíc s prírubou (5/16 palca), ako je znázornené na Obrázok 47.

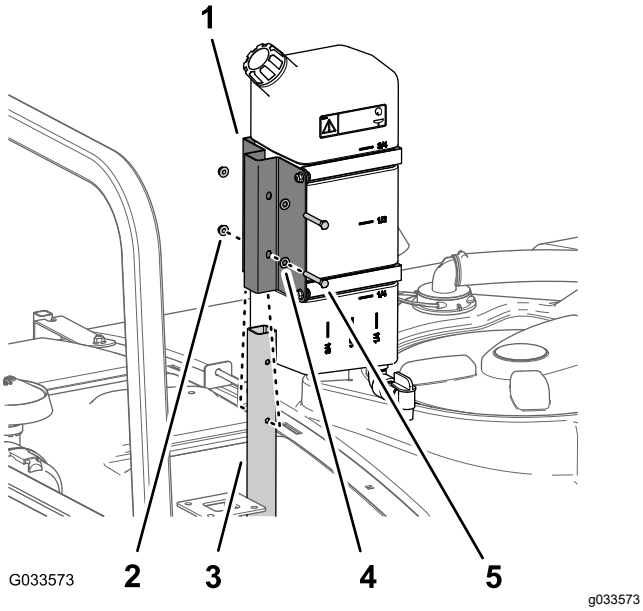

Obrázok 47

1. Držiak nádrže na čerstvú vodu
2. Poistná matica s prírubou (5/16 palca)
3. Podperná rúra (nádrž na čerstvú vodu)
4. Podložka (5/16 palca)
5. Skrutka (5/16 × 2 ¼ palca)

2. Skrutky a matice utiahnite momentom 20 až 25 N·m.

19

Montáž plniacej objímky s ochranou pred preplnením

Diely potrebné na prevedenie tohoto kroku:

1	Zostava plniacej objímky
1	Skrutka s prírubou (5/16 × ¾ palca)

Postup

Zostavu plniacej objímky umiestnite nad otvor so závitmi v nádrži (Obrázok 48) a zaistite ju pomocou skrutky s prírubou (5/16 × ¾ palca).

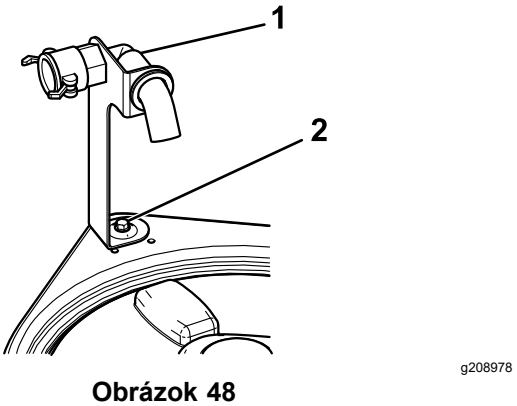

Obrázok 48

1. Zostava plniacej objímky
2. Skrutka s prírubou (5/16 × ¾ palca)

20

Skladovanie stojanov

Diely potrebné na prevedenie tohoto kroku:

2	Predný stojan
2	Zadný stojan
4	Závlačka
2	Vidlicový čap (4 ½ palca)
2	Vidlicový čap (3 palce)
2	Gombík

Postup

1. Predné stojany zasuňte otočené naopak do rámu v blízkosti predných bodov zviazania (Obrázok 49).

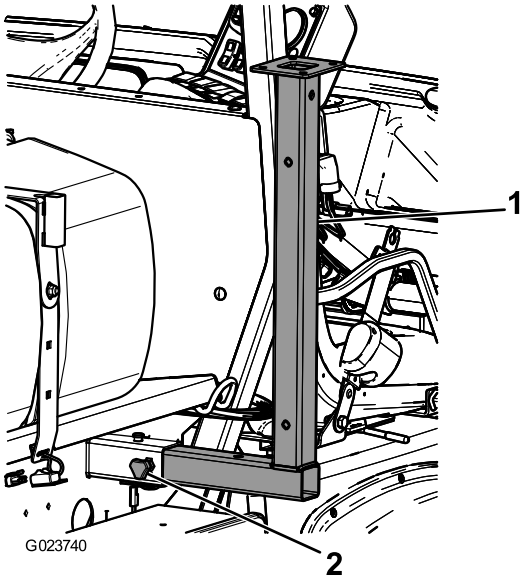

g023740

Obrázok 49

1. Predný stojan
2. Gombík

2. Predné stojany zaistite 2 vidlicovými čapmi (3 palce) a 2 závlačkami cez stredný otvor na stojanoch.
3. Zadné stojany zasuňte zospodu nahor do rámu v blízkosti zadných bodov zviazania (Obrázok 50).

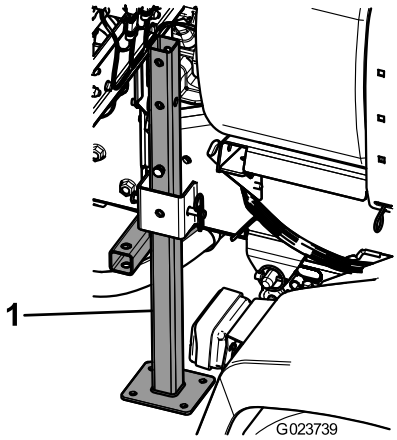

g023739

Obrázok 50

1. Zadný stojan

4. Zadné stojany zaistite 4 vidlicovými čapmi (4 ½ palca) a 4 závlačkami cez posledný otvor na stojanoch.

Súčasti stroja

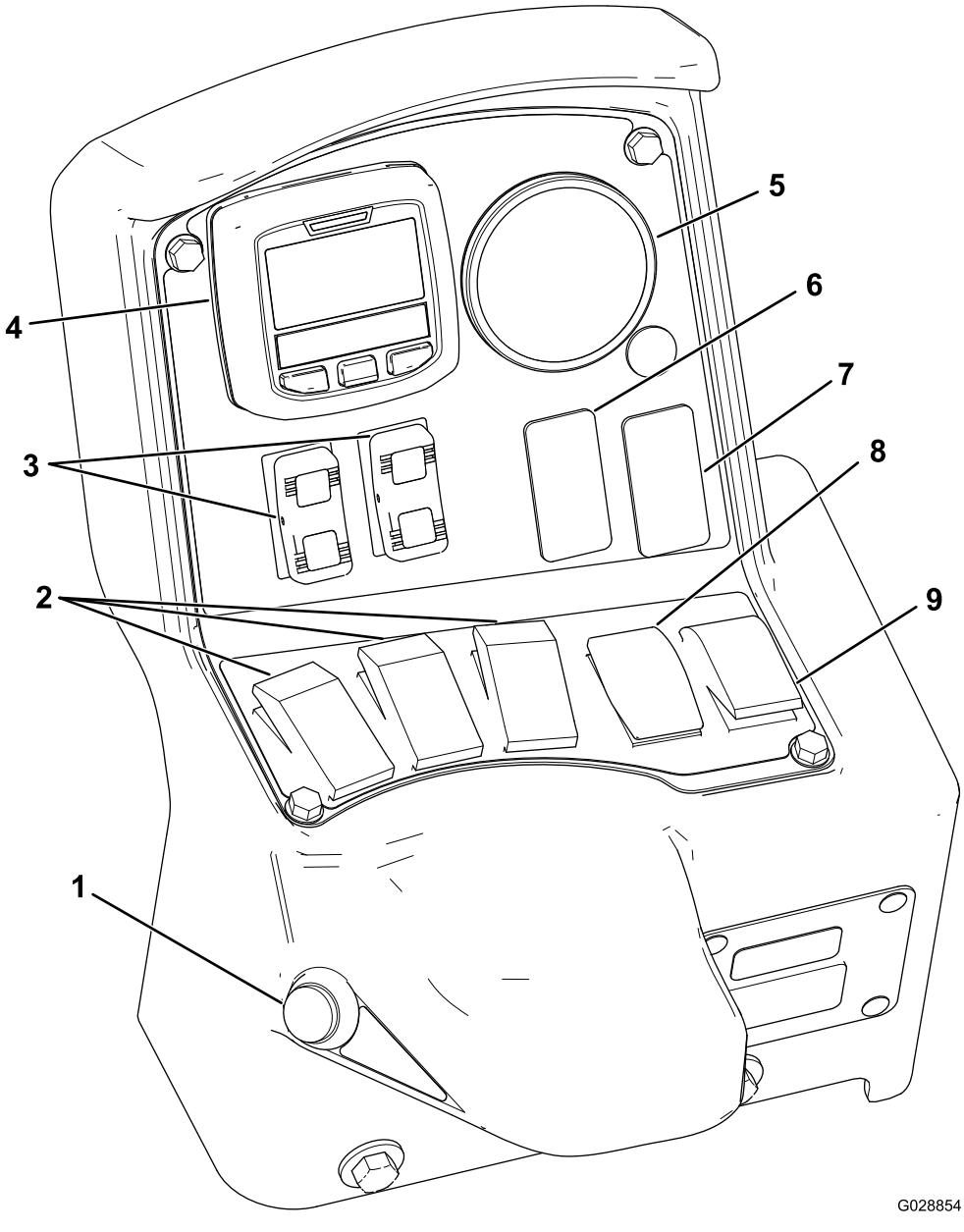

Obrázok 51

1. Prepínač hlavnej sekcie
2. Prepínače ľavej, strednej a pravej sekcie
3. Prepínače zdvíhania sekcie rámu
4. Informačné centrum
5. Tlakomer
6. Prepínač vypláchnutia (voliteľné)
7. Prepínač akustického rámu (voliteľné)
8. Prepínač rozsahu aplikácie
9. Prepínač miešania

Ovládacie prvky

Displej LCD informačného centra

Na displeji LCD informačného centra sa zobrazujú informácie o stroji a batérii, napríklad o aktuálnom stave nabitia batérie, rýchlosti, diagnostické informácie a ďalšie (Obrázok 51). Ďalšie informácie nájdete v časti Používanie informačného centra (strana 40).

Prepínač hlavnej sekcie

Prepínač hlavnej sekcie (Obrázok 51) sa nachádza na strane konzoly a napravo od sedadla operátora. Umožňuje spustiť alebo zastaviť prevádzku postrekovača. Stlačením prepínača sa systém postrekovača aktivuje alebo deaktivuje.

Prepínače ľavej, strednej a pravej sekcie

Prepínače ľavej, strednej a pravej sekcie sa nachádzajú na ovládacom paneli (Obrázok 51). Prepnutím jednotlivých prepínačov dopredu zapnete príslušnú sekciu a prepnutím dozadu ich vypnete. Keď je konkrétny prepínač zapnutý, rozsvieti sa indikátor na ňom. Tieto prepínače ovplyvňujú systém postrekovača len vtedy, keď je zapnutý prepínač hlavnej sekcie.

Prepínač rozsahu aplikácie

Prepínač rozsahu aplikácie sa nachádza vľavo na ovládacom paneli (Obrázok 51). Stlačením a podržaním prepínača dopredu zvýšite rozsah aplikácie systému postrekovača a stlačením a podržaním dozadu rozsah aplikácie znížite.

Prepínače zdvíhania sekcie rámu

Prepínače zdvíhania sekcie rámu sa nachádzajú na ovládacom paneli a slúžia na zdvíhanie vonkajších sekcií rámu.

Prepínač režimu postrekovača (model HDX-Auto)

Prepínač režimu postrekovača slúži na výber z nasledujúcich metód postreku:

- Manuálny režim používajte, keď chcete manuálne ovládať rozsah aplikácie postrekovača.
- Automatický režim používajte, keď chcete, aby rozsah aplikácie postrekovača ovládal počítač na základe nastavenia zadaného v informačnom centre.

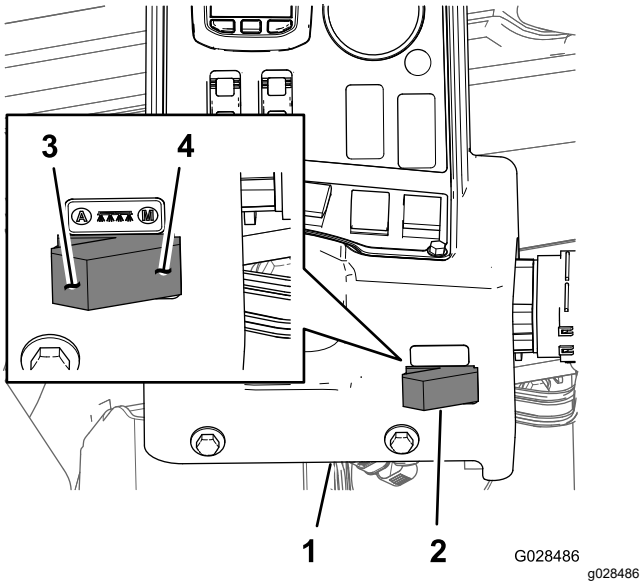

Obrázok 52

1. Konzola informačného centra
2. Prepínač režimu postrekovača
3. Automatický režim (poloha prepínača režimu postrekovača)
4. Manuálny režim (poloha prepínača režimu postrekovača)

Regulačný ventil (ovládanie rozsahu)

Regulačný ventil sa nachádza za nádržou (Obrázok 53). Regulačný ventil ovláda objem kvapaliny privádzanej do sekčných ventilov alebo rozsah spätného toku do nádrže.

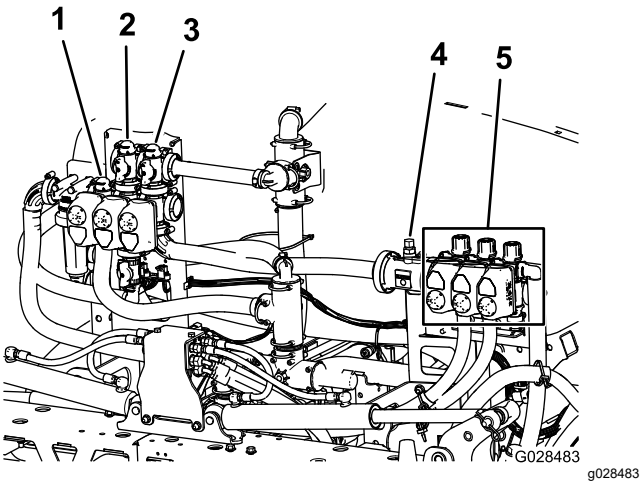

Obrázok 53

1. Regulačný ventil (ovládanie rozsahu)
2. Premiešavací ventil
3. Ventil hlavného rámu
4. Prietokomer
5. Sekčné ventily

Prietokomer

Prietokomer meria prietok kvapaliny privádzanej do sekčných ventilov rámu (Obrázok 53).

Sekčné ventily

Pomocou sekčných ventilov rámu môžete zapínať alebo vypínať tlak postreku v striekacích dýzach v ľavej, strednej a pravej sekcii rámu (Obrázok 53).

Sekčné obtokové ventily

Sekčné obtokové ventily rámu (Obrázok 54) po vypnutí sekcie rámu presmerúvajú prietok z rámu do nádrže. Tieto ventily môžete nastaviť tak, aby sa zaručilo zachovanie konštantného tlaku v ráme bez ohľadu na kombináciu používaných rámov. Pozrite si časť Kalibrácia sekčných obtokových ventilov (strana 56).

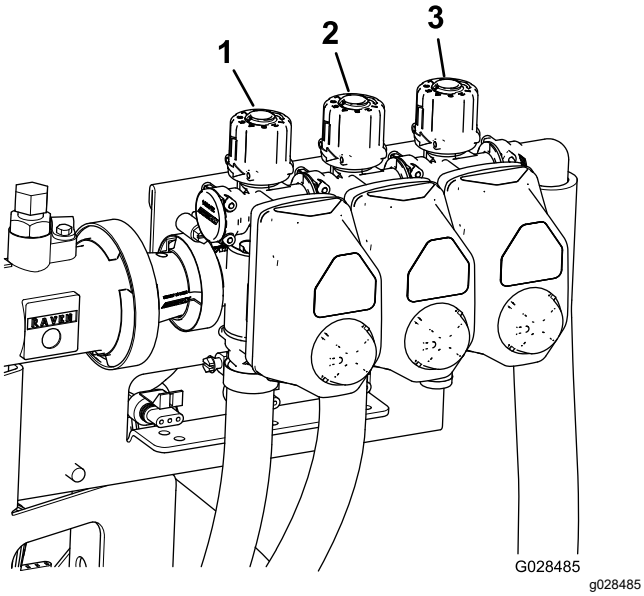

Obrázok 54

1. Sekčný obtokový ventil ľavého rámu
2. Sekčný obtokový ventil stredného rámu
3. Sekčný obtokový ventil pravého rámu

Premiešavací škrtiaci ventil

Tento ventil sa nachádza na ľavej zadnej strane nádrže (Obrázok 55). Otočením gombíka na ventile do polohy 6. hodiny zapnete miešanie nádrže a otočením do polohy 8. hodiny miešanie nádrže vypnete.

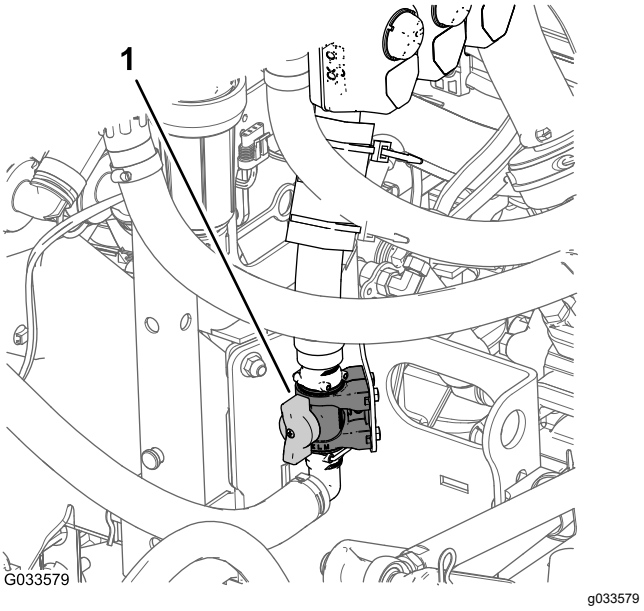

Obrázok 55

1. Regulačný premiešavací ventil

Poznámka: Modely série HD s manuálnou prevodovkou – ak má miešanie fungovať, pomocný hriadeľ a spojka musia byť aktivované a motor musí bežať na vyššie ako voľnobežné otáčky. Ak zastavíte postrekovač a potrebujete rozmiešať obsah nádrže, páčku rozsahu presuňte do polohy NEUTRAL (Neutrál), pustite spojku, zatiahnite parkovaciu brzdu a nastavte ručnú škrtiacu klapku (ak je súčasťou výbavy).

Čerpadlo postrekovača

Čerpadlo postrekovača sa nachádza v zadnej časti stroja (Obrázok 56).

Čerpadlo postrekovača môžete ovládať takto:

- **Model série HD s manuálnou prevodovkou** – na strednej konzole stroja presuňte páčku pomocného hriadeľa do polohy ENGAGE (Aktivovať), čím spustíte čerpadlo. Presunutím páčky pomocného hriadeľa do polohy DISENGAGE (Deaktivovať) čerpadlo zastavíte. Pozrite si *používateľskú príručku* k úžitkovému vozidlu HDX-Auto.
- **Model HDX-Auto** – na paneli naľavo od stĺpika volantu prepnite kolískový spínač vysokoprietokového hydraulického systému nahor do polohy ON (Zap.), čím spustíte čerpadlo postrekovača (indikátor kolískového spínača sa rozsvieti). Ak chcete čerpadlo postrekovača vypnúť, prepnite kolískový spínač nadol do polohy OFF (Vyp.). Pozrite si *pokyny na montáž* vysokoprietokovej hydraulickej súpravy (indikátor kolískového spínača zhasne).

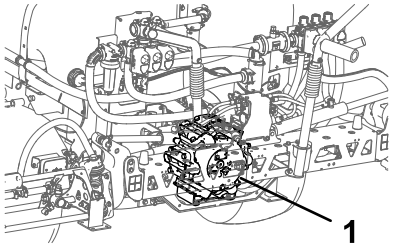

Obrázok 56

1. Čerpadlo postrekovača

Technické údaje

Poznámka: Parametre a dizajn sa môžu zmeniť bez predchádzajúceho upozornenia.

Hmotnosť základne systému postrekovača (nezahŕňa hmotnosť vozidla)	424 kg
Objem nádrže	757 l
Celková dĺžka vozidla so štandardným systémom postrekovača	422 cm
Celková výška vozidla so štandardným systémom postrekovača po vrchnú časť nádrže	147 cm
Celková výška vozidla so štandardným systémom postrekovača a rámami zloženými v tvare písmena X	234 cm
Celková šírka vozidla so štandardným systémom postrekovača a rámami zloženými v tvare písmena X	175 cm

Nadstavce/príslušenstvo

K dispozícii je celý rad schválených nadstavcov a príslušenstva značky Toro na použitie so strojom pre posilnenie a rozšírenie jeho možností. Obráťte sa na autorizovaného distribútora spoločnosti Toro.

Ak chcete zaručiť optimálny výkon a zachovať platnosť bezpečnostnej certifikácie stroja, používajte len originálne náhradné diely a príslušenstvo značky Toro. Náhradné diely a príslušenstvo od iných výrobcov by mohlo byť nebezpečné a pri jeho použití by mohla skončiť platnosť záruky na produkt.

Obsluha

Poznámka: Určite ľavú a pravú stranu stroja pri normálnej prevádzkovej polohe.

Poznámka: Ak potrebujete vozidlo prepraviť na prívese s namontovaným postrekovačom, uistite sa, či sú rámy zviazané a zabezpečené.

Pred prevádzkou

Bezpečnosť pred prevádzkou

Všeobecné bezpečnostné pokyny

- Nikdy nedovoľte, aby stroj obsluhovali alebo servis vykonávali deti alebo nevyškolené osoby. Miestne predpisy môžu obmedzovať vek obsluhy. Majiteľ zodpovedá za školenie všetkých operátorov a mechanikov.
- Oboznámte sa s bezpečnou prevádzkou zariadenia, používateľskými ovládačmi a bezpečnostnými označeniami.
- Pred opustením pozície operátora vykonajte nasledujúce opatrenia:
  - Stroj zaparkujte na rovnom povrchu.
  - Prevodovku preraďte do polohy NEUTRAL (Neutrál) (manuálna) alebo do polohy PARK (Parkovanie) (automatická).
  - Zatiahnite parkovaciu brzdu.
  - Vypnite motor a vyberte kľúč (ak sa používa).
  - Počkajte, kým sa nezastavia všetky pohyblivé časti.
- Naučte sa, ako sa stroj rýchlo zastavuje a ako sa rýchlo vypína motor.
- Skontrolujte, či sú pripojené a správne fungujú ovládacie prvky vyžadujúce prítomnosť operátora, bezpečnostné spínače a štíty. Ak nefungujú správne, stroj nepoužívajte.
- Ak stroj nefunguje správne alebo je poškodený, nepoužívajte ho. Pred prevádzkou stroja alebo nadstavca problém vyriešte.
- Pred natlakovaním systému skontrolujte, či sú všetky konektory potrubia kvapaliny pevne utiahnuté a či sú všetky hadice v dobrom stave.

Bezpečnosť pri používaní chemických látok

Chemické látky používané v systéme postrekovača môžu byť nebezpečné a toxické pre vás, okolostojace

osoby a zvieratá a môžu poškodiť rastliny, pôdu a ďalší majetok.

- Prečítajte si informácie ku každej chemickej látke. Ak tieto informácie nemáte k dispozícii, odmietnite postrekovač používať alebo na ňom pracovať.
- Pred prácou na systéme postrekovača sa uistite, že je neutralizovaný a trikrát vypláchnutý podľa odporúčaní výrobcov chemických látok a že ste 3-krát spustili cyklus všetkých ventilov.
- Overte, či máte poruke dostatočný prívod čistej vody a mydla, a ihneď vymyte všetky chemické látky, s ktorými sa dostanete do kontaktu.
- Pozorne si prečítajte štítky s výstrahou týkajúcou sa chemických látok a karty bezpečnostných údajov (KBÚ) pre všetky používané chemické látky, dodržiavajte ich a chráňte sa v súlade s odporúčaniami výrobcu chemických látok.
- Pri používaní chemických látok si vždy chráňte telo. Pred kontaktom s chemickými látkami sa chráňte príslušnými osobnými ochrannými prostriedkami, ako sú napríklad:
  - bezpečnostné okuliare alebo tvárový štít,
  - chemický oblek,
  - respirátor alebo maska s filtrom,
  - rukavice odolné voči pôsobeniu chemických látok,
  - gumené čižmy alebo iná pevná obuv,
  - čisté náhradné oblečenie, mydlo a jednorazové utierky na očistenie.
- Pred používaním chemických látok alebo manipuláciou s nimi absolvujte vhodné školenie.
- Na danú úlohu používajte správnu chemickú látku.
- Dodržiavajte pokyny výrobcu chemickej látky, aby ste ju aplikovali bezpečne. Neprekračujte odporúčaný tlak pri aplikácii systému.
- Stroj nenapĺňajte, nekalibrujte ani nečistite, keď sa v danej oblasti nachádzajú ľudia, zvlášť deti, a zvieratá.
- S chemickými látkami manipulujte v dobre vetranom priestore.
- Pri práci v blízkosti chemických látok nejedzte, nepite ani nefajčite.
- Striekacie dýzy nečistite prefukovaním ani vkladaním do úst.
- Čo najskôr po práci s chemickými látkami si umyte ruky a ďalšie miesta, ktoré s nimi prišli do kontaktu.
- Chemické látky uschovávajte v pôvodných baleniach a skladujte ich na bezpečnom mieste.
- Nepoužité chemické látky a nádoby s chemickými látkami likvidujte správne v súlade s pokynmi výrobcu chemických látok a miestnymi zákonmi.
- Chemické látky a výpary sú nebezpečné. Nikdy nevstupujte do nádrže ani nad otvor či do otvoru nádrže neumiestňujte hlavu.
- Dodržiavajte všetky miestne, štátne a federálne nariadenia týkajúce sa nanášania alebo striekania chemických látok.

Používanie informačného centra

Na displeji LCD informačného centra sa zobrazujú informácie o stroji, napríklad prevádzkový stav, rôzne diagnostické a iné informácie o stroji (Obrázok 57). Informačné centrum má úvodnú obrazovku a hlavnú informačnú obrazovku. Stlačením ľubovoľného tlačidla informačného centra a výberom príslušnej šípky môžete kedykoľvek prepínať medzi úvodnou obrazovkou a hlavnou informačnou obrazovkou.

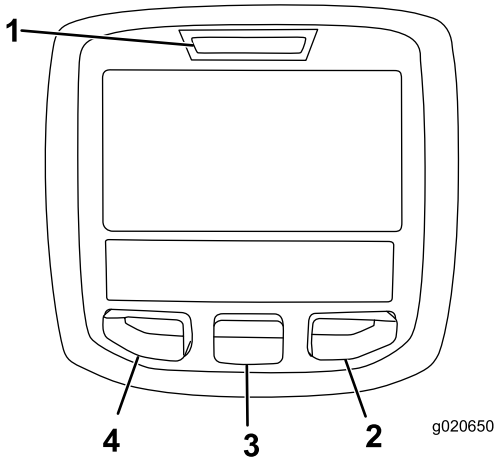

g020650

Obrázok 57

1. Indikátor
2. Pravé tlačidlo
3. Stredné tlačidlo
4. Ľavé tlačidlo

- Ľavé tlačidlo, prístup k ponuke/tlačidlo Späť – stlačením tohto tlačidla získate prístup k ponukám informačného centra. Môžete ho tiež používať na zatvorenie ľubovoľnej aktuálne používanej ponuky.
- Stredné tlačidlo – pomocou tohto tlačidla sa môžete v ponukách posúvať nadol.
- Pravé tlačidlo – pomocou tohto tlačidla môžete otvoriť ponuku a šípka doprava označuje dodatočný obsah.

Poznámka: Funkcia jednotlivých tlačidiel sa môže meniť v závislosti od toho, ktorá funkcia je danej chvíli aktívna. Na displeji LCD sa nad každým tlačidlom zobrazuje ikona signalizujúca jej aktuálnu funkciu.

Spustenie informačného centra

1. Vložte kľúč do štartovacieho spínača a otočte ho do polohy ON (Zap.).

Poznámka: Informačné centrum sa rozsvieti a zobrazí sa obrazovka spustenia (Obrázok 58).

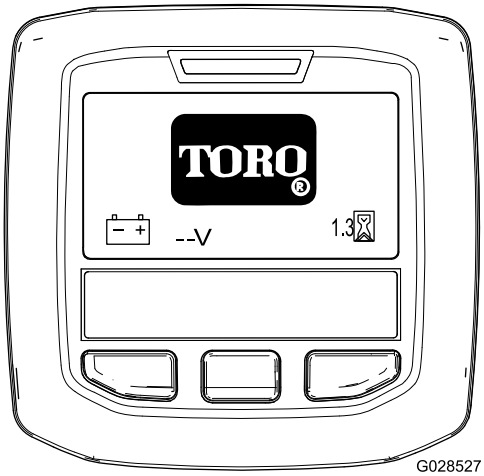

g028527

Obrázok 58

2. Približne po 15 sekundách sa zobrazí domovská obrazovka. Stlačením stredného tlačidla výberu sa zobrazí kontext informácií (Obrázok 59).

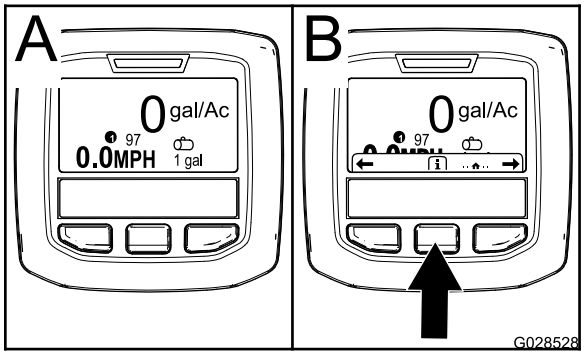

g028528

Obrázok 59

- Opätovným stlačením stredného tlačidla výberu prejdete do hlavnej ponuky.
- Pravé tlačidlo výberu: **Celková striekaná oblasť** (Obrázok 60A)
- Pravé tlačidlo výberu: **Rozsah aplikácie** (Obrázok 60B)
- Ľavé tlačidlo výberu: **Vedľajšia striekaná oblasť** (Obrázok 60C)
- Ľavé tlačidlo výberu: **Objem nádrže** (Obrázok 60D)

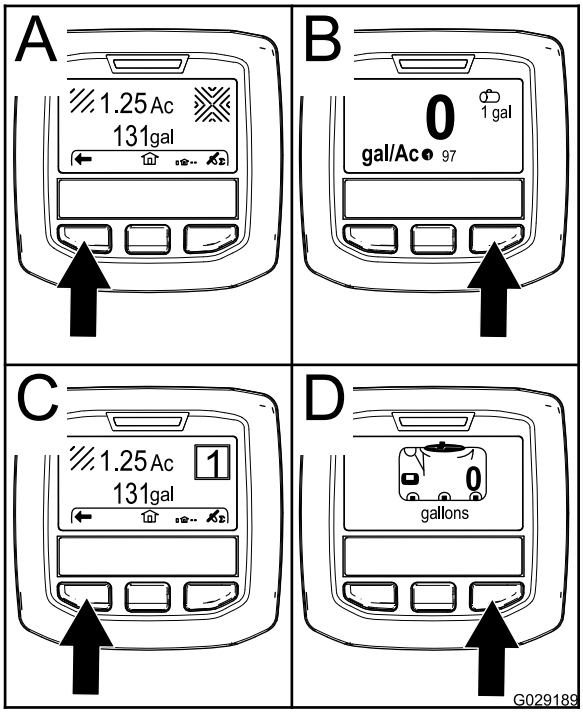

g029189

Obrázok 60

Poznámka: Otočením štartovacieho spínača do polohy START (Štart) a naštartovaním motora budú hodnoty zobrazené na displeji informačného centra zodpovedať údajom o spustenom stroji.

Prístup k ponuke Nastavenia

1. Spustite informačné centrum. Pozrite si časť Spustenie informačného centra (strana 40).

   Poznámka: Zobrazí sa domovská obrazovka.

2. Stlačením stredného tlačidla výberu sa zobrazí kontext informácií.

   Poznámka: Zobrazí sa ikona kontextu informácií.

3. Stlačením stredného tlačidla výberu sa otvorí hlavná ponuka (Obrázok 61).

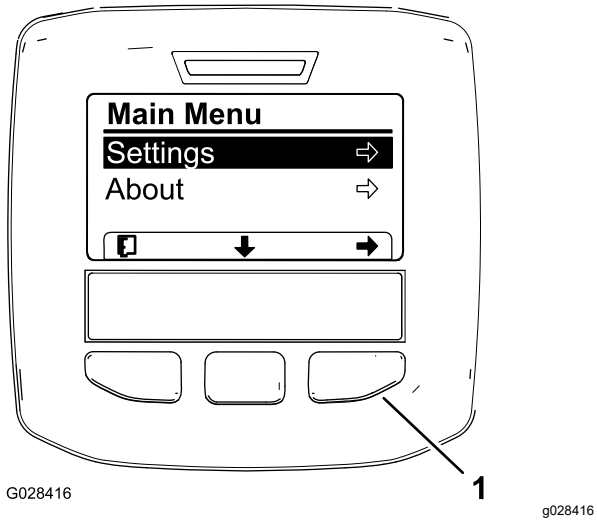

Obrázok 61

Ďalšie možnosti pre model HDX-Auto sa nezobrazujú.

1. Pravé tlačidlo výberu (vyberte kontext)

4. Stlačením pravého tlačidla výberu sa zobrazia podponuky ponuky Nastavenia.

   Poznámka: Zobrazí sa hlavná ponuka s vybratou možnosťou Nastavenia.

   Poznámka: Stlačením stredného tlačidla výberu (tlačidla pod ikonou so šípkou nadol na displeji) presuniete vybratú možnosť nadol.

Zmena merných jednotiek (imperiálne a metrické)

1. Otvorte ponuku Nastavenia. Pozrite si časť Prístup k ponuke Nastavenia (strana 41).
2. Ak chcete zmeniť mernú jednotku, stlačte pravé tlačidlo výberu a zmeňte uvedené merné jednotky (Obrázok 62).
   - **English** (Imperiálne): míle za hodinu, galóny a akre
   - **Turf** (Trávnik): míle za hodinu, galóny a 1000 stôp^2
   - **SI (metric)** (Metrické): kilometre za hodinu, litre, hektáre

   Poznámka: Na displeji sa prepínajú imperiálne jednotky, jednotky pre trávnik a metrické jednotky.

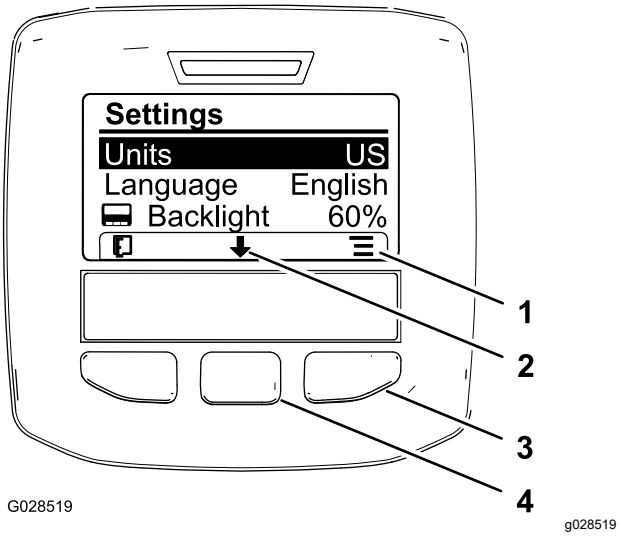

Obrázok 62

1. Zoznam možností (ikona)
2. Posunutie nadol (ikona)
3. Pravé tlačidlo výberu (kontext zoznamu)
4. Stredné tlačidlo výberu (kontext posunutia)

   Poznámka: Stlačením ľavého tlačidla výberu sa váš výber uloží, zatvoríte ponuku Nastavenia a vrátite sa do hlavnej ponuky.
3. Ak chcete zmeniť jazyk používaný na displeji, stlačením stredného tlačidla výberu (tlačidla pod šípkou nadol na displeji) presuniete vybratú možnosť na položku Language (Jazyk) (Obrázok 62).
4. Stlačením pravého tlačidla výberu (tlačidla pod ikonou zoznamu na displeji) zvýrazníte v zozname jazyk použitý na displeji (Obrázok 62).

   Poznámka: K dispozícii sú tieto jazyky: English (Angličtina), Spanish (Španielčina), French (Francúzština), German (Nemčina), Portuguese (Portugalčina), Danish (Dánčina), Netherlands (Dutch) (Holandčina), Finnish (Fínčina), Italian (Taliančina), Norwegian (Nórčina) a Swedish (Švédčina).
5. Stlačením ľavého tlačidla výberu sa váš výber uloží, zatvoríte ponuku Nastavenia a vrátite sa do hlavnej ponuky (Obrázok 61).
6. Stlačením ľavého tlačidla výberu sa vrátite na domovskú obrazovku (Obrázok 62).

Nastavenie úrovne podsvietenia a kontrastu displeja

1. Otvorte ponuku Nastavenia. Pozrite si časť Prístup k ponuke Nastavenia (strana 41).
2. Ak chcete nastaviť úroveň podsvietenia displeja, stlačením stredného tlačidla výberu (tlačidla pod ikonou so šípkou nadol na displeji) presuniete

vybratú možnosť na nastavenie Backlight (Podsvietenie) (Obrázok 63).

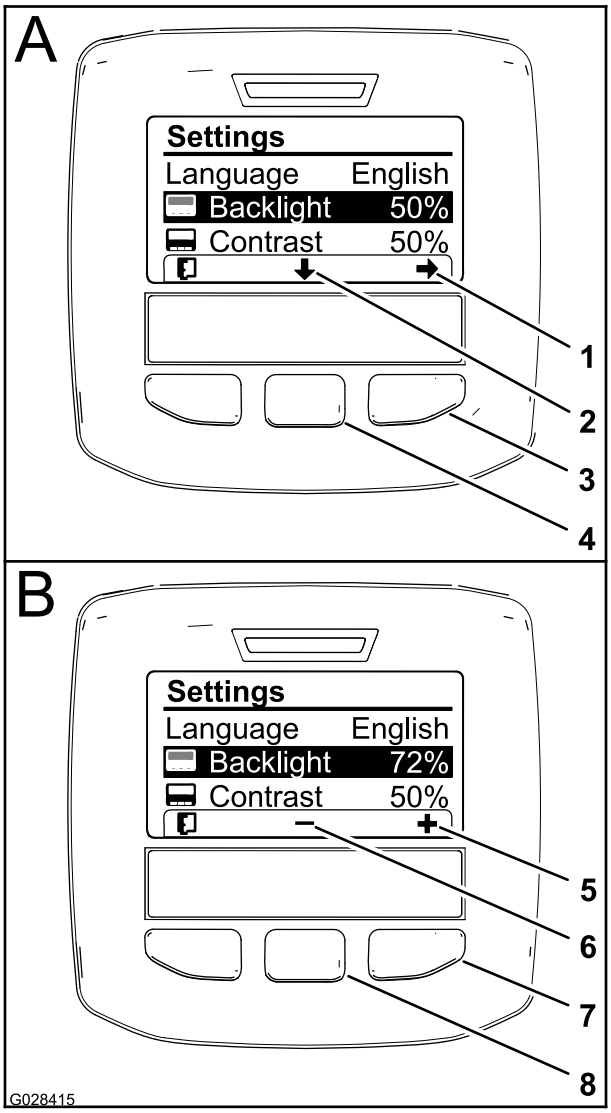

Obrázok 63

1. Šípka výberu (ikona)
2. Posunutie nadol (ikona)
3. Pravé tlačidlo výberu (vyberte kontext)
4. Stredné tlačidlo výberu (kontext posunutia)
5. Zvýšenie hodnoty (ikona)
6. Zníženie hodnoty (ikona)
7. Pravé tlačidlo výberu (kontext zvýšenia hodnoty)
8. Stredné tlačidlo výberu (kontext zníženia hodnoty)

3. Stlačením pravého tlačidla výberu sa zobrazí kontext nastavenia hodnoty (Obrázok 63).

   Poznámka: Na displeji sa nad stredným tlačidlom výberu zobrazí ikona (—) a nad pravým tlačidlom výberu ikona (+).

4. Pomocou stredného a pravého tlačidla výberu zmeňte úroveň jasu displeja (Obrázok 63).

   Poznámka: Keď zmeníte hodnotu jasu, displej sa zmení na vybratú úroveň jasu.

5. Stlačením ľavého tlačidla výberu (tlačidla pod ikonou zoznamu na displeji) uložíte svoj výber, zatvoríte ponuku Backlight (Podsvietenie) a vrátite sa do ponuky Nastavenia (Obrázok 63).
6. Ak chcete nastaviť úroveň kontrastu displeja, stlačením stredného tlačidla výberu (tlačidla pod ikonou so šípkou nadol na displeji) presuniete vybratú možnosť na nastavenie Contrast (Kontrast) (Obrázok 63).
7. Stlačením pravého tlačidla výberu sa zobrazí kontext nastavenia hodnoty (Obrázok 63).

   Poznámka: Na displeji sa nad stredným tlačidlom výberu zobrazí ikona (—) a nad pravým tlačidlom výberu ikona (+).

8. Stlačením ľavého tlačidla výberu (tlačidla pod ikonou zoznamu na displeji) uložíte svoj výber, zatvoríte ponuku Contrast (Kontrast) a vrátite sa do ponuky Nastavenia (Obrázok 63).
9. Stlačením ľavého tlačidla výberu zatvoríte ponuku Nastavenia a vrátite sa do hlavnej ponuky (Obrázok 61 a Obrázok 63).
10. Stlačením ľavého tlačidla výberu sa vrátite na domovskú obrazovku (Obrázok 63).

Ikony informačného centra

Popisy ikon

	Ikona informácií
	Ďalšie
	Predchádzajúce
	Posunutie nadol
	Enter
	Zmena ďalšej hodnoty v zozname
	Zvýšenie
	Zníženie
	Aktívna obrazovka
	Neaktívna obrazovka
	Prechod na domovskú obrazovku

	Aktívna domovská obrazovka
	Uloženie hodnoty
	Zatvorenie ponuky
	Hodinové počítadlo
PIN	Zadaný nesprávny kód PIN
	Kontrola zadaného kódu PIN/overenie kalibrácie
	Zapnutý hlavný rám/vypnutý rám postrekovača
	Zapnutý hlavný rám/zapnutý rám postrekovača
	Plná nádrž postrekovača
	Hladina v nádrži postrekovača do polovice
	Takmer prázdna nádrž postrekovača
	Prázdna nádrž postrekovača
K alebo k	Jednotky trávnika (1000 štvorcových stôp)
	Striekaná oblasť
Σ	Striekaný objem
	Nastavenie objemu nádrže
	Domovská obrazovka
	Vyčistenie aktívnej oblasti
Σ	Vyčistenie všetkých oblastí

Popisy ikon (cont'd.)

	Nastavenie číslice
+	Výber ďalšej oblasti na akumuláciu
1	Rozsah aplikácie 1
2	Rozsah aplikácie 2
++	Zvýšenie rozsahu

Používanie ponúk

Ak chcete získať prístup k nastaveniam kalibrácie v systéme ponúk informačného centra, na hlavnej obrazovke stlačte tlačidlo prístupu k ponukám. Vrátite sa tak do hlavnej ponuky. V nasledujúcich tabuľkách nájdete prehľad možností dostupných v ponukách:

Kalibrácia	
Položka ponuky	**Popis**
Test Speed (Skúšobná rýchlosť)	V tejto ponuke sa nastavuje skúšobná rýchlosť na kalibráciu.
Flow Calibration (Kalibrácia prietoku)	V tejto ponuke sa kalibruje prietokomer.
Speed Calibration (Kalibrácia rýchlosti)	V tejto ponuke sa kalibruje snímač rýchlosti.

Výber programu postrekovača

Model HDX-Auto

Prepnutie medzi manuálnym a automatickým režimom

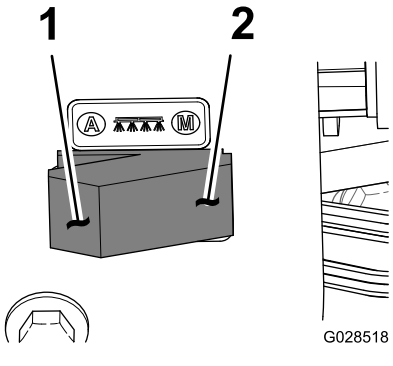

Obrázok 64

1. Automatický režim (poloha prepínača)
2. Manuálny režim (poloha prepínača)

- Keď na riadiacej konzole nastavíte prepínač režimu postrekovača do ľavej polohy, môžete ovládať rozsah aplikácie postrekovača prostredníctvom informačného centra v režime AUTOMATIC MODE (Automatický režim).

  Poznámka: Na displeji informačného centra sa zobrazí ikona rozsahu aplikácie.

- Keď prepínač režimu postrekovača nastavíte do pravej polohy, môžete ovládať rozsah aplikácie postrekovača manuálne v režime MANUAL MODE (Manuálny režim).

  Poznámka: Po prepnutí z automatického na manuálny režim ikona rozsahu aplikácie z displeja zmizne.

Prepínanie medzi nastaveniami programu postrekovača

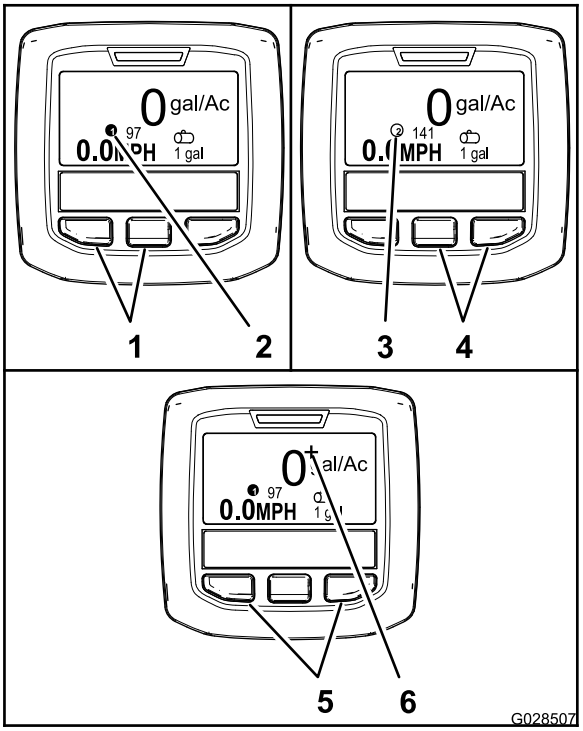

Obrázok 65

1. Ľavé a stredné tlačidlo výberu – výber rozsahu aplikácie 1
2. Ikona – rozsah aplikácie 1
3. Ikona – rozsah aplikácie 2
4. Stredné a pravé tlačidlo výberu – výber rozsahu aplikácie 2
5. Ľavé a pravé tlačidlo výberu – výber zvýšenia rozsahu aplikácie
6. Ikona – zvýšenie rozsahu aplikácie

- Ak chcete vybrať rozsah aplikácie 1, stlačte 2 ľavé tlačidlá informačného centra (Obrázok 65).

  Poznámka: Zobrazí sa ikona ❶.

- Ak chcete vybrať rozsah aplikácie 2 (rozsah aplikácie), stlačte 2 pravé tlačidlá (Obrázok 65).

  Poznámka: Zobrazí sa ikona ②.

- Ak chcete dočasne použiť zvýšený rozsah aplikácie, stlačte a podržte 2 vonkajšie tlačidlá (Obrázok 65).

  Poznámka: Zobrazí sa ikona +.

  Poznámka: Zvýšenie rozsahu aplikácie predstavuje dodatočné percento nad aktívny program (1 alebo 2) rozsahu aplikácie. Stlačením a podržaním tlačidiel použijete zvýšený rozsah aplikácie a uvoľnením tlačidiel zvýšený rozsah zastavíte.

Programovanie rozsahu aplikácie a zvýšenia rozsahu aplikácie

Model HDX-Auto

Programovanie rozsahu aplikácie 1 a 2

1. Na domovskej obrazovke stlačením stredného tlačidla výberu prejdite do hlavnej ponuky.
2. V prípade potreby stlačením stredného tlačidla výberu zvýraznite príslušný rozsah aplikácie pre program 1 postrekovača (Obrázok 66).

   Poznámka: Ikona rozsahu aplikácie 1 postrekovača vyzerá ako číslica 1 v krúžku napravo od terčíka.

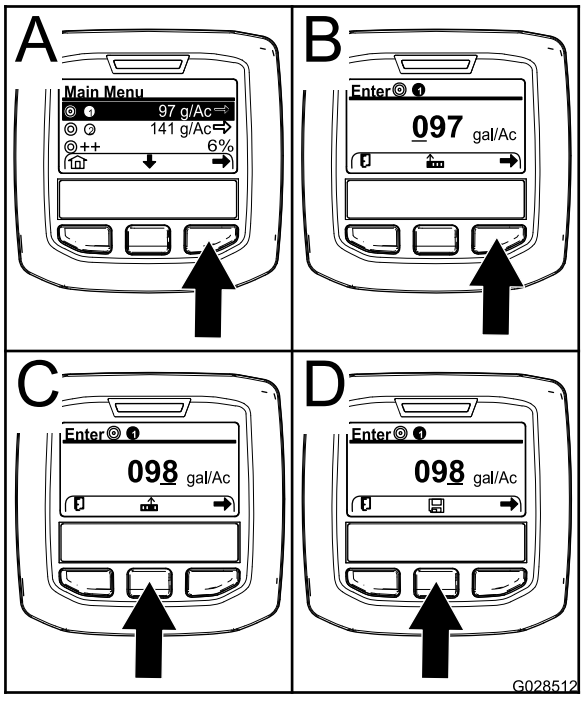

g028512

Obrázok 66

3. Stlačením pravého tlačidla výberu vyberiete program 1 postrekovača (Obrázok 66A).
4. Číselnú hodnotu nastavíte stlačením nasledujúcich tlačidiel výberu:
   - Stlačením pravého tlačidla výberu (Obrázok 66B) presuňte kurzor na ďalšiu číselnú pozíciu vpravo.
   - Stlačením stredného tlačidla výberu (Obrázok 66C) zvýšite číselnú hodnotu (0 až 9).
5. Po nastavení hodnoty úplne vpravo stlačte pravé tlačidlo výberu.

   Poznámka: Nad stredným tlačidlom výberu sa zobrazí ikona uloženia (Obrázok 66D).
6. Stlačením stredného tlačidla výberu (Obrázok 66D) uložíte naprogramovaný rozsah aplikácie.
7. Stlačením stredného tlačidla výberu zvýraznite príslušný rozsah aplikácie pre program 2 postrekovača.

   Poznámka: Ikona rozsahu aplikácie 2 postrekovača vyzerá ako číslica 2 v krúžku napravo od terčíka.

   Poznámka: Rozsah aplikácie pre program 2 postrekovača môžete v prípade potreby použiť na pohodlné nastavenie vyššieho alebo nižšieho rozsahu aplikácie na trávnik.
8. Zopakujte kroky 4 až 6.

Programovanie zvýšenia rozsahu aplikácie

Zvýšenie aplikácie pridáva špecifikované percento k rozsahu aplikácie aktívneho programu, keď pri postreku v automatickom režime stlačíte 2 vonkajšie tlačidlá informačného centra.

1. Na domovskej obrazovke stlačením stredného tlačidla výberu prejdite do hlavnej ponuky.
2. V prípade potreby stlačením stredného tlačidla výberu zvýraznite zvýšenie rozsahu aplikácie (Obrázok 67).

   Poznámka: Ikona zvýšenia rozsahu aplikácie vyzerá ako dva symboly (+) napravo od terčíka (Obrázok 67).

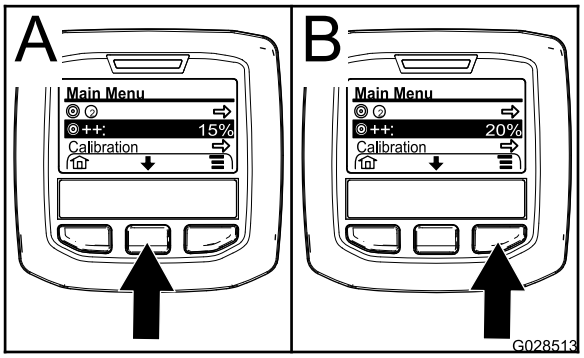

g028513

Obrázok 67

3. Stlačením pravého tlačidla výberu (Obrázok 67) zvýšite percento zvýšenia o 5 % (maximálne 20 %).

Používanie ponuky Nastavenia

Model HDX-Auto

Výber aktívneho rozsahu aplikácie z ponuky Nastavenia

1. V hlavnej ponuke stlačením stredného tlačidla výberu prejdite do ponuky Nastavenia.
2. Stlačením stredného tlačidla výberu zvýraznite aktívne nastavenie rozsahu aplikácie (Obrázok 68).

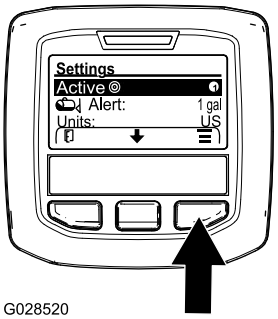

g028520

Obrázok 68

3. Stlačením pravého tlačidla výberu prepnite medzi rozsahom aplikácie 1 a 2 (Obrázok 68).
4. Stlačením ľavého tlačidla výberu nastavenie uložíte a vrátite sa do hlavnej ponuky.

Nastavenie upozornenia na hladinu v nádrži

1. V hlavnej ponuke stlačením stredného tlačidla výberu prejdite do ponuky Nastavenia.
2. Stlačením stredného tlačidla výberu zvýraznite nastavenie Alert (Upozornenie) (Obrázok 69).

   Poznámka: Nad stredným a pravým tlačidlom výberu sa zobrazia ikony (–) a (+).

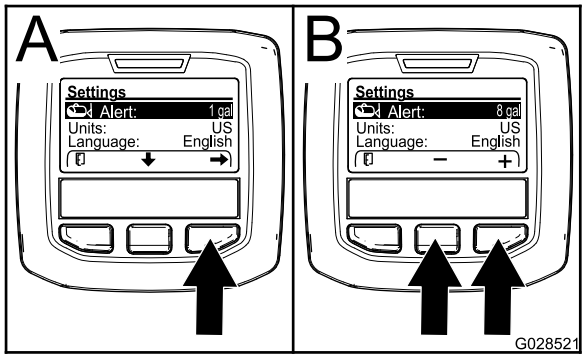

g028521

Obrázok 69

3. Stlačte pravé tlačidlo výberu (Obrázok 69).
4. Pomocou stredného alebo pravého tlačidla výberu zadajte minimálne množstvo v nádrži, pri ktorom sa počas prevádzky postrekovača zobrazí upozornenie (Obrázok 69).

   Poznámka: Podržaním tlačidla nadol sa zvyšuje hodnota upozornenia na hladinu v nádrži o 10 %.
5. Stlačením ľavého tlačidla výberu nastavenie uložíte a vrátite sa do hlavnej ponuky.

Zadanie kódu PIN v informačnom centre

Poznámka: Zadanie kódu PIN umožňuje zmeniť nastavenia s chráneným prístupom a uchovať si heslo.

Poznámka: Kód PIN zadaný vo výrobe je 1234.

1. V hlavnej ponuke stlačením stredného tlačidla výberu prejdite do ponuky Nastavenia.
2. Stlačením stredného tlačidla výberu zvýraznite nastavenie Chránené ponuky.

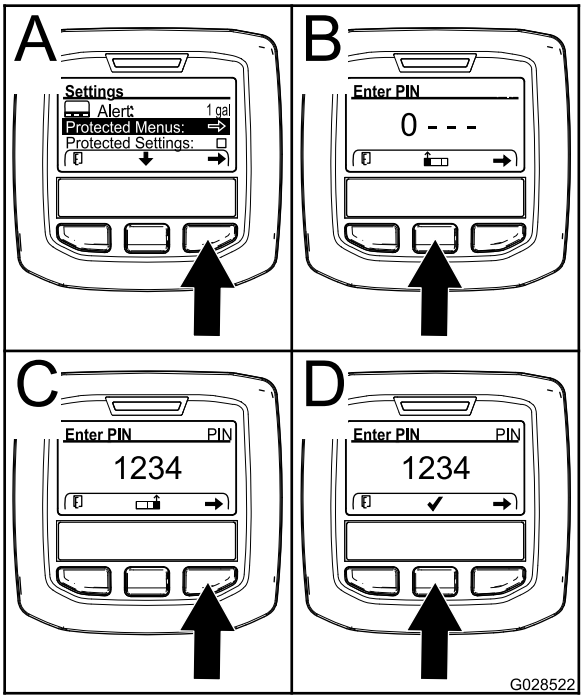

g028522

Obrázok 70

3. Stlačením pravého tlačidla výberu vyberte položku Chránené ponuky (Obrázok 70A).
4. Číselnú hodnotu nastavíte na obrazovke zadania kódu PIN stlačením nasledujúcich tlačidiel výberu:
   - Stlačením stredného tlačidla výberu (Obrázok 70B) zvýšite číselnú hodnotu (0 až 9).
   - Stlačením pravého tlačidla výberu (Obrázok 70C) presuňte kurzor na ďalšiu číselnú pozíciu vpravo.
5. Po nastavení hodnoty úplne vpravo stlačte pravé tlačidlo výberu.

   Poznámka: Nad stredným tlačidlom výberu sa zobrazí ikona začiarknutia (Obrázok 70D).
6. Stlačením stredného tlačidla výberu (Obrázok 70D) zadáte heslo.

Zmena kódu PIN

1. Zadajte aktuálny kód PIN. Pozrite si kroky 1 až 6 v časti Zadanie kódu PIN v informačnom centre (strana 47).
2. V hlavnej ponuke stlačením stredného tlačidla výberu prejdite do ponuky Nastavenia.

3. Stlačením stredného tlačidla výberu zvýraznite nastavenie Chránené ponuky.

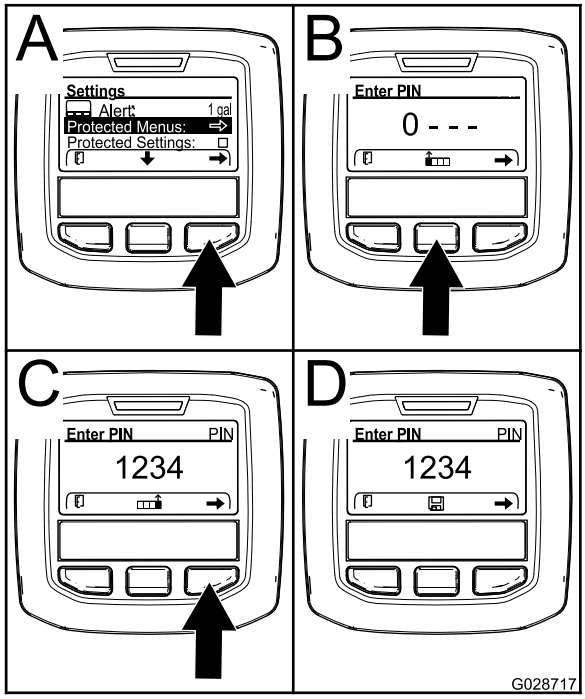

g028717

Obrázok 71

4. Stlačením pravého tlačidla výberu vyberte položku Chránené ponuky (Obrázok 71A).
5. Nový kód PIN nastavíte na obrazovke zadania stlačením nasledujúcich tlačidiel výberu:
   - Stlačením stredného tlačidla výberu (Obrázok 71A) zvýšite číselnú hodnotu (0 až 9).
   - Stlačením pravého tlačidla výberu (Obrázok 71C) presuňte kurzor na ďalšiu číselnú pozíciu vpravo.
6. Po nastavení hodnoty úplne vpravo stlačte pravé tlačidlo výberu.

   Poznámka: Nad stredným tlačidlom výberu sa zobrazí ikona uloženia (Obrázok 71D).
7. Počkajte, kým sa na informačnom centre nezobrazí hlásenie o uložení hodnoty a nerozsvieti sa červený indikátor.

Nastavenie funkcie Protect Settings (Chránené nastavenia)

Dôležité: **Túto funkciu používajte na zamknutie a odomknutie rozsahu aplikácie.**

Poznámka: Ak chcete zmeniť nastavenia funkcií v chránených ponukách, musíte poznať 4-číselný kód PIN.

1. V hlavnej ponuke stlačením stredného tlačidla výberu prejdite do ponuky Nastavenia.
2. Stlačením stredného tlačidla výberu zvýraznite položku Protect Settings (Chránené nastavenia).

   Poznámka: Ak políčko napravo od položky Protect Settings (Chránené nastavenia) nie je začiarknuté, podponuky L Boom (Ľavý rám), C Boom (Stredný rám), R Boom (Pravý rám) a Reset Defaults (Obnoviť predvolené hodnoty) nie sú zamknuté kódom PIN (Obrázok 73).

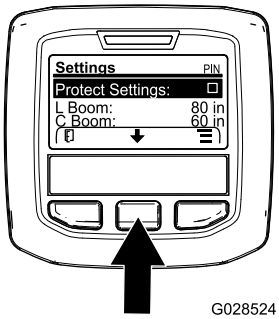

g028524

Obrázok 72

3. Stlačte pravé tlačidlo výberu.

   Poznámka: Zobrazí sa obrazovka zadania kódu PIN.
4. Zadajte kód PIN. Pozrite si krok 4 v časti Zadanie kódu PIN v informačnom centre (strana 47).
5. Po nastavení hodnoty úplne vpravo stlačte pravé tlačidlo výberu.

   Poznámka: Nad stredným tlačidlom výberu sa zobrazí ikona začiarknutia.
6. Stlačte stredné tlačidlo výberu.

   Poznámka: Zobrazia sa podponuky L Boom (Ľavý rám), C Boom (Stredný rám), R Boom (Pravý rám) a Reset Defaults (Obnoviť predvolené hodnoty).
7. Stlačením stredného tlačidla výberu zvýraznite položku Protect Settings (Chránené nastavenia).
8. Stlačte pravé tlačidlo výberu.

   Poznámka: V políčku napravo od položky Protect Settings (Chránené nastavenia) sa zobrazí začiarknutie (Obrázok 73).

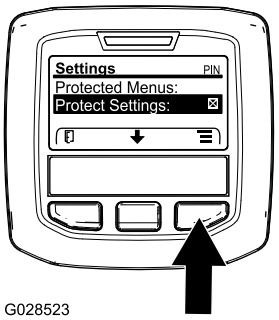

g028523

Obrázok 73

9. Počkajte, kým sa na informačnom centre nezobrazí hlásenie o uložení hodnoty a nerozsvieti sa červený indikátor.

   Poznámka: Podponuky pod položkou Protected Menus (Chránené ponuky) sú zamknuté kódom PIN.

   Poznámka: Ak chcete otvoriť tieto podponuky, zvýraznite položku Protect Settings (Chrániť nastavenia), stlačte pravé tlačidlo výberu, zadajte kód PIN a po zobrazení ikony začiarknutia stlačte stredné tlačidlo výberu.

Obnovenie predvolených hodnôt veľkosti sekcie rámu

1. Stlačením stredného tlačidla výberu prejdite na položku Reset Default (Obnoviť predvolené hodnoty) (Obrázok 74).

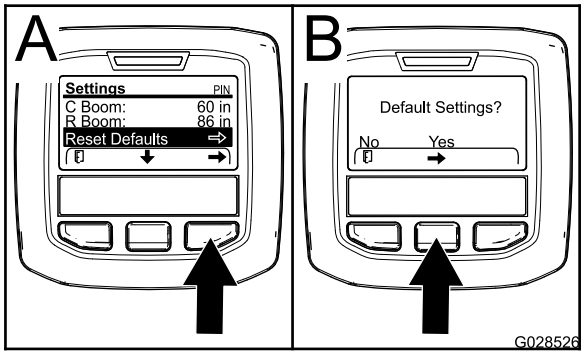

g028526

Obrázok 74

2. Stlačením pravého tlačidla výberu vyberte položku Reset Default (Obnoviť predvolené hodnoty).
3. Na obrazovke Default Settings (Predvolené nastavenia) vyberiete stlačením ľavého tlačidla výberu možnosť NO (Nie) alebo stlačením pravého tlačidla výberu možnosť YES (Áno) (Obrázok 74).

   Poznámka: Výberom možnosti YES (Áno) sa obnoví výrobné nastavenie veľkosti sekcie rámu.

Rady v informačnom centre

Rady pre operátora sa na obrazovke informačného centra zobrazia automaticky, keď niektorá funkcia stroja vyžaduje dodatočný úkon. Ak sa napríklad pokúšate naštartovať motor so stlačeným pedálom trakčného pohonu, zobrazí sa rada, že pedál trakčného pohonu musí byť v polohe NEUTRAL (Neutrál).

Ku každej zobrazenej rade bliká indikátor chyby a na obrazovke sa zobrazuje kód rady (číslo), popis rady a kvalifikátor rady, ako je znázornené na Obrázok 75.

Popisy a kvalifikátory rád sa zobrazujú ako ikony informačného centra. Popis jednotlivých ikon nájdete v časti Ikony informačného centra (strana 43).

Poznámka: Kvalifikátor rady vysvetľuje podmienky aktivovania rady a obsahuje pokyny na jej elimináciu.

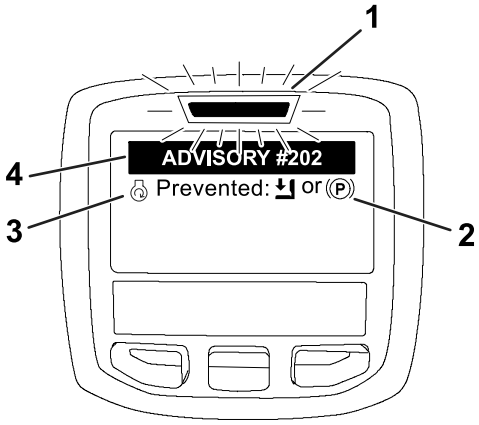

g202867

Obrázok 75

1. Indikátor chyby
2. Kvalifikátor rady
3. Popis rady
4. Kód rady

Poznámka: Rady sa nezaznamenávajú do denníka chýb.

Poznámka: Radu môžete z obrazovky displeja vymazať stlačením ľubovoľného tlačidla informačného centra.

Informácie o radách z informačného centra nájdete v nasledujúcej tabuľke:

Rady

Kód rady	Popis
200	Zabránenie štartu – aktívny prepínač čerpadla
201	Zabránenie štartu – nie je v polohe NEUTRAL (Neutrál)
202	Zabránenie štartu – operátor mimo sedadla
203	Zabránenie štartu – pedál škrtiacej klapky nie je v základnej polohe
204	Zabránenie štartu – uplynutý časový limit aktivácie štartéra
205	Zatiahnutá parkovacia brzda
206	Zabránenie spustenia čerpadla – aktívny rám
207	Zabránenie spustenia čerpadla – vysoké otáčky motora
208	Zabránenie funkcii zámku škrtiacej klapky/rýchlosti – čerpadlo nie je aktívne
209	Zabránenie funkcii zámku škrtiacej klapky – parkovacia brzda nie je zatiahnutá

Rady (cont'd.)

Kód rady	Popis
210	Zabránenie funkcii zámku rýchlosti – operátor je mimo sedadla alebo je zatiahnutá parkovacia brzda
211	Zabránenie funkcii zámku škrtiacej klapky/rýchlosti – je aktivovaná spojka alebo je zatiahnutá servisná brzda
212	Upozornenie na nízky objem v nádrži
213	Vypláchnutie čerpadla je v polohe ON (Zap.)
220	Kalibrácia snímača prietoku
221	Kalibrácia snímača prietoku – doplňte do nádrže vodu a zadajte údaj o doplnenom objeme
222	Kalibrácia snímača prietoku – zapnite čerpadlo
223	Kalibrácia snímača prietoku – zapnite všetky rámy
224	Kalibrácia snímača prietoku – spustená kalibrácia
225	Kalibrácia snímača prietoku – dokončená kalibrácia
226	Kalibrácia snímača prietoku – ukončuje sa režim kalibrácie
231	Kalibrácia snímača rýchlosti
232	Kalibrácia snímača rýchlosti – doplňte nádrž na čerstvú vodu, stlačte tlačidlo ďalej
233	Kalibrácia snímača rýchlosti – doplňte do polovice postrekovača vodu, stlačte tlačidlo ďalej
234	Kalibrácia snímača rýchlosti – zadajte vzdialenosť kalibrácie, stlačte tlačidlo ďalej
235	Kalibrácia snímača rýchlosti – označte a prejdite zadanú vzdialenosť s vypnutými sekciami postrekovača
236	Kalibrácia snímača rýchlosti – prebieha kalibrácia snímača rýchlosti
237	Kalibrácia snímača rýchlosti – kalibrácia snímača rýchlosti je dokončená
238	Kalibrácia snímača rýchlosti – vypnite rámy
241	Kalibrácia mimo limitov, používajú sa predvolené hodnoty

Kontroly pred naštartovaním

Pred každým začiatkom používania postrekovača v daný deň skontrolujte tieto položky:

- Skontrolujte tlak vzduchu v pneumatikách.

  Poznámka: Pneumatiky tohto stroja sa líšia od pneumatík automobilu. Vyžadujú menší tlak vzduchu, aby sa minimalizovalo stlačenie a poškodenie trávnika.
- Skontrolujte hladinu všetkých kvapalín, a ak je hladina nízka, doplňte primeraný objem špecifických kvapalín.
- Skontrolujte prevádzku brzdového pedála.
- Skontrolujte, či svietia svetlomety.
- Otočte volant doľava a doprava a sledujte reakciu pri riadení.
- S vypnutým motorom skontrolujte úniky oleja, uvoľnené diely a akékoľvek iné viditeľné poruchy.

Ak niektorá z vyššie uvedených položiek nie je v poriadku, pred používaním postrekovača v daný deň upozornite na nedostatky mechanika alebo sa poraďte so svojím nadriadeným. Váš nadriadený možno bude chcieť, aby ste každý deň kontrolovali aj iné položky, preto zistite, za aké kontroly ste zodpovední.

Príprava postrekovača

Výber dýzy

Poznámka: Pozrite si príručku k vybratej dýze, ktorú vám poskytne autorizovaný distribútor spoločnosti Toro.

Telesá hláv sú kompatibilné s 3 rôznymi dýzami.

1. Postrekovač zastavte na rovnom povrchu, vypnite motor, zatiahnite parkovaciu brzdu a vyberte kľúč.
2. Prepínač hlavnej sekcie nastavte do polohy OFF (Vyp.) a prepínač čerpadla postrekovača prepnite do polohy OFF (Vyp.).
3. Otočte hlavu dýz ľubovoľným smerom k správnej dýze.
4. Kalibrujte prietok. Pozrite si časť Kalibrácia prietoku postrekovača (strana 55).

Výber sacieho filtra

Štandardné vybavenie: sací filter so sitkom 50 (modrý)

Pomocou tabuľky s informáciami o sacích filtroch identifikujte sitko pre používané striekacie dýzy podľa chemických látok alebo roztokov s viskozitou rovnajúcou sa vode.

Tabuľka s informáciami o sacom filtri

Farebný kód striekacej dýzy (prietok)	Veľkosť sitka*	Farebný kód filtra
Žltá (0,76 l/min.)	50	Modrá
Červená (1,51 l/min.)	50	Modrá
Hnedá (1,89 l/min.)	50 (alebo 30)	Modrá (alebo zelená)
Sivá (2,27 l/min.)	30	Zelená
Biela (3,03 l/min.)	30	Zelená
Modrá (3,79 l/min.)	30	Zelená
Zelená (5,68 l/min.)	30	Zelená
* Veľkosť sitka sacích filtrov v tejto tabuľke vychádza z chemických látok alebo roztokov používaných pri postreku s viskozitou rovnajúcou sa vode.		

Dôležité: **Keď robíte postrek s chemickými produktmi alebo roztokmi s vyššou viskozitou (hustejšími produktmi) spolu s práškami, ktoré možno navlhčiť, možno budete musieť pre voliteľný sací filter použiť hrubšie sitko. Pozrite si Obrázok 76.**

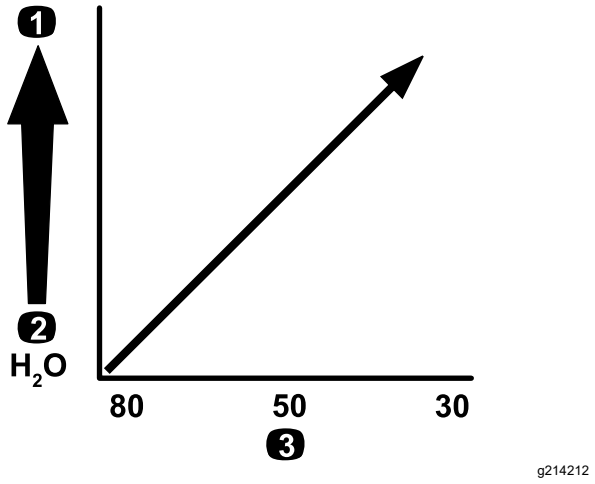

Obrázok 76

Veľkosť sitka – viskozita chemickej látky alebo roztoku

1. Chemické látky alebo roztoky s vyššou viskozitou
2. Chemické látky alebo roztoky s nižšou viskozitou
3. Veľkosť sitka

Keď robíte postrek s vyšším rozsahom aplikácie, zvážte použitie hrubšieho sitka voliteľného sacieho filtra. Pozrite si Obrázok 77.

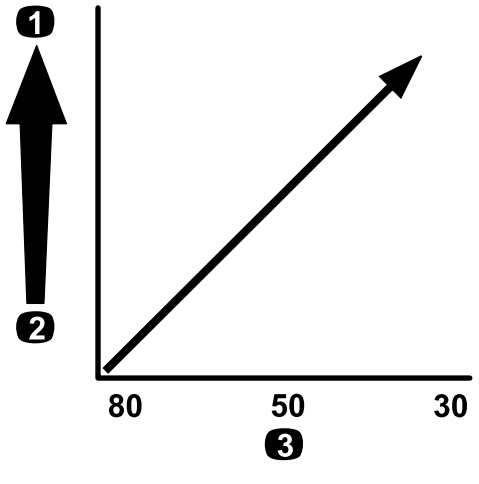

Obrázok 77

Veľkosť sitka – rozsah aplikácie

1. Vyšší rozsah aplikácie
2. Nižší rozsah aplikácie
3. Veľkosť sitka

Výber tlakového filtra

Dostupná veľkosť sitka:

Štandardné vybavenie: sací filter so sitkom 50 (modrý)

Pomocou tabuľky s informáciami o tlakových filtroch identifikujte sitko pre používané striekacie dýzy podľa chemických látok alebo roztokov s viskozitou rovnajúcou sa vode.

Tabuľka s informáciami o tlakovom filtri

Farebný kód striekacej dýzy (prietok)	Veľkosť sitka*	Farebný kód filtra
Podľa potreby na základe chemických látok alebo roztokov s nízkou viskozitou alebo nízkym rozsahom aplikácie	100	Zelená
Žltá (0,76 l/min.)	80	Žltá
Červená (1,51 l/min.)	50	Modrá
Hnedá (1,89 l/min.)	50	Modrá
Sivá (2,27 l/min.)	50	Modrá
Biela (3,03 l/min.)	50	Modrá
Modrá (3,79 l/min.)	50	Modrá
Zelená (5,68 l/min.)	50	Modrá

Tabuľka s informáciami o tlakovom filtri (cont'd.)

Farebný kód striekacej dýzy (prietok)	Veľkosť sitka*	Farebný kód filtra
Podľa potreby na základe chemických látok alebo roztokov s vysokou viskozitou alebo vysokým rozsahom aplikácie	30	Červená
Podľa potreby na základe chemických látok alebo roztokov s vysokou viskozitou alebo vysokým rozsahom aplikácie	16	Hnedá
* Veľkosť sitka tlakových filtrov v tejto tabuľke vychádza z chemických látok alebo roztokov používaných pri postreku s viskozitou rovnajúcou sa vode.		

Dôležité: **Keď robíte postrek s chemickými produktmi alebo roztokmi s vyššou viskozitou (hustejšími produktmi) spolu s práškami, ktoré možno navlhčiť, možno budete musieť pre voliteľný tlakový filter použiť hrubšie sitko. Pozrite si Obrázok 78.**

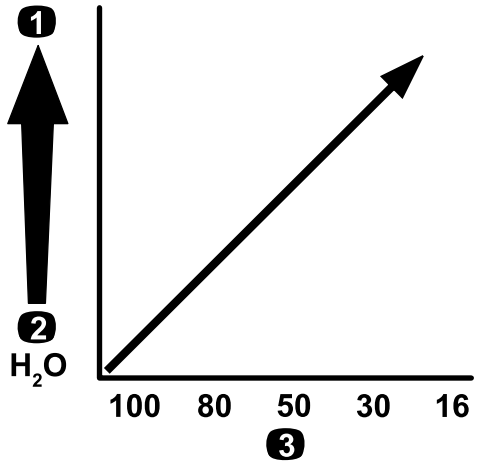

g214211

Obrázok 78

Veľkosť sitka – viskozita chemickej látky alebo roztoku

1. Chemické látky alebo roztoky s vyššou viskozitou
2. Chemické látky alebo roztoky s nižšou viskozitou
3. Veľkosť sitka

Keď robíte postrek s vyšším rozsahom aplikácie, zvážte použitie hrubšieho sitka voliteľného tlakového filtra. Pozrite si Obrázok 79.

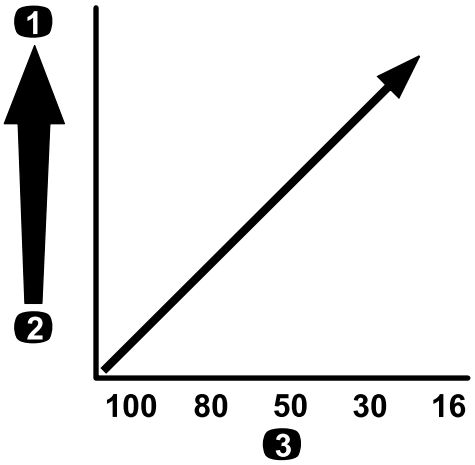

g214240

Obrázok 79

Veľkosť sitka – rozsah aplikácie

1. Vyšší rozsah aplikácie
2. Nižší rozsah aplikácie
3. Veľkosť sitka

Výber filtra špičky dýzy (voliteľný)

Poznámka: Používaním voliteľného filtra špičky dýzy chránite špičku striekacej dýzy a zvyšujete jej životnosť.

Pomocou tabuľky s informáciami o filtroch špičky dýzy identifikujte sitko pre používané striekacie dýzy podľa chemických látok alebo roztokov s viskozitou rovnajúcou sa vode.

Tabuľka s informáciami o filtri špičky dýzy

Farebný kód striekacej dýzy (prietok)	Veľkosť sitka filtra*	Farebný kód filtra
Žltá (0,76 l/min.)	100	Zelená
Červená (1,51 l/min.)	50	Modrá
Hnedá (1,89 l/min.)	50	Modrá
Sivá (2,27 l/min.)	50	Modrá
Biela (3,03 l/min.)	50	Modrá
Modrá (3,79 l/min.)	50	Modrá
Zelená (5,68 l/min.)	50	Modrá
* Veľkosť sitka filtrov dýz v tejto tabuľke vychádza z chemických látok alebo roztokov používaných pri postreku s viskozitou rovnajúcou sa vode.		

Dôležité: **Keď robíte postrek s chemickými produktmi alebo roztokmi s vyššou viskozitou (hustejšími produktmi) spolu s práškami, ktoré možno navlhčiť, možno budete musieť pre voliteľný filter špičky použiť hrubšie sitko. Pozrite si Obrázok 80.**

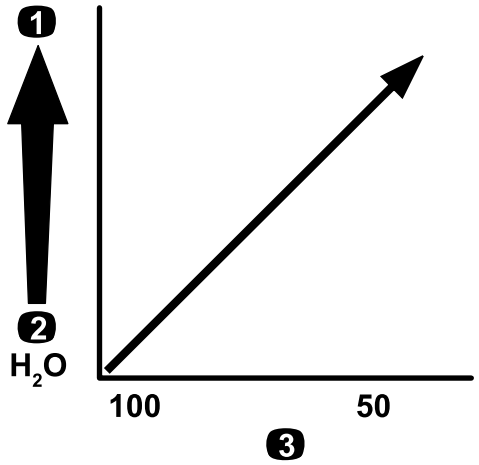

g214246

Obrázok 80

Veľkosť sitka – viskozita chemickej látky alebo roztoku

1. Chemické látky alebo roztoky s vyššou viskozitou
2. Chemické látky alebo roztoky s nižšou viskozitou
3. Veľkosť sitka

Keď robíte postrek s vyšším rozsahom aplikácie, zvážte použitie hrubšieho sitka filtra špičky. Pozrite si Obrázok 81.

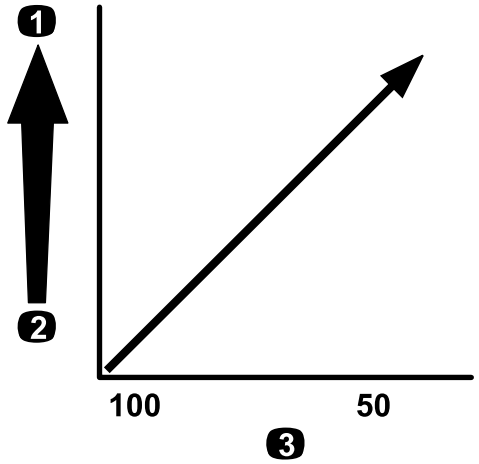

g214245

Obrázok 81

Veľkosť sitka – rozsah aplikácie

1. Vyšší rozsah aplikácie
2. Nižší rozsah aplikácie
3. Veľkosť sitka

Plnenie nádrží

Plnenie nádrže na čerstvú vodu

Dôležité: **V nádrži na čerstvú vodu nepoužívajte upravenú (sivú) vodu.**

Poznámka: Nádrž na čerstvú vodu slúži ako zdroj čerstvej vody na umývanie chemických látok z pokožky, očí alebo iných povrchov v prípade náhodného kontaktu.

Pred manipuláciou s akýmikoľvek chemickými látkami alebo ich miešaním do nádrže na čerstvú vodu vždy dopĺňajte čistú vodu.

Nádrž na čerstvú vodu sa nachádza na ochrannom zariadení proti prevráteniu za sedadlom spolujazdca (Obrázok 82). Slúži ako zdroj čerstvej vody na umývanie chemických látok z pokožky, očí alebo iných povrchov v prípade náhodného kontaktu.

- Ak chcete nádrž doplniť, odskrutkujte veko navrchu nádrže a dolejte do nej čerstvú vodu. Nasaďte veko.
- Ak chcete otvoriť hrdlo nádrže na čerstvú vodu, otočte páčku na hrdle.

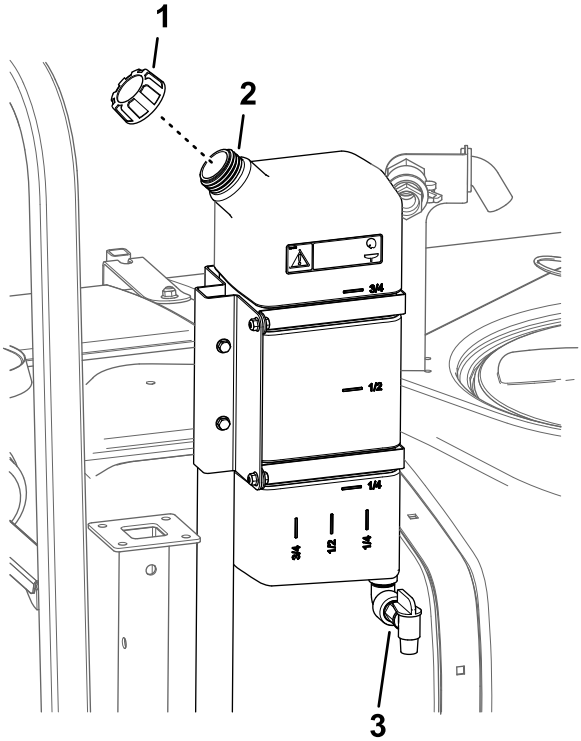

g210327

Obrázok 82

1. Veko plniaceho hrdla
2. Nádrž na čerstvú vodu
3. Hrdlo

Plnenie nádrže postrekovača

Namontovaním chemickej premixovej súpravy sa zaručí optimálne miešanie a čistota vonkajšej časti nádrže.

Dôležité: **Vždy keď je to možné, v nádrži postrekovača nepoužívajte upravenú (sivú) vodu.**

Dôležité: **Uistite sa, že sú používané chemické látky kompatibilné s polymérom Viton™ (pozrite si štítok výrobcu, na ktorom by malo byť uvedené, ak nie je daná látka kompatibilná). Používaním**

chemickej látky, ktorá nie je kompatibilná s polymérom Viton™ poškodzuje tesniace krúžky v postrekovači, čo spôsobuje úniky.

Dôležité: **Po prvom naplnení nádrže skontrolujte, či nie sú popruhy nádrže voľné. V prípade potreby ich dotiahnite.**

1. Spustením sekcií vypustite zo systému postrekovača kondicionér.
2. Stroj zaparkujte na rovnom povrchu, prepínač rozsahu prepnite do neutrálnej polohy, zatiahnite parkovaciu brzdu, vypnite motor a vyberte kľúč.
3. Uistite sa, že je vypúšťací ventil nádrže zatvorený.
4. Určite objem vody potrebný na namiešanie potrebného objemu chemickej látky, ako to nariaďuje jej výrobca.
5. Otvorte veko nádrže postrekovača.

   Poznámka: Veko nádrže sa nachádza uprostred vrchnej časti nádrže. Ak ho chcete otvoriť, otočte prednú polovicu veka proti smeru hodinových ručičiek a vyklopte ho. Môžete vytiahnuť vnútorné sitko a vyčistiť ho. Ak chcete nádrž utesniť, zatvorte veko a otočte prednú polovicu v smere hodinových ručičiek.
6. Pomocou plniacej objímky s ochranou pred preplnením doplňte do nádrže postrekovača 3/4 potrebnej vody.

   Dôležité: **Vždy v nádrži postrekovača používajte čerstvú čistú vodu. Do prázdnej nádrže nikdy nelejte koncentrát.**

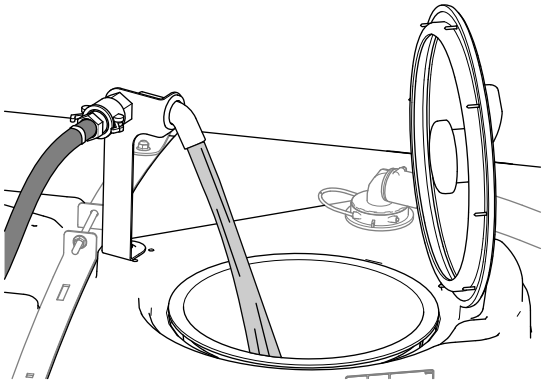

Obrázok 83

7. Naštartujte motor, aktivujte pomocný hriadeľ a nastavte ručnú škrtiacu klapku, ak je súčasťou výbavy.
8. Prepínač miešania otočte do polohy ON (Zap.).
9. Podľa pokynov výrobcu chemickej látky pridajte do nádrže vhodné množstvo koncentrátu chemickej látky.

   Dôležité: **Ak používate prášok, ktorý možno navlhčiť, pred pridaním do nádrže zmiešajte ho s malým množstvom vody, aby vznikla kašovitá zmes.**
10. Do nádrže dolejte zvyšok vody.

    Poznámka: Obsah lepšie zmiešate, keď znížite nastavenie rozsahu aplikácie.

Kontrola popruhov nádrže

Servisný interval: Pri každom použití alebo denne—Skontrolujte popruhy nádrže.

Dôležité: **Nadmerné utiahnutie úchytiek popruhov nádrže môže zdeformovať a poškodiť nádrž a popruhy.**

1. Naplňte hlavnú nádrž vodou.
2. Skontrolujte, či je medzi popruhmi nádrže a nádržou nejaká vôľa (Obrázok 84).

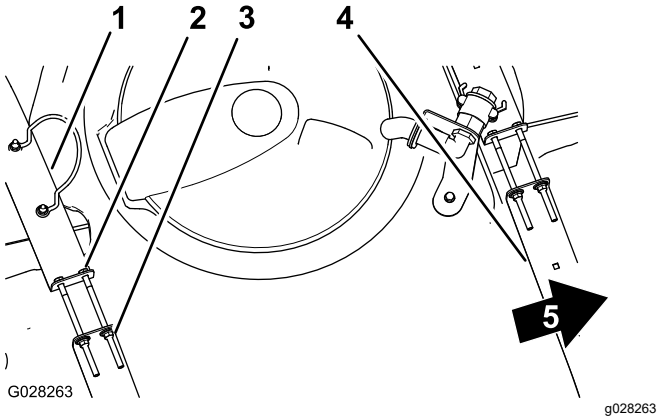

Obrázok 84

1. Zadný popruh nádrže
2. Skrutka
3. Poistná matica s prírubou
4. Predný popruh nádrže
5. Predná časť stroja

3. Ak sa na nádrži uvoľnia popruhy, uťahujte poistné matice s prírubou a skrutky vo vrchnej časti popruhov, kým nebudú popruhy zarovnané s povrchom nádrže (Obrázok 84).

   Poznámka: **Neuťahujte nadmerne hardvér popruhov nádrže.**

Kalibrácia postrekovača

Príprava stroja

Dôležité: **Pred kalibráciou systému postrekovača používaného na modeli HDX-Auto podľa potreby naplňte nádrž postrekovača čistou vodou a**

používajte stroj na postrekovanie s tlakom 2,75 baru alebo vyšším minimálne 30 minút.

Poznámka: Pred prvým používaním postrekovača a po zmene dýz alebo v prípade potreby kalibrujte prietok, rýchlosť a sekčný obtok postrekovača.

1. Naplňte nádrž postrekovača čistou vodou.

   Poznámka: Uistite sa, že je v nádrži dostatok vody na dokončenie všetkých postupov kalibrácie.

2. Spustite sekciu ľavého a pravého rámu.
3. **Model HDX-Auto** – používajte stroj na postrekovanie s tlakom 2,75 baru alebo vyšším minimálne 30 minút. Po dokončení naplňte nádrž postrekovača čistou vodou.
4. Položku Protect Settings (Chránené nastavenia) nastavte na možnosť Off (Vyp.). Pozrite si časť Nastavenie funkcie Protect Settings (Chránené nastavenia) (strana 48).
5. **Model HDX-Auto** – systém postrekovača nastavte na manuálny režim. Pozrite si časť Prepnutie medzi manuálnym a automatickým režimom (strana 45).

Kalibrácia prietoku postrekovača

Vybavenie, ktoré dodáva operátor: stopky schopné merať ±1/10 sekundy a nádobu s mierkou po 50 ml.

Poznámka: Kalibrácia prietoku postrekovača pre **stroje bez zámku škrtiacej klapky** vyžaduje 2 osoby.

Príprava systému postrekovača

1. Prevodovku nastavte takto:
   - Modely série HD s **manuálnou prevodovkou** – prevodovku nastavte do polohy NEUTRAL (Neutrál).
   - **Model HDX-Auto** – prevodovku nastavte do polohy P (parkovanie).
2. Zatiahnite parkovaciu brzdu a naštartujte motor.
3. Zapnite čerpadlo postrekovača a miešanie.
4. Stláčajte plynový pedál, kým motor nedosiahne maximálne otáčky.
5. Otáčky motora nastavte takto:
   - Stroje **bez** voliteľného zámku škrtiacej klapky – 1 osoba stláča plynový pedál, kým motor nedosiahne maximálne otáčky.

     Poznámka: Druhá osoba zbiera vzorky z dýz postrekovača.
   - Stroje **s** voliteľným zámkom škrtiacej klapky – stláčajte plynový pedál, kým motor nedosiahne maximálne otáčky, a nastavte zámok škrtiacej klapky. Pozrite si používateľskú príručku k súprave ručnej škrtiacej klapky vozidla Workman.

Skúška zachytenia

1. Všetky 3 prepínače sekcií a prepínač hlavnej sekcie nastavte do polohy ON (Zap.).
2. Pripravte sa na skúšku zachytenia pomocou nádoby s mierkou.
3. Začnite s tlakom 2,75 baru a pomocou prepínača rozsahu aplikácie upravte tlak postrekovača tak, aby ste pri skúške zachytenia dosiahli množstvo uvedené v nasledujúcej tabuľke.

   Poznámka: Po 15 sekundách nazbierajte 3 vzorky a zistite priemerný objem nazbieranej vody.

Farba dýzy	Mililitre nazbierané za 15 sekúnd	Unce nazbierané za 15 sekúnd
Žltá	189	6,4
Červená	378	12,8
Hnedá	473	16,0
Sivá	567	19,2
Biela	757	25,6
Modrá	946	32,0
Zelená	1419	48,0

4. Po dosiahnutí požadovaného množstva uvedeného v tabuľke vyššie pri skúške zachytenia nastavte kontrolný blokovací prepínač rozsahu do polohy LOCK (Zamknúť).
5. Prepínač hlavnej sekcie otočte do polohy OFF (Vyp.).

Nastavenie informačného centra

1. V informačnom centre prejdite do ponuky Kalibrácia a vyberte položku FLOW CAL (Kalibrácia prietoku):

   Poznámka: Kalibrácie kedykoľvek zrušíte výberom ikony domovskej obrazovky.

   A. Ponuky otvoríte tak, že dvakrát stlačíte stredné tlačidlo výberu v informačnom centre.

   B. Ponuku Kalibrácia otvoríte stlačením pravého tlačidla výberu v informačnom centre.

   C. Zvýraznením možnosti FLOW CAL (Kalibrácia prietoku) vyberte položku FLOW CAL (Kalibrácia prietoku) a stlačte pravé tlačidlo výberu v informačnom centre.

   D. Na ďalšej obrazovke zadajte známy objem vody, ktorý bude striekať zo sekcií pri

postupe kalibrácie. Pozrite si tabuľku uvedenú nižšie.

E. Stlačte pravé tlačidlo výberu v informačnom centre.

2. Pomocou symbolov plus (+) a mínus (–) zadajte objem prietoku podľa nižšie uvedenej tabuľky.

Farba dýzy	Litre	Americké galóny
Žltá	42	11
Červená	83	22
Hnedá	106	28
Sivá	125	33
Biela	167	44
Modrá	208	55
Zelená	314	83

3. Na 5 minút zapnite prepínač hlavnej sekcie.

   Poznámka: Kým stroj postrekuje, na displeji informačného centra sa zobrazuje počítaný objem kvapaliny.

4. Po 5-minútovom postrekovaní vyberte značku začiarknutia stlačením stredného tlačidla v informačnom centre.

   Poznámka: Ak sa počas kalibrácie zobrazované galóny nezhodujú so známym objemom vody zadaným v informačnom centre, je to povolené.

5. Vypnite prepínač hlavnej sekcie a stlačením stredného tlačidla v informačnom centre vyberte značku začiarknutia.

   Poznámka: Kalibrácia je teraz dokončená.

Kalibrácia rýchlosti postrekovača

1. Uistite sa, že je nádrž postrekovača naplnená vodou.
2. Na otvorenom rovnom priestranstve vyznačte vzdialenosť 45 až 152 m.

   Poznámka: Na dosiahnutie presnejších výsledkov vyznačte vzdialenosť 152 m.

3. Naštartujte motor a prejdite so strojom na začiatok vyznačenej vzdialenosti.

   Poznámka: Zarovnajte strednú časť predných pneumatík so štartovnou čiarou, aby ste dosiahli najpresnejšie výsledky.

4. V informačnom centre prejdite do ponuky Kalibrácia a vyberte položku Speed Calibration (Kalibrácia rýchlosti).

   Poznámka: Kalibráciu kedykoľvek zrušíte výberom ikony domovskej obrazovky.

5. V informačnom centre vyberte šípku ďalej (→).
6. Pomocou symbolov plus (+) a mínus (–) zadajte do informačného centra vyznačenú vzdialenosť.
7. Vykonajte jeden z nasledujúcich krokov:
   - Modely série HD s **manuálnou prevodovkou** – na stroji zaraďte prvú rýchlosť a na plný plyn priamo prejdite vyznačenú vzdialenosť.
   - **Model HDX-Auto** – na stroji zaraďte rýchlosť D (jazda) a na plný plyn priamo prejdite vyznačenú vzdialenosť.
8. Po dosiahnutí vyznačenej vzdialenosti stroj zastavte a v informačnom centre vyberte značku začiarknutia.

   Poznámka: Spomaľte a pomaly zastavte, aby ste strednú časť predných pneumatík zarovnali so štartovnou čiarou, čím dosiahnete najpresnejšie výsledky.

   Poznámka: Kalibrácia je teraz dokončená.

Kalibrácia sekčných obtokových ventilov

Pred prvým používaním postrekovača a po každej zmene dýz alebo v prípade potreby kalibrujte prietok a rýchlosť postrekovača a nastavte sekčný obtok.

Dôležité: **Na vykonanie tohto postupu si vyberte otvorené rovné priestranstvo.**

Poznámka: Kalibrácia sekčného obtoku pre **stroje bez zámku škrtiacej klapky** vyžaduje 2 osoby.

Príprava stroja

1. Uistite sa, že je nádrž postrekovača naplnená vodou.
2. Prevodovku nastavte takto:
   - Modely série HD s **manuálnou prevodovkou** – prevodovku nastavte do polohy NEUTRAL (Neutrál).
   - **Model HDX-Auto** – prevodovku nastavte do polohy P (parkovanie).
3. Zatiahnite parkovaciu brzdu a naštartujte motor.
4. 3 prepínače sekcií nastavte do polohy ON (Zap.), no prepínač hlavnej sekcie prepnite do polohy OFF (Vyp.).
5. Prepínač čerpadla nastavte do polohy ON (Zap.) a zapnite miešanie.

6. Otáčky motora nastavte takto:
   - Stroje **bez** voliteľného zámku škrtiacej klapky – 1 osoba stláča plynový pedál, kým motor nedosiahne maximálne otáčky motora.

     Poznámka: Druhá osoba nastaví sekčné obtokové ventily.
   - Stroje **s** voliteľným zámkom škrtiacej klapky – stláčajte plynový pedál, kým motor nedosiahne maximálne otáčky motora, a nastavte zámok škrtiacej klapky. Pozrite si používateľskú príručku k súprave ručnej škrtiacej klapky vozidla Workman.
7. V informačnom centre prejdite do ponuky Kalibrácia a vyberte položku Test Speed (Skúšobná rýchlosť).

   Poznámka: Kalibráciu kedykoľvek zrušíte výberom ikony domovskej obrazovky.
8. Pomocou symbolov plus (+) a mínus (–) zadajte skúšobnú rýchlosť 5,6 km/h a potom vyberte ikonu domovskej obrazovky.

Úprava sekčných obtokových ventilov

1. Pomocou prepínača rozsahu aplikácie upravte rozsah aplikácie podľa nasledujúcej tabuľky.

Tabuľka rozsahu aplikácie dýzy

Farba dýzy	SI (metrické)	Imperiálne	Trávnik
Žltá	159 l/ha	17 galónov/aker	0,39 galóna/1 000 štvorcových stôp
Červená	319 l/ha	34 galónov/aker	0,78 galóna/1 000 štvorcových stôp
Hnedá	394 l/ha	42 galónov/aker	0,96 galóna/1 000 štvorcových stôp
Sivá	478 l/ha	51 galónov/aker	1,17 galóna/1 000 štvorcových stôp
Biela	637 l/ha	68 galónov/aker	1,56 galóna/1 000 štvorcových stôp
Modrá	796 l/ha	85 galónov/aker	1,95 galóna/1 000 štvorcových stôp
Zelená	1190 l/ha	127 galónov/aker	2,91 galóna/1 000 štvorcových stôp

2. Vypnite prepínač ľavej sekcie a upravujte obtokový ventil ľavej sekcie (Obrázok 85), kým nebude hodnota tlaku na predtým nastavenej úrovni (zvyčajne 2,75 baru).

   Poznámka: Číslované indikátory na obtokovom ventile slúžia len ako referencia.

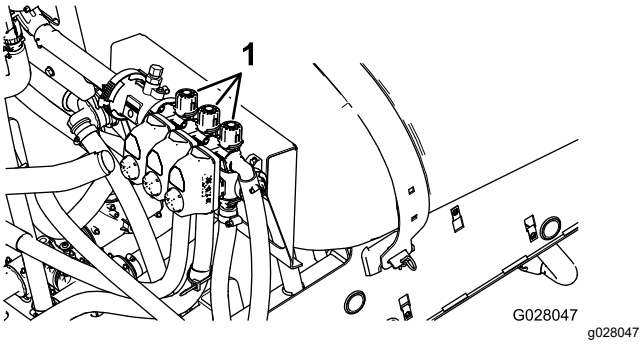

Obrázok 85

1. Úprava sekčného obtoku

3. Zapnite prepínač ľavej sekcie a vypnite prepínač pravej sekcie.
4. Upravujte obtokový ventil pravej sekcie (Obrázok 85), kým nebude hodnota tlaku na predtým nastavenej úrovni (zvyčajne 2,75 baru).
5. Zapnite prepínač pravej sekcie a vypnite prepínač strednej sekcie.
6. Upravujte obtokový ventil strednej sekcie (Obrázok 85), kým nebude hodnota tlaku na predtým nastavenej úrovni (zvyčajne 2,75 baru).
7. Vypnite všetky prepínače sekcií.
8. Vypnite čerpadlo postrekovača.

   Poznámka: Kalibrácia je teraz dokončená.

Úprava miešania a hlavných obtokových ventilov

Polohy gombíka obtokového ventilu miešania

- Obtokový premiešavací ventil je úplne otvorený, ako je znázornené na Obrázok 86A.
- Obtokový premiešavací ventil je zatvorený (0), ako je znázornené na Obrázok 86B.
- Obtokový premiešavací ventil je v strednej (nastavená vzhľadom na tlakomer systému postrekovača) polohe, ako je znázornené na Obrázok 86C.

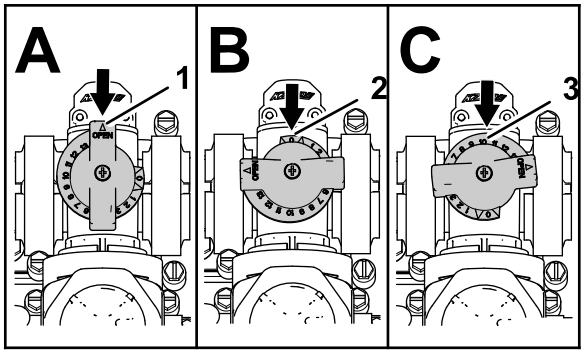

Obrázok 86

1. Otvorený
2. Zatvorený (0)
3. Stredná poloha

Kalibrácia obtokového premiešavacieho ventilu

Servisný interval: Každý rok

Dôležité: **Na vykonanie tohto postupu si vyberte otvorené rovné priestranstvo.**

Poznámka: Kalibrácia obtokového premiešavacieho ventilu pre **stroje bez zámku škrtiacej klapky** vyžaduje 2 osoby.

1. Uistite sa, že je nádrž postrekovača naplnená vodou.
2. Overte, či je regulačný premiešavací ventil otvorený. Ak je už nastavený, v tomto okamihu ho úplne otvorte.
3. Prevodovku nastavte takto:
   - Modely série HD s **manuálnou prevodovkou** – prevodovku nastavte do polohy NEUTRAL (Neutrál).
   - **Model HDX-Auto** – prevodovku nastavte do polohy P (parkovanie).
4. Zatiahnite parkovaciu brzdu a naštartujte motor.
5. Zapnite čerpadlo postrekovača.
6. Otáčky motora nastavte takto:
   - Stroje **bez** voliteľného zámku škrtiacej klapky – 1 osoba stláča plynový pedál, kým motor nedosiahne maximálne otáčky.

     Poznámka: Druhá osoba zbiera vzorky z dýz postrekovača.
   - Stroje **s** voliteľným zámkom škrtiacej klapky – stláčajte plynový pedál, kým motor nedosiahne maximálne otáčky, a nastavte zámok škrtiacej klapky. Pozrite si používateľskú príručku k súprave ručnej škrtiacej klapky vozidla Workman.
7. 3 samostatné prepínače sekčných ventilov nastavte do polohy OFF (Vyp.).
8. Prepínač hlavnej sekcie nastavte do polohy ON (Zap.).
9. Tlak systému nastavte na možnosť MAXIMUM.
10. Prepínač miešania nastavte do polohy OFF (Vyp.) a pozrite si hodnotu na tlakomeri.
    - Ak na tlakomeri zostáva hodnota 6,9 baru, obtokový premiešavací ventil je kalibrovaný správne.
    - Ak sa na tlakomeri zobrazuje iná hodnota, pokračujte ďalším krokom.
11. Obtokový premiešavací ventil (Obrázok 87) na zadnej strane premiešavacieho ventilu upravujte dovtedy, kým sa na tlakomeri nezobrazí hodnota 6,9 baru.

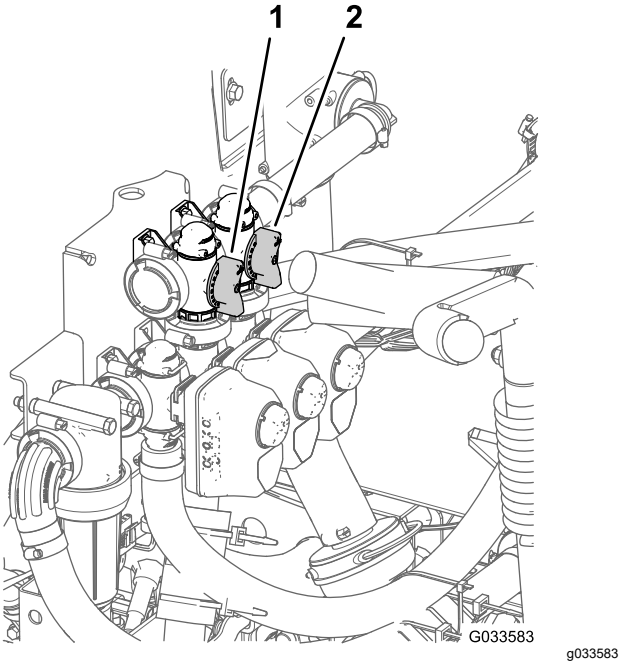

Obrázok 87

1. Obtokový premiešavací ventil
2. Obtok hlavnej sekcie

12. Prepínač čerpadla nastavte do polohy OFF (Vyp.), páčku škrtiacej klapky prepnite do polohy IDLE (Voľnobežné otáčky) a štartovací spínač prepnite do polohy OFF (Vyp.).

Úprava obtokového ventilu hlavnej sekcie

Poznámka: Úprava obtokového ventilu hlavnej sekcie eliminuje alebo znižuje prietok cez zmiešavacie dýzy v nádrži, keď je prepínač hlavného rámu nastavený do polohy OFF (Vyp.).

1. Uistite sa, že je nádrž postrekovača naplnená vodou.
2. Zatiahnite parkovaciu brzdu.
3. Prevodovku nastavte takto:

- Modely série HD s **manuálnou prevodovkou** – prevodovku nastavte do polohy NEUTRAL (Neutrál).
- **Model HDX-Auto** – prevodovku nastavte do polohy P (parkovanie).

4. Zapnite čerpadlo postrekovača.
5. Prepínač miešania nastavte do polohy ON (Zap.).
6. Prepínač hlavnej sekcie nastavte do polohy OFF (Vyp.).
7. Otáčky motora nastavte takto:
   - Stroje **bez** voliteľného zámku škrtiacej klapky – 1 osoba stláča plynový pedál, kým motor nedosiahne maximálne otáčky.

     Poznámka: Druhá osoba zbiera vzorky z dýz postrekovača.
   - Stroje **s** voliteľným zámkom škrtiacej klapky – stláčajte plynový pedál, kým motor nedosiahne maximálne otáčky, a nastavte zámok škrtiacej klapky. Pozrite si používateľskú príručku k súprave ručnej škrtiacej klapky vozidla Workman.
8. Upravte rukoväť obtoku hlavnej sekcie, aby ste mohli regulovať mieru miešania v nádrži (Obrázok 87).
9. Otáčky škrtiacej klapky znížte na voľnobežné otáčky.
10. Prepínače miešania a čerpadla nastavte do polohy OFF (Vyp.).
11. Vypnite motor.

Umiestnenie čerpadla postrekovača

Čerpadlo postrekovača sa nachádza v zadnej časti stroja (Obrázok 88).

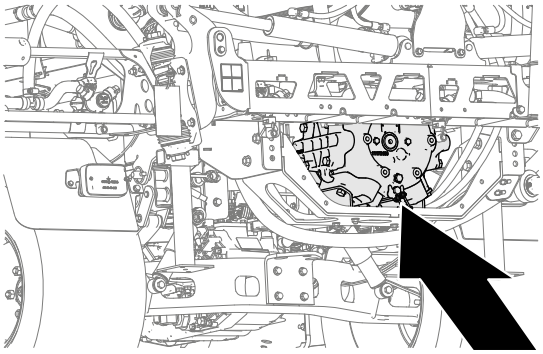

Obrázok 88

Počas prevádzky

Bezpečnosť počas prevádzky

Všeobecné bezpečnostné pokyny

- Majiteľ alebo operátor môže predchádzať nehodám, ktoré môžu spôsobiť zranenie alebo poškodenie majetku, a je zodpovedný za takéto nehody.
- Noste vhodný odev vrátane ochranných okuliarov, dlhých nohavíc, pevnej protišmykovej obuvi a ochrany sluchu. Dlhé vlasy si zviažte dozadu a nenoste voľný odev ani voľné šperky.
- Noste vhodné osobné ochranné prostriedky v súlade s pokynmi v časti Bezpečnosť pri používaní chemických látok.
- Práca so strojom si vyžaduje maximálnu pozornosť. Nerozptyľujte sa žiadnym spôsobom, v opačnom prípade môže dôjsť k zraneniu alebo poškodeniu majetku.
- Nepracujte so strojom, ak ste chorí, unavení alebo pod vplyvom alkoholu alebo drog.
- Na stroji neprevážajte viac ako 1 spolujazdca. Spolujazdec by mal sedieť len na určenom mieste.
- Stroj prevádzkujte len pri dobrej viditeľnosti. Vyhýbajte sa dieram alebo skrytým nebezpečenstvám.
- Pred naštartovaním motora sa uistite, že ste v prevádzkovej polohe, prevodovka je v polohe NEUTRAL (Neutrál) (manuálna) alebo v polohe PARK (Parkovanie) (automatická) a parkovacia brzda je zatiahnutá.
- Keď je stroj v pohybe, zostaňte sedieť. Vždy keď je to možné, majte obe ruky na volante a ruky a nohy majte vždy v priestore operátora.
- Pri prechode do neprehľadných oblastí, kríkov, stromov alebo iných objektov, ktoré by mohli obmedziť viditeľnosť, buďte opatrní.
- Pred cúvaním sa pozrite dozadu a uistite sa, že za vami nikto nie je. Cúvajte pomaly.
- Nikdy nerobte postrek, keď sa v danej oblasti nachádzajú ľudia, zvlášť deti, a zvieratá.
- Stroj neprevádzkujte v blízkosti zrázov, priekop alebo násypov. Stroj sa môže náhle prevrátiť, keď koleso prejde cez okraj alebo keď okraj prepadne.
- Pri prevádzke na náročnom teréne, nerovnej zemi a v blízkosti obrubníkov, dier a iných náhlych

zmien terénu znížte rýchlosť. Náklad sa môže posúvať a stroj môže byť nestabilný.

- Po zasiahnutí predmetu alebo v prípade abnormálnych vibrácií stroja zastavte stroj, vypnite motor, vyberte kľúč, zatiahnite parkovaciu brzdu a skontrolujte poškodenie. Pred pokračovaním v prevádzke vykonajte všetky nevyhnutné opravy.
- Pri zatáčaní so strojom do zákrut, na križovatkách a chodníkoch spomaľte a buďte veľmi opatrní. Vždy získajte povolenie na cestu.
- Pri prevádzkovaní stroja na mokrých povrchoch, za nepriaznivého počasia, pri vysokej rýchlosti alebo s plným zaťažením postupujte osobitne opatrne. Čas zastavenia a brzdná dráha sa v týchto podmienkach predlžujú.
- Motora ani výfuku sa nedotýkajte, kým je motor v prevádzke a ani krátko po jeho vypnutí. Tieto oblasti môžu byť dostatočne horúce na to, aby spôsobili popáleniny.
- Pred opustením pozície operátora vykonajte nasledujúce opatrenia:
  - Stroj zaparkujte na rovnom povrchu.
  - Prevodovku preraďte do polohy NEUTRAL (Neutrál) (manuálna) alebo do polohy PARK (Parkovanie) (automatická).
  - Vypnite čerpadlo postrekovača.
  - Zatiahnite parkovaciu brzdu.
  - Vypnite motor a vyberte kľúč (ak sa používa).
  - Počkajte, kým sa nezastavia všetky pohyblivé časti.
- Nikdy neštartujte motor v oblasti bez odvetrania výfukových plynov.
- Nepracujte so strojom, ak hrozia blesky.
- Používajte len príslušenstvo a nadstavce schválené spoločnosťou Toro.

Prevádzka postrekovača

Ak chcete prevádzkovať postrekovač Multi Pro WM, najskôr naplňte nádrž postrekovača, potom aplikujte roztok na pracovnú oblasť a napokon nádrž vyčistite. Dôležité je, aby ste všetky tieto 3 kroky vykonali v tomto poradí, čím predídete poškodeniu postrekovača. Nemiešajte a nepridávajte napríklad chemické látky do nádrže postrekovača v noci a nepostrekujte s nimi až ráno. Chemické látky by sa mohli oddeliť a potenciálne poškodiť komponenty postrekovača.

Dôležité: **Značky na nádrži slúžia len na referenciu a nemožno ich považovať za presné údaje na kalibráciu.**

⚠ VÝSTRAHA

Chemické látky sú nebezpečné a môžu spôsobiť zranenie osôb.

- **Pred manipuláciou s chemickými látkami si prečítajte pokyny na štítkoch príslušných chemických látok a dodržiavajte všetky odporúčania a bezpečnostné opatrenia výrobcu.**
- **Zabráňte tomu, aby sa chemické látky dostali do kontaktu s vašou pokožkou. Ak k takému kontaktu dôjde, zasiahnutú oblasť dôkladne vyčistite mydlom a čistou vodou.**
- **Noste okuliare a všetky ostatné ochranné prostriedky odporúčané výrobcom chemických látok.**

Postrekovač Multi Pro WM je špeciálne navrhnutý tak, aby bol vysokoodolný a zaručil tak potrebnú dlhú životnosť. Na tento účel sme pre konkrétne dôvody na rôznych častiach postrekovača použili rôzne materiály. Bohužiaľ, neexistuje žiadny materiál, ktorý by bol ideálny na všetky predvídateľné aplikácie.

Niektoré chemické látky sú agresívnejšie a každá inak reaguje na rôzne materiály. Niektoré konzistencie (napríklad prášky, ktoré možno navlhčiť, drevené uhlie) sú abrazívnejšie a spôsobujú rýchlejšie opotrebovanie. Ak je chemická látka k dispozícii vo forme, ktorá pomôže predĺžiť životnosť postrekovača, použite túto alternatívnu formu.

Po každej aplikácii nikdy nezabudnite stroj a systém postrekovača dôkladne vyčistiť. Zaručíte tým dlhú a bezproblémovú životnosť postrekovača.

Vykonávanie postreku

Používanie postrekovača

Dôležité: **Ak chcete zaručiť, že roztok zostane dobre namiešaný, vždy keď máte roztok v nádrži, používajte funkciu miešania. Ak má miešanie fungovať, pomocný hriadeľ a spojka musia bežať na vyššie ako voľnobežné otáčky. Ak zastavíte vozidlo a potrebujete zapnúť miešanie, radiacu páku presuňte do polohy NEUTRAL (Neutrál), zatiahnite parkovaciu brzdu, aktivujte pomocný hriadeľ a spojku a nastavte ručnú škrtiacu klapku (ak je súčasťou výbavy).**

Poznámka: Pri tomto postupe sa predpokladá, že je aktivovaný pomocný hriadeľ (modely série HD s manuálnou prevodovkou) a je dokončená kalibrácia sekčných ventilov.

1. Spustite rámy do príslušnej polohy.
2. Model HDX-Auto – prepínač režimu postrekovača nastavte takto:
   - Pri používaní postrekovača v MANUÁLNOM REŽIME stlačte prepínač doprava. Pozrite si časť Prepínač režimu postrekovača (model HDX-Auto) (strana 37).
   - Pri používaní postrekovača v AUTOMATICKOM REŽIME stlačte prepínač doľava.
3. Prepínač hlavnej sekcie nastavte do polohy OFF (Vyp.).
4. Jednotlivé prepínače sekcií nastavte podľa potreby do polohy ON (Zap.).
5. Prejdite na miesto, na ktorom chcete postrekovať.
6. V informačnom centre prejdite na obrazovku Application Rate (Rozsah aplikácie) a vykonaním týchto krokov nastavte požadovaný rozsah:
   A. Uistite sa, že je prepínač čerpadla v polohe ON (Zap.).
   B. V prípade modelov série HD s manuálnou prevodovkou vyberte požadovaný rozsah prevodového stupňa.
   C. Pojazdovou rýchlosťou sa začnite presúvať do cieľa.
   D. V prípade modelov série HD s manuálnou prevodovkou alebo automatickou prevodovkou používanou v manuálnom režime overte, či sa na monitore zobrazuje správny rozsah aplikácie. V prípade potreby upravujte nastavenie prepínača rozsahu aplikácie, kým sa na monitore nezobrazí požadovaný rozsah aplikácie.

      Poznámka: V prípade modelov série HD s automatickou prevodovkou, ktorá sa používa v automatickom režime, počítač automaticky upravuje tlak postrekovača a udržiava tak rozsah aplikácie.
   E. Vráťte sa na miesto, na ktorom postrekujete.
7. Prepínač hlavnej sekcie nastavte do polohy ON (Zap.) a začnite s postrekom.

   Poznámka: Keď bude nádrž takmer prázdna, pri miešaní môže v nádrži vznikať pena. Ak tomu chcete predísť, vypnite premiešavací ventil. Prípadne môžete v nádrži použiť prípravok proti peneniu.
8. Po dokončení postreku nastavte prepínač hlavnej sekcie do polohy OFF (Vyp.), čím vypnete všetky sekcie postrekovača, a deaktivujte páčku pomocného hriadeľa (modely série HD s manuálnou prevodovkou).

Opatrenia týkajúce sa starostlivosti o trávnik pri prevádzke v pevných režimoch

Dôležité: **Za určitých podmienok môže pri používaní rozprašovača v pevnom režime teplo z motora, chladiča a výfuku poškodiť trávnik. Pevné režimy zahŕňajú miešanie nádrže, ručné postrekovanie striekacou pištoľou alebo používanie prenosného rámu.**

Dodržiavajte nasledujúce opatrenia:

- Pevné postrekovanie **nepoužívajte** v extrémne horúcich a/alebo suchých podmienkach, pretože vtedy môže byť trávnik viac namáhaný.
- Pri pevnom postrekovaní **neparkujte** na trávniku. Vždy keď je to možné, parkujte na príjazdovej ceste.
- **Minimalizujte** čas, za ktorý je stroj v prevádzke nad určitou časťou trávnika. Miera poškodenia trávnika závisí od času aj teploty.
- **Otáčky motora nastavte na čo najnižšiu úroveň**, aby ste dosiahli požadovaný tlak a prietok. Minimalizuje sa tak tvorenie tepla a prúdenie vzduchu z ventilátora chladenia.
- **Teplo nechajte unikať** nahor z motorového priestoru tak, že počas pevnej prevádzky zdvihnete zostavy sedadla. Teplo tak nebude musieť unikať popod vozidlo.

Umiestnenie sekcií postrekovača

Prepínače zdvíhania sekcií rámu na ovládacom paneli postrekovača umožňujú presúvať vonkajšie sekcie postrekovača medzi prepravnou a striekacou polohou bez toho, aby ste museli opustiť sedadlo operátora. Vždy keď je to možné, pred zmenou polohy sekcie postrekovača stroj zastavte.

Nastavenie zámku hydraulického zdvíhania

Aktivujte páčku hydraulického zdvíhania a zamknite ju, aby ste zaručili hydraulický výkon na ovládanie zdvíhania rámu.

1. Páčku hydraulického zdvíhania zatlačte dopredu (Obrázok 89 alebo Obrázok 90).

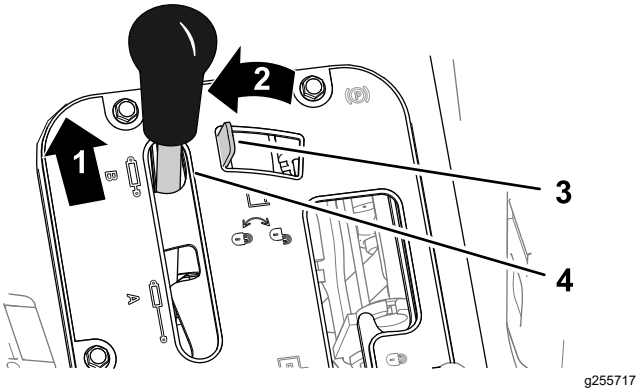

Obrázok 89

Vozidlá Workman s manuálnou prevodovkou

1. Potlačenie dopredu
2. Posun doľava
3. Zámok hydraulického zdvíhania
4. Páčka hydraulického zdvíhania

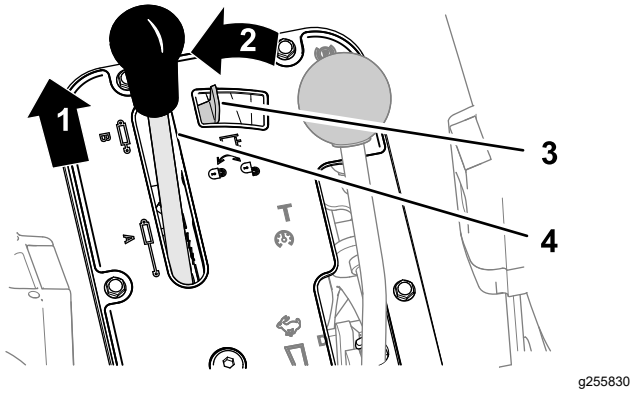

Obrázok 90

Vozidlá Workman s automatickou prevodovkou

1. Potlačenie dopredu
2. Posun doľava
3. Zámok hydraulického zdvíhania
4. Páčka hydraulického zdvíhania

2. Posunutím zámku hydraulického zdvíhania doľava aktivujete zámok (Obrázok 89 alebo Obrázok 90).

Zmena polohy sekcie postrekovača

Vykonaním týchto krokov presuniete vonkajšie sekcie postrekovača do polohy SPRAY (Postrek):

1. Stroj zaparkujte na rovnom povrchu.
2. Na spustenie vonkajších sekcií používajte prepínače zdvíhania sekcie rámu.

   Poznámka: Počkajte, kým sa vonkajšie sekcie postrekovača úplne neroztiahnu do polohy postreku.

Dokončite postrek a potom vykonaním týchto krokov stiahnite vonkajšie sekcie postrekovača do prepravnej polohy:

1. Stroj zaparkujte na rovnom povrchu.
2. Pomocou prepínačov zdvíhania sekcie rámu zdvíhajte vonkajšie sekcie postrekovača, kým sa úplne nepresunú do prepravných vidlíc pre sekcie rámu, teda do prepravnej polohy v tvare písmena X, a kým sa úplne nestiahnu zdvíhacie valce.

   Dôležité: **Keď sa vonkajšie sekcie postrekovača presunú do požadovanej polohy, uvoľnite prepínače zdvíhania sekcií rámu. Spustenie mechanizmov po mechanickom zastavení môže poškodiť zdvíhacie valce alebo iné hydraulické komponenty.**

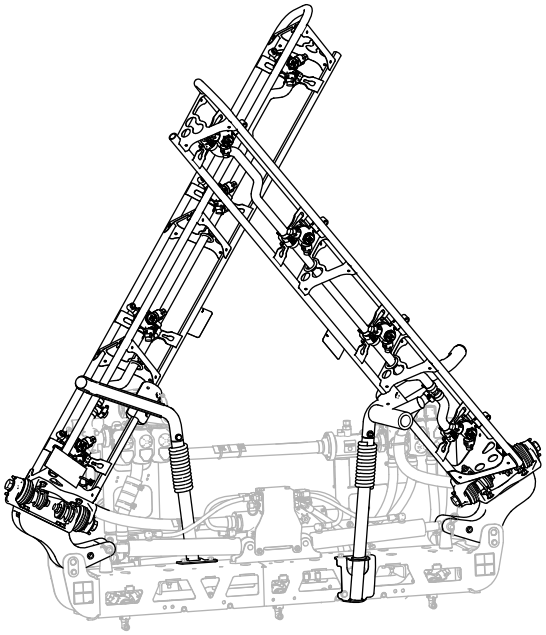

Obrázok 91

Prepravná poloha v tvare písmena X

Dôležité: **Ak chcete predísť poškodeniu zdvíhacieho valca, uistite sa, že sú mechanizmy pred prepravou stroja úplne stiahnuté.**

Používanie prepravnej vidlice sekcie rámu

Postrekovač je vybavený prepravnými vidlicami sekcie rámu, ktoré majú jedinečnú bezpečnostnú funkciu. Ak sa sekcia postrekovača v prepravnej polohe náhodou dostane do kontaktu s nízkym objektom, sekcie postrekovača môžete vytlačiť von z prepravných vidlíc. V takom prípade sú sekcie postrekovača uložené v takmer vodorovnej polohe v zadnej časti stroja. Hoci pri tomto pohybe sa sekcie

postrekovača nepoškodia, ihneď by sa mali umiestniť do prepravnej vidlice.

Dôležité: **Sekcie postrekovača sa môžu poškodiť tak, že sa budú prepravovať v inej ako prepravnej polohe v tvare písmena X pomocou prepravnej vidlice rámu.**

Ak chcete vonkajšie sekcie postrekovača umiestniť späť do prepravnej vidlice, spustite ich do polohy postreku a potom ich znova zdvihnite do prepravnej polohy. Uistite sa, že sú zdvíhacie valce úplne stiahnuté, aby ste predišli poškodeniu tyče mechanizmu.

Tipy pri vykonávaní postreku

- Nestriekajte opakovane na miesta, ktoré ste už predtým striekali.
- Dávajte pozor na upchaté dýzy. Vymeňte všetky opotrebované alebo poškodené dýzy.
- Pred zastavením postrekovača pomocou prepínača hlavnej sekcie zastavte prietok postrekovača. Po zastavení použite zámok otáčok motora v neutrále na zabránenie zvyšovaniu otáčok motora, aby fungovala funkcia miešania.
- Lepšie výsledky dosiahnete, ak sa pri zapnutí sekcií postrekovač pohybuje.
- Sledujte zmeny v rozsahu aplikácie, ktoré môžu signalizovať zmenu rýchlosti nad limit rozsahu dýz alebo problém so systémom postrekovača.

Modely série HD s automatickou prevodovkou používanou v automatickom režime

Poznámka: Pozrite si príručku k vybratej dýze, ktorú vám poskytne autorizovaný distribútor spoločnosti Toro.

- Ak postrekovač používate pri nízkej pojazdovej rýchlosti, pri ktorej počítač udržiava príliš nízky tlak v systéme postrekovača pre rozsah aplikácie vybratých dýz, chemický roztok sa z dýzy aplikuje nesprávne (tečie alebo kvapká). Vyberte dýzu postrekovača s nižším rozsahom aplikácie.
- Ak postrekovač používate pri vysokej pojazdovej rýchlosti, pri ktorej počítač využíva plný tlak systému postrekovača a tlak postrekovača je neprimeraný na dosiahnutie požadovaného rozsahu aplikácie. Ak chcete opraviť rozsah aplikácie, znížte pojazdovú rýchlosť na dosiahnutie svojho rozsahu aplikácie alebo vyberte dýzu postrekovača s vyšším rozsahom aplikácie.

Odstránenie upchatia dýzy

Ak sa dýza počas postreku upchá, vyčistite ju takto:

1. Postrekovač zastavte na rovnom povrchu, vypnite motor a zatiahnite parkovaciu brzdu.
2. Prepínač hlavnej sekcie nastavte do polohy OFF (Vyp.) a potom prepínač čerpadla postrekovača prepnite do polohy OFF (Vyp.).
3. Odstráňte upchatie dýzy a vyčistite ju pomocou fľaše s rozstrekovačom s vodou a zubnej kefky.
4. Namontujte dýzu.

Po prevádzke

Bezpečnosť po prevádzke

- Pred opustením stroj zaparkujte na rovnom povrchu, zatiahnite parkovaciu brzdu, vypnite motor, vyberte kľúč a počkajte, kým sa všetky časti neprestanú pohybovať.
- Po dokončení prevádzky stroja v daný deň vymyte všetky zvyšky chemických látok z vonkajšej časti stroja. Pozrite si časť Bezpečnosť pri používaní chemických látok.
- Pred uskladnením stroja v akomkoľvek uzavretom priestore nechajte motor vychladnúť.
- Bezpečnostné pásy podľa potreby vyčistite a vykonajte ich údržbu.
- Stroj ani nádobu na palivo nikdy neskladujte na miestach s otvoreným plameňom, iskrami alebo kontrolkami, napríklad na ohrievači vody alebo inom spotrebiči.
- Všetky časti stroja uchovávajte v dobrom prevádzkovom stave a utiahnite všetok hardvér.
- Vymeňte všetky opotrebované, poškodené alebo chýbajúce štítky.

Čistenie systému postrekovača

Dôležité: **Na čistenie stroja nepoužívajte poloslanú ani upravenú vodu.**

Vypustenie nádrže postrekovača

1. Stroj zaparkujte na rovnom povrchu, zatiahnite parkovaciu brzdu, vypnite motor a vyberte kľúč.

2. Na pravej strane stroja nájdite vypúšťací ventil nádrže (Obrázok 92).

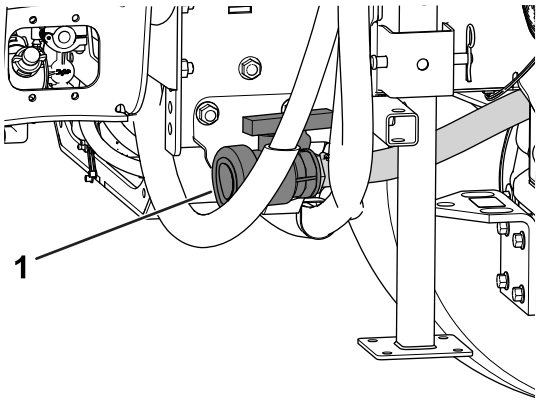

g208238

Obrázok 92

1. Vypúšťací ventil nádrže

3. Otvorením ventilu vypustite všetok nepoužitý materiál z nádrže (Obrázok 93).

   Dôležité: **Všetky zvyšné chemické látky zlikvidujte v súlade s miestnymi právnymi predpismi a pokynmi výrobcu materiálu.**

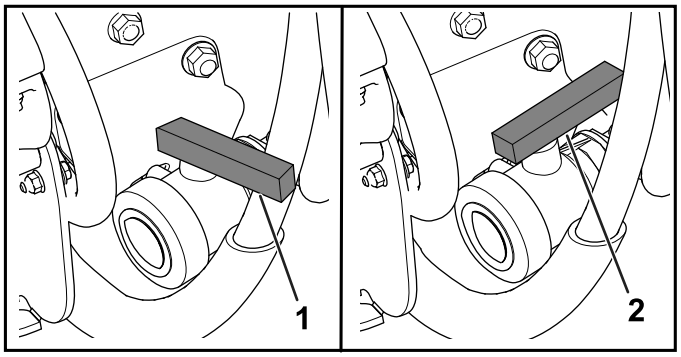

g208237

Obrázok 93

1. Zatvorený ventil
2. Otvorený ventil

4. Zatvorte vypúšťací ventil (Obrázok 93).

Čistenie postrekovača

Dôležité: **Ihneď po každom použití musíte postrekovač vždy vyprázdniť a vyčistiť. V opačnom prípade môžu chemické látky zaschnúť alebo upchať rúrky, čo môže upchať čerpadlo a ďalšie komponenty.**

Používajte vyplachovaciu súpravu schválenú pre tento stroj. Ďalšie informácie vám poskytne autorizovaný distribútor spoločnosti Toro.

Systém postrekovača čistite po **každom** postreku. Ak chcete dôkladne vyčistiť systém postrekovača, postupujte takto:

- Systém vypláchnite 3-krát.
- Používajte čistiace a neutralizujúce prostriedky odporúčané výrobcom chemických látok.
- Pri **poslednom** vypláchnutí použite čistú vodu (bez čistiacich alebo neutralizujúcich prostriedkov).

1. Nádrž naplňte minimálne 190 l čistej čerstvej vody a zatvorte veko.

   Poznámka: V prípade potreby môžete vo vode použiť čistiaci/neutralizujúci prostriedok. Pri konečnom vypláchnutí použite len čistú vodu.

2. Spustite rámy do polohy postreku.
3. Naštartujte motor a prepínač čerpadla nastavte do polohy ON (Zap.).
4. Škrtiacu klapku presuňte na vyššie voľnobežné otáčky.
5. Uistite sa, že je prepínač miešania v polohe ON (Zap.), a pomocou prepínača rozsahu aplikácie zvýšte tlak na vyššie nastavenie.
6. Prepínač hlavnej sekcie a jednotlivé prepínače sekcií nastavte do polohy ON (Zap.) a začnite s postrekom.
7. Všetku vodu z nádrže vystriekajte cez dýzy.
8. Skontrolujte dýzy a uistite sa, či všetky striekajú správne.
9. Prepínač hlavnej sekcie nastavte do polohy OFF (Vyp.) a vypnite čerpadlo postrekovača a motor.
10. Kroky 1 až 9 zopakujte ešte minimálne 2-krát, aby ste zaručili, že je systém postrekovača úplne čistý.

    Dôležité: **Tento postup musíte vždy zopakovať minimálne 3-krát, aby ste zaručili, že je systém postrekovača úplne čistý, čím predídete jeho poškodeniu.**

11. Vyčistite sací a tlakový filter. Pozrite si časti Čistenie sacieho filtra (strana 64) a Čistenie tlakového filtra (strana 65).

    Dôležité: **Ak ste používali chemické látky vo forme prášku, ktorý možno navlhčiť, po každej nádrži vyčistite sitko.**

12. Pomocou záhradnej hadice vypláchnite vonkajšiu časť postrekovača čistou vodou.
13. Demontujte dýzy a vyčistite ich manuálne. Poškodené alebo opotrebované dýzy vymeňte.

Čistenie sacieho filtra

Servisný interval: Pri každom použití alebo denne—Vyčistite sací filter. Vyčistite

sací filter (častejšie pri používaní práškov, ktoré možno navlhčiť).

1. Stroj zaparkujte na rovnom povrchu, zatiahnite parkovaciu brzdu, vypnite čerpadlo a motor a vyberte kľúč.
2. Z vrchnej časti nádrže postrekovača demontujte úchytku, ktorá zaisťuje armatúru hadice pripevnenú k veľkej hadici, z puzdra filtra (Obrázok 94).

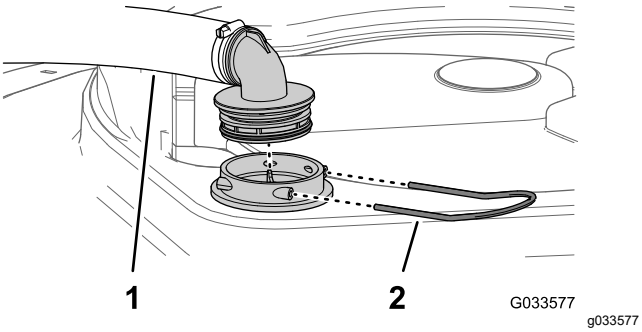

Obrázok 94

1. Nasávacia hadica
2. Úchytka

3. Hadicu a armatúru hadice demontujte z puzdra filtra (Obrázok 94).
4. Vytiahnite sitko nasávania z puzdra filtra v nádrži (Obrázok 95).

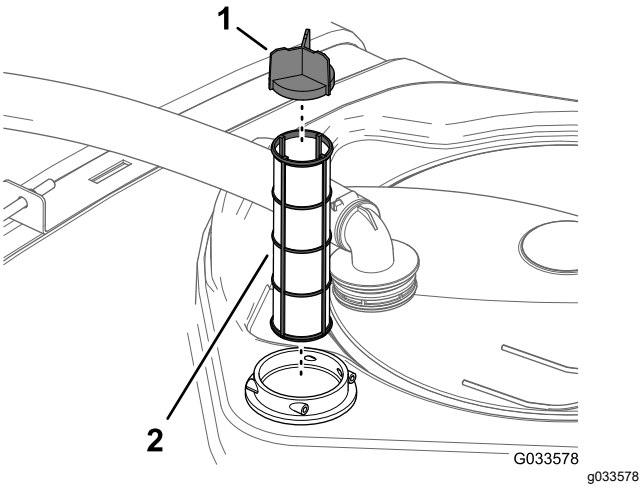

Obrázok 95

1. Lopatka sitka
2. Sitko nasávania

5. Vyčistite sací filter čistou vodou.

   Dôležité: **Ak je filter poškodený alebo ho nemožno vyčistiť, vymeňte ho.**
6. Sací filter zasúvajte do puzdra filtra, kým sa úplne nezaistí na mieste.
7. Zarovnajte hadicu a armatúru hadice k puzdrom filtra na vrchnej časti nádrže a armatúru a puzdro zaistite pomocou úchytky, ktorú ste demontovali v kroku 2.

Čistenie tlakového filtra

Servisný interval: Pri každom použití alebo denne—Vyčistite tlakový filter. Vyčistite tlakový filter (častejšie pri používaní práškov, ktoré možno navlhčiť).

1. Stroj zaparkujte na rovnom povrchu, zatiahnite parkovaciu brzdu, vypnite čerpadlo postrekovača a motor a vyberte kľúč.
2. Pod tlakový filter zarovnajte záchytnú nádobu (Obrázok 96).

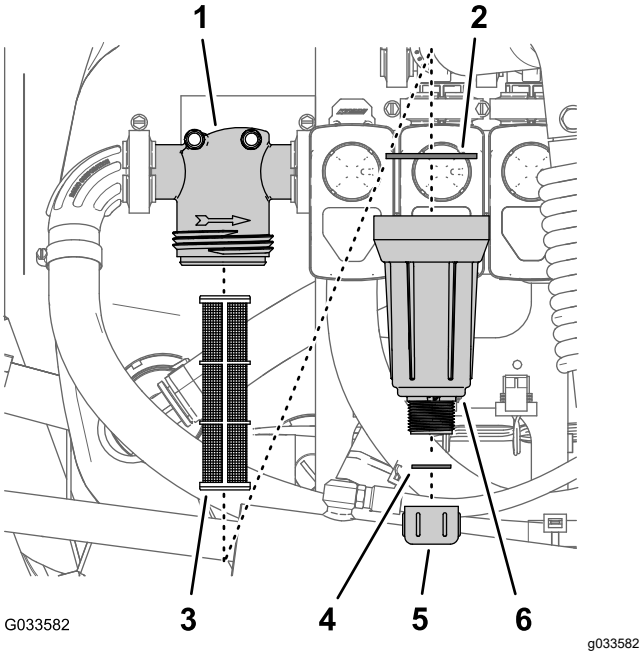

Obrázok 96

1. Hlava filtra
2. Tesnenie (miska)
3. Vložka filtra
4. Tesnenie (vypúšťacia zátka)
5. Vypúšťacia zátka
6. Miska

3. Vypúšťaciu zátku otočte proti smeru hodinových ručičiek a zložte ju z misky tlakového filtra (Obrázok 96).

   Poznámka: Nechajte misku úplne vypustiť.
4. Otočte misku proti smeru hodinových ručičiek a zložte hlavu filtra (Obrázok 96).
5. Vyberte vložku tlakového filtra (Obrázok 96).
6. Vložku tlakového filtra vyčistite čistou vodou.

   Dôležité: **Ak je filter poškodený alebo ho nemožno vyčistiť, vymeňte ho.**
7. Skontrolujte, či nie je poškodené a opotrebované tesnenie vypúšťacej zátky (nachádza sa vnútri misky) a tesnenie misky (nachádza sa vnútri hlavy filtra) (Obrázok 96).

Dôležité: **Všetky poškodené alebo opotrebované tesnenia zátky, misky alebo oboch vymeňte.**

8. Do hlavy filtra zasuňte vložku tlakového filtra (Obrázok 96).

   Poznámka: Skontrolujte, či je vložka filtra pevne zasunutá v hlave filtra.

9. Na hlavu filtra nainštalujte misku a utiahnite ju rukou (Obrázok 96).
10. Namontujte vypúšťaciu zátku na armatúru v spodnej časti misky a zátku utiahnite rukou (Obrázok 96).

Čistenie filtra dýzy

1. Stroj zaparkujte na rovnom povrchu, zatiahnite parkovaciu brzdu, vypnite čerpadlo postrekovača a motor a vyberte kľúč.
2. Demontujte dýzu z hlavy postrekovača (Obrázok 97).

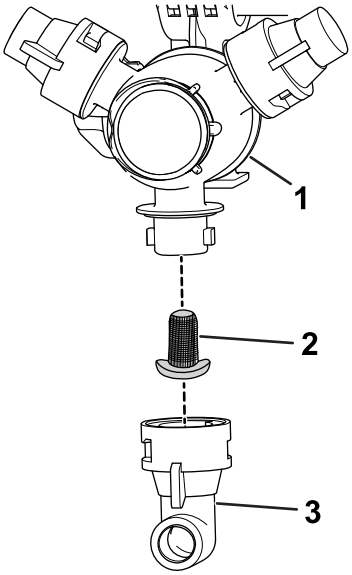

Obrázok 97

1. Hlava postrekovača
2. Filter dýzy
3. Dýza

3. Vyberte filter dýzy (Obrázok 97).
4. Vyčistite filter dýzy čistou vodou.

   Dôležité: **Ak je filter poškodený alebo ho nemožno vyčistiť, vymeňte ho.**

5. Nainštalujte filter dýzy (Obrázok 97).

   Poznámka: Uistite sa, že je filter pevne zaistený na mieste.

6. Namontujte dýzu na hlavu postrekovača (Obrázok 97).

Úprava systému postrekovača

Servisný interval: Po každom použití—Systém postrekovača upravujte na konci každého pracovného dňa.

Špecifikácia kondicionéra

Špecifikácia kondicionéra: propylénglykol, netoxická protimrazová zmes RV s inhibítorom korózie

Dôležité: **Používajte len propylénglykol s inhibítorom korózie.**

Nepoužívajte recyklovaný propylénglykol. Nepoužívajte protimrazovú zmes na báze etylénglykolu.

Propylénglykol nepoužívajte s pridanými rozpustnými alkoholmi (metanol, etanol alebo izopropanol) alebo slanou vodou.

Príprava kondicionéra

1. Stroj presuňte na rovný povrch, zatiahnite parkovaciu brzdu, vypnite motor a vyberte kľúč.
2. Kondicionér do nádrže pridajte takto:
   - (Vopred namiešaný) protimrazový propylénglykol RV – do nádrže pridajte 38 l protimrazového propylénglykolu RV.
   - V prípade koncentrovaného protimrazového propylénglykolu RV vykonajte nasledujúce kroky:
     A. Do nádrže postrekovača pridajte 38 l roztok protimrazového propylénglykolu RV a vody. Protimrazový roztok pripravte podľa pokynov výrobcu pre koncentráciu s menovitou minimálnou hodnotou –45 °C.

     Dôležité: **Pri čistení postrekovača používajte len čistú vodu.**

     B. Naštartujte motor a prepínač čerpadla postrekovača nastavte do polohy ON (Zap.).

     C. Na zvýšenie otáčok motora stlačte plynový pedál.

     D. Prepínač miešania nastavte do polohy ON (Zap.).

     Roztok kondicionéra a vody nechajte cirkulovať 3 minúty alebo dlhšie.

Postrek s kondicionérom

Odporúčaný nástroj: čistá záchytná nádoba.

1. Stroj presuňte na miesto s vypúšťacou podložkou a zatiahnite parkovaciu brzdu.
2. Spustite vonkajšie sekcie rámu.
3. Prepínače ľavej, strednej a pravej sekcie a prepínač hlavnej sekcie nastavte do polohy ON (Zap.).
4. Nechajte systém postrekovača pracovať, kým sa cez dýzy nevypustí kondicionér.

   Poznámka: Väčšinou je protimrazový propylénglykol RV ružový. Pomocou záchytnej nádoby otestujte prietok z postrekovača na niekoľkých dýzach.
5. Vypnite prepínač hlavnej sekcie, 3 prepínače sekcií, prepínač miešania, prepínač čerpadla postrekovača, motor a vyberte kľúč.

Preprava alebo ťahanie stroja

Informácie o preprave alebo ťahaní stroja nájdete v *používateľskej príručke* k vozidlu Workman.

Dôležité: **Vonkajšie sekcie postrekovača priviažte k prepravným vidliciam sekcií rámov.**

Údržba

Poznámka: Z lokality www.Toro.com si prevezmite bezplatnú kópiu schémy zapojenia elektrického alebo hydraulického systému a pomocou prepojenia zameraného na príručky na domácej stránke vyhľadajte svoj stroj.

Poznámka: Určite ľavú a pravú stranu stroja pri normálnej prevádzkovej polohe.

Bezpečnosť pri údržbe

- Pred opustením pozície operátora vykonajte nasledujúce opatrenia:
  - Stroj zaparkujte na rovnom povrchu.
  - Prevodovku preraďte do polohy NEUTRAL (Neutrál) (manuálna) alebo do polohy PARK (Parkovanie) (automatická).
  - Zatiahnite parkovaciu brzdu.
  - Vypnite motor a vyberte kľúč (ak sa používa).
  - Počkajte, kým sa nezastavia všetky pohyblivé časti.
- Pred vykonaním údržby nechajte komponenty stroja vychladnúť.
- Údržby, opravy, nastavenia alebo kontroly stroja smie vykonávať len kvalifikovaný a autorizovaný personál.
- Pred vykonaním údržby postrekovač dôkladne vyčistite a vypláchnite. Pozrite si časť Bezpečnosť pri používaní chemických látok.
- Chemické látky používané v systéme postrekovača môžu byť nebezpečné a toxické pre vás, okolostojace osoby, zvieratá, rastliny, pôdu alebo ďalší majetok.
  - Pozorne si prečítajte štítky s výstrahou týkajúcou sa chemických látok a karty bezpečnostných údajov (KBÚ) pre všetky používané chemické látky, dodržiavajte ich a chráňte sa v súlade s odporúčaniami výrobcu chemických látok.
  - V blízkosti chemických látok si vždy chráňte pokožku. Pred kontaktom s chemickými látkami sa chráňte príslušnými osobnými ochrannými prostriedkami, ako sú napríklad:
    - ◊ bezpečnostné okuliare alebo tvárový štít,
    - ◊ chemický oblek,
    - ◊ respirátor alebo maska s filtrom,
    - ◊ rukavice odolné voči pôsobeniu chemických látok,
    - ◊ gumené čižmy alebo iná pevná obuv,
    - ◊ čisté náhradné oblečenie, mydlo a jednorazové utierky na očistenie.
  - Ak tieto informácie o bezpečnom používaní chemických látok nemáte k dispozícii, odmietnite postrekovač používať alebo na ňom pracovať.
  - Stroj nenapĺňajte, nekalibrujte ani nečistite, keď sa v danej oblasti nachádzajú ľudia, zvlášť deti, a zvieratá.
  - S chemickými látkami manipulujte v dobre vetranom priestore.
  - Zvlášť pri plnení nádrže postrekovača majte poruke čistú vodu.
  - Pri práci v blízkosti chemických látok nejedzte, nepite ani nefajčite.
  - Striekacie dýzy nečistite prefukovaním ani vkladaním do úst.
  - Čo najskôr po práci s chemickými látkami si umyte ruky a ďalšie miesta, ktoré s nimi prišli do kontaktu.
  - Chemické látky a výpary sú nebezpečné. Nikdy nevstupujte do nádrže ani nad otvor či do otvoru nádrže neumiestňujte hlavu.
- Ak chcete zaručiť dobrý stav celého stroja, dbajte na to, aby bol všetok hardvér správne utiahnutý.
- Ak chcete znížiť riziko požiaru, dbajte na to, aby sa v motorovom priestore nenachádzalo nadmerné množstvo maziva, chemických látok, trávy, listov a nečistôt.
- Ak musíte pri nastavení počas údržby spustiť motor, nepribližujte sa rukami, nohami, oblečením ani inými časťami tela k motoru ani iným pohyblivým častiam. Všetky osoby musia byť v bezpečnej vzdialenosti.
- Neupravujte pojazdovú rýchlosť stroja. Ak chcete zaručiť bezpečnosť a presnosť, dajte pojazdovú rýchlosť skontrolovať autorizovanému distribútorovi spoločnosti Toro.
- Ak stroj vyžaduje väčšiu opravu alebo potrebujete technickú pomoc, obráťte sa na autorizovaného distribútora spoločnosti Toro.
- Akékoľvek úpravy tohto stroja môžu ovplyvniť jeho prevádzku, výkon, odolnosť alebo používanie a môžu spôsobiť zranenie alebo smrť. Také používanie môže zrušiť platnosť záruky na produkt.
- Pri každej práci pod strojom podoprite stroj stojanom.
- Opatrne uvoľnite tlak z komponentov s uloženou energiou.

Odporúčaný harmonogram údržby

Servisný interval	Postup pri údržbe
Pri každom použití alebo denne	• Skontrolujte popruhy nádrže. • Vyčistite sací filter. • Vyčistite tlakový filter.
Po každom použití	• Systém postrekovača upravujte na konci každého pracovného dňa.
Po každých 50 hodinách prevádzky	• Namažte čerpadlo.
Po každých 100 hodinách prevádzky	• Namažte závesy rámu.
Po každých 200 hodinách prevádzky	• Skontrolujte všetky hadice a prípojky, či nie sú poškodené a či sú správne pripevnené. • Vyčistite prietokomer (častejšie pri používaní práškov, ktoré možno navlhčiť).
Po každých 400 hodinách prevádzky	• Skontrolujte tesniace krúžky na zostavách valcov a v prípade potreby ich vymeňte. • Vymeňte sací filter. • Vymeňte tlakový filter. • Skontrolujte membránu čerpadla a v prípade potreby ju vymeňte. • Skontrolujte spätné klapky čerpadla a v prípade potreby ich vymeňte. • Skontrolujte nylonové otočné puzdrá.
Každý rok	• Kalibrujte obtokový premiešavací ventil. • Postrekovač vypláchnite čistou vodou.

Dôležité: **Informácie o ďalších postupoch údržby nájdete v *používateľskej príručke* k stroju a motoru.**

Kontrolný zoznam dennej údržby

Túto stranu skopírujte na účely pravidelného používania.

Položka kontrolného zoznamu údržby	Na týždeň:						
	Pondelok	Utorok	Streda	Štvrtok	Piatok	Sobota	Nedeľa
Skontrolujte prevádzku brzdy a parkovacej brzdy.							
Skontrolujte prevádzku rýchlostných stupňov/neutrálu.							
Skontrolujte hladinu paliva.							
Pred naplnením nádrže skontrolujte hladinu motorového oleja.							
Pred naplnením nádrže skontrolujte hladinu prevodovkového oleja.							
Pred naplnením nádrže skontrolujte vzduchový filter.							
Pred naplnením nádrže skontrolujte rebrá chladiaceho systému motora.							
Skontrolujte všetky nezvyčajné zvuky motora.							
Skontrolujte všetky nezvyčajné zvuky pri prevádzke.							
Skontrolujte tlak pneumatík.							
Skontrolujte, či nedochádza k úniku kvapalín.							
Skontrolujte prevádzku nástrojov.							
Skontrolujte prevádzku plynového pedála.							
Vyčistite sitko nasávania.							
Skontrolujte zbiehavosť.							
Namažte všetky mazacie armatúry.[1]							
Opravte poškodený náter.							

[1]Ihneď po **každom** umytí bez ohľadu na uvedený interval

Poznámky k problematickým oblastiam

Osoba, ktorá vykonala kontrolu:		
Polo-žka	**Dátum**	**Informácie**
1		
2		
3		
4		
5		
6		
7		
8		

Postupy pred údržbou stroja

⚠ VÝSTRAHA

Ak necháte kľúč v štartovacom spínači, iná osoba by mohla náhodne naštartovať motor a vážne zraniť vás alebo okolostojace osoby.

Pred vykonávaním akejkoľvek údržby vyberte kľúč zo štartovacieho spínača a odpojte záporný kábel z batérie. Kábel batérie odložte nabok, aby sa náhodne nedostal do kontaktu s pólom batérie.

Prístup k stroju

Zdvihnutie zostavy nádrže

⚠ NEBEZPEČIE

Zostava nádrže postrekovača predstavuje riziko súvisiace s nahromadenou energiou. Ak sa pri montáži alebo demontáži zostavy nepostupuje správne, zostava by sa mohla pohnúť alebo spadnúť a zraniť vás alebo iné okolostojace osoby.

Na podopretie zostavy nádrže postrekovača s demontovanými úchytkami počas montáže, demontáže alebo inej údržby použite popruhy a portálový žeriav.

Zostavu nádrže môžete zdvihnúť, aby ste získali prístup k motoru a ďalším vnútorným komponentom. Nadstavec rámu otočte smerom dopredu, aby sa rovnomernejšie rozložila hmotnosť.

1. Vyprázdnite nádrž postrekovača.
2. Vozidlo zaparkujte na rovnom povrchu.
3. Pomocou ovládacích prepínačov rámu zdvihnite nadstavec rámu približne v uhle 45°.
4. Zatiahnite parkovaciu brzdu, vypnite motor a vyberte kľúč.
5. Z prednej časti plošiny demontujte bezpečnostné skrutky (Obrázok 98).

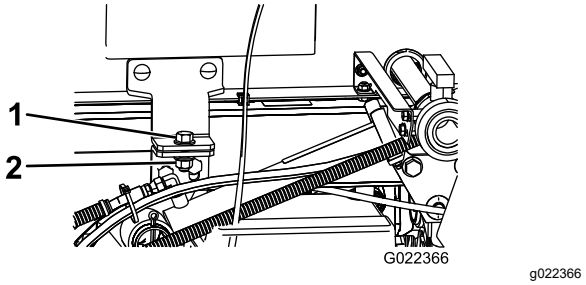

Obrázok 98

1. Skrutka (½ × 1½ palca)
2. Poistná matica (½ palca)

6. Nadstavce rámu zložte dopredu popri zostave nádrže, čím sa hmotnosť rozloží rovnomernejšie a predídete tak preklopeniu zostavy dozadu.
7. Zdvíhajte zostavu nádrže, kým nebudú zdvíhacie valce úplne roztiahnuté.
8. Podperu plošiny demontujte z odkladacích konzol v zadnej časti panela ochranného zariadenia proti prevráteniu (Obrázok 99).

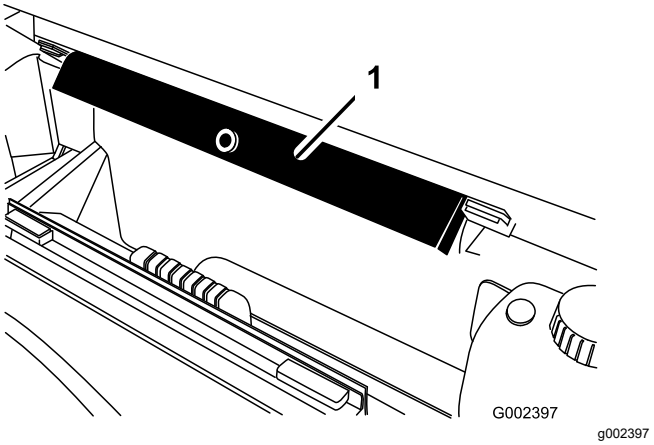

Obrázok 99

1. Podpera plošiny

9. Zatlačte podperu plošiny do cylindrickej tyče, pričom dbajte na to, aby sa zarážky na koncoch

podpery nachádzali na konci povrchu valca a na konci tyče zdvíhacieho valca (Obrázok 100).

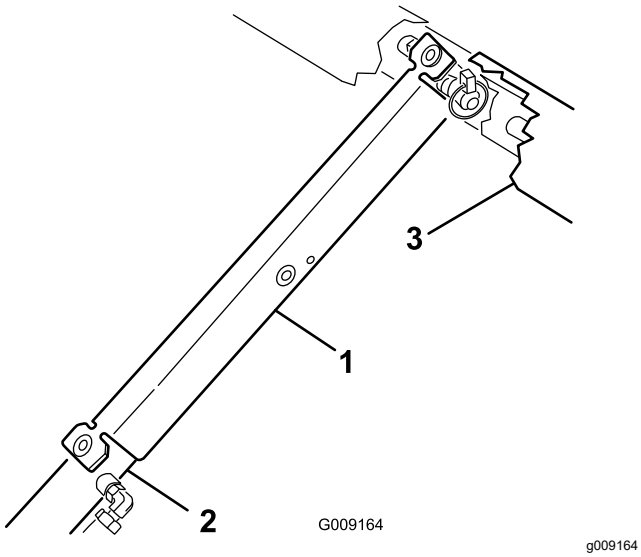

Obrázok 100

1. Podpera plošiny
2. Povrch valca
3. Plošina

Spustenie zostavy nádrže

1. Keď ste pripravení spustiť zostavu nádrže, demontujte podperu plošiny z valca a zasuňte ju do konzol na zadnej časti panela ochranného zariadenia proti prevráteniu.

   Dôležité: **Neskúšajte spustiť zostavu nádrže s bezpečnostnou podperou plošiny na valci.**

2. Stiahnutím zdvíhacích cylindrov opatrne spustite nádrž na rám.
3. Zostavu nádrže zaistite pomocou 2 pridržiavacích skrutiek a úchytiek.
4. Nadstavce rámu zložte dozadu do predĺženej polohy.
5. Pomocou ovládacích prepínačov rámu zdvihnite nadstavce rámu do PREPRAVNEJ polohy.

Mazanie

Mazanie čerpadla postrekovača

Servisný interval: Po každých 50 hodinách prevádzky

Typ maziva: Mobil XHP 461

1. Nájdite na čerpadle postrekovača mazacie armatúry.

   Poznámka: Čerpadlo sa nachádza v zadnej časti stroja.

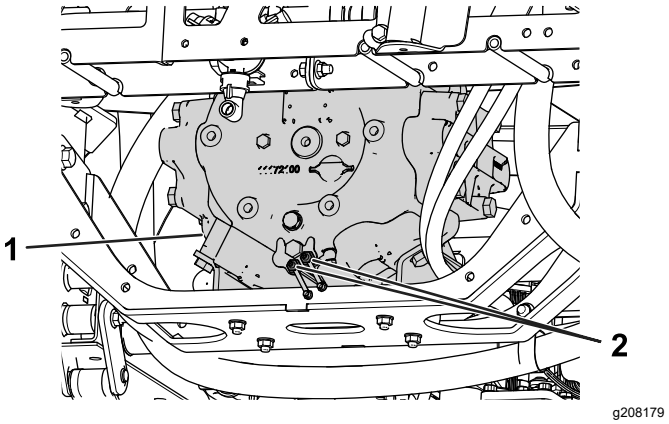

Obrázok 101

1. Čerpadlo postrekovača
2. Mazacia armatúra

2. 2 vzdialené mazacie armatúry utrite dočista.
3. Do každej vzdialenej mazacej armatúry napumpujte mazivo.
4. Prebytočné mazivo utrite.

Mazanie závesov rámu

Servisný interval: Po každých 100 hodinách prevádzky

Dôležité: **Ak záves rámu umyjete vodou, vysušte všetku vodu, odstráňte nečistoty zo zostavy závesu a naneste naň čerstvé mazivo.**

Typ maziva: lítiové mazivo č. 2

1. Mazacie armatúry utrite dočista, aby sa do ložiska alebo puzdra nedostali cudzie látky.
2. Do ložiska alebo puzdra všetkých armatúr napumpujte mazivo Obrázok 102.

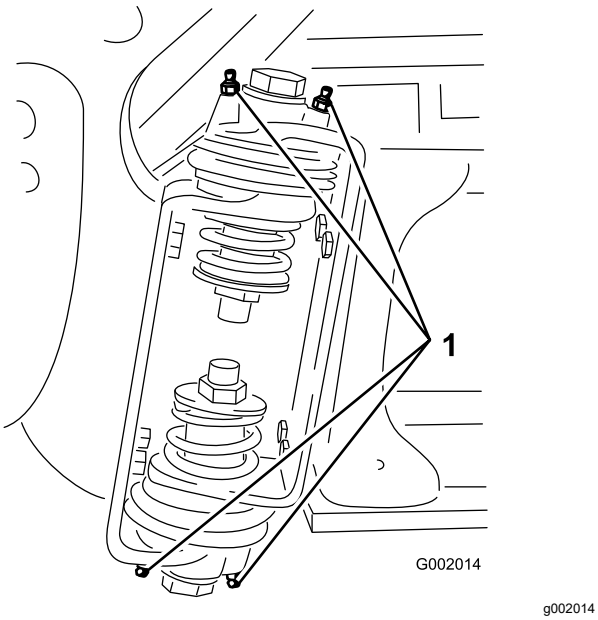

Obrázok 102
Pravý rám

1. Mazacia armatúra

3. Prebytočné mazivo utrite.
4. Tento postup zopakujte pre všetky kĺby rámu.

Údržba elektrického systému

Bezpečnosť pri práci s elektrickým systémom

- Pred opravovaním stroja odpojte batériu. Najskôr odpojte záporný a potom kladný pól. Najprv pripojte kladný a potom záporný pól.
- Batériu nabíjajte v otvorenom a dobre vetranom priestore, v ktorom sa nevyskytujú iskry ani plamene. Pred pripojením alebo odpojením batérie odpojte nabíjačku.
- Používajte ochranný odev a používajte izolované nástroje.

Výmena poistiek

Blok poistiek systému postrekovača je namontovaný ku koncu bloku poistiek vozidla. Vymeňte otvorenú poistku za poistku rovnakého typu a prúdovej intenzity.

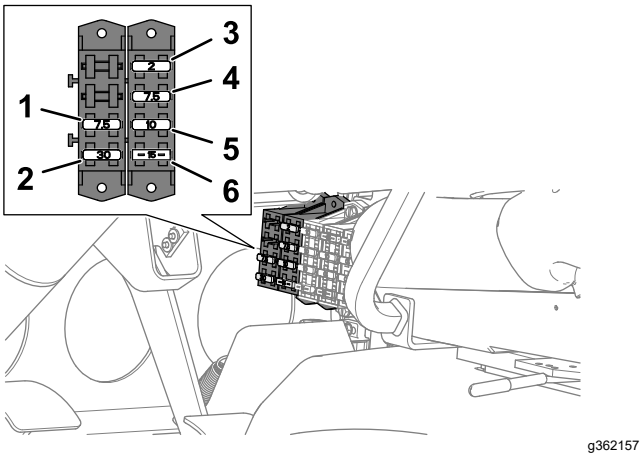

Obrázok 103

1. 7,5 A – ovládací prvok TEC (intenzita postrekovača a relé vyplachovacieho čerpadla)
2. 30 A – vypláchnutie nádrže
3. 2 A – ovládací prvok TEC (logika)
4. 7,5 A – ovládací prvok TEC (výstup)
5. 10 A – spínané napájanie
6. 15 A – rám postrekovača

Údržba systému postrekovača

Kontrola hadíc

Servisný interval: Po každých 200 hodinách prevádzky

Po každých 400 hodinách prevádzky/Každý rok (podľa toho, čo nastane skôr)

Každú hadicu v systéme postrekovača skontrolujte, či nie je zlomená, prasknutá alebo inak poškodená. Zároveň skontrolujte prípojky a armatúry, či nie sú podobne poškodené. Všetky poškodené hadice a armatúry vymeňte.

Výmena sacieho filtra

Servisný interval: Po každých 400 hodinách prevádzky

Poznámka: Určite správnu veľkosť sitka sacieho filtra, ktorú potrebujete na danú úlohu. Pozrite si časť Výber sacieho filtra (strana 50).

1. Stroj zaparkujte na rovnom povrchu, zatiahnite parkovaciu brzdu, vypnite čerpadlo a motor a vyberte kľúč.
2. Z vrchnej časti nádrže postrekovača demontujte úchytku, ktorá zaisťuje armatúru hadice pripevnenú k veľkej hadici, z puzdra filtra (Obrázok 104).

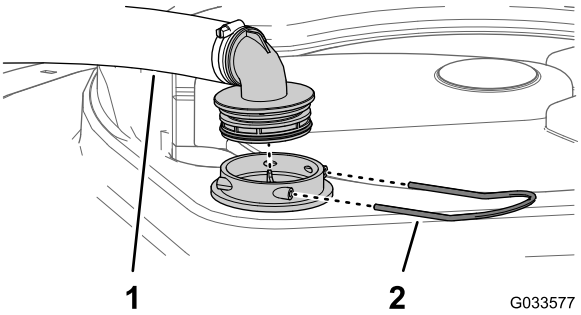

Obrázok 104

1. Nasávacia hadica
2. Úchytka

3. Hadicu a armatúru hadice demontujte z puzdra filtra (Obrázok 104).
4. Vyberte starý sací filter z puzdra filtra v nádrži (Obrázok 105).

   Poznámka: Starý filter zlikvidujte.

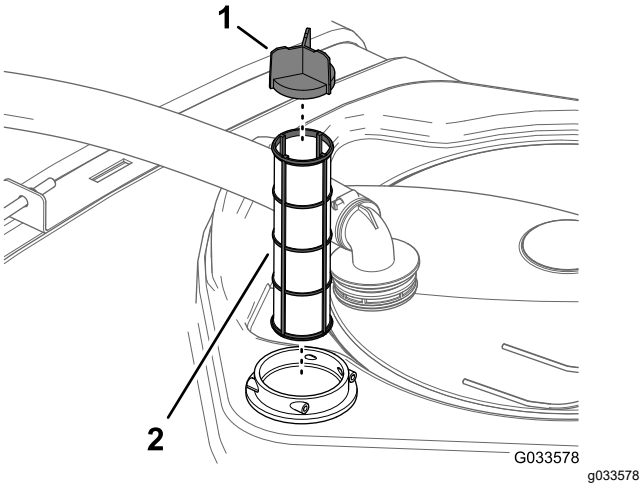

Obrázok 105

1. Lopatka sitka
2. Sací filter

5. Do puzdra zasuňte nový sací filter.

   Poznámka: Uistite sa, že je filter pevne zaistený na mieste.
6. Zarovnajte hadicu a armatúru hadice k puzdrom filtra na vrchnej časti nádrže a armatúru a puzdro zaistite pomocou úchytky, ktorú ste demontovali v kroku 2.

Výmena tlakového filtra

Servisný interval: Po každých 400 hodinách prevádzky

Poznámka: Určite správnu veľkosť sitka tlakového filtra, ktorú potrebujete na danú úlohu. Pozrite si časť Výber tlakového filtra (strana 51).

1. Stroj zaparkujte na rovnom povrchu, zatiahnite parkovaciu brzdu, vypnite čerpadlo postrekovača a motor a vyberte kľúč.
2. Pod tlakový filter zarovnajte záchytnú nádobu (Obrázok 106).

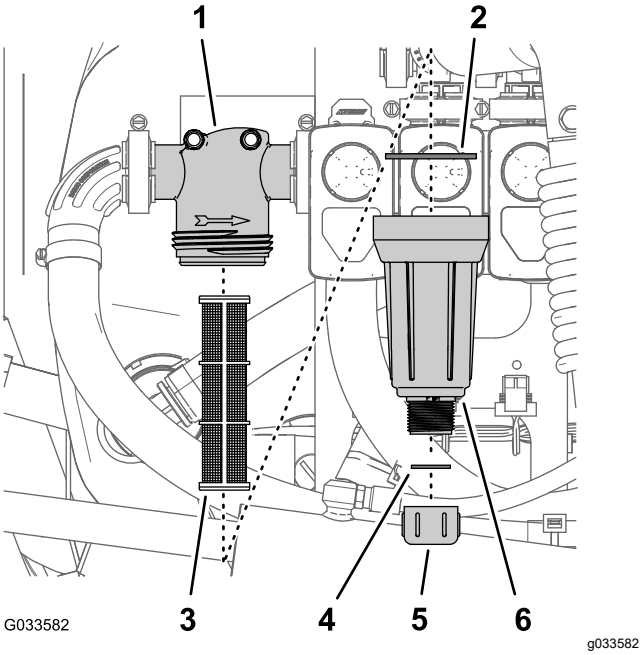

Obrázok 106

1. Hlava filtra
2. Tesnenie (miska)
3. Vložka filtra
4. Tesnenie (vypúšťacia zátka)
5. Vypúšťacia zátka
6. Miska

3. Vypúšťaciu zátku otočte proti smeru hodinových ručičiek a zložte ju z misky tlakového filtra (Obrázok 106).

   Poznámka: Nechajte misku úplne vypustiť.

4. Otočte misku proti smeru hodinových ručičiek a zložte hlavu filtra (Obrázok 106).
5. Vyberte starú vložku tlakového filtra (Obrázok 106).

   Poznámka: Starý filter zlikvidujte.

6. Skontrolujte, či nie je poškodené a opotrebované tesnenie vypúšťacej zátky (nachádza sa vnútri misky) a tesnenie misky (nachádza sa vnútri hlavy filtra) (Obrázok 106).

   Poznámka: Všetky poškodené alebo opotrebované tesnenia zátky, misky alebo oboch vymeňte.

7. Do hlavy filtra zasuňte novú vložku tlakového filtra (Obrázok 106).

   Poznámka: Skontrolujte, či je vložka filtra pevne zasunutá v hlave filtra.

8. Na hlavu filtra nainštalujte misku a utiahnite ju rukou (Obrázok 106).
9. Namontujte vypúšťaciu zátku na armatúru v spodnej časti misky a zátku utiahnite rukou (Obrázok 106).

Výmena filtra dýzy

Poznámka: Určite správnu veľkosť sitka filtra dýzy, ktorú potrebujete na danú úlohu. Pozrite si časť Výber filtra špičky dýzy (voliteľný) (strana 52).

1. Stroj zaparkujte na rovnom povrchu, zatiahnite parkovaciu brzdu, vypnite čerpadlo postrekovača a motor a vyberte kľúč.
2. Demontujte dýzu z hlavy postrekovača (Obrázok 107).

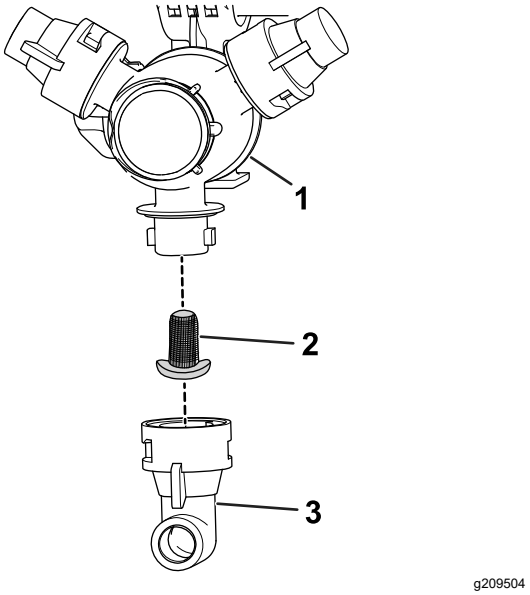

Obrázok 107

1. Hlava postrekovača
2. Filter dýzy
3. Dýza

3. Vyberte starý filter dýzy (Obrázok 107).

   Poznámka: Starý filter zlikvidujte.

4. Nainštalujte nový filter dýzy (Obrázok 107).

   Poznámka: Uistite sa, že je filter pevne zaistený na mieste.

5. Namontujte dýzu na hlavu postrekovača (Obrázok 107).

Kontrola čerpadla postrekovača

Servisný interval: Po každých 400 hodinách prevádzky/Každý rok (podľa toho, čo nastane skôr)—Skontrolujte membránu čerpadla a v prípade potreby ju vymeňte. (obráťte sa na autorizovaného distribútora spoločnosti Toro).

Po každých 400 hodinách prevádzky/Každý rok (podľa toho, čo nastane skôr)—Skontrolujte spätné klapky čerpadla a v prípade potreby ich vymeňte. (obráťte sa na autorizovaného distribútora spoločnosti Toro).

Poznámka: Nasledujúce komponenty stroja sa považujú za diely, ktoré sa spotrebúvajú pri používaní, ak sa nezistí, že sú chybné, a nevzťahuje sa na ne záruka platná pre tento stroj.

Požiadajte autorizovaného distribútora spoločnosti Toro, aby skontroloval, či nie sú poškodené vnútorné komponenty čerpadla:

- Membrána čerpadla
- Zostavy spätných klapiek čerpadla

V prípade potreby komponenty vymeňte.

Kontrola nylonových otočných puzdier

Servisný interval: Po každých 400 hodinách prevádzky/Každý rok (podľa toho, čo nastane skôr)

1. Stroj zaparkujte na rovnom povrchu, zatiahnite parkovaciu brzdu, vypnite čerpadlo a motor a vyberte kľúč.
2. Vonkajšie sekcie rámu roztiahnite do polohy postreku a podoprite ich pomocou stojanov alebo popruhov a zdvíhacieho zariadenia.
3. Demontujte skrutku a maticu zaisťujúce otočný čap a vyberte čap (Obrázok 108).

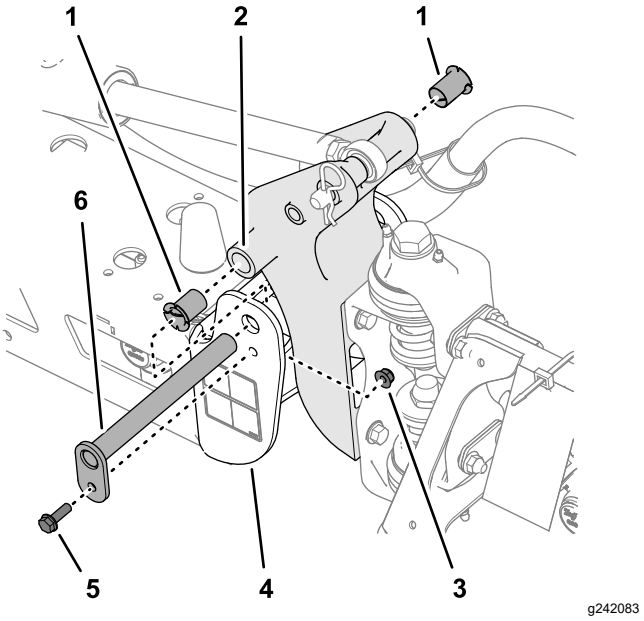

Obrázok 108

1.	Nylonové puzdrá	4.	Koncová drážka (stredný rám)
2.	Otočná konzola	5.	Skrutka s prírubou
3.	Poistná matica s prírubou	6.	Otočný čap

4. Demontujte zostavu rámu a otočnej konzoly z koncovej drážky stredného rámu, aby ste získali prístup k nylonovým puzdrám.
5. Demontujte a skontrolujte nylonové puzdrá z prednej a zadnej časti otočnej konzoly (Obrázok 108).

   Poznámka: Vymeňte všetky opotrebované alebo poškodené puzdrá.
6. Nylonové puzdrá namažte malým množstvom oleja a namontujte ich na otočnú konzolu (Obrázok 108).
7. Zarovnajte otvory v otočnej konzole s otvormi v koncovej drážke (Obrázok 108).
8. Namontujte otočný čap a zaistite ho pomocou skrutky s prírubou a poistnej matice s prírubou, ktoré ste demontovali v kroku 3.
9. Kroky 2 až 8 zopakujte na druhej vonkajšej sekcii rámu.

Zarovnanie rámov

Nasledujúci postup môžete využiť na nastavenie mechanizmov na strednom ráme tak, aby boli ľavý a pravý rám zarovnané.

1. Roztiahnite rámy do polohy postreku.
2. Z otočného čapu vyberte závlačku (Obrázok 109).

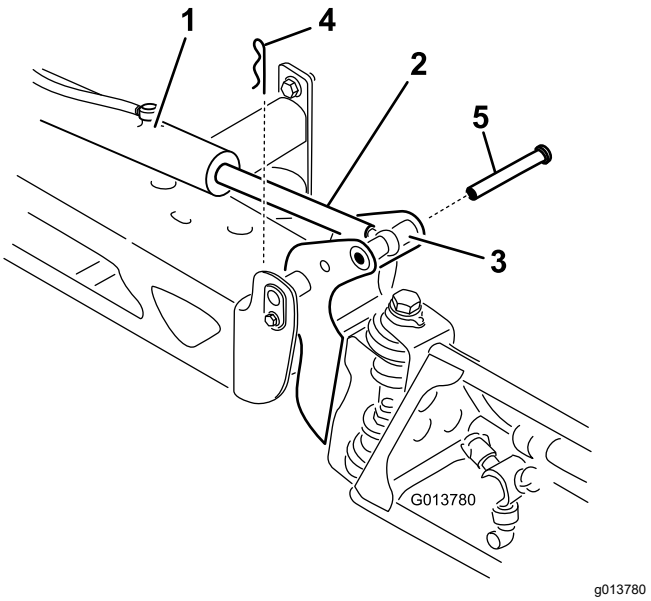

Obrázok 109

1. Mechanizmus
2. Tyč mechanizmu
3. Puzdro otočného čapu rámu
4. Závlačka
5. Čap

3. Zdvihnite rám, vyberte čap (Obrázok 109) a pomaly spustite rám na zem.
4. Skontrolujte, či nie je čap poškodený a v prípade potreby ho vymeňte.
5. Pomocou kľúča znehybnite tyč mechanizmu na rovných stranách, potom uvoľnite poistnú maticu a nastavte tyč s očkom (Obrázok 110).

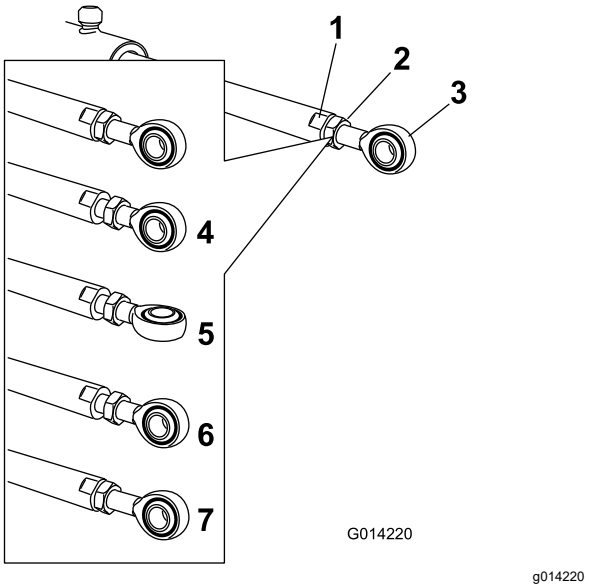

Obrázok 110

1. Rovná strana tyče mechanizmu
2. Poistná matica
3. Očko
4. Uvoľnená poistná matica
5. Nastavené očko
6. Poloha očka v zostave
7. Utiahnutá poistná matica na zaistenie novej polohy

6. Otočením tyče s očkom v tyči mechanizmu skrátite alebo predĺžite mechanizmus do požadovanej polohy (Obrázok 110).

   Poznámka: Tyč s očkom musíte otočiť do polovice alebo úplne, aby ste ju mohli namontovať na rám.
7. Po dosiahnutí požadovanej polohy utiahnite poistnú maticu, čím zaistíte mechanizmus a tyč s očkom.
8. Zdvihnutím rámu zarovnajte kĺb s tyčou mechanizmu.
9. Držte rám a zároveň zasúvajte čap cez kĺb rámu aj tyč mechanizmu (Obrázok 109).
10. Keď je čap na mieste, uvoľnite rám a čap zaistite závlačkou, ktorú ste predtým vybrali.
11. Tento postup v prípade potreby zopakujte s každým ložiskom tyče mechanizmu.

Čistenie

Dôležité: **Na čistenie stroja nepoužívajte poloslanú ani upravenú vodu.**

Čistenie prietokomera

Servisný interval: Po každých 200 hodinách prevádzky/Každý rok (podľa toho, čo nastane skôr) (častejšie pri používaní práškov, ktoré možno navlhčiť).

1. Dôkladne vypláchnite a vypustite celý systém postrekovača.
2. Demontujte prietokomer z postrekovača a vypláchnite ho čistou vodou.
3. Zložte poistný krúžok zo strany prívodu (Obrázok 111).

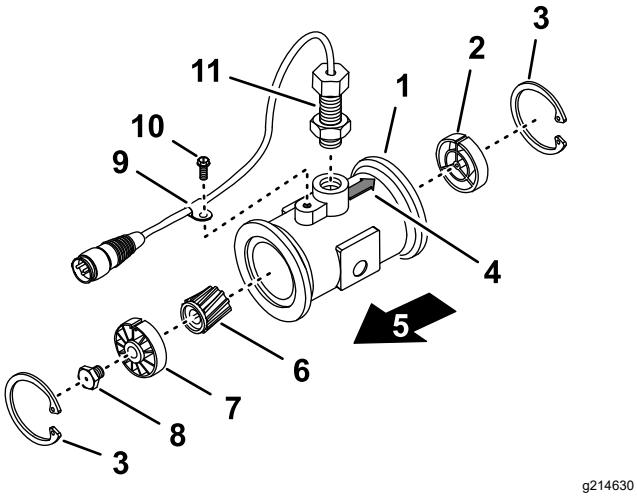

Obrázok 111

1.	Príruba (teleso prietokomeru)	7.	Rozbočovač prívodu a ložisko (so zárezom nahor)
2.	Rozbočovač výstupu (so zárezom nahor)	8.	Klin turbíny
3.	Poistný krúžok	9.	Svorka káblového zväzku
4.	Šípka výstupu (teleso prietokomeru)	10.	Skrutka s prírubou
5.	Prívod	11.	Zostava snímača
6.	Rotor/magnet		

4. Vyčistite turbínu a rozbočovač turbíny a odstráňte tak kovové piliny a všetky prášky, ktoré možno navlhčiť.
5. Skontrolujte, či nie sú lopatky turbíny opotrebované.

   Poznámka: Turbínu podržte v ruke a otáčajte ňou. Mala by sa otáčať voľne, len s malým odporom. V opačnom prípade ju vymeňte.
6. Zmontujte prietokomer.
7. Pomocou nízkotlakovej (50 kPa) vzduchovej dýzy sa uistite, že sa turbína voľne otáča.

   Poznámka: Ak sa turbína neotáča voľne, uvoľňujte šesťhranný klin v spodnej časti turbíny otáčaním o 1/16, kým sa nebude turbína otáčať voľne.

Čistenie ventilov postrekovača

- Ak chcete vyčistiť regulačný ventil, pozrite si nasledujúce časti:
  1. Demontáž mechanizmu ventilu (strana 79)
  2. Demontáž regulačného ventilu rozsahu potrubia (strana 79)
  3. Čistenie ventilu potrubia (strana 83)
  4. Montáž ventilu potrubia (strana 85)
  5. Montáž regulačného ventilu rozsahu potrubia (strana 85)
  6. Montáž mechanizmu ventilu (strana 89)
- Ak chcete vyčistiť premiešavací ventil, pozrite si nasledujúce časti:
  1. Demontáž mechanizmu ventilu (strana 79)
  2. Demontáž premiešavacieho ventilu potrubia (strana 80)
  3. Čistenie ventilu potrubia (strana 83)
  4. Montáž ventilu potrubia (strana 85)
  5. Montáž premiešavacieho ventilu potrubia (strana 86)
  6. Montáž mechanizmu ventilu (strana 89)
- Ak chcete vyčistiť ventil hlavného rámu, pozrite si nasledujúce časti:
  1. Demontáž mechanizmu ventilu (strana 79)
  2. Demontáž ventilu hlavného rámu potrubia (strana 81)
  3. Čistenie ventilu potrubia (strana 83)
  4. Montáž ventilu potrubia (strana 85)
  5. Montáž ventilu hlavného rámu potrubia (strana 87)
  6. Montáž mechanizmu ventilu (strana 89)
- Ak chcete vyčistiť 3-cestné ventily, pozrite si nasledujúce časti:
  1. Demontáž mechanizmu ventilu (strana 79)
  2. Demontáž sekčného ventilu potrubia (strana 82)
  3. Čistenie ventilu potrubia (strana 83)

4. Montáž ventilu potrubia (strana 85)
5. Montáž sekčného ventilu potrubia (strana 88)
6. Montáž mechanizmu ventilu (strana 89)

Demontáž mechanizmu ventilu

1. Postrekovač umiestnite na rovný povrch, zatiahnite parkovaciu brzdu, vypnite čerpadlo a motor a vyberte kľúč.
2. 3-kolíkový konektor mechanizmu ventilu vyberte z 3-zásuvkového elektrického konektora káblového zväzku postrekovača.
3. Demontujte úchytku zaisťujúcu mechanizmus na ventile potrubia pre regulačný ventil rozsahu, premiešavací ventil, ventil hlavnej sekcie alebo sekčný ventil (Obrázok 112).

   Poznámka: Stlačte 2 ramená úchytky k sebe a zároveň ju zatláčajte nadol.

   Poznámka: Mechanizmus a úchytku odložte – namontujete ich neskôr v časti Montáž mechanizmu ventilu (strana 89).

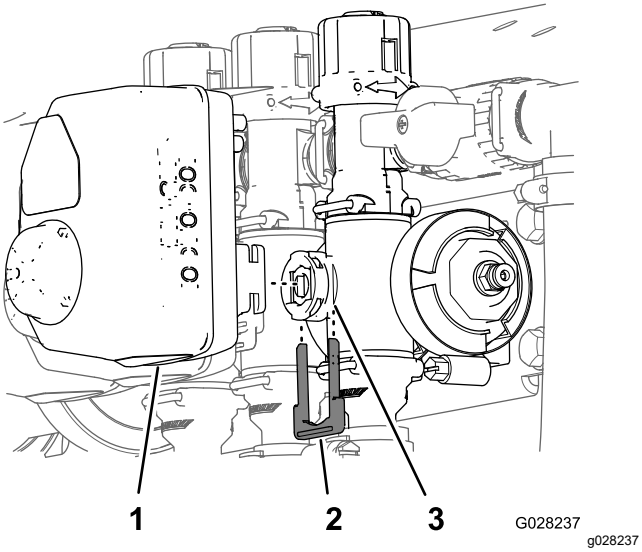

Obrázok 112

Zobrazený mechanizmus sekčného ventilu (mechanizmus premiešavacieho ventilu je podobný)

1. Mechanizmus ventilu (zobrazený sekčný ventil)
2. Úchytka
3. Predný port

4. Demontujte mechanizmus z ventilu potrubia.

Demontáž regulačného ventilu rozsahu potrubia

1. Demontujte 2 svorky s prírubou a 2 tesnenia zaisťujúce potrubie pre regulačný ventil rozsahu (Obrázok 113) na tlakovom filtri a premiešavacom ventile.

   Poznámka: Svorky s prírubou a tesnenia odložte – namontujete ich neskôr v časti Montáž regulačného ventilu rozsahu potrubia (strana 85).

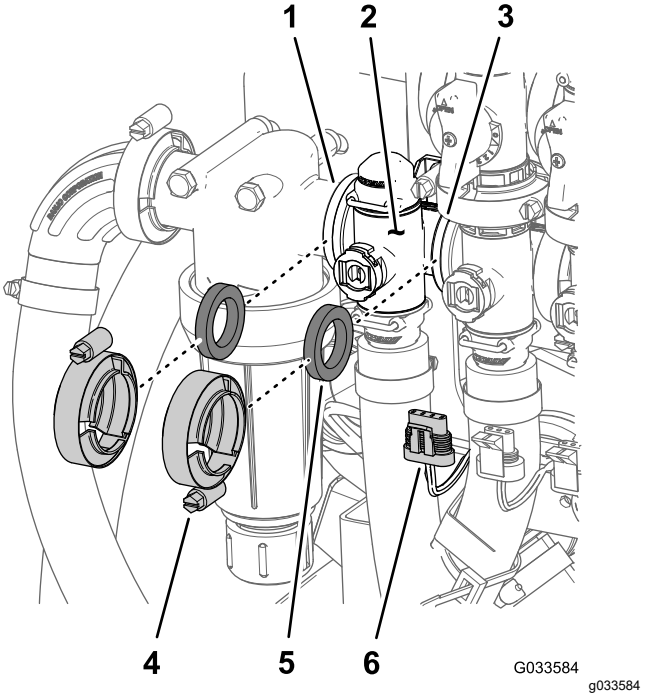

Obrázok 113

1. Príruba (hlava tlakového filtra)
2. Potrubie (regulačný ventil rozsahu)
3. Príruba (premiešavací ventil)
4. Svorka príruby
5. Tesnenie
6. 3-kolíkový konektor (mechanizmus ventilu – regulačný ventil rozsahu)

2. Demontujte úchytku zaisťujúcu armatúru výstupu na prípojke potrubia pre regulačný ventil rozsahu (Obrázok 114).

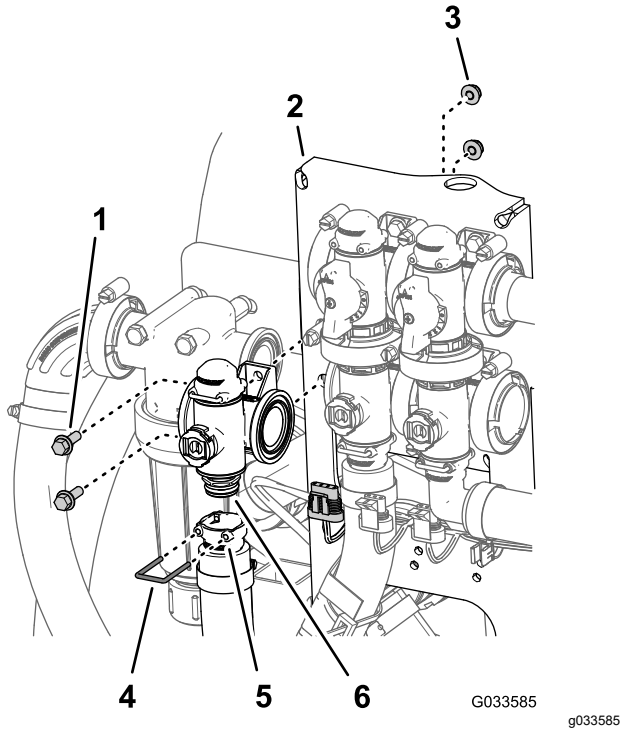

Obrázok 114

1. Skrutka s prírubou (¼ × ¾ palca)
2. Držiak ventilu
3. Poistná matica s prírubou (¼ palca)
4. Úchytka
5. Objímka (armatúra výstupu)
6. Prípojka (potrubie – regulačný ventil rozsahu)

3. Demontujte 2 skrutky s prírubou (¼ × ¾ palca) a 2 poistné matice s prírubou (¼ palca) zaisťujúce regulačný ventil rozsahu na držiaku ventilu a demontujte zo stroja potrubie ventilu (Obrázok 114).

   Poznámka: V prípade potreby uvoľnite montážny hardvér hlavy tlakového filtra, aby ste mohli jednoduchšie demontovať regulačný ventil rozsahu.

   Poznámka: Skrutky s prírubou, poistné matice s prírubou a úchytku odložte – namontujete ich neskôr v časti Montáž premiešavacieho ventilu potrubia (strana 86).

Demontáž premiešavacieho ventilu potrubia

1. Demontujte 3 svorky s prírubou a 3 tesnenia zaisťujúce potrubie pre premiešavací ventil (Obrázok 115) na premiešavacom obtokovom ventile, regulačnom ventile rozsahu a ventile hlavného rámu.

   Poznámka: Svorky s prírubou a tesnenia odložte – namontujete ich neskôr v časti Montáž premiešavacieho ventilu potrubia (strana 86).

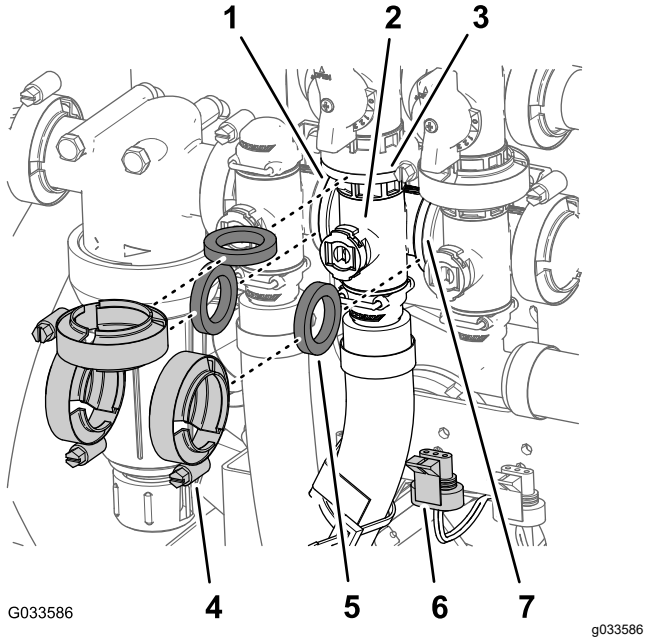

Obrázok 115

1. Príruba (hlava tlakového filtra)
2. Potrubie (premiešavací ventil)
3. Príruba (obtokový ventil – premiešavací ventil)
4. Svorka príruby
5. Tesnenie
6. 3-kolíkový konektor (mechanizmus ventilu – premiešavací ventil)
7. Príruba (ventil hlavného rámu)

2. Demontujte úchytku zaisťujúcu objímku na rýchle odpojenie na prípojke potrubia na rýchle odpojenie pre premiešavací ventil (Obrázok 116).

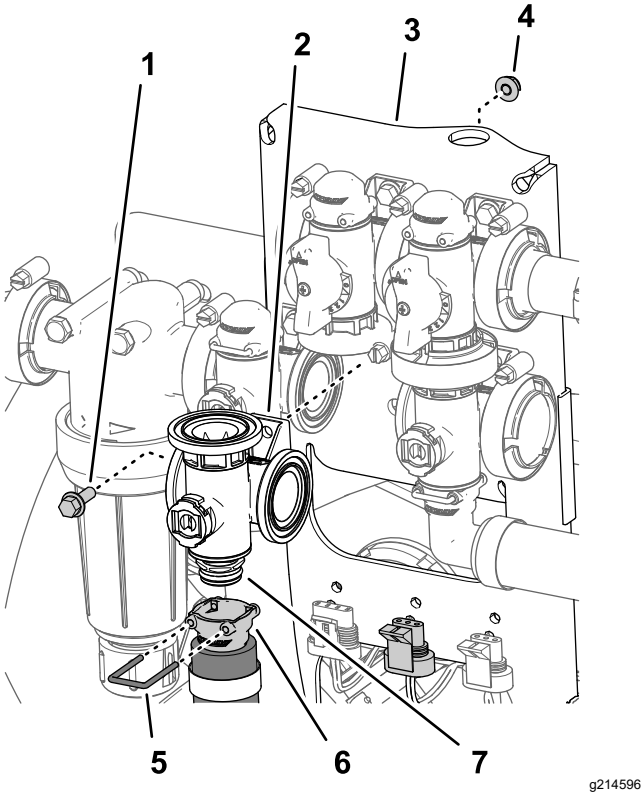

Obrázok 116

1. Skrutka s prírubou (¼ × ¾ palca)
2. Ventil potrubia (premiešavací ventil)
3. Držiak ventilu
4. Poistná matica s prírubou (¼ palca)
5. Úchytka
6. Armatúra na rýchle odpojenie (objímka)
7. Armatúra na rýchle odpojenie (prípojka)

3. Demontujte skrutku s prírubou (¼ × ¾ palca) a poistnú maticu s prírubou (¼ palca) zaisťujúce premiešavací ventil na držiaku ventilu a demontujte zo stroja potrubie ventilu (Obrázok 116).

   Poznámka: Skrutky s prírubou, poistnú maticu s prírubou a úchytku odložte – namontujete ich neskôr v časti Montáž premiešavacieho ventilu potrubia (strana 86).

Demontáž ventilu hlavného rámu potrubia

1. Demontujte svorky s prírubou a tesnenia zaisťujúce potrubie pre ventil hlavného rámu (Obrázok 117) na obtokovom ventile hlavného rámu, premiešavacom ventile a kolene s 90° uhlom (na konci hadice prietokomera).

   Poznámka: Svorky s prírubou a tesnenia odložte – namontujete ich neskôr v časti Montáž ventilu hlavného rámu potrubia (strana 87).

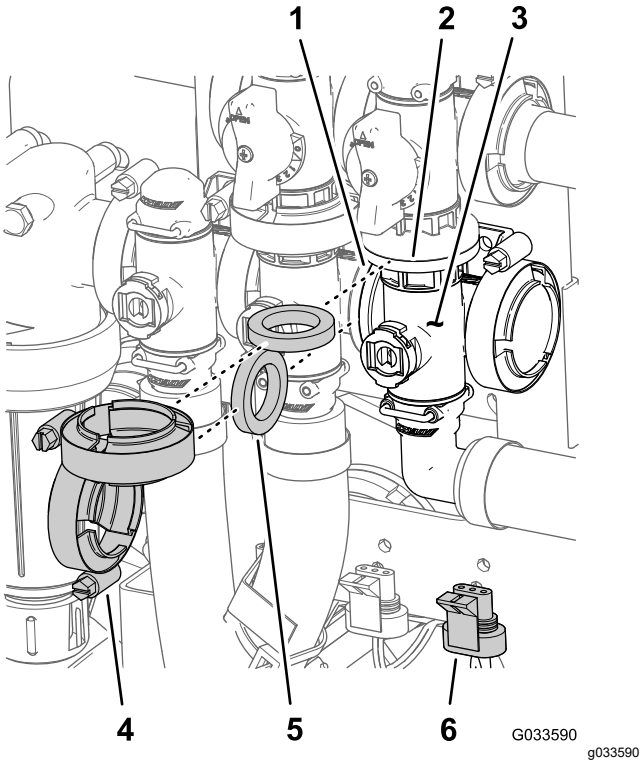

Obrázok 117

1. Príruba (premiešavací ventil)
2. Príruba (obtok – ventil hlavného rámu)
3. Potrubie (ventil hlavného rámu)
4. Svorka príruby
5. Tesnenie
6. 3-kolíkový konektor (mechanizmus ventilu – ventil hlavného rámu)

2. Demontujte úchytku zaisťujúcu armatúru výstupu s 90° uhlom na prípojke potrubia pre ventil hlavného rámu (Obrázok 118).

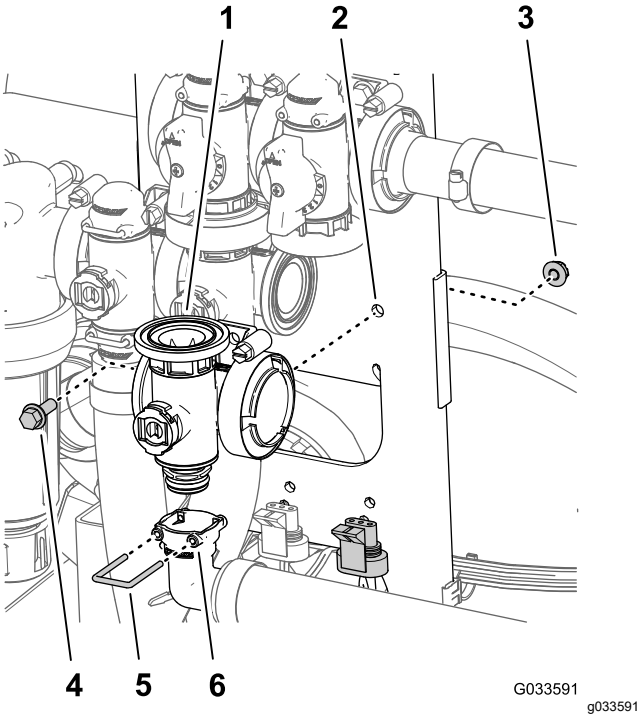

Obrázok 118

1. Potrubie (ventil hlavného rámu)
2. Držiak ventilu
3. Poistná matica s prírubou (¼ palca)
4. Skrutka s prírubou (¼ × ¾ palca)
5. Úchytka
6. Objímka (armatúra výstupu s 90° uhlom)

3. Demontujte skrutku s prírubou (¼ × ¾ palca) a poistnú maticu s prírubou (¼ palca) zaisťujúce ventil hlavného rámu na držiaku ventilu a demontujte zo stroja potrubie ventilu (Obrázok 118).

   Poznámka: Skrutku s prírubou, poistnú maticu s prírubou a úchytku odložte – namontujete ich neskôr v časti Montáž ventilu hlavného rámu potrubia (strana 87).

Demontáž sekčného ventilu potrubia

1. Demontujte svorky a tesnenia zaisťujúce potrubie pre sekčný ventil (Obrázok 119) na susednom sekčnom ventile (v prípade ľavého sekčného ventilu a prípojky redukcie).

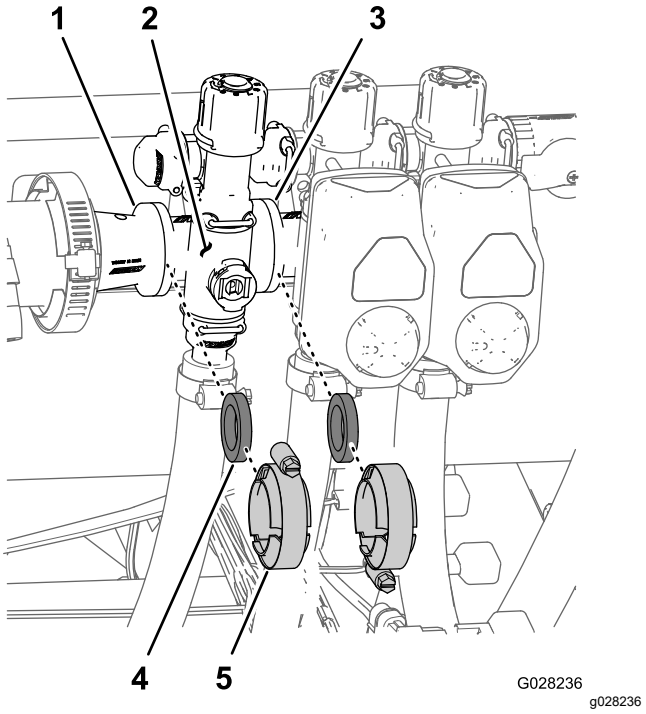

Obrázok 119

1. Príruba (prípojka redukcie)
2. Potrubie (sekčný ventil)
3. Príruba (susedný sekčný ventil)
4. Tesnenie
5. Svorka príruby

2. Demontujte úchytky zaisťujúce armatúru výstupu na potrubí sekčného ventilu a potrubie ventilu na armatúre obtoku (Obrázok 120).

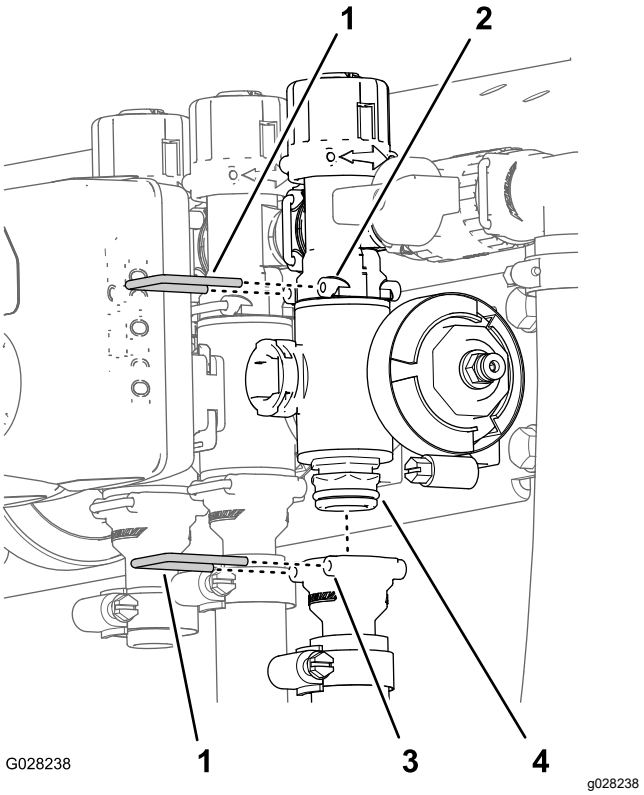

Obrázok 120

1. Úchytka
2. Objímka (armatúra obtoku)
3. Objímka (armatúra výstupu)
4. Zostava ventilu potrubia

3. V prípade ľavého alebo pravého sekčného ventilu rámu demontujte skrutky s prírubou a poistné matice s prírubou zaisťujúce sekčné ventily na držiaku ventilu a demontujte zo stroja potrubia ventilov. V prípade stredného sekčného ventilu demontujte zo stroja potrubie sekčného ventilu (Obrázok 121).

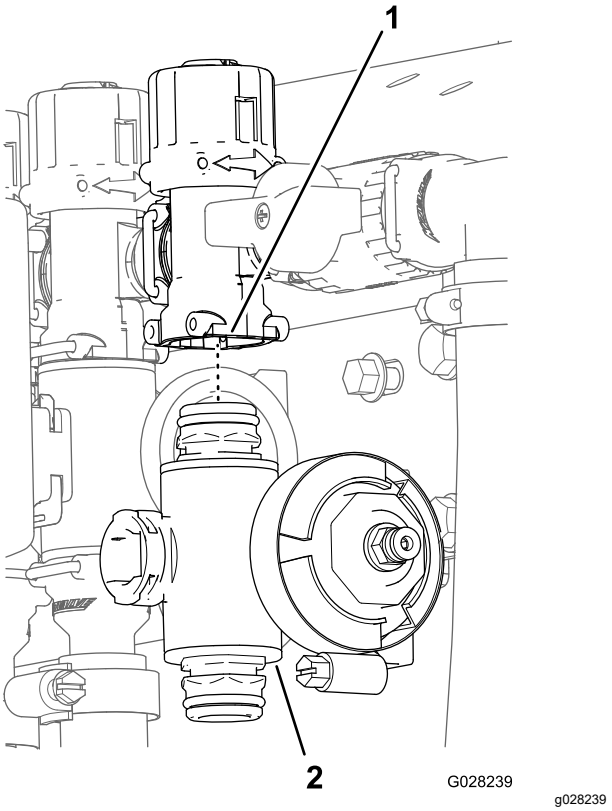

Obrázok 121

1. Armatúra obtoku
2. Potrubie sekčného ventilu

Čistenie ventilu potrubia

1. Driek ventilu umiestnite tak, aby bol v uzavretej polohe (Obrázok 122B).

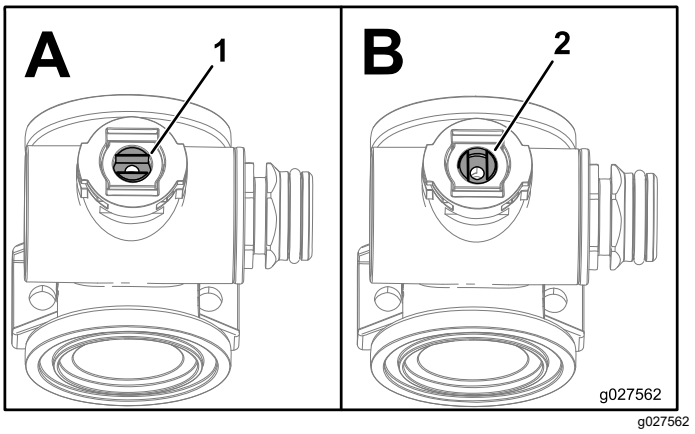

Obrázok 122

1. Otvorený ventil
2. Zatvorený ventil

2. Z každého konca telesa potrubia demontujte 2 zostavy armatúr koncových uzáverov (Obrázok 123 a Obrázok 124).

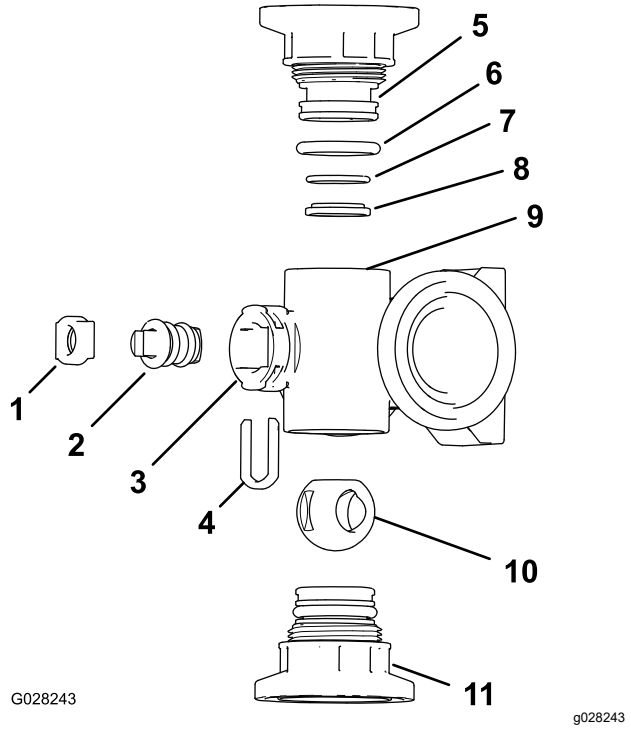

Obrázok 123

Potrubie premiešavacieho ventilu

1. Úchytka drieku
2. Driek ventilu
3. Predný port
4. Úchytka drieku
5. Armatúra koncového uzáveru
6. Tesniaci krúžok sedla koncového uzáveru (0,796 × 0,139 palca)
7. Tesniaci krúžok zadného sedla (0,676 × 0,07 palca)
8. Krúžok sedla ventilu
9. Teleso potrubia
10. Guľový ventil
11. Zostava armatúry koncového uzáveru

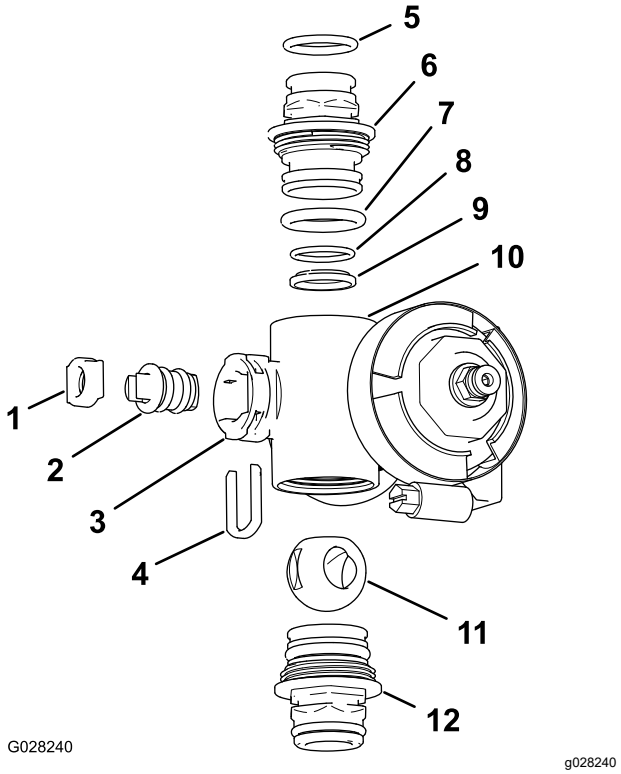

Obrázok 124

Potrubie sekčného ventilu

1. Sedlo drieku ventilu
2. Zostava drieku ventilu
3. Predný port
4. Úchytka drieku
5. Tesniaci krúžok armatúry výstupu (0,737 × 0,103 palca)
6. Prípojka (potrubie)
7. Tesniaci krúžok koncového uzáveru (0,796 × 0,139 palca)
8. Tesniaci krúžok zadného sedla (0,676 × 0,07 palca)
9. Sedlo guľového ventilu
10. Teleso potrubia
11. Guľový ventil
12. Zostava prípojky (potrubie)

3. Driek ventilu otočte tak, aby bol guľový ventil v otvorenej polohe (Obrázok 122A).

   Poznámka: Keď je driek ventilu paralelný s prietokom ventilu, guľôčka sa vysunie.

4. Demontujte úchytku drieku z otvorov v prednom porte v potrubí (Obrázok 123 a Obrázok 124).
5. Demontujte úchytku drieku a sedlo drieku ventilu z potrubia (Obrázok 123 a Obrázok 124).
6. Siahnite do telesa potrubia a vyberte zostavu drieku ventilu (Obrázok 123 a Obrázok 124).
7. Vyčistite vnútornú časť potrubia a vonkajšiu časť guľového ventilu, zostavu drieku ventilu, úchytku drieku a koncové armatúry.

Montáž ventilu potrubia

Materiál, ktorý dodáva operátor: priehľadné silikónové mazivo.

Dôležité: **Pri montáži ventilu používajte len silikónové mazivo.**

1. Skontrolujte stav tesniacich krúžkov armatúry výstupu (len potrubie sekčného ventilu), tesniace krúžky koncových uzáverov, tesniace krúžky zadného sedla a sedlo guľového ventilu, či nie sú poškodené alebo opotrebované (Obrázok 123 a Obrázok 124).

   Poznámka: Všetky poškodené alebo opotrebované tesniace krúžky alebo sedlá vymeňte.

2. Na driek ventilu naneste silikónové mazivo a driek zasuňte do sedla drieku ventilu (Obrázok 123 a Obrázok 124).
3. Driek ventilu a sedlo namontujte do potrubia a zaistite ich úchytkou drieku (Obrázok 123 a Obrázok 124).
4. Uistite sa, či sú tesniaci krúžok zadného sedla a sedlo guľového ventilu zarovnané a pevne umiestnené v armatúre koncového uzáveru (Obrázok 123 a Obrázok 124)
5. Zostavu armatúry koncového uzáveru montujte do telesa potrubia, kým sa príruba armatúry koncového uzáveru nedotkne telesa potrubia (Obrázok 123 a Obrázok 124). Potom armatúru koncového uzáveru otočte ešte o 1/8 až 1/4 otočenia.

   Poznámka: Postupujte opatrne, aby ste nepoškodili koniec armatúry.

6. Do telesa ventilu zasuňte guľôčku (Obrázok 125).

   Poznámka: Driek ventilu by mal zapadnúť do drážky guľôčky. Ak do nej driek ventilu nezapadne, upravte polohu guľôčky (Obrázok 125).

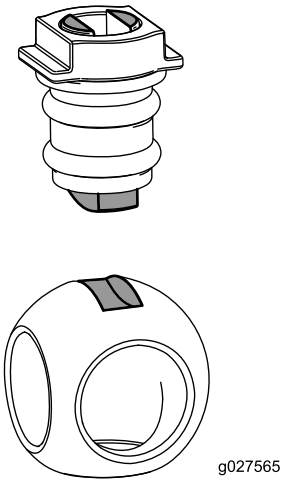

g027565

Obrázok 125

7. Zostavu drieku ventilu otočte tak, aby sa ventil zatvoril (Obrázok 122B)
8. Kroky 4 a 5 zopakujte na druhej zostave armatúry koncového uzáveru.

Montáž regulačného ventilu rozsahu potrubia

1. Zarovnajte tesnenie medzi prírubami potrubia regulačného ventilu rozsahu a hlavy tlakového filtra (Obrázok 126A).

   Poznámka: V prípade potreby uvoľnite montážny hardvér hlavy tlakového filtra a povoľte ju.

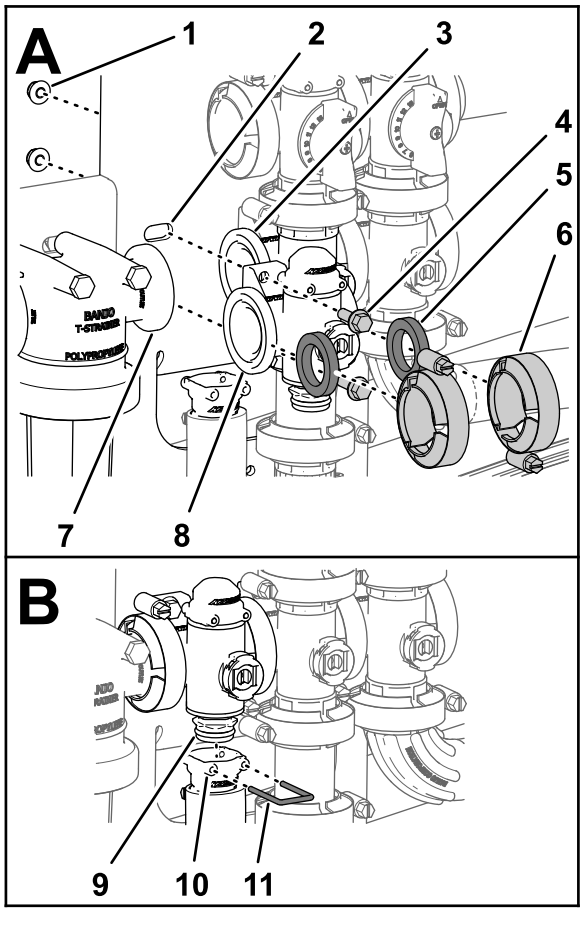

Obrázok 126

1.	Poistná matica (¼ palca)	5.	Tesnenie	9.	Prípojka (ventil potrubia)
2.	Držiak ventilu	6.	Svorka príruby	10.	Objímka (armatúra výstupu)
3.	Príruba (premiešavací ventil)	7.	Príruba (hlava tlakového filtra)	11.	Úchytka
4.	Skrutka s prírubou (¼ × ¾ palca)	8.	Príruba (regulačný ventil rozsahu)		

2. Potrubie regulačného ventilu rozsahu, tesnenie a hlavu tlakového filtra zmontujte pomocou svorky s prírubou a utiahnite ju rukou (Obrázok 126A).
3. Zarovnajte tesnenie medzi prírubami regulačného ventilu rozsahu a potrubím premiešavacieho ventilu (Obrázok 126A).
4. Potrubie regulačného ventilu rozsahu, tesnenie a potrubie premiešavacieho ventilu zmontujte pomocou svorky s prírubou a utiahnite ju rukou (Obrázok 126A).
5. Regulačný ventil rozsahu namontujte na držiak ventilu pomocou 2 skrutiek s prírubou a 2 poistných matíc s prírubou (Obrázok 126A), ktoré ste demontovali v kroku 3 časti Demontáž regulačného ventilu rozsahu potrubia (strana 79), a utiahnite ich momentom 10 až 12 N·m.
6. Armatúru výstupu namontujte na armatúru prípojky v spodnej časti potrubia pre regulačný ventil rozsahu (Obrázok 126B).
7. Armatúru výstupu na armatúre prípojky zaistite vložením úchytky do objímky armatúry výstupu (Obrázok 126B).
8. Ak ste uvoľnili montážny hardvér pre hlavu tlakového filtra, maticu a skrutku utiahnite momentom 10 až 12 N·m.

Montáž premiešavacieho ventilu potrubia

1. Zarovnajte prírubu potrubia premiešavacieho ventilu, tesnenie a prírubu premiešavacieho obtokového ventilu (Obrázok 127).

   Poznámka: V prípade potreby uvoľnite montážny hardvér ventilu hlavného rámu a povoľte ho.

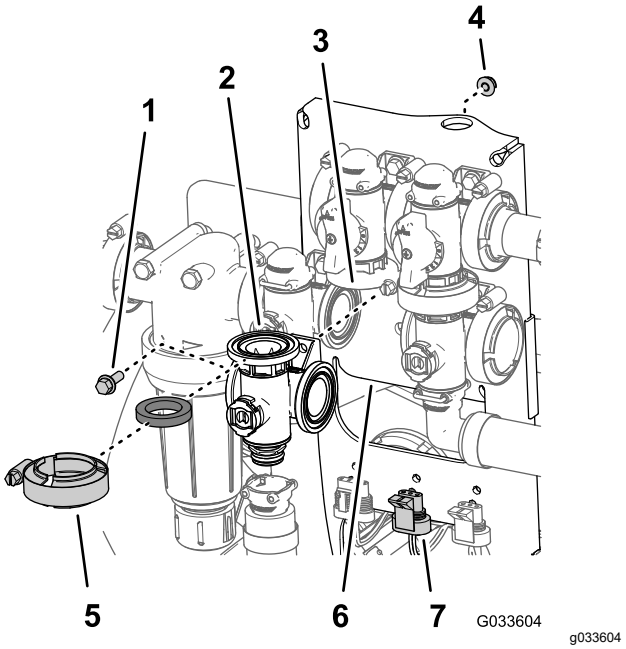

Obrázok 127

1.	Skrutka s prírubou (¼ × ¾ palca)	5.	Svorka príruby
2.	Tesnenie	6.	Držiak ventilu
3.	Potrubie (premiešavací ventil)	7.	3-kolíkový konektor (mechanizmus ventilu – premiešavací ventil)
4.	Poistná matica s prírubou (¼ palca)		

2. Premiešavací obtokový ventil, tesnenie a potrubie premiešavacieho ventilu zmontujte pomocou svorky s prírubou a utiahnite ju rukou (Obrázok 128).

3. Zarovnajte tesnenie medzi prírubami regulačného ventilu rozsahu a potrubím premiešavacieho ventilu (Obrázok 128A).

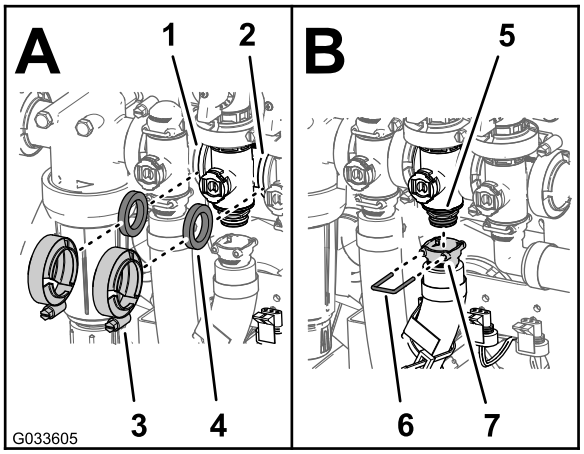

g033605

Obrázok 128

1. Príruba (regulačný ventil rozsahu)
2. Príruba (ventil hlavného rámu)
3. Svorka príruby
4. Tesnenie
5. Prípojka (ventil potrubia)
6. Objímka (armatúra výstupu)
7. Úchytka

4. Regulačný ventil rozsahu, tesnenie a potrubie premiešavacieho ventilu zmontujte pomocou svorky s prírubou a utiahnite ju rukou (Obrázok 128A).
5. Zarovnajte tesnenie medzi prírubami potrubia premiešavacieho ventilu a ventilom hlavného rámu (Obrázok 128A).
6. Potrubie premiešavacieho ventilu, tesnenie a ventil hlavného rámu zmontujte pomocou svorky s prírubou a utiahnite ju rukou (Obrázok 128A).
7. Armatúru výstupu namontujte na armatúru prípojky v spodnej časti potrubia pre premiešavací ventil (Obrázok 128B).
8. Armatúru výstupu na armatúre prípojky zaistite vložením úchytky do objímky armatúry výstupu (Obrázok 128B).
9. Premiešavací ventil namontujte na držiak ventilu pomocou skrutky s prírubou a poistnej matice s prírubou (Obrázok 127), ktoré ste demontovali v kroku 3 časti Demontáž premiešavacieho ventilu potrubia (strana 80), a utiahnite ich momentom 10 až 12 N·m.
10. Ak ste uvoľnili montážny hardvér pre ventil hlavného rámu, maticu a skrutku utiahnite momentom 10 až 12 N·m.

Montáž ventilu hlavného rámu potrubia

1. Zarovnajte prírubu potrubia ventilu hlavného rámu, tesnenie a prírubu obtokového ventilu hlavného rámu (Obrázok 129).

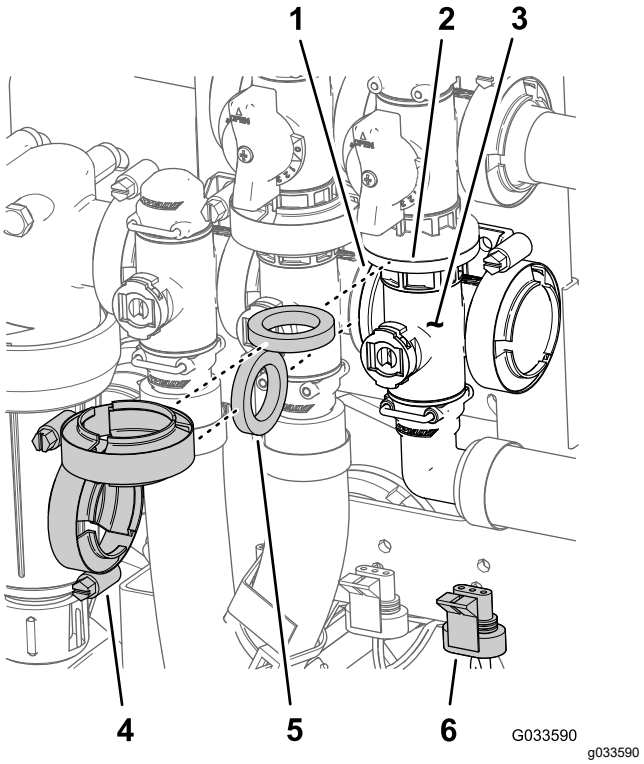

g033590

Obrázok 129

1. Príruba (premiešavací ventil)
2. Príruba (obtok – ventil hlavného rámu)
3. Potrubie (ventil hlavného rámu)
4. Svorka príruby
5. Tesnenie
6. 3-kolíkový konektor (mechanizmus ventilu – ventil hlavného rámu)

2. Potrubie ventilu hlavného rámu, tesnenie a obtokový ventil hlavného rámu zmontujte pomocou svorky s prírubou a utiahnite ju rukou (Obrázok 129).
3. Zarovnajte prírubu potrubia ventilu hlavného rámu, tesnenie a potrubie premiešavacieho ventilu (Obrázok 129).
4. Potrubie ventilu hlavného rámu, tesnenie a potrubie premiešavacieho ventilu zmontujte pomocou svorky s prírubou a utiahnite ju rukou (Obrázok 129).
5. Armatúru výstupu s 90° uhlom namontujte na armatúru prípojky v spodnej časti potrubia pre ventil hlavného rámu (Obrázok 130).

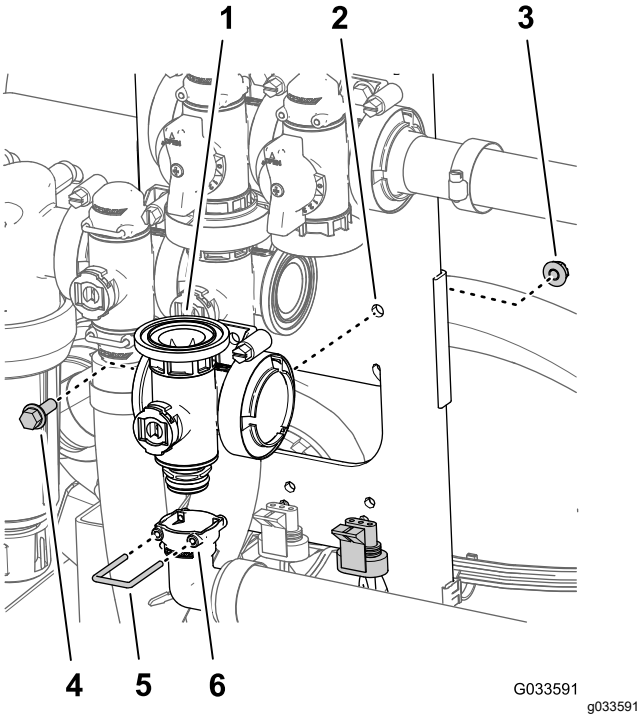

Obrázok 130

1. Potrubie (ventil hlavného rámu)
2. Držiak ventilu
3. Poistná matica s prírubou (¼ palca)
4. Skrutka s prírubou (¼ × ¾ palca)
5. Úchytka
6. Objímka (armatúra výstupu s 90° uhlom)

6. Armatúru výstupu na armatúre prípojky zaistite vložením úchytky do objímky armatúry výstupu (Obrázok 130).
7. Premiešavací ventil namontujte na držiak ventilu pomocou skrutky s prírubou a poistnej matice s prírubou (Obrázok 129), ktoré ste demontovali v kroku 3 časti Demontáž ventilu hlavného rámu potrubia (strana 81), a utiahnite ich momentom 10 až 12 N·m.

Montáž sekčného ventilu potrubia

1. Vrchnú armatúru koncového uzáveru zasuňte do ventilu potrubia na prípojke obtoku (Obrázok 131A).

   Poznámka: V prípade potreby uvoľnite montážny hardvér prípojky obtoku a povoľte ju.

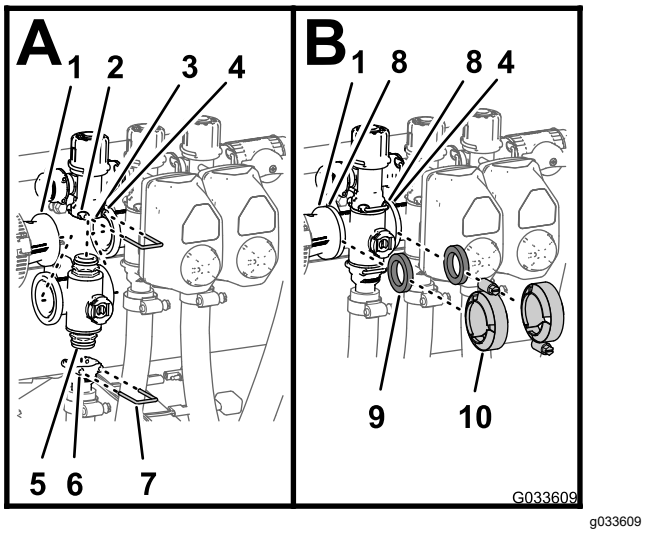

Obrázok 131

1. Príruba (prípojka redukcie)
2. Objímka (armatúra obtoku)
3. Armatúra obtoku
4. Príruba (susedné potrubie – premiešavací ventil)
5. Armatúra koncového uzáveru (zostava ventilu potrubia)
6. Objímka (armatúra výstupu)
7. Úchytka
8. Príruba (potrubie – sekčný ventil)
9. Tesnenie
10. Svorka príruby

2. Armatúru koncového uzáveru na prípojke obtoku zaistite vložením úchytky do objímky armatúry obtoku (Obrázok 131A).
3. Armatúru výstupu namontujte na spodnú armatúru koncového uzáveru ventilu potrubia (Obrázok 131A).
4. Armatúru koncového uzáveru na prípojke výstupu zaistite vložením úchytky do objímky armatúry výstupu (Obrázok 131A).
5. Zarovnajte tesnenie medzi prírubami prípojky redukcie a potrubím sekčného ventilu (Obrázok 131B).
6. Prípojku redukcie, tesnenie a potrubie sekčného ventilu zmontujte pomocou svorky a utiahnite ju rukou (Obrázok 131B).
7. Ak montujete 2 sekčné ventily úplne vľavo, zarovnajte tesnenie medzi prírubami 2 susedných potrubí sekčných ventilov (Obrázok 131B).
8. 2 susedné potrubia sekčných ventilov a tesnenie zmontujte pomocou svorky a utiahnite ju rukou (Obrázok 131B).
9. V prípade ľavého a pravého sekčného ventilu rámu namontujte ventily na držiak ventilu pomocou skrutky s prírubou a poistnej matice s prírubou, ktoré ste demontovali v kroku 3 časti

Demontáž sekčného ventilu potrubia (strana 82), a utiahnite ich momentom 10 až 12 N·m.

10. Ak ste uvoľnili montážny hardvér pre prípojku obtoku, maticu a skrutku utiahnite momentom 10 až 12 N·m.

Montáž mechanizmu ventilu

1. Mechanizmus zarovnajte s ventilom potrubia (Obrázok 112).
2. Mechanizmus a ventil zaistite pomocou úchytky, ktorú ste demontovali v kroku 3 časti Demontáž mechanizmu ventilu (strana 79).
3. Pripojte 3-kolíkový konektor káblového zväzku mechanizmu ventilu k 3-zásuvkovému konektoru káblového zväzku postrekovača.

Uskladnenie

Bezpečnosť pri skladovaní

- Pred opustením pozície operátora vykonajte nasledujúce opatrenia:
  - Stroj zaparkujte na rovnom povrchu.
  - Vypnite čerpadlo postrekovača.
  - Zatiahnite parkovaciu brzdu.
  - Vypnite motor a vyberte kľúč (ak sa používa).
  - Počkajte, kým sa nezastavia všetky pohyblivé časti.
  - Pred úpravou, servisom, čistením alebo skladovaním nechajte stroj vychladnúť.
- Neskladujte stroj ani nádobu na palivo na miestach, kde sa vyskytuje otvorený oheň, iskry alebo zapaľovací plamienok, napríklad na ohrievači vody alebo inom spotrebiči.

Príprava stroja na uskladnenie

Krátkodobé uskladnenie

(Menej ako 30 dní)

Vykonajte nasledujúci postup:

1. Čistenie systému postrekovača (strana 63)
2. Príprava na údržbu postrekovača (strana 90)
3. Údržba postrekovača (strana 90)

Čistenie vonkajšej časti stroja

Dôležité: **Na čistenie stroja nepoužívajte poloslanú ani upravenú vodu.**

1. Pred opustením stroj zaparkujte na rovnom povrchu, zatiahnite parkovaciu brzdu, vypnite čerpadlo postrekovača a motor, vyberte kľúč a počkajte, kým sa všetky časti neprestanú pohybovať.

   Poznámka: V prípade modelov Workman série HD a HDX s manuálnou prevodovkou deaktivujte pomocný hriadeľ.

2. Odstráňte nečistoty a hlinu z celého stroja vrátane vonkajších rebier hlavy valcov motora a plášťa dúchadla.

   Dôležité: **Stroj môžete umývať jemným čistiacim prostriedkom a vodou. Stroj nečistite vysokým tlakom vody. Umývanie vysokým tlakom vody môže poškodiť elektrický systém alebo vymyť potrebné mazivo na trecích bodoch. Vyhnite sa nadmernému používaniu vody, a to najmä v**

blízkosti ovládacieho panela, svetlometov, motora a batérie.

Príprava na údržbu postrekovača

1. Pred opustením polohy operátora stroj presuňte na miesto s vypúšťacou podložkou a zatiahnite parkovaciu brzdu. Vypnite čerpadlo postrekovača a motor, vyberte kľúč a počkajte, kým sa všetky časti neprestanú pohybovať.
2. Vypustite nádrž na čerstvú vodu a hrdlo nádrže nechajte otvorené.
3. Vypustite nádrž postrekovača čo najviac.
4. Pripravte protimrazový roztok RV bez obsahu alkoholu na ochranu pred koróziou. Pozrite si časť Príprava kondicionéra (strana 66).
5. Odpojte 1 z hadičiek tlakového snímača od armatúry typu push-to-connect, ako je znázornené na Obrázok 132.

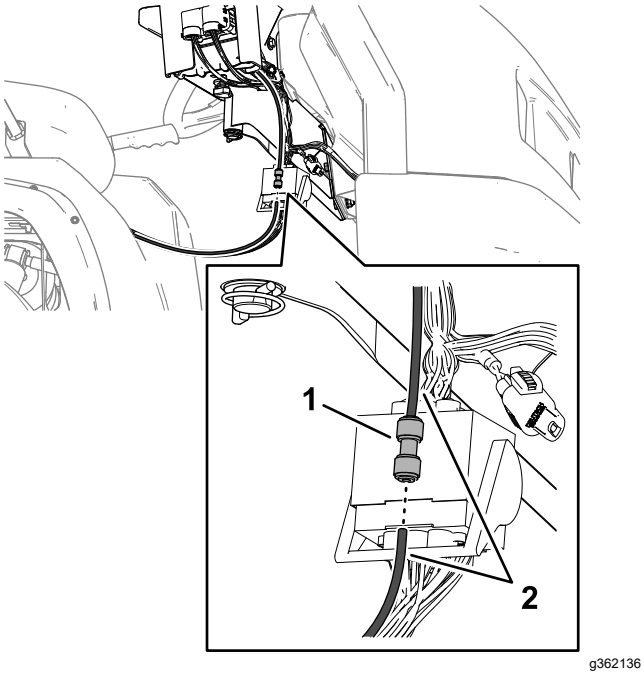

Obrázok 132

1. Armatúra typu push-to-connect
2. Hadička tlakomera

6. Naštartujte motor a spustite vonkajšie sekcie rámu.

Údržba postrekovača

1. Na niekoľko minút pustite čerpadlo postrekovača, aby protimrazový roztok RV cirkuloval po systéme postrekovača a celom namontovanom príslušenstve postrekovača.
2. Prepínače ľavej, strednej a pravej sekcie otočte do polohy ON (Zap.).
3. Prepínač hlavnej sekcie otočte do polohy ON (Zap.) a dbajte na nasledujúce:
   - Uistite sa, že protimrazový roztok RV vyteká z odpojeného konca hadičky tlakomera.
   - Vystriekajte celý obsah cez dýzy, až kým nebude vidno protimrazový roztok RV.
4. Prepínač hlavnej sekcie otočte do polohy OFF (Vyp.).
5. Prepínač čerpadla otočte do polohy OFF (Vyp.).
6. Na zdvihnutie vonkajších sekcií rámu používajte prepínače zdvíhania sekcie rámu.

   Sekcie rámov zdvíhajte, kým sa úplne nepresunú do prepravných vidlíc rámov, teda do prepravnej polohy v tvare písmena X, a kým sa úplne nestiahnu zdvíhacie valce.

   Poznámka: Uistite sa, že sú zdvíhacie valce úplne stiahnuté, aby ste predišli poškodeniu tyče mechanizmu.
7. Vypnite motor.
8. Vypustite nádrž postrekovača čo najviac.

Dlhodobé uskladnenie

(Dlhšie ako 30 dní)

1. Vyčistite ventily postrekovača. Pozrite si časť Čistenie ventilov postrekovača (strana 78).
2. Namažte postrekovač. Pozrite si časť Mazanie (strana 72).
3. Skontrolujte a utiahnite všetky západky, matice a skrutky.

   Poznámka: Všetky opotrebované alebo poškodené diely opravte alebo vymeňte.
4. Skontrolujte stav všetkých hadíc.

   Poznámka: Všetky opotrebované alebo poškodené hadice vymeňte.
5. Utiahnite všetky armatúry hadíc.
6. Všetky poškriabané alebo nenatreté kovové povrchy natrite farbou od autorizovaného distribútora spoločnosti Toro.
7. V prípade potreby pripravte vozidlo na dlhodobé uskladnenie. Pozrite si *používateľskú príručku* k vášmu vozidlu.
8. Stroj skladujte v čistej a suchej garáži alebo skladovacom priestore.
9. Stroj zakryte, aby ste ho chránili, a udržiavajte ho v čistote.

Príprava stroja na servis

1. Vložte hadičku tlakového snímača do armatúry typu push-to-connect, kým sa úplne nezaistí na mieste (Obrázok 133).

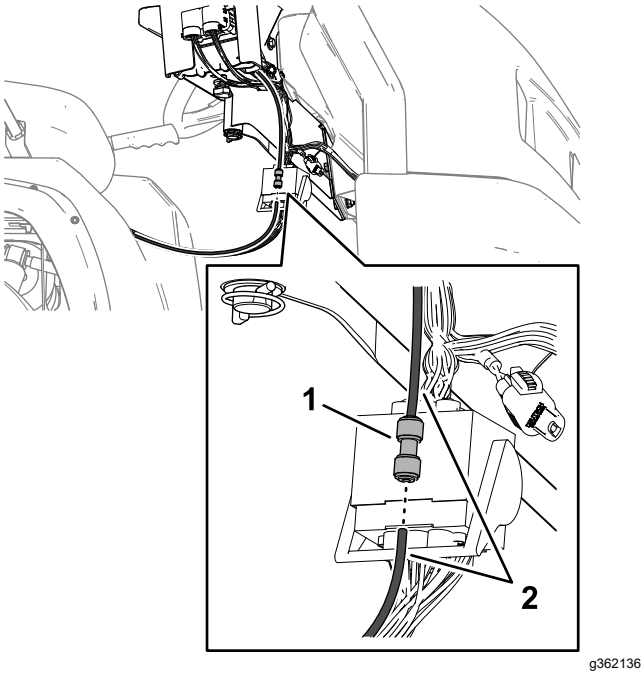

Obrázok 133

1. Armatúra typu push-to-connect
2. Hadička tlakomera

2. Zatvorte hrdlo nádrže na čerstvú vodu.
3. Do palivovej nádrže doplňte palivo.
4. Vykonajte servis vozidla. Pozrite si *používateľskú príručku* k vášmu vozidlu.

Demontáž postrekovača a plošiny nádrže

Nosnosť zdvíhacieho zariadenia: 408 kg

⚠ NEBEZPEČIE

Zostava nádrže postrekovača predstavuje riziko súvisiace s nahromadenou energiou. Ak sa pri montáži alebo demontáži zostavy nepostupuje správne, zostava by sa mohla pohnúť alebo spadnúť a zraniť vás alebo okolostojace osoby.

Na podopretie zostavy nádrže postrekovača s demontovanými úchytkami počas montáže, demontáže alebo inej údržby použite popruhy a portálový žeriav.

Príprava strednej konzoly

1. Odpojte káble z batérie. Pozrite si časť 6 Odpojenie batérie (strana 17).
2. Oddeľte blok poistiek postrekovača od bloku poistiek stroja a odpojte vodiče medzi 2 blokmi poistiek. Pozrite si časť 11 Montáž bloku poistiek postrekovača (strana 22).
3. Demontujte káblový zväzok z J-svoriek. Pozrite si časť Vedenie zadných elektrických káblových zväzkov postrekovača k riadiacej konzole (strana 21).
4. Uvoľnite ručný gombík, ktorý sa nachádza pod konzolou, a vyberte závlačku. Pozrite si časť Montáž riadiacej konzoly na stroj (strana 20).
5. Odpojte svorky vodičov, ktoré spájajú blok poistiek postrekovača s blokom poistiek stroja. Pozrite si časť 11 Montáž bloku poistiek postrekovača (strana 22).
6. Oddeľte blok poistiek postrekovača od bloku poistiek stroja. Pozrite si časť 11 Montáž bloku poistiek postrekovača (strana 22).
7. Demontujte konzolu z montážnej konzoly na paneli stroja a zarovnajte otočný čap na riadiacej konzole so skladovacou konzolou v prednej časti popruhu nádrže (Obrázok 134). Pozrite si časť Montáž riadiacej konzoly na stroj (strana 20).

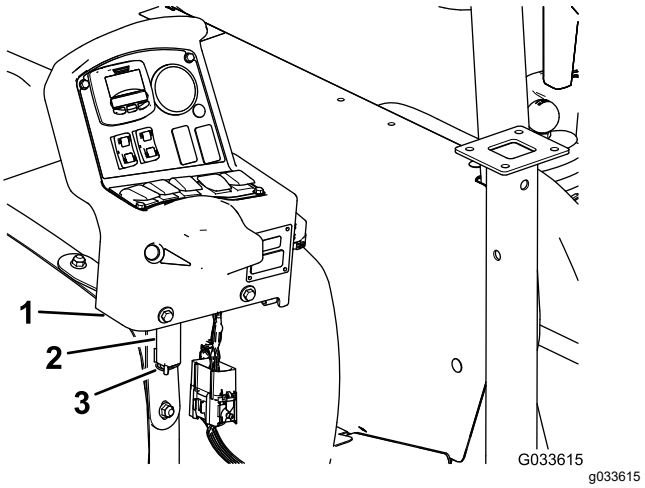

Obrázok 134

1. Riadiaca konzola
2. Skladovacia konzola (predná časť popruhu nádrže postrekovača)
3. Spona

8. Konzolu namontujte na druhú konzolu a otočný čap na konzole zaistite závlačkou (Obrázok 134).

Montáž stojanov

Nosnosť zdvíhacieho zariadenia: 408 kg

1. Zarovnajte predný stojan s puzdrom stojana na prednej časti nádrže (Obrázok 135).

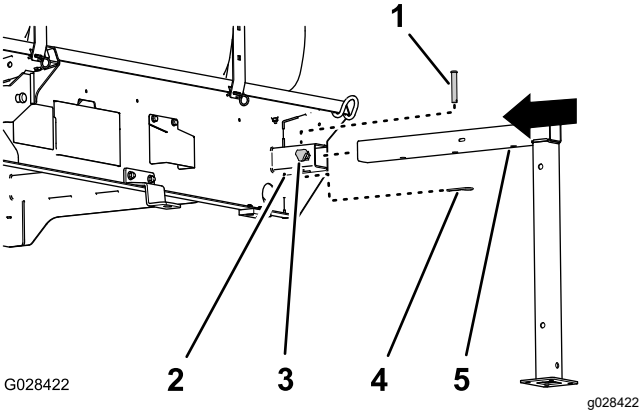

Obrázok 135

1. Vidlicový čap (½ × 3 palce)
2. Puzdro stojana
3. Poistný gombík
4. Závlačka (5/32 × 2⅝ palca)
5. Predný stojan

2. Stojan zasúvajte do puzdra, kým sa stredný otvor vo vodorovnej rúrke stojana nezarovná s otvorom vo vrchnej časti puzdra (Obrázok 135).
3. Vidlicový čap (½ × 3 palce) zasuňte do otvorov v stojane a puzdre a zaistite ho závlačkou (5/32 × 2⅝ palca).
4. Naskrutkujte poistný gombík na puzdro a utiahnite ho rukou (Obrázok 135).
5. Zadný stojan zarovnajte s puzdrom zadného stojana (Obrázok 136).

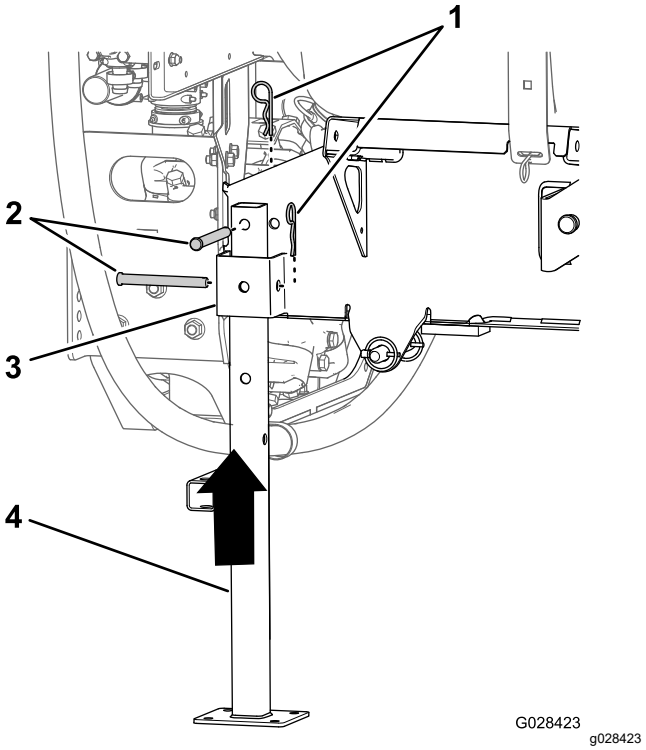

Obrázok 136

1. Závlačka (5/32 × 2⅝ palca)
2. Vidlicový čap (½ × 4½ palca)
3. Puzdro stojana
4. Zadný stojan

6. Zarovnajte otvor vo vrchnej časti stojana s otvorom v ráme plošiny nádrže (Obrázok 136).
7. Stojan na puzdre a ráme zaistite pomocou 2 vidlicových čapov (½ × 4½ palca) a 2 závlačiek (5/32 × 2⅝ palca), ako je znázornené na Obrázok 136.
8. Kroky 1 až 7 zopakujte pre predný a zadný stojan na druhej strane plošiny nádrže.

Predlžovanie stojanov

Na predlžovanie stojanov použite zdvihák a predlžovaciu časť na predný stojan.

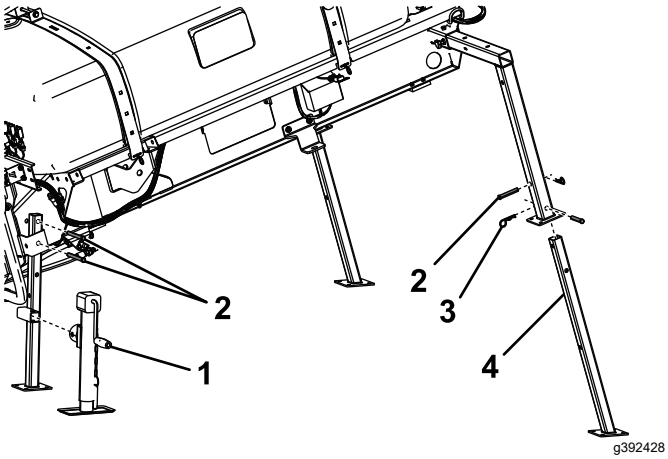

Obrázok 137

1. Zdvihák
2. Vidlicový čap
3. Závlačka
4. Predlžovacia časť na predný stojan

Demontáž plošiny postrekovača

1. Spustite rámy približne v uhle 45° a potom ich otočte dopredu (Obrázok 138).

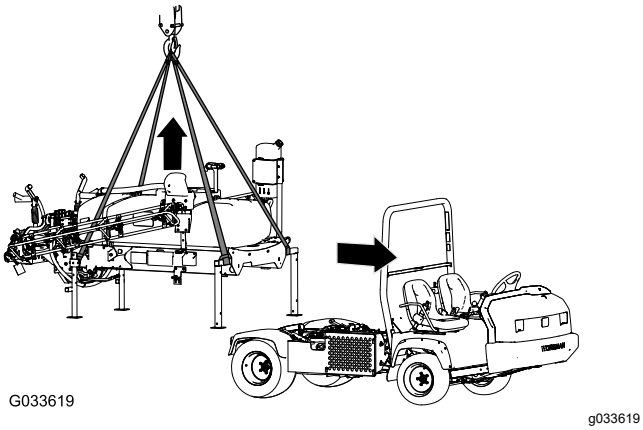

Obrázok 138

2. Demontujte 2 skrutky (½ × 1½ palca) a 2 poistné matice (½ palca) zaisťujúce pridržiavaciu konzolu zostavy plošiny nádrže na konzole plošiny na ráme na oboch stranách stroja. Pozrite si časť 13 Spustenie plošiny nádrže (strana 26).
3. Zdvihnite plošinu nádrže pomocou zdvíhacích valcov, namontujte cylindrický zámok a vykonajte tieto kroky:

   Poznámka: Pozrite si časť Zdvihnutie zostavy nádrže (strana 71).

   - V prípade modelov Workman série HD a HDX s manuálnou prevodovkou odpojte pomocný hriadeľ z prevodovky pomocného hriadeľa. Informácie o súprave na úpravu postrekovača na trávniky Multi Pro WM pre úžitkové vozidlá Manual Workman nájdete v pokynoch na montáž.
   - V prípade modelov Workman série HDX s automatickou prevodovkou odpojte hadice na paneli hydrauliky s vysokým prietokom a na armatúry nasaďte uzávery. Informácie o súprave na úpravu postrekovača na trávniky Multi Pro WM pre úžitkové vozidlá Automatic Workman nájdete v pokynoch na montáž.
   - Odpojte káblový zväzok snímača rýchlosti. Pozrite si časti Pripojenie káblového zväzku snímača rýchlosti (modely série HD s manuálnou prevodovkou) (strana 18) a Pripojenie káblového zväzku snímača rýchlosti (model HDX-Auto) (strana 18).
4. Demontujte cylindrický zámok a pomocou zdvíhacích valcov spustite plošinu nádrže. Pozrite si časť Spustenie zostavy nádrže (strana 72).
5. Zdvíhacie zariadenie pripevnite k vodorovným rúrkam predných stojanov a zvislému stĺpiku zadných stojanov (Obrázok 138).
6. Zostavu nádrže zdvihnite 7,5 až 10 cm a demontujte svorníky a vidlicové čapy zaisťujúce zdvíhacie valce na zostave nádrže.
7. Plošinu nádrže zdvihnite zo stroja dostatočne vysoko na vytiahnutie plošiny zo stroja (Obrázok 138).
8. Opatrne presuňte vozidlo dopredu a mimo plošiny nádrže.
9. Pomaly spustite plošinu nádrže na zem.

Odstraňovanie závad

Závada	Možné príčiny	Zpôsob opravy
Sekcia nestrieka.	1. Elektrická prípojka na sekčnom ventile je znečistená alebo odpojená. 2. Vypálila sa poistka. 3. Hadica je pricviknutá. 4. Sekčný obtok je nesprávne nastavený. 5. Sekčný ventil je poškodený. 6. Elektrický systém je poškodený.	1. Ventil vypnite manuálne. Odpojte elektrický konektor na ventile, vyčistite všetky vodiče a potom ho znova pripojte. 2. Skontrolujte poistky a v prípade potreby ich vymeňte. 3. Hadicu opravte alebo vymeňte. 4. Upravte sekčný obtok. 5. Obráťte sa na autorizovaného distribútora spoločnosti Toro. 6. Obráťte sa na autorizovaného distribútora spoločnosti Toro.
Sekcia sa nevypína.	1. Sekčný ventil je poškodený.	1. Rozoberte sekčný ventil. Pozrite si časť Čistenie ventilov postrekovača. Skontrolujte všetky diely a všetky poškodené vymeňte.
Na sekčnom ventile dochádza k úniku.	1. Tesnenie alebo sedlo ventilu je opotrebované alebo poškodené.	1. Rozoberte ventil a pomocou súpravy na opravu ventilov vymeňte tesnenia. Obráťte sa na autorizovaného distribútora spoločnosti Toro.
Keď sú prepínače sekcií vypnuté, striekacie dýzy kvapkajú.	1. Medzi telesom dýzy a membránou spätnej klapky sa nahromadili nečistoty.	1. Vyčistite teleso dýzy a membránu. Pozrite si časti Čistenie telesa dýzy a membrány spätnej klapky.
Po zapnutí rámu dochádza k poklesu tlaku.	1. Obtokový ventil rámu je nesprávne nastavený. 2. V telese ventilu rámu je nejaká prekážka. 3. Filter dýzy je poškodený alebo upchatý.	1. Upravte obtokový ventil rámu. 2. Demontujte vstupnú a výstupnú prípojku ventilu rámu a odstráňte všetky prekážky. 3. Demontujte a skontrolujte všetky dýzy.

Schémata

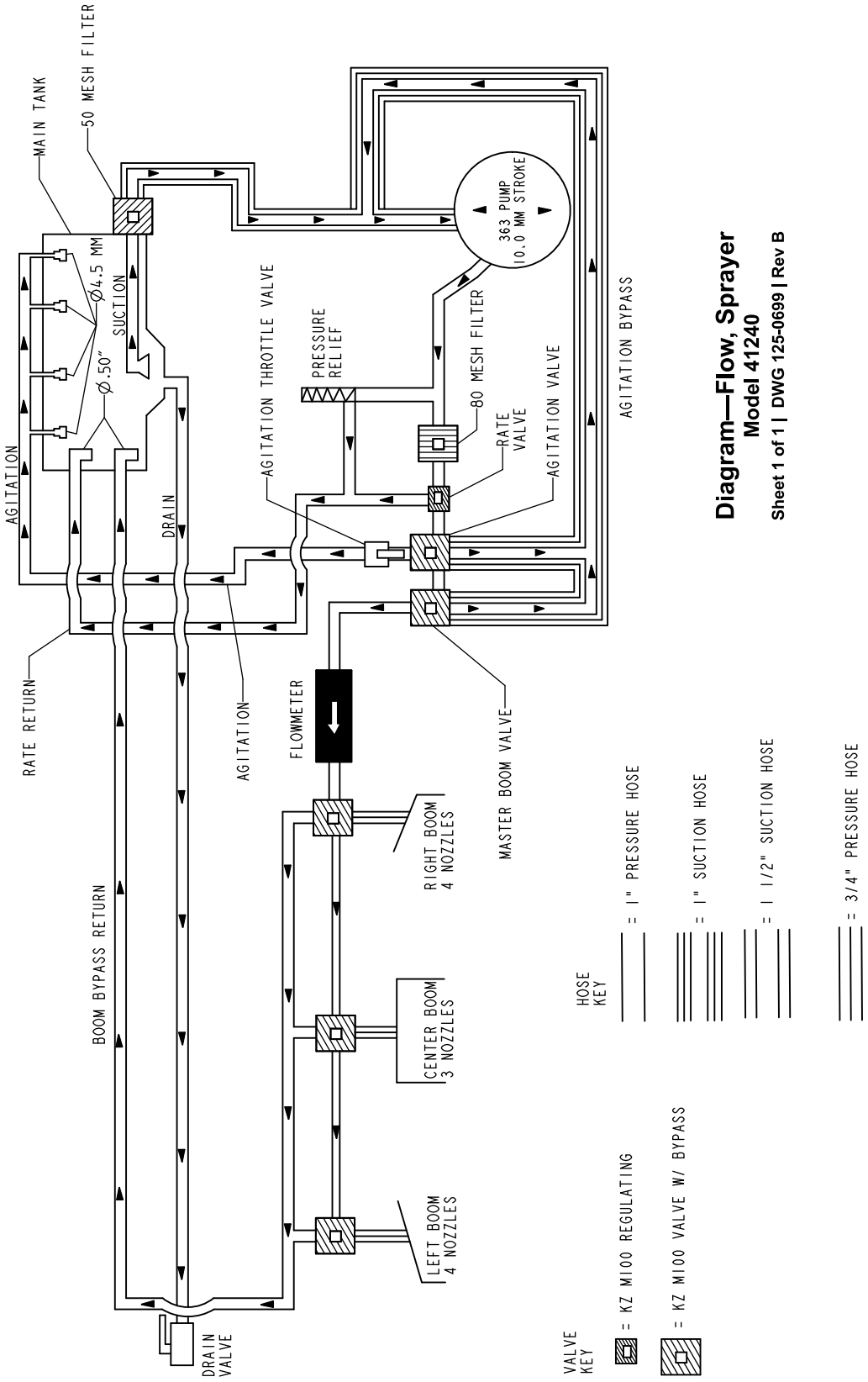

Schéma prietoku, systém postrekovača (Rev. B)

Záruka od spoločnosti Toro

Dvojročná obmedzená záruka alebo obmedzená záruka po 1500 hodinách používania

Podmienky a príslušné výrobky

Spoločnosť The Toro Company zaručuje, že váš komerčný produkt značky Toro (ďalej uvádzané ako „produkt“) nemá žiadne chyby materiálov alebo spracovania na obdobie dvoch rokov alebo 1500 prevádzkových hodín* podľa toho, čo nastane skôr. Táto záruka sa vzťahuje na všetky produkty s výnimkou prevzdušňovačov (pozrite si samostatné vyhlásenie o záruke na tieto produkty). Keď nastane okolnosť krytá zárukou, bezplatne opravíme produkt vrátane diagnostiky, práce, dielov a prepravy. Platnosť tejto záruky začína dátumom doručenia produktu pôvodnému kupujúcemu.
* Produkt vybavený počítadlom hodín.

Pokyny na získanie záručného servisu

Nesiete zodpovednosť za okamžité upozornenie distribútora komerčných produktov alebo autorizovaného predajcu komerčných produktov, od ktorého ste si kúpili produkt, na vznik okolnosti krytej zárukou. Ak potrebujete pomoc pri vyhľadaní distribútora komerčných produktov alebo autorizovaného predajcu, prípadne ak máte otázky týkajúce sa vašich práv alebo povinností vyplývajúcich zo záruky, obráťte sa na nás:

Toro Commercial Products Service Department
8111 Lyndale Avenue South
Bloomington, MN 55420-1196

952–888–8801 alebo 800–952–2740
E-mail: commercial.warranty@toro.com

Povinnosti majiteľa

Ako majiteľ produktu ste zodpovední za povinnú údržbu a nastavenia uvedené v *používateľskej príručke*. Na opravy porúch produktu spôsobených nedodržaním povinnej údržby a nastavení sa táto záruka nevzťahuje.

Položky a podmienky, ktoré nie sú zahrnuté

Nie všetky poruchy alebo nesprávna činnosť produktu, ktoré sa vyskytnú počas záručnej doby, sú chybami materiálov alebo vyhotovenia. Táto záruka sa nevzťahuje na nasledujúce okolnosti:

- Poruchy produktu spôsobené používaním náhradných dielov od iného výrobcu ako spoločnosť Toro alebo montáž a používanie doplnkov, prípadne upraveného príslušenstva a produktov od iného výrobcu ako spoločnosť Toro.
- Poruchy produktu v dôsledku nevykonania odporúčanej údržby alebo nastavení.
- Poruchy produktu v dôsledku prevádzky produktu nesprávnym, nedbalým alebo nebezpečným spôsobom.
- Diely opotrebované používaním, ktoré nie sú chybné. Príklady dielov opotrebovaných používaním pri bežnej prevádzke produktu okrem iného zahŕňajú brzdové doštičky a obloženia, obloženia spojky, čepele, kotúče, valce a ložiská (utesnené alebo mazateľné), nože plošiny, zapaľovacie sviečky, samonastavovacie kolieska a ložiská, pneumatiky, filtre, remene a určité komponenty postrekovača, napríklad membrány, dýzy, prietokomery a spätné klapky.
- Poruchy spôsobené vonkajšími vplyvmi okrem iného vrátane počasia, spôsobov uskladnenia, znečistenia, používania neschválených palív, chladiacich kvapalín, mazív, aditív, hnojív, vody alebo chemických látok.
- Poruchy alebo problémy s výkonom v dôsledku používania palív (napríklad benzínu, dieselu alebo biodieselu), ktoré nespĺňajú príslušné priemyselné normy.
- Bežný hluk, vibrácie, opotrebovanie a poškodenie. Bežné opotrebovanie okrem iného zahŕňa poškodenie sedadiel v dôsledku opotrebovania alebo odretia, poškodený náter povrchov, poškriabané štítky alebo okná.

Diely

Na diely určené na výmenu podľa požadovanej údržby sa vzťahuje záruka na časové obdobie až do plánovanej výmeny tohto dielu. Na diely vymenené v rámci tejto záruky sa záruka vzťahuje počas trvania platnosti pôvodnej záruky na produkt a stávajú sa majetkom spoločnosti Toro. Spoločnosť Toro prijme konečné rozhodnutie o tom, či opraví existujúci diel alebo zostavu, alebo ich vymení. Spoločnosť Toro môže pri záručných opravách používať recyklované diely.

Záruka na trakčné a lítium-iónové batérie

Trakčné a lítium-iónové batérie majú špecifikovaný celkový počet kilowatthodín, ktoré môžu počas svojej životnosti poskytnúť. Techniky prevádzky, dobíjania a údržby môžu životnosť batérie predĺžiť alebo skrátiť. Keďže batérie v tomto produkte sa spotrebúvajú, množstvo užitočnej práce medzi intervalmi nabíjania sa bude pomaly znižovať, kým sa batéria úplne neopotrebuje. Výmena opotrebovaných batérií z dôvodu bežnej spotreby je zodpovednosťou majiteľa produktu. Poznámka: (len lítium-iónová batéria) Dodatočné informácie nájdete v záruke na batériu.

Celoživotná záruka na kľukovú skriňu (len model ProStripe 02657)

Na model ProStripe, ktorý je pôvodne vybavený originálnou lamelou spojky a spojkou brzdy čepele s ochranou pred pretáčaním od spoločnosti Toro (integrovaná zostava spojky brzdy čepele a lamely spojky) a používa ho pôvodný kupujúci v súlade s odporúčanými postupmi prevádzky a údržby, sa vzťahuje celoživotná záruka, ktorá poskytuje ochranu pred ohnutím kľukovej skrine motora. Na stroje vybavené trecími podložkami, jednotkami spojky brzdy čepele a ďalšími podobnými zariadeniami sa celoživotná záruka na kľukovú skriňu nevzťahuje.

Údržba vykonávaná majiteľom na vlastné náklady

Medzi bežné povinné servisy produktov od spoločnosti Toro na náklady majiteľa patrí optimalizácia motora, mazanie, čistenie a leštenie, výmena filtrov a chladiacej kvapaliny a vykonávanie odporúčanej údržby.

Všeobecné podmienky

V rámci tejto záruky je vašou jedinou náhradou oprava vykonaná autorizovaným distribútorom alebo predajcom spoločnosti Toro.

Spoločnosť The Toro Company nie je zodpovedná za nepriame, náhodné ani následné poškodenia spojené s používaním produktov od spoločnosti Toro krytých touto zárukou vrátane akýchkoľvek nákladov alebo výdavkov za poskytnutie náhradného vybavenia alebo služby za primeraný čas nefunkčnosti alebo nepoužiteľnosti počas vykonávania záručných opráv vyplývajúcich z tejto záruky. S výnimkou záruky na emisie uvedenej nižšie (ak platí) neexistuje žiadna ďalšia výslovná záruka. Všetky predpokladané záruky obchodovateľnosti a vhodnosti na určitý účel sú obmedzené na lehotu trvania tento výslovnej záruky.

Niektoré štáty neumožňujú vylúčenie náhodných alebo následných škôd ani obmedzenie dĺžky predpokladanej záruky, takže sa vyššie uvedené vylúčenia a obmedzenia na vás nemusia vzťahovať. Táto záruka vám poskytuje špecifické zákonné práva a môžete mať aj ďalšie práva, ktoré sa líšia v závislosti od konkrétneho štátu.

Poznámka k záruke na emisie

Na systém čistenia výfukových plynov vo vašom produkte sa môže vzťahovať samostatná záruka, ktorá spĺňa požiadavky Agentúry na ochranu životného prostredia USA (EPA) alebo Výboru štátu Kalifornia pre kvalitu ovzdušia (CARB). Hodinové obmedzenia uvedené vyššie sa nevzťahujú na záruku na systém kontroly emisií. Pozrite si vyhlásenie o záruke na kontrolu výfukových plynov motora dodané s vaším produktom alebo uvedené v dokumentácii výrobcu motora.

Iné krajiny ako Spojené štáty alebo Kanada

Zákazníci, ktorí si kúpili produkty od spoločnosti Toro dovezené z USA alebo Kanady, by sa mali obrátiť na svojho distribútora (predajcu) spoločnosti Toro a oboznámiť sa so zásadami týkajúcimi sa záruky platnými vo vašej krajine, provincii alebo štáte. Ak nie ste z akéhokoľvek dôvodu spokojní so službami svojho distribútora alebo sa vám nepodarilo získať informácie o záruke, obráťte sa na autorizované servisné stredisko spoločnosti Toro.

374-0253 Rev I