Form No. 3468-217 Rev A

Count on it.

Návod na obsluhu

Kompaktný nosič na náradie 323

Číslo modelu 22318—Výrobné číslo 409342969 a vyššie

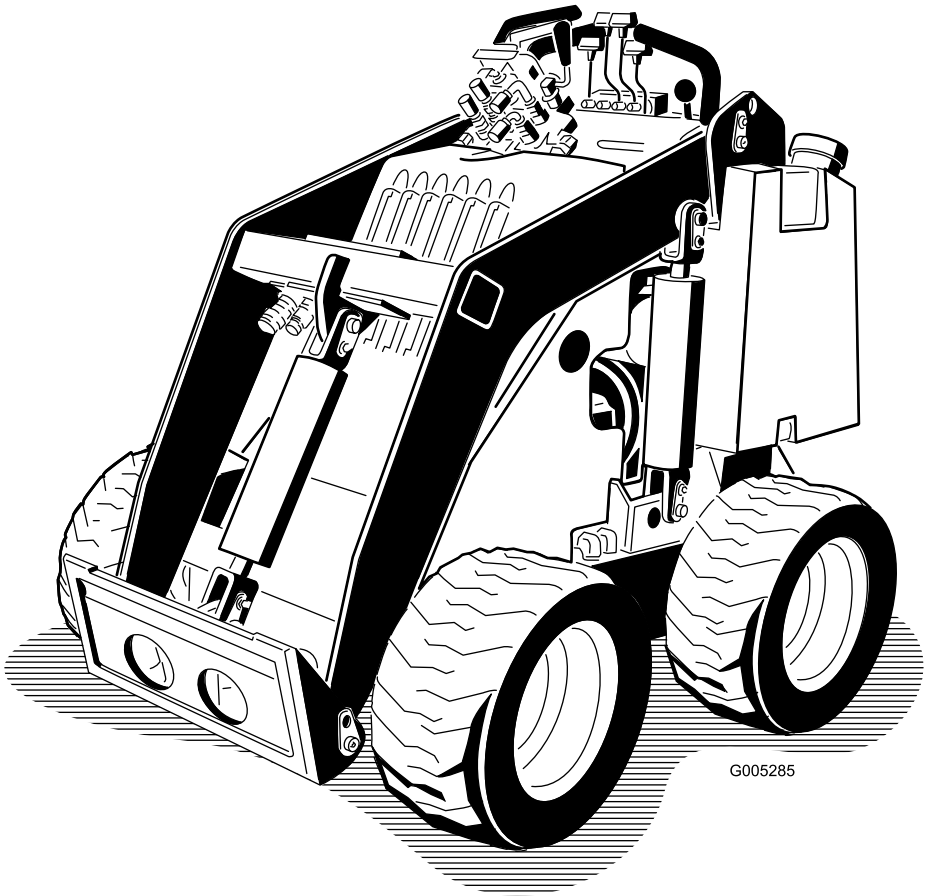

Zaregistrujte svoj výrobok na adrese www.Toro.com.
Preklad originálu (SK)

3468-217

Po namontovaní súpravy s označením CE 22366 tento produkt vyhovuje všetkým príslušným európskym smerniciam. Podrobnosti nájdete v samostatnom hárku so špecifickým vyhlásením o zhode.

V prípade používania alebo prevádzkovania motora v akomkoľvek lesnom, krovinovom alebo trávnatom prostredí ak nie je vybavený zachytávačom iskier, ako je uvedené v časti 4442, ktorý je udržiavaný v efektívnom prevádzkyschopnom stave alebo motorom skonštruovaným, vybaveným a udržiavaným tak, aby sa predchádzalo požiaru, ide o porušenie Kalifornského zákonníka pre verejné zdroje 4442 alebo 4443.

Priložená používateľská príručka k motoru obsahuje informácie o Agentúre na ochranu životného prostredia USA (EPA) a kalifornskej smernici týkajúcej sa kontroly emisií – emisné systémy, údržba a záruka. Náhradné diely si môžete objednať od výrobcu motora.

⚠ DÔLEŽITÉ UPOZORNENIE

KALIFORNIE
Dôležité upozornenie, poučka 65

Výfukový plyn z tohto výrobku obsahuje chemikálie, ktoré sú v štáte Kalifornia známe tým, že spôsobujú rakovinu, vrodené poruchy alebo iné reprodukčné poškodenie.

Vývody batérie, zvorky a s nimi súvisiace príslušenstvo obsahujú olovo a jeho zlúčeniny, čiže chemické látky, ktoré sú v štátě Kalifornia známe ako látky vyvolávajúce rakovinu a negatívne ovplyvňujúce reprodukciu. Po manipulácii s batériou si riadne umyte ruky.

Používanie tohto produktu môže spôsobiť vystavenie pôsobeniu chemických látok, o ktorých je v štáte Kalifornia známe, že spôsobujú rakovinu a vrodené chyby alebo poškodzujú reprodukčné orgány.

Úvod

Tento stroj je kompaktný nosič nástrojov určený na použitie pri presunoch rôznych zemín a materiálov pre terénne úpravy a stavebné práce. Je navrhnutý tak, aby ho bolo možné používať s celým radom nadstavcov, pričom každý plní špecializovanú funkciu. Používanie tohto výrobku na iné ako určené použitie môže byť nebezpečné pre vás a okolostojacich.

Pozorne si prečítajte tieto informácie s cieľom oboznámiť sa, ako správne prevádzkovať a udržiavať produkt a tiež ako predchádzať zraneniam a poškodeniu produktu. Nesiete zodpovednosť za správnu a bezpečnú prevádzku produktu.

Navštívte stránku www.Toro.com, kde môžete získať bezpečnostné a prevádzkové školiace materiály, informácie o príslušenstve či pomoc pri hľadaní predajcu, prípadne registrácii svojho produktu.

Ak potrebujete servis, originálne diely od spoločnosti Toro alebo doplňujúce informácie, obráťte sa na autorizovaného servisného predajcu alebo stredisko služieb zákazníkom spoločnosti Toro a pripravte si číslo modelu a sériové číslo svojho produktu. Obrázok 1 identifikuje umiestnenie čísla modelu a sériového čísla na výrobku. Čísla napíšte do poskytnutého priestoru.

Dôležité: **Pomocou mobilného zariadenia môžete naskenovať kód QR na štítku so sériovým číslom (ak sa nachádza na stroji) a získate tak prístup k informáciám o záruke, náhradných dieloch a k ďalším informáciám o výrobku.**

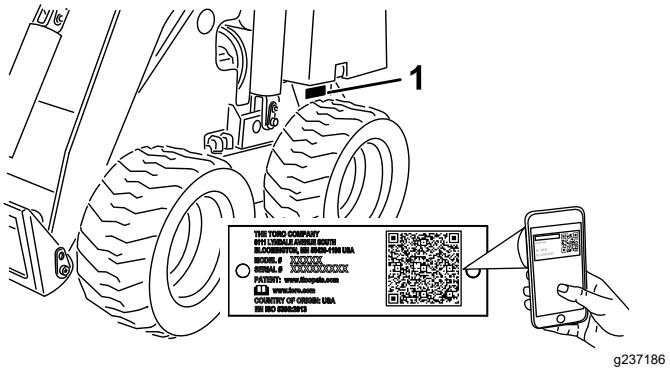

Obrázok 1

1. Umiestnenie čísla modelu a sériového čísla

Číslo modelu _____

Výrobné číslo _____

Táto príručka identifikuje potenciálne riziká. Bezpečnostné upozornenia sú označené symbolom (Obrázok 2), ktorý signalizuje, že v prípade

© 2021—The Toro® Company
8111 Lyndale Avenue South
Bloomington, MN 55420

Navštívte nás na adrese www.Toro.com.
Vytlačené v USA
Všetky práva vyhradené

nedodržania odporúčaných opatrení môže dôjsť k vážnemu zraneniu alebo smrti.

g000502

Obrázok 2

Symboly bezpečnostného upozornenia

V tejto príručke sa používajú na zvýraznenie informácií dve slová. **Dôležité** upriamuje pozornosť na špeciálne mechanické informácie a **Poznámka** zdôrazňuje všeobecné informácie, ktorým treba venovať osobitnú pozornosť.

Obsah

Bezpečnosť 4
Všeobecné bezpečnostné pokyny 4
Bezpečnostné a inštrukčné štítky 5
Nastavenie 8
Montáž páky voliča rýchlosti 8
Kontrola hladiny kvapalín a tlaku pneumatík 8
Nabitie batérie 8
Súčasti stroja 9
Ovládacie prvky 9
Technické údaje 11
Nadstavce/príslušenstvo 11
Pred prevádzkou 11
Bezpečnosť pred prevádzkou 11
Dopĺňanie paliva 12
Vykonávanie dennej údržby 12
Nastavenie podpery stehien 13
Počas prevádzky 13
Bezpečnosť počas prevádzky 13
Naštartovanie motora 14
Jazda so strojom 15
Vypnutie motora 15
Používanie nadstavcov 15
Po prevádzke 17
Bezpečnosť po prevádzke 17
Presun nefunkčného stroja 17
Ťahanie stroja 17
Zdvíhanie stroja 19
Údržba 20
Bezpečnosť pri údržbe 20
Odporúčaný harmonogram údržby 20
Postupy pred údržbou stroja 22
Použitie cylindrických zámkov 22
Prístup k vnútorným komponentom 22
Mazanie 23
Mazanie stroja 23
Údržba motoru 24
Bezpečnosť pri práci s motorom 24
Údržba vzduchového filtra 24
Servis uhlíkového kanistra 25
Servis motorového oleja 26
Servis zapaľovacích sviečok 27
Údržba palivového systému 28
Výmena palivového filtra 28
Vypúšťanie palivových nádrží 29
Údržba elektrického systému 29
Bezpečnosť pri práci s elektrickým systémom 29
Údržba batérie 29
Údržba hnacej sústavy 31
Kontrola tlaku pneumatík 31
Kontrola matíc svorníkov kolies 31
Údržba hydraulického systému 32
Bezpečnosť pri práci s hydraulickým systémom 32
Uvoľnenie hydraulického tlaku 32
Špecifikácie hydraulickej kvapaliny 32
Kontrola hladiny hydraulickej kvapaliny 33
Výmena hydraulického filtra 33
Výmena hydraulickej kvapaliny 34
Čistenie 34
Odstránenie nečistôt 34
Uskladnenie 35
Bezpečnosť pri skladovaní 35
Skladovanie 35
Odstraňovanie závad 36

Bezpečnosť

Všeobecné bezpečnostné pokyny

⚠ NEBEZPEČIE

V pracovnom priestore sa môžu pod zemou nachádzať inžinierske siete. Ak do nich zakopnete, môže dôjsť k zásahu elektrickým prúdom alebo výbuchu.

Dajte označiť podzemné vedenia na pozemku alebo v pracovnom priestore a v takýchto označených oblastiach nekopte. Na účely označenia pozemku sa obráťte na miestnu značkovaciu službu alebo príslušnú energetickú spoločnosť (v Spojených štátoch amerických môžete napríklad zavolať na číslo 811, prípadne v Austrálii na číslo 1100 a obrátiť sa na celonárodnú značkovaciu službu).

Vždy dodržiavajte všetky bezpečnostné pokyny, aby nedošlo k vážnemu poraneniu alebo usmrteniu.

- Neprenášajte náklad na zdvihnutých ramenách, náklad vždy prenášajte nízko nad zemou.
- Svahy sú hlavným faktorom pri nehodách súvisiacich so stratou ovládania a pri prevrátení, ktoré môžu mať za následok vážne alebo smrteľné zranenie. Pri ovládaní stroja na svahu alebo nerovnom teréne sa musí postupovať mimoriadne opatrne.
- Pri vychádzaní na kopec alebo schádzaní z kopca musí byť stroj otočený ťažším koncom smerujúcim do kopca a náklad musí byť nízko nad zemou. Rozloženie hmotnosti sa mení podľa nadstavcov. V prípade prázdneho naberača je ťažšia zadná časť stroja a v prípade plného naberača je ťažšia predná časť stroja. Pri väčšine ďalších nadstavcov bude ťažšia predná časť stroja.
- Podzemné inžinierske siete a ďalšie objekty na pozemku alebo v pracovnom priestore majú byť označené. V takýchto označených priestoroch nekopte.
- Pred naštartovaním motora si prečítajte túto *používateľskú príručku* a oboznámte sa s jej obsahom.
- Práca so strojom si vyžaduje maximálnu pozornosť. Nerozptyľujte sa žiadnym spôsobom, v opačnom prípade môže dôjsť k zraneniu alebo poškodeniu majetku.
- Nikdy nedovoľte, aby stroj obsluhovali deti alebo nevyškolené osoby.
- Ruky a nohy udržiavajte v bezpečnej vzdialenosti od pohyblivých súčasti a nadstavcov.
- Pri prevádzke stroja musia byť všetky kryty a ostatné bezpečnostné ochranné zariadenia na stroji na mieste a funkčné.
- Zabráňte okolostojacim a deťom zdržiavať sa v pracovnej oblasti.
- Pred vykonávaním servisu, tankovaním alebo vyčistením stroj zastavte, vypnite motor a vyberte kľúč.

Nesprávne používanie alebo údržba tohto stroja môže mať za následok zranenie. S cieľom vyhnúť sa potenciálnemu zraneniu dodržiavajte tieto bezpečnostné pokyny a vždy venujte pozornosť bezpečnostnému výstražnému symbolu ⚠, ktorý znamená Pozor, Výstraha alebo Nebezpečenstvo – osobné bezpečnostné pokyny. Nedodržanie týchto pokynov môže zapríčiniť zranenie alebo smrť.

Bezpečnostné a inštrukčné štítky

Bezpečnostné štítky a štítky s pokynmi sú pre operátora ľahko viditeľné a nachádzajú sa v blízkosti každej oblasti potenciálneho nebezpečenstva. Akýkoľvek poškodený alebo chýbajúci štítok nahraďte za nový.

decalbatterysymbols

Symboly batérie

Na batérii sa nachádzajú niektoré alebo všetky tieto symboly.

1. Nebezpečenstvo výbuchu
2. Žiadny oheň, otvorený plameň ani fajčenie
3. Žieravá kvapalina/nebezpečenstvo chemického popálenia
4. Používajte ochranné okuliare.
5. Prečítajte si *používateľskú príručku*.
6. Zabráňte okolostojacim priblížiť sa k batérii.
7. Používajte ochranné okuliare; výbušné plyny môžu spôsobiť slepotu a iné poranenia.
8. Kyselina v batérii môže spôsobiť oslepnutie alebo vážne popáleniny.
9. Ihneď vypláchnite oči vodou a rýchlo vyhľadajte lekársku pomoc.
10. Obsahuje olovo; nevyhadzujte

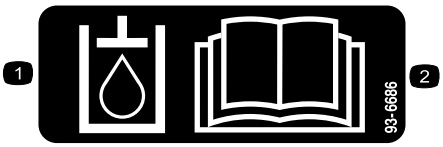

decal93-6686

93-6686

1. Hydraulická kvapalina
2. Prečítajte si *používateľskú príručku*.

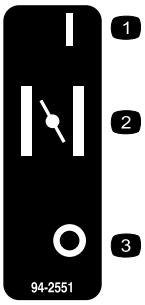

decal94-2551

94-2551

1. Zapnuté
2. Páčka
3. Vypnuté

decal98-4387

98-4387

1. Varovanie – používajte ochranu sluchu.

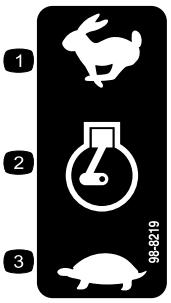

decal98-8219

98-8219

1. Rýchlo
2. Škrtiaca klapka
3. Pomaly

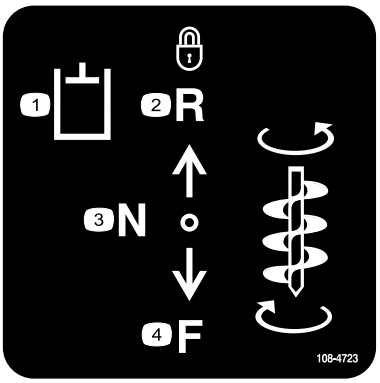

decal108-4723

108-4723

1. Prídavná hydraulika
2. Uzamknutý spätný chod (blokovanie)
3. Neutrál (vypnuté)
4. Dopredu

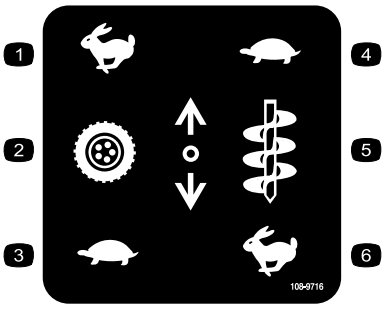

decal108-9716

108-9716

1. Rýchlo
2. Trakčný pohon
3. Pomaly
4. Pomaly
5. Rýchlosť nadstavca
6. Rýchlo

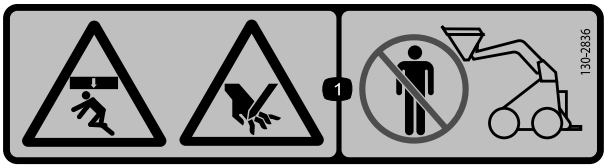

decal130-2836

130-2836

1. Nebezpečenstvo pomliaždenia zhora; nebezpečenstvo porezania rúk – nepribližujte sa k nadstavcu a zdvíhaciemu ramenu.

decal130-2837

130-2837

1. Varovanie – v lyžici neprevážajte žiadne osoby.

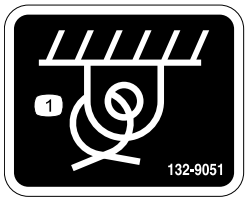

decal132-9051

132-9051

1. Bod zviazania

decal133-8062

133-8062

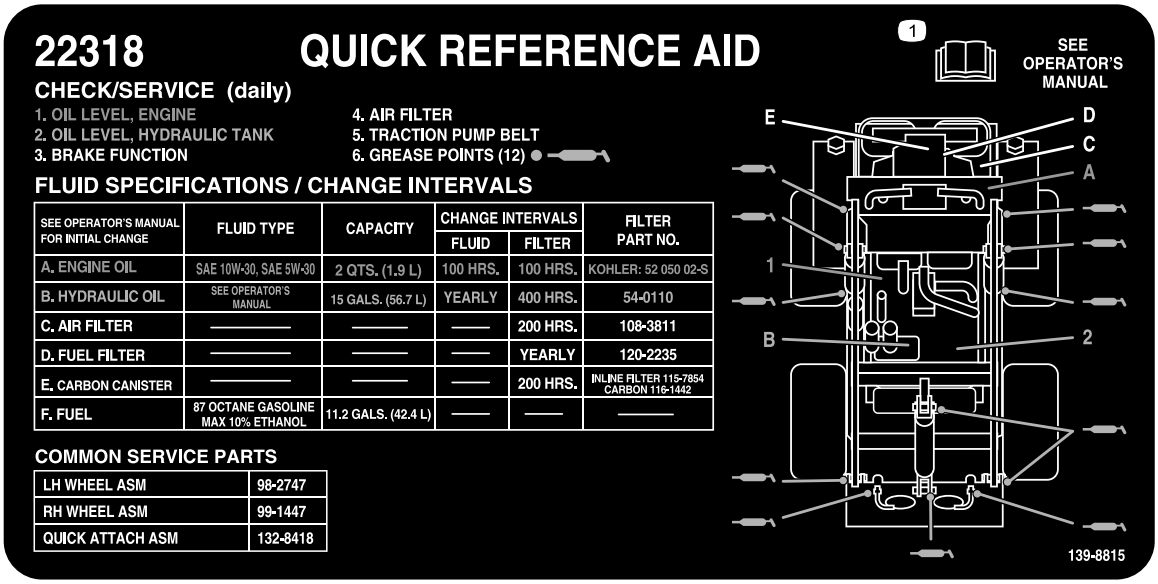

decal139-8815

139-8815

1. Prečítajte si *používateľskú príručku*.

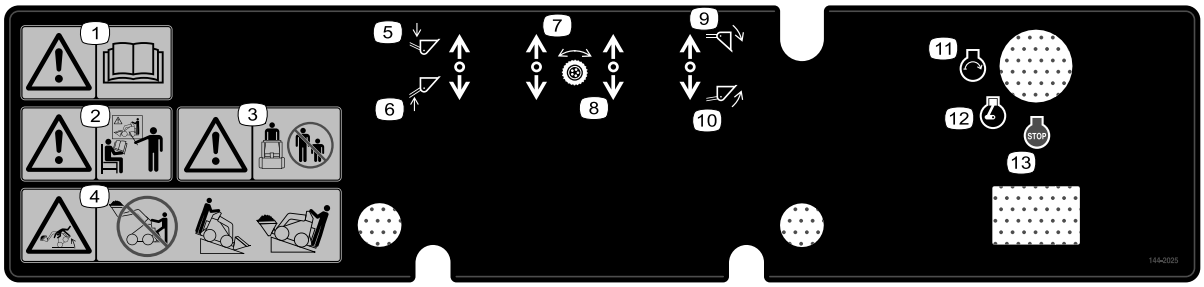

decal144-2025

144-2025

1. Varovanie – prečítajte si *používateľskú príručku*.
2. Varovanie – pred prevádzkou stroja musia byť všetci operátori zaškolení.
3. Varovanie – okolostojace osoby musia byť v bezpečnej vzdialenosti.
4. Riziko prevrhnutia – nestúpajte na platformu operátora, keď je zdvihnutý náklad. Stroj vždy používajte s ťažkým koncom smerujúcim do kopca.
5. Zdvihnutie ramena – nadol
6. Zdvihnutie ramena – nahor
7. Trakčný pohon – dopredu
8. Trakčný pohon – dozadu
9. Naklonenie lopaty – nadol
10. Naklonenie lopaty – nahor
11. Motor – štart
12. Motor – beh
13. Motor – zastavenie

Nastavenie

Montáž páky voliča rýchlosti

1. Odskrutkujte a zlikvidujte maticu zaisťujúcu skrutku a poistnú podložku na páke voliča rýchlosti.
2. Páku zaistite na ventile voliča rýchlosti pomocou skrutky, poistnej podložky a matice, ako je znázornené na Obrázok 3.

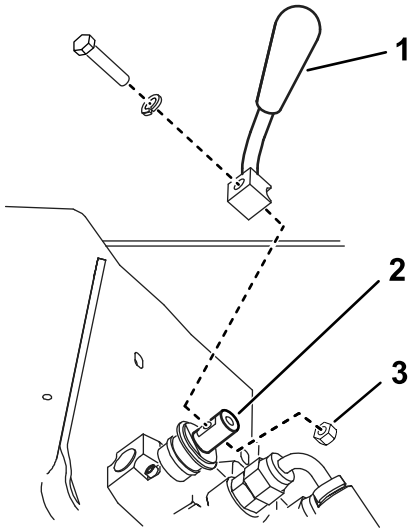

g230938

Obrázok 3

1. Páka voliča rýchlosti
2. Ventil voliča rýchlosti
3. Matica

Kontrola hladiny kvapalín a tlaku pneumatík

Pred prvým naštartovaním motora skontrolujte hladinu motorového oleja, hladinu hydraulickej kvapaliny a tlak v pneumatikách. Ďalšie informácie nájdete v nasledujúcich častiach:

- Kontrola hladiny motorového oleja (strana 26)
- Kontrola hladiny hydraulickej kvapaliny (strana 33)
- Kontrola tlaku pneumatík (strana 31)

Nabitie batérie

Nabite a namontujte batériu. Pozrite si časť Nabitie batérie (strana 30).

Súčasti stroja

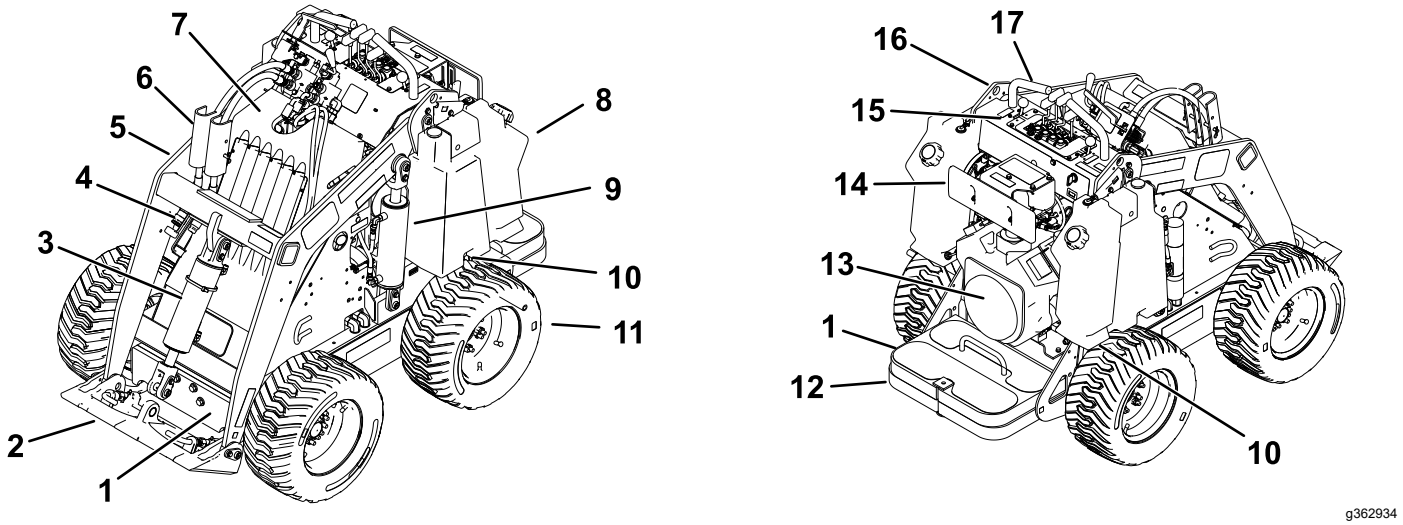

Obrázok 4

1. Protizávažia
2. Montážna doska
3. Valec naklonenia
4. Pomocné hydraulické spojky
5. Rameno nakladača
6. Cylindrické zámky
7. Kapota
8. Palivová nádrž
9. Zdvíhací valec
10. Ťažný ventil
11. Kotúč
12. Platforma prevádzkovateľa
13. Motor
14. Podpera stehien
15. Ovládací panel
16. Bod zdvíhania
17. Rukoväť

Ovládacie prvky

Ovládací panel

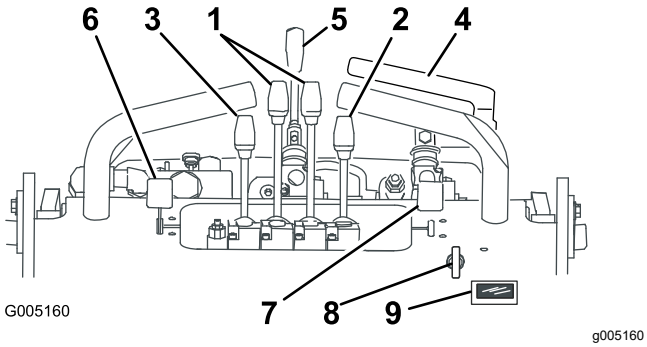

Obrázok 5

1. Páky ovládacích prvkov trakcie
2. Páka naklonenia nadstavca
3. Páka ramena nakladača
4. Páka pomocnej hydrauliky
5. Páka voliča rýchlosti
6. Páka škrtiacej klapky
7. Páčka sýtiča
8. Kľúčový spínač
9. Počítadlo motohodín/tachometer

Kľúčový spínač

Kľúčový spínač, ktorý sa používa na spustenie a vypnutie motora, má 3 polohy: VYPNUTÉ, BEH a ŠTART. Pozrite si časť Naštartovanie motora (strana 14).

Páka škrtiacej klapky

Pre zvýšenie otáčok motora posuňte ovládač dopredu a pre zníženie rýchlosti dozadu.

Páčka sýtiča

Pred naštartovaním studeného motora posuňte páčku sýtiča dopredu. Po naštartovaní motora regulujte sýtič, aby motor bežal hladko. Čo najskôr posuňte páčku sýtiča úplne dozadu.

Poznámka: Zahriaty motor vyžaduje minimálne použitie sýtiča alebo žiadne.

Páky ovládacích prvkov trakcie

- Ak chcete stroj posunúť dopredu, presuňte páky ovládacích prvkov trakcie dopredu.
- Ak chcete stroj posunúť dozadu, presuňte páky ovládacích prvkov trakcie dozadu.
- Ak chcete stroj otočiť, presuňte páku nachádzajúcu sa na strane, do ktorej sa chcete otočiť, späť do

NEUTRÁLNEJ polohy, pričom stále stláčajte druhú páku.

Poznámka: Čím viac posuniete páky ovládacích prvkov trakcie do ľubovoľného smeru, tým rýchlejšie sa bude stroj pohybovať v danom smere.

- Ak chcete stroj spomaliť alebo zastaviť, presuňte páky ovládacích prvkov trakcie do NEUTRÁLNEJ polohy.

Páka naklonenia nadstavca

- Ak chcete nadstavec nakloniť dopredu, pomaly posuňte páku naklonenia nadstavca dopredu.
- Ak chcete nadstavec nakloniť dozadu, pomaly potiahnite páku naklonenia nadstavca dozadu.

Páka ramena nakladača

- Ak chcete spustiť ramená nakladača, pomaly posuňte páku ramena nakladača dopredu.
- Ak chcete zdvihnúť ramená nakladača, pomaly potiahnite páku ramena nakladača dozadu.

Zámok ventilu nakladača

Zámok ventilu nakladača zaisťuje páku ramena nakladača a páku naklonenia nadstavca, takže ich nemôžete zatlačiť dopredu. Pomáha to zabezpečiť, že počas údržby nikto nespustí ramená nakladača. Vždy keď potrebujete vypnúť stroj so zdvihnutými ramenami nakladača, ramená nakladača zaistite okrem cylindrických zámkov príslušným zámkom.

Ak chcete nastaviť zámok, potiahnite ho dozadu a úplne nadol proti pákam (Obrázok 6).

Poznámka: Páčky musíte posunúť dozadu, aby sa zaistil alebo odistil zámok ventilu nakladača.

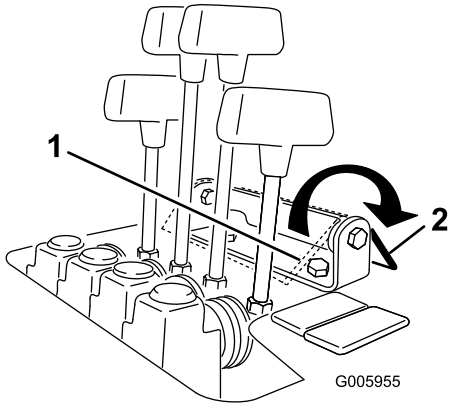

g005955

Obrázok 6

1. Zámok ventilu nakladača (zaistený)
2. Zámok ventilu nakladača (odistený)

Páka pomocnej hydrauliky

- Ak chcete používať hydraulický nadstavec smerom dopredu, pomaly potiahnite páku pomocnej hydrauliky smerom von a potom nadol.
- Ak chcete používať hydraulický nadstavec smerom dozadu, pomaly potiahnite páku pomocnej hydrauliky smerom von a potom nahor. Táto poloha sa tiež nazýva poloha BLOKOVANIE, pretože nevyžaduje prítomnosť operátora.

Páka voliča rýchlosti

- Ak chcete nastaviť trakčný pohon, ramená nakladača a naklonenie nadstavca na vysokú rýchlosť a pomocnú hydrauliku na nízku rýchlosť, posuňte páku voliča rýchlosti do polohy DOPREDU.
- Ak chcete nastaviť pomocnú hydrauliku na vysokú rýchlosť a trakčný pohon, ramená nakladača a naklonenie nadstavca na nízku rýchlosť, posuňte páku voliča rýchlosti do polohy DOZADU.

⚠ DÔLEŽITÉ UPOZORNENIE

Ak pákou voliča rýchlosti posuniete, kým je stroj v pohybe, stroj sa buď úplne zastaví, alebo prudko zrýchli. Ak stroj používate s pákou voliča rýchlosti v strednej polohe, stroj bude fungovať nestálo a môže sa poškodiť. Môžete stratiť kontrolu nad strojom a zraniť okolostojace osoby alebo seba.

- **Neposúvajte pákou voliča rýchlosti, kým je stroj v pohybe.**
- **Nepoužívajte stroj, keď je páka voliča rýchlosti v ľubovoľnej strednej polohe (t. j. v akejkoľvek inej polohe ako úplne vpredu alebo úplne vzadu).**

Počítadlo motohodín/tachometer

Keď je motor vypnutý, na počítadle motohodín/tachometri sa zobrazí počet hodín prevádzky zaznamenaný v stroji. Keď je motor spustený, na počítadle motohodín/tachometri sa zobrazujú otáčky motora (ot./min.).

Po 50 hodinách a potom po každých 100 hodinách (t. j. 150, 250, 350 atď.) sa na obrazovke zobrazí správa CHG OIL (VÝMENA OLEJA), ktorá pripomína, že treba vymeniť motorový olej.

Po každých 100 hodinách sa na obrazovke zobrazí správa SVC, ktorá pripomína, že treba vykonať iné úkony v rámci údržby podľa harmonogramu po 100, 200 alebo 400 hodinách.

Poznámka: Tieto pripomienky sa zobrazujú 3 hodiny pred časom servisného intervalu a blikajú v pravidelných intervaloch 6 hodín.

Technické údaje

Poznámka: Parametre a dizajn sa môžu zmeniť bez predchádzajúceho upozornenia.

Šírka	103 cm
Dĺžka	152 cm
Výška	125 cm
Hmotnosť (bez nadstavcov)	876 kg
Hmotnosť zadného protizávažia	75 kg
Hmotnosť predných protizávaží	56 kg
Prevádzková nosnosť – s operátorom s hmotnosťou 74,8 kg, štandardnou lopatou a protizávažiami	227 kg
Kapacita vyklápania – s operátorom s hmotnosťou 74,8 kg, štandardnou lopatou a protizávažiami	431 kg
Rázvor	71 cm
Výška výsypky (so štandardnou lopatou)	120 cm
Dosah – úplné zdvihnutie (so štandardnou lopatou)	66 cm
Výška k čapu závesu (úzky naberač v štandardnej polohe)	168 cm

Nadstavce/príslušenstvo

K dispozícii je celý rad schválených nadstavcov a príslušenstva značky Toro na použitie so strojom pre posilnenie a rozšírenie jeho možností. Ak chcete získať zoznam všetkých schválených nadstavcov a príslušenstva, obráťte sa na autorizovaného distribútora spoločnosti Toro alebo navštívte lokalitu www.Toro.com.

Ak chcete zaručiť optimálny výkon a zachovať platnosť bezpečnostnej certifikácie stroja, používajte len originálne náhradné diely a príslušenstvo značky Toro. Náhradné diely a príslušenstvo od iných výrobcov by mohlo byť nebezpečné a pri jeho použití by mohla skončiť platnosť záruky na produkt.

Obsluha

Poznámka: Určite ľavú a pravú stranu stroja pri normálnej prevádzkovej polohe.

Pred prevádzkou

Bezpečnosť pred prevádzkou

Všeobecné bezpečnostné pokyny

- Nikdy nedovoľte, aby stroj obsluhovali alebo servis vykonávali deti alebo nevyškolené osoby. Miestne predpisy môžu obmedzovať vek operátora alebo vyžadovať certifikované školenie. Majiteľ zodpovedá za školenie všetkých operátorov a mechanikov.
- Oboznámte sa s bezpečnou prevádzkou zariadenia, ovládacími prvkami operátora a bezpečnostnými označeniami.
- Pred nastavením, servisom, čistením alebo skladovaním vždy zaistite parkovacou brzdou (ak je súčasťou výbavy), vypnite motor, vytiahnite kľúč, počkajte, kým sa nezastaví pohyb všetkých pohyblivých častí, a nechajte stroj vychladnúť.
- Naučte sa, ako sa stroj rýchlo zastavuje a ako sa rýchlo vypína motor.
- Skontrolujte, či sú pripojené a správne fungujú ovládače prítomnosti prevádzkovateľa, bezpečnostné spínače a štíty. Ak nefungujú správne, stroj nepoužívajte.
- Nájdite oblasti, v ktorých môže dôjsť k pritlačeniu, označené na stroji a nadstavcoch a nepribližujte sa k nim rukami ani nohami.
- Pred začatím prevádzky stroja s nadstavcom sa uistite, že je nadstavec správne nainštalovaný a že ide o originálny nadstavec Toro. Prečítajte si všetky príručky k príslušenstvu.
- Vyhodnoťte terén, aby ste zistili, aké príslušenstvo a doplnky sú potrebné na riadne a bezpečné vykonávanie práce.
- Podzemné inžinierske siete a ďalšie objekty na pozemku alebo v pracovnom priestore majú byť označené. V označených priestoroch nekopte. Všimnite si umiestnenie neoznačených objektov a stavieb, ako sú podzemné skladovacie nádrže, studne a systémy septikov.
- Skontrolujte priestor, v ktorom budete zariadenie používať, a odstráňte všetky sutiny.
- Pred spustením stroja zabezpečte, aby sa v priestore nenachádzali okolostojaci. Ak niekto vstúpi do priestoru, zastavte stroj.

Bezpečnosť pri manipulácii s palivom

- Pri manipulácii s palivom postupujte extrémne opatrne. Palivo je horľavé a jeho výpary sú výbušné.
- Zahaste všetky cigarety, cigary, fajky a ďalšie zdroje vznietenia.
- Používajte len schválenú nádobu na palivo.
- Neotvárajte uzáver palivovej nádrže ani neplňte palivovú nádrž so spusteným alebo horúcim motorom.
- Nedopĺňajte ani nevypúšťajte palivo v uzatvorenom priestore.
- Neskladujte stroj ani nádobu na palivo na miestach, kde sa vyskytuje otvorený oheň, iskry alebo zapaľovací plamienok, napríklad na ohrievači vody alebo inom spotrebiči.
- Ak rozlejete palivo, nepokúšajte sa naštartovať motor. Zabráňte vzniku akéhokoľvek zdroja vznietenia, kým sa výpary neodvetrajú.
- Neplňte nádoby vo vozidle, na kamióne alebo na prívese s plastovou vložkou. Nádoby pred naplnením vždy postavte na zem, ďaleko od vozidla.
- Odstráňte zariadenie z kamióna alebo prívesu a natankujte ho, pokiaľ je stále na zemi. Ak to nie je možné, radšej natankujte zariadenie z prenosnej nádoby ako z trysky dávkovača paliva.
- Udržujte trysku dávkovača paliva v kontakte s okrajom palivovej nádrže alebo kanistra po celý čas tankovania. Nepoužívajte zariadenie na zamknutie otvorenia trysky.

Dopĺňanie paliva

Odporúčané palivo

- Najlepšie výsledky dosiahnete používaním čistého čerstvého (menej ako 30 dní starého) bezolovnatého benzínu s oktánovým číslom 87 alebo vyšším (podľa metódy klasifikácie (R + M)/2).
- **Etanol**: benzín s obsahom až 10 % etanolu alebo 15 % MTBE (metylterbutyléter) je prijateľný. Etanol a MTBE nie sú rovnaké látky. Benzín s 15 % etanolu (E15) nie je schválený na používanie. **Nikdy nepoužívajte benzín, ktorý obsahuje viac ako 10 % etanolu**, napríklad E15 (obsahuje 15 % etanolu), E20 (obsahuje 20 % etanolu) alebo E85 (obsahuje až 85 % etanolu). Používanie neschváleného benzínu môže spôsobiť problémy s výkonom alebo poškodenie motora, na ktoré sa nemusí vzťahovať záruka.
- **Nepoužívajte** benzín s obsahom metanolu.
- V zimnom období **neuskladňujte** palivo v palivovej nádrži ani v palivových kanistroch bez použitia palivového stabilizátora.
- Do benzínu **nepridávajte** olej.

Použitie stabilizátora/kondicionéra

Používajte palivový stabilizátor/kondicionér, aby zostalo palivo dlhšie čerstvé. Riaďte sa pri tom pokynmi výrobcu palivového stabilizátora.

Dôležité: **Nepoužívajte palivá obsahujúce metanol alebo etanol.**

Do čerstvého paliva pridajte stabilizátor/kondicionér paliva v množstve stanovenom jeho výrobcom.

Plnenie palivových nádrží

1. Stroj zaparkujte na rovnom povrchu, zatiahnite parkovaciu brzdu (ak je súčasťou výbavy) a spustite ramená nakladača.
2. Vypnite motor, vyberte kľúč a nechajte motor vychladnúť.
3. Vyčistite priestor okolo uzáveru palivovej nádrže a zložte ho (Obrázok 7).

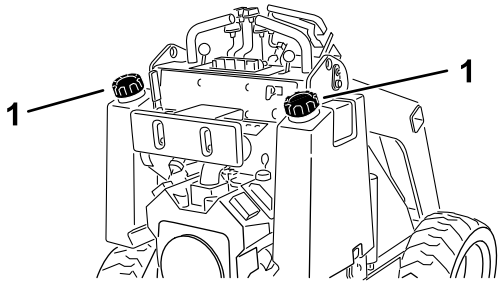

Obrázok 7

1. Uzáver palivovej nádrže

4. Palivo dolievajte do nádrže, kým je hladina 6 až 13 mm pod spodnou časťou plniaceho hrdla.

   Dôležité: **Tento priestor v nádrži umožňuje expanziu paliva. Nenapĺňajte palivovú nádrž úplne doplna.**
5. Bezpečne namontujte uzáver palivovej nádrže. Otáčajte ním, kým neklikne.
6. Poutierajte všetko rozliate palivo.

Vykonávanie dennej údržby

Každý deň pred naštartovaním stroja vykonajte postupy pred každým použitím/každodennej údržby uvedené v časti Údržba (strana 20).

Nastavenie podpery stehien

Ak chcete nastaviť podperu stehien (Obrázok 8), uvoľnite gombíky a zdvihnite alebo spustite podložku podpery do požadovanej výšky. Dodatočné úpravy môžete urobiť uvoľnením matice zaisťujúcej podložku na doske nastavenia, ktorú môžete podľa potreby posunúť nahor alebo nadol. Po dokončení úprav bezpečne utiahnite všetky úchytky.

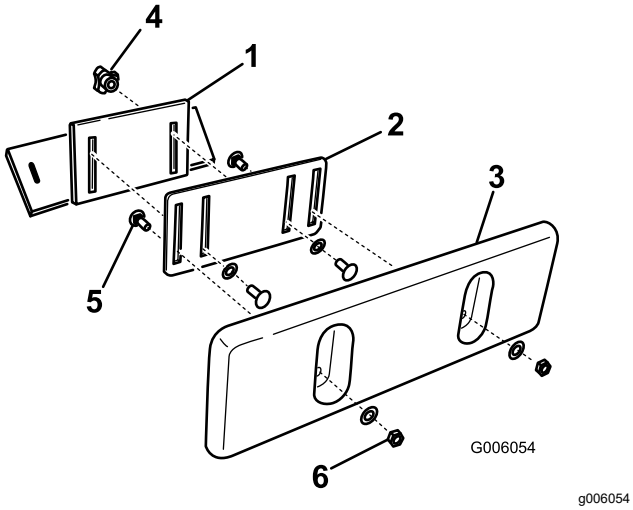

Obrázok 8

1. Konzola podpery stehien
2. Doska nastavenia
3. Podložka podpery stehien
4. Gombík a plochá podložka
5. Vratová skrutka
6. Poistná matica a plochá podložka

Počas prevádzky

Bezpečnosť počas prevádzky

Všeobecné bezpečnostné pokyny

- Neprepravujte náklad so zdvihnutými ramenami. Náklad vždy prepravujte blízko k zemi.
- Neprekračujte menovitú prevádzkovú kapacitu, pretože to môže viesť k nestabilite stroja a k strate kontroly.
- Používajte len nadstavce a príslušenstvo schválené spoločnosťou Toro. Nadstavce môžu zmeniť stabilitu a prevádzkové vlastnosti stroja.
- Stroje s plošinou:
  - Pred zostúpením z plošiny spustite ramená nakladača.
  - Nepokúšajte sa stroj stabilizovať položením nohy na zem. Ak stratíte kontrolu nad strojom, zostúpte z plošiny a vzdiaľte sa od stroja.
  - Nevkladajte nohy pod plošinu.
  - Nepohybujte sa so strojom, kým nestojíte oboma nohami na plošine a rukami sa nepridržiavate referenčných tyčí.
- Práca so strojom si vyžaduje maximálnu pozornosť. Nerozptyľujte sa žiadnym spôsobom, v opačnom prípade môže dôjsť k zraneniu alebo poškodeniu majetku.
- Pred cúvaním sa pozrite dozadu a dole, aby ste sa uistili, že máte voľnú cestu.
- Nikdy netrhajte ovládacími prvkami; používajte plynulý pohyb.
- Majiteľ alebo používateľ môže predchádzať nehodám, ktoré môžu spôsobiť zranenie alebo poškodenie majetku, a je zodpovedný za takéto nehody.
- Noste vhodný odev vrátane rukavíc, ochranných okuliarov, dlhých nohavíc, nevyhnutnej protišmykovej obuvi a ochrany sluchu. Dlhé vlasy si zviažte dozadu a nenoste voľný odev ani voľné šperky.
- Nepracujte so strojom ak ste unavený, chorý alebo pod vplyvom alkoholu alebo drog.
- Nikdy neprenášajte cestujúcich a zabráňte, aby sa k stroju priblížili zvieratá a okolostojaci.
- Stroj prevádzkujte len pri dobrom svetle, ďaleko od otvorov a skrytých nebezpečenstiev.
- Pred naštartovaním motora skontrolujte, či sú všetky pohony v neutrálnej polohe, a zatiahnite parkovaciu brzdu (ak je súčasťou výbavy). Motor štartujte len z pozície operátora.
- Pri prechode do neprehľadných oblastí, kríkov, stromov alebo iných objektov, ktoré by mohli obmedziť viditeľnosť, buďte opatrní.
- Pri zatáčaní do zákrut, na križovatkách a chodníkoch spomaľte a buďte veľmi opatrní. Sledujte premávku.
- Zastavte všetky nadstavce, keď sa nepracuje.
- Ak narazíte na predmet, vypnite motor, vyberte kľúč a skontrolujte stroj. Pred pokračovaním v prevádzke vykonajte všetky nevyhnutné opravy.
- Motor nikdy neprevádzkujte v uzavretom priestore.
- Nikdy nenechávajte bežať stroj bez dozoru.
- Pred opustením pozície operátora vykonajte nasledujúce opatrenia:
  - Stroj zaparkujte na rovnom povrchu.
  - Spustite ramená nakladača a odpojte pomocné hydraulické systémy.
  - Zatiahnite parkovaciu brzdu (ak je súčasťou výbavy).
  - Vypnite motor a vyberte kľúč.
- Nepracujte so strojom, ak hrozia blesky.

- Stroj používajte len v priestoroch, v ktorých má operátor dostatok voľného priestoru na bezpečné manévrovanie. Dávajte pozor na prekážky vo svojej bezprostrednej blízkosti. Ak nedávate pozor na okolie, nedodržanie primeranej vzdialenosti od stromov, stien a ďalších prekážok pri cúvaní so strojom môže spôsobiť poranenie.
- Pred jazdou pod akýmikoľvek objektmi skontrolujte voľný priestor vo výške prejazdu (t. j. elektrické vedenia, konáre a vchody) a zabráňte kontaktu s nimi.
- Neprepĺňajte nadstavec a pri každom zdvíhaní ramien nakladača udržiavajte náklad vyrovnaný. Predmety v nadstavci môžu spadnúť a spôsobiť zranenie.

Bezpečnosť na svahu

- **Pri vychádzaní na kopec alebo schádzaní z kopca stroj prevádzkujte s ťažším koncom smerujúcim do kopca.** Rozloženie hmotnosti sa mení podľa nadstavcov. V prípade prázdneho naberača je ťažšia zadná časť stroja a v prípade plného naberača je ťažšia predná časť stroja. Pri väčšine ďalších nadstavcov bude ťažšia predná časť stroja.
- Zdvíhanie ramien nakladača na svahu má vplyv na stabilitu stroja. Na svahoch udržujte ramená nakladača v spustenej polohe.
- Svahy sú hlavným faktorom pri nehodách súvisiacich so stratou ovládania a pri prevrátení, ktoré môžu mať za následok vážne alebo smrteľné zranenie. Pri ovládaní stroja na svahu alebo nerovnom teréne sa musí postupovať mimoriadne opatrne.
- Zaveďte vlastné postupy a pravidlá pre prácu na svahoch. Tieto postupy musia zahŕňať prieskum miesta, aby sa určilo, ktoré svahy sú bezpečné pre prevádzku stroja. Pri vykonávaní prieskumu sa vždy riaďte zdravým rozumom a dobrým úsudkom.
- Na svahoch spomaľte a dbajte na zvýšenú opatrnosť. Terénne podmienky môžu ovplyvniť stabilitu stroja.
- Vyhnite sa štartovaniu a zastavovaniu stroja na svahu. V prípade, že stroj stratí trakciu, postupuje po svahu pomaly a rovno nadol.
- Na svahoch sa vyhnite zatáčaniu. Ak musíte zabočiť, so strojom zatáčajte pomaly a udržiavajte ťažší koniec nasmerovaný do kopca.
- Na svahu sa vždy pohybujte pomaly a plynulo. Nevykonávajte náhle zmeny rýchlosti alebo smeru.
- Ak máte pocit, že je ovládanie stroja na svahu neisté, prestaňte pracovať.
- Dávajte si pozor na diery, vyjazdené koľaje alebo hrby, pretože nerovný terén môže spôsobiť prevrátenie stroja. Vysoká tráva môže skryť prekážky.
- Pri práci na mokrom povrchu postupujte opatrne. Znížená trakcia môže spôsobiť šmýkanie.
- Vyhodnoťte oblasť, aby ste zabezpečili, že zem je dostatočne stabilná na podoprenie stroja.
- Pri práci so strojom postupujte opatrne pri nasledovných:
  - poklesy,
  - priekopy,
  - násypy,
  - vodné útvary.

  Stroj sa môže náhle prevrátiť, keď pás prejde cez okraj alebo sa okraj zosype. Udržiavate bezpečnú vzdialenosť medzi strojom a každým nebezpečným miestom.
- Nadstavce demontujte alebo pridávajte na rovnom podklade.
- Stroj neparkujte na úbočí ani na svahu.

Naštartovanie motora

1. Postavte sa na platformu (ak sa nachádza na stroji).
2. Uistite sa, že je páka pomocnej hydrauliky v NEUTRÁLNEJ polohe.
3. Pri štartovaní studeného motora posuňte páčku sýtiča úplne dopredu.

   Poznámka: Zahriaty alebo horúci motor nemusí vyžadovať použitie sýtiča.
4. Posuňte páku škrtiacej klapky uprostred medzi polohy POMALY a RÝCHLO.
5. Vložte kľúč do kľúčového spínača a otočte ho do polohy ŠTART. Po naštartovaní motora uvoľnite kľúč.

   Dôležité: **Nenechajte štartér bežať naraz dlhšie než 10 sekúnd. Ak motor nenaštartuje, pred ďalším pokusom počkajte 30 sekúnd, kým nevychladne štartér. V prípade nedodržania týchto pokynov by mohlo dôjsť k spáleniu štartéra motora.**
6. Po naštartovaní motora postupne posúvajte páčku sýtiča späť do polohy OFF (Vyp.). Ak sa motor zastaví alebo nereaguje, posuňte sýtič znova dopredu, kým sa motor nezahreje.
7. Presuňte páku škrtiacej klapky do požadovanej polohy.

   Dôležité: **Ak používate motor pri vysokých otáčkach, keď je hydraulický systém studený (t. j. keď je teplota okolitého vzduchu na**

bode mrazu alebo nižšia), mohlo by dôjsť k poškodeniu hydraulického systému. Pri štartovaní motora v chladných podmienkach ho nechajte bežať v strednej polohe škrtiacej klapky 2 až 5 minút pred presunutím škrtiacej klapky do polohy RÝCHLO.

Poznámka: Ak je vonkajšia teplota pod bodom mrazu, skladujte stroj v garáži, aby ste ho udržali teplejší a aby sa zjednodušilo štartovanie.

Jazda so strojom

Na posun stroja používajte ovládacie prvky trakcie. Čím viac posuniete ovládacie prvky trakcie do akéhokoľvek smeru, tým rýchlejšie sa bude pohybovať stroj v tomto smere. Ak chcete stroj zastaviť, uvoľnite ovládacie prvky trakcie.

Ovládací prvok škrtiacej klapky reguluje otáčky motora, ktoré sa merajú ako otáčky za minútu. Najlepší výkon dosiahnete posunutím páky škrtiacej klapky do polohy RÝCHLO. Polohu škrtiacej klapky však môžete používať na prevádzku pri nižších otáčkach.

Vypnutie motora

1. Stroj zaparkujte na rovnom povrchu, zatiahnite parkovaciu brzdu (ak je súčasťou výbavy) a spustite ramená nakladača.
2. Uistite sa, že je páka pomocnej hydrauliky v NEUTRÁLNEJ polohe.
3. Posuňte páku škrtiacej klapky do troch štvrtín polohy RÝCHLO.

   Poznámka: Ak páku škrtiacej klapky nastavíte menej ako do polovice polohy RÝCHLO, motor môže ešte bežať jednu sekundu po otočení kľúča do polohy OFF (Vyp.), čo predchádza hlasnej rane po vypnutí motora.
4. Ak bol motor veľmi zaťažený alebo je horúci, pred otočením kľúča do polohy VYPNUTÉ ho nechajte jednu minútu bežať na voľnobehu.

   Poznámka: Pomôže to ochladiť motor pred vypnutím. V prípade núdze môžete motor vypnúť ihneď.
5. Otočte kľúč do polohy VYPNUTÉ a vyberte ho.

⚠ VÝSTRAHA

Deti alebo okolostojaci sa môžu zraniť, ak posunú alebo sa pokúsia prevádzkovať stroj, ktorý je bez dozoru.

Keď nechávate stroj bez dozoru, vždy vyberte kľúč a zatiahnite parkovaciu brzdu (ak je súčasťou výbavy).

Používanie nadstavcov

Inštalácia nadstavca

Dôležité: **Používajte len nadstavce schválené spoločnosťou Toro. Nadstavce môžu zmeniť stabilitu a prevádzkové vlastnosti stroja. Pri používaní neschválených nadstavcov môže dôjsť k strate záruky na stroj.**

Dôležité: **Pred inštaláciou nadstavca sa uistite, že sú montážne dosky bez nečistôt alebo úlomkov a že sa čapy voľne otáčajú. V prípade, že sa čapy neotáčajú voľne, namažte ich.**

1. Umiestnite nadstavec na rovný povrch s dostatočným voľným priestorom za ním, aby sa zaň zmestil stroj.
2. Naštartujte motor.
3. Nakloňte montážnu dosku nadstavca smerom dopredu.
4. Umiestnite montážnu dosku na horný okraj prijímacej dosky nadstavca (Obrázok 9).

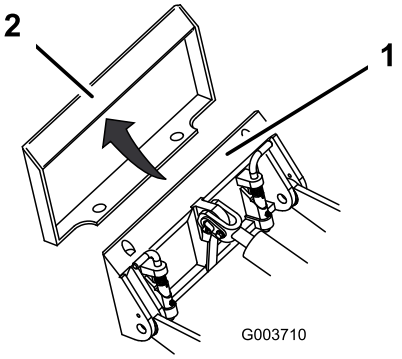

g003710

Obrázok 9

1. Montážna doska
2. Prijímacia doska

5. Zdvihnite ramená nakladača pri súčasnom nakláňaní montážnej dosky dozadu.

   Dôležité: **Zdvihnite nadstavec dostatočne nad zem a montážnu dosku nakloňte úplne dozadu.**
6. Vypnite motor a vyberte kľúč.
7. Pripojte čapy na rýchle spojenie a uistite sa, že úplne sedia v montážnej doske (Obrázok 10).

   Dôležité: **V prípade, že sa čapy neotočia do spájacej polohy, montážna doska nie je úplne zarovnaná s otvormi v prijímacej doske nadstavca. Skontrolujte prijímaciu dosku a v prípade potreby ju vyčistite.**

⚠ DÔLEŽITÉ UPOZORNENIE

Ak ste úplne nenasadili čapy na rýchle pripojenie prostredníctvom montážnej dosky nadstavca, nadstavec môže spadnúť zo stroja na vás alebo okolostojace osoby.

Uistite sa, že čapy na rýchle pripojenie sú úplne zasadené v montážnej doske nadstavca.

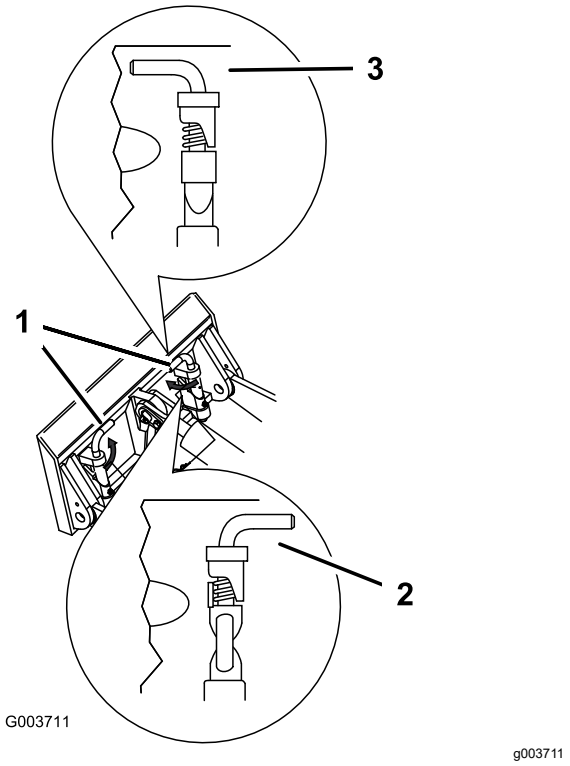

Obrázok 10

1. Čapy na rýchle pripojenie (v spojenej polohe)
2. Rozpojená poloha
3. Spojená poloha

Pripojenie hydraulických hadíc

⚠ DÔLEŽITÉ UPOZORNENIE

Hydraulická kvapalina unikajúca pod tlakom môže preniknúť do kože a spôsobiť poranenie. Kvapalinu, ktorá prenikne do kože, musí chirurgicky odstrániť lekár so skúsenosťami s týmto typom poranenia. V opačnom prípade môže dôjsť ku gangréne.

- **Pred natlakovaním hydraulického systému skontrolujte, či sú všetky hadice a vedenia hydraulickej kvapaliny v dobrom stave a či sú všetky hydraulické spojenia a armatúry pevne utiahnuté.**
- **Nepribližujte sa žiadnou časťou tela ani rukami k otvorom ani dýzam, z ktorých uniká hydraulická kvapalina pod vysokým tlakom.**
- **Na zisťovanie únikov hydraulickej kvapaliny používajte kartón alebo papier; nikdy nepoužívajte svoje ruky.**

⚠ VÝSTRAHA

Hydraulické spojky, hydraulické potrubia/ventily a hydraulická kvapalina môžu byť horúce. Pri kontakte s horúcimi komponentmi sa môžete popáliť.

- **Pri manipulácii s hydraulickými spojkami používajte rukavice.**
- **Skôr než sa dotknete hydraulických komponentov, nechajte stroj vychladnúť.**
- **Nedotýkajte sa vyliatej hydraulickej kvapaliny.**

Ak nadstavec na prevádzku vyžaduje hydrauliku, pripojte hydraulické hadice nasledujúcim spôsobom:

1. Vypnite motor a vyberte kľúč.
2. Posuňte páku pomocnej hydrauliky dopredu, dozadu a späť do NEUTRÁLNEJ polohy, aby sa uvoľnil tlak v hydraulických spojkách.
3. Zložte ochranné kryty z hydraulických spojok na stroji.
4. Uistite sa, že sa na hydraulických spojkách nenachádza žiadny cudzí materiál.
5. Zatlačte vonkajší konektor nadstavca do vnútorného konektora na stroji.

   Poznámka: Keď prvýkrát pripojíte vonkajší konektor nadstavca, uvoľní sa určitý tlak, ktorý sa nahromadil v nadstavci.

6. Zatlačte vnútorný konektor nadstavca do vonkajšieho konektora na stroji.
7. Potiahnutím hadice sa uistite, že spojenie je pevné.

Odstránenie nadstavca

1. Stroj zaparkujte na rovnom povrchu.
2. Spustite nadstavec na zem.
3. Vypnite motor a vyberte kľúč.
4. Uvoľnite čapy na rýchle pripojenie ich otočením do vonkajšej strany.
5. Ak nadstavec používa hydrauliku, posuňte páku pomocnej hydrauliky dopredu, dozadu a späť do NEUTRÁLNEJ polohy, aby sa uvoľnil tlak v hydraulických spojkách.
6. Ak nadstavec používa hydrauliku, posuňte rozpery späť na hydraulické spojky a odpojte ich.

   Dôležité: **Spojte hadice nadstavca dokopy, aby sa zabránilo znečisteniu hydraulického systému počas skladovania.**
7. Namontujte ochranné kryty na hydraulické spojky na stroji.
8. Naštartujte motor, nakloňte montážnu dosku smerom dopredu a odpojte stroj od nadstavca.

Po prevádzke

Bezpečnosť po prevádzke

Všeobecné bezpečnostné pokyny

- Pred nastavením, čistením, skladovaním alebo servisom vypnite motor, vytiahnite kľúč a počkajte, kým sa nezastaví všetok pohyb, a nechajte stroj vychladnúť.
- Očistite usadeniny z nadstavcov, pohonov, tlmičov a motora, aby ste predchádzali vzniku požiaru. Odstráňte rozliaty olej alebo palivo.
- Všetky diely udržujte v dobrom stave a technické vybavenie dotiahnuté.
- Nedotýkajte sa častí, ktoré sa môžu počas prevádzky zohriať na vysokú teplotu. Pred údržbou, nastavením alebo servisom stroja ich nechajte vychladnúť.
- Pri nakladaní a vykladaní stroja do vlečky alebo kamiónu buďte opatrní.

Presun nefunkčného stroja

Dôležité: **Stroj neodťahujte ani neťahajte bez otvorenia ťažných ventilov, inak dôjde k poškodeniu hydraulického systému.**

1. Vypnite motor a vyberte kľúč.
2. Zložte kryt chrániaci každý ťažný ventil (Obrázok 11).

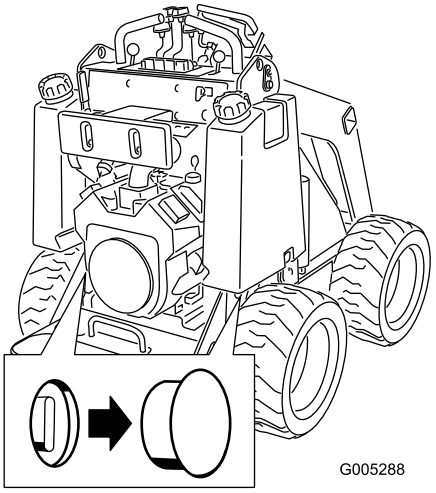

g005288

Obrázok 11

3. Uvoľnite poistnú maticu na každom ťažnom ventile.
4. Pomocou šesťhranného kľúča otočte všetky ventily o jednu otočku proti smeru hodinových ručičiek, čím ich otvoríte.
5. Stroj ťahajte podľa potreby.

   Dôležité: **Pri ťahaní neprekračujte rýchlosť 4,8 km/h.**
6. Po oprave stroja zatvorte ťažné ventily a utiahnite poistné matice.

   Dôležité: **Ťažné ventily neuťahujte nadmerne.**
7. Znova nasaďte kryty.

Ťahanie stroja

Na ťahanie stroja použite ťažkotonážny príves alebo kamión. Použite rampu s plnou šírkou. Uistite sa, že príves alebo kamión má všetky potrebné brzdy, osvetlenie a značenie v súlade so zákonom. Pozorne si prečítajte všetky bezpečnostné pokyny. Znalosť týchto informácií môže pomôcť vám alebo okolitým osobám predísť zraneniu. Postupujte podľa miestnych vyhlášok pre prívesy a požiadaviek na zväzovanie.

⚠ DÔLEŽITÉ UPOZORNENIE

Jazda na ulici alebo na ceste bez smeroviek, svetiel, reflexného značenia alebo označenia pomaly idúceho vozidla je nebezpečná a môže viesť k nehode s následným zranením.

So strojom nejazdite po verejnej ulici ani po ceste.

Výber prívesu

⚠ DÔLEŽITÉ UPOZORNENIE

Nakladanie stroja na príves alebo nákladné vozidlo zvyšuje možnosť prevrátenia a mohlo by pri ňom dôjsť k vážnemu zraneniu alebo smrti (Obrázok 12).

- **Použite iba rampy s plnou šírkou.**
- **Uistite sa, že rampa je v porovnaní s výškou plošiny prívesu alebo nákladného vozidla od zeme minimálne štyrikrát dlhšia. Zaručí sa tým, že uhol rampy neprekročí 15 stupňov od rovného povrchu.**

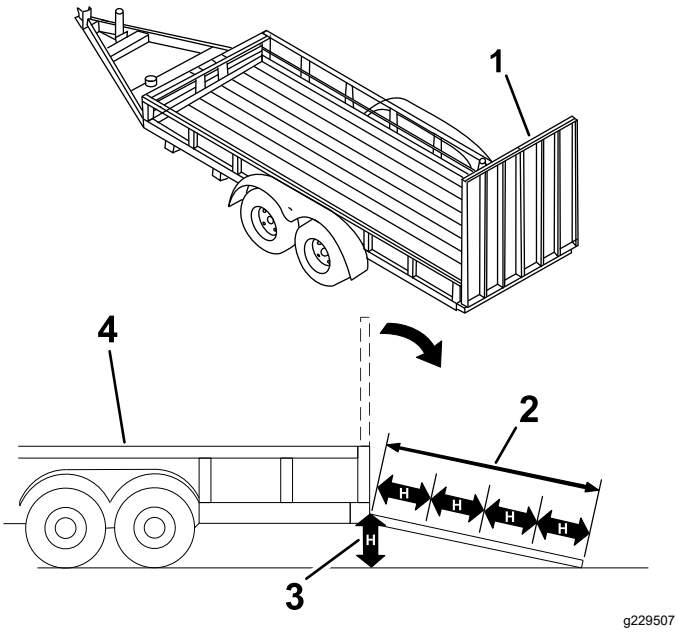

Obrázok 12

1. Rampa(y) s plnou šírkou v zloženej polohe
2. Rampa je v porovnaní s výškou plošiny prívesu alebo nákladného vozidla od zeme minimálne štyrikrát dlhšia
3. H = výška plošiny prívesu alebo nákladného vozidla od zeme
4. Príves

Nakladanie stroja

⚠ DÔLEŽITÉ UPOZORNENIE

Nakladanie stroja na príves alebo nákladné vozidlo, prípadne vykladanie zvyšuje možnosť prevrátenia a mohlo by pri ňom dôjsť k vážnemu zraneniu alebo smrti.

- **Pri používaní stroja na rampe postupujte zvlášť opatrne.**
- **Stroj nakladajte a vykladajte s ťažším koncom smerujúcim k rampe.**
- **Pri jazde so strojom na rampe sa vyhnite náhlemu zrýchleniu alebo spomaleniu, pretože by ste mohli stratiť kontrolu nad strojom alebo by sa stroj mohol prevrátiť.**

1. Ak používate príves, pripojte ho k ťažnému vozidlu a pripojte bezpečnostné reťaze.
2. Ak je to možné, pripojte brzdy prívesu.
3. Spustite rampu(y).
4. Spustite ramená nakladača.
5. Stroj nakladajte na príves ťažším koncom smerujúcim k rampe, pričom náklad prepravujte v malej výške (Obrázok 13).
   - Ak má stroj **plný** nosný nadstavec (napr. vedro) alebo nenosný nadstavec (napr. zákopník), po rampe jazdite nahor so strojom otočeným dopredu.
   - Ak má stroj **prázdny** nosný nadstavec alebo na stroji nie je žiadny nadstavec, pri jazde po rampe nahor so strojom cúvajte.

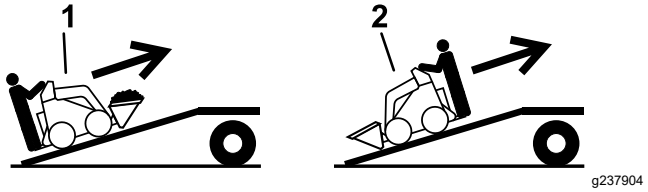

Obrázok 13

1. Stroj s plným nosným alebo nenosným nadstavcom – po rampe(ách) jazdite nahor so strojom otočeným dopredu.
2. Stroj s prázdnym alebo žiadnym nadstavcom – pri jazde po rampe(ách) nahor so strojom cúvajte.

6. Ramená nakladača spustite úplne nadol.
7. Zatiahnite parkovaciu brzdu (ak je súčasťou výbavy), vypnite motor a vyberte kľúč.
8. Použite kovové zväzovacie slučky na stroji pre pevné upevnenie zariadenia k prívesu alebo kamiónu pomocou popruhov, reťazí, káblov alebo lán (Obrázok 14). Požiadavky týkajúce sa zväzovania nájdete v miestnych predpisoch.

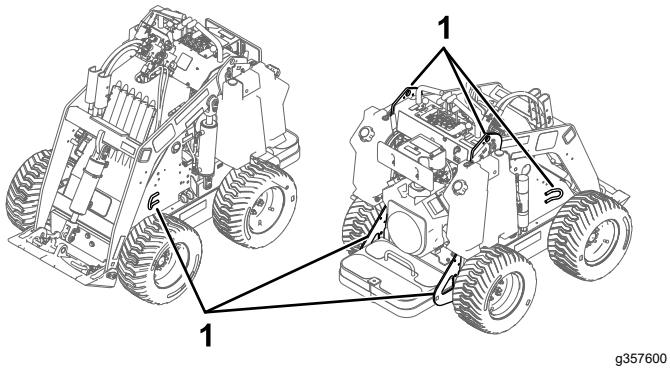

Obrázok 14

1. Zväzovacie slučky

Vykladanie stroja

1. Spustite rampu(y).
2. Stroj vykladajte z prívesu ťažším koncom smerujúcim k rampe, pričom náklad prepravujte v malej výške (Obrázok 15).
   - Ak má stroj **plný** nosný nadstavec (napr. vedro) alebo nenosný nadstavec (napr. zákopník), pri jazde po rampe nadol so strojom cúvajte.
   - Ak má stroj **prázdny** nosný nadstavec alebo na stroji nie je žiadny nadstavec, po rampe jazdite nadol so strojom otočeným dopredu.

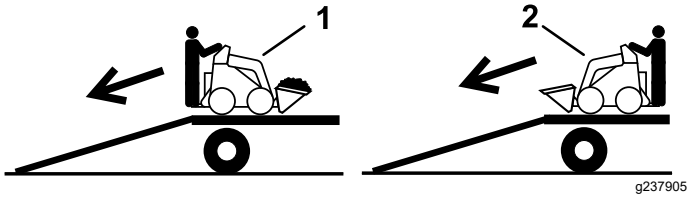

Obrázok 15

1. Stroj s plným nadstavcom alebo nenosným nadstavcom – pri jazde po rampe(ách) nadol so strojom cúvajte.
2. Stroj s prázdnym alebo žiadnym nadstavcom – po rampe(ách) jazdite nadol so strojom otočeným dopredu.

Zdvíhanie stroja

Stroj môžete zdvíhať použitím zväzovacích/zdvíhacích slučiek ako zdvíhacích bodov. Pozrite si časť Obrázok 14.

Údržba

Poznámka: Určite ľavú a pravú stranu stroja pri normálnej prevádzkovej polohe.

Bezpečnosť pri údržbe

⚠ VÝSTRAHA

Ak necháte kľúč v spínači, iná osoba bude môcť náhodne naštartovať motor a vážne zraniť vás alebo iných okolostojacich.

Pred vykonávaním akejkoľvek údržby vyberte kľúč zo spínača.

- Stroj zaparkujte na rovnom povrchu, odpojte pomocné hydraulické systémy, spustite nadstavec, zatiahnite parkovaciu brzdu (ak je súčasťou výbavy), vypnite motor a vyberte kľúč. Pred nastavením, čistením, skladovaním alebo opravou počkajte, kým sa nezastaví všetok pohyb, a nechajte stroj vychladnúť.
- Odstráňte rozliaty olej alebo palivo.
- Nevyškolený personál nesmie vykonávať servis stroja.
- V prípade potreby podpory komponentov použite stojany.
- Opatrne uvoľnite tlak z komponentov s uloženou energiou. Pozrite si časť Uvoľnenie hydraulického tlaku (strana 32).
- Pred vykonaním akejkoľvek opravy odpojte batériu. Pozrite si časť Údržba batérie (strana 29).
- Udržujte ruky a nohy v bezpečnej vzdialenosti od pohyblivých častí. Pokiaľ je to možné, nevykonávajte nastavovanie pri spustenom motore.
- Všetky diely udržujte v dobrom stave a technické vybavenie dotiahnuté. Vymeňte všetky opotrebované alebo poškodené nálepky.
- Nemanipulujte s bezpečnostnými zariadeniami.
- Používajte len nadstavce schválené spoločnosťou Toro. Nadstavce môžu zmeniť stabilitu a prevádzkové vlastnosti stroja. Pri používaní stroja s neschválenými nadstavcami môže dôjsť k strate záruky na stroj.
- Používajte iba originálne náhradné diely Toro.
- V prípade, že sa pri údržbe alebo opravách vyžaduje, aby boli ramená nakladača v zdvihnutej polohe, zaistite ramená v zdvihnutej polohe pomocou hydraulických valcových zámkov.

Odporúčaný harmonogram údržby

Servisný interval	Postup pri údržbe
Po prvých 8 hodinách	• Utiahnite matice svorníkov kolies. • Vymeňte hydraulický filter.
Po prvých 50 hodinách	• Vymeňte motorový olej a filter.
Pri každom použití alebo denne	• Namažte stroj. (Namažte okamžite po každom umytí.) • Skontrolujte hladinu motorového oleja. • Skontrolujte tlak pneumatík. • Odstráňte zo stroja nečistoty. • Skontrolujte uvoľnenie spojovacích prvkov.
Po každých 25 hodinách prevádzky	• Skontrolujte tesnosť hydraulických potrubí, či nie sú uvoľnené spoje, zlomené potrubie, uvoľnené montážne podpery, opotrebenie a chemické poškodenie alebo poškodenie vplyvom počasia. • Skontrolujte hladinu hydraulickej kvapaliny.
Po každých 100 hodinách prevádzky	• Vymeňte motorový olej. (Servis vykonávajte častejšie, ak sú podmienky extrémne prašné alebo piesčité.) • Skontrolujte káblové prípojky batérie. • Utiahnite matice svorníkov kolies.

Servisný interval	Postup pri údržbe
Po každých 200 hodinách prevádzky	• Vykonajte servis vzduchového filtra. (Servis vykonávajte častejšie, ak sú podmienky extrémne prašné alebo piesčité.) • Vymeňte vzduchový filter uhlíkového kanistra. (Servis vykonávajte častejšie, ak sú podmienky extrémne prašné alebo piesčité.) • Vymeňte filter uhlíkového kanistra v odvzdušňovacej rúrke. (Ak ako nadstavec používate vibračný pluh, servis vykonávajte častejšie.) • Vymeňte motorový olej a filter. (Servis vykonávajte častejšie, ak sú podmienky extrémne prašné alebo piesčité.) • Skontrolujte zapaľovaciu sviečku (sviečky).
Po každých 400 hodinách prevádzky	• Vymeňte hydraulický filter.
Po každých 500 hodinách prevádzky	• Vymeňte zapaľovaciu sviečku.
Každých 1500 hodín alebo každé dva roky podľa toho, čo nastane skôr	• Vymeňte všetky pohyblivé hydraulické hadice.
Každý rok	• Vymeňte palivový filter. • Vymeňte hydraulickú kvapalinu.
Každý rok alebo pred uskladnením	• Opravte odlúpenú farbu.

Dôležité: **Ďalšie postupy údržby nájdete v používateľskej príručke k motoru.**

Dôležité: **Ak musíte stroj nakloniť o viac ako 25 stupňov, svorkami prichyťte odvzdušňovaciu hadicu navrchu palivovej nádrže, aby ste predišli zaneseniu uhlíkového kanistra palivom.**

Postupy pred údržbou stroja

Použitie cylindrických zámkov

⚠ DÔLEŽITÉ UPOZORNENIE

Keď je rameno nakladača v zdvihnutej polohe, môže sa spustiť a rozmliaždiť osoby nachádzajúce sa pod ním.

Pred vykonávaním údržby, ktorá vyžaduje zdvihnuté ramená nakladača, nainštalujte cylindrické zámky.

Inštalácia cylindrických zámkov

1. Odstráňte nadstavec.
2. Zdvihnite ramená nakladača do úplne zdvihnutej polohy.
3. Vypnite motor a vyberte kľúč.
4. Cylindrický zámok umiestnite na každú zdvíhaciu cylindrickú tyč (Obrázok 16).

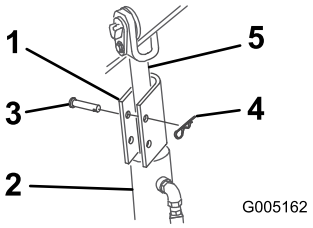

g005162

Obrázok 16

1. Cylindrický zámok
2. Zdvíhací valec
3. Sponková závlačka
4. Vidlicový čap
5. Zdvíhacia cylindrická tyč

5. Všetky cylindrické zámky zaistite vidlicovým čapom a sponkovou závlačkou (Obrázok 16).
6. **Pomaly** spúšťajte ramená nakladača, kým sa cylindrické zámky nedotknú cylindrických telies a koncov tyče.

Demontáž a skladovanie cylindrických zámkov

Dôležité: **Pred prevádzkou stroja demontujte cylindrické zámky z tyčí a nechajte ich úplne zaistené v skladovacej polohe.**

1. Naštartujte motor.
2. Zdvihnite ramená nakladača do úplne zdvihnutej polohy.
3. Vypnite motor a vyberte kľúč.
4. Vyberte vidlicové čapy a sponkové závlačky zaisťujúce všetky cylindrické zámky.
5. Demontujte cylindrické zámky.
6. Spustite ramená nakladača.
7. Nainštalujte cylindrické zámky na hydraulické hadice a zaistite ich vidlicovými čapmi a sponkovými závlačkami (Obrázok 17).

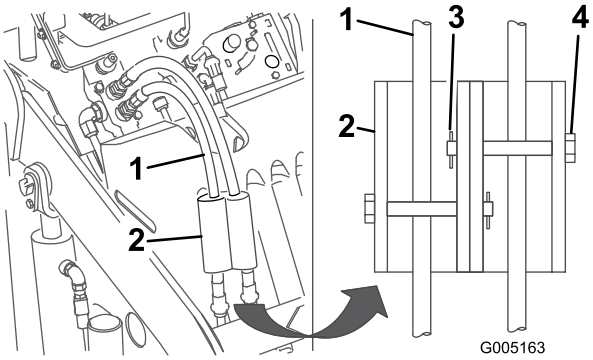

g005163

Obrázok 17

1. Hydraulické hadice
2. Cylindrické zámky
3. Sponková závlačka
4. Vidlicový čap

Prístup k vnútorným komponentom

⚠ DÔLEŽITÉ UPOZORNENIE

Po otvorení alebo zložení krytov, kapôt a mriežok, kým motor beží, sa môžete dostať do kontaktu k pohyblivými časťami, ktoré vás môžu vážne zraniť.

Pred otvorením akýchkoľvek krytov, kapôt a mriežok vypnite motor, vyberte kľúč zo zapaľovania a nechajte motor vychladnúť.

Zloženie kapoty

1. Stroj zaparkujte na rovnom povrchu a zatiahnite parkovaciu brzdu (ak je súčasťou výbavy).
2. Zdvihnite ramená nakladača a nainštalujte cylindrické zámky.

   Poznámka: Ak musíte kapotu zložiť bez zdvihnutia ramien nakladača, dávajte veľký pozor, aby ste nepoškodili kapotu ani hydraulické hadice pri manipulácii s kapotou pod ramenami.
3. Vypnite motor a vyberte kľúč.
4. Uvoľnite 4 poistné západky (Obrázok 18).

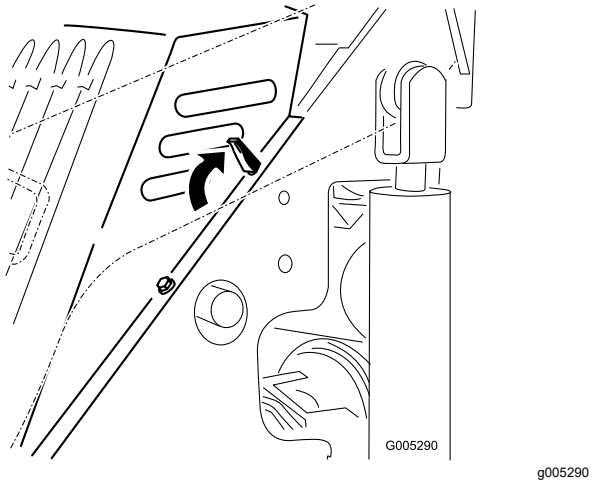

Obrázok 18

Na obrázku je vrchná ľavá západka

5. Stiahnite kapotu zo stroja.

Montáž kapoty

1. Kapotu umiestnite nad rám stroja tak, aby boli stĺpiky na kapote zaistené v otvoroch v ráme (Obrázok 18).
2. Kapotu zaistite zatlačením poistných západiek dopredu a nadol (Obrázok 18).

Mazanie

Mazanie stroja

Servisný interval: Pri každom použití alebo denne (Namažte okamžite po každom umytí.)

Typ maziva: univerzálne mazivo

1. Stroj zaparkujte na rovnom povrchu, zatiahnite parkovaciu brzdu (ak je súčasťou výbavy) a spustite ramená nakladača.
2. Vypnite motor a vyberte kľúč.
3. Namazané časti vyčistite handrou.
4. Ku každému spoju pripojte mazaciu pištoľ (Obrázok 19 a Obrázok 20).

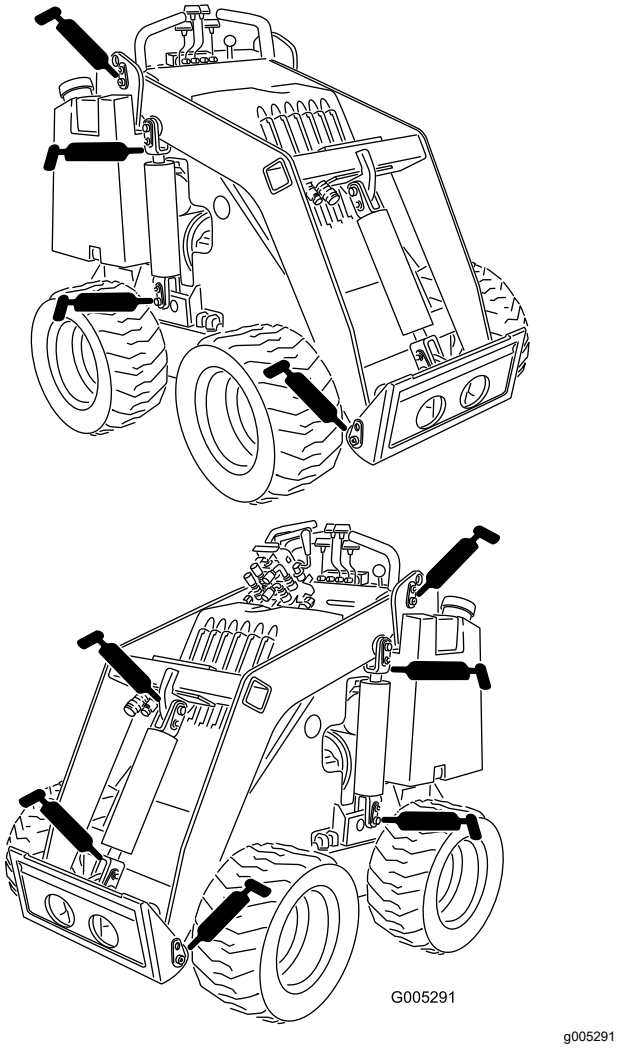

Obrázok 19

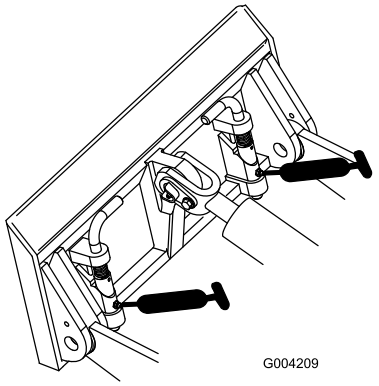

g004209

Obrázok 20

5. Načerpajte mazivo do spojov tak, aby mazivo začalo vytekať z ložísk (približne 3 čerpania).
6. Utrite prebytočné mazivo.

Údržba motoru

Bezpečnosť pri práci s motorom

- Pred kontrolou oleja alebo pridávaním oleja do kľukovej skrine vypnite motor.
- Nemeňte nastavenie regulátora motora ani nezvyšujte počet otáčok motora.
- Ruky, nohy, tvár, odev a ostatné časti tela nepribližujte k tlmiču výfuku ani iným horúcim povrchom.

Údržba vzduchového filtra

Servisný interval: Po každých 200 hodinách prevádzky—Vykonajte servis vzduchového filtra. (Servis vykonávajte častejšie, ak sú podmienky extrémne prašné alebo piesčité.)

1. Stroj zaparkujte na rovnom povrchu, zatiahnite parkovaciu brzdu (ak je súčasťou výbavy) a spustite ramená nakladača.
2. Vypnite motor a vyberte kľúč.
3. Uvoľnite západky na vzduchovom filtri a vytiahnite kryt čističa vzduchu z telesa vzduchového filtra (Obrázok 21).

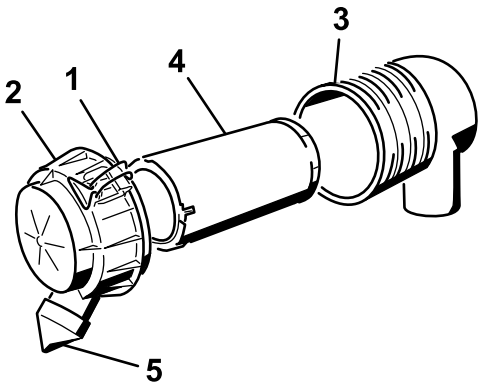

g200767

Obrázok 21

1. Západky
2. Kryt čističa vzduchu
3. Teleso vzduchového filtra
4. Primárny filter
5. Protiprachové viečko

4. Stlačte bočné strany protiprachového viečka, aby ste ho otvorili a vysypali z neho prach.
5. Vyčistite vnútorné časti krytu čističa vzduchu pomocou natlakovaného vzduchu do 2,07 bar.

   Dôležité: **Na čistenie telesa čističa vzduchu nepoužívajte stlačený vzduch.**

6. Opatrne vysuňte filter z telesa vzduchového filtra (Obrázok 21).

   Poznámka: Vyhnite sa klepaniu filtra o bočné steny telesa.

   Dôležité: **Nepokúšajte sa vyčistiť filter.**

7. Skontrolujte, či nie je nový filter roztrhnutý, či na ňom nie je mastný film alebo či nie je poškodené gumové tesnenie. Posvieťte na filter zvonku jasným svetlom a pozrite sa doň. Diery vo filtri uvidíte ako jasné body.

   Ak je filter poškodený, nepoužívajte ho.

8. Opatrne nainštalujte filter (Obrázok 21).

   Poznámka: Uistite sa, že je filter pevne nasadený tak, že počas inštalácie zatlačíte na vonkajší okraj filtra.

   Dôležité: **Nestláčajte mäkké vnútorné časti filtra.**

9. Nainštalujte kryt vzduchového filtra s protiprachovým viečkom otočeným nadol a zistite západky (Obrázok 21).

Servis uhlíkového kanistra

Výmena vzduchového filtra uhlíkového kanistra

Servisný interval: Po každých 200 hodinách prevádzky (Servis vykonávajte častejšie, ak sú podmienky extrémne prašné alebo piesčité.)

1. Stroj zaparkujte na rovnom povrchu, zatiahnite parkovaciu brzdu (ak je súčasťou výbavy) a spustite ramená nakladača.
2. Vypnite motor a vyberte kľúč.
3. Uvoľnite hadicovú svorku nad vzduchovým filtrom uhlíkového kanistra (Obrázok 22).

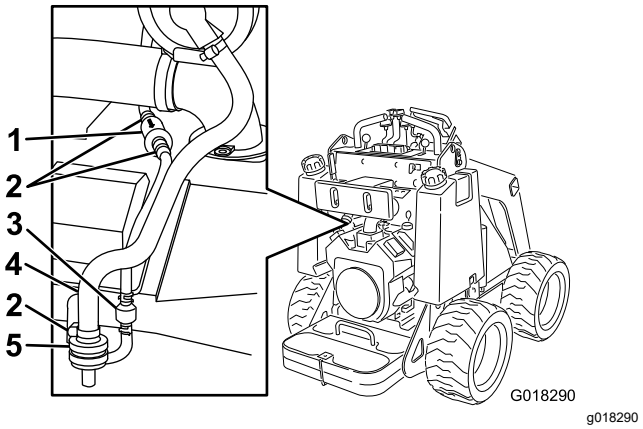

Obrázok 22

1. Filter v odvzdušňovacej rúrke
2. Hadicová svorka
3. Spätná klapka
4. Hadica do uhlíkového kanistra
5. Vzduchový filter

4. Vyberte a zlikvidujte vzduchový filter (Obrázok 22).

   Dôležité: **Ak z väčšej hadice na prípojke filtra vyjde menšia časť rúrky, vyberte ju z filtra a zasuňte späť do hadice.**

5. Nainštalujte do hadice nový filter a zaistite ho hadicovou svorkou (Obrázok 22).

Výmena filtra uhlíkového kanistra v odvzdušňovacej rúrke

Servisný interval: Po každých 200 hodinách prevádzky (Ak ako nadstavec používate vibračný pluh, servis vykonávajte častejšie.)

Poznámka: Priebežne kontrolujte znečistenie filtra v odvzdušňovacej rúrke. Ak sa filter zdá znečistený, vymeňte ho.

1. Stroj zaparkujte na rovnom povrchu, zatiahnite parkovaciu brzdu (ak je súčasťou výbavy) a spustite ramená nakladača.
2. Vypnite motor a vyberte kľúč.
3. Posuňte pružinové hadicové svorky na oboch stranách filtra uhlíkového kanistra v odvzdušňovacej rúrke smerom od filtra (Obrázok 22).
4. Vyberte a zlikvidujte filter v odvzdušňovacej rúrke (Obrázok 22).
5. V smere šípky na filtri smerujúcej k spätnej klapke vložte do hadice nový filter a zaistite ho hadicovými svorkami (Obrázok 22).

Servis motorového oleja

Servisný interval: Pri každom použití alebo denne—Skontrolujte hladinu motorového oleja.

Po prvých 50 hodinách—Vymeňte motorový olej a filter.

Po každých 100 hodinách prevádzky—Vymeňte motorový olej. (Servis vykonávajte častejšie, ak sú podmienky extrémne prašné alebo piesčité.)

Po každých 200 hodinách prevádzky (Servis vykonávajte častejšie, ak sú podmienky extrémne prašné alebo piesčité.)

Parametre motorového oleja

Typ oleja: detergentný olej (servisná klasifikácia API SJ alebo vyššia)

Objem kľukovej skrine: s výmenou filtra 1,8 l, bez výmeny filtra 1,6 l

Viskozita: pozrite si tabuľku nižšie

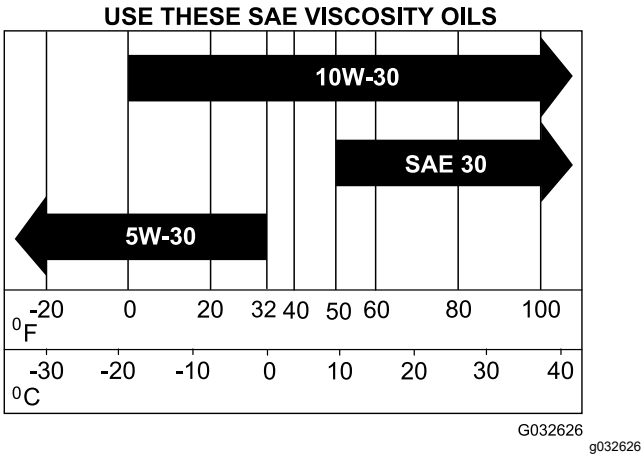

Obrázok 23

Kontrola hladiny motorového oleja

1. Stroj zaparkujte na rovnom povrchu, zatiahnite parkovaciu brzdu (ak je súčasťou výbavy) a spustite ramená nakladača.
2. Vypnite motor a vyberte kľúč.
3. Vyčistite oblasť okolo olejovej mierky (Obrázok 24).

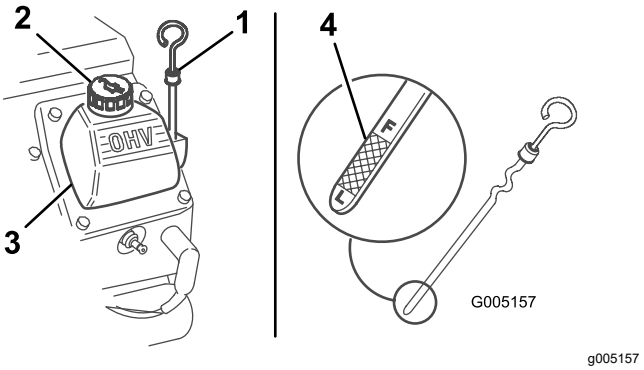

Obrázok 24

1. Olejová mierka
2. Zátka plniaceho otvoru
3. Kryt ventilu
4. Kovový koniec

4. Vytiahnite mierku a dočista utrite kovový koniec (Obrázok 24).
5. Mierku úplne zasuňte do rúrky (Obrázok 24).
6. Vytiahnite ju a pozrite sa na jej kovový koniec.
7. Ak je hladina oleja príliš nízka, vyčistite priestor okolo zátky plniaceho otvoru oleja a zložte zátku (Obrázok 24).
8. Pomaly do krytu ventilu dolejte len toľko oleja, aby hladina siahala po značku F (Plné).

   Dôležité: **Neprepĺňajte kľukovú skriňu olejom, pretože to môže poškodiť motor.**

9. Znova nasaďte zátku plniaceho otvoru a mierku.

Výmena motorového oleja a filtra

1. Naštartujte motor a nechajte ho bežať po dobu 5 minút.

   Poznámka: Tým sa olej zohreje a ľahšie vytečie.

2. Stroj zaparkujte tak, aby bola vypúšťacia strana o niečo nižšie ako opačná strana a zaistilo sa tak úplné vytečenie oleja.
3. Spustite ramená nakladača, podložte kolesá alebo zatiahnite parkovaciu brzdu (ak je súčasťou výbavy), vypnite motor a vyberte kľúč.
4. Jeden koniec hadice umiestnite na vypúšťací ventil a druhý koniec vložte do nádoby (Obrázok 25).

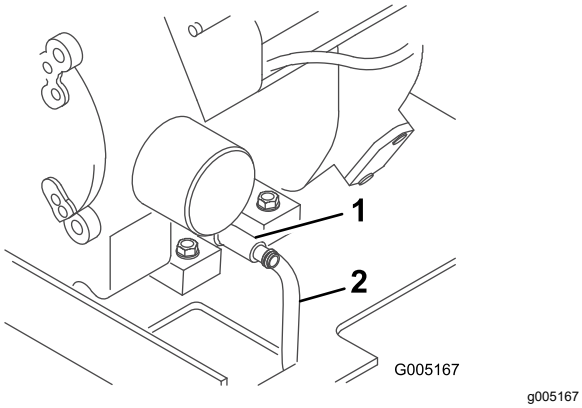

Obrázok 25

1. Vypúšťací ventil oleja
2. Hadica

5. Otočením proti smeru hodinových ručičiek otvorte vypúšťací ventil a pri otáčaní ho ťahajte von (Obrázok 25).
6. Po úplnom vytečení oleja zatvorte vypúšťací ventil a vyberte hadicu.

   Poznámka: Použité oleje likvidujte v certifikovanom recyklačnom stredisku.
7. Vyberte starý filter a utrite povrch tesnenia adaptéra filtra (Obrázok 26).

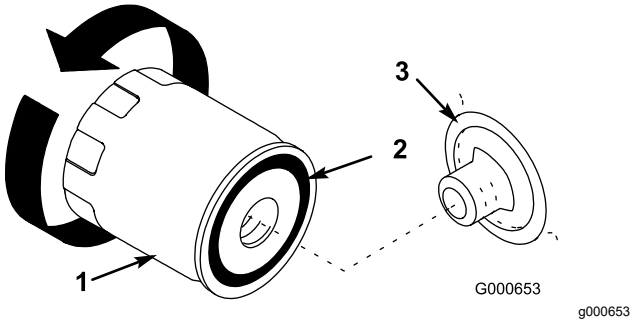

Obrázok 26

1. Olejový filter
2. Tesnenie
3. Adaptér

8. Cez stred otvoru filtra nalejte nový olej správneho typu. Olej dolejte po spodnú časť závitov.
9. Počkajte minútu alebo dve, kým materiál filtra neabsorbuje olej, a potom vylejte nadbytočný olej.
10. Na gumené tesnenie na náhradnom filtri naneste tenkú vrstvu nového oleja (Obrázok 26).
11. Namontujte na adaptér filtra náhradný olejový filter. Olejový filter otáčajte v smere hodinových ručičiek, kým sa gumené tesnenie nedotkne adaptéra filtra, a potom filter utiahnite o ďalšej ½ otáčky (Obrázok 26).
12. Zložte zátku plniaceho otvoru (Obrázok 24) a pomaly nalejte cca 80 % špecifikovaného množstva oleja cez kryt ventilu.
13. Skontrolujte hladinu oleja.
14. Pomaly pridávajte ďalší olej, aby hladina dosiahla po značku F (plná) na mierke.
15. Namontujte zátku plniaceho otvoru oleja.

Servis zapaľovacích sviečok

Servisný interval: Po každých 200 hodinách prevádzky—Skontrolujte zapaľovaciu sviečku (sviečky).

Po každých 500 hodinách prevádzky—Vymeňte zapaľovaciu sviečku.

Pred inštaláciou každej zapaľovacej sviečky sa presvedčte, či je medzi stredovou a postrannou elektródou správna vzduchová medzera. Na demontáž a montáž zapaľovacích sviečok použite kľúč na jednotlivé zapaľovacie sviečky a vzduchovú medzeru skontrolujte a upravte pomocou hrúbkomera alebo škáromera. V prípade potreby nainštalujte nové zapaľovacie sviečky.

Typ: Champion XC12YC alebo ekvivalent.

Vzduchová medzera: 0,75 mm

Demontáž zapaľovacej sviečky

1. Stroj zaparkujte na rovnom povrchu, zatiahnite parkovaciu brzdu (ak je súčasťou výbavy) a spustite ramená nakladača.
2. Vypnite motor, vyberte kľúč a nechajte motor vychladnúť.
3. Vyčistite okolie základne zapaľovacích sviečok, aby sa do motora nedostali žiadne nečistoty.
4. Demontujte zapaľovacie sviečky. Pozrite si časť Obrázok 27.

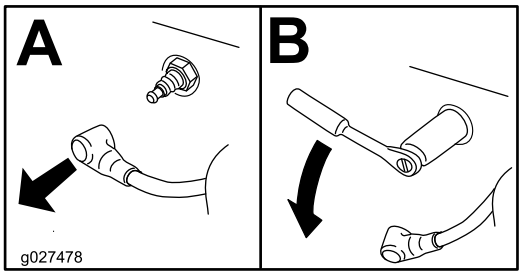

Obrázok 27

Kontrola zapaľovacej sviečky

Dôležité: **Zapaľovacie sviečky nečistite. Ak má sviečka tmavý povlak, opotrebované elektródy či olejový film alebo je prasknutá, vždy ju vymeňte.**

Ak vidíte na izolačnom prvku svetlohnedú alebo sivú farbu, motor funguje správne. Čierny povlak na izolačnom prvku zvyčajne signalizuje znečistenie vzduchového filtra.

Upravte medzeru na 0,75 mm.

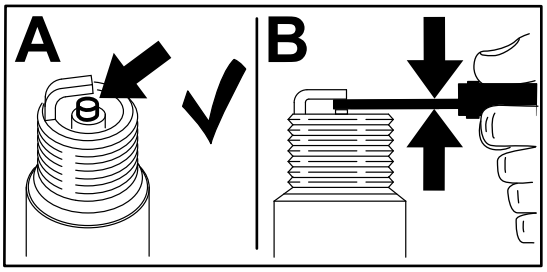

g206628

Obrázok 28

Montáž zapaľovacej sviečky

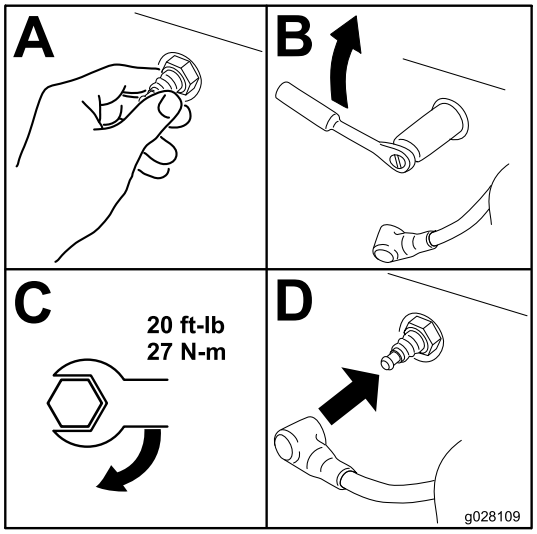

g028109

Obrázok 29

Údržba palivového systému

⚠ NEBEZPEČIE

Za určitých podmienok je palivo extrémne horľavé a veľmi výbušné. Požiar alebo výbuch paliva môže popáliť vás a iné osoby a môže spôsobiť poškodenie majetku.

- **Po vychladnutí motora vypustite palivo z palivových nádrží. Robte to vonku na otvorenom priestranstve. Rozliate palivo poutierajte.**
- **Pri vypúšťaní paliva nikdy nefajčite a nepribližujte sa k otvorenému ohňu ani k miestam, kde by iskra mohla zapáliť výpary.**
- **Úplný zoznam bezpečnostných opatrení týkajúcich sa paliva nájdete v časti Bezpečnosť pri manipulácii s palivom (strana 12).**

Výmena palivového filtra

Servisný interval: Každý rok

Dôležité: **Nikdy neinštalujte znečistený filter.**

1. Stroj zaparkujte na rovnom povrchu, zatiahnite parkovaciu brzdu (ak je súčasťou výbavy) a spustite ramená nakladača.
2. Zatvorte palivový ventil na spodnej strane každej palivovej nádrže (Obrázok 31).
3. Na palivovú hadicu medzi palivovými nádržami a palivovým filtrom upevnite svorku, aby ste zablokovali prietok paliva.
4. Súčasne stlačte konce hadicových svoriek a vysuňte ich z filtra (Obrázok 30).

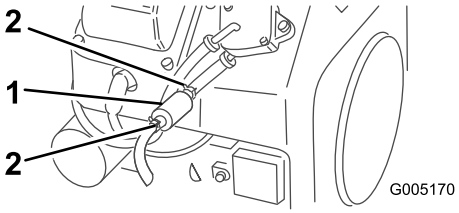

g005170

Obrázok 30

1. Filter
2. Hadicová svorka

5. Pod palivové potrubie umiestnite záchytnú nádobu na zachytenie akéhokoľvek úniku a potom vyberte filter z palivového potrubia (Obrázok 30).

6. Nainštalujte nový filter a presuňte hadicové svorky blízko filtra.
7. Demontujte svorku blokujúcu prietok paliva a otvorte palivový ventil.

Vypúšťanie palivových nádrží

1. Stroj zaparkujte na rovnom povrchu, zatiahnite parkovaciu brzdu (ak je súčasťou výbavy) a spustite ramená nakladača.
2. Vypnite motor a vyberte kľúč.
3. Zatvorte palivový ventil na hadici blízko spodnej strany palivových nádrží, ako je znázornené na Obrázok 31.

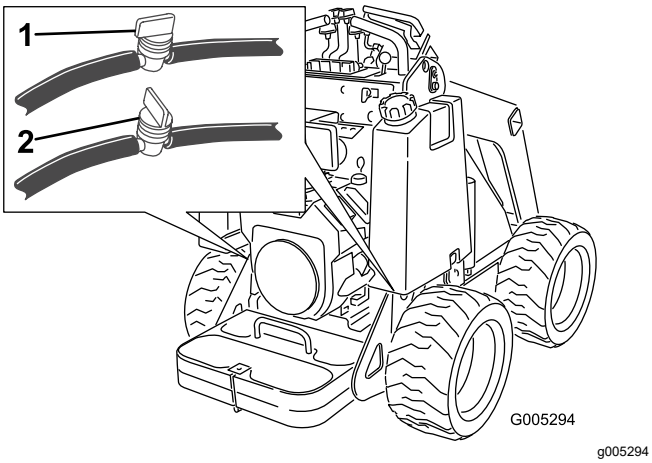

Obrázok 31

1. Palivový ventil (otvorený) 2. Palivový ventil (zatvorený)

4. Uvoľnite hadicovú svorku na palivovom filtri a zasuňte ju nahor do palivového potrubia smerom od filtra.
5. Potiahnite palivové potrubie smerom od palivového filtra, otvorte palivový ventil, uvoľnite uzáver palivovej nádrže a nechajte palivo vytiecť do nádoby na palivo alebo záchytnej nádoby.
6. Nainštalujte palivové potrubie na palivový filter.
7. Posuňte hadicovú svorku blízko k palivovému filtru a zaistite palivové potrubie.
8. Otvorte palivové ventily na hadiciach blízko spodnej strany palivových nádrží, ako je znázornené na Obrázok 31.

Poznámka: Teraz je najvhodnejší čas nainštalovať nový palivový filter, pretože palivové nádrže sú prázdne.

Údržba elektrického systému

Bezpečnosť pri práci s elektrickým systémom

- Pred opravovaním stroja odpojte batériu. Najskôr odpojte záporný a potom kladný pól. Najprv pripojte kladný a potom záporný pól.
- Batériu nabíjajte v otvorenom a dobre vetranom priestore, v ktorom sa nevyskytujú iskry ani plamene. Pred pripojením alebo odpojením batérie odpojte nabíjačku. Používajte ochranný odev a používajte izolované nástroje.
- Kyselina v batérii je jedovatá a môže spôsobiť popáleniny. Vyhnite sa kontaktu s pokožkou, očami a odevom. Pri práci s batériou chráňte svoju tvár, oči a oblečenie.
- Plyny z batérie môžu explodovať. Udržujte cigarety, iskry a plameň mimo batérie.

Údržba batérie

Servisný interval: Po každých 100 hodinách prevádzky

Batériu vždy udržiavajte čistú a úplne nabitú. Na vyčistenie krytu batérie použite papierovú utierku. Ak sú póly batérie skorodované, vyčistite ich roztokom v pomere 4 diely vody a 1 diel zažívacej sódy. Na póly batérie naneste tenkú vrstvu maziva, aby ste predišli korózii.

Špecifikácie: 12 V, 340 A (studený štart)

Vybratie batérie

⚠ DÔLEŽITÉ UPOZORNENIE

Svorky batérie alebo kovové nástroje by mohli spôsobiť skrat cez kovové komponenty a iskrenie. Iskry môžu spôsobiť explóziu plynov batérie s následným poranením osôb.

- **Pri demontáži alebo montáži batérie nedovoľte, aby sa póly batérie dotkli kovových častí stroja.**
- **Nedovoľte, aby kovové nástroje spôsobili skrat medzi svorkami akumulátora a kovovými časťami stroja.**

1. Stroj zaparkujte na rovnom povrchu, zatiahnite parkovaciu brzdu (ak je súčasťou výbavy) a spustite ramená nakladača.
2. Vypnite motor a vyberte kľúč.

3. Zložte kapotu.
4. Odskrutkujte krídlové matice a tyč zaisťujúcu batériu (Obrázok 32).

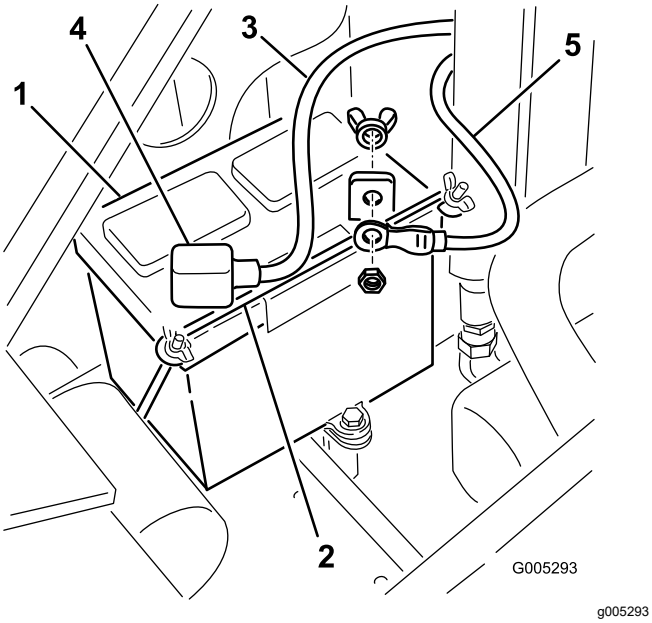

Obrázok 32

1. Batéria
2. Tyč
3. Kladný kábel
4. Gumený kryt
5. Záporný kábel

5. Odpojte záporný (čierny) uzemňovací kábel od pólu batérie (Obrázok 32). Úchytky si odložte.
6. Odsuňte gumený kryt z kladného (červeného) kábla.
7. Odpojte kladný (červený) kábel od pólu batérie (Obrázok 32). Úchytky si odložte.
8. Jemne odtlačte hydraulické hadice nabok a zdvihnite batériu z podvozka.

Nabitie batérie

Dôležité: **Batériu vždy udržiavajte úplne nabitú (hodnota mernej hustoty 1,265). Zvlášť dôležité je to na zabránenie poškodenia batérie pri teplote nižšej ako 0 °C.**

1. Vyberte batériu zo stroja. Pozrite si časť Vybratie batérie (strana 29).
2. Batériu nabíjajte 10 až 15 minút pri 25 až 30 A alebo 30 minút pri 4 až 6 A (Obrázok 33). Batériu neprebíjajte.

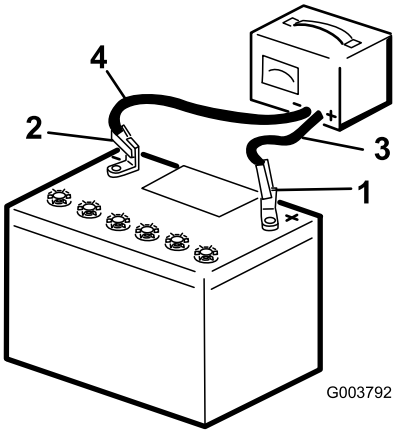

Obrázok 33

1. Kladný kolík batérie
2. Záporný kolík batérie
3. Červený (+) vodič nabíjačky
4. Čierny (–) vodič nabíjačky

3. Ak je batéria úplne nabitá, odpojte nabíjačku od elektrickej zásuvky a potom odpojte vodiče nabíjačky od kolíkov batérie (Obrázok 33).

Čistenie batérie

Poznámka: Na predĺženie životnosti batérie udržujte svorky a celý kryt batérie čistý.

1. Stroj zaparkujte na rovnom povrchu, zatiahnite parkovaciu brzdu (ak je súčasťou výbavy) a spustite ramená nakladača.
2. Vypnite motor a vyberte kľúč.
3. Vyberte batériu zo stroja; Vybratie batérie (strana 29).
4. Umyte celý kryt roztokom jedlej sódy a vody.
5. Opláchnite batériu čistou vodou.
6. Kolíky batérie a káblové konektory natrite mazivom Grafo 112X (po celom povrchu) (číslo dielu Toro 505-47) alebo vazelínou, aby sa zabránilo korózii.
7. Nainštalujte batériu. Pozrite si časť Inštalácia batérie (strana 31).

Inštalácia batérie

1. Pomocou upevňovacích prvkov, ktoré ste predtým odmontovali, pripevnite kladný (červený) kábel batérie ku kladnej (+) svorke batérie (Obrázok 32).
2. Nasuňte červený terminálny svorník na kladný pól batérie.
3. Pomocou predtým odstránených upevňovacích prvkov namontujte záporný (čierny) kábel batérie k zápornému (–) pólu batérie (Obrázok 32).
4. Zaistite batériu pomocou tyče a krídlových matíc (Obrázok 32).

Dôležité: **Uistite sa, že sa káble batérie nedotýkajú žiadnych ostrých hrán ani navzájom.**

Servis náhradnej batérie

Originálna batéria nevyžaduje údržbu ani servis. Informácie o servise náhradnej batérie nájdete v pokynoch od výrobcu batérie.

Údržba hnacej sústavy

Kontrola tlaku pneumatík

Servisný interval: Pri každom použití alebo denne

V pneumatikách udržiavajte špecifikovaný tlak vzduchu. Pneumatiky kontrolujte v studenom stave – vtedy je meranie najpresnejšie.

Tlak: 103 až 138 kPa

Poznámka: Pri prevádzke na piesčitej pôde použite nižší tlak v pneumatikách (103 kPa), aby ste na voľnej pôde zaistili lepšiu trakciu.

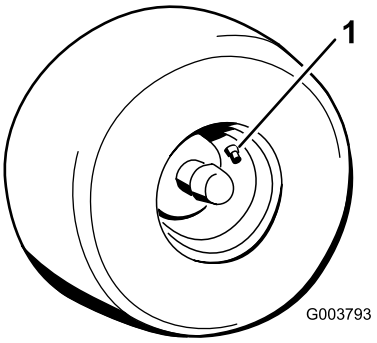

g003793

Obrázok 34

1. Driek ventilu

Kontrola matíc svorníkov kolies

Servisný interval: Po prvých 8 hodinách

Po každých 100 hodinách prevádzky

Skontrolujte a utiahnite matice svorníkov kolies momentom 68 N m.

Údržba hydraulického systému

Bezpečnosť pri práci s hydraulickým systémom

- V prípade vstreknutia kvapaliny pod pokožku ihneď vyhľadajte lekársku pomoc. Vstreknutú kvapalinu musí lekár chirurgicky odstrániť v priebehu niekoľkých hodín.
- Pred natlakovaním hydraulického systému skontrolujte, či sú všetky hadice a vedenia hydraulickej kvapaliny v dobrom stave a či sú všetky hydraulické spojenia a armatúry pevne utiahnuté.
- Nepribližujte sa žiadnou časťou tela ani rukami k otvorom ani dýzam, z ktorých uniká hydraulická kvapalina pod vysokým tlakom.
- Na zisťovanie únikov hydraulickej kvapaliny používajte kartón alebo papier.
- Pred vykonaním ľubovoľnej práce na hydraulickom systéme uvoľnite z hydraulického systému všetok tlak.

Uvoľnenie hydraulického tlaku

Ak chcete uvoľniť hydraulický tlak pri zapnutom motore, odpojte pomocné hydraulické systémy a plne spustite ramená nakladača.

Ak chcete uvoľniť tlak, kým je motor vypnutý, posúvajte páku pomocnej hydrauliky do polohy prietoku dopredu a dozadu, čím uvoľníte tlak v pomocnej hydraulike. Posúvajte páku naklonenia nadstavca dopredu a dozadu a páku ramena nakladača posuňte dopredu, čím spustíte ramená nakladača (Obrázok 35).

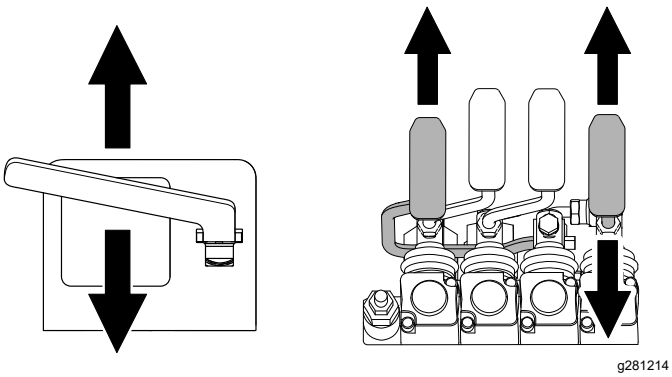

Obrázok 35

Špecifikácie hydraulickej kvapaliny

Objem hydraulickej nádrže: 62 l

V hydraulickom systéme používajte len jednu z nasledujúcich kvapalín:

- **Prémiový prevodový olej/hydraulická kvapalina od spoločnosti Toro pre traktory** (ďalšie informácie vám poskytne autorizovaný servisný predajca)
- **Hydraulická kvapalina predlžujúca životnosť od spoločnosti Toro PX** (ďalšie informácie vám poskytne autorizovaný servisný predajca)
- Ak nie je k dispozícii žiadna z vyššie uvedených kvapalín od spoločnosti Toro, môžete použiť inú univerzálnu hydraulickú kvapalinu pre traktory, musí však ísť len o bežné výrobky na báze ropy. Špecifikácie musia zodpovedať rozsahu uvedenému v zozname pre všetky nasledujúce vlastnosti materiálu a kvapalina musí spĺňať uvedené priemyselné normy. Informácie o tom, či kvapalina spĺňa tieto špecifikácie, vám poskytne dodávateľ hydraulickej kvapaliny.

  Poznámka: Spoločnosť Toro nebude niesť zodpovednosť za škody spôsobené použitím nevhodných náhradných produktov. Používajte preto len produkty od renomovaných výrobcov, ktorí ručia za svoje odporúčania.

Vlastnosti materiálu	
Viskozita, ASTM D445	cSt pri 40 °C: 55 až 62
	cSt pri 100 °C: 9,1 až 9,8
Index viskozity, ASTM D2270	140 až 152
Bod tuhnutia, ASTM D97	-43 až -37°C (-35 až -35 °F)
Priemyselné normy	
API GL-4, AGCO Powerfluid 821 XL, Ford New Holland FNHA-2-C-201.00, Kubota UDT, John Deere J20C, Vickers 35VQ25 a Volvo WB-101/BM	

Poznámka: Mnoho hydraulických kvapalín je takmer bezfarebných, takže je ťažké zistiť netesnosti. K dispozícii je prísada do systémovej hydraulickej kvapaliny s červeným farbivom dodávaná vo fľašiach s objemom 20 ml. Jedna fľaša postačuje na 15-22 l hydraulickej kvapaliny. Objednajte si od autorizovaného servisného predajcu diel č. 44-2500.

Kontrola hladiny hydraulickej kvapaliny

Servisný interval: Po každých 25 hodinách prevádzky

Pred prvým naštartovaním motora a po každých 25 hodinách prevádzky skontrolujte hladinu hydraulickej kvapaliny.

Pozrite si časť Špecifikácie hydraulickej kvapaliny (strana 32).

Dôležité: **Vždy používajte správnu hydraulickú kvapalinu. Nešpecifikované kvapaliny poškodia hydraulický systém.**

1. Stroj zaparkujte na rovnom povrchu, demontujte všetky nadstavce, zatiahnite parkovaciu brzdu (ak je súčasťou výbavy), zdvihnite ramená nakladača a nainštalujte cylindrické zámky.
2. Vypnite motor, vyberte kľúč a nechajte motor vychladnúť.
3. Zložte kapotu/predný kryt.
4. Vyčistite priestor okolo plniaceho hrdla hydraulickej nádrže (Obrázok 36).
5. Zložte viečko plniaceho hrdla a pomocou mierky skontrolujte hladinu kvapaliny (Obrázok 36).

   Hladina kvapaliny musí byť medzi značkami na mierke.

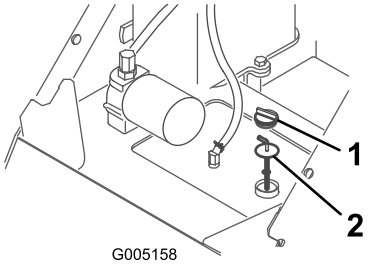

g005158

Obrázok 36

1. Zátka plniaceho otvoru
2. Mierka

6. Ak je hladina nízka, pridajte dostatočné množstvo kvapaliny na jej zvýšenie na správnu hladinu.
7. Namontujte viečko plniaceho hrdla.
8. Nainštalujte kapotu/predný kryt.
9. Demontujte a odložte cylindrické zámky a spustite ramená nakladača.

Výmena hydraulického filtra

Servisný interval: Po prvých 8 hodinách

Po každých 400 hodinách prevádzky

Dôležité: **Nevymieňajte automobilový olejový filter. V opačnom prípade môže dôjsť k vážnemu poškodeniu hydraulického systému.**

1. Stroj zaparkujte na rovnom povrchu, demontujte všetky nadstavce, zatiahnite parkovaciu brzdu (ak je súčasťou výbavy), zdvihnite ramená nakladača a nainštalujte cylindrické zámky.
2. Vypnite motor a vyberte kľúč.
3. Zložte kapotu/predný kryt.
4. Umiestnite pod filter záchytnú nádobu.
5. Vyberte starý filter (Obrázok 37) a dočista utrite povrch adaptéra filtra.

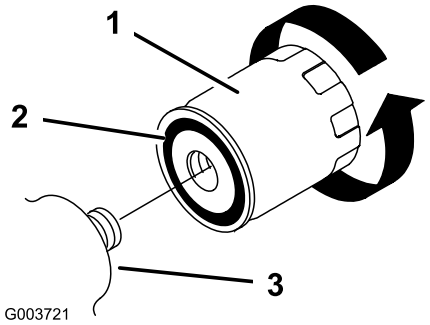

g003721

Obrázok 37

1. Hydraulický filter
2. Tesnenie
3. Adaptér filtra

6. Na gumené tesnenie na náhradnom filtri naneste tenkú vrstvu hydraulickej kvapaliny (Obrázok 37).
7. Namontujte na adaptér filtra náhradný hydraulický filter (Obrázok 37). Uťahujte ho v smere hodinových ručičiek, kým sa gumené tesnenie nedotkne adaptéra filtra, a potom filter utiahnite o ďalšej ½ otáčky.
8. Utrite rozliatu kvapalinu.
9. Naštartujte motor a nechajte ho bežať asi 2 minúty, aby sa vyčistil vzduch v systéme.
10. Vypnite motor a skontrolujte tesnosť.
11. Skontrolujte hladinu kvapaliny v hydraulickej nádrži. Pozrite si časť Kontrola hladiny hydraulickej kvapaliny (strana 33). Doplňte kvapalinu tak, aby sa hladina zvýšila až po značku na mierke. Neprepĺňajte nádrž.
12. Nainštalujte kapotu/predný kryt.

13. Demontujte a odložte cylindrické zámky a spustite ramená nakladača.

Výmena hydraulickej kvapaliny

Servisný interval: Každý rok

1. Stroj zaparkujte na rovnom povrchu, demontujte všetky nadstavce, zatiahnite parkovaciu brzdu (ak je súčasťou výbavy), zdvihnite ramená nakladača a nainštalujte cylindrické zámky.
2. Vypnite motor a vyberte kľúč.
3. Zložte kapotu/predný kryt.
4. Pod stroj umiestnite veľkú záchytnú nádobu s objemom zodpovedajúcim minimálne objemu nádrže na hydraulickú kvapalinu.
5. Zo spodnej strany nádrže na hydraulickú kvapalinu zložte vypúšťaciu zátku a nechajte vytiecť všetku kvapalinu.

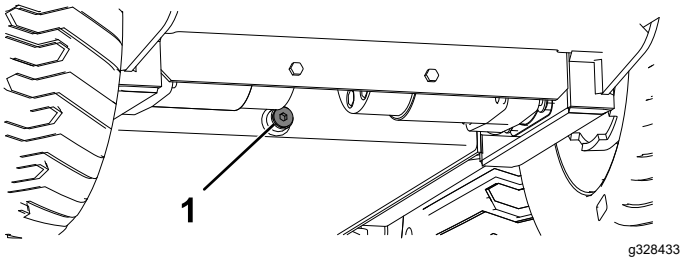

Obrázok 38

1. Vypúšťacia zátka

6. Nainštalujte vypúšťaciu zátku.
7. Naplňte nádrž hydraulickej kvapaliny hydraulickou kvapalinou. Pozrite si časť Špecifikácie hydraulickej kvapaliny (strana 32).

   Poznámka: Použité oleje likvidujte v certifikovanom recyklačnom stredisku.
8. Nainštalujte kapotu/predný kryt.
9. Demontujte a odložte cylindrické zámky a spustite ramená nakladača.

Čistenie

Odstránenie nečistôt

Servisný interval: Pri každom použití alebo denne

Dôležité: **Používanie motora s blokovanou mriežkou na trávu alebo znečistenými či upchatými rebrami chladiaceho systému či demontovanými chladiacimi krytmi bude mať za následok poškodenie motora z dôvodu prehriatia.**

1. Stroj zaparkujte na rovnom povrchu, zatiahnite parkovaciu brzdu (ak je súčasťou výbavy), zdvihnite ramená nakladača a nainštalujte cylindrické zámky.
2. Vypnite motor a vyberte kľúč.
3. Odstráňte z mriežky všetky nečistoty.
4. Odstráňte nečistoty z čističa vzduchu.
5. Kefou alebo dúchadlom odstráňte všetky nečistoty nahromadené na motore.

   Dôležité: **Nečistoty nevymývajte, ale ich radšej vyfúkajte. Ak používate vodu, udržujte ju mimo dosahu elektrických prvkov a hydraulických ventilov. Nepoužívajte vysokotlakové čistiace nástroje. Umývanie vysokým tlakom môže poškodiť elektrický systém a hydraulické ventily alebo vymyť mazivo.**
6. Demontujte a odložte cylindrické zámky a spustite ramená nakladača.

Uskladnenie

Bezpečnosť pri skladovaní

- Pred skladovaním vypnite motor, vytiahnite kľúč, počkajte, kým sa nezastaví pohyb všetkých pohyblivých častí, a nechajte stroj vychladnúť.
- Stroj ani palivo neskladujte v blízkosti plameňov.

Skladovanie

1. Stroj zaparkujte na rovnom povrchu, zatiahnite parkovaciu brzdu (ak je súčasťou výbavy) a spustite ramená nakladača.
2. Vypnite motor a vyberte kľúč.
3. Z vonkajších častí celého stroja, najmä z motora, odstráňte nečistoty a hlinu. Odstráňte nečistoty a plevy z vonkajších častí hlavy valcov a plášťa dúchadla na motore.

   Dôležité: **Stroj môžete umývať jemným čistiacim prostriedkom a vodou. Na umývanie stroja nepoužívajte tlak. Vyhnite sa nadmernému používaniu vody, najmä v blízkosti ovládacieho panela, motora, hydraulických čerpadiel a motorov.**
4. Vykonajte servis čističa vzduchu. Pozrite si časť Údržba vzduchového filtra (strana 24).
5. Namažte stroj; pozrite si časť Mazanie stroja (strana 23).
6. Vymeňte motorový olej. Pozrite si časť Výmena motorového oleja a filtra (strana 26).
7. Vyberte zapaľovacie sviečky a skontrolujte ich stav. Pozrite si časť Servis zapaľovacích sviečok (strana 27).
8. Po demontovaní zapaľovacích sviečok z motora nalejte do každého otvoru na sviečku 30 ml (2 polievkové lyžice) motorového oleja.
9. Na otvory na zapaľovacie sviečky umiestnite handru na zachytenie kvapiek oleja a potom pomocou štartéra roztočte motor, čím sa olej distribuuje dovnútra valca.
10. Namontujte zapaľovacie sviečky, no nepripájajte k nim káble.
11. Skontrolujte tlak pneumatík. Pozrite si časť Kontrola tlaku pneumatík (strana 31).
12. Nabite batériu; pozrite si časť Nabitie batérie (strana 30).
13. Na skladovanie dlhšie ako 30 dní pripravte stroj takto:

    A. Do paliva v nádrži pridajte stabilizátor/kondicionér na báze nafty. Dodržte pokyny na zmiešanie od výrobcu stabilizátora. Nepoužívajte stabilizátor na báze alkoholu (etanolu ani metanolu).

    Poznámka: Stabilizátor/kondicionér paliva je najúčinnejší, keď sa zmieša s čerstvým palivom a používa sa neustále.

    B. Naštartujte motor a upravené palivo sa do palivového systému dostane za 5 minút.

    C. Vypnite motor, nechajte ho vychladnúť a vypustite palivovú nádrž. Pozrite si časť Vypúšťanie palivových nádrží (strana 29).

    D. Naštartujte motor a nechajte ho v prevádzke, kým sa nezastaví.

    E. Zapojte sýtič.

    F. Naštartujte motor a nechajte ho bežať, až kým ho už nebude možné znova naštartovať.

    G. Použité palivo správne zlikvidujte v súlade s miestnymi predpismi.

    Dôležité: **Palivo obsahujúce stabilizátor/kondicionér neskladujte dlhšie, ako odporúča výrobca stabilizátora paliva.**
14. Skontrolujte a dotiahnite všetky príchytky. Každú opotrebovanú, poškodenú alebo chýbajúcu časť opravte alebo vymeňte.
15. Natrite všetky poškriabané alebo kovové plochy. Farbu na takýto náter dodáva autorizovaný servisný predajca.
16. Stroj skladujte v čistej a suchej garáži alebo skladovacom priestore. Vyberte kľúč zo spínacej skrinky a odložte ho na dobre zapamätateľnom mieste.
17. Stroj zakryte, aby ste ho chránili, a udržiavajte ho v čistote.

Dôležité: **Pred začatím používania stroja po skladovaní nabite batériu. Pozrite si časť Nabitie batérie (strana 30).**

Odstraňovanie závad

Závada	Možné príčiny	Zpôsob opravy
Štartér nenaštartujte motor.	1. Páka pomocnej hydrauliky nie je v polohe NEUTRAL (Neutrál). 2. Batéria je vybitá. 3. Elektrické pripojenia sú skorodované alebo uvoľnené. 4. Relé alebo spínač je poškodený.	1. Posuňte páku do polohy NEUTRAL (Neutrál). 2. Nabite batériu alebo ju vymeňte. 3. Skontrolujte správnosť kontaktov elektrického zapojenia. 4. Obráťte sa na autorizovaného servisného predajcu.
Motor neštartuje, štartuje ťažko alebo sa zastavuje.	1. Postup štartovania je nesprávny. 2. Palivová nádrž je prázdna. 3. Nie je zapnutý sýtič. 4. Znečistený vzduchový filter. 5. Káble zapaľovacích sviečok sú uvoľnené alebo odpojené. 6. Zapaľovacie sviečky obsahujú jamky, sú znečistené , alebo majú nesprávnu medzeru. 7. V palivovom filtri sú nečistoty. 8. V palivovom systéme sú nečistoty, voda, staré palivo alebo nesprávne palivo.	1. Pozrite si postup v časti Naštartovanie motora. 2. Naplňte nádrž čerstvým palivom. 3. Zapojte sýtič. 4. Vyčistite alebo vymeňte vložky vzduchového filtra. 5. Na zapaľovacie sviečky nainštalujte káble. 6. Namontujte nové zapaľovacie sviečky so správnou medzerou. 7. Vymeňte palivový filter. 8. Obráťte sa na autorizovaného servisného predajcu.
Motor stráca výkon.	1. Zaťaženie motora je príliš vysoké. 2. Znečistený vzduchový filter. 3. Nesprávna hladina motorového oleja. 4. Rebrá chladiaceho systému a prieduchy pod plášťom dúchadla motora sú upchaté. 5. Zapaľovacie sviečky obsahujú jamky, sú znečistené , alebo majú nesprávnu medzeru. 6. V palivovom filtri sú nečistoty. 7. V palivovom systéme sú nečistoty, voda, staré palivo alebo nesprávne palivo. 8. Vysoké voľnobežné otáčky motora sú príliš nízke.	1. Znížte záťaž a jazdite pomalšie. 2. Vyčistite alebo vymeňte vložky čističa vzduchu. 3. Doplňte alebo vypustite kvapalinu po značku plnej nádrže. 4. Odstráňte všetky prekážky z rebier chladiaceho systému a prieduchov. 5. Namontujte nové zapaľovacie sviečky so správnou medzerou. 6. Vymeňte palivový filter. 7. Obráťte sa na autorizovaného servisného predajcu. 8. Obráťte sa na autorizovaného servisného predajcu.
Motor sa prehrieva.	1. Zaťaženie motora je príliš vysoké. 2. Nesprávna hladina motorového oleja. 3. Rebrá chladiaceho systému a prieduchy pod plášťom dúchadla motora sú upchaté. 4. Vysoké voľnobežné otáčky motora sú príliš nízke.	1. Znížte záťaž a jazdite pomalšie. 2. Doplňte alebo vypustite kvapalinu po značku plnej nádrže. 3. Odstráňte všetky prekážky z rebier chladiaceho systému a prieduchov. 4. Obráťte sa na autorizovaného servisného predajcu.
Dochádza k abnormálnym vibráciám.	1. Uvoľnené montážne skrutky motora.	1. Utiahnite montážne skrutky motora.
Stroj nejazdí.	1. Parkovacia brzda je zatiahnutá (ak je súčasťou výbavy). 2. Nízka hladina hydraulickej kvapaliny. 3. Hydraulický systém je poškodený.	1. Uvoľnite parkovaciu brzdu. 2. Pridajte hydraulickú kvapalinu do zásobníka. 3. Obráťte sa na autorizovaného servisného predajcu.

Závada	Možné príčiny	Zpôsob opravy
V režime nečinnosti sa ramená nakladača spustia o viac ako 7,6 cm za hodinu (menej ako 7,6 cm za hodinu je pre stroj bežný štandard).	1. V cievke ventilu dochádza k úniku.	1. Obráťte sa na autorizovaného servisného predajcu.
V režime nečinnosti sa ramená nakladača rýchlo spustia o 5 cm a potom sa zastavia.	1. Na tesneniach valcov dochádza k úniku.	1. Vymeňte tesnenia.

Poznámky:

Oznámenie o ochrane osobných údajov v Európe

Údaje zhromažďované spoločnosťou Toro
Záruka spoločnosti Toro (Toro) zohľadňuje ochranu vašich osobných údajov. Žiadame vás, aby ste nám priamo alebo prostredníctvom miestnej spoločnosti alebo predajcu spoločnosti Toro poskytli niektoré osobné údaje, na základe ktorých budeme môcť spracovať vaše reklamácie v záručnej lehote a spojiť sa s vami v prípade stiahnutia výrobku z trhu.

Záručný systém spoločnosti Toro hosťujú servery v USA. Zákony o ochrane osobných údajov v USA nemusia poskytovať rovnakú ochranu osobných údajov, akú zabezpečujú zákony vašej krajiny.

KEĎ NÁM POSKYTNETE OSOBNÉ ÚDAJE, ZÁROVEŇ VYJADRUJTE SÚHLAS SO SPRACOVANÍM OSOBNÝCH ÚDAJOV SPÔSOBOM UVEDENÝM V TOMTO OZNÁMENÍ O OCHRANE OSOBNÝCH ÚDAJOV.

Spôsob použitia osobných údajov spoločnosťou Toro
Spoločnosť Toro môže používať vaše osobné údaje na spracovanie reklamácií v záručnej lehote, na kontaktovanie sa s vami v prípade stiahnutia produktu z predaja a z akýchkoľvek iných dôvodov, o ktorých vás budeme informovať. V súvislosti s ktoroukoľvek z týchto aktivít môže spoločnosť Toro poskytnúť vaše údaje svojim pobočkám, predajcom alebo iným obchodným partnerom. Vaše osobné údaje nebudeme predávať žiadnej inej spoločnosti. Vyhradzujeme si právo sprístupniť osobné údaje, ak to vyžadujú platné zákony a na požiadanie príslušných úradov, ak je to potrebné na správnu prevádzku našich systémov alebo z dôvodu vašej ochrany alebo ochrany iných používateľov.

Uchovávanie vašich osobných údajov
Vaše osobné údaje budeme uchovávať, kým ich budeme potrebovať na účely, na ktoré boli pôvodne získané alebo na iné oprávnené účely (ako je dodržiavanie predpisov) alebo podľa požiadaviek platných zákonov.

Záväzok spoločnosti Toro týkajúci sa bezpečnosti vašich osobných údajov
Prijímame všetky primerané bezpečnostné opatrenia, aby sme zabezpečili vaše osobné údaje.Prijímame tiež všetky opatrenia na zachovávanie presnosti a aktuálnosti vašich osobných údajov.

Prístup k osobným údajom a ich oprava
Ak chcete skontrolovať alebo opraviť svoje osobné údaje, obráťte sa na nás zaslaním e-mailu na adresu legal@toro.com.

Austrálske spotrebiteľské právo

Austrálski zákazníci nájdu podrobnosti týkajúce sa austrálskeho spotrebiteľského práva buď vo vnútri škatule, alebo u miestneho predajcu značky Toro.

Informácie o upozornení na základe Kalifornského návrhu 65

O čo ide v tomto upozornení?

Môžete sa stretnúť s tovarom, na ktorom je štítok s podobným upozornením, ako je toto:

UPOZORNENIE: Nebezpečenstvo rakoviny a poškodenia reprodukčných orgánov – www.p65Warnings.ca.gov.

Čo je Prop 65?

Zákon Prop 65 sa vzťahuje na všetky spoločnosti, ktoré vykonávajú svoju obchodnú činnosť v Kalifornii, predávajú produkty v Kalifornii alebo vyrábajú produkty, ktoré sa môžu predávať alebo prepravovať do Kalifornie. Tento zákon nariaďuje, aby guvernér štátu Kalifornia aktualizoval a zverejňoval zoznam chemických látok, o ktorých je známe, že spôsobujú rakovinu, vrodené chyby a/alebo iné reprodukčné poškodenia. Zoznam sa aktualizuje ročne a zahŕňa stovky chemických látok nachádzajúcich sa v položkách, s ktorými prichádzame každý deň do kontaktu. Cieľom zákona Prop 65 je informovať verejnosť o účinkoch týchto chemických látok.

Zákon Prop 65 nezakazuje predaj produktov obsahujúcich tieto chemické látky, no vyžaduje uvádzanie upozornení na všetkých produktoch, baleniach produktov alebo materiáloch dodávaných s produktmi. Upozornenie na základe zákona Prop 65 neznamená, že produkt porušuje niektoré bezpečnostné štandardy alebo požiadavky. Kalifornská vláda v skutočnosti vysvetlila, že upozornenie na základe zákona Prop 65 „nie je totožné s regulačným rozhodnutím o tom, či je určitý produkt bezpečný alebo nie“. Mnohé z týchto chemických látok sa už celé roky používajú v produktoch dennej spotreby bez zdokumentovaného poškodenia. Ďalšie informácie nájdete na adresehttps://oag.ca.gov/prop65/faqs-view-all.

Upozornenie na základe zákona Prop 65 znamená, že spoločnosť (1) vyhodnotila mieru vystavenia určitej látke a prišla k záveru, že táto miera neprekračuje „žiadnu hranicu vysokého rizika“, alebo (2) sa upozornenie rozhodla zverejniť na základe svojich znalostí o prítomnosti chemickej látky uvedenej vo vládnom zozname, no bez pokusu o vyhodnotenie miery vystavenia.

Platí tento zákon všade?

Upozornenia na základe zákona Prop 65 vyžadujú len kalifornské právne predpisy. Tieto upozornenia možno v Kalifornii vidieť na rôznych miestach okrem iného vrátane reštaurácií, predajní s potravinami, hotelov, škôl a nemocníc a na veľkom množstve produktov. Okrem toho uvádzajú niektorí internetoví a maloobchodní zásielkoví predajcovia upozornenia na základe zákona Prop 65 na svojich webových stránkach alebo v katalógoch.

Aký je rozdiel medzi kalifornskými upozorneniami a federálnymi limitmi?

Štandardy podľa zákona Prop 65 sú často prísnejšie ako federálne a medzinárodné štandardy. Existujú rôzne látky, ktoré vyžadujú upozornenie na základe zákona Prop 65 pri oveľa nižšej úrovni, ako sú stanovené federálne limity. Napríklad štandard podľa zákona Prop 65 týkajúci sa upozornení pre olovo je 0,5 µg/deň, pričom táto hodnota je výrazne pod limitom definovaným vo federálnych a medzinárodných štandardoch.

Prečo sa upozornenie neuvádza na všetkých podobných produktoch?

- Produkty predávané v Kalifornii vyžadujú označenie podľa zákona Prop 65, zatiaľ čo pri podobných produktoch predávaných inde sa to nevyžaduje.
- Od spoločnosti zapojenej do súdneho sporu v súvislosti so zákonom Prop 65, ktorá dosiahne vyrovnanie, sa môže vyžadovať používanie upozornení na základe zákona Prop 65 na jej produktoch, no na iné spoločnosti vyrábajúce podobné produkty sa takáto požiadavka vzťahovať nemusí.
- Uplatňovanie zákona Prop 65 je nekonzistentné.
- Spoločnosti sa môžu rozhodnúť neuvádzať tieto upozornenia, pretože predpokladajú, že sa to od nich na základe zákona Prop 65 nevyžaduje. No chýbajúce upozornenia na produkte neznamenajú, že produkt neobsahuje chemické látky uvedené vo vládnom zozname na podobnej úrovni hodnôt.

Prečo spoločnosť Toro toto upozornenie uvádza?

Spoločnosť Toro sa rozhodla poskytnúť spotrebiteľom čo najviac informácií, aby sa mohli rozhodnúť na základe dostatočných informácií o produktoch, ktoré nakupujú a používajú. V určitých prípadoch uvádza spoločnosť Toro upozornenia na základe svojich znalostí o prítomnosti jednej alebo viacerých chemických látok uvedených vo vládnom zozname, a to bez vyhodnotenia úrovne vystavenia. Nie na všetky chemické látky uvedené v zozname sa totiž vzťahujú požiadavky súvisiace s limitom vystavenia. Hoci môže byť miera vystavenia v súvislosti s produktmi spoločnosti Toro zanedbateľná alebo úplne v rozsahu definovanom ako „žiadne vysoké riziko“, spoločnosť Toro sa napriek tomu rozhodla uvádzať upozornenia na základe zákona Prop 65. Navyše platí, že ak spoločnosť Toro tieto upozornenia neuvedie, štát Kalifornia alebo súkromné strany snažiace sa o presadzovanie zákona Prop 65 by ju mohli žalovať a hrozili by jej vysoké pokuty.