Hướng dẫn Vận hành

Máy cắt cỏ Greensmaster® 1018, 1021 và 1026

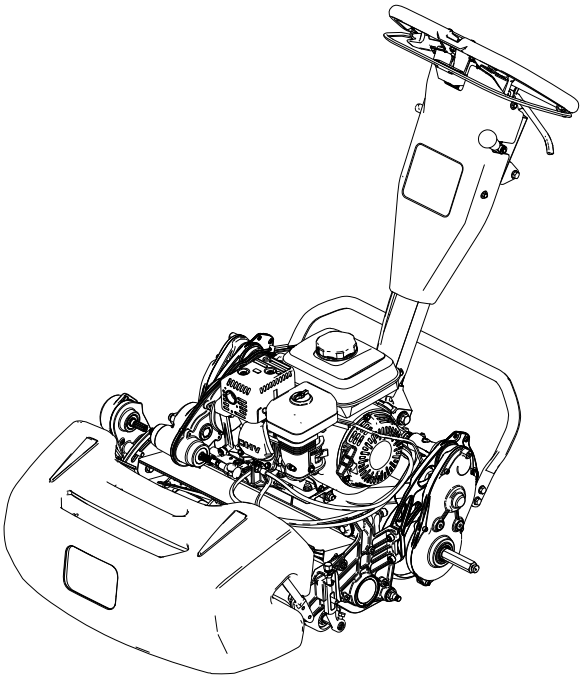

Kiểu Model—Dải Sê-ri

04820—414000000 và Lên
04830—414000000 và Lên
04840—414000000 và Lên

3468-397A

Bản dịch từ Bản gốc (VI)

Tuyên bố từ chối trách nhiệm và thông tin quy định

Sản phẩm này tuân thủ tất cả các chỉ thị liên quan của Châu Âu; để biết thông tin chi tiết, vui lòng xem tờ Tuyên bố Tuân thủ (DOC) tách riêng áp dụng cho sản phẩm.

Việc sử dụng hoặc vận hành động cơ trên bất kỳ vùng đất nào có rừng cây, bụi rậm hoặc cỏ bao phủ là hành vi vi phạm Mục 4442 hoặc 4443 của Bộ luật Tài nguyên Công California, trừ khi động cơ được trang bị bộ ngăn tia lửa, theo định nghĩa ở Mục 4442, được bảo trì trong trạng thái hoạt động hiệu quả, hoặc động cơ được chế tạo, trang bị và bảo trì để phòng cháy.

Sách hướng dẫn sử dụng động cơ kèm theo cung cấp thông tin liên quan đến Cơ quan Bảo vệ Môi trường (EPA) Hoa Kỳ và Quy định Kiểm soát Khí thải của California về các hệ thống khí thải, bảo trì và bảo hành. Có thể đặt hàng thay thế thông qua nhà sản xuất động cơ.

Để vận hành máy ở độ cao 1.500 m so với mực nước biển, cần phải có máy phản lực ở độ cao lớn. Tham khảo hướng dẫn sử dụng động cơ Honda của bạn.

⚠ CẢNH BÁO

CALIFORNIA
Dự luật 65

Theo Tiểu bang California, khí thải động cơ từ sản phẩm này có chứa các hóa chất gây ung thư, dị tật bẩm sinh, và tác hại khác cho sinh sản.

Sử dụng sản phẩm này có thể khiến phơi nhiễm với hóa chất mà theo Tiểu bang California là gây ung thư, dị tật bẩm sinh, hoặc tác hại khác cho sinh sản.

© 2023—The Toro® Company
8111 Lyndale Ave So
Bloomington, MN 55044

Liên hệ chúng tôi tại www.Toro.com
In tại Hoa Kỳ
Bảo lưu mọi quyền

Mục lục

Tuyên bố từ chối trách nhiệm và thông tin quy định 2
Chương 1: Giới thiệu 1–1
Mục đích sử dụng 1–1
Nhận trợ giúp 1–1
Quy ước thủ công 1–2
Chương 2: An toàn 2–1
Thông tin tổng quát về mức độ an toàn 2–1
Nhãn mác an toàn và hướng dẫn 2–1
Chương 3: Thiết lập 3–1
Cân chỉnh và lắp đặt Dao xoắn 3–1
Cân chỉnh và lắp đặt Dao xoắn 3–1
Cân chỉnh và lắp đặt Dao xoắn 3–2
Lắp đặt Trục Bánh xe Vận chuyển 3–3
Lắp đặt Bánh xe Vận chuyển 3–3
Lắp đặt Giỏ đựng cỏ 3–4
Điều chỉnh Tốc độ Động cơ 3–4
Điều chỉnh Bu lông Chốt cho Bộ điều chỉnh Độ cao Tay cầm 3–5
Chapter 4: Product Overview 4–1
Điều khiển 4–2
Nút điều khiển Động cơ 4–6
Specifications 4–9
Bộ gá/Phụ kiện 4–10
Chương 5: Vận hành 5–1
Trước khi vận hành 5–1
An toàn Trước khi Vận hành 5–1
Thực hiện Bảo trì Hàng ngày 5–2
Nhiên liệu 5–2
Điều chỉnh Khoảng cách Xén 5–3
Điều chỉnh Vị trí Tang Kéo 5–4
Trong khi vận hành 5–5
An toàn Trong khi Vận hành 5–5
Khởi động Động cơ 5–7
Tổng quan về cắt cỏ 5–7
Mũi cắt cỏ 5–7
Tắt Động cơ 5–8
Sau khi vận hành 5–9
An toàn Sau Vận hành 5–9
Vận hành máy sau khi cắt cỏ 5–9
Tắt truyền động 5–9
Vận chuyển Máy 5–10
Lắp đặt Bánh xe Vận chuyển 5–10
Vận chuyển Máy bằng Bánh xe Vận chuyển 5–11
Tháo Bánh xe Vận chuyển 5–11
Vận chuyển Máy 5–12
Chương 6: Bảo trì 6–1
An toàn Bảo trì 2
Lịch bảo trì đề xuất 3
Danh sách Kiểm tra Bảo trì Hàng ngày 4
Quy trình trước khi bảo trì 5

Chuẩn bị Máy để Bảo trì 5
Bảo trì động cơ 6
An toàn Động cơ 6
Thông số kỹ thuật của Dầu Động cơ 6
Kiểm tra Mức Dầu Động cơ 7
Thay Dầu Động cơ 8
Bảo dưỡng Bộ lọc Khí 8
Bảo dưỡng Bugi 10
Bảo trì nút điều khiển 11
Điều chỉnh Cáp Kéo 11
Điều chỉnh Phanh Chân/Phanh Tay 12
Điều chỉnh Cáp Điều khiển Guồng xoắn 12
Điều chỉnh Cáp Tiết lưu 13
Bảo trì Dao xoắn 14
An toàn Lưỡi cắt 14
Lắp đặt Dao xoắn 15
Tháo Dao xoắn 17
Thông tin mài bột đá 18
Chương 7: Bảo quản 7–1
An toàn khi Cất giữ 7–1
Bảo quản Máy 7–1
Bảo hành Toro
Thông tin Cảnh báo theo Dự luật 65 của California

Mục đích sử dụng

Đây là máy cắt cỏ đẩy tay, có lưỡi cắt theo guồng xoắn, được thiết kế để nhân viên vận hành chuyên nghiệp sử dụng trong các tình huống ứng dụng mang tính thương mại. Máy chủ yếu được thiết kế để cắt cỏ trên sân cỏ được bảo dưỡng tốt. Việc sử dụng sản phẩm này cho các mục đích khác với mục đích sử dụng ban đầu có thể gây nguy hiểm cho bạn và những người xung quanh.

Hãy đọc kỹ thông tin này để tìm hiểu cách vận hành và bảo trì sản phẩm đúng cách cũng như để tránh gây thương tích và hư hỏng sản phẩm. Bạn là người chịu trách nhiệm vận hành sản phẩm đúng cách và an toàn.

Nhận trợ giúp

Hãy truy cập www.Toro.com để xem các tài liệu hướng dẫn về an toàn và vận hành sản phẩm, thông tin về phụ kiện, trợ giúp tìm đại lý hoặc đăng ký sản phẩm của bạn.

Bất cứ khi nào bạn cần dịch vụ, phụ tùng Torochính hãng hoặc thông tin bổ sung, vui lòng chuẩn bị sẵn mẫu máy, số sê-ri của sản phẩm và liên hệ với Đại lý Dịch vụ được Ủy quyền hoặc Dịch vụ Khách hàng Toro. Những con số này được đặt trên tấm biển số sê-ri trên sản phẩm của bạn (1). Hãy viết các số vào khoảng trống cho sẵn.

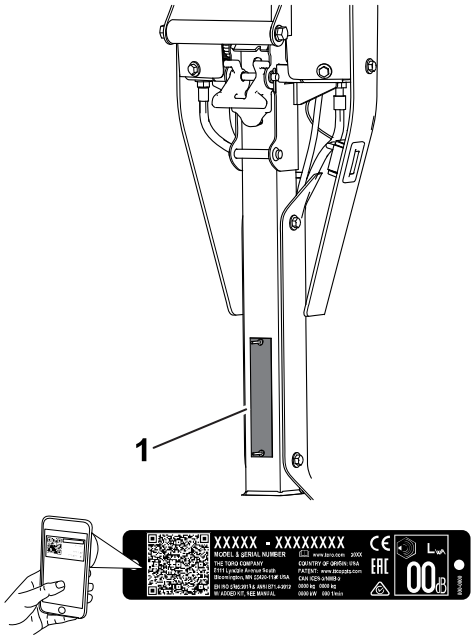

QUAN TRỌNG

Bạn có thể sử dụng thiết bị di động để quét mã QR trên nhãn dán có số sê-ri (nếu được trang bị) để truy cập thông tin về bảo hành, phụ tùng và các sản phẩm khác.

Số kiểu model:		**Số Sê-ri:**	

Quy ước thủ công

Hướng dẫn sử dụng này xác định các nguy cơ tiềm ẩn và chứa các thông báo an toàn được nhận biết bằng ký hiệu cảnh báo an toàn báo hiệu nguy cơ có thể gây chấn thương nghiêm trọng hoặc tử vong nếu bạn không tuân theo các biện pháp phòng ngừa được khuyến nghị.

G405934

Hướng dẫn sử dụng này sử dụng 2 từ sau để nêu bật thông tin. **Các chú ý quan trọng** về thông tin cơ học đặc biệt và **Lưu ý** đều nhấn mạnh thông tin chung mà bạn cần đặc biệt lưu tâm.

Thông tin tổng quát về mức độ an toàn

Sản phẩm này có thể cắt cụt tay, chân và là máy dễ bị xê dịch.

- Hãy đọc và hiểu nội dung của *Hướng dẫn Vận hành này* trước khi khởi động máy.
- Tập trung tuyệt đối trong khi vận hành máy. Tránh bị phân tâm vào bất kỳ hoạt động nào khác; nếu không, bạn có thể gây chấn thương cho bản thân hoặc gây thiệt hại về tài sản.
- Không để tay hoặc chân của bạn gần các bộ phận đang chuyển động của máy.
- Không vận hành máy khi tất cả các bộ phận bảo vệ và các thiết bị bảo vệ an toàn khác không ở đúng vị trí và không hoạt động bình thường trên máy.
- Không để những người xung quanh và trẻ em lại gần khu vực vận hành. Tuyệt đối không để trẻ em vận hành máy.
- Tắt động cơ, rút chìa khoá (nếu được trang bị) và chờ cho tất cả chuyển động dừng lại trước khi rời khỏi vị trí vận hành. Để máy nguội trước khi điều chỉnh, bảo dưỡng, vệ sinh hoặc cất giữ.

Việc sử dụng hoặc bảo trì máy không đúng cách có thể dẫn đến chấn thương. Để giảm nguy cơ chấn thương, hãy tuân thủ hướng dẫn an toàn này và luôn chú ý đến ký hiệu cảnh báo an toàn ⚠, cụ thể là Thận trọng, Cảnh báo hoặc Nguy hiểm – hướng dẫn an toàn cá nhân. Việc không tuân thủ hướng dẫn này có thể dẫn đến chấn thương cá nhân hoặc tử vong.

Nhãn mác an toàn và hướng dẫn

Người vận hành có thể dễ dàng nhìn thấy các nhãn mác và hướng dẫn an toàn được đặt gần bất kỳ khu vực nào có thể xảy ra nguy hiểm. Hãy thay thế bất kỳ nhãn mác nào bị hỏng hoặc bị thiếu.

Phần Decal: 120-9570

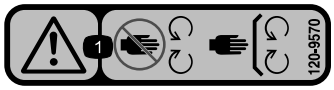

s_decal120-9570

(1) Cảnh báo – tránh xa các bộ phận đang chuyển động, giữ tất cả bộ phận bảo vệ và tấm chắn ở đúng vị trí.

Phần Decal: 130-8322

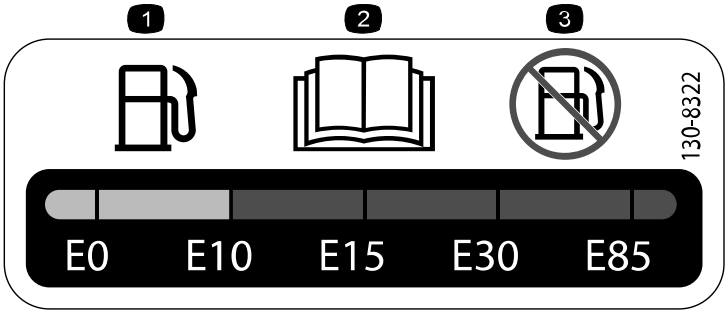

s_decal130-8322

(1) Chỉ sử dụng nhiên liệu có nồng độ cồn theo thể tích dưới 10%.

(2) Đọc *Hướng dẫn Vận hành* để biết thêm thông tin về nhiên liệu.

(3) Không sử dụng nhiên liệu có nồng độ cồn theo thể tích lớn hơn 10%.

Phần Decal: 133-8062

s_decal133-8062

Phần Decal: 138-1589

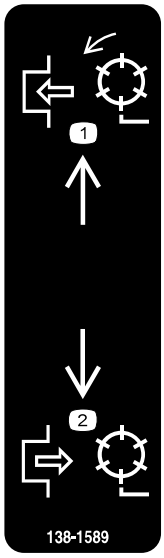

s_decal138-1589

(1) Bật guồng xoắn.

(2) Tắt guồng xoắn.

Phần Decal: 138-1644

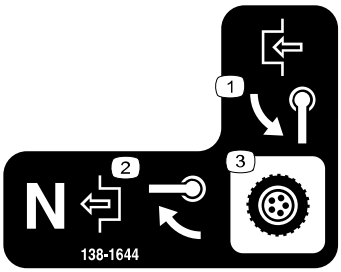

s_decal138-1644

(1) Xoay tay cầm để bật.

(2) Khi máy ở vị trí Số 0, hãy xoay tay cầm để tắt.

(3) Điều khiển truyền động

Phần Decal: 138-2138

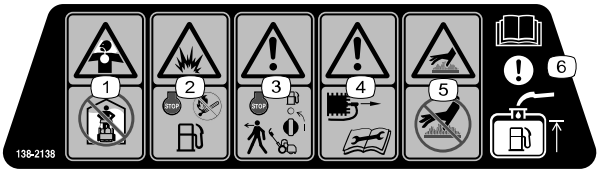

s_decal138-2138

(1) Khói độc hoặc khí độc, nguy cơ bị ngạt thở – không vận hành động cơ trong không gian kín.

(2) Nguy cơ cháy nổ – tắt động cơ trước khi đổ thêm nhiên liệu; cấm lửa, ngọn lửa trần hoặc hút thuốc khi đổ thêm nhiên liệu.

(3) Cảnh báo – tắt động cơ và ngắt xăng trước khi rời khỏi máy.

(4) Cảnh báo – ngắt kết nối dây bugi trước khi tiến hành bảo trì.

(5) Nguy cơ bề mặt nóng – không chạm vào bề mặt nóng.

(6) Chú ý – đọc *Hướng dẫn Vận hành* để biết thông tin về nạp bình nhiên liệu.

Phần Decal: 138-5532

s_decal138-5532

(1) Kéo lên để nhả phanh.

(2) Kéo xuống để nhấn phanh.

(3) Phanh tay – khóa

(4) Phanh tay – mở khóa

(5) Cảnh báo – đọc *Hướng dẫn Vận hành*.

(6) Cảnh báo – không vận hành máy trừ khi đã được đào tạo.

(7) Cảnh báo – đeo thiết bị bảo vệ thính giác.

(8) Nguy cơ đồ vật bị văng ra – không để người xung quanh đứng gần.

(9) Cảnh báo – tránh xa các bộ phận đang chuyển động; giữ tất cả bộ phận bảo vệ và tấm chắn ở đúng vị trí.

(10) Không kéo máy.

Phần Decal: 138-5533

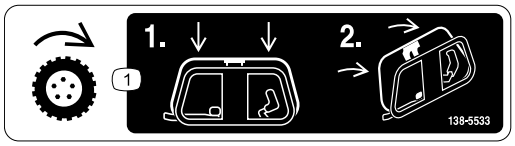

s_decal138-5533

(1) Điều khiển lực kéo – nhấn cần điều khiển lực kéo xuống rồi kéo đến tay cầm.

Phần Decal: 138-5534

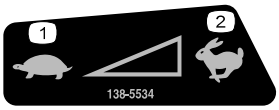

s_decal138-5534

(1) Chậm

(2) Nhanh

Cân chỉnh và lắp đặt Dao xoắn

Cân chỉnh và lắp đặt Dao xoắn

Chỉ dnh cho Model 04820

1	Dao xoắn (vui lòng đặt hàng riêng; liên hệ với nhà phân phối Toro được ủy quyền của bạn)
1	Khớp nối
4	Vít có lỗ đặt chìa vặn

1. Tháo cụm truyền động guồng xoắn ra khỏi tấm bên của dao xoắn.

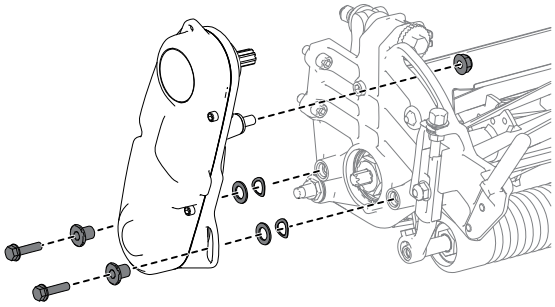

G403382

2. Sử dụng 4 vít có lỗ đặt chìa vặn (1) để lắp dao xoắn vào máy.
3. Điều chỉnh tang kéo để có chiều cao cắt mong muốn.
4. Cân chỉnh dao xoắn theo thiết lập mà bạn mong muốn; tham khảo quy trình cân chỉnh dao xoắn trong *Hướng dẫn Vận hành*.

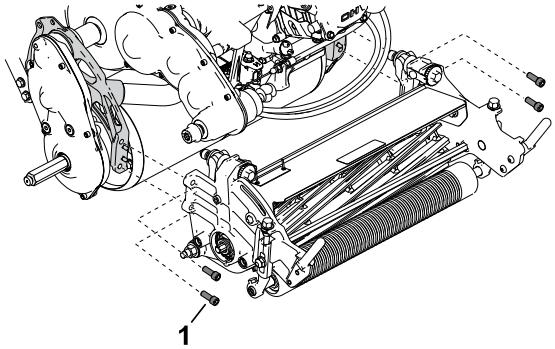

G403393

Cân chỉnh và lắp đặt Dao xoắn (tiếp tục)

5. Lắp đặt khớp nối ① vào trục truyền động bộ phận truyền động.
6. Lắp cụm truyền động guồng xoắn vào dao xoắn.
7. Đảm bảo rằng khớp nối ① có thể dễ dàng di chuyển về qua lại trên trục truyền động bộ phận truyền động.

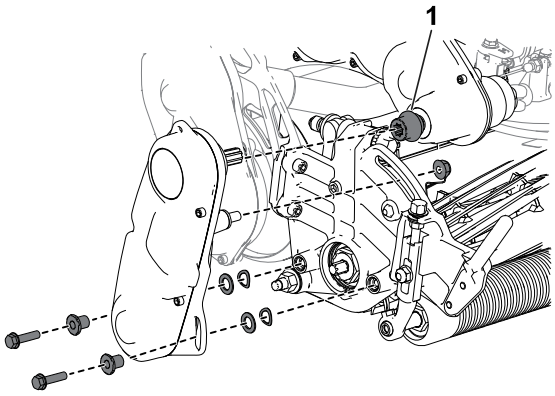

G403394

Cân chỉnh và lắp đặt Dao xoắn

Chỉ dnh cho Model 14830 v 04840

1	Dao xoắn (vui lòng đặt hàng riêng; liên hệ với nhà phân phối Toro được ủy quyền của bạn)
1	Khớp nối
1	Lò xo
4	Vít có lỗ đặt chìa vặn

1. Sử dụng 4 vít có lỗ đặt chìa vặn ① để lắp dao xoắn vào máy.
2. Điều chỉnh tang kéo để có chiều cao cắt mong muốn.
3. Cân chỉnh dao xoắn theo thiết lập mà bạn mong muốn; tham khảo quy trình cân chỉnh dao xoắn trong *Hướng dẫn Vận hành*.

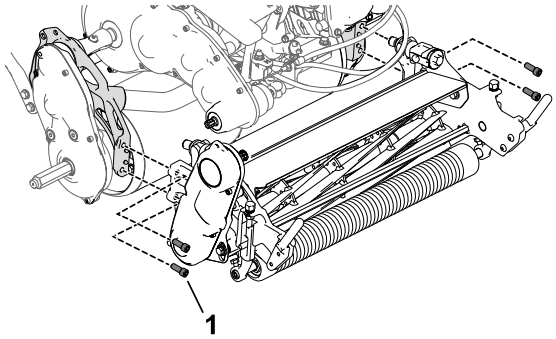

G403395

4. Lắp đặt khớp nối ① và lò xo ② vào cụm truyền động guồng xoắn ③ của dao xoắn.
5. Đảm bảo rằng khớp nối có thể dễ dàng di chuyển về qua lại trên trục truyền động bộ phận truyền động.

   Lưu ý: Nếu khớp nối không thể di chuyển được, hãy điều chỉnh vị trí của cụm truyền động guồng xoắn hoặc căn chỉnh động cơ và bộ phận truyền động; tham khảo Bảo trì.

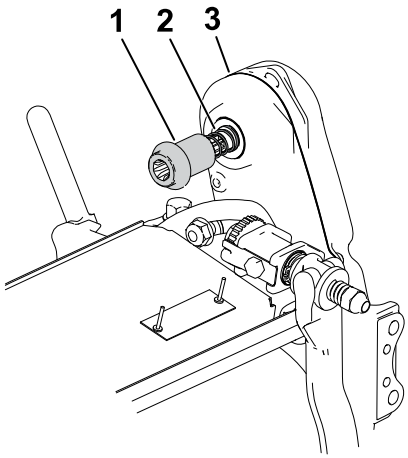

G403406

Lắp đặt Trục Bánh xe Vận chuyển

Chỉ dnh cho Model 04840

1	Trục bánh xe bên trái

Lưu ý: Trục bánh xe bên phải đã được lắp đặt tại nhà máy.

1. Bôi hợp chất khóa ren có độ bền trung bình lên các ren của trục bánh xe ①.
2. Vặn trục bánh trái vào cụm truyền động tang ở phía bên trái của máy.

   Lưu ý: Trục bánh xe bên trái được đánh dấu bằng chữ “L□? ở đầu trục và có ren bên phải.

3. Tạo mô-men xoắn cho trục từ **54 đến 68 N·m (40 đến 50 ft-lb)**.

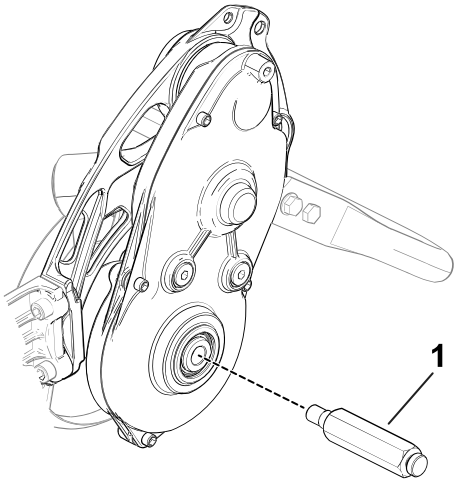

G403407

Lắp đặt Bánh xe Vận chuyển

Bạn có thể mua Bộ bánh xe vận chuyển tùy chọn (Model 04123); vui lòng liên hệ với nhà phân phối Toro được ủy quyền của bạn.

1. Đảm bảo lốp xe được bơm căng vừa đủ từ 0,83 đến 1,03 bar.
2. Di chuyển chân chống đến vị trí BẢO BƯỠNG BÁNH XE VẬN CHUYỂN.
3. Trượt bánh xe lên trục ①.
4. Xoay móc kẹp khoá bánh xe ② ra khỏi tâm bánh xe, để bánh xe trượt xa hơn lên trục.
5. Xoay bánh xe qua lại cho đến khi bánh xe trượt hoàn toàn lên trục và móc kẹp khoá được cố định trong rãnh trên đòn trục.
6. Lặp lại quy trình ở mặt đối diện của máy.
7. Cẩn thận hạ máy xuống khỏi chân chống.

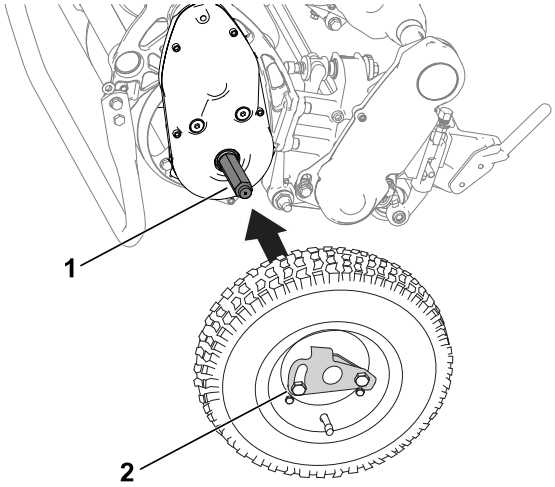

G407045

Lắp đặt Giỏ đựng cỏ

Trượt giỏ ① vào các thanh gắn giỏ ②.

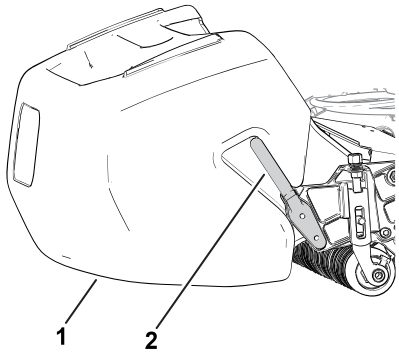

G402399

Điều chỉnh Tốc độ Động cơ

Chỉ dành cho các quốc gia tuân thủ CE hoặc UKCA

1	Nhãn mác CE/UKCA

Nếu bạn sử dụng máy ở một quốc gia tuân thủ tiêu chuẩn CE hoặc UKCA, hãy đáp ứng các quy định về tiếng ồn bằng cachs thực hiện các bước sau:

1. Điều chỉnh tốc độ động cơ chạy rỗi cao theo các thông số kỹ thuật sau:
   - Máy 1018: **3.000 vòng/phút**
   - Máy 1021 và 1026: **3.150 vòng/phút**
2. Lắp nhãn mác CE/UKCA ② vào bên dưới tấm biển số sê-ri ①.

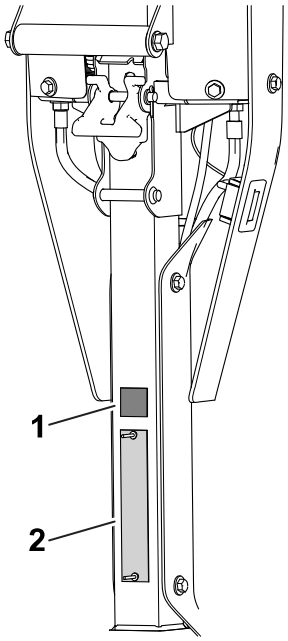

G420687

Điều chỉnh Bu lông Chốt cho Bộ điều chỉnh Độ cao Tay cầm

Nếu bộ điều chỉnh độ cao tay cầm không song song với kết cấu hàn bộ thu gom phía trên, hãy thực hiện các bước sau để điều chỉnh bu lông:

1. Nới lỏng đai ốc ① trên bu lông chốt ③ để đầu bu lông có thể di chuyển tự do ngay bên ngoài chốt chặn trục ②.

   Lưu ý: Bạn có thể tạo áp lực lên lò xo của bộ điều chỉnh độ cao tay cầm để giảm lực căng trên bu lông.

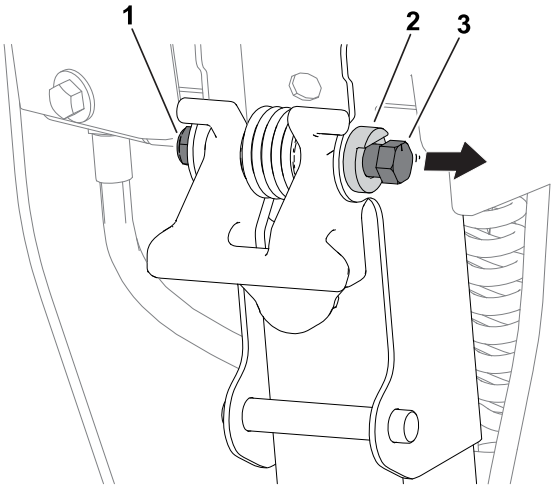

G440770

2. Xoay bu lông theo chiều kim đồng hồ ③ hoặc ngược chiều kim đồng hồ ④ để điều chỉnh góc vào hoặc ra của bộ điều chỉnh độ cao tay cầm ②. Bộ điều chỉnh độ cao tay cầm phải song song với kết cấu hàn bộ thu gom phía trên ①.
3. Siết chặt đai ốc trên bu lông chốt sao cho vị trí bu lông mới được siết chặt trên chốt chặn trục.

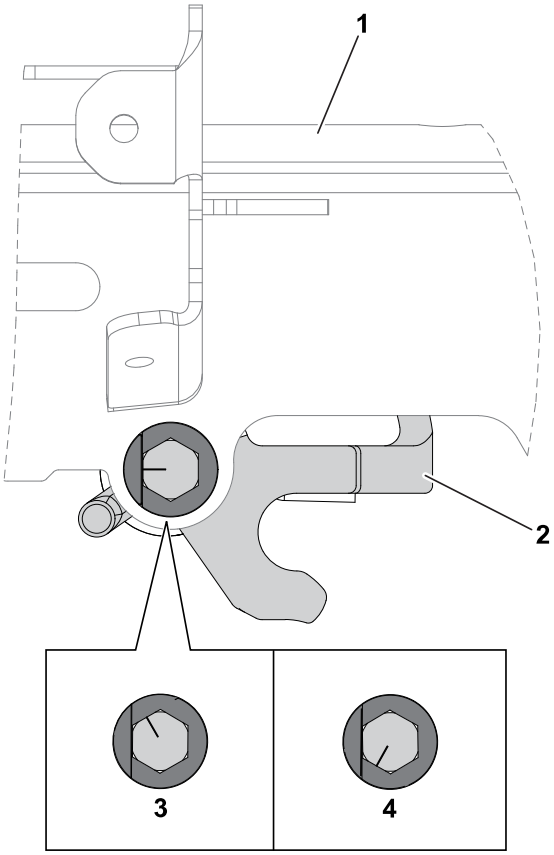

G440771

Chapter 4

Product Overview

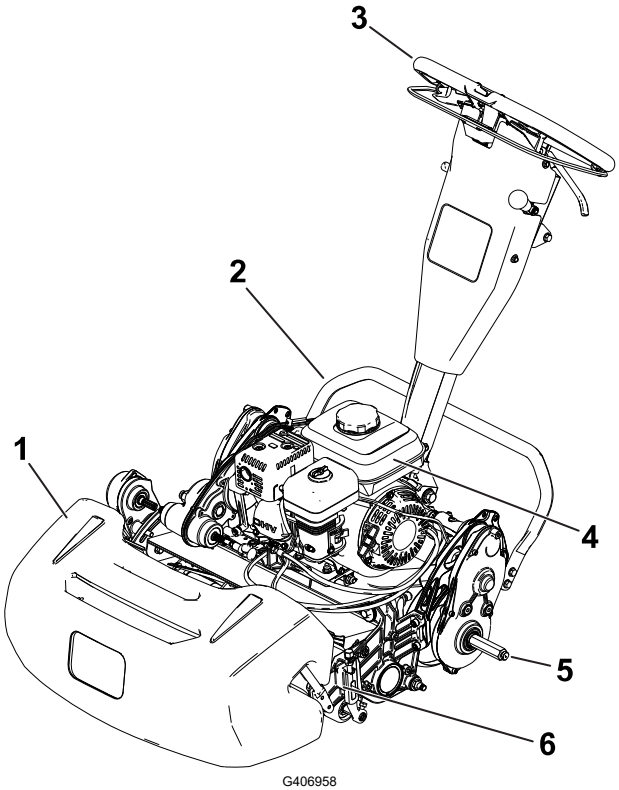

1. Giỏ đựng cỏ
2. Chn chống
3. Tay cầm
4. Bnh nhin liệu
5. Trục bnh xe vận chuyển
6. Dao xoắn

Điều khiển

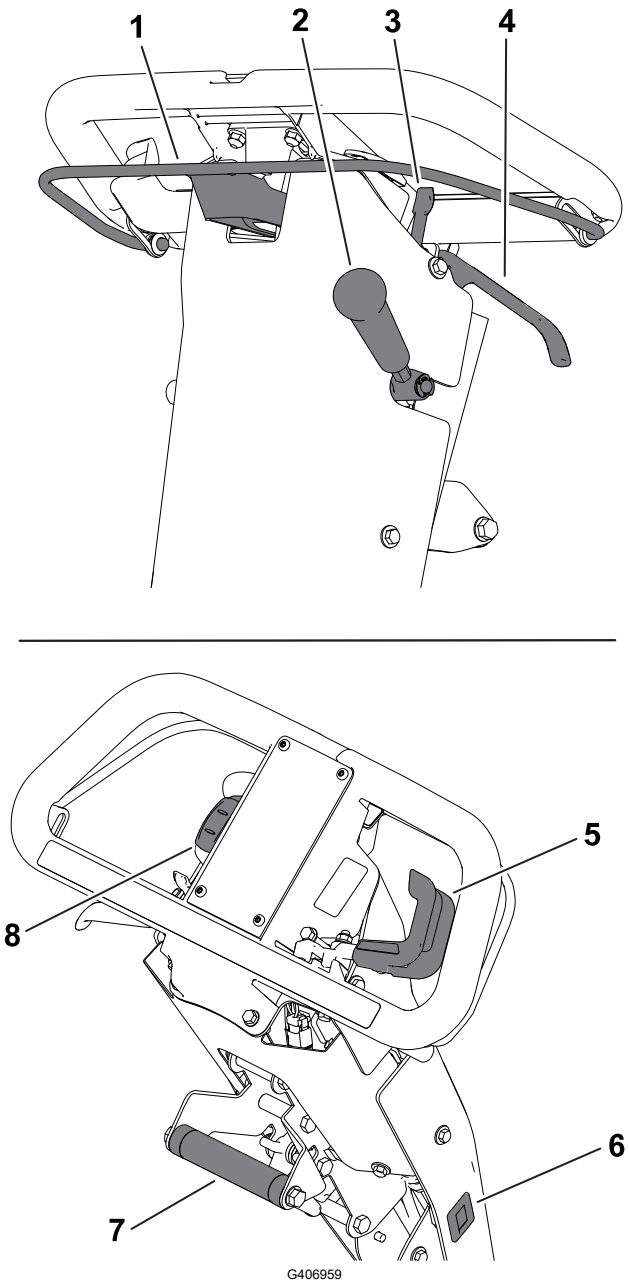

1. Cần ly hợp
2. Cần truyền động của dao xoắn
3. Chốt phanh tay
4. Cần phanh chn
5. Cần điều khiển tiết lưu
6. Đồng hồ đo giờ
7. Tay cầm hỗ trợ nng
8. Cng tắc Bật/Tắt

Cần Ly hợp

Sử dụng cần ly hợp để gài hoặc nhả truyền động kéo.

- **Bật truyền động kéo Ⓐ:** Kéo lên và giữ thanh này vào tay cầm.
- **Ngắt truyền động kéo Ⓑ:** Nhả thanh này.

Cần Ly hợp (tiếp tục)

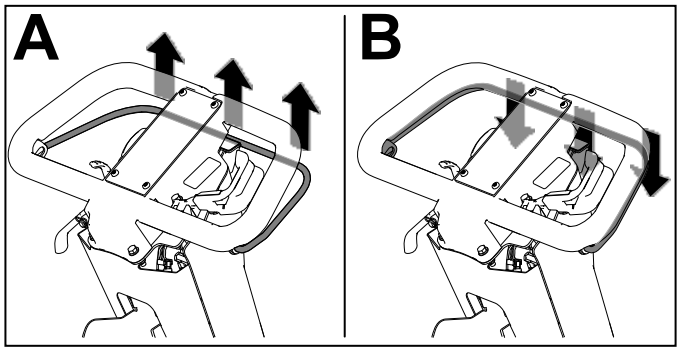

G404693

Điều khiển tốc độ guồng xoắn

Sử dụng núm điều khiển tốc độ guồng xoắn để bật điều chỉnh tốc độ guồng xoắn.

- **Tốc độ guồng xoắn cao:** Xoay núm sao cho “H□? trên núm được hướng về phía trước của máy.
- **Tốc độ guồng xoắn thấp:** Xoay núm sao cho “L□? trên núm được hướng về phía trước của máy.

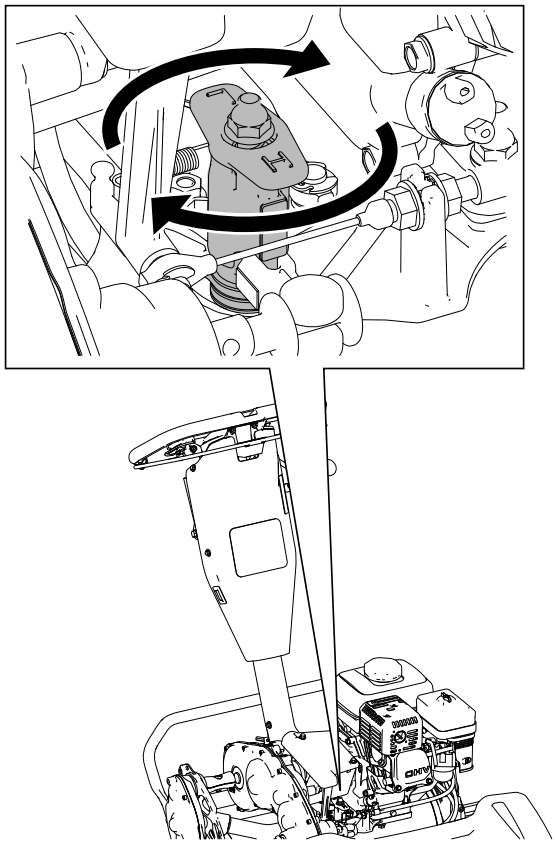

G404695

Cần Điều khiển Tiết lưu

- **Giảm tốc độ động cơ ①:** Xoay cần lên.
- **Tăng tốc độ động cơ ②:** Xoay cần xuống.

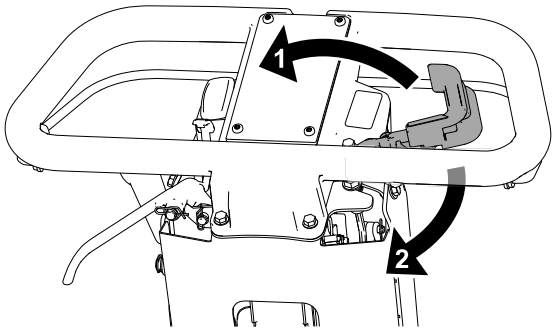

G404697

Công tắc Bật/Tắt

- **Khởi động động cơ ①:** Nhấn phần trên của công tắc.
- **Tắt động cơ ②:** Nhấn phần dưới của công tắc.

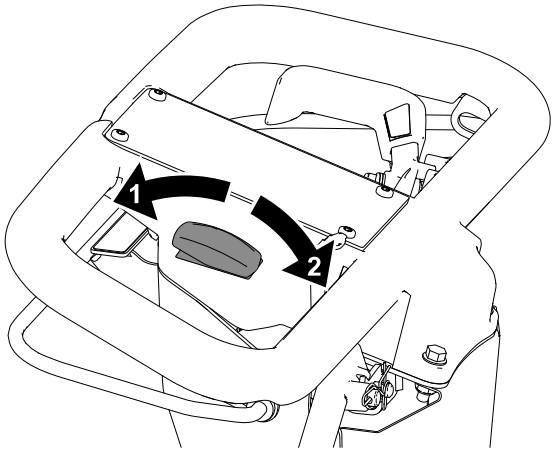

G404698

Cần phanh chân

Kéo cần phanh sửa chữa về phía tay cầm để giảm tốc độ hoặc dừng máy.

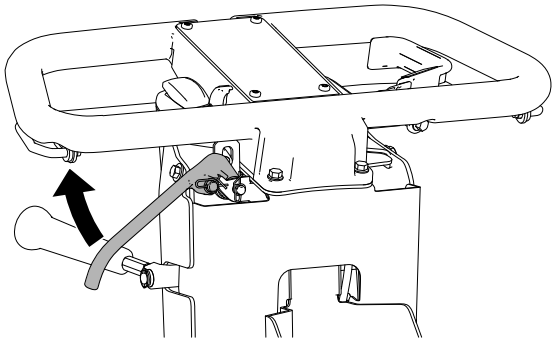
G404699

Chốt Phanh tay

- **Bật phanh đỗ ①:** Xoay chốt phanh đỗ về phía bạn trong khi bật cần phanh sửa chữa.
- **Tắt phanh đỗ ②:** Kéo cần phanh sửa chữa về phía tay cầm.

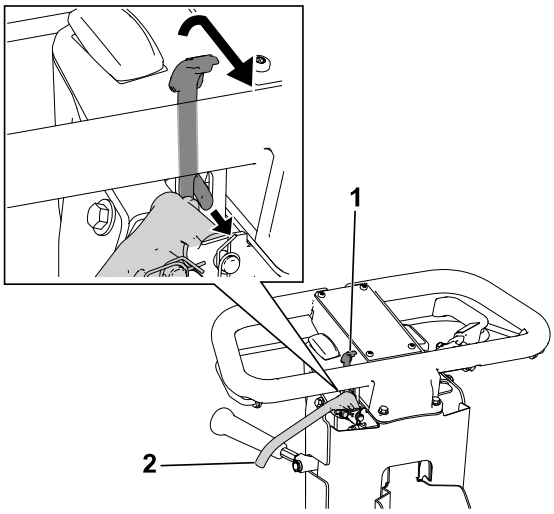

G404700

Cần Truyền động của Dao xoắn

Sử dụng cần truyền động của dao xoắn để bật hoặc tắt dao xoắn khi gài cần ly hợp.

- **Bật dao xoắn ②:** Di chuyển cần xuống.
- **Tắt dao xoắn ①:** Di chuyển cần lên.

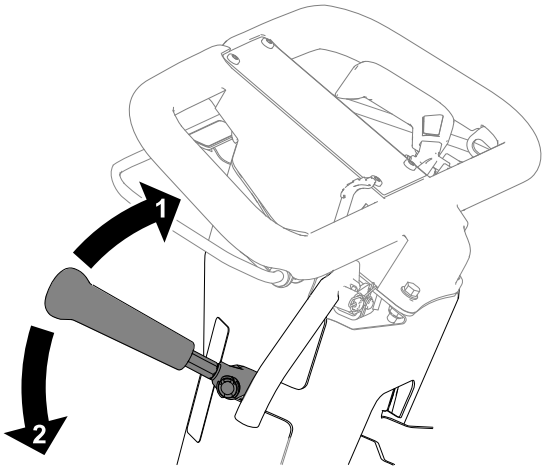

G404701

Đồng hồ đo giờ

Đồng hồ đo giờ ghi lại tổng thời gian chạy của động cơ để hỗ trợ lên lịch bảo trì thường xuyên.

Bộ điều chỉnh Độ cao Tay cầm

Kéo lên bộ điều chỉnh độ cao tay cầm (1) và nâng hoặc hạ chiều cao tay cầm xuống vị trí vận hành thoải mái.

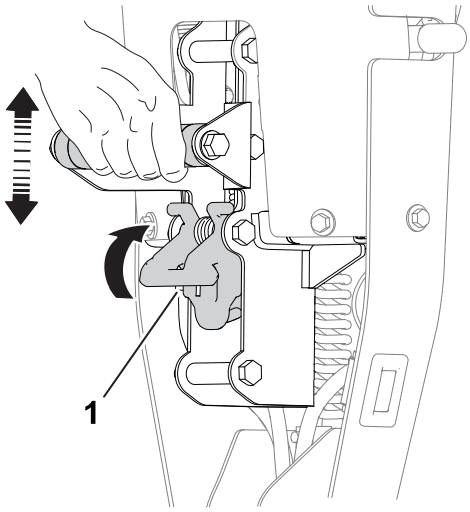

G404702

Nút điều khiển Động cơ

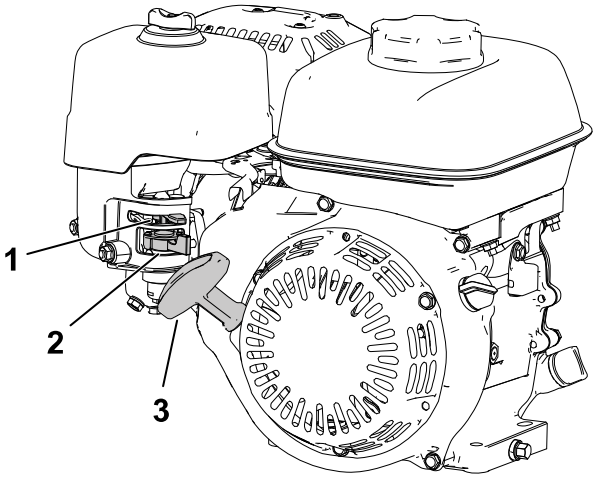

G404703

(1) Cần bướm gió

(2) Van ngắt nhiên liệu

(3) Tay cầm cần khởi động

Nút điều khiển Động cơ (tiếp tục)

Cần Bướm gió

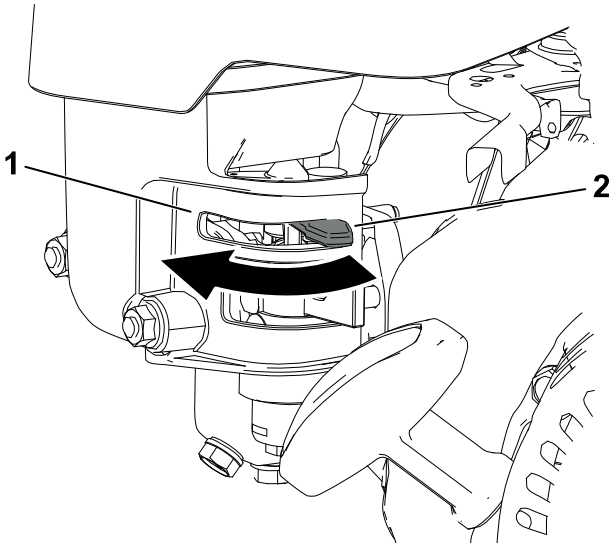

G404704

(1) BẬT bướm gió trước khi khởi động động cơ nguội.

(2) TẮT bướm gió khi động cơ còn nóng.

Van Ngắt Nhiên liệu

Hãy đóng van ngắt nhiên liệu khi không sử dụng máy trong khoảng vài ngày, trong quá trình vận chuyển đến và đi từ địa điểm làm việc, hoặc khi máy đang đỗ bên trong tòa nhà.

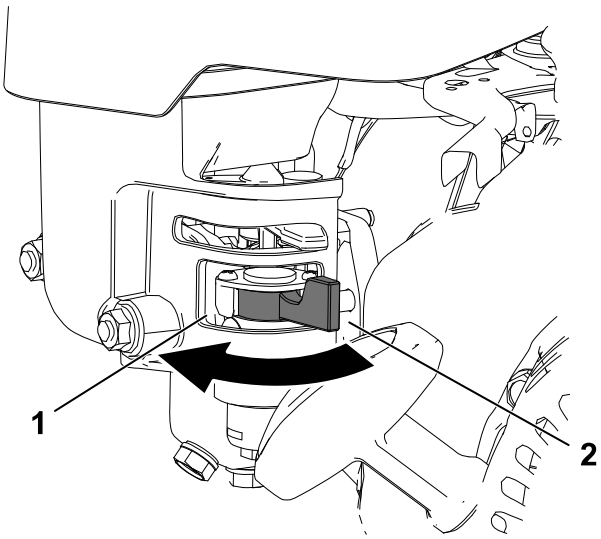

G404705

(1) Đóng

(2) Mở

Tay cầm Cần khởi động

Kéo tay cầm cần khởi động giật lùi để khởi động động cơ.

Chân chống

Sử dụng chân chống khi bạn lắp đặt hoặc tháo bánh xe vận chuyển hoặc dao xoắn.

Chân chống (tiếp tục)

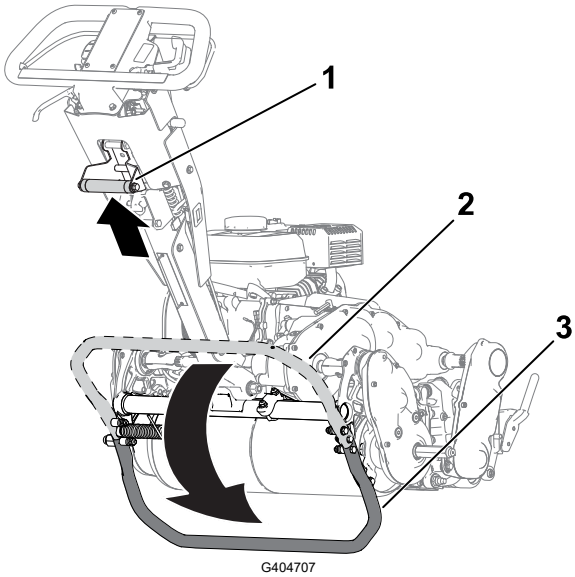

THẬN TRỌNG

Máy nặng và có thể gây căng cơ lưng nếu nâng không đúng cách.

Tì chân của bạn vào chân chống và chỉ sử dụng tay cầm hỗ trợ nâng để nâng máy lên. Bạn có thể bị thương nếu cố gắng nâng máy lên trên chân chống bằng bất kỳ cách nào khác.

- **VỊ TRÍ BẢO DƯỠNG BÁNH XE VẬN CHUYỂN (3):**

  Để sử dụng chân chống để lắp đặt bánh xe vận chuyển, hãy đặt chân của bạn lên chân chống trong khi kéo lên và kéo lại về phía tay cầm hỗ trợ nâng (1).

- **VỊ TRÍ cất giữ (2):**

  1. Giữ chân của bạn trên chân chống trong khi hạ tang kéo xuống đất.
  2. Bỏ chân khỏi chân chống để có khoảng không cho chân chống thu về vị trí XẾP GỌN.

- **VỊ TRÍ bảo dưỡng dao xoắn (1):**

  Để máy không bị lật ngược khi tháo dao xoắn, hãy hạ thấp chân chống và đẩy chốt lò xo ra (2) để giữ chân chống ở đúng vị trí.

Chân chống (tiếp tục)

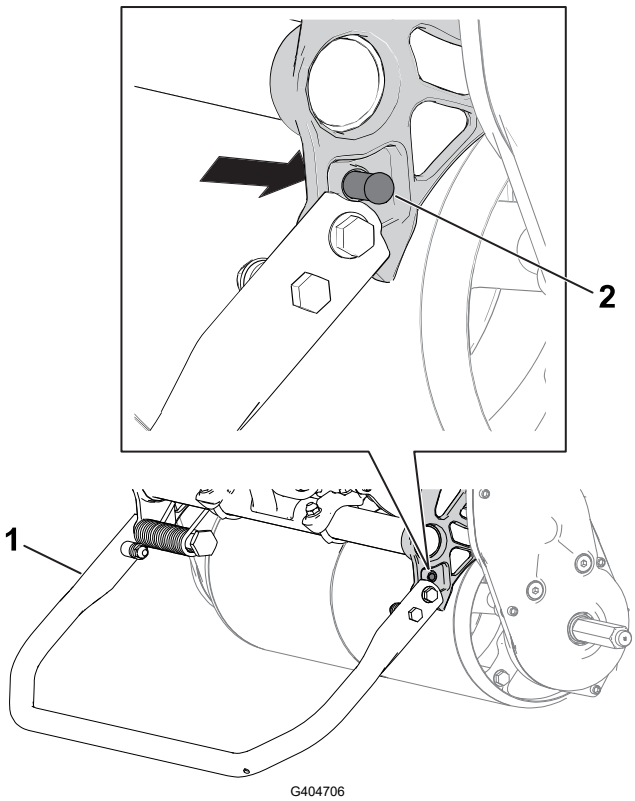

1 Chân chống – vị trí LÀM VIỆC VỚI DAO XOẮN

2 Chốt lò xo

Specifications

Note: Specifications and design are subject to change without notice.

	Model 04820	Model 04830	Model 04840
Width	84 cm (33 inches)	91 cm (36 inches)	104 cm (41 inches)
Dry weight*	95 kg (210 lb)	100 kg (220 lb)	107 kg (235 lb)
Width of cut	46 cm (18 inches)	53 cm (21 inches)	66 cm (26 inches)
Height of cut	Dependent on traction-drum position and use of High Height-of-Cut Kit.		
Clip	Dependent on reel speed and reel-drive-pulley position.		
Engine speed	Low idle: 1,900 ± 100 rpm; High idle: 3,450 ± 100 rpm		
Mowing speed	3.2 km/h (2 mph) to 5.6 km/h (3.5 mph)		
Transport speed	8.5 km/h (5.3 mph)		
*Traction unit only. Refer to the cutting unit *Operator's Manual* for the weight of each cutting unit.			

Bộ gá/Phụ kiện

Lựa chọn bộ gá và phụ kiện Toro đã được phê duyệt và có sẵn để sử dụng với máy nhằm nâng cao và mở rộng khả năng của máy. Hãy liên hệ với Đại lý Dịch vụ được Ủy quyền hoặc nhà phân phối Toro được ủy quyền của bạn hoặc truy cập www.Toro.com để xem danh sách tất cả các bộ gá và phụ kiện đã được phê duyệt.

Để đảm bảo hiệu suất tối ưu và tiếp tục được chứng nhận an toàn cho máy, chỉ sử dụng các phụ tùng và phụ kiện thay thế Toro chính hãng.

Trước khi vận hành

An toàn Trước khi Vận hành

Thông tin tổng quát về mức độ an toàn

- Tuyệt đối không cho phép trẻ em hoặc người chưa được đào tạo thực hiện việc vận hành hoặc bảo trì máy. Quy định địa phương có thể hạn chế độ tuổi của người vận hành. Chủ sở hữu là người chịu trách nhiệm đào tạo tất cả các nhân viên vận hành và thợ máy.
- Làm quen với cách vận hành thiết bị an toàn, các biện pháp kiểm soát áp dụng đối với người vận hành và biển báo an toàn.
- Tắt máy, rút chìa khoá (nếu được trang bị) và chờ cho tất cả chuyển động dừng lại trước khi rời khỏi vị trí vận hành. Để máy nguội trước khi điều chỉnh, bảo dưỡng, vệ sinh hoặc cất giữ.
- Biết cách dừng máy và tắt máy nhanh.
- Kiểm tra nút điều khiển khi có mặt người vận hành, công tắc an toàn và thiết bị bảo vệ an toàn đã được gắn và hoạt động bình thường chưa. Không vận hành máy trừ khi những thiết bị trên hoạt động bình thường.
- Kiểm tra khu vực bạn sẽ sử dụng máy và loại bỏ tất cả các đồ vật mà có thể bị văng ra từ máy.

An toàn Nhiên liệu

- Cần hết sức cẩn thận khi xử lý nhiên liệu. Nhiên liệu dễ cháy và hơi nhiên liệu dễ gây nổ.
- Dập tắt tất cả thuốc lá, xì gà, tẩu thuốc và các nguồn phát lửa khác.
- Chỉ sử dụng bình chứa nhiên liệu đã được phê duyệt.
- Không tháo nắp nhiên liệu hoặc đổ thêm nhiên liệu vào bình khi động cơ đang chạy hoặc đang nóng.
- Không đổ thêm hoặc xả nhiên liệu trong không gian kín.
- Không cất giữ máy hoặc bình chứa nhiên liệu ở nơi có ngọn lửa trần, tia lửa hoặc đèn đánh lửa, chẳng hạn như trên máy nước nóng hoặc thiết bị khác.
- Nếu bạn đổ tràn nhiên liệu, đừng cố khởi động động cơ; tránh tạo ra nguồn phát lửa cho đến khi nhiên liệu bay hơi hết.
- Không đổ đầy bình chứa bên trong xe hoặc trên sàn xe tải hoặc sàn xe moóc có lớp lót nhựa. Luôn đặt bình chứa trên mặt đất, cách xa xe trước khi đổ đầy.

An toàn Trước khi Vận hành (tiếp tục)

- Tháo thiết bị khỏi xe tải hoặc xe moóc và nạp nhiên liệu khi đặt trên mặt đất. Nếu điều kiện không cho phép, hãy nạp nhiên liệu cho thiết bị bằng bình chứa di động thay vì từ đầu phun của máy phân phối nhiên liệu.
- Giữ cho đầu phun tiếp xúc với vành của bình nhiên liệu hoặc bình chứa nhiên liệu đang hoạt động cho đến khi đổ nhiên liệu xong.

Thực hiện Bảo trì Hàng ngày

Trước khi khởi động máy mỗi ngày, hãy thực hiện các quy trình Mỗi Lần sử dụng/Hàng ngày được liệt kê trong Lịch bảo trì.

Nhiên liệu

Thông số Kỹ thuật Nhiên liệu

Dung tích	2,0 L (0,59 US gallon)
Loại	Xăng không pha chì
Chỉ số octan tối thiểu	87 (Hoa Kỳ) hoặc 91 (chỉ số octan nghiên cứu; bên ngoài Hoa Kỳ)
Etanol	Không hơn 10% theo thể tích
Metanol	Không có
MTBE (metyl butyl ete bậc ba)	Dưới 15% theo thể tích
Dầu	Không đổ thêm vào nhiên liệu

Chỉ sử dụng nhiên liệu sạch, mới (dưới 30 ngày tuổi) từ nguồn uy tín.

QUAN TRỌNG

Để giảm sự cố khởi động, hãy đổ thêm chất ổn định/điều hòa nhiên liệu vào nhiên liệu mới theo chỉ dẫn của nhà sản xuất chất ổn định/điều hòa nhiên liệu.

Nhiên liệu (tiếp tục)

Đổ đầy Bình Nhiên liệu

1. Làm sạch xung quanh nắp bình nhiên liệu ① và tháo nắp ra khỏi bình.

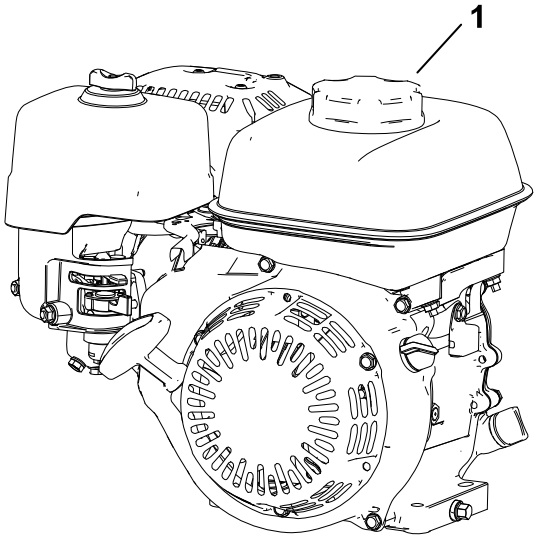

G404710

2. Đổ thêm nhiên liệu được đề xuất đến mức đầy ② (nghĩa là đến vạch dưới cùng của đồng hồ đo nhiên liệu ①) trong bình nhiên liệu.

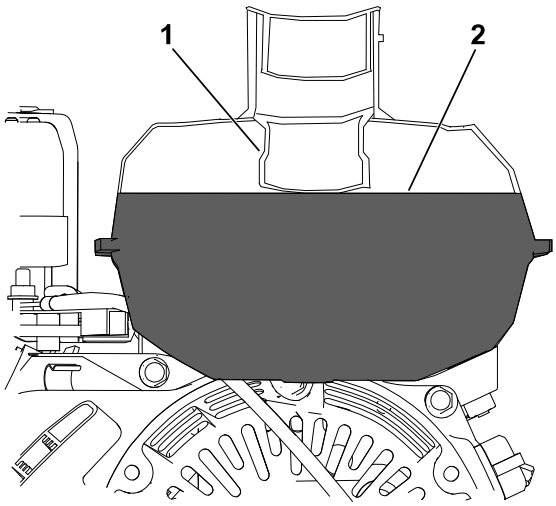

G404711

QUAN TRỌNG

Không đổ đầy bình trên mức này.

3. Lắp đặt nắp bình nhiên liệu và lau sạch nhiên liệu bị tràn.

Điều chỉnh Khoảng cách Xén

1. Xác định khoảng cách xén thích hợp trên mỗi bảng sau:

Điều chỉnh Khoảng cách Xén (tiếp tục)

Khoảng cách Xén

Tốc độ Guồng xoắn	Vị trí ròng rọc	Dao xoắn		
		8 lưỡi	11 lưỡi	14 lưỡi
Thấp	Thấp	7,3 mm	5,3 mm	4,2 mm
Thấp	Cao	6,1 mm	4,4 mm	3,5 mm
Cao	Thấp	5,9 mm	4,3 mm	3,4 mm
Cao	Cao	5,0 mm	3,6 mm	2,8 mm

2. Điều chỉnh điều khiển tốc độ guồng xoắn thành cài đặt CAO hoặc THẤP khi cần thiết.
3. Đặt ròng rọc truyền động guồng xoắn trên dao xoắn đến vị trí CAO hoặc THẤP khi cần thiết; tham khảo *Hướng dẫn Vận hành* dao xoắn của bạn.

Điều chỉnh Vị trí Tang Kéo

Tang kéo có thể được điều chỉnh vào 2 vị trí:

- Vị trí **THẤP** (1): Sử dụng vị trí này để cắt cỏ tại độ cao cắt thấp hơn (ví dụ: cắt cỏ ở khu vực green trên sân gôn).
- Vị trí **CAO** (2): Sử dụng vị trí này để cắt cỏ tại độ cao cắt cao hơn (ví dụ: cắt cỏ ở khu vực tee box của sân gôn).

1. Di chuyển chân chống đến vị trí BẢO BƯỠNG BÁNH XE VẬN CHUYỂN.
2. Tháo bu lông vai (3) đang siết chặt vỏ truyền động tang vào khung ở mỗi bên máy.
3. Căn chỉnh các lỗ trên khung với các lỗ trên vỏ truyền động.
4. Sử dụng bu lông vai đã tháo ra trước đó để siết chặt vỏ truyền động vào khung.
5. Di chuyển chân chống về vị trí CẮT GIỮ.

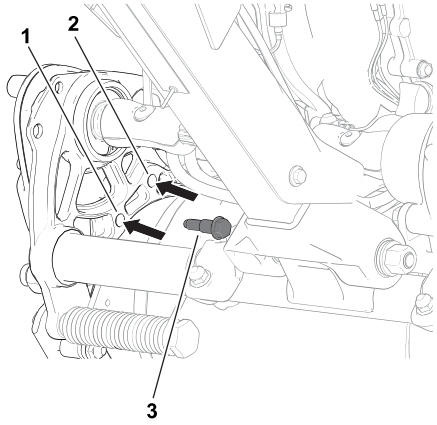

G404712

Trong khi vận hành

An toàn Trong khi Vận hành

Thông tin tổng quát về mức độ an toàn

- Chủ sở hữu/người vận hành có thể ngăn chặn và chịu trách nhiệm về những tai nạn có thể gây chấn thương cá nhân hoặc thiệt hại về tài sản.
- Mặc quần áo phù hợp, bao gồm bảo vệ mắt; quần dài; giày dép chắc chắn, chống trơn trượt; và bảo vệ thính giác. Buộc tóc nếu tóc dài và không mặc quần áo rộng hoặc đeo trang sức lỏng lẻo.
- Không vận hành máy khi bị ốm, mệt mỏi hoặc đang chịu ảnh hưởng của các chất có cồn, chất gây nghiện.
- Tập trung tuyệt đối trong khi vận hành máy. Tránh bị phân tâm vào bất kỳ hoạt động nào khác; nếu không, bạn có thể gây chấn thương cho bản thân hoặc gây thiệt hại về tài sản.
- Trước khi khởi động máy, hãy đảm bảo tất cả bộ phận truyền động đều ở vị trí số 0, phanh tay đã được gài và bạn đang ở vị trí vận hành.
- Không để những người xung quanh và trẻ em lại gần khu vực vận hành. Nếu bắt buộc phải có người làm cùng, hãy thận trọng và đảm bảo giỏ đựng cỏ đã được lắp trên máy.
- Chỉ vận hành máy khi có tầm nhìn tốt để tránh các hố hoặc nguy cơ tiềm ẩn.
- Không vận hành máy khi có nguy cơ bị sét đánh.
- Cẩn thận khi cắt trên cỏ ướt. Bước chân không chắc chắn có thể gây tai nạn trượt ngã.
- Giữ tay và chân tránh xa dao xoắn.
- Quan sát phía sau và phía dưới trước khi lùi lại để đảm bảo đường đi thông suốt.
- Cẩn thận khi đến gần góc khuất, bụi rậm, cây cối hoặc các vật thể khác có thể che khuất tầm nhìn của bạn.
- Dừng dao xoắn bất cứ khi nào bạn không cắt cỏ.
- Tắt bộ phận truyền động của dao xoắn và tắt máy trước khi điều chỉnh độ cao cắt.
- Tuyệt đối không chạy động cơ ở không gian khép kín nơi khí thải không thoát ra được.
- Tuyệt đối không để máy chạy khi không có người giám sát.
- Trước khi bạn rời khỏi vị trí của người vận hành, hãy làm như sau:
  - Đỗ máy trên bề mặt bằng phẳng.
  - Tắt (các) dao xoắn.
  - Gài phanh tay.
  - Tắt máy và rút chìa khoá (nếu được trang bị).
  - Chờ cho tất cả chuyển động dừng lại.
- Tắt máy trước khi đổ sạch giỏ.
- Không chạm vào động cơ, bộ triệt tiếng ồn hoặc ống xả khi động cơ đang chạy hoặc ngay sau khi động cơ tắt vì những khu vực này có thể nóng đến mức gây bỏng.

An toàn Trong khi Vận hành (tiếp tục)

- Tắt máy và tắt bộ phận truyền động của dao xoắn trong các trường hợp sau:
  - Trước khi đổ nhiên liệu
  - Trước khi dọn quang chướng ngại vật
  - Trước khi tháo giỏ đựng cỏ
  - Trước khi kiểm tra, vệ sinh hoặc bảo trì dao xoắn
  - Sau khi va chạm vào vật thể lạ hoặc nếu xảy ra rung động bất thường. Kiểm tra dao xoắn xem có hư hỏng không và sửa chữa trước khi khởi động và vận hành máy
  - Trước khi rời khỏi vị trí vận hành
- Chỉ sử dụng phụ kiện và bộ phận gắn kèm đã được The Toro® Company phê duyệt.

An toàn trên Dốc

- Dốc là yếu tố chính liên quan đến tai nạn mất kiểm soát và lật xe, có thể dẫn đến chấn thương nặng hoặc tử vong. Bạn là người chịu trách nhiệm vận hành dốc an toàn. Cần phải hết sức thận trọng khi vận hành máy trên bất kỳ độ dốc nào. Trước khi sử dụng máy trên dốc, hãy thực hiện như sau:
  - Xem lại và hiểu hướng dẫn về dốc trong sách hướng dẫn và trên máy.
  - Đánh giá các điều kiện của địa điểm làm việc trong ngày để xác định xem dốc có an toàn để vận hành máy hay không. Sử dụng cách suy xét dựa trên thực tế và phán đoán sáng suốt khi thực hiện đánh giá này. Những thay đổi về địa hình, chẳng hạn như độ ẩm, có thể nhanh chóng ảnh hưởng đến việc máy vận hành trên dốc.
- Vận hành ngang dốc, tuyệt đối không vận hành theo chiều lên và xuống. Tránh vận hành trên dốc quá dốc hoặc ẩm ướt. Bước chân không chắc chắn có thể gây tai nạn trượt ngã.
- Nhận biết những mối nguy hiểm ở chân dốc. Không vận hành máy gần dốc thẳng đứng, mương, bờ kè, nước hoặc các mối nguy hiểm khác. Máy có thể bị lật đột ngột nếu bánh xe đi qua mép hoặc mép bị sập. Giữ khoảng cách an toàn giữa máy và mọi mối nguy hiểm. Sử dụng công cụ cầm tay để vận hành trong những khu vực này.
- Tránh khởi động, dừng hoặc quay máy trên dốc. Tránh thay đổi tốc độ hoặc hướng đi đột ngột; hãy rẽ chậm và từ từ.
- Không vận hành máy trong bất kỳ điều kiện nào khi nghi ngờ có vấn đề về lực kéo, lái hoặc độ ổn định. Lưu ý rằng việc vận hành máy trên cỏ ướt, ngang dốc hoặc xuống dốc có thể làm mất lực kéo của máy. Mất lực kéo đến bộ phận truyền động có thể dẫn đến trượt, mất phanh và mất lái. Máy có thể trượt ngay cả khi bạn dừng bộ phận truyền động.
- Loại bỏ hoặc đánh dấu các chướng ngại vật như mương, hố, vệt lún, chỗ lồi, đá hoặc các nguy cơ tiềm ẩn khác. Cỏ cao có thể che khuất chướng ngại vật. Địa hình không bằng phẳng có thể làm lật máy.
- Nếu bạn mất kiểm soát máy, hãy bước ra khỏi hướng di chuyển của máy.
- Luôn gài số cho máy khi xuống dốc. Không tắt máy để lao theo đà khi xuống dốc (chỉ áp dụng cho các thiết bị truyền động bằng bánh răng).

Khởi động Động cơ

Lưu ý: Đảm bảo dây bugi đã được lắp đặt trên bugi.

1. Đảm bảo cần truyền động kéo ở vị trí SỐ 0.
2. Đảm bảo van ngắt nhiên liệu đang mở
3. Di chuyển công tắc Bật/Tắt tới vị trí BẬT.
4. Sử dụng cần điều khiển tiết lưu để tăng tốc độ động cơ.
5. Di chuyển cần bướm gió đến giữa vị trí BƯỚM GIÓ và CHẠY khi khởi động động cơ nguội.

   Lưu ý: Có thể không cần bướm gió khi khởi động động cơ nóng.
6. Kéo tay cầm cần khởi động ra cho đến khi gài khớp cưỡng bức, sau đó kéo mạnh để khởi động động cơ.

QUAN TRỌNG

Không kéo dây đến mức tối đa hoặc buông tay cầm cần khởi động khi dây được kéo ra; dây có thể bị đứt hoặc cụm recoil (giật lùi) có thể bị hư hỏng.

7. Di chuyển cần bướm gió đến vị trí CHẠY khi động cơ nóng lên.

Tổng quan về cắt cỏ

1. Vận chuyển máy đến khu vực vận hành.
2. Khởi động động cơ, thiết đặt cần tiết lưu ở tốc độ thấp, nhấn tay cầm xuống để nâng dao xoắn lên, và bật truyền động kéo để di chuyển máy lên vòng đai hoặc mặt cỏ.
3. Dừng máy trên vòng đai.
4. Sử dụng cần truyền động của dao xoắn để bật dao xoắn, tăng tốc độ cần tiết lưu đến khi máy di chuyển ở tốc độ mong muốn, gài truyền động kéo để di chuyển máy lên mặt cỏ, hạ dao xoắn hướng xuống mặt đất và bắt đầu cắt cỏ.

Mũi cắt cỏ

QUAN TRỌNG

Cỏ xén hoạt động như chất bôi trơn khi cắt cỏ. Vận hành dao xoắn quá mức mà không có cỏ xén có thể làm hỏng dao xoắn.

- Cắt cỏ theo hướng thẳng tiến lui trên mặt cỏ.
- Tránh cắt cỏ theo hình tròn hoặc quay máy trên khu vực cỏ để tránh bị mài mòn.

Tổng quan về cắt cỏ (tiếp tục)

- Quay máy ra khỏi mặt cỏ bằng cách nâng guồng xoắn cắt (đẩy tay cầm xuống) và thực hiện thao tác quay hình giọt nước trên tang kéo.
- Cắt cỏ ở tốc độ đi bộ bình thường. Tốc độ nhanh chỉ tiết kiệm được một chút thời gian nhưng chất lượng cắt cỏ kém hơn.

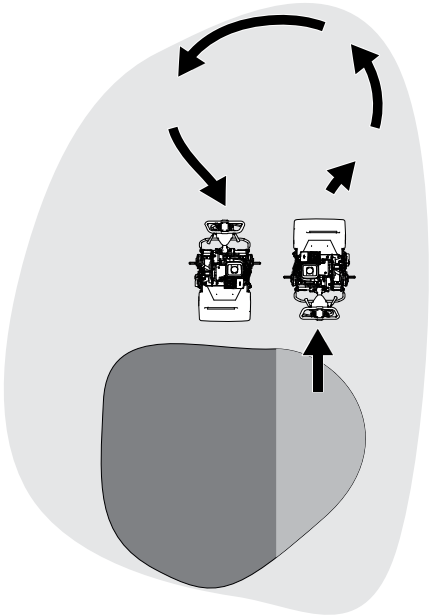

G404724

- Để giúp duy trì đường cắt thẳng trên mặt cỏ và giữ cho máy ở cách một khoảng bằng nhau so với mép của đường cắt trước đó, hãy sử dụng các sọc kẻ căn chỉnh trên giỏ (1) .

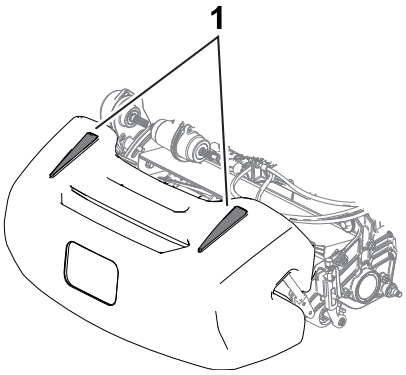

G404725

Tắt Động cơ

1. Nhả cần ly hợp.
2. Di chuyển cần điều khiển tiết lưu đến vị trí CHẬM.
3. Di chuyển công tắc Bật/Tắt đến vị trí TẮT.
4. Đóng van ngắt nhiên liệu trước khi cất giữ hoặc vận chuyển máy

Sau khi vận hành

An toàn Sau Vận hành

Thông tin tổng quát về mức độ an toàn

- Tắt máy, rút chìa khoá (nếu được trang bị) và chờ cho tất cả chuyển động dừng lại trước khi rời khỏi vị trí vận hành. Để máy nguội trước khi điều chỉnh, bảo dưỡng, vệ sinh hoặc cất giữ.
- Phủi sạch cỏ và các mảnh vụn trên máy để giúp ngăn ngừa hoả hoạn. Lau sạch dầu hoặc nhiên liệu bị tràn.
- Để máy nguội trước khi cất máy vào bất kỳ lớp vỏ nào.
- Không cất giữ máy hoặc bình chứa nhiên liệu ở nơi có ngọn lửa trần, tia lửa hoặc đèn đánh lửa, chẳng hạn như trên máy nước nóng hoặc trên thiết bị khác.
- Giảm tốc độ thiết lập cho van tiết lưu trước khi tắt động cơ và tắt van ngắt nhiên liệu (nếu được trang bị) sau khi cắt cỏ.

Vận hành máy sau khi cắt cỏ

1. Lái máy ra khỏi mặt cỏ, nhấn tay cầm xuống để nâng dao xoắn lên, nhả cần ly hợp, tắt dao xoắn và tắt động cơ.
2. Tháo giỏ đựng cỏ và đổ hết cỏ xén ra khỏi giỏ.
3. Lắp đặt giỏ đựng cỏ vào máy và vận chuyển máy đến nơi cất giữ.

Tắt truyền động

Bạn có thể tắt truyền động của tang để cho phép thao tác với máy. Tắt truyền động khi bạn cần di chuyển máy mà không cần khởi động (ví dụ: thực hiện bảo trì trong khu vực kín). Trước khi vận hành máy, hãy đảm bảo bạn đã bật truyền động.

Tắt truyền động (tiếp tục)

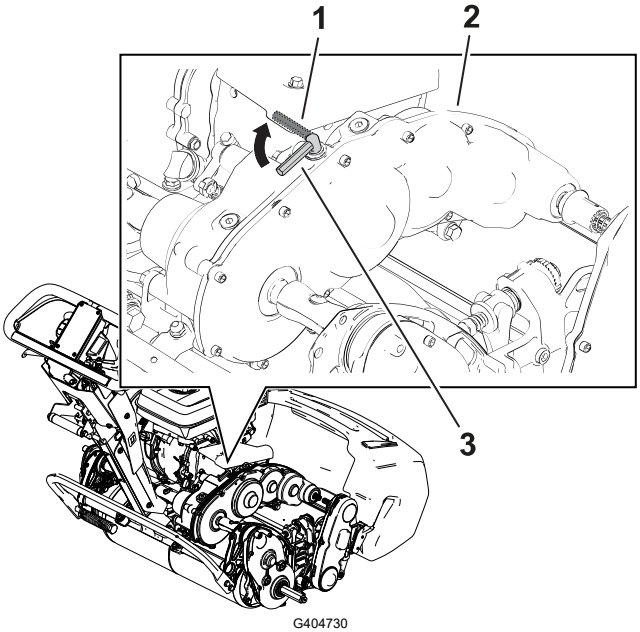

1 Cần bật lực kéo – vị trí TẮT

2 Hộp số truyền động

3 Cần bật lực kéo – vị trí BẬT

Vận chuyển Máy

Lắp đặt Bánh xe Vận chuyển

Bạn có thể mua Bộ bánh xe vận chuyển tùy chọn (Model 04123); vui lòng liên hệ với nhà phân phối Toro được ủy quyền của bạn.

1. Đảm bảo lốp xe được bơm căng vừa đủ từ 0,83 đến 1,03 bar.
2. Di chuyển chân chống đến vị trí BẢO BƯỠNG BÁNH XE VẬN CHUYỂN.
3. Trượt bánh xe lên trục 1.
4. Xoay móc kẹp khoá bánh xe 2 ra khỏi tâm bánh xe, để bánh xe trượt xa hơn lên trục.
5. Xoay bánh xe qua lại cho đến khi bánh xe trượt hoàn toàn lên trục và móc kẹp khoá được cố định trong rãnh trên đòn trục.
6. Lặp lại quy trình ở mặt đối diện của máy.
7. Cẩn thận hạ máy xuống khỏi chân chống.

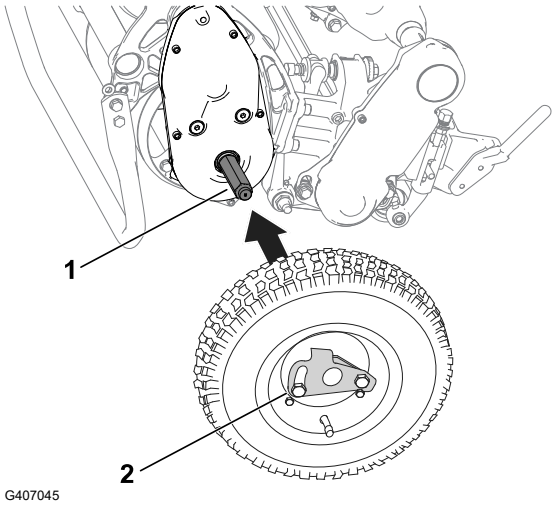

Vận chuyển Máy bằng Bánh xe Vận chuyển

Sử dụng bánh xe vận chuyển để vận chuyển máy trên quãng đường ngắn hơn.

1. Lắp bánh xe vận chuyển.
2. Đảm bảo nút điều khiển truyền động kéo và guồng xoắn ở vị trí Số 0.
3. Khởi động động cơ và đặt điều khiển van tiết lưu thành Chậm.
4. Lật phía trước của máy lên và từ từ bật truyền động kéo.
5. Điều chỉnh cần tiết lưu để vận hành máy cắt cỏ ở tốc độ trên mặt đất như mong muốn và vận chuyển máy tới điểm đến mong muốn.

Tháo Bánh xe Vận chuyển

1. Nhả cần ly hợp, sử dụng cần điều khiển tiết lưu để giảm tốc độ động cơ rồi tắt động cơ.
2. Di chuyển chân chống đến vị trí Bảo bưỡng bánh xe vận chuyển.
3. Tháo các bánh xe vận chuyển bằng cách đẩy móc kẹp khoá bánh xe ② ra khỏi trục ①.
4. Cẩn thận hạ máy xuống khỏi chân chống bằng cách đẩy từ từ về phía trước hoặc nâng giá đỡ tay cầm bên dưới lên để chân chống đàn hồi về vị trí Cất giữ.

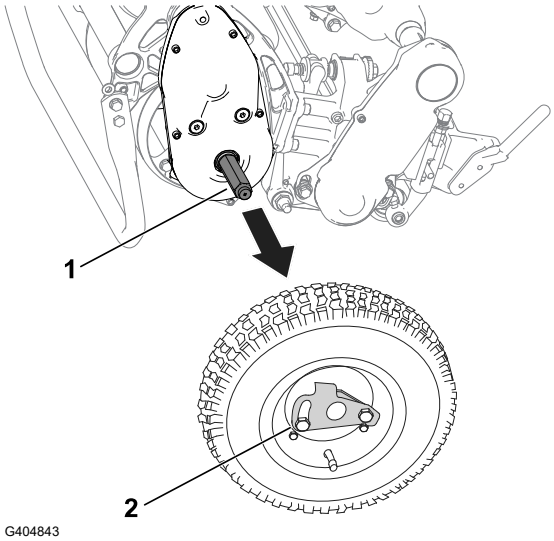

Vận chuyển Máy

Sử dụng xe moóc để vận chuyển máy trên quãng đường dài. Thận trọng khi chất và dỡ máy lên xe moóc.

Lưu ý: Bạn có thể sử dụng xe moóc Trans Pro Toro để vận chuyển máy. Để biết hướng dẫn về cách chất lên xe moóc, vui lòng tham khảo *Hướng dẫn Vận hành* xe moóc của bạn.

1. Cẩn thận điều khiển máy chạy lên xe moóc.
2. Tắt động cơ, gài phanh tay và vặn van nhiên liệu về vị trí TẮT.

QUAN TRỌNG

Không chạy động cơ khi đang vận chuyển trên xe moóc vì có thể gây hư hỏng máy.

---

3. Sử dụng ram dốc có chiều rộng tối đa để chất máy vào xe moóc hoặc xe tải.
4. Cố định máy vào xe moóc một cách chắc chắn.

Bảo trì

CẢNH BÁO

Không bảo trì máy đúng cách có thể khiến hệ thống máy sớm bị hỏng, dẫn đến khả năng gây hại cho bạn hoặc những người xung quanh.
Giữ cho máy được bảo trì tốt và trong trạng thái hoạt động tốt như được chỉ ra trong hướng dẫn này.

Lưu ý: Xác định các mặt bên trái và bên phải của máy từ vị trí vận hành bình thường.

QUAN TRỌNG

Không nghiêng máy ở góc lớn hơn 25°. Nghiêng máy lớn hơn 25° sẽ khiến dầu rò rỉ vào buồng đốt và/hoặc nhiên liệu rò rỉ khỏi nắp bình nhiên liệu.

QUAN TRỌNG

Tham khảo hướng dẫn sử dụng động cơ để biết thêm các quy trình bảo trì.

An toàn Bảo trì

- Trước khi bạn rời khỏi vị trí của người vận hành, hãy làm như sau:
  - Đỗ máy trên bề mặt bằng phẳng.
  - Di chuyển cần tiết lưu đến vị trí chạy rỗi thấp.
  - Tắt (các) dao xoắn.
  - Đảm bảo lực kéo ở vị trí tự do.
  - Gài phanh tay.
  - Tắt máy và rút chìa khoá (nếu được trang bị).
  - Chờ cho tất cả chuyển động dừng lại.
- Để các bộ phận của máy nguội trước khi tiến hành bảo trì.
- Nếu có thể, không thực hiện bảo trì trong khi máy đang chạy. Tránh xa các bộ phận đang chuyển động.
- Nếu bắt buộc phải cho động cơ chạy để thực hiện điều chỉnh bảo trì, hãy giữ tay, chân, quần áo và mọi bộ phận cơ thể tránh xa dao xoắn, các bộ gá và bất kỳ bộ phận đang chuyển động nào. Người xung quanh phải tránh xa.
- Phủi sạch cỏ và các mảnh vụn trên dao xoắn, bộ phận truyền động, bộ triệt tiếng ồn, màn làm mát và động cơ để giúp ngăn ngừa hoả hoạn. Lau sạch dầu hoặc nhiên liệu bị tràn.
- Giữ tất cả các bộ phận ở tình trạng hoạt động tốt. Thay thế tất cả các phụ tùng và nhãn mác bị mòn, hư hỏng hoặc còn thiếu. Siết chặt tất cả các phần cứng để đảm bảo máy ở trong tình trạng hoạt động an toàn.
- Thường xuyên kiểm tra các bộ phận của bộ hứng cỏ và thay thế khi cần thiết.
- Để đảm bảo máy hoạt động an toàn, tối ưu, chỉ sử dụng các phụ tùng thay thế Toro chính hãng. Các phụ tùng thay thế do các nhà sản xuất khác sản xuất có thể gây nguy hiểm và việc sử dụng chúng có thể làm mất hiệu lực bảo hành của sản phẩm.
- Nếu cần sửa chữa lớn hoặc nếu cần hỗ trợ, vui lòng liên hệ với nhà phân phối Toro được ủy quyền.

Lịch bảo trì đề xuất

Khoảng cách thời gian bảo dưỡng bảo trì	Quy trình bảo trì	Số Bộ phận	Số lượn-g	Mô tả
Sau 20 giờ đầu tiên	Thay dầu động cơ.	38280	1	Dầu động cơ cao cấp 10w30—Chai (946 ml hoặc 32 fl oz)
		121-6393	1	Dầu động cơ cao cấp 10w30—Thùng (18,9 L hoặc 5 US gallon)
		121-6392	1	Dầu động cơ cao cấp 10w30—Tang (208,2 L hoặc 55 US gallon)
Trước mỗi lần sử dụng hoặc hàng ngày	Kiểm tra mức dầu động cơ.	-	-	-
	Kiểm tra các bộ phận của bộ lọc khí.	-	-	-
Cứ 50 giờ một lần	Làm sạch các bộ phận của bộ lọc khí.	-	-	-
Cứ 100 giờ một lần	Thay dầu động cơ.	38280	1	Dầu động cơ cao cấp 10w30—Chai (946 ml hoặc 32 fl oz)
		121-6393	1	Dầu động cơ cao cấp 10w30—Thùng (18,9 L hoặc 5 US gallon)
		121-6392	1	Dầu động cơ cao cấp 10w30—Tang (208,2 L hoặc 55 US gallon)
	Kiểm tra và điều chỉnh bugi; thay thế nếu cần thiết.	-	1	Bugi; lấy từ Honda
Cứ 300 giờ một lần	Thay bộ phận giấy lọc (Thường xuyên hơn trong điều kiện hoạt động nhiều bụi).	-	1	Bộ phận giấy lọc; lấy từ Honda
	Thay bugi.	-	1	Bugi; lấy từ Honda
Hàng năm	Điều chỉnh cáp kéo.	-	-	-

Danh sách Kiểm tra Bảo trì Hàng ngày

Sao chép trang này để sử dụng thường xuyên.

Mục Kiểm tra Bảo trì	**Trong tuần:**						
	Thứ Hai	**Thứ Ba**	**Thứ Tư**	**Thứ Năm**	**T6**	**Thứ Bảy**	**Chủ Nhật**
Kiểm tra hoạt động của cần khoá phanh.							
Kiểm tra mức nhiên liệu.							
Kiểm tra mức dầu động cơ.							
Kiểm tra bộ lọc khí.							
Làm sạch các cánh tản nhiệt làm mát động cơ.							
Kiểm tra tiếng ồn bất thường của động cơ.							
Kiểm tra tiếng ồn bất thường khi vận hành.							
Kiểm tra điều chỉnh tiếp xúc giữa guồng xoắn và dao bụng.							
Kiểm tra điều chỉnh độ cao cắt.							
Đánh lại lớp sơn bị hỏng.							
Vệ sinh máy.							

Ghi chú về Khu vực Cần Quan tâm

Người thực hiện kiểm tra:		
Mục	**Ngày**	**Thông tin**

Ghi chú về Khu vực Cần Quan tâm (tiếp tục)

Người thực hiện kiểm tra:		
Mục	**Ngày**	**Thông tin**

Quy trình trước khi bảo trì

Chuẩn bị Máy để Bảo trì

CẢNH BÁO

Khi bạn đang bảo trì hoặc hiệu chỉnh máy, người khác vẫn có thể khởi động động cơ. Vô tình khởi động động cơ có thể khiến bạn hoặc những người xung quanh khác bị thương nghiêm trọng.

Hãy nhả cần ly hợp, gài phanh tay và rút dây ra khỏi bugi trước khi tiến hành bảo trì. Đồng thời, gạt dây sang một bên để dây không vô tình tiếp xúc với bugi.

1. Đỗ máy trên bề mặt bằng phẳng.
2. Tắt động cơ.
3. Gài phanh tay.
4. Chờ cho tất cả các bộ phận chuyển động dừng lại và để động cơ nguội trước khi bảo dưỡng, cất giữ hoặc sửa chữa.

Chuẩn bị Máy để Bảo trì (tiếp tục)

5. Ngắt kết nối dây bugi ①.

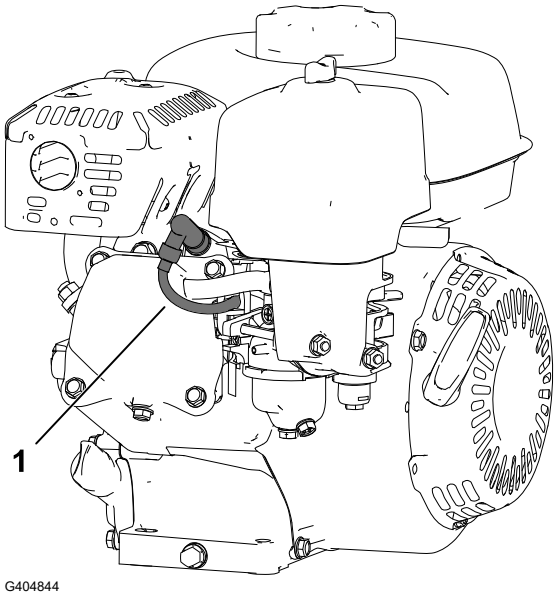

Bảo trì động cơ

An toàn Động cơ

- Không thay đổi tốc độ bộ điều khiển hoặc chạy quá tốc độ của động cơ.
- Chạy động cơ khô hoặc xả nhiên liệu bằng bơm tay; tuyệt đối không dùng ống xi-phông để hút nhiên liệu. Nếu bạn phải xả bình nhiên liệu, hãy thực hiện ở ngoài trời.

Thông số kỹ thuật của Dầu Động cơ

Dung tích cacte:	0,56 L (19 fl oz)
Loại dầu:	SJ theo phân loại API về sau.
Độ nhớt của dầu:	Chọn độ nhớt của dầu theo nhiệt độ môi trường trong bảng dưới đây. **Lưu ý:** Dầu đa năng (5W-30 và 10W-30) làm tăng mức tiêu thụ dầu. Kiểm tra mức dầu động cơ thường xuyên hơn khi bạn sử dụng những loại dầu này.

Thông số kỹ thuật của Dầu Động cơ (tiếp tục)

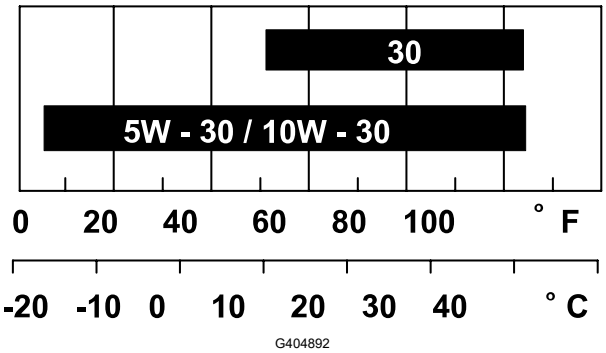

Kiểm tra Mức Dầu Động cơ

Thời điểm lý tưởng để kiểm tra mức dầu động cơ là khi động cơ nguội hoặc trước khi bạn khởi động động cơ trong ngày. Nếu bạn đã chạy động cơ, hãy để dầu chảy ngược xuống bình hứng dầu trong ít nhất 10 phút trước khi kiểm tra mức dầu động cơ.

1. Tắt động cơ và chờ tất cả các bộ phận chuyển động dừng lại.
2. Đặt máy sao cho động cơ cân bằng và làm sạch khu vực xung quanh ống nạp dầu ①.

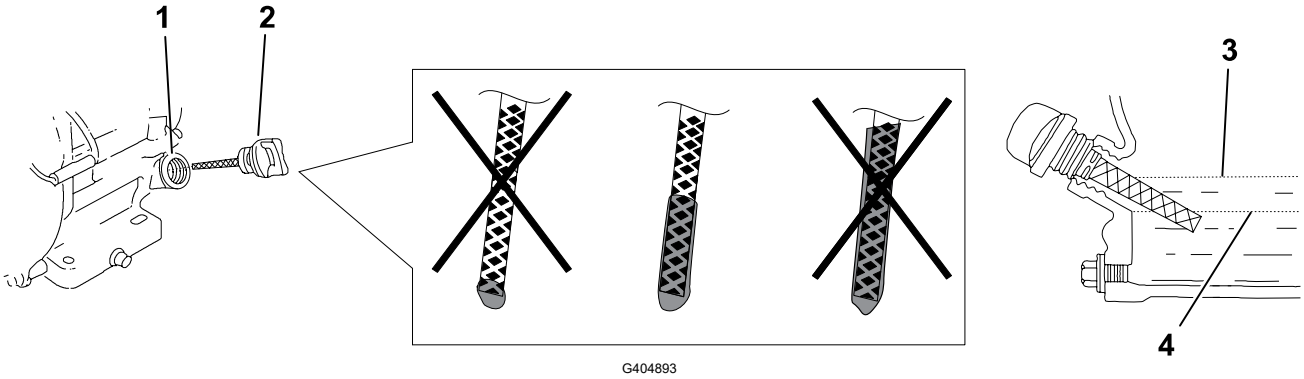

3. Lấy que thăm ra ② bằng cách xoay ngược chiều kim đồng hồ.
4. Rút que thăm và lau sạch phần đầu.
5. Đưa toàn bộ que thăm vào ống nạp dầu, **nhưng không vặn theo đường ren vào**.
6. Rút que thăm ra và kiểm tra mức dầu động cơ.
7. Nếu mức dầu động cơ không chính xác, hãy đổ thêm hoặc xả bớt dầu để điều chỉnh mức.

   Lưu ý: Nếu mức dầu bằng hoặc thấp hơn vạch thấp ④ trên que thăm, chỉ đổ thêm đủ dầu quy định để nâng mức dầu đến vạch giới hạn trên ③ (mép dưới của lỗ nạp dầu).

Thay Dầu Động cơ

CẢNH BÁO

Dầu có thể vẫn còn nóng sau khi động cơ vừa chạy và việc tiếp xúc với dầu nóng có thể gây chấn thương cá nhân nghiêm trọng.

Tránh tiếp xúc với dầu nóng của động cơ khi bạn xả dầu.

1. Tắt động cơ và chờ tất cả các bộ phận chuyển động dừng lại.
2. Đặt máng hứng dưới nút xả (1) để hứng dầu.
3. Tháo nút xả, vòng đệm (1) và que thăm (2).
4. Điều chỉnh vị trí của động cơ sao cho dầu chảy ra khỏi động cơ.
5. Khi dầu đã xả hết, hãy di chuyển động cơ đến vị trí cân bằng và lắp nút xả cùng vòng đệm mới.

   Lưu ý: Thải bỏ dầu đã sử dụng tại trung tâm tái chế được chứng nhận.
6. Từ từ đổ dầu vào lỗ nạp dầu cho đến khi đầy đúng mức.
7. Đảm bảo dầu ở đúng mức trên que thăm.
8. Vặn que thăm theo đường ren vào lỗ nạp dầu.
9. Lau sạch dầu bị tràn.
10. Nối dây vào bugi.

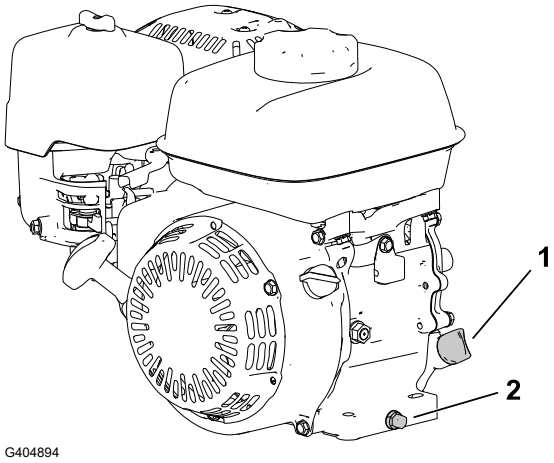

Bảo dưỡng Bộ lọc Khí

QUAN TRỌNG

Không vận hành động cơ mà không có cụm lọc khí; động cơ sẽ bị hư hỏng nghiêm trọng.

1. Tắt động cơ và chờ tất cả các bộ phận chuyển động dừng lại.

Bảo dưỡng Bộ lọc Khí (tiếp tục)

2. Tháo đai ốc có tai ① cố định nắp bộ lọc khí ②.
3. Tháo nắp bộ lọc khí.

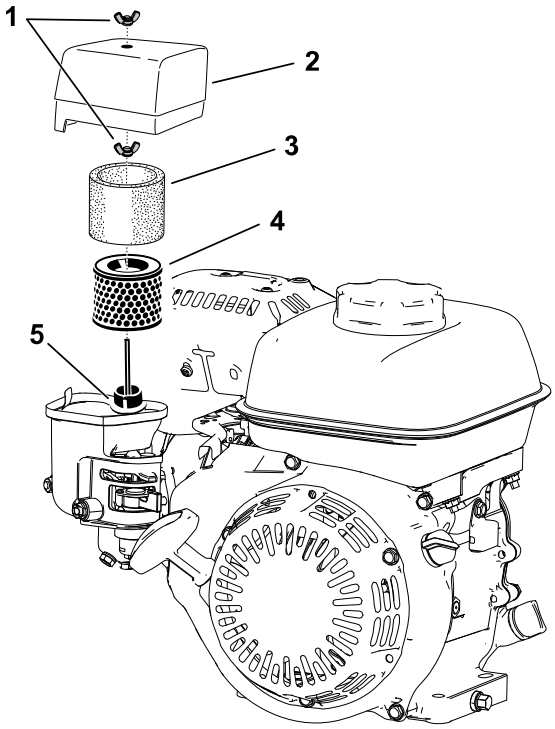

QUAN TRỌNG

Đảm bảo không có bụi bẩn hoặc mảnh vụn rơi từ nắp bộ lọc khí vào đế.

4. Tháo bộ phận xốp ③ và bộ phận giấy ④ ra khỏi đế.
5. Tháo bộ phận xốp ra khỏi bộ phận giấy.
6. Kiểm tra các bộ phận xốp và giấy; thay thế nếu các bộ phận bị hư hại hoặc quá bẩn.
7. Làm sạch bộ phận giấy bằng cách đập nhẹ để bụi bẩn rơi ra.

QUAN TRỌNG

Không cố loại bỏ bụi bẩn khỏi bộ phận giấy bằng bàn chải; lực chải sẽ đẩy bụi bẩn bám vào các sợi giấy. Thay thế bộ phận này nếu đã đập nhưng bụi bẩn vẫn còn.

8. Làm sạch bộ phận xốp bằng nước xà phòng ấm hoặc dung môi không cháy.

QUAN TRỌNG

Không sử dụng xăng để làm sạch bộ phận xốp vì có thể gây nguy cơ cháy hoặc nổ.

9. Rửa sạch và làm khô bộ phận xốp hoàn toàn.

Bảo dưỡng Bộ lọc Khí (tiếp tục)

10. Lau sạch bụi bẩn trên đế và nắp bằng giẻ ẩm.

QUAN TRỌNG

Đảm bảo bụi bẩn và mảnh vụn không lọt vào ống dẫn khí ⑤ dẫn đến bộ chế hòa khí.

11. Lắp đặt các bộ phận của bộ lọc khí và đảm bảo chúng được đặt đúng vị trí. Lắp đặt đai ốc có tai ở dưới.
12. Lắp đặt nắp và lắp đặt đai ốc có tai ở trên để cố định.

Bảo dưỡng Bugi

Sử dụng bugi NGK BPR6ES hoặc tương đương.

1. Tắt động cơ và chờ tất cả các bộ phận chuyển động dừng lại.
2. Làm sạch phần xung quanh bugi.
3. Tháo bugi ra khỏi đầu xy-lanh.

QUAN TRỌNG

Thay thế nếu bugi bị nứt, tắc hoặc bẩn. Không phun cát, cạo hay làm sạch các điện cực vì động cơ có thể bị hỏng do sạn lọt vào xy-lanh.

4. Đặt khe hở trên bugi ① thành 0,7 đến 0,8 mm (0,028 đến 0,031 inch).
5. Cẩn thận dùng tay để lắp đặt bugi (tránh vặn chéo đường ren) cho đến khi có cảm giác chặt tay.
6. Siết chặt bugi thêm 1/2 vòng nếu còn mới; nếu không, hãy siết chặt thêm 1/8 đến 1/4 vòng.

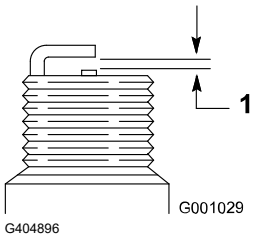

QUAN TRỌNG

Bugi lỏng có thể trở nên rất nóng và làm hỏng động cơ; siết quá chặt bugi có thể làm hỏng đường ren trong đầu xy-lanh.

7. Nối dây vào bugi.

Bảo trì nút điều khiển

Điều chỉnh Cáp Kéo

Điều chỉnh cáp kéo sao cho khe hở giữa đĩa ma sát và đĩa ép là 1,1 mm.

1. Tháo nắp ly hợp ① để tiếp cận đĩa ma sát và đĩa ép.

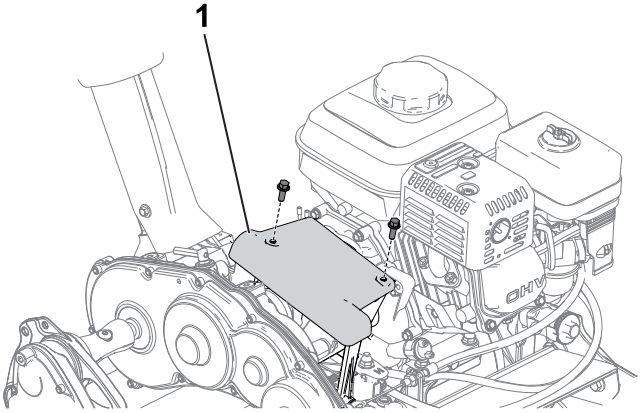

G404910

2. Nới lỏng các đai ốc hãm ② và điều chỉnh cáp kéo ① sao cho khe hở ⑤ giữa đĩa ma sát ③ và đĩa ép ④ là 1,1 mm (0,045 inch).

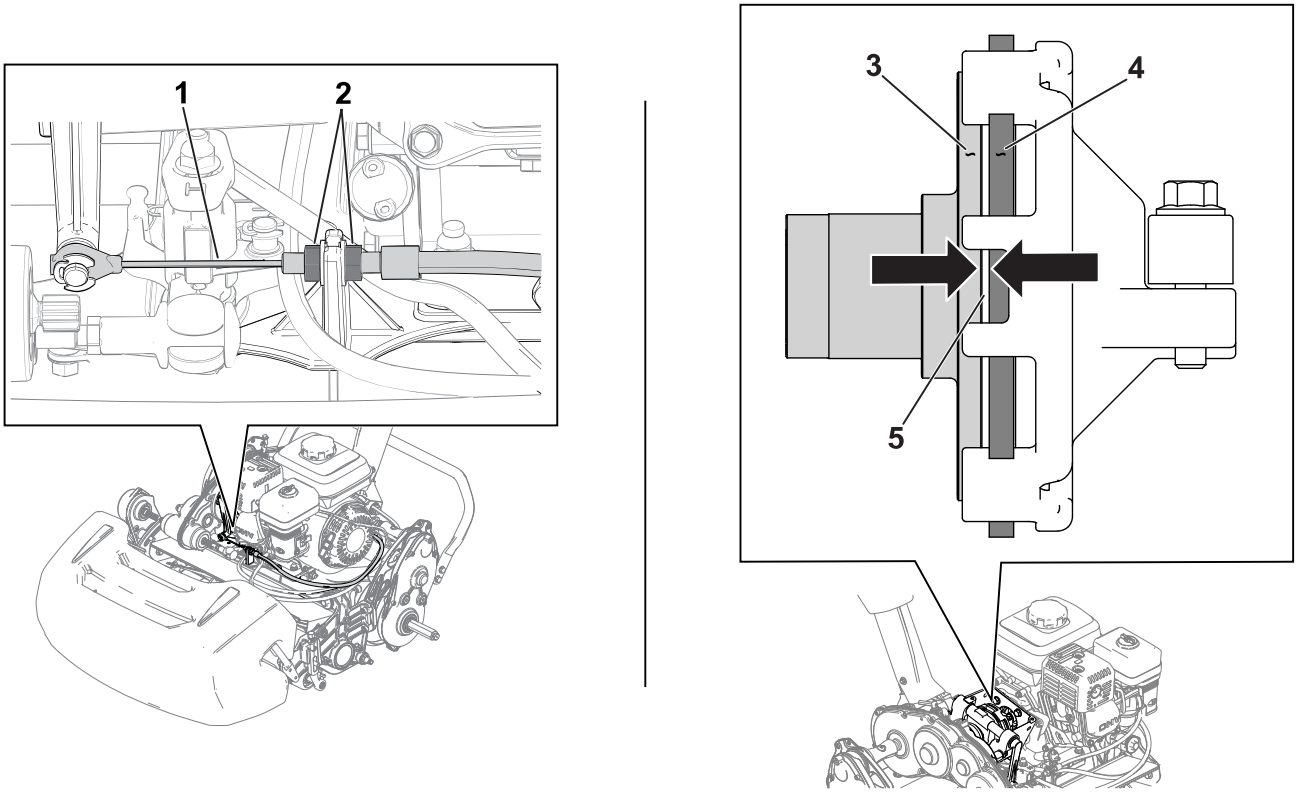

G404911

Điều chỉnh Phanh Chân/Phanh Tay

Điều chỉnh phanh chân/phanh tay nếu phanh bị trượt trong khi vận hành.

1. Nhả phanh tay.
2. Đo độ dịch chuyển tự do ở đầu tay cầm phanh tay ①.

   Độ dịch chuyển tự do của tay cầm phải từ 12,7 đến 25,4 mm (0,50 đến 1 inch) ②. Nếu độ dịch chuyển tự do không nằm trong giới hạn này, hãy chuyển sang bước sau đâ để điều chỉnh cáp phanh ③.

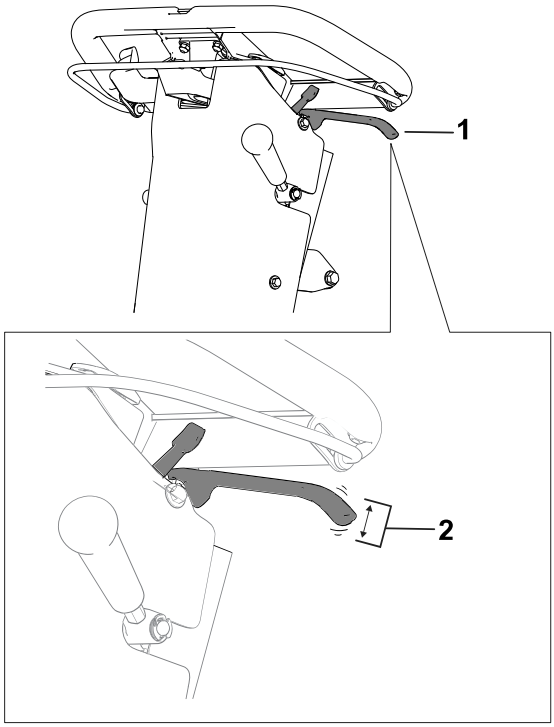

G404912

3. Thực hiện các bước sau để điều chỉnh độ căng của cáp phanh:
   - Để tăng độ căng của cáp, hãy nới lỏng đai ốc hãm phía trước cáp ① và siết chặt đai ốc hãm phía sau ②. Lặp lại bước trước đó và điều chỉnh độ căng nếu cần.
   - Để giảm độ căng của cáp, hãy nới lỏng đai ốc hãm phía sau ② và siết chặt đai ốc hãm phía trước cáp ①. Lặp lại bước trước đó và điều chỉnh độ căng nếu cần.

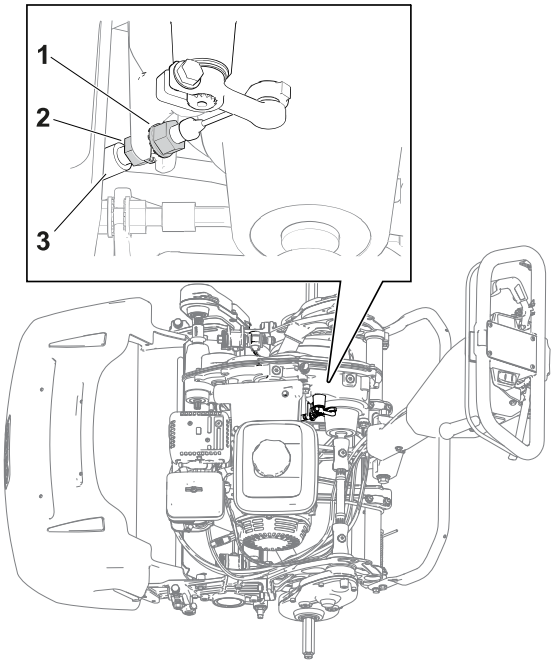

G404913

Điều chỉnh Cáp Điều khiển Guồng xoắn

Điều chỉnh cáp điều khiển guồng xoắn ③ để loại bỏ độ chùng còn lại.

Điều chỉnh Cáp Điều khiển Guồng xoắn (tiếp tục)

1. Di chuyển núm điều khiển tốc độ guồng xoắn đến vị trí tốc độ guồng xoắn cao.
2. Nới lỏng đai ốc hãm phía sau ① và siết chặt đai ốc hãm phía trước ②.

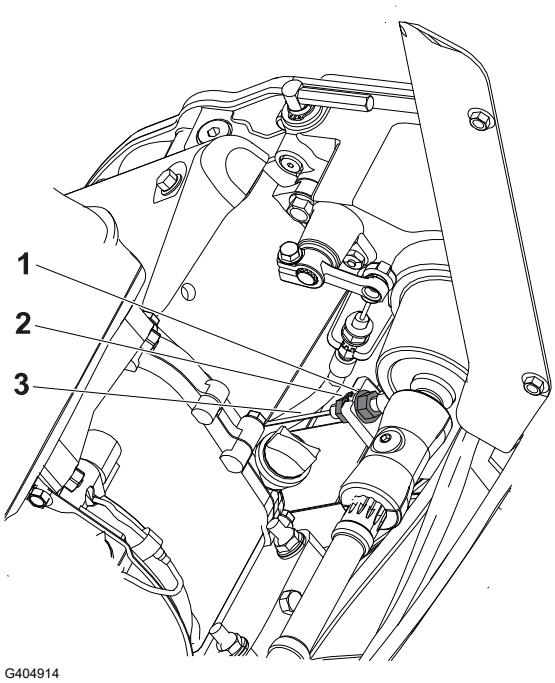

Điều chỉnh Cáp Tiết lưu

Điều chỉnh Tốc độ Động cơ Chạy rỗi Thấp

1. Để máy trên bề mặt bằng phẳng và gài phanh tay.
2. Đảm bảo động cơ ở nhiệt độ hoạt động bình thường.
3. Khởi động động cơ và sử dụng cần điều khiển tiết lưu để giảm tốc độ động cơ xuống mức chạy rỗi thấp.
4. Sử dụng đồng hồ đo vòng quay để quan sát tốc độ động cơ chạy rỗi thấp.

   Phạm vi lý tưởng cho chế độ chạy rỗi thấp là **1.800 đến 2.000 vòng/phút**.
5. Nới lỏng kẹp ống dẫn ② trên cáp van tiết lưu ①.
6. Di chuyển ống dẫn cáp cho đến khi bạn quan sát thấy 1.900 vòng/phút trên đồng hồ đo vòng quay.
7. Siết chặt vít trên kẹp ống dẫn cáp.

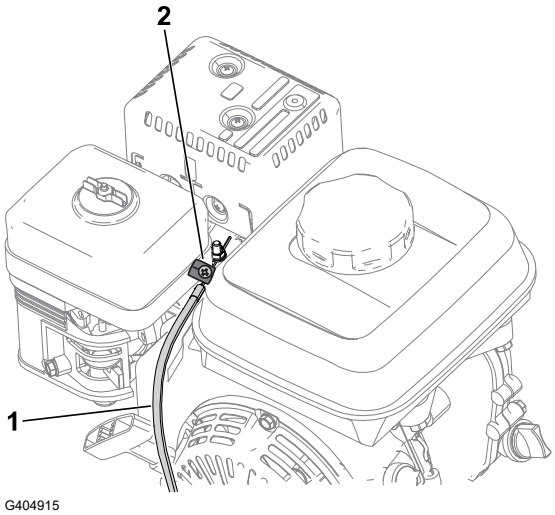

Điều chỉnh Cáp Tiết lưu (tiếp tục)

Điều chỉnh Tốc độ Động cơ Chạy rỗi Cao

1. Để máy trên bề mặt bằng phẳng và gài phanh tay.

   Lưu ý: Đảm bảo động cơ ở nhiệt độ hoạt động bình thường trước khi bạn điều chỉnh cáp tiết lưu.

2. Khởi động động cơ và sử dụng cần điều khiển tiết lưu để tăng tốc độ động cơ lên mức chạy rỗi cao.
3. Sử dụng đồng hồ đo vòng quay để quan sát tốc độ động cơ chạy rỗi cao.

   Phạm vi lý tưởng cho chế độ chạy rỗi cao (để sử dụng ở các quốc gia không tuân thủ CE) là **3.350 đến 3.550 vòng/phút**. Nếu đồng hồ đo vòng quay hiển thị tốc độ dưới 3.350 hoặc trên 3.550 vòng/phút, hãy thực hiện các bước sau đây trong quy trình này cho đến khi đạt được tốc độ từ 3.350 đến 3.550 vòng/phút.

4. Tắt động cơ.
5. Điều chỉnh nút dừng cần điều khiển tiết lưu (1) cho mỗi chỉ số ở chế độ chạy rỗi cao trên đồng hồ đo vòng quay của bạn.
   - Để **tăng** ngưỡng tốc độ chạy rỗi cao, di chuyển nút dừng cần điều khiển tiết lưu **lên**.
   - Để **giảm** ngưỡng tốc độ chạy rỗi cao, di chuyển nút dừng cần điều khiển tiết lưu **xuống**.
6. Khởi động động cơ và quan sát chỉ số mới ở chế độ chạy rỗi cao.

   Nếu đồng hồ đo vòng quay hiển thị tốc độ phù hợp thì thao tác điều chỉnh đã hoàn tất.

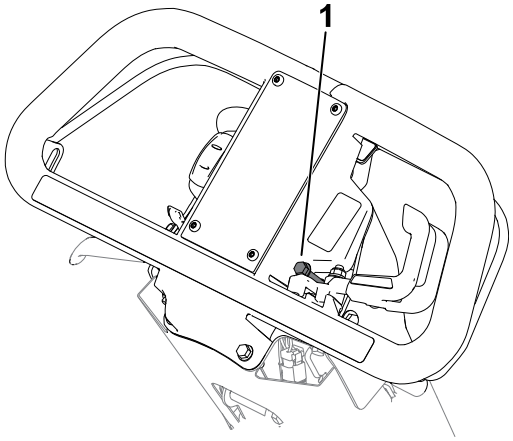

G440782

Bảo trì Dao xoắn

An toàn Lưỡi cắt

- Cẩn thận khi kiểm tra dao xoắn của guồng xoắn. Đeo găng tay và thận trọng khi bảo dưỡng guồng xoắn.
- Lưỡi cắt hoặc dao bụng mòn hoặc hư hỏng có thể bị gãy và mảnh vụn có thể văng về phía bạn hoặc những người xung quanh, gây chấn thương cá nhân nghiêm trọng hoặc tử vong.
- Kiểm tra các lưỡi cắt và dao đỡ định kỳ xem có bị mòn hoặc hư hỏng quá mức hay không.
- Cẩn thận khi kiểm tra các lưỡi cắt. Đeo găng tay và thận trọng khi bảo dưỡng. Chỉ thay hoặc mài bột đá cho lưỡi cắt và dao bụng; tuyệt đối không nắn thẳng hoặc hàn lưỡi cắt và dao bụng.

Lắp đặt Dao xoắn

Lắp đặt Dao xoắn

Chỉ dnh cho Model 04820

1. Di chuyển chân chống đến vị trí BẢO DƯỠNG DAO XOẮN.
2. Tháo phần cứng cố định cụm truyền động guồng xoắn vào tấm bên.
3. Tháo cụm truyền động guồng xoắn, vòng đệm phẳng, vòng đệm lò xo và vòng chêm ra khỏi tấm bên.
4. Căn chỉnh dao xoắn với khung.

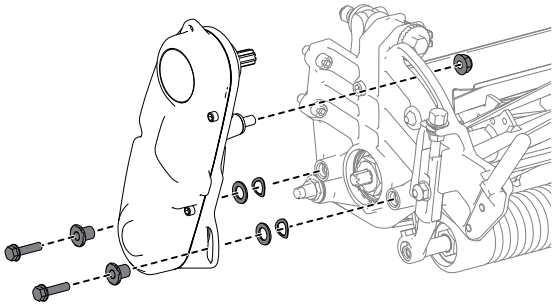
G404920

5. Sử dụng 4 vít có lỗ đặt chìa vặn (1) để siết chặt dao xoắn vào khung.

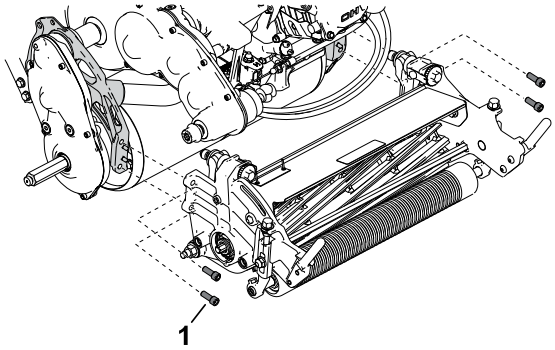

G404921

6. Sử dụng các vít có lỗ đặt chìa vặn, vòng đệm và vòng chêm đã tháo trước đó để siết chặt cụm truyền động guồng xoắn vào tấm bên của dao xoắn.

   Đảm bảo rằng trục truyền động cụm truyền động guồng xoắn đã được lắp đặt vào khớp nối trục truyền động bộ phận truyền động (1).

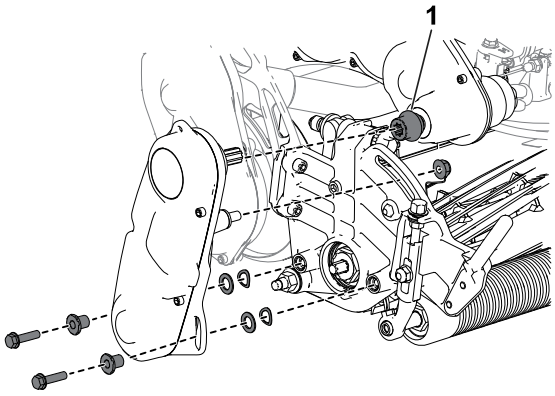

G404922

Lắp đặt Dao xoắn

Chỉ dnh cho Model 14830 v 04840

1. Di chuyển chân chống đến vị trí Bảo dưỡng Dao xoắn.
2. Căn chỉnh dao xoắn với khung.

Lắp đặt Dao xoắn (tiếp tục)

3. Sử dụng 4 vít có lỗ đặt chìa vặn ① để siết chặt dao xoắn vào khung.
4. Trượt khớp nối truyền động dao xoắn ② lên trục truyền động bộ phận truyền động.

   Khớp nối phải trượt lên trục truyền động của hộp số mà không chịu lực cản. Nếu có lực cản, hãy đảm bảo rằng trục truyền động guồng xoắn và trục truyền động bộ phận truyền động đã thẳng hàng với nhau
5. Lắp đặt giỏ đựng cỏ.

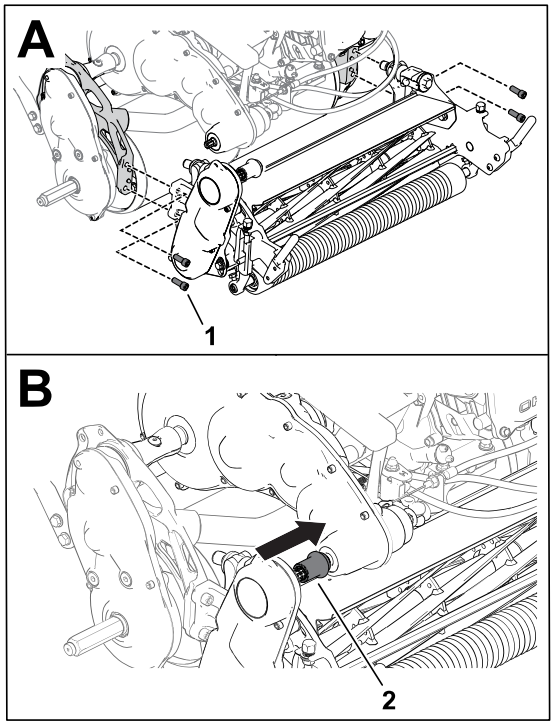

G404923

Điều chỉnh Vị trí Trục truyền động Guồng xoắn

Lưu ý: Nếu bạn cảm thấy lực cản giữa khớp nối và trục truyền động khi lắp đặt dao xoắn, hãy thực hiện quy trình này để điều chỉnh trục truyền động.

1. Nới lỏng bu lông ②.
2. Xoay cụm truyền động guồng xoắn ① để trục truyền động guồng xoắn thẳng hàng với trục truyền động bộ phận truyền động.
3. Siết chặt bu lông đã nới lỏng trước đó.

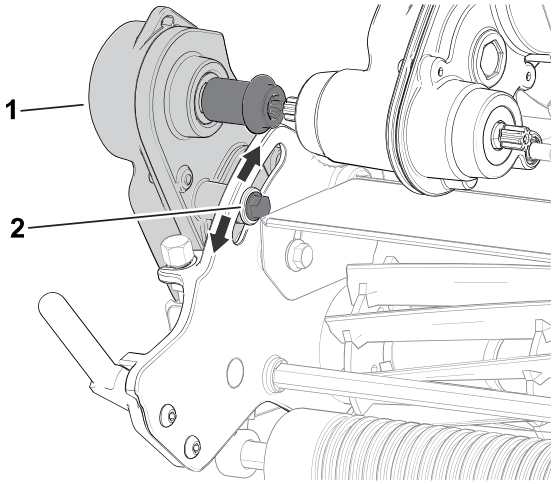

G404925

Nếu lực cản vẫn còn, hãy điều chỉnh căn chỉnh động cơ và truyền động; tham khảo quy trình điều chỉnh trong *Hướng dẫn Bảo dưỡng* bộ kéo.

Tháo Dao xoắn

Tháo Dao xoắn

Chỉ dnh cho Model 04820

1. Di chuyển chân chống đến vị trí BẢO DƯỠNG DAO XOẮN.
2. Tháo giỏ đựng cỏ (nếu được trang bị).
3. Tháo cụm truyền động guồng xoắn ra khỏi dao xoắn và giữ lại phần cứng.

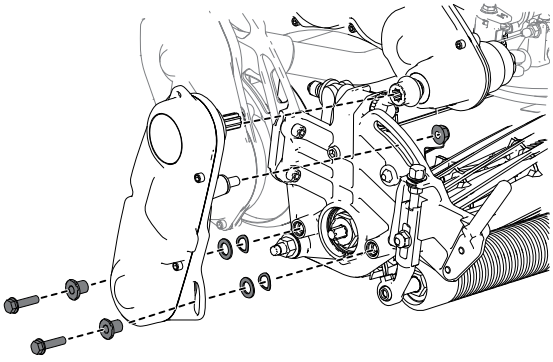

G404926

4. Tháo vít có lỗ đặt chìa vặn (1) đang siết chặt dao xoắn vào khung.
5. Tháo dao xoắn ra khỏi khung.

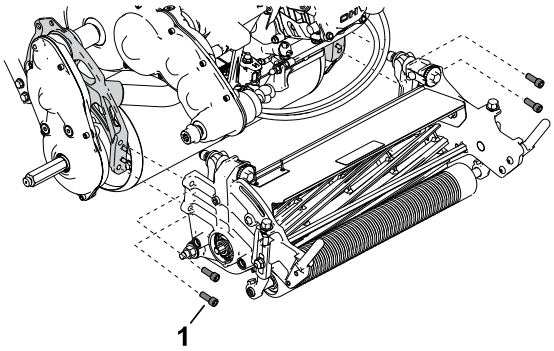

G404927

Tháo Dao xoắn

Chỉ dnh cho Model 14830 v 04840

1. Di chuyển chân chống đến vị trí BẢO DƯỠNG DAO XOẮN.
2. Tháo giỏ đựng cỏ (nếu được trang bị).

Tháo Dao xoắn (tiếp tục)

3. Nhả khớp nối truyền động dao xoắn ① ra khỏi trục truyền động bộ phận truyền động.
4. Tháo vít có lỗ đặt chìa vặn ② đang siết chặt dao xoắn vào khung.
5. Tháo dao xoắn ra khỏi khung.

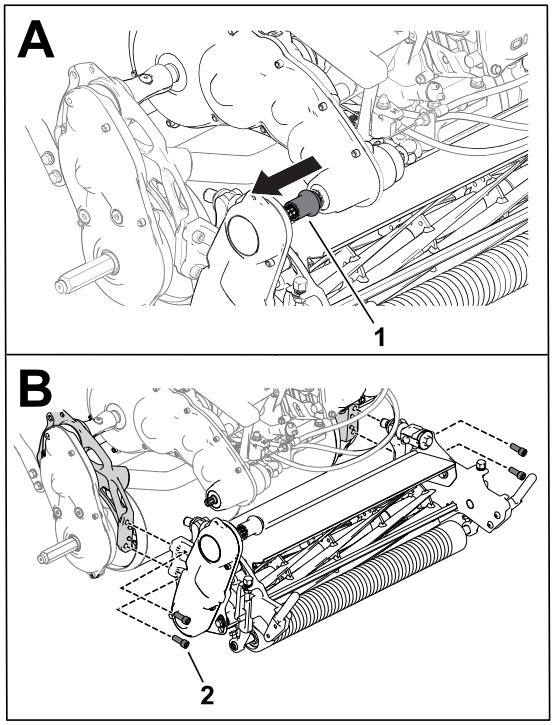

G404928

Thông tin mài bột đá

Tên gói phụ tùng/Model	Bộ kéo Tương thích
Gói Mài bột đá Cửa vào	Mẫu máy 04820, 04830 và 04840
Gói Mài bột đá (Mẫu 04800)	Mẫu máy 04830 và 04840

Hãy tham khảo hướng dẫn vận hành *Hướng dẫn Lắp đặt* riêng của gói phụ tùng này. Hãy liên hệ với nhà phân phối Toro được ủy quyền của bạn để mua một trong những gói phụ tùng này.

An toàn khi Cất giữ

- Tắt động cơ, rút chìa khoá (nếu được trang bị) và chờ cho tất cả chuyển động dừng lại trước khi rời khỏi vị trí vận hành. Để máy nguội trước khi điều chỉnh, bảo dưỡng, vệ sinh hoặc cất giữ.
- Không cất giữ máy hoặc bình chứa nhiên liệu ở nơi có ngọn lửa trần, tia lửa hoặc đèn đánh lửa, chẳng hạn như trên máy nước nóng hoặc thiết bị khác.

Bảo quản Máy

1. Dọn sạch cỏ xén, bụi và vết cáu bẩn trên các bộ phận bên ngoài của toàn bộ máy, đặc biệt là động cơ. Làm sạch bụi bẩn và cặn bám ở mặt ngoài cánh tản nhiệt đầu xy-lanh của động cơ và vỏ quạt thổi.

QUAN TRỌNG

Bạn có thể rửa máy bằng chất tẩy rửa dịu nhẹ và nước. Không rửa máy bằng áp lực. Tránh sử dụng quá nhiều nước, đặc biệt là ở gần đĩa cần số và động cơ.

2. Khi cất giữ trong thời gian dài (hơn 30 ngày), hãy thêm phụ gia ổn định/điều hòa vào nhiên liệu trong bình.
   A. Chạy động cơ để phân phối nhiên liệu điều hòa qua hệ thống nhiên liệu trong 5 phút.
   B. Tắt động cơ, để nguội và xả bình nhiên liệu hoặc vận hành động cơ cho đến khi tắt.
   C. Khởi động động cơ và chạy cho đến khi động cơ tắt. Khởi động lại động cơ, với bướm gió ở trạng thái đóng, cho đến khi động cơ không khởi động.
   D. Ngắt kết nối dây bugi ra khỏi bugi.
   E. Thải bỏ nhiên liệu đúng cách. Tái chế theo bộ luật địa phương.

   Lưu ý: Không lưu trữ nhiên liệu có chứa chất ổn định/điều hòa lâu hơn thời hạn khuyến cáo của nhà sản xuất chất ổn định nhiên liệu.
3. Kiểm tra và siết chặt tất cả các bu lông, đai ốc và vít. Sửa chữa hoặc thay bất kỳ bộ phận nào bị mòn hoặc hư hỏng.
4. Sơn tất cả các bề mặt kim loại trần hoặc bị trầy xước. Sơn có sẵn từ nhà phân phối Toro được ủy quyền của bạn.
5. Cất giữ máy trong nhà để xe hoặc khu vực bảo quản khô ráo, sạch sẽ. Đậy máy lại để bảo vệ và giữ máy sạch sẽ.

Bảo hành Toro

Bảo hành có giới hạn hai năm hoặc 1.500 giờ

Điều kiện và Sản phẩm được Bảo hành

The Toro Company bảo hành sản phẩm thương mại Toro của bạn (“Sản phẩm□?) không có khiếm khuyết về vật liệu hoặc kỹ thuật trong 2 năm hoặc 1.500 giờ hoạt động*, tùy theo điều kiện nào xảy ra trước. Chế độ bảo hành này được áp dụng cho tất cả các sản phẩm, ngoại trừ Máy sục khí (tham khảo tuyên bố bảo hành dành riêng cho những sản phẩm này). Trong trường hợp đủ điều kiện bảo hành, chúng tôi sẽ sửa chữa Sản phẩm miễn phí cho bạn, bao gồm cả phí chẩn đoán, nhân công, phụ tùng và vận chuyển. Bảo hành này bắt đầu vào ngày Sản phẩm được giao cho người mua lẻ ban đầu. *Sản phẩm được trang bị đồng hồ đo giờ.

Hướng dẫn Nhận Dịch vụ Bảo hành

Bạn có trách nhiệm thông báo cho Nhà phân phối Sản phẩm Thương mại hoặc Đại lý Sản phẩm Thương mại được Ủy quyền nơi mà bạn đã mua Sản phẩm ngay khi bạn cho là có đủ điều kiện để được bảo hành. Nếu bạn cần hỗ trợ khi xác định vị trí của Nhà phân phối Sản phẩm Thương mại hoặc Đại lý được Ủy quyền, hoặc nếu bạn có thắc mắc liên quan đến quyền hoặc trách nhiệm được bảo hành của mình, bạn có thể liên hệ với chúng tôi theo địa chỉ:

Phòng Dịch vụ Sản phẩm Thương mại Toro
8111 Lyndale Avenue South
Bloomington, MN 55420-1196
952-888-8801 hoặc 800-952-2740
E-mail: commercial.warranty@toro.com

Trách nhiệm của Chủ sở hữu

Với tư cách là chủ sở hữu sản phẩm, bạn là người chịu trách nhiệm về bảo trì và điều chỉnh bắt buộc được nêu trong *Hướng dẫn Vận hành*. Việc sửa chữa sản phẩm gặp sự cố do không thực hiện bảo trì và điều chỉnh bắt buộc sẽ không được bảo hành.

Các Mục và Điều kiện Không được Bảo hành

Không phải tất cả các lỗi sản phẩm hoặc trục trặc xảy ra trong thời gian bảo hành đều là khiếm khuyết về vật liệu hoặc kỹ thuật. Chế độ bảo hành này không bao gồm những điểm sau đây:

- Lỗi sản phẩm do sử dụng các phụ tùng thay thế không phải của Toro, hoặc do lắp đặt và sử dụng các phụ kiện và sản phẩm bổ sung hoặc sửa đổi không mang thương hiệu Toro.
- Lỗi sản phẩm do không thực hiện bảo trì và/hoặc điều chỉnh được khuyến nghị.
- Lỗi sản phẩm do vận hành Sản phẩm một cách lạm dụng, cẩu thả hoặc thiếu thận trọng.
- Các phụ tùng tiêu hao trong quá trình sử dụng không bị lỗi. Ví dụ về các phụ tùng bị tiêu hao hoặc được sử dụng hết trong quá trình vận hành thông thường của Sản phẩm bao gồm nhưng không giới hạn ở đệm phanh và lớp lót phanh, lớp lót ly hợp, lưỡi cắt, guồng xoắn, roller và vòng bi (kín hoặc bôi trơn), dao bụng, bugi, bánh xe đúc và vòng bi, lốp, bộ lọc, dây đai, và một số bộ phận của máy phun xịt như màng, mắt phun, đồng hồ đo lưu lượng và van kiểm tra.
- Lỗi do ảnh hưởng từ bên ngoài bao gồm nhưng không giới hạn ở thời tiết, hoạt động cất giữ, ô nhiễm, sử dụng nhiên liệu, chất làm mát, chất bôi trơn, phụ gia, phân bón, nước hoặc hóa chất không được phê duyệt.
- Lỗi hoặc các vấn đề về hiệu suất do sử dụng nhiên liệu (ví dụ như xăng, dầu diesel hoặc dầu diesel sinh học) không tuân thủ các tiêu chuẩn tương ứng của ngành.
- Tiếng ồn, độ rung, hao mòn và xuống cấp thông thường. "Mài mòn□? thông thường bao gồm nhưng không giới hạn ở hư hỏng ghế do mài mòn hoặc ăn mòn, bề mặt sơn bị mài mòn, nhãn mác hoặc cửa sổ bị trầy xước.

Các phụ tùng

Phụ tùng được lên lịch thay thế theo bảo trì bắt buộc được bảo hành trong thời hạn tính đến thời gian thay thế theo lịch trình cho phụ tùng đó. Các phụ tùng được thay thế theo chế độ bảo hành này được bảo hành trong thời hạn bảo hành sản phẩm ban đầu và trở thành tài sản của Toro. Toro sẽ đưa ra quyết định cuối cùng liệu có sửa chữa hay thay thế bất kỳ phụ tùng hoặc phụ tùng lắp ráp hiện có nào hay không. Toro có thể sử dụng các phụ tùng tái sản xuất để sửa chữa theo bảo hành.

Bảo hành Ắc quy Chu kỳ Sâu và Ắc quy Lithium-Ion

Ắc quy chu kỳ sâu và ắc quy Lithium-Ion có tổng số kilowatt-giờ hoạt động cụ thể trong suốt thời gian sử dụng. Kỹ thuật vận hành, sạc lại và bảo trì có thể kéo dài hoặc giảm tổng thời gian sử dụng của ắc quy. Khi ắc quy trong sản phẩm này được sử dụng, thời lượng ắc quy giữa các lần sạc sẽ giảm từ từ cho đến khi ắc quy bị chai hoàn toàn. Chủ sở hữu sản phẩm có trách nhiệm thay ắc quy đã bị chai hoàn toàn, do sử dụng thông thường.

Lưu ý: (Chỉ dành cho ắc quy Liti-Ion): Vui lòng tham khảo chế độ bảo hành ắc quy để biết thêm thông tin.

Bảo hành Trục khuỷu Trọn đời (Chỉ dành cho Mẫu máy ProStripe 02657)

Prostripe có trang bị Đĩa Ma sát và Ly hợp Phanh Lưỡi dao An toàn cho Trục khuỷu (Ly hợp Phanh Lưỡi dao tích hợp (BBC) + Cụm Đĩa Ma sát) chính hãng của Toro làm thiết bị ban đầu và được người mua ban đầu sử dụng theo quy trình vận hành và bảo trì được khuyến nghị, được Bảo hành chống uốn cong trục khuỷu động cơ Trọn đời. Máy được trang bị vòng đệm ma sát, Ly hợp Phanh Lưỡi dao (BBC) và các thiết bị tương tự khác không được Bảo hành Trục khuỷu Trọn đời.

Chi phí bảo trì do Chủ sở hữu chi trả

Điều chỉnh động cơ, bôi trơn, làm sạch và đánh bóng, thay bộ lọc, chất làm mát và hoàn thành bảo trì theo khuyến nghị là một số dịch vụ thông thường mà các sản phẩm Toro yêu cầu chủ sở hữu chi trả.

Điều kiện Chung

Sửa chữa do Nhà phân phối hoặc Đại lý được Ủy quyền của Toro thực hiện là biện pháp khắc phục duy nhất của bạn theo chế độ bảo hành này.

Công ty Toro không chịu trách nhiệm pháp lý về thiệt hại gián tiếp, ngẫu nhiên hoặc do hậu quả liên quan đến sử dụng Sản phẩm Toro được bảo hành, bao gồm mọi chi phí hoặc lệ phí cung cấp thiết bị hoặc dịch vụ thay thế trong thời gian hợp lý xảy ra sự cố hoặc không sử dụng trong khi chờ hoàn thành sửa chữa theo chế độ bảo hành này. Ngoại trừ bảo hành Hệ thống khí thải được đề cập dưới đây, nếu có, không có bảo hành rõ ràng nào khác. Tất cả các bảo hành ngầm định về khả năng thương mại và độ phù hợp cho việc sử dụng được giới hạn trong thời hạn của chế độ bảo hành rõ ràng này.

Một số tiểu bang không cho phép loại trừ trách nhiệm đối với các thiệt hại ngẫu nhiên hoặc do hậu quả, hoặc không cho phép giới hạn về khoảng thời gian bảo hành ngầm định, do đó, các trường hợp loại trách nhiệm bảo hành và giới hạn nêu trên có thể không áp dụng cho bạn. Chế độ bảo hành này cung cấp cho bạn các quyền pháp lý cụ thể và bạn cũng có thể có các quyền khác tùy theo từng tiểu bang.

Lưu ý về Bảo hành Hệ thống Khí thải

Hệ thống Kiểm soát Khí thải trên Sản phẩm của bạn có thể được bảo hành theo yêu cầu đáp ứng bảo hành riêng do Cơ quan Bảo vệ Môi trường (EPA) của Hoa Kỳ và/hoặc Ban Tài nguyên Khí California (CARB) thiết lập. Giới hạn về số giờ nêu trên không áp dụng cho Bảo hành Hệ thống Kiểm soát Khí thải. Tham khảo Tuyên bố về Bảo hành Kiểm soát Khí thải Động cơ được cung cấp cùng với sản phẩm của bạn hoặc có trong tài liệu của nhà sản xuất động cơ.

Các Quốc gia Khác ngoài Hoa Kỳ, Mexico hoặc Canada

Khách hàng đã mua các sản phẩm của Toro xuất khẩu từ Hoa Kỳ, Mexico hoặc Canada cần liên hệ với Nhà phân phối (Đại lý) Toro của mình để nhận chính sách đảm bảo áp dụng cho quốc gia, tỉnh hoặc tiểu bang tương ứng. Nếu vì bất kỳ lý do nào mà bạn không hài lòng với dịch vụ của Nhà phân phối hoặc gặp khó khăn trong việc lấy thông tin đảm bảo, vui lòng liên hệ với Trung tâm Dịch vụ Toro được Ủy quyền của bạn.

Thông tin Cảnh báo theo Dự luật 65 của California

Cảnh báo này là gì?

Bạn có thể thấy một sản phẩm rao bán có nhãn cảnh báo như sau:

CẢNH BÁO: Ung thư và Tác hại đến Hệ sinh sản—www.p65Warnings.ca.gov.

Dự luật 65 là gì?

Dự luật 65 áp dụng cho bất kỳ công ty nào hoạt động ở California, bán sản phẩm ở California, hoặc sản xuất các sản phẩm có thể được bán hoặc đưa vào California. Dự luật yêu cầu Thống đốc California duy trì và xuất bản danh sách hóa chất được biết là gây ung thư, dị tật bẩm sinh và/hoặc các tác hại đến hệ sinh sản khác. Danh sách được cập nhật hàng năm và bao gồm hàng trăm loại hóa chất được tìm thấy trong nhiều vật dụng hàng ngày. Mục đích của Dự luật 65 là thông báo cho công chúng về việc phơi nhiễm với những hóa chất này.

Dự luật 65 không cấm bán các sản phẩm có chứa những hóa chất này nhưng thay vào đó, yêu cầu phải có cảnh báo trên bất kỳ sản phẩm, bao bì sản phẩm hoặc tài liệu nào kèm theo sản phẩm. Hơn nữa, cảnh báo theo Dự luật 65 không có nghĩa là sản phẩm vi phạm bất kỳ tiêu chuẩn hoặc yêu cầu về an toàn sản phẩm nào. Trên thực tế, chính quyền California đã làm rõ rằng cảnh báo theo Dự luật 65 “không giống như quyết định của cơ quan quản lý về việc sản phẩm là ‘an toàn’ hay ‘không an toàn’.□? Nhiều hóa chất trong số này đã được sử dụng trong các sản phẩm hàng ngày trong nhiều năm mà không ghi nhận tác hại nào. Để biết thêm thông tin, vui lòng truy cập https://oag.ca.gov/prop65/faqs-view-all.

Cảnh báo theo Dự luật 65 có nghĩa là công ty đã (1) đánh giá mức độ phơi nhiễm và kết luận rằng mức độ phơi nhiễm vượt quá “mức rủi ro không đáng kể□?; hoặc (2) chọn đưa ra cảnh báo dựa trên hiểu biết của mình về sự hiện diện của một loại hóa chất nằm trong danh sách cấm mà không cố gắng đánh giá mức độ phơi nhiễm.

Luật này có áp dụng ở mọi nơi không?

Cảnh báo theo Dự luật 65 chỉ được yêu cầu theo luật của California. Những cảnh báo này được nhìn thấy ở khắp California trong nhiều môi trường khác nhau, bao gồm nhưng không giới hạn ở các nhà hàng, cửa hàng tạp hóa, khách sạn, trường học và bệnh viện và trên nhiều loại sản phẩm. Ngoài ra, một số nhà bán lẻ đặt hàng trực tuyến và qua thư đưa ra các cảnh báo theo Dự luật 65 trên trang web hoặc trong danh mục sản phẩm của họ.

Cảnh báo của California so với giới hạn của liên bang như thế nào?

Các tiêu chuẩn của Dự luật 65 thường nghiêm ngặt hơn các tiêu chuẩn của liên bang và quốc tế. Có nhiều chất khác nhau yêu cầu phải có cảnh báo theo Dự luật 65 ở mức thấp hơn nhiều so với giới hạn tác động của liên bang. Ví dụ: tiêu chuẩn của Dự luật 65 đối với cảnh báo về chì là 0,5 µg/ngày, thấp hơn nhiều so với tiêu chuẩn của liên bang và quốc tế.

Tại sao tất cả các sản phẩm tương tự không có cảnh báo?

- Các sản phẩm được bán ở California yêu cầu phải dán nhãn theo Dự luật 65 trong khi các sản phẩm tương tự được bán ở những nơi khác thì không.
- Một công ty liên quan đến một vụ kiện theo Dự luật 65 có thể bị bắt buộc phải sử dụng cảnh báo theo Dự luật 65 cho các sản phẩm của mình theo thỏa thuận đạt được trong vụ kiện, nhưng các công ty khác sản xuất các sản phẩm tương tự có thể không có yêu cầu đó.
- Việc thực thi Dự luật 65 không có tính nhất quán.
- Các công ty có thể chọn không đưa ra cảnh báo vì họ kết luận rằng họ không bắt buộc phải thực hiện theo Dự luật 65; thiếu cảnh báo về sản phẩm không có nghĩa là sản phẩm đó không có các hóa chất được liệt kê ở các mức độ tương tự.

Tại sao Toro lại đưa cảnh báo này vào?

Toro đã chọn cung cấp cho người tiêu dùng càng nhiều thông tin càng tốt để họ có thể đưa ra quyết định sáng suốt về sản phẩm họ mua và sử dụng. Toro đưa ra cảnh báo trong một số trường hợp nhất định dựa trên kiến thức của mình về sự hiện diện của một hoặc nhiều hóa chất được liệt kê mà không đánh giá mức độ phơi nhiễm, vì không phải tất cả các hóa chất được liệt kê đều có các yêu cầu về giới hạn phơi nhiễm. Mặc dù mức độ phơi nhiễm của các sản phẩm của Toro có thể

không đáng kể hoặc nằm trong phạm vi “rủi ro không đáng kể□?, Toro đã hết sức thận trọng khi chọn đưa ra các cảnh báo theo Dự luật 65. Hơn nữa, nếu Toro không đưa ra những cảnh báo này, Toro có thể bị Tiểu bang California hoặc các bên tư nhân đang tìm cách thực thi Dự luật 65 khởi kiện nên có thể sẽ phải chịu các hình phạt đáng kể.

Lưu ý:

TORO®