Form No. 3329-275



抛雪机使用说明书

Model No. 38428
Model No. 38429
Model No. 38441
Model No. 38442

目录

安全…… 3
操作前…… 3
操作时…… 3
保养与贮存时…… 3
噪声水平…… 3
安装…… 4
需安装的零部件表…… 4
安装轮子……5
安装扶手……5
安装排雪道……6
安装排雪道曲柄……6
安装控制线……7
启动前……8
混合汽油和机油……8
加注汽油和机油混合物……8
操作……9
控制……9
启动发动机……9
关闭发动机……9
启动旋转刀片……9
停止旋转刀片……9
调节排雪道……9
吹雪技巧……10
保养……11
推荐的保养日程表……11
调节控制线……11
更换刮板……12
更换旋转刀片……12
更换火花塞……13
更换驱动带……14
排空燃油箱……14
故障排除……15
储存……16
燃油系统的准备工作……16
发动机的准备工作……16
吹雪机的准备工作……16

安全

操作前

- 清除工作区域的石头，电线，酒瓶，木块等杂物。
- 穿防滑鞋。戴防护眼镜，以防抛出的物体伤害眼睛。
- 发动机在工作或刚停机温度仍很高时，不要加及排放汽油。
- 当发动机工作时，不要对机器进行任何调节，托罗公司建议的调节除外。
- 启动发动机前，吹雪机速度换档杆置于空档，并放开控制杆。
- 机器于户外工作前，应先适应户外温度。
- 在砂砾或碎石地面上工作时，需对叶轮腔高度进行调节。

操作时

- 机器打到异物或异常震动时，应即关闭发动机，拔下火花塞导线，进行检查。
- 地面光滑时，不要操作机器高速行进。
- 仅可使用托罗公司提供的配件和附件。
- 切勿在能见度低时操作，操作时要紧握扶手，谨防滑倒。
- 走，不得奔跑。
- 在斜坡上工作时，不要横着来回操作。不要在陡峭的斜坡上工作。
- 斜坡上工作时应低速前进。
- 保持手和脚任何旋转部件，及时清理排雪道堵塞。
- 吹雪时，机器前进速度太快，会使机器过载。

保养与贮存时

- 经常检查所有紧固件是否紧固。
- 如储存处有高温物体及其它能使汽油燃烧的物体，储存时一定要排空油箱中的汽油，待机器冷却后再加覆盖保护。
- 抛雪后空转叶轮数分钟，以防叶轮及其它部件上结冰。之后，继续运行发动，放开叶轮控制杆，换档杆置于空档，拉启动绳时产生大的噪音，这不会操作机器。
- 在调节，清洁，修理，检查，保养和清除排雪口和叶轮腔堵塞前，一定要关闭发动机，拔下钥匙和火花塞导线，等所有运动部件都停止后再进行。
- 用棍子清除排雪口的堵塞，切勿用手。
- 不要改变发动机上的调节设置。
- 当机器运行时或停止后不久，不要触摸发动机，以免烫伤。发动机工作时，切勿加机油及检查曲轴箱中的机油水平。
- 机器储存30天以上时，要排空汽油。储存前要拔下钥匙。

噪声水平

38441和38442操作者所听到的噪音为91分贝，38428和39429操作者所听到的噪音为90分贝。

安装

本说明书中的左、右以操作者位于正常操作位置来定。

需安装的零部件表

零件	数量	用途
短垫圈（右侧）	1	安装轮子
长垫圈（左侧）	1	
推进螺母	2	
轮子	2	
旋钮	2	安装扶手
曲面垫片	2	
控制线导环	1	
扶手栓	2	
扶手杆	1	
扶手上部	1	
螺栓	3	安装排雪道
锁紧螺母	3	
垫片	3	
排雪道	1	
排雪道手柄（仅对38428和38429）	1	
塑料衬套	1	安装排雪道曲柄（38441和38442）
螺钉	2	
锁紧螺母	2	
排雪道曲柄和安装架	1	
弹簧	1	安装控制线
弹簧罩	1	
控制线调节器	1	
控制线	1	

1、 型号铭牌（图1）

安装轮子

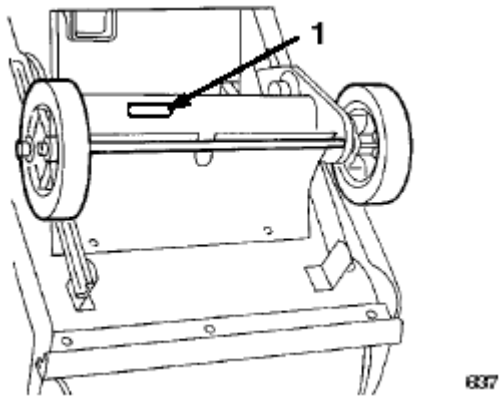

图1
1.型号铭牌

2、 翻转吹雪机，使其右侧朝上，于左侧轴下方垫一木块。（图2）

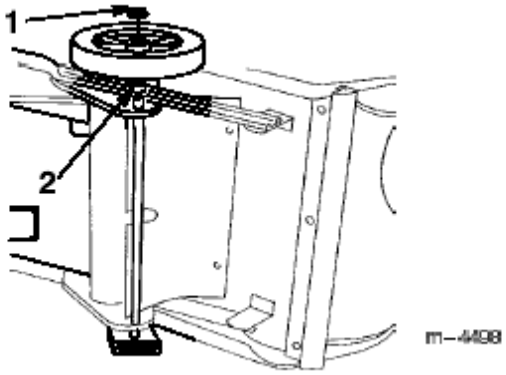

图2
1.推进螺母　2.短垫圈

3、 于右侧轴上安一短垫圈和一个轮子。有6个轮辐的一侧朝下。（图2）
4、 于轴的末端安一推进螺母。（图2）
5、 锤击推进螺母使其定位。
6、 翻转吹雪机，使其左侧朝上，于右侧轴下方垫一木块。
7、 安长垫圈和一个轮子于左侧轴。有6个轮幅的一侧朝下。（图3）

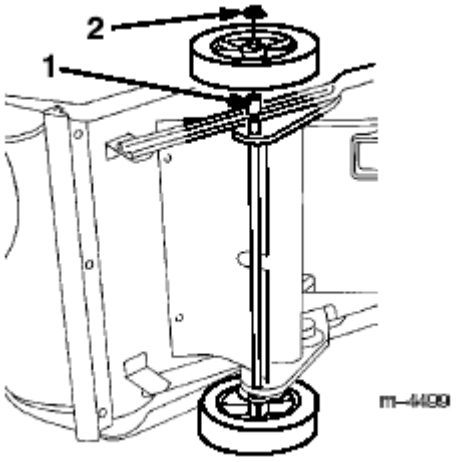

图3
1.长垫圈　2.推进螺母

8、 重复上述步骤4、5。

安装扶手

1、 割断紧固控制线于扶手下部的系带。
2、 安控制杆于上部如图4（
针对38428和38429型的吹雪机）和图5
（针对38441和38442型的吹雪机）。（图4和图5）。

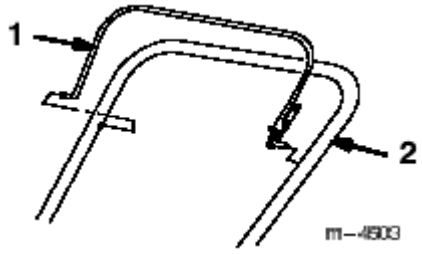

图4
1.控制杆　2.扶手上部

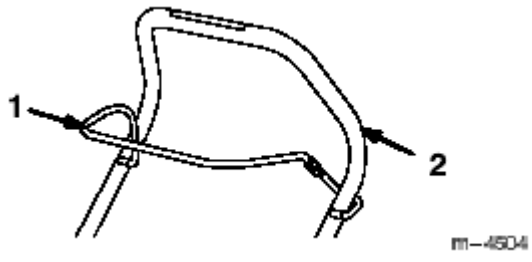

图5
1.控制杆　2.扶手上部

3、 如图6所示安装扶手上部。紧固扶手栓前，必须使控制线穿过控制线导环。（图6）

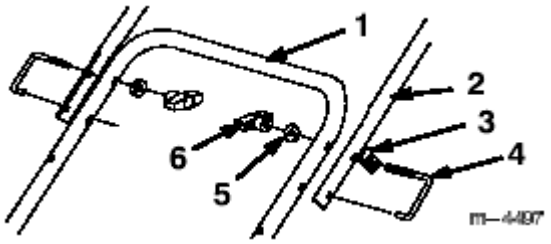

图6

1.扶手下部　　4.扶手栓（2）
2.扶手上部　　5.曲面垫片（2）
3.控制线导线　　6.旋纽（2）

安装排雪道

38428和38429

1、 安装排雪道手柄于排雪道环上。（图7）

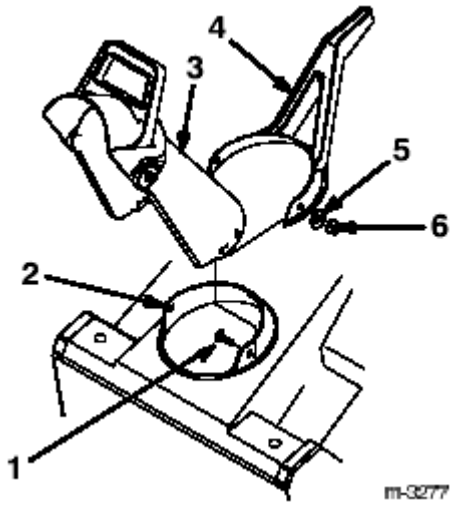

图7

1.螺栓（3）　　4.排雪道手柄
2.排雪道环　　5.垫片（3）
3.排雪道　　6.锁紧螺母（3）

2、 在排雪道手柄和排雪道环之间插入排雪道。（图7）
3、 对齐排雪道后部和排雪道环中间的孔。可旋转排雪道使对齐更容易。
4、 在中间的孔安装螺栓、垫片、锁紧螺母。垫片和锁紧螺母安于外侧。
5、 安螺栓、垫片、锁紧螺母于其它孔，垫片和锁紧螺母安于外侧。
6、 旋紧所有螺母。

38441和38442

1、 安排雪道于排雪道环上。（图8）

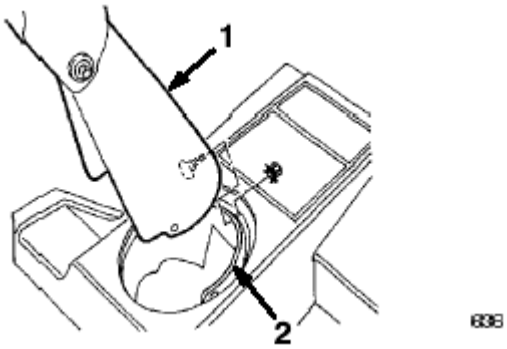

图8

1.排雪道　　2.排雪道环

2、 对齐排雪道后部的孔和排雪道环中间的孔。（图8）
3、 安螺栓，锁紧螺母于中间的孔，锁紧螺母安于外侧。可旋转排雪道环，使对齐更容易。（图8）
4、 于其余孔中安螺栓和锁紧螺母，锁紧螺母安于外侧。
5、 旋紧所得锁紧螺母。

安装排雪道曲柄

38441和38442

1、 当对齐安装架和扶手下部的孔，把排雪道曲柄扁平的一端插入罩盖上的孔中。（图9）

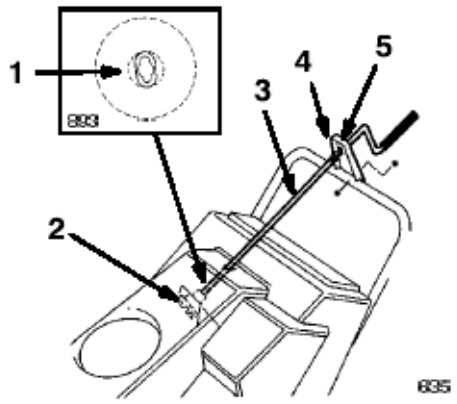

图9

1.暗藏的齿轮　　4.塑料衬套
2.齿轮　　5.安装架
3.排雪道曲柄

2、 缓慢旋转排雪道曲柄，直到曲柄平端进入暗藏的齿轮孔。排雪道环能随着曲柄转动。
3、 将塑料衬套完全插入安装架的孔内。（图9）

4、 用2个螺栓和锁紧螺母紧固安装架于扶手上。（图9）

安装控制线

38428和38429

1、 将控制线穿过左侧的控制线导环。（图10）

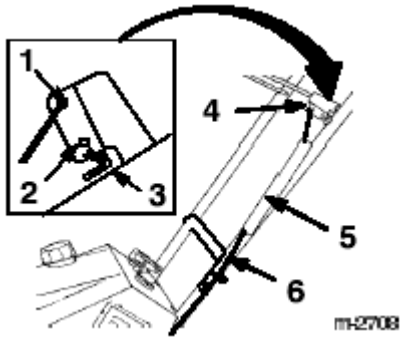

图10

1.顶端孔　　4.控制杆架
2.底端孔　　5.弹簧罩
3.1/16到1/8英寸（1.6到3.2mm）间隙　　6.控制线

2、 勾弹簧于控制线调节器未端的圆孔中。（图11）

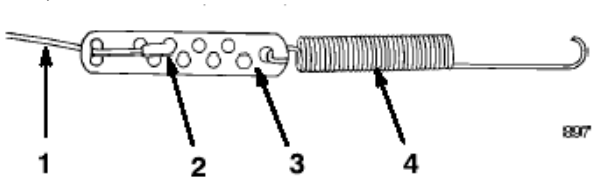

图11

1.控制线　　3.控制线调节器
2.Z型接头　　4.弹簧

3、 如图11所示固定控制线未端于控制线调节器上。
4、 滑弹簧罩于弹簧和控制线细节器上，推弹簧未端穿过弹簧罩未端孔。（图10）
5、 通过挤压控制杆，从扶手上将其取下。
6、 插控制线松的一端于控制杆顶端的孔。如图10所示。
7、 挤压控制杆，将其安于扶手上。
8、 朝扶手方向移动控制杆，使控制线绷紧。
9、 确保控制杆和扶手间有一个1/16到1/8英寸（1.6到3.2mm）的间隙，参见图10，调节间隙的方法，参见 ”保养” 中 ”调节控制杆” 部分。

当放开控制杆时，控制线必须是松驰的。

38441和38442

1、 插控制线上部未端于控制杆架底端的孔。如图12所示。（图12）

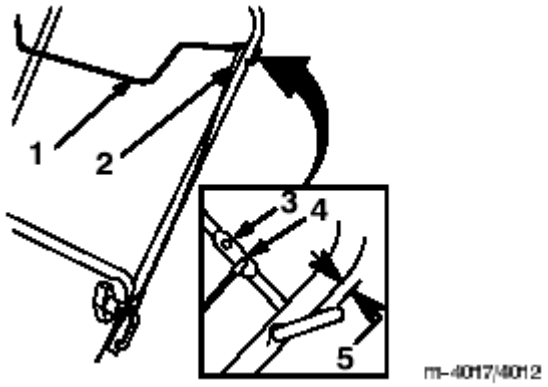

图12

1.控制杆架　　4.底端孔
2.控制线　　5.1/16到1/18英寸（1.6到3.22mm）间隙
3.顶端孔

2、 朝扶手方向移控制杆使控制线紧绷。
3、 确保控制杆和扶手间有一个1/16到1/8英寸（1.6到3.2mm）的间隙。参见图12，调节间隙的方法，参见面 “保养” 中 “调节控制杆” 部分。

当放开控制杆时，控制线必须是松驰的。

启动前

混合机油和汽油

因为吹雪机上使用的为两冲程发动机，所以要按50 : 1 的比例混合汽油和机油。(汽油50，机油1)

使用干净，新鲜90号以上的无铅汽油，为确保新鲜，一次仅购买30天的使用量。使用无铅汽油能减少燃烧沉积物，处长火花塞寿命。
不要用汽车用机油（如SAE30或10W-30型机油）和未被NMMA或TCW认可的机油。也不要不按正确比例混合机油和汽油。这会损伤发动机，而且不予保修。

燃油箱切勿注满，燃油液面应距油箱顶端留有1/4到1/2英寸（6到13mm）的距离。因为汽油膨胀需要空间。
对于所有托罗以汽油为动力的机器在操作和储藏期间都应使用燃油平衡剂和改良剂。燃油平稳剂和改良剂能在机器工作期间，清洁发动机，贮存期间防止胶状沉淀生成。燃油平稳剂和改良剂和新鲜汽油混合时，性能最好。
如果你用托罗重载50 :
1所有季节两冲程发动机油，那么不用再另加燃油平稳和改良剂。
在储存期间，除了燃油平稳剂外不要加其它燃油添加剂。

1、 注半加仑（1.9公升）新鲜的无铅汽油于容器内。切勿在燃油箱内混合机油和汽油。室温下的机油比冷的机油能混合的更彻底，且更容易混合。

2、 加按比例所需的所有托罗重载50 ：1所有季节两冲程机油或同等高级的被NMMA或TCW认可的两冲程机油于汽油中，下表为比例表。

50 : 1汽油，机油混合表	
汽油	机油
1加仑（4升）	2.5盎司（80毫升）
2加仑（8升）	5盎司（160毫升）
5加仑（20升）	13盎司（400毫升）

3、 在装有汽油和机油混合物的容器上盖上盖子。
4、 摇晃容器以便彻底混合机油和汽油。
5、 取下盖子加入按比例所需的剩余汽油。

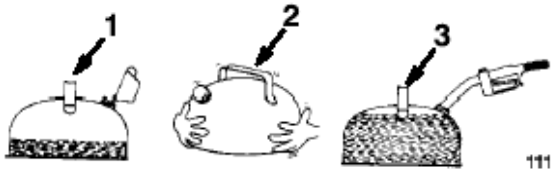

图13
1.加机油与半加仑汽油　2.盖上盖子摇晃以使之混合
3.加入比例所需的其余汽油

将机油汽油混合物注入燃油箱中。
1、 清洁油箱盖周围区域。
2、 旋下油箱盖，注入机油和汽油混合物。混合物液应低于油箱顶部1/4到1/2英寸（6到13mm）。
3、 旋紧油箱擦去溅在外面的燃油。

操作

控制

吹雪机控制面板上有一个钥匙，一个手动燃油泵，一个启动绳手柄，一个电启动按钮（仅对电启动型），阻风门在控制面板下方。（图14）

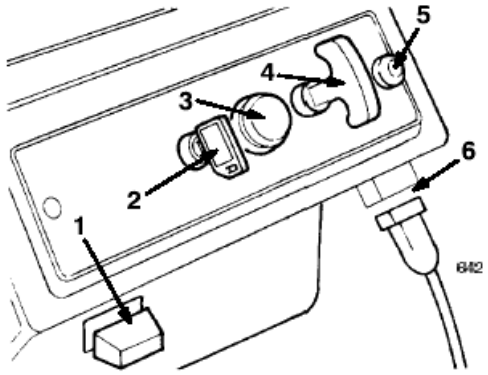

图14

1.阻风门
2.钥匙
3.手动燃油泵
4.启动绳手柄
5.电启动按钮（不仅对电启动类型）
6.电线插口（仅对电启动类型）

启动发动机

1、 转钥匙于 “on” 的位置，拉出阻风门。
2、 用大姆指盖住手动燃油泵中间的孔，并按手动燃油泵两次。天气很冷时，视需要重复此步骤。发动机刚关闭仍很热时，切勿用手动燃油泵和阻风门启动。
3、 对于启动绳启动：一只手固定吹雪机，另一只手用力拉启动绳手柄。
对于电启动：
A、用电线连接吹雪机和电源。
不使用吹雪机时拔掉电线。
B、按启动按钮。

按电启动不得超过10次，每次启动时间5秒钟，放手后5秒钟再按，如发动机未启动，需待启动器冷却40分钟后，才可再次启动。电启动按多次可能引起过热，并损伤启动器。如冷却40分钟后，用电启动发动机仍未启动，需进行修理。

C、随着发动机运行，慢慢按入阻风门。

关闭发动机

旋转钥匙至 “off” 位置，等所有运动部件都停止后，方可离开操作位置。

启动旋转刀片

朝扶手方向压控制杆，就可启动旋转刀片。

停止旋转刀片

释放控制杆，就可停止旋转刀片，但发动机仍然运行。

调节排雪道

38428和38429

左、右移动排雪道手柄，就可调节雪流方向。（图15）排雪道顶端的雪流高度手柄控制雪流的高度。切勿过度旋紧雪流高度、控制手柄的锁紧螺母。不要抓住排雪道手柄往起提吹雪机，这只能损务排雪道手柄。

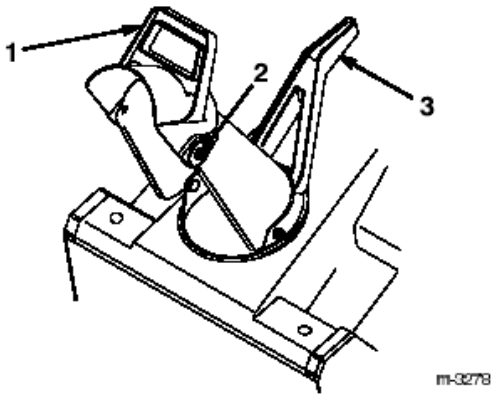

图15

1.雪流高度手柄
2.锁紧螺母
3.排雪道手柄

38441和38442

顺时针转动排雪道曲柄，排雪道向右转，逆时针转动排雪道柄，排雪道向左转。（图16）排雪道顶端的雪流高度手柄，能控制雪流高度。不要过度旋紧雪流高度手柄的锁紧螺母。

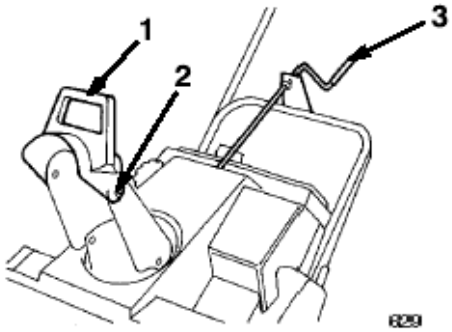

图16

1.雪流高度手柄
2.锁紧螺线
3.排雪道曲柄

吹雪技巧

- 降雪后，尽快吹雪，这样吹雪效果最好。
- 向上抬扶手，吹雪机可自走，因为此时旋转刀片能打击地面。自走时，轮子不雪与地面接触，越向上抬扶手，自走越快。
- 每次部分覆盖前一次除过雪的区域。
- 尽可能顺风排雪。

- 在碎石或砂砾地面上工作时，向下压扶手以提高旋转刀片，使其远离地面，向前推吹雪机。

- 吹雪后，应让发动机继续运行几分钟以防止移动部件结冰。再关闭发动机，去掉吹雪机上所有的冰和雪。
- 对于38441和38442还应转动排雪道曲柄几次，以去掉上面的冰和雪。

- 雪大或天气寒冷时，一些控制和移动部件可能会结冰，切勿过度用力操作结冰部件。应先启动发动机，待运行几分钟后，再操作。

保养

推者使用的保养日程表

项目	保养内容	最初使用	每年	备注
旋紧紧固件	检查松的紧固件，视需要旋紧。	X	X	视需要旋紧
控制线	检查控制线，视需要调节。	X	X	检查视需要调节
刮板	检查刮板，视需要更换。		X	
旋转刀片	检查旋转刀片，视需要更换。		X	
火花塞	清洁、检查、调节间隙，视需要更换。		X	
驱动带	检查驱动带，视需要更换。		X	
燃油箱	排掉燃油，运行动机，直到用尽油箱和化油器中的燃油。		X	

调节控制线

定期检查控制线是否需调节。

1、 关闭发动机待所有运动部件都停止后。
2、 朝扶手方向压控制杆使控制线绷紧。（图10和图12）
3、 确保在控制杆和扶手间有一个1/6到1/8英寸（1.6到3.2mm）的间隙。对于38428和38429参见图10，对于38441和38442见（图12）。若要调节，进行下述步骤4。
4、 按如下方法调节控制线：

对于38428和38429

A．从控制杆架顶端孔取下弹簧。（图10）
B．从控制线调节器和弹簧上滑开弹簧罩。
C．松开勾于控制线调节器上的Z型接头（图11）。重新安Z型接头于控制线调节器上一个更高或更低的孔，以获得扶手和控制杆间的1/6到1/8英寸（1.6到3.2mm）的间隙。（图10）
D．安弹簧罩于控制线调节器和弹簧上。
E．勾弹簧于控制杆架顶端的孔。

对于38441和38442

A．松开勾于控制杆架上的控制线。（图12）
B．沿控制线往上滑开弹簧罩，以露出控制线调节器。（图17）

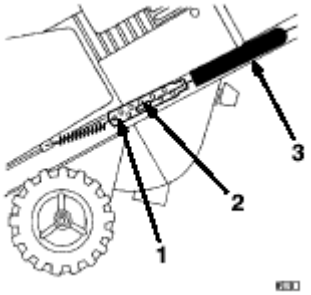

图17
1.控制线调节器　　3.弹簧罩
2.Z型接头

C．松开勾开控制线调节器上的Z型接头（图11）重新安Z型接头于控制线调节器上一个更高或更低的孔，以获得扶手和控制杆间的1/6到1/8英寸（1.6到3.2mm）的间隙。（图12）
D．安弹簧罩于控制线调节器上。
E．安弹簧于控制杆架底端的孔。

5、 检查调节（参见上述步骤2和3）

长期使用后，驱动带可能磨损或松驰。驱动带松驰会造成机器在重载时，驱动带打滑，降低工作性能。正常使用2或3个季节（10到15小时）后，驱动带可能会打滑。如在重载下驱动带打滑（有连续噪音），需通过如下步骤，张紧驱动带。

- 对于38428和38429：勾弹簧于控制杆架底端的孔。（图10）
- 对于38441和38442：勾控制线于控制杆架上部的孔。（图12）

如选择控制杆架孔不正确，会降低皮带寿命。在相当湿的条件下，由于驱动系统潮湿，偶尔会发生皮带打滑（噪声）。为了消除潮湿可空载旋转刀片30秒，一旦驱动系统潮湿消除，驱动带将不再打滑。

更换刮板

每个季节前，检查刮板的磨损情况，如刮板底部厚度小于1/16英寸（1.6mm），更换刮板（图18）。

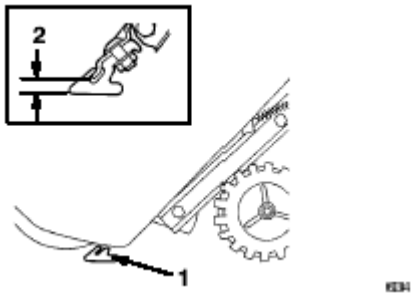

图18
1.刮板　2.1/16英寸（1.6mm）

工作时间长短和路面粗糙度决定刮板磨损程度。

1、 关闭发动机待所有运动部件都停止后。
2、 拔出钥匙。
3、 取下坚固控制面板的3个螺栓。（图19）

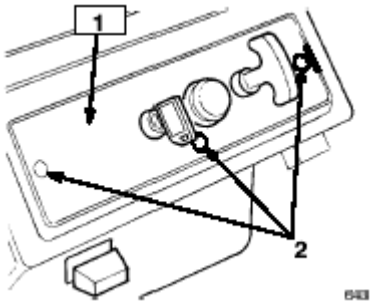

图19
1.控制面板　　2.螺栓

4、 抬起控制面板，使其挂在启动绳上。
5、 拔下火花塞导线。（图20）

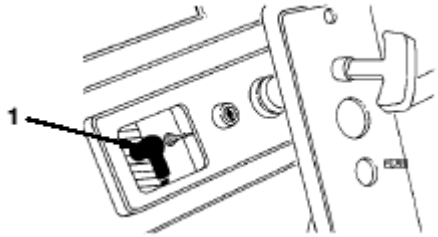

图20
1.火花塞导线

6、 排空油箱中燃油。参见“保养”中的“排空油箱”部分。

7、 朝前倾斜吹雪机。
8、 取下紧固刮板的3个螺栓和锁紧螺母。（图21）

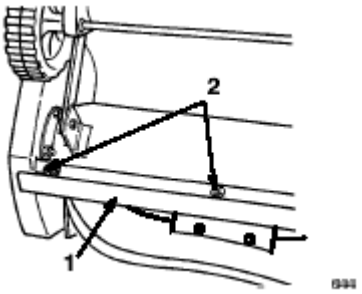

图21
1.刮板　　2.螺栓和螺母（3）

9、 朝右边滑刮板，将其取下。
10、安上新刮板，用螺栓和锁紧螺母紧固。
11、连接火花塞导线。
12、安上控制并用螺栓紧固。
13、插上钥匙。

更换旋转刀片

每个季节前，检查旋转刀片磨损程度。当旋转刀片的刀刃磨损到磨损指示孔处(图22)，更换两个旋转刀片，以确保机器正常工作，防止吹雪机下部的磨损。

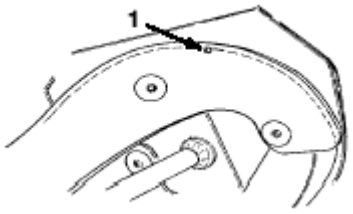

图22
1.摩损指示孔

更换旋转刀片时应更换刮板，以确保吹雪机正常工作。工作时间长短和路面粗糙程度决定旋转刀片的磨损程度。

取下旧刀片

1、 取下紧固旋转刀片和轴的4个螺栓和锁紧螺母。（图23）

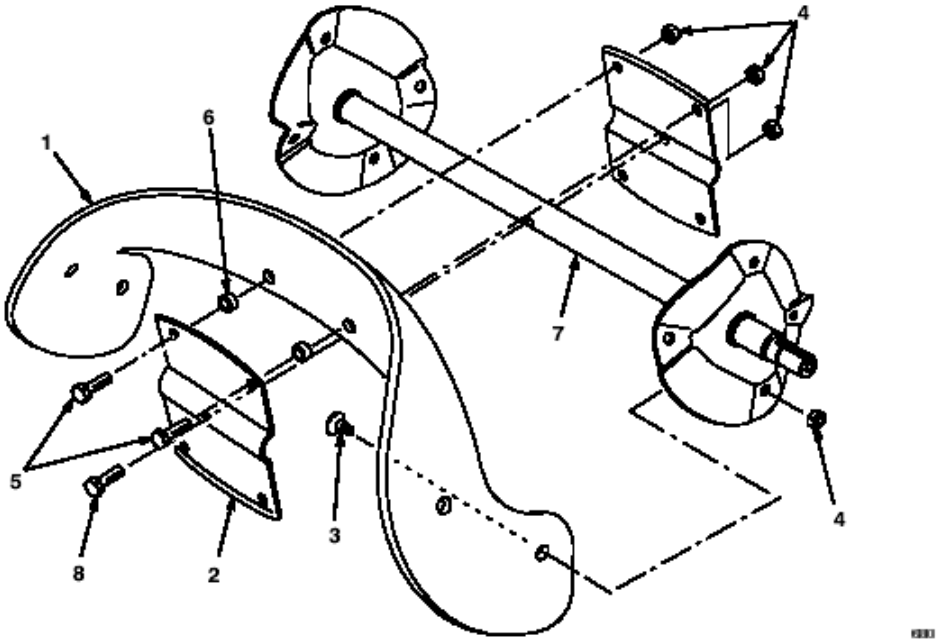

图23

1.旋转刀片　3.螺钉　5.六角螺栓　7.轴总成
2.旋转片　4.锁紧螺母　6.垫圈　8.六角螺钉

2、 取下紧固刀片和旋转片的两个六角螺栓、两个垫圈和锁紧螺母。（图23）
3、 松开紧固旋转片和轴的六角螺栓。（图23）
4、 以旋转片间取出刀片。（图23）

安装新刀片

1、 检查新刀片刀刃的厚度。（图24）一些旋转刀片在刀片较厚处有零件号。

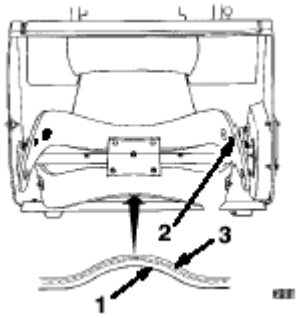

图24

1.薄层　2.厚层　3.磨损指示孔

安上新刀片，厚层应位于曲面内侧。（图24）如刀片安装不正确，刀片会失去平衡，吹雪机会弹起或跳跃。

2、 安刀片于两个旋转片之间。
3、 用2个六角螺栓、2个垫圈、2个螺母，紧固刀片于旋转片上。螺栓头部应位于刀片较厚的一侧。（图24）
4、 弯曲旋转刀片，用其余螺钉和螺母使其定位，螺钉头应位于刀片较厚一侧。（图24）
5、 紧固所有螺栓和锁紧螺母。

更换火花塞

每个季节前检查火花塞，如火花塞中央的电极变黑或有污损，安一个新的NGKBPMR4A型的火花塞。

1、 取下坚固控制面板的三个螺栓。（图20）
2、 取下点火钥匙，抬起控制面板，使其挂在启动绳上。
3、 拔下火花塞导线，取下火花塞。（图21）
4、 检查火花塞，如破裂，污损则更换。
不要研磨，刮，清洁火花塞，以防脏物带入气缸，损伤发动机。
5、 设定火花塞电板（图25）间空气间隙为0.032英寸。（0.81mm）

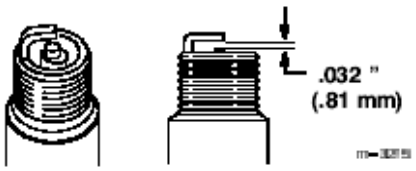

图25

6、 安火花塞拧至扭矩为20.4n.m，如没有测扭矩扳手，就尽力旋紧火花塞。
7、 连接火花塞导线。
8、 用螺栓安装控制面板。

更换驱动带

每个季节前，检查驱动带，如磨损则更换。
1、 关闭发动机待所有运动部件都停止后。
2、 拔下钥匙。
3、 取下紧固控制面板的3个螺栓。（图20）
4、 抬起控制面板，使其挂在启动绳上。
5、 拔下火花塞导线。（图21）
6、 取下紧固皮带罩的3个自攻螺钉，2个有头螺钉，1个垫片，2个锁紧螺母，将皮带罩放于一边。（图26）

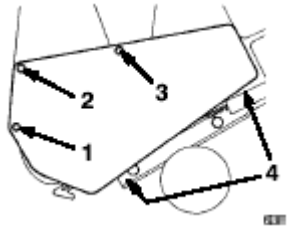

图26

1.有头螺钉和锁紧螺母	3.长自攻螺钉
2.有头螺钉、锁紧螺母、垫片	4.短自攻螺钉

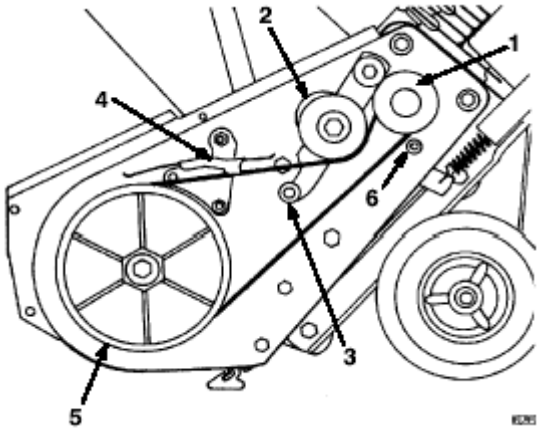

图27

1.发动机轮	3.滚轮	5.旋刀轮
2.张紧轮	4.闸	6.驱动带导轮

8、 安上新的驱动带。（图27）
驱动带必须位于滚轮上方，如图27所示。
9、 安上驱动带罩。旋紧紧固件, 但不可过度旋紧。
10、连接火花塞。
11、插入钥匙。

排空燃油箱

1、 关闭发动机待所有运动部件停止后。
2、 拔下钥匙。
3、 旋下燃油箱盖用泵型吸管吸出燃油。
4、 启动发动机，直至用尽燃油，发动机停止工作。重复此步骤两次或更多次以用尽燃油箱和化油器所有燃油。

7、 向上拉张紧轮，取下驱动带。（图27）

故障排除

仔细阅读下表，如有问题一再持续，请联系你的TORO 授权经销商。

故障	可能的原因	解决方法
电启动不工作	1．电线未与电源插座或吹雪机相连。 2．电线破损。 3．电源插座没电。	1．连接电线。 2．更换电线。 3．请有经验电工处理。
发动机不启动或启动困难	1． 未插钥匙或钥匙在“off ”位置。 2． 阻风门在off位置，未按手动燃油泵。 3． 汽油箱是空的，或汽油不新鲜。 4． 火花塞导线松或未连接。 5． 火花塞凹陷,污损或间隙不正确。 6．油箱盖通气孔堵塞。	1．插入钥匙，转至 “on ”位置。 2．移阻风门至“on”位置，按手动燃油泵两次。 3．换上新鲜汽油和机油混合物。（储存不超过30天）如问题持续，联系你的授权经销商。 4．连接火花塞导线。 5．清洁火花塞，检查调节火花塞间隙。更换损坏的火花塞。 6．清除堵塞或更换油箱盖。
发动机运行不稳定	1． 阻风门在“on”的位置。 2． 汽油不新鲜。 3． 火花塞导线松 4． 火花塞凹陷，污损或间隙不正确。	1． 置阻风门于“off ”位置。 2． 换上新鲜汽油和机油混合物。（储存不超过30天）如问题持续，联系你的授权经销商。 3． 连接火花塞导线。 4． 清洁火花塞，检查，调节火花塞间隙。更换损坏的火花塞。
发动机运行但吹雪机排雪效果差，或根本不排雪	1．走得太快或太慢。 2．每次吹雪区域太宽。 3．要吹的雪太厚或太湿。 4．排雪道堵塞。 5．控制线调节不合适或断裘。 6．驱动带松或与驱动轮脱离。 7．驱动带磨损或断裂。 8．旋转刀片磨损。	1．改变速度。 2．减少每次吹雪区域的宽度。 3．这们会过载机器，此时应走得慢一些。 4．关闭发动机待所得运动部件都停止后，用棍子清除堵塞。 5． 调节或更换控制线。 6． 安装驱动带，和／或调节控制线。 7． 更换驱动带。 8． 更换旋转刀片。
不能清除紧贴地面的雪	1．雪已被压实。 2．吹雪机前部翘起。 3．刮板磨损。 4．旋转刀片磨损。	1．在压实前吹雪。 2．抬起扶手。 3．更换刮板。 4．更换旋转刀片。
吹雪机不自走	1．吹雪机前部翘起。 2．旋转刀片磨损。	1．抬起扶手。 2．更换旋转刀片。
旋转刀片不能正常停止	1．控制线调节不合适。	1．调节控制线。

储藏

储藏时，不应去掉轮子，否则会引起启动困难。燃油系统的准备工作。

1、 燃油平稳剂，改良剂于油箱中。

如使用Toro 50

：1所有季节两冲程机油，不要再加燃油平稳剂和改良剂。

2、 运行发动机5分钟，使改良剂在燃油系统混合均匀。

3、 关闭发动机，待其冷却后，排去油箱中汽油，并运行发动机直至它停止。

4、 启动发动机，并运行至停止。
5、 使用阻风门和手动油泵第三次开启，运行发动直至停止。
不要储存有改良剂的燃油超过90天。

3、 使其冷却后，覆盖保护，储藏在干净、干燥处。

发动机的准备工作

下述步骤能关闭发动机的进气和排气口，防止汽缸腔腐蚀。
1、 慢慢拉启动绳，直到感到有阻力，然后停止。
2、 缓慢释放启动绳，以防发动机反转。

发动机的准备工作

1、 旋转所有松的螺松，锁紧螺母。修理或更换损坏的部件。
2、 彻底清洁吹雪机。