3326–464 Rev A

TORO®

Wheel Horse®

135 cm maaier

Voor gazon- en tuintractors

Model nr. 78253–200000001 en hoger

Bedieningshandleiding

CE

Dutch (NL)

Inleiding

Wij wensen dat u geheel tevreden bent met dit nieuwe product. Aarzel daarom niet contact op te nemen met uw erkende Toro-dealer voor eventuele hulp, service, originele Toro-onderdelen of andere informatie.

Wanneer u de dealer of de fabriek raadpleegt, dient u de model- en serienummers van de machine altijd te vermelden. Aan de hand van deze nummers kan de Service Dealer of vertegenwoordiger u de juiste informatie over de specifieke machine verschaffen. De model- en serienummers vindt u op een plaatje dat op een speciale plaats op de machine is aangebracht (zie onder).

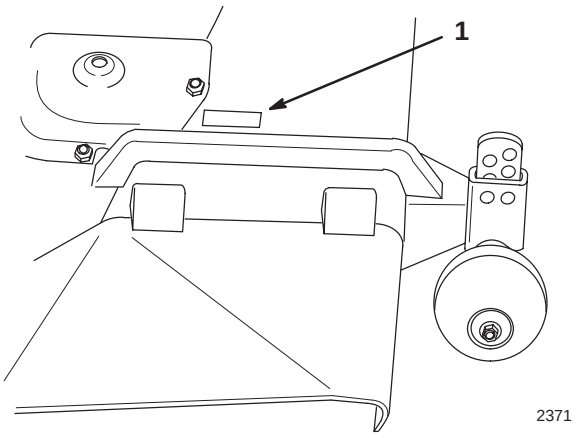

1. Model- en serienummerplaatje

Noteer de model- en serienummers van de machine hieronder, dan hebt u ze altijd bij de hand.

Modelnr.: _____

Serienr.: _____

In deze handleiding gebruikt Toro een systeem om mogelijke gevaren aan te duiden en u te attenderen op bijzondere aanwijzingen om lichamelijk (mogelijk fataal) letsel van u en anderen te voorkomen. De woorden GEVAAR, WAARSCHUWING en VOORZICHTIG geven de ernst van het gevaar aan. Ga als regel altijd voorzichtig te werk.

GEVAAR waarschuwt u voor zeer gevaarlijke situaties, die kunnen resulteren in ernstig lichamelijk letsel of zelfs overlijden, die kunnen ontstaan als u niet de vereiste voorzorgsmaatregelen neemt.

WAARSCHUWING waarschuwt u voor een gevaarlijke situatie die kan resulteren in ernstig lichamelijk letsel of zelfs overlijden, die kan ontstaan als u niet de vereiste voorzorgsmaatregelen neemt.

VOORZICHTIG duidt belangrijke instructies inzake uw persoonlijke veiligheid aan. Om letsel te voorkomen moet u dergelijke instructies zorgvuldig lezen en opvolgen.

Er worden nog twee woorden gebruikt om u op belangrijke informatie te wijzen. “Belangrijk” attendeert u op bijzondere technische informatie en “Opmerking” duidt algemene informatie aan die bijzondere aandacht verdient.

Als de handleiding verwijst naar de linker- of rechterkant van de machine, betekent dit gezien vanaf de normale bedieningspositie, d.w.z. zittend op de bestuurdersstoel.

©The Toro Company – 1997

Printed in USA

Inhoud

	Blz.
Veiligheids- en instructieplaatjes	2
Montage	3
Losse onderdelen	3
Voorbereiden van de maaieenheid	4
Voorbereiden van de tractor	6
Monteren van de maaieenheid	8
Transporthoogte-instelling	9
Horizontaal stellen van de maaier (dwarsrichting)	10
Schuinstand van de maaier (lengterichting)	11
Verwijderen van de maaieenheid	12
Gebruiksaanwijzing	13
Zijafvoer	13
Bediening van de aftakas	13
Bedieningshendel voor de hefinrichting	14
Hefinrichting voor werktuigen	14
Afstellen van de werktuighoogte	15
Instelling van de beschermwielen	15
Tips voor het maaien van gras	15
Onderhoud	17
Onderhoudsschema	17
Maaimes	18
Smeren	19
Mesdrijfriem	20
Aftakasriem	21
Onderkant van de maaikast wassen	21
Stalling	23
Problemen, oorzaak en remedie	24

Veiligheids- en instructieplaatjes

De veiligheids- en instructieplaatjes zijn duidelijk zichtbaar voor de bestuurder aangebracht in de buurt van een mogelijk gevaar. Plaatjes die beschadigd of verloren zijn direct vervangen.

OP GRASGELEIDER
(Onderdeelnr. 93–7317)



OP MAAIEENHEID LINKS EN AFVOERTUNNEL
(Onderdeelnr. 93–7316)

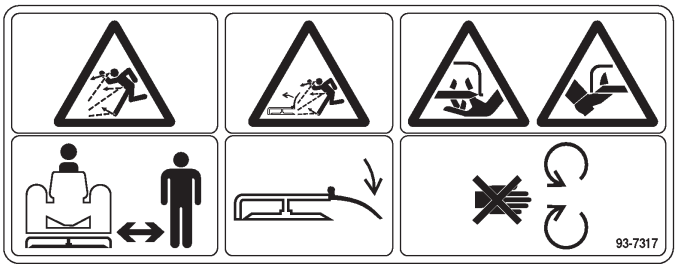

DIRECT NAAST DE RIJWIELEN
(Onderdeelnr. 93–7282)

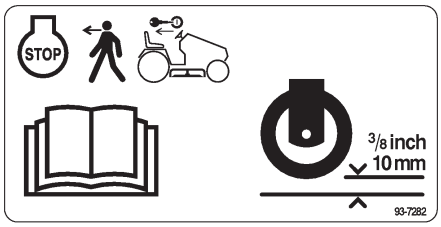

ONDER GRASGELEIDER
(Onderdeelnr. 93–7009)



AAN LINKERZIJDE MAAIEENHEID
(Onderdeelnr. 94–4937)

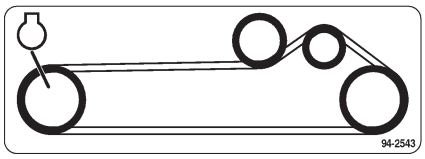

CENTRAAL OP
ACHTERZIJDE MAAIEENHEID
(Onderdeelnr. 94–4937)

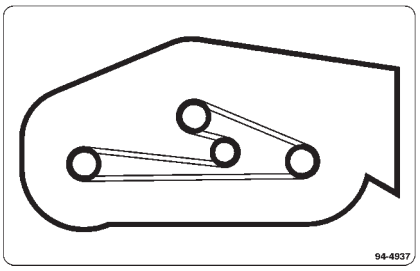

Montage

Losse onderdelen

NB.: Gebruik het onderstaande overzicht om de onderdelen die voor het monteren worden gebruikt, te identificeren.

OMSCHRIJVING	AANTAL.	TOEPASSING
Rijwiel	2	Monteer de rijwielen
Pasbout	2	
Borgmoer 3/8–24 (met borgring op schroefdraad)	2	
Verbindingsbeugel achter	1	Monteer de verbindingsbeugel achter
Ring 13 mm (1/2”)	2	
Borgpen 26 mm (1”)	2	
Instelbare verbindingen	2	Monteer de voorste steun op de maaieenheid
Ring	2	
Borgpen 26 mm (1”)	2	
Grasgeleider	1	Monteer de grasgeleider
Veer	2	
Bout 89 mm (3/8–24 x 3–1/2”)	2	
Borgmoer 3/8–24	2	
Omhoogaanslag	1	Monteer de omhoogaanslag van de maaieenheid
Haarspeldborgpen 85 mm (3–3/8”)	2	Monteer de maaieenheid aan de tractor
Ring 19 mm (3/4”)	2	
Verbindingspen	1	
Haarspeldborgpen 65 mm (2–9/16”)	3	
Ring	3	
Bedieningshandleiding	1	Voor inbedrijfname doorlezen
Garantiekaart	1	

Belangrijk Indien u een tractor, bouwjaar 1999 of eerder, hebt en een 52” maaidek, bouwjaar 2000 of later, wilt monteren, hebt u daarbij een speciale kit nodig. Deze kit is verkrijgbaar bij een erkende Service Dealer.

Voorbereiden van de maaieenheid

1. Bevestig de rijwielen aan de buitenkant van de armen op het achterste draaggedeelte. Smeernippels op het wiel moeten naar binnen wijzen (Fig. 1).

2. Bevestigen met de pasbout en borgmoer 9,5 mm (3/8”) met interne borgring op de schroefdraad (Fig. 1).

NB.: Wielen smeren.

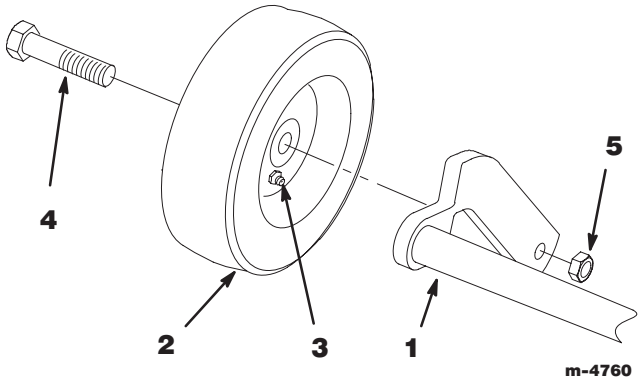

Figuur 1

1. Draagarm
2. Wiel
3. Smeerfitting in
4. Pasbout
5. Borgmoer 9,5 mm (3/8”) (met borgring)

3. Monteer de verbindingsbeugel tussen de beugel van de maaieenheid en de draaghefarm (Fig. 2).

4. Bevestig met ringen 13 mm (1/2”) en haarspeldborgpennen 26 mm (1”) (Fig. 2).

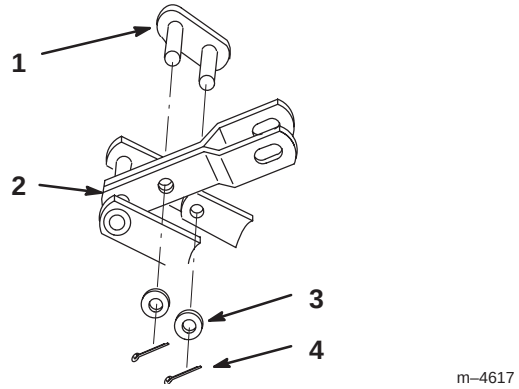

Figuur 2

1. Verbindingsbeugel
2. Draaghefarm
3. Ring 13 mm (1/2”)
4. Borgpen 26 mm (1”)

5. Draai de instelbare verbindingen dusdanig dat de koppen van de bouten naar boven wijzen en plaats tussen de beugels, zoals afgebeeld, aan de voorzijde van de maaieenheid (Fig. 3).

6. Bevestig de beugels met ringen 13 mm (1/2”) en haarspeldborgpennen 26 mm (1”) (Fig. 3).

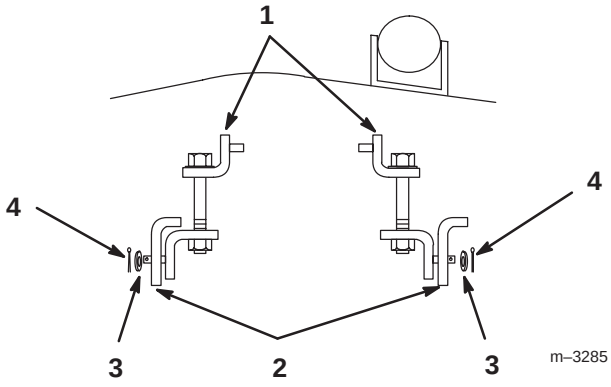

Figuur 3

1. Instelbare verbinding
2. Beugel
3. Ring 13 mm (1/2”)
4. Borgpen 26 mm (1”)

7. Plaats de veren in de beugels op de maaieenheid met de haakuiteinden over de opstaande rand (Fig. 4).

8. Lijn de grasgeleider uit met de gaten in de beugels en de rechte uiteinden van de veer in de ruimte onder de scharnieren en boven de geleider (Fig. 4).

9. Maak de geleider vast aan de beugel met bouten 89 mm (3/8–3-1/2) door de grasgeleider, veren en beugels. Vastmaken met borgmoeren 9,5 mm (3/8”) (Fig. 4).

10. Til de grasgeleider op om te controleren of de veer gespannen is en de geleider vrij kan draaien naar de volledige omlaagpositie.

Belangrijk: De veer van de grasgeleider moet gespannen zijn als deze zich in de omlaagpositie bevindt. Til de geleider op om te controleren of het omlaag klapt in de volledige omlaagpositie.

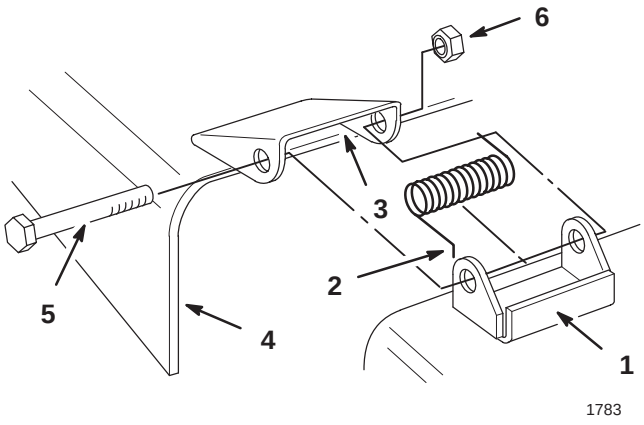

Figuur 4

1. Beugel
2. Haakuiteinde veer
3. Ruimte voor veer
4. Grasgeleider
5. Bout 89 mm (3/8–3-1/2”)
6. Borgmoer 9,5 mm (3/8”)

⚠ GEVAARLIJK

MOGELIJK GEVAAR

- **Zonder aangebrachte grasgeleider, afvoerafsluiter of complete grasvangbak kunnen u of anderen in aanraking met het maaimes of uitgeworpen voorwerpen komen.**

WAT ER KAN GEBEUREN

- **Contact met maaimes(sen) en uitgeworpen voorwerpen kan (mogelijk fataal) letsel veroorzaken.**

GEVAARLIJKE SITUATIES VOORKOMEN

- **NOOIT de grasgeleider van de maaier verwijderen, omdat die het materiaal naar de grond gericht afvoert. Een beschadigde grasgeleider direct vervangen.**
- **Steek nooit handen of voeten onder de maaier.**
- **Voordat u afvoeropening of maaimessen gaat reinigen, eerst de aftakasknop op “OFF” (uit) zetten en contactsleutel in stand “OFF” draaien. Contactsleutel verwijderen en bougiekabel van de bougie trekken.**

Voorbereiden van de tractor

1. Parkeer de machine op een vlakke en horizontale ondergrond en laat de hefinrichting naar de volledige stand “DOWN” zakken. Raadpleeg Bediening: hefinrichting, blz. 14.

NB.: Stel de draaiknop voor de werktuighoogte in om de hefinrichting in de volledige stand “MONTAGE” te zetten.

2. De banden op de aanbevolen spanning brengen.

3. Stel de transporthoogtemoer dusdanig in dat de onderzijde van de hefarmen achter zich circa 188 mm (7–1/4”) boven de vlakke en horizontale ondergrond bevinden (Fig. 5).

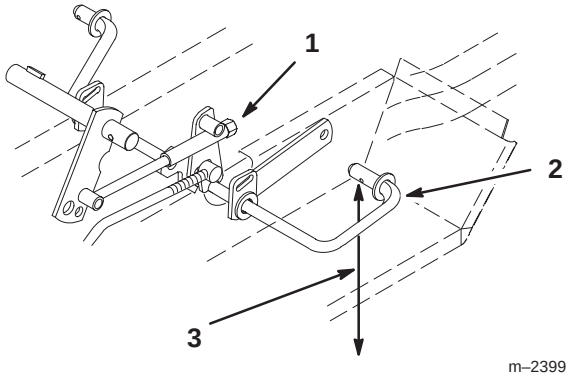

Figuur 5

1. Transporthoogtemoer
2. Hefarmen achter
3. 188 mm (7–1/4”)

4. Zet de hefinrichting in de hoogste stand “UP” (boven). Zie Bediening: hefinrichting blz. 14.

5. Verwijder de borgring, ring en hefkoppeling van de hefarm voor (Fig. 6).

6. Houd hefarm voor omhoog totdat de aanslag contact maakt met het frame (Fig. 6).

7. Duw hard op de hefstang om de stangoverbrenging te laten stijgen en controleer de positie van de hefstang in vergelijking met de positie van het bevestigingsgat.

8. Stel de lengte van de hefstang in door de stelpen in of uit te draaien, zodat uiteinde net in het bevestigingsgat in de voorste hefarm schuift. (Fig. 6).

9. Schuif de hefstang in het gat en bevestig deze met de hiervoor verwijderde ring en borgring (Fig. 6).

10. Controleer of er tussen aanslag en frame een ruimte is van 0–3 mm (0–1/8”) wanneer het volledig is gemonteerd en de hefinrichting zich in de volledige stand “UP” (boven) bevindt.

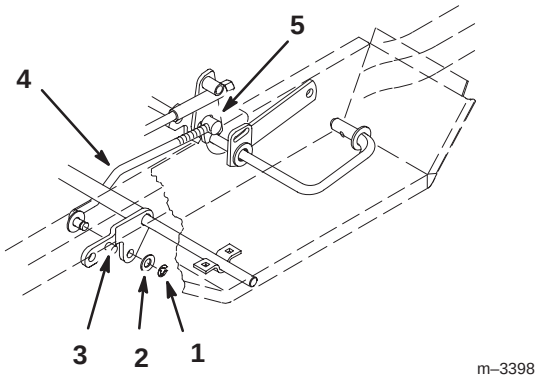

Figuur 6

1. Borgring
2. Ring
3. Aanslag op hefarm
4. Hefkoppeling
5. Stelpen

11. Maak de draadstekker van de koppeling los van de tractorkabelboom en maak de bevestigingsklem los (Fig 8). Verwijder de centrale bevestigingsbout en ring en schuif vervolgens de dubbele poeliekoppeling van de as af (Fig. 7).

NB.: Centrale bout is bevestigd met een schroefdraadborgmiddel, wellicht is er een slagmoersleutel nodig om deze los te draaien.

NB.: Bewaar de onderdelen voor het bevestigen van een enkele poeliekoppeling.

12. Plaats de koppeling dusdanig dat de kabel naar de rechtervoorzijde van de tractor wijst en de punt van de driehoek wordt ingeklemd in de omhoogaanslag. Lijn de spie in de koppeling uit met de spiebaan en schuif de enkele poeliekoppeling op de as (Fig. 7). Bevestigen met schroefdraadborgmiddel op de schroefdraad van de zojuist verwijderde onderdelen.

13. Draai de bout vast met 75 Nm (55 ft-lbs).

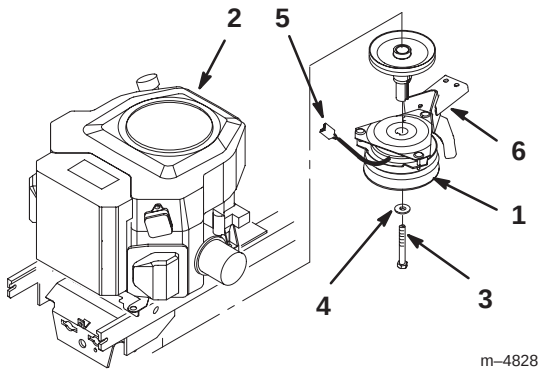

Figuur 7

1. Enkele poeliekoppeling - inclusief afdekking
2. Motor
3. Bout
4. Ring
5. Koppelingsstekker
6. Omhoogaanslag

14. Plaats de kabelklem en de koppelingsstekker aan de rechterzijde van het frame zoals is afgebeeld in figuur 8. Zorg ervoor dat er geen speling in de stekkerdraad is tussen koppeling en kabelklem.

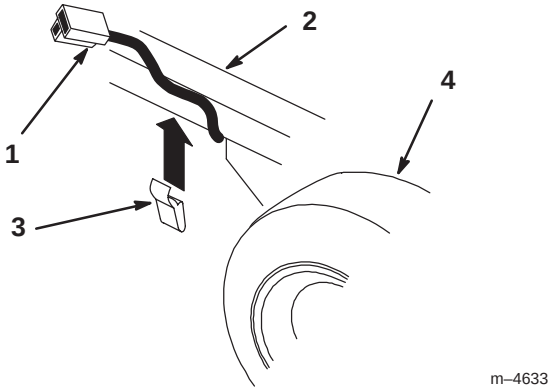

Figuur 8

1. Koppelingsstekker
2. Rechterzijde van het frame
3. Kabelklem
4. Rechtervoorwiel

15. Sluit de koppelingsstekker aan op de aansluiting van de tractorkabelboom (Fig. 7).

16. Verwijder de bouten die de bestaande omhoogaanslag op het tractorframe bevestigen (Fig. 9).

17. Plaats de J-klem, waarmee de afvoerslang tegen het frame is bevestigd en installeer een nieuwe lange omhoogaanslag op het frame met de zojuist verwijderde onderdelen (Fig. 9).

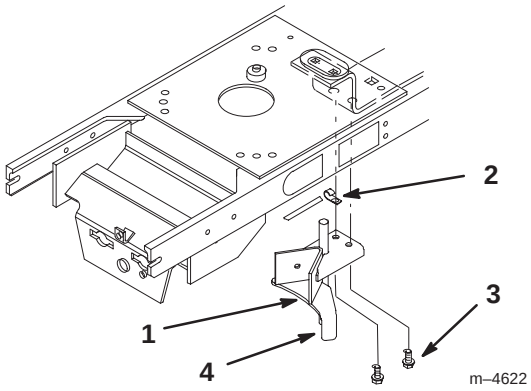

Figuur 9

1. Omhoogaanslag (lang)
2. J-klem
3. Bestaande bouten
4. Zorg ervoor dat dit lipje zich in de sleuf van de koppeling bevindt

Monteren van de maaieenheid

1. Parkeer de machine op een vlakke en horizontale ondergrond. Maaikoppeling (aftakas) uitschakelen, parkeerrem in werking stellen en contactsleutel in de stand “OFF” draaien om de motor af te zetten. Contactsleutel verwijderen.

2. Zet de voorwielen recht vooruit en zet de hendel van de hefinrichting omhoog tot in de vergrendelstand; raadpleeg de bedieningshandleiding van de tractor.

3. Schuif de maaieenheid vanaf rechts onder de tractor, waarbij de voorwielen zo nodig kunnen worden gedraaid. Lijn de bevestigingsbussen uit met de uiteinden van de hefarmen.

4. Draai de draaiknop voor de werktuighoogte volledig linksom, en zet de hendel van de hefinrichting in de laagste stand, raadpleeg Bediening, blz. 15.

5. Plaats de achterste geleidingsbussen, eerst links, dan rechts, op de hefarmen en schuif dan de maaikast links op z’n plaats (Fig. 10).

6. Bevestig de maaikast aan de achterste hefarmen met ringen 19 mm (3/4”) en grote haarspeldborgpennen (Fig. 10).

7. Monteer de voorste instelbare koppelingen aan de voorste hefarmen met ring 13 mm (1/2”) en kleine haarspeldborgpen (Fig. 10).

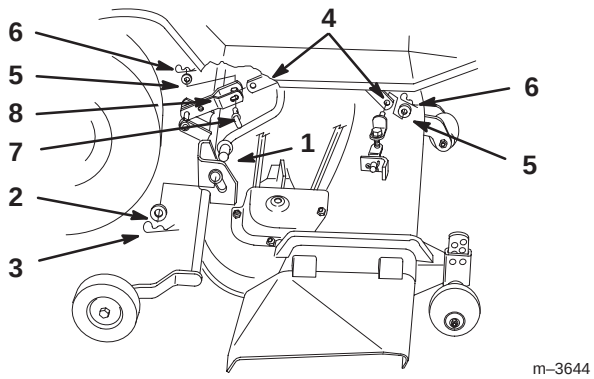

Figuur 10

1. Hefarm
2. Ring 19 mm (3/4”)
3. Haarspeldborgpen–groot
4. Hefinrichting
5. Ring 13 mm (1/2”)
6. Haarspeldborgpen–klein
7. Koppelingspen
8. Draaghefarm

⚠ VOORZICHTIG

MOGELIJK GEVAAR

- **Beweging van de hefinrichting kan tot letsel bij personen leiden wanneer de maaikast wordt uitgelijnd met de hefarmen.**

WAT ER KAN GEBEUREN

- **Contact tussen draaghefarm en hefinrichting kan ernstig letsel veroorzaken.**

GEVAARLIJKE SITUATIES VOORKOMEN

- **Steek geen handen tussen draaghefarm en hefinrichting wanneer de hefmotor is ingeschakeld.**
- **Draai de sleutel om en verwijder deze wanneer draaghefarm en hefinrichting zijn uitgelijnd.**

8. Bevestig achterste koppeling aan de hefinrichting met koppelingspen, ring 13 mm (1/2”) en kleine haarspeldborgpen (Fig. 10).

NB.: Gebruik de hefinrichting om de draaghefarm uit te lijnen met de hefinrichting. Plaats de koppeling wanneer de gaten in lijn liggen.

9. Trek aan de drijfriem en draai deze op de motorpoelie om te installeren (Fig. 11).

NB.: Zorg ervoor dat de riem correct in de motor is geplaatst en rond de maaikastpoelies en de spanpoelie.

10. Stel de riemgeleider dusdanig in dat de afstand tussen riem en geleider 4 mm (1/8”) bedraagt (Fig. 11).

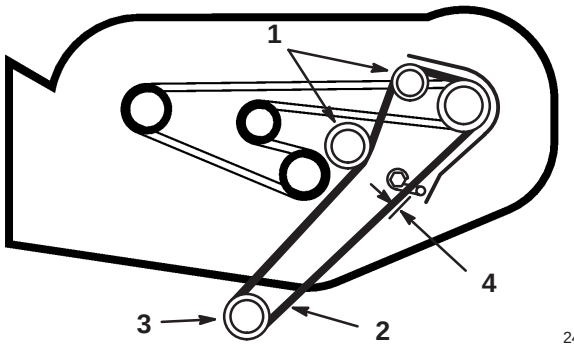

2418

Figuur 11

Bovenaanzicht

1. Tussenpoelie
2. Drijfriem
3. Motorpoelie
4. 4 mm (1/8”)

11. Controleer de stand van de maaieenheid, zie Horizontaal stellen van de maaier (dwarsrichting), blz.10, en Schuinstand van de maaier (lengterichting) blz.11.

12. Zet de hendel van de hefinrichting omhoog tot in de vergrendelstand en stel de transporthoogte-instelling van de maaieenheid in, raadpleeg blz. 9.

Transporthoogte-instelling

Transporthoogte moet op de juiste wijze worden ingesteld, na voorbereiding van de tractor, blz. 6; echter als de achterste beugels in contact komen met de voetsteunen of de omhoog-aanslag komt in contact met de bovenkant van de maaieenheid in de bovenste stand, dan is verstelling noodzakelijk.

1. Instelling vindt plaats door de transport-hoogtemoer (Fig. 12) te verdraaien op het hefmechanisme, rechtsom om de maaieenheid hoger te verstellen, linksom om lager te verstellen.

2. Stel de moer in tot er een ruimte van 6 mm (1/4”) is tussen achterste beugels en voetsteunen en omhoog-aanslag en maaieenheid.

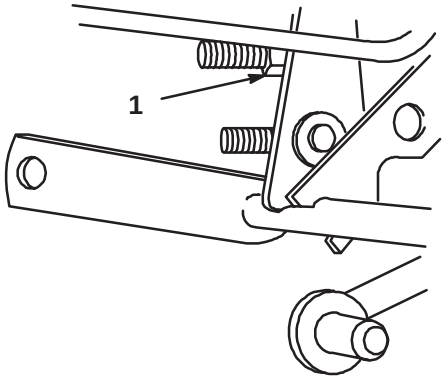

1223

Figuur 12

1. Moer

Horizontaal stellen van de maaier (dwarsrichting)

De maaier moet in dwarsrichting horizontaal staan. Controleer de horizontale stand van de maaier telkens wanneer u de maaieenheid monteert, of wanneer het maairesultaat onregelmatig is. Voordat u de maaier horizontaal stelt, de voor- en achterbanden op de juiste spanning brengen: 138 kPa (20 psi).

76 tot 102 mm (3–4”) maaihoogte-instelling

Wanneer de maaihoogte van de maaieenheid is ingesteld binnen het bereik 76 tot 102 mm (3–4”) hangt de maaieenheid verlaagd onder de tractor.

1. Parkeer de machine op een vlakke en horizontale ondergrond. Maaikoppeling (aftakas) uitschakelen, parkeerrem in werking stellen en contactsleutel in de stand “OFF” draaien om de motor af te zetten. Contactsleutel verwijderen.

2. Zet de hendel van de hefinrichting omhoog tot in de vergrendelstand.

3. Draai de maaimessen voorzichtig totdat ze evenwijdig staan (Fig. 13). Meet de afstand tussen de buitenste snijranden en de vlakke ondergrond (Fig. 13). Als beide afstanden meer dan 5 mm (3/16”) bedragen, is afstelling nodig. Zie stap 4 en 6.

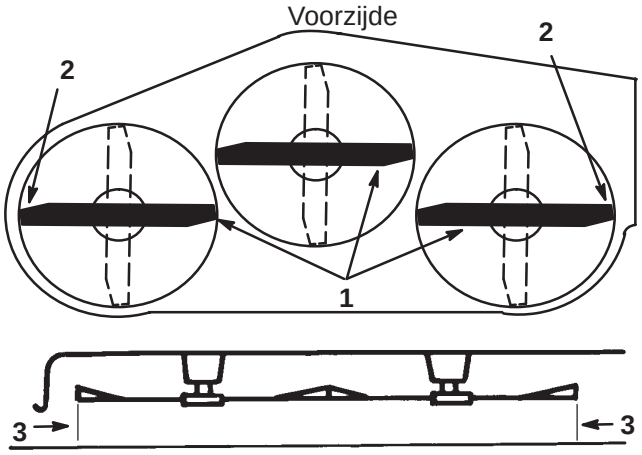

Figuur 13

1. Maaimessen evenwijdig
2. Buitenste snijranden
3. Hier meten

4. Maak de instelbout aan een kant los en draai de hangbeugel om de maaieenheid hoger of lager in te stellen (Fig. 14).

5. Na instelling bout vastdraaien en horizontale stand controleren.

Belangrijk: Als de hangbeugel aan een zijde tot het einde van de instelling is gedraaid en de maaieenheid staat niet waterpas, stel de hangbeugel aan de andere zijde in.

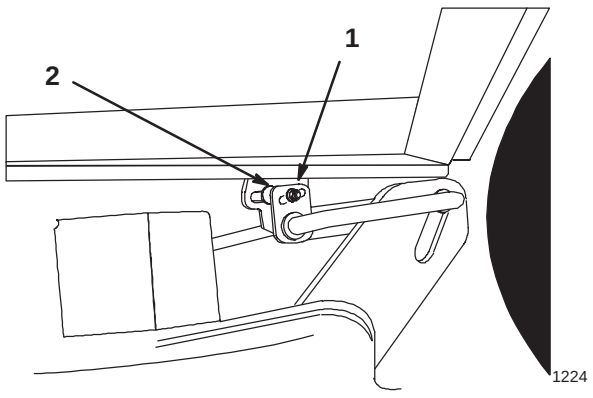

Figuur 14

1. Bout
2. Hangbeugel

6. Controleer nu de schuinstand van de maaier, zie Schuinstand van de maaier (lengterichting), blz. 11.

38 tot 76 mm (1.5–3”) maaihoogtebereik

Wanneer het maaihoogtebereik van de maaieenheid is ingesteld op 38 tot 76 mm (1.5–3”) staan de rijwielen achter in contact met de grond. Voor dit maaihoogtebereik is er geen instelling van de horizontale stand, zie Schuinstand van de maaier (lengterichting).

Schuinstand van de maaier (lengterichting)

Controleer elke keer als u de maaieenheid installeert de schuinstand van de maaier (lengterichting). Voordat u de schuinstand controleert, brengt u de voor- en achterbanden op de juiste spanning: 138 kPa (20 psi). Als het uiteinde van het voorste maaimes niet 0–9,5 mm (0–3/8”) lager is dan het uiteinde van het achterste maaimes, stel de schuinstand van de maaimessen dan in aan de hand van de volgende instructies.

1. Parkeer de machine op een vlakke en horizontale ondergrond. Maaikoppeling (aftakas) uitschakelen, parkeerrem in werking stellen en contactsleutel in de stand “OFF” draaien om de motor af te zetten. Contactsleutel verwijderen.

2. Controleer de horizontale stand van de messen als u dat nog niet hebt gedaan, zie Horizontaal stellen van de maaier (dwarsrichting), blz. 10.

3. Stel de draaiknop voor de werktuighoogte dusdanig in dat de maaihoogte zich in het midden van het maaibereik bevindt en laat de hefinrichting zakken.

4. Draai de maaimessen voorzichtig rond tot deze naar voren en naar achteren wijzen (Fig. 15).

5. Meet de afstand tussen het uiteinde van het voorste maaimes (Fig. 15) en het uiteinde van het achterste maaimes tot de vlakke ondergrond. Als het uiteinde van het voorste maaimes niet 0–9,5 mm (0–3/8”) lager is dan het uiteinde van het achterste mes, stel dan de instelling-koppelingen aan de voorzijde bij.

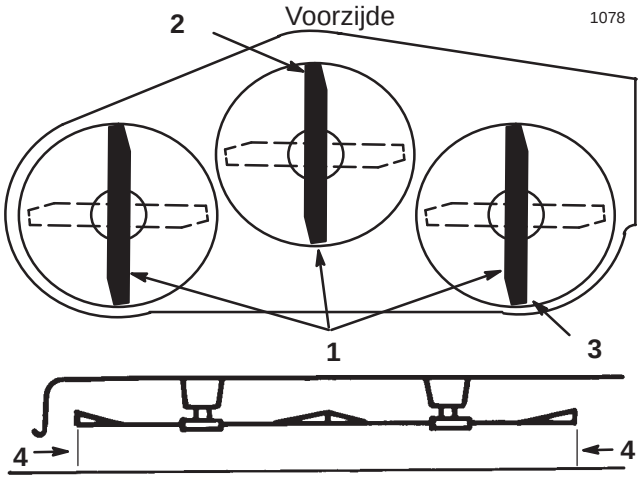

Figuur 15

1. Maaimes van voorzijde naar achterzijde
2. Meet uiteinde voorste maaimes
3. Meet uiteinde achterste maaimes
4. Hier meten

6. Voor het instellen van de schuinstand van de maaimessen de borgmoeren aan de voorste instelbare koppelingen losmaken (Fig. 16).

7. Verdraai de bout aan de voorste instelbare koppelingen om de schuinstand van de maaimessen in te stellen (Fig. 16).

NB.: Om de voorzijde van de maaiheid hoger in te stellen, maakt u de instelbare koppelingen korter door de bouten rechtsom te verdraaien. Stel beide zijden gelijk in.

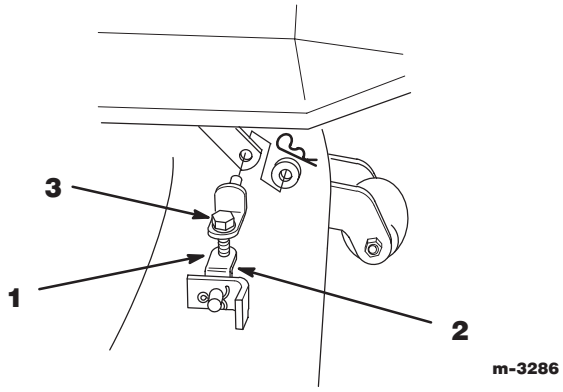

Figuur 16

1. Instelbare koppeling
2. Borgmoer (niet afgebeeld)
3. Bout

8. Als de schuinstand in lengterichting correct is, de borgmoeren vastdraaien. Controleert u opnieuw de horizontale stand van de maaier, zie Horizontaal stellen van de maaier (dwarsrichting), blz. 10.

Verwijderen van de maaieenheid

1. Parkeer de machine op een vlakke en horizontale ondergrond. Maaikoppeling (aftakas) uitschakelen, parkeerrem in werking stellen en contactsleutel in de stand “OFF” draaien om de motor af te zetten. Contactsleutel verwijderen.

2. Zet de hefinrichting omhoog, draai de draaiknop voor de werktuighoogte linksom en laat de hefinrichting zakken tot de montagepositie; raadpleeg de bedieningshandleiding van de tractor.

3. Verwijder de drijfriem van de maaieenheid van de motorpoelie.

4. Verwijder de haarspeldborgpen, ring en koppelingspen van de draaghefarm en verwijder het van de hefinrichting (Fig. 17).

5. Verwijder haarspeldborgpen en ring van de voorste instelbare koppeling(en) en verwijder van voorste hefarm (Fig. 17).

6. Verwijder haarspeldborgpennen en ringen van draaghefarmen (Fig. 17).

7. Schuif de maaikast naar rechts van de draaghefarmen af (Fig. 17).

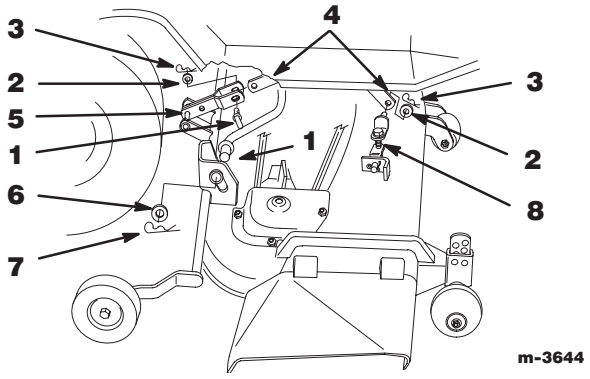

Figuur 17

1. Koppelingspen
2. Ring (1/2”)
3. Haarspeldborgpen–klein
4. Hefinrichting
5. Draaghefarm
6. Ring (3/4”)
7. Haarspeldborgpen–groot
8. Instelbare koppeling voorzijde

8. Zet de hefinrichting volledig in de vergrendelstand. Draai zonodig de voorwielen en schuif de maaieenheid er onderuit naar rechts.

NB.: Bewaar al het onderdelen, ringen, haarspeldborgpennen voor gebruik wanneer de maaikast wordt gemonteerd.

Gebruiksaanwijzing

Zijafvoer

⚠ GEVAARLIJK

MOGELIJK GEVAAR

- **Zonder aangebrachte grasgeleider, afvoerafsluiter of complete grasvangbak kunnen u of anderen in aanraking met het maaimes of uitgeworpen voorwerpen komen.**

WAT ER KAN GEBEUREN

- **Contact met maaimes(sen) en uitgeworpen voorwerpen kan (mogelijk fataal) letsel veroorzaken.**

GEVAARLIJKE SITUATIES VOORKOMEN

- **NOOIT de grasgeleider van de maaier verwijderen, omdat die het materiaal naar de grond gericht afvoert. Een beschadigde grasgeleider direct vervangen.**
- **Steek nooit handen of voeten onder de maaier.**
- **Voordat u afvoeropening of maaimessen gaat reinigen, eerst de aftakasknop in de stand "OFF" zetten en contactsleutel in de stand "OFF" draaien. Verwijder tevens de contactsleutel en trek de bougiekabel van de bougie.**

1. De maaier is uitgerust met een scharnierende grasgeleider, die het maaisel zijwaarts en omlaag naar de grond afvoert.

Bediening van de aftakas

Met de aftakasknop schakelt u de elektrische koppeling van de aftakas in en uit.

Als de contactsleutel in de standen "RUN" of "LIGHTS" (lopen of verlichting) staat en de aftakasknop in de stand "AAN" staat, brandt het lampje voor de aftakas in het indicatiepaneel. Als dit lampje brandt, betekent dat: let op, de startmotor werkt niet als de aftakas ingeschakeld is en: schakel de aftakas altijd uit voordat u de tractor verlaat.

Aftakas inschakelen

1. Trap rem- en/of koppelingspeda(a)l(en) in om de machine te stoppen.

2. Trek de aftakasknop uit in de stand "AAN" (Fig. 18).

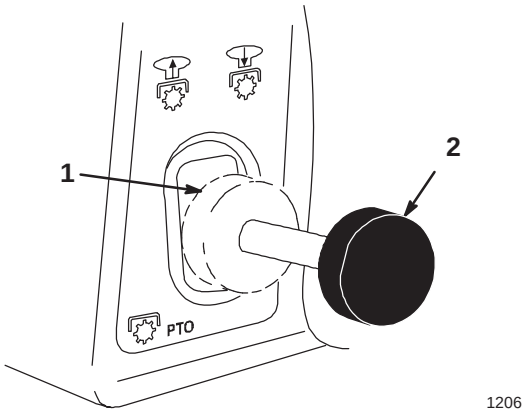

Figuur 18

1. Uit - aftakas uitgeschakeld
2. Aan - aftakas ingeschakeld

Aftakas uitschakelen

1. Trap rem- en/of koppelingspeda(a)l(en) in om de machine te stoppen.

2. Druk de aftakasknop in, in de stand "UIT" (Fig. 18).

Bedieningshendel voor de hefinrichting

De bedieningshendel voor de hefinrichting (Fig. 19) wordt gebruikt om werktuigen te heffen en te laten zakken.

Werktuig heffen

1. Trap het rempedaal in om de machine te stoppen.

2. Trek de bedieningshendel naar achteren totdat hij vergrendeld wordt. In deze positie houdt de hefinrichting het werktuig in geheven positie.

Werktuig laten zakken

1. Trap rem- en/of koppelingspeda(a)l(en) in om de machine te stoppen.

2. Trek de bedieningshendel naar achteren om de druk van de hefinrichting te verminderen. Druk de knop boven op de hendel in om de vergrendeling te lossen. Beweeg de hendel naar voren om het werktuig te laten zakken.

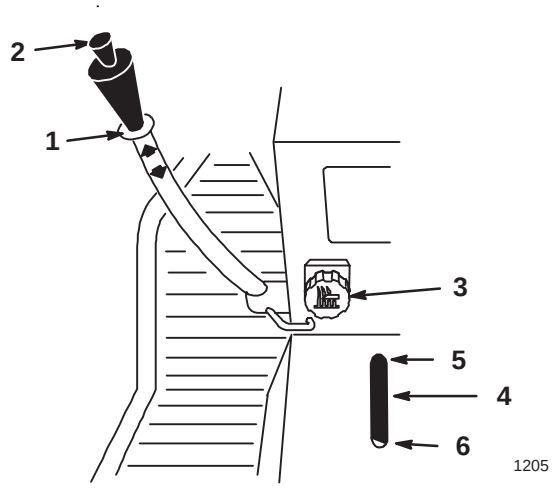

Figuur 19

1. Bedieningshendel hefinrichting
2. Knop
3. Draaiknop voor werktuighoogte
4. Indicator
5. Hoog
6. Aankoppelpositie

Hefinrichting voor werktuigen

De hefinrichting voor werktuigen (als optie verkrijgbaar op sommige modellen) (Fig. 20) wordt gebruikt om werktuigen te heffen en te laten zakken.

Werktuig heffen

1. Draai de sleutel in de “ON”- of de “RUN”-stand (aan of lopen) (Fig. 20).

2. Zet de schakelaar voor de hefinrichting in de UP-stand (omhoog) om hefinrichting te laten stijgen (Fig. 20). Hiermee wordt de hefinrichting in de bovenste of verhoogde stand bewogen en vastgehouden.

Werktuig laten zakken

1. Draai de sleutel in de “ON”- of de “RUN”-stand (aan of lopen) (Fig. 20).

2. Zet de schakelaar voor de hefinrichting in de “DOWN”-stand (omlaag) om hefinrichting te laten dalen (Fig. 20). Hiermee wordt de hefinrichting in de laagste stand bewogen.

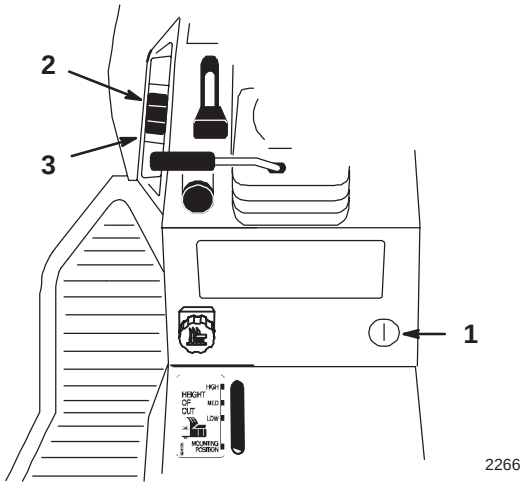

Figuur 20

1. Sleutel
2. Schakelaar hefinrichting UP (omhoog)
3. Schakelaar hefinrichting DOWN (omlaag)

Afstellen van de werktuighoogte

De draaiknop voor de werktuighoogte (Fig. 19) wordt gebruikt om het werktuig op een bepaalde hoogte in de hefinrichting te houden. De knop wordt gedraaid om de aanslag van de hefinrichting omhoog of omlaag te bewegen.

1. Duw de bedieningshendel voor de hefinrichting omhoog, zie: Werktuig heffen. In de geheven positie draait u de knop (Fig. 19) om de hoogte van de aanslag te veranderen. Rechtsom draaien om het werktuig hoger te zetten en linksom om het werktuig lager te zetten.

2. De indicator (Fig. 19) geeft tijdens het instellen aan hoeveel u de werktuighoogte verandert.

Instellen van de beschermwielen

De beschermwielen moeten voor elke maaihoogte-instelling op de juiste gatlocatie worden afgesteld.

1. Na het instellen van de maaihoogte duwt u de bedieningshendel voor de hefinrichting omhoog: zie Werktuig heffen.

2. Verwijder de haarspeldborgpen en de pen om de gatlocatie te wijzigen (Fig. 21).

3. Kies een gatpositie dusdanig dat het beschermwiel zich 9,5 mm (3/8”) boven de grond bevindt voor de te gebruiken maaihoogte (Fig. 21).

4. Plaats de pen terug en zet deze vast met de haarspeldborgpen.

5. Herhaal de afstelling voor de andere beschermwielen.

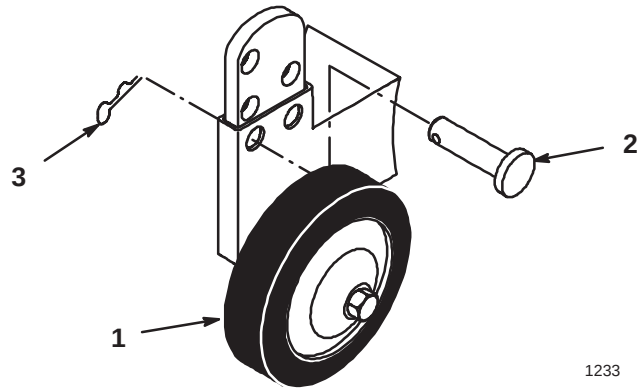

Figuur 21

1. Wiel
2. Pen
3. Haarspeldborgpen

Tips voor het maaien van gras

Handgas op “SNEL”

Voor het beste maairesultaat en een maximale luchtcirculatie zet u het handgas op “SNEL”. Om het gras goed af te maaien, is lucht nodig; zet de maaihoogte dus niet te laag en zorg dat de maaier niet helemaal door ongemaaid gras omgeven is. Probeer altijd één zijkant van de maaier vrij van ongemaaid gras te houden, zodat lucht kan worden aangezogen.

Een gazon voor de eerste keer maaien

Laat het gras iets langer dan normaal, om te voorkomen dat oneffenheden in het gras volledig worden weggemaaid. Over het algemeen kan het best de voorheen gebruikte maaihoogte worden gekozen. Als u gras van meer dan 15 cm (6”) lang gaat maaien, kunt u het best in twee keer maaien om een goed maairesultaat te verkrijgen.

1/3 van de lengte van het gras afmaaien

Aanbevolen wordt niet meer dan ca. 1/3 van de lengte van het gras af te maaien. Meer afmaaien wordt afgeraden, tenzij het gras dun is of in de late herfst, wanneer het gras langzamer groeit.

Maairichting

Maai afwisselend in verschillende richtingen, zodat het gras rechtop blijft staan. Dit zorgt ook voor een betere verspreiding van maaisel, wat de vertering en bemesting ten goede komt.

Maai met de juiste regelmaat

Normaal gesproken om de 4 dagen. Bedenk echter dat gras niet het hele jaar door even snel groeit. Om dezelfde maaihoogte te behouden, wat een goede gewoonte is, in het vroege voorjaar vaker maaien. Als de groeisnelheid in de zomer afneemt, maait u minder vaak. Als u langere tijd niet hebt kunnen maaien, maait u eerst op een hoge maaihoogte. Maai 2 dagen later op een lagere maaihoogte.

Rijsnelheid

Om de maaikwaliteit te verbeteren, verlaagt u de rijsnelheid.

Gras niet te kort afmaaien

Als de maaibreedte van de maaier groter is dan die van de maaier die u voorheen gebruikte, zet u de maaihoogte één stand hoger. Hierdoor voorkomt u dat oneffenheden te kort worden afgemaaid.

Lang gras

Als u het gras iets langer dan normaal hebt laten groeien, of als het een hoog vochtgehalte heeft, de maaihoogte hoger dan normaal instellen en het gras op deze hoogte maaien. Daarna het gras op de lagere, normale hoogte maaien.

Stoppen tijdens het maaien

Als u de machine terwijl die in beweging is moet stoppen, kan er een klont maaisel op het gazon achterblijven. Dit kunt u als volgt voorkomen:

1. Houd de maaikoppeling “INGESCHAKELD” en rijd naar een deel dat u al gemaaid hebt.
2. Om het maaisel gelijkmatig te verspreiden, zet u de maaihoogte één of twee standen hoger terwijl u vooruit rijdt met de maaikoppeling “INGESCHAKELD”.

Onderkant van de maaikast schoonhouden

Verwijder maaisel en vuil van de onderkant van de maaier na elk gebruik. Als zich gras en vuil in de maaier ophoopt, leidt dat uiteindelijk tot een onbevredigend maairesultaat.

Onderhoud van maaimessen

Zorg gedurende het hele maaiseizoen voor een scherp maaimes. Een scherp mes snijdt het gras goed af zonder het te scheuren of te kwetsen. Door scheuren en kwetsen wordt het gras bruin aan de randen, waardoor het langzamer groeit en gevoeliger is voor ziekten. Controleer het maaimes (de maaimessen) elke maand op goede scherpte en verwijder bramen met een vijl.

Onderhoud

Onderhoudsschema

Werkzaamheden	Voor elk gebruik	Elke 5 uur	Elke 25 uur	Elke 50 uur	Voorjaar	Aantekeningen
Maaimes controleren		X	X		X	
Invetten–assen maaieenheid, wielen				X	X	
Drijfriemen controleren op slijtage/barsten					X	
Onderkant maaier wassen	X	X			X	
Lakbeschadigingen bijwerken					X	

⚠ VOORZICHTIG

MOGELIJK GEVAAR

- **Als u de sleutel in de contactschakelaar laat zitten, zou iemand de motor kunnen starten.**

WAT ER KAN GEBEUREN

- **Onbedoeld starten van de motor kan ernstig letsel van u of omstanders veroorzaken.**

GEVAARLIJKE SITUATIES VOORKOMEN

- **Om per ongeluk starten van motor tijdens onderhoud te voorkomen sleutel uit contactschakelaar nemen en kabel van bougie trekken. Druk de kabel opzij, zodat hij niet per ongeluk contact met de bougie kan maken.**

Maaimes

Om een goed maairesultaat te behouden, maaimes(sen) scherp houden. Een of meer extra maaimessen vergemakkelijken het slijpen en vervangen.

⚠ WAARSCHUWING

MOGELIJK GEVAAR

- **Een versleten of beschadigd maaimes kan breken en stukjes mes kunnen worden uitgeworpen naar bestuurder of omstanders tijdens gebruik van de maaier.**

WAT ER KAN GEBEUREN

- **Uitgeworpen stukjes mes kunnen ernstig of zelfs fataal letsel van bestuurder of omstanders veroorzaken.**

GEVAARLIJKE SITUATIES VOORKOMEN

- **Controleer het mes regelmatig op slijtage en beschadiging. Een versleten of beschadigd maaimes direct vervangen.**

Maaimes(sen) controleren

1. Verwijder de maaieenheid, zie Verwijderen van de maaieenheid, blz. 12.

2. Controleer de snijranden (Fig. 22). Als de randen niet scherp zijn of bramen vertonen, maaimes(sen) verwijderen en slijpen. Zie Maaimes(sen) slijpen, blz. 19.

3. Controleer mes(sen), met name het gebogen deel (Fig. 22). Als u beschadiging, slijtage of een gevormde sleuf in dit deel constateert (Fig. 22), het mes direct vervangen.

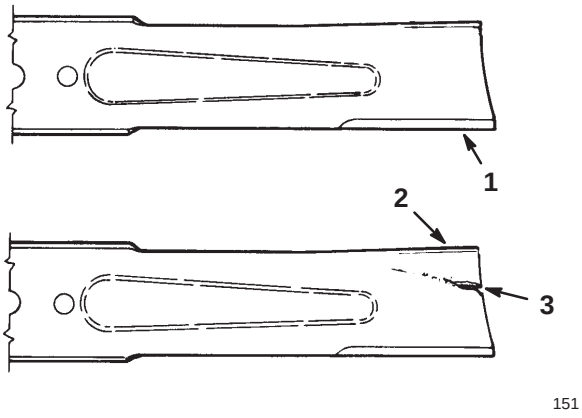

Figuur 22

1. Snijrand
2. Gebogen deel
3. Slijtage/gevormde sleuf

Verwijderen van het maaimes

1. Verwijder de maaieenheid, zie Verwijderen van de maaieenheid, blz. 12.

2. De maaieenheid voorzichtig kantelen.

3. Verwijder de bout, mesversneller en het mes (Fig. 23). Plaats indien nodig een houten blok tussen maaimes en maaieenheid om het mes vast te zetten, zodat u de bout kunt losdraaien.

4. Controleer alle delen. Bij gebreken of beschadiging delen vervangen.

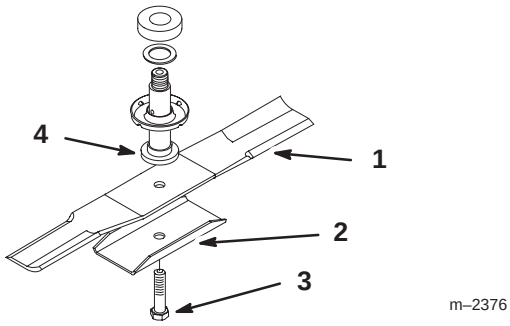

Figuur 23

1. Mes
2. Mesversneller
3. Bout
4. As

Maaimes(sen) slijpen

1. Gebruik een vijl om de snijranden aan beide uiteinden van het mes te slijpen (Fig. 24). Houd daarbij de oorspronkelijke hoek in stand. Het mes blijft in balans als u van beide snijranden dezelfde hoeveelheid materiaal verwijdert.

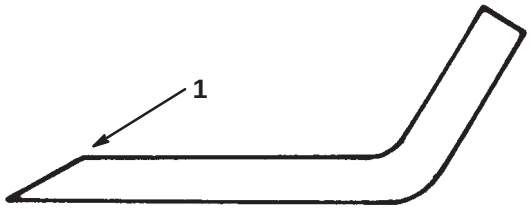

Figuur 24

1. Onder oorspronkelijke hoek slijpen

2. Controleer de balans van het mes met een mesbalans (Fig. 25). Als het mes horizontaal blijft, is het in balans en geschikt voor gebruik. Als het mes niet in balans is, wat materiaal van de achterkant van het mes afvijlen. Herhaal dit indien nodig totdat het mes in balans is.

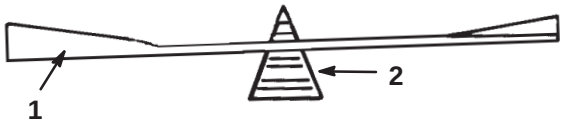

Figuur 25

1. Mes
2. Mesbalans

Maaimes(sen) monteren

1. Monteer het mes, de mesversneller en de bout (Fig. 26).

Belangrijk: Het gebogen deel van het maaimes moet naar de binnenkant van de maaieenheid wijzen.

2. Draai de bout vast met 109–136 Nm (80–100 ft-lbs).

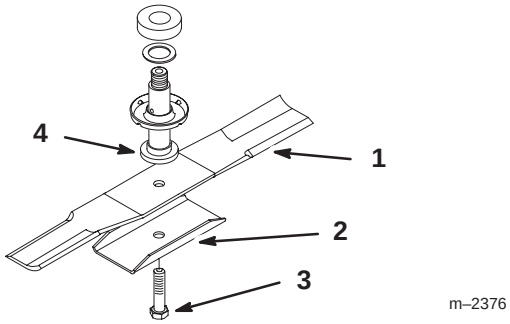

Figuur 26

1. Mes
2. Mesversneller
3. Bout
4. As

Smeren

Onderhoudsinterval/Specificatie

De maaieenheid na elke 50 bedrijfsuren of jaarlijks doorsmeren, waarbij de kortste periode moet worden aangehouden. Het smeren moet vaker plaatsvinden bij gebruik in zeer stoffige of zanderige omstandigheden.

Type vet: universeel smeervet.

Methode van smeren

1. Maaikoppeling (aftakas) uitschakelen, parkeerrem in werking stellen en contactsleutel op “OFF” draaien om de motor te stoppen. Verwijder de sleutel.

2. Smeernippels schoonmaken met een doek. Indien nodig verf van het uiteinde van de nippel(s) afkrabben.

3. Een vetspuit op de smeernippel zetten en vet in de smeernippel pompen.

4. Overtollig vet wegvegen.

Waar moet gesmeerd worden

1. Smeer de mesassen, spanpoelie-arm en rijwielen (Fig. 27).

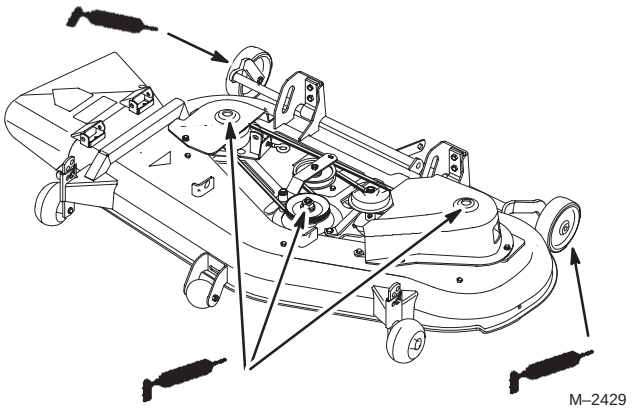

Figuur 27

Mesdrijfriem

Verwijderen van de mesdrijfriem

1. Verwijder de maaieenheid, zie Verwijderen van de maaieenheid, blz. 12.

2. Verwijder de bevestigingsschroeven en de kappen van beide poelies van de mesaandrijving.

3. Maak de veer los en verwijder de riem van de poelies (Fig. 29).

Monteren van de mesdrijfriem

1. Monteer een nieuwe riem rond de beide poelies van de mesaandrijving en de spanpoelie (Fig. 28).

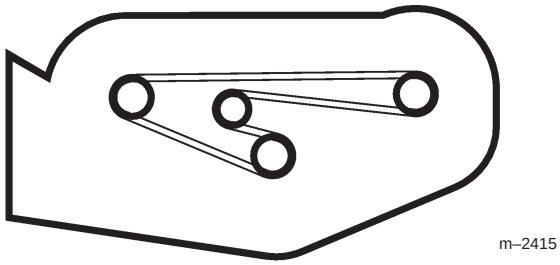

Figuur 28

2. Stel de spanning van de veer in tot de lengte tussen de haken 140 mm (5–1/2”) bedraagt (Fig. 29).

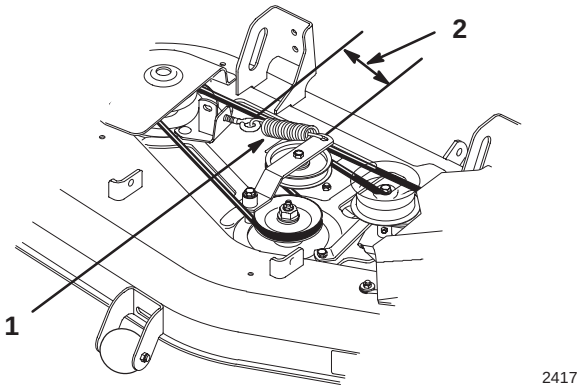

Figuur 29

Bovenaanzicht

1. Veer
2. 140 mm (5–1/2”)

3. Monteer de kappen van de linker- en rechterpoelies met de zojuist verwijderde bevestigingsschroeven.

4. Monteer de maaieenheid, zie Monteren van de maaieenheid, blz. 8.

Aftakasriem

Verwijderen van de aftakasriem

1. Verwijder de maaieenheid, zie Verwijderen van de maaieenheid, blz. 12.
2. Verwijder de bevestigingsschroeven van de kap van de linkerpoelie en de kap van de poelie. Verwijder aftakasriem (Fig. 30).

Monteren van de aftakasriem

1. Leg de nieuwe riem om de poelie van de mesaandrijving en de spanpoelies.
2. Monteer de kap van de linkerpoelie met de zojuist verwijderde bevestigingsschroeven (Fig. 30).
3. Monteer de maaieenheid, zie Monteren van de maaieenheid, blz. 8.
4. Stel de riemgeleider dusdanig in dat de afstand tussen riem en geleider 4 mm (1/8”) bedraagt (Fig. 30).

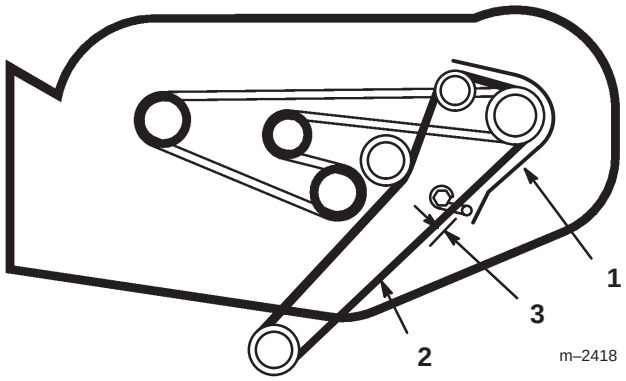

Figuur 30

1. Kap linkerpoelie
2. Aftakasriem
3. 4 mm (1/8”)

Onderkant van de maaikast wassen

Was na elk gebruik de onderkant van de maaikast, om aankoeken van maaisel te voorkomen en goed fijnmaken en verspreiden van het maaisel te verzekeren.

1. Parkeer de machine op een verharde, vlakke ondergrond. Maaikoppeling (aftakas) uitschakelen en contactsleutel in de stand “OFF” draaien om de motor af te zetten.
2. Bevestig de slangkoppeling aan de linker wasaansluiting op de maaier en draai de waterkraan helemaal open (Fig. 31).

   NB.: Breng zuurvrij vet (vaseline) aan op de O-ring van de wasaansluiting, zodat de koppeling gemakkelijker op te schuiven is en om de O-ring te beschermen.
3. Zet de maaier op de laagste maaihoogte.
4. Neem plaats op de zitting en start de motor. Schakel de maaikoppeling (aftakas) in en laat de maaier één à drie minuten draaien.
5. Maaikoppeling (aftakas) uitschakelen en contactsleutel in de stand “OFF” draaien om de motor af te zetten. Wacht totdat alle bewegende delen tot stilstand zijn gekomen.
6. Herhaal de wasprocedure met de slang bevestigd aan de rechter wasaansluiting.
7. Draai de waterkraan dicht en verwijder de slangkoppeling van de wasaansluiting.

   NB.: Als de maaier na één wasbeurt nog niet schoon is, eerst gedurende 30 minuten laten weken en wassen herhalen.
8. Laat de maaier nog eens één à drie minuten draaien om achtergebleven water te verwijderen.

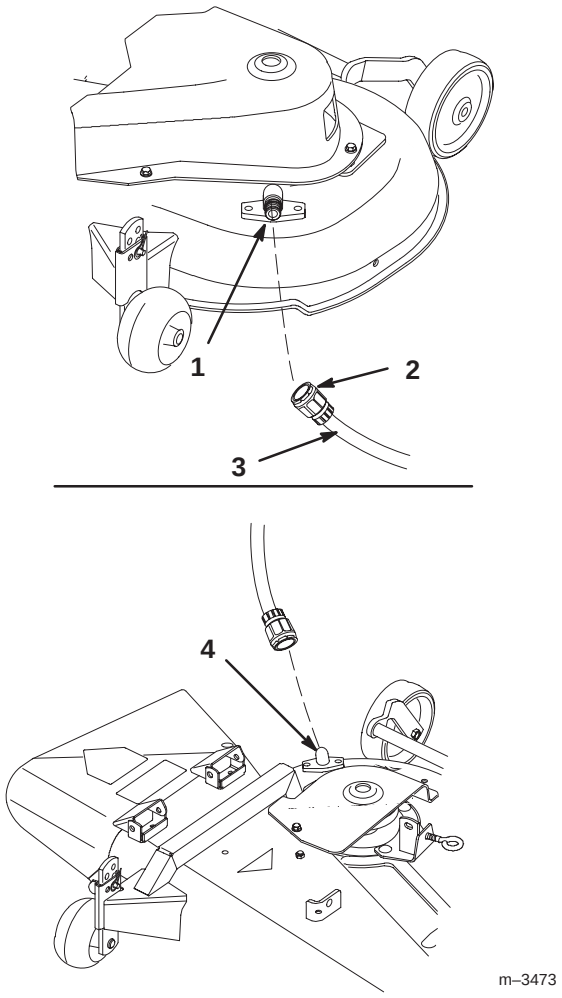

Figuur 31

1. Wasaansluiting links
2. Slangkoppeling (niet meegeleverd)
3. Tuinslang
4. Wasaansluiting rechts

⚠ WAARSCHUWING

MOGELIJK GEVAAR

- **Een gebroken of ontbrekende wasaansluiting kan uitgeworpen voorwerpen of contact met het maaimes veroorzaken.**

WAT ER KAN GEBEUREN

- **Uitgeworpen voorwerpen of contact met het maaimes kunnen ernstig (of zelfs fataal) letsel veroorzaken.**

GEVAARLIJKE SITUATIES VOORKOMEN

- **Een gebroken of ontbrekende wasaansluiting direct vervangen, voordat u de maaier opnieuw gebruikt.**
- **Gaten in de maaier dichtmaken met bouten en moeren.**
- **Steek nooit handen of voeten onder de maaier of door openingen in de maaier.**

Stalling

1. Verwijder vuil en kaf van de buitenkant van de cilinderkopribben en het ventilatorhuis. Verwijder tevens maaisel, vuil en smeer van de buitenkant van het volledige apparaat, met name de motor, de beplating en het bovenste gedeelte van de maaieenheid.

Belangrijk: **De machine met een zacht wasmiddel en water wassen. De machine niet onder hoge druk schoonmaken. Gebruik niet te veel water in de buurt van het bedieningspaneel, de verlichting, de motor en de accu.**

2. De onderkant van de maaikast wassen; zie Onderkant van de maaikast wassen, blz. 21.

3. Controleer de toestand van het maaimes/de maaimessen; zie Maaimes, blz. 18.

4. Controleer de toestand van de mesdrijfriem.

5. Maaidek doorsmeren; zie Smeren, blz. 19.

6. Alle bouten, schroeven en moeren controleren en indien nodig aandraaien. Beschadigde delen repareren of vervangen.

7. Krassen en beschadigingen van de lak bijwerken. Bijwerklak is verkrijgbaar bij uw erkende Service Dealer.

8. Machine in een schone, droge garage of opslagruimte opslaan. Sleutel uit contact-schakelaar nemen en onthouden waar u deze bewaart. Machine afdekken om hem te beschermen en schoon te houden.

Problemen, oorzaak en remedie

PROBLEEM	MOGELIJKE OORZAAK	REMEDIE
Abnormale trillingen.	1. Maaimes(sen) verbogen of niet in balans.	1. Nieuw(e) maaimes(sen) monteren.
	2. Mesbout zit los.	2. Mesbout aandraaien.
	3. Bevestigingsbouten van motor zitten los.	3. Bevestigingsbouten van motor aandraaien.
	4. Losse motorpoelie, spanpoelie of poelie van de mesaandrijving.	4. Desbetreffende poelie vastzetten.
	5. Motorpoelie beschadigd.	5. Neem contact op met erkende Service Dealer.
Maaimes(sen) draait (draaien) niet.	1. Mesdrijfriem is versleten, los of gebroken.	1. Nieuwe mesdrijfriem monteren.
	2. Mesdrijfriem is van poelie af.	2. Mesdrijfriem monteren en spanpoelie en riemgeleiders op juiste stand controleren.
	3. Aftakasriem is versleten, los of gebroken.	3. Monteer een nieuwe aftakasriem.
Onregelmatige maaihoogte.	1. Bandenspanning niet correct.	1. Banden op juiste spanning brengen.
	2. Maaier niet goed horizontaal.	2. Maaier horizontaal stellen (dwarsrichting) en schuinstand (lengterichting) afstellen.
	3. Onderkant van maaier is vuil.	3. Onderkant van maaier schoonmaken.


TORO®