Form No. 3429-185 Rev C

Count on it.

Bruksanvisning

Topdresser 1800

Workman®-arbetsfordon för tung drift

Modellnr 44225—Serienr 403420001 och högre

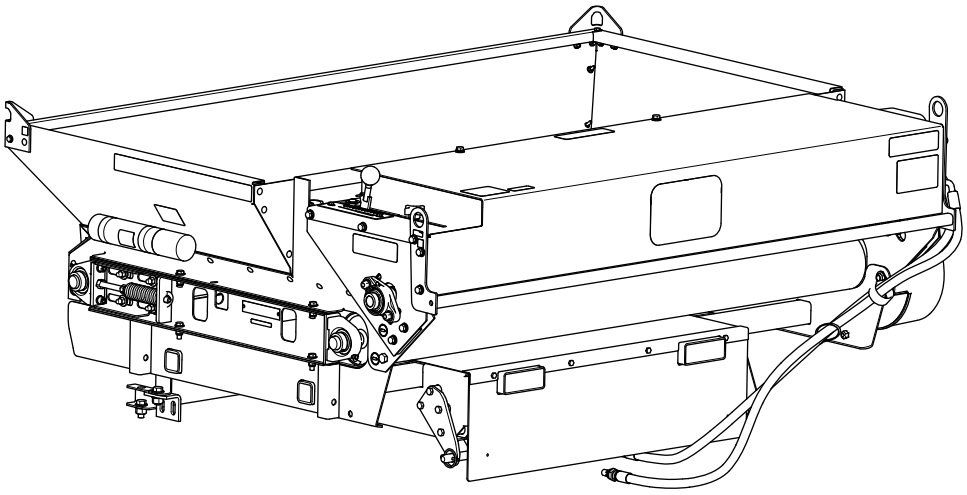

Registrera din produkt på www.Toro.com.
Översättning av originalet (SV)

3429-185

Produkten uppfyller alla relevanta europeiska direktiv. Mer information finns i produktens separata försäkran om överensstämmelse.

⚠ VARNING

KALIFORNIEN
Proposition 65 Varning

Användning av produkten kan orsaka kemikalieexponering som av den amerikanska delstaten Kalifornien anses orsaka cancer, fosterskador och andra fortplantningsskador.

Introduktion

Denna maskin ska monterats på ett Workman-arbetsfordon för tung drift och är avsedd att användas av yrkesförare som har anlitats för kommersiellt arbete. Den är främst konstruerad för att dosera och sprida material under fuktiga förhållanden, utan att täppas igen så att spridningen drastiskt påverkas. Det kan medföra fara för dig och kringstående om maskinen används i andra syften än vad som avsetts.

Läs den här informationen noga så att du lär dig att använda och underhålla produkten på rätt sätt, och för att undvika person- och produktskador. Du är ansvarig för att produkten används på ett korrekt och säkert sätt.

Besök www.Toro.com om du behöver utbildningsmaterial för säkerhet och drift, information om tillbehör, hjälp med att hitta en återförsäljare eller om du vill registrera din produkt.

Kontakta en auktoriserad återförsäljare eller Toros kundservice och ha produktens modell- och serienummer till hands om du har behov av service, Toro originaldelar eller ytterligare information. Figur 1 visar var du finner produktens modell- och serienummer. Skriv in numren i det tomma utrymmet.

Viktigt: **Skanna rutkoden på serienummerplåten (i förekommande fall) med en mobil enhet för att få tillgång till information om garanti, reservdelar och annan produktinformation.**

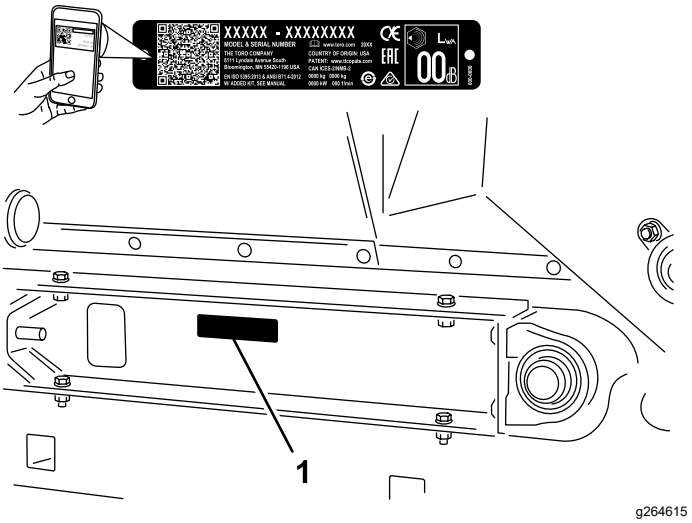

Figur 1

1. Modell- och serienummer

Modellnr _____

Serienr _____

I den här bruksanvisningen anges potentiella risker och alla säkerhetsmeddelanden har markerats med en varningssymbol (Figur 2), som anger fara som kan leda till allvarliga personskador eller dödsfall om föreskrifterna inte följs.

g000502

Figur 2
Varningssymbol

Två ord används också i den här bruksanvisningen för att markera information. **Viktigt** anger speciell teknisk information och **Observera** anger allmän information värd att notera.

© 2024—The Toro® Company
8111 Lyndale Avenue South
Bloomington, MN 55420

Kontakta oss på www.Toro.com.
Tryckt i USA
Med ensamrätt

Innehåll

Säkerhet 3
Allmän säkerhet..... 3
Säkerhets- och instruktionsdekaler 4
Montering 6
1 Ta bort 2/3 eller hela flaket..... 7
2 Montera topdressern..... 7
3 Ansluta lyftcylindrarna..... 9
4 Använda flakstödet 10
5 Ansluta hydraulkopplingarna 11
Produktöversikt 13
Reglage 13
Specifikationer 14
Mått och vikter 14
Redskap/tillbehör..... 14
Före körning 14
Säkerhet före användning..... 14
Under arbetets gång 15
Säkerhet under användning..... 15
Använda maskinen 16
Ladda tråget 17
Sandningshastighet..... 17
Försiktighetsåtgärder för sand 18
Förbereda för användning i kallt väder 18
Efter körning 18
Säkerhet efter användning..... 18
Underhåll 19
Säkerhet vid underhåll 19
Rekommenderat underhåll 19
Förberedelser för underhåll 19
Förbereda för underhåll 19
Smörjning 20
Fettspecifikation 20
Smörja lager och bussningar 20
Underhålla remmarna 20
Spänna transportbandskedjan..... 20
Spänna transportbandet..... 21
Byta ut transportbandet 21
Underhålla hydraulsystemet 25
Säkerhet för hydraulsystemet 25
Kontrollera hydrauldledningarna och -slangarna..... 25
Borstunderhåll..... 25
Kontrollera borstens position och slitage..... 25
Justera borstens position..... 25
Rengöring 26
Tvätta maskinen 26
Förvaring 27
Säker förvaring 27
Förbereda maskinen för förvaring 27
Felsökning 28

Säkerhet

Allmän säkerhet

Maskinen kan slita av händer och fötter och kasta omkring föremål.

- Läs och förstå innehållet i både den här *bruksanvisningen* och Workman-fordonets bruksanvisning innan du använder maskinen. Se till att alla som använder den här produkten förstår varningarna och vet hur maskinen och Workman-fordonet ska användas.
- Håll koncentrationen helt på maskinen när du använder den. Ägna dig inte åt aktiviteter som kan distrahera dig, eftersom personskador eller skador på egendom då kan uppstå.
- Håll händer och fötter på avstånd från maskinens rörliga delar.
- Kör endast maskinen om alla skydd och andra säkerhetsanordningar sitter på plats och fungerar.
- Håll kringstående och barn på säkert avstånd från arbetsområdet. Låt aldrig barn köra maskinen.
- Stanna maskinen, stäng av motorn, ta ut nyckeln (i förekommande fall) och vänta tills alla rörliga delar har stannat innan du kliver ur förarsätet. Låt maskinen svalna innan du utför service, justerar, rengör eller ställer den i förvar.

Felaktigt bruk eller underhåll av maskinen kan leda till personskador. För att minska risken för skador ska du alltid följa säkerhetsanvisningarna och uppmärksamma varningssymbolen ⚠. Symbolen betyder Var försiktig, Varning eller Fara – anvisning om personsäkerhet. Underlåtenhet att följa anvisningarna kan leda till personskador och innebära livsfara.

Säkerhets- och instruktionsdekaler

Säkerhetsdekalerna och säkerhetsinstruktionerna är fullt synliga för föraren och finns nära alla potentiella farozoner. Ersätt dekaler som har skadats eller saknas.

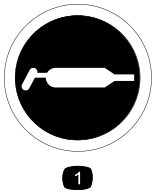

decal58-6520

58-6520

1. Fett

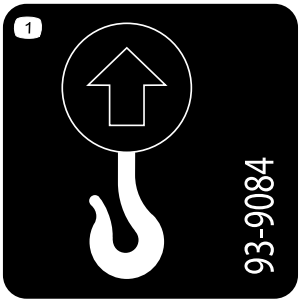

decal93-9084

93-9084

1. Lyftpunkt
2. Fästpunkt

decal93-9529

93-9529

1. 95 kg

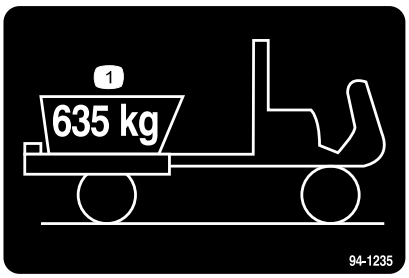

decal94-1235

94-1235

1. Maxlasten är 635 kg.

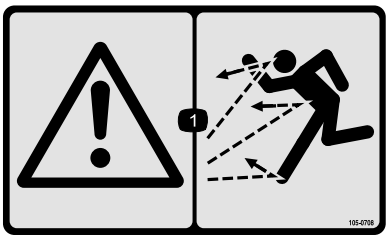

decal105-0708

105-0708

1. Varning – risk för utslungade föremål

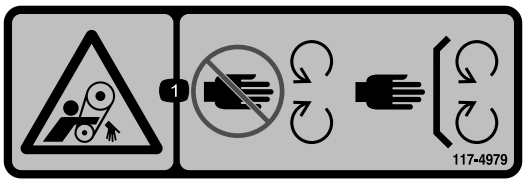

decal117-4979

117-4979

1. Risk för att fastna, rem – håll behörigt avstånd till rörliga delar och kontrollera att alla skydd sitter på plats.

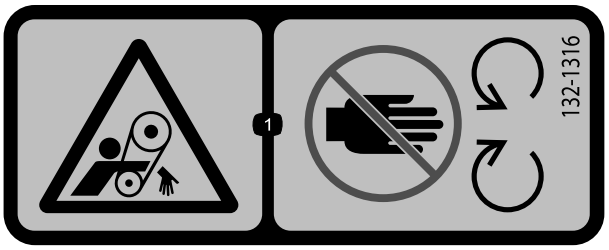

decal132-1316

132-1316

1. Risk för att fastna i remmen – håll dig på avstånd från rörliga delar.

decal133-8061

133-8061

decal138-5940

138-5940

1. Risk för att fastna med armen – håll kringstående på avstånd. Skjutsa inte passagerare.

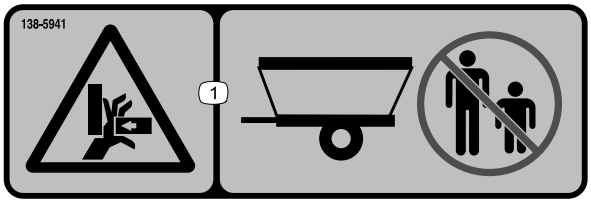

decal138-5941

138-5941

1. Risk för klämskador på händerna – håll kringstående på avstånd.

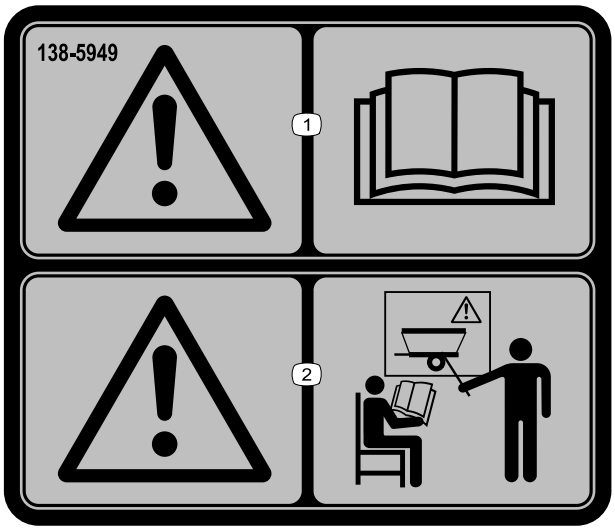

decal138-5949

138-5949

1. Varning – läs *bruksanvisningen*.
2. Varning – genomgå utbildning innan du använder maskinen.

Montering

Lösa delar

Använd diagrammet nedan för att kontrollera att alla delar finns med.

Tillvägagångssätt	Beskrivning	Antal	Användning
1	Inga delar krävs	–	Ta bort 2/3 eller hela flaket.
2	Redskapskoppling Sprintbult Hjulsprint Huvudskruv (½ x 1 tum) Planbricka Låsmutter (½ tum) Distansbricksfäste	2 2 4 4 8 4 2	Montera topdressern.
3	Cylinderpinne Huvudskruv (¼ x ¾ tum) Låsmutter (¼ tum)	2 2 2	Anslut lyftcylindrarna.
4	Flakstöd (medföljer Workman-fordonet)	–	Använda flakstödet.
5	Inga delar krävs	–	Anslut hydraulkopplingarna.

Media och extradelar

Beskrivning	Antal	Användning
Bruksanvisning	1	Läses innan maskinen används.

1

Ta bort 2/3 eller hela flaket

Inga delar krävs

Tillvägagångssätt

Lyftutrustningens kapacitet: 150 kg

Obs: Om Workman-fordonet är utrustat med en H.D.-dragkrok behöver du inte ta bort den från fordonet, men du måste dra av dragkrokens vikt från trågets lastkapacitet. Se Workman-fordonets *bruksanvisning*.

1. Parkera Workman-fordonet på ett plant underlag och koppla in parkeringsbromsen.
2. Starta motorn och aktivera den hydrauliska lyftspaken för att sänka flaket tills cylindrarna har lösgjorts från flakspåren.
3. Frigör lyftspaken, stäng av motorn, ta ut nyckeln och vänta tills alla rörliga delar har stannat innan du kliver ur förarsätet.
4. Ta bort hjulsprintarna från de yttre ändarna av cylinderstavens sprintbultar (Figur 3).

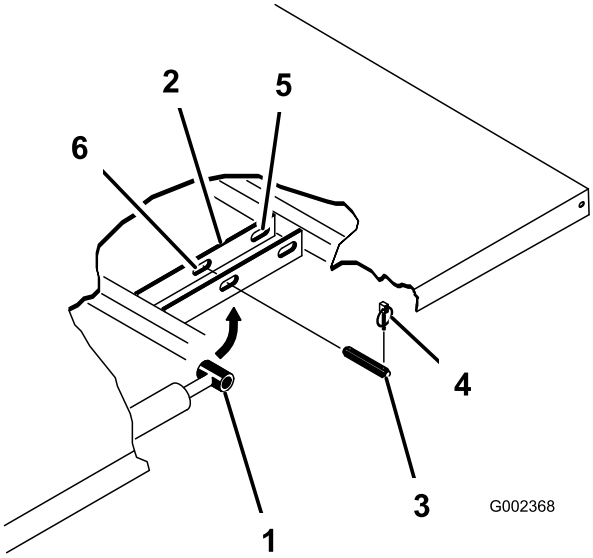

g002368

Figur 3

1. Cylinderstavsände
2. Flakets fästplatta
3. Sprintbult
4. Hjulsprint
5. Bakre spår (komplett flak)
6. Främre spår (⅔-flak)

5. Ta bort sprintbultarna som håller cylinderstavsändarna vid flakets fästplattor genom att trycka bultarna mot insidan (Figur 4).
6. Ta bort hjulsprintarna och sprintbultarna som håller fast tappfästena vid ramens kanaler (Figur 4).

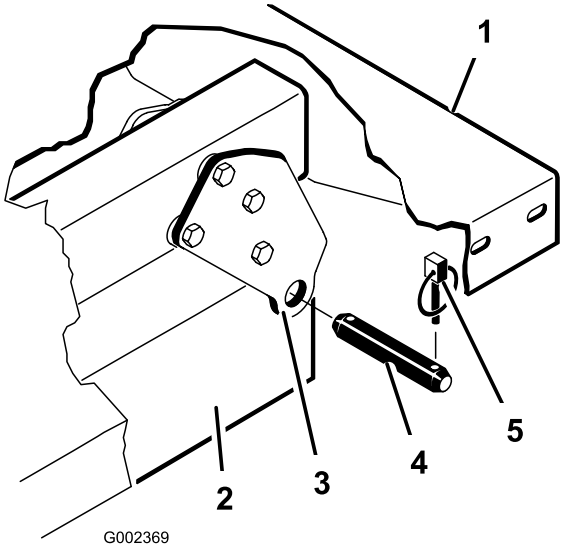

g002369

Figur 4

1. Flakets bakre vänstra hörn
2. Ramkanal (Workman-fordon)
3. Svängplatta
4. Sprintbult
5. Hjulsprint

7. Lyft av flaket från Workman-fordonet.

   Viktigt: **Det kompletta flaket väger ungefär 148 kg, så försök inte montera eller ta bort det på egen hand.**

   Använd en upphissningsanordning eller ta två eller tre personer till hjälp.
8. Förvara cylindrarna i förvaringsklämmor.
9. Aktivera det hydrauliska lyftlåsets spak på Workman-fordonet.

   Viktigt: **När du aktiverar det hydrauliska lyftlåsets spak förhindrar detta att du oavsiktligt förlänger lyftcylindrarna.**

2

Montera topdressern

Delar som behövs till detta steg:

2	Redskapskoppling
2	Sprintbult
4	Hjulsprint
4	Huvudskruv (½ x 1 tum)
8	Planbricka
4	Låsmutter (½ tum)
2	Distansbricksfäste

Tillvägagångssätt

Lyftutrustningens kapacitet: 370 kg

1. Ta bort de två flänshuvudskruvar och flänslåsmuttrar som fäster den bakre delen av varje motorramsfäste på sidan av Workman-fordonets ram (Figur 5).

   Obs: Om Workman-fordonet är utrustat med en H.D.-dragkrok har redskapets monteringsfästen (steg 1 och 2) monterats på fabriken. Fortsätt till steg 3.

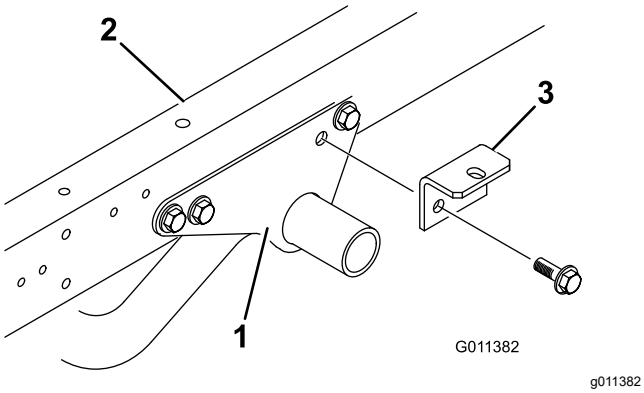

Figur 5

1. Motorramsfäste
2. Ram (Workman-fordon)
3. Redskapsfäste

2. Sätt fast ett redskapsfäste löst på varje motorramsfäste och Workman-fordonets ram med de två flänshuvudskruvar och flänslåsmuttrar som du tog bort i steg 1 (Figur 5).

   Obs: Om Workman-fordonet är utrustat med en H.D.-dragkrok monterar du distansbrickor enligt steg 3 och 4. Om så inte är fallet fortsätter du till steg 6.

3. Ta bort den huvudskruv, de två planbrickor och den låsmutter som fäster varje redskapskoppling på dragkrokens flik (Figur 6).

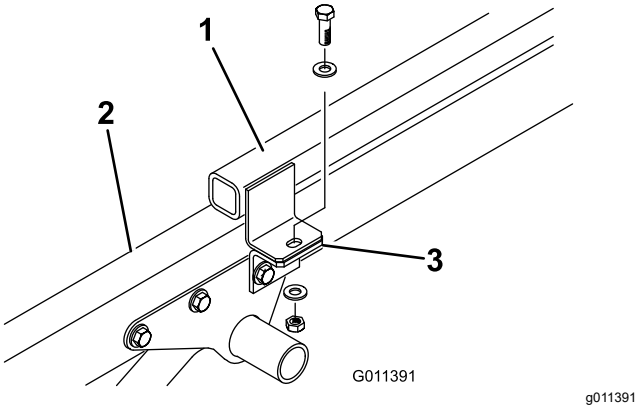

Figur 6

1. Dragkrokens flik
2. Ram (Workman-fordon)
3. Redskapsram

4. Fäst ett distansbricksfäste på varje dragkroksflik med den huvudskruv, de två planbrickor och den låsmutter som du tog bort tidigare (Figur 7).

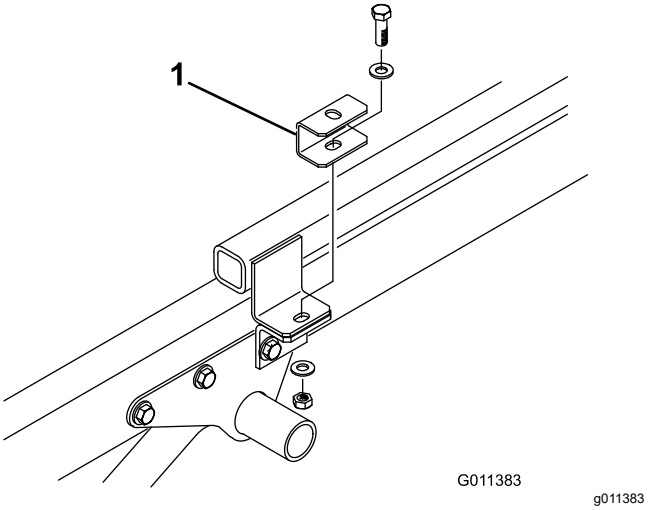

Figur 7

1. Distansbricksfäste

5. Lyft maskinen på följande sätt:
   - Om du använder en gaffeltruck för att lyfta topdressern för du in gafflarna genom lyftrören (Figur 8) i den bakre klaffen.

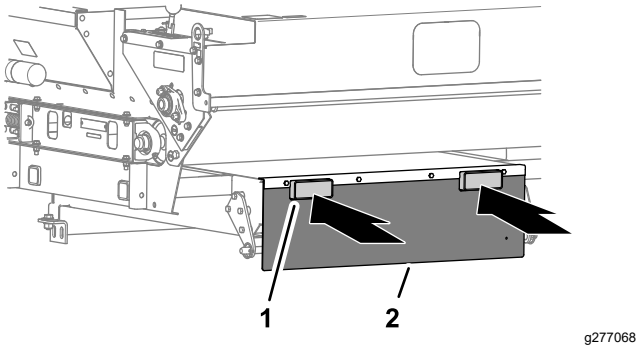

Figur 8

1. Lyftrör
2. Bakre klaff

- Gör så här om du använder tillvalet Lyftanordningssats (92-4452) för att lyfta topdressern:
  A. Placera lyftfästet ovanpå tråget.
  B. Fäst kedjorna vid lyftöglorna i trågets alla hörn.

  Viktigt: **När du tar bort TopDressern måste du *alltid* ta bort fästbultarna och fäststiften innan du lyfter maskinen.**

6. Placera maskinen på Workman-fordonets ram och rikta in hålen på de bakre monteringsfästena med hålen i ramens sidor (Figur 7).
7. Fäst alla bakre monteringsfästen på Workman-fordonets ram med en sprintbult och två hjulsprintar (Figur 9).

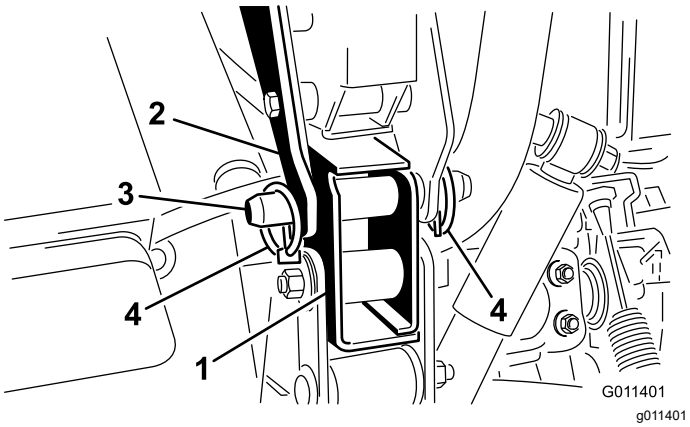

Figur 9

1. Ramfäste (Workman-fordon)
2. Monteringsfästen
3. Sprintbult
4. Hjulsprint

8. Fäst redskapsfästenas (Figur 10) eller distansbrickefästenas (Figur 11) övre del på monteringsflikarna på sidorna av topdressern med en ½ x 1 tum huvudskruv, två planbrickor och en låsmutter. Dra åt alla fästelement.

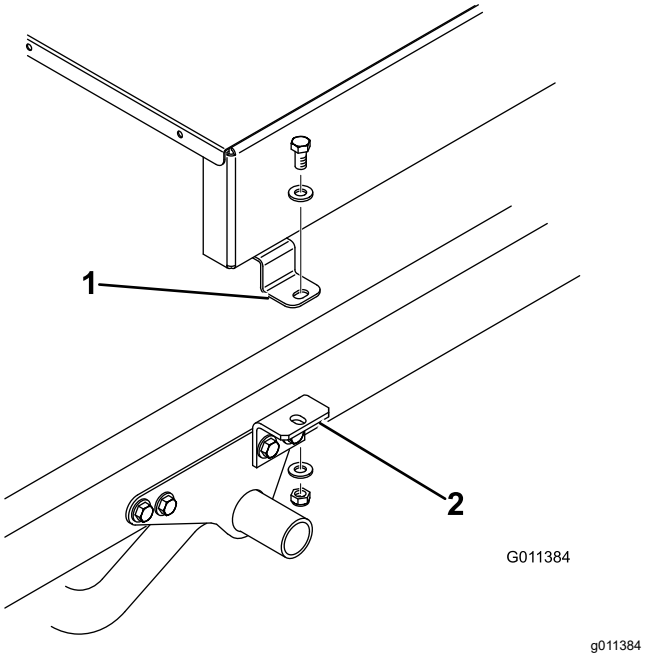

Figur 10

1. Topdresserns monteringsflik
2. Redskapskoppling

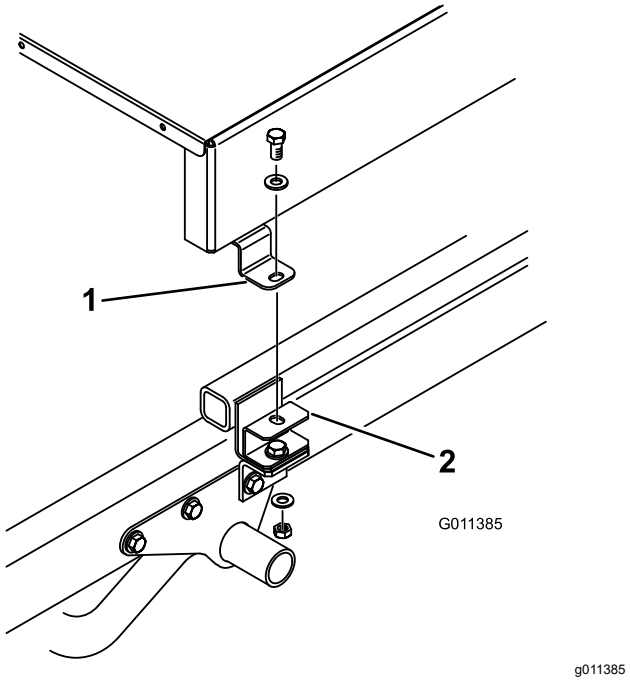

Figur 11

1. Topdresserns monteringsflik
2. Distansbricksfäste

3

Ansluta lyftcylindrarna

Delar som behövs till detta steg:

2	Cylinderpinne
2	Huvudskruv (¼ x ¾ tum)
2	Låsmutter (¼ tum)

Tillvägagångssätt

1. Fäst lyftcylinderstavens ändar på topdresserns bas med en cylindersprint (Figur 12).
2. Fäst cylindersprintarna på topdresserns bas med en huvudskruv (¼ x ¾ tum), en planbricka och en mutter (Figur 12).

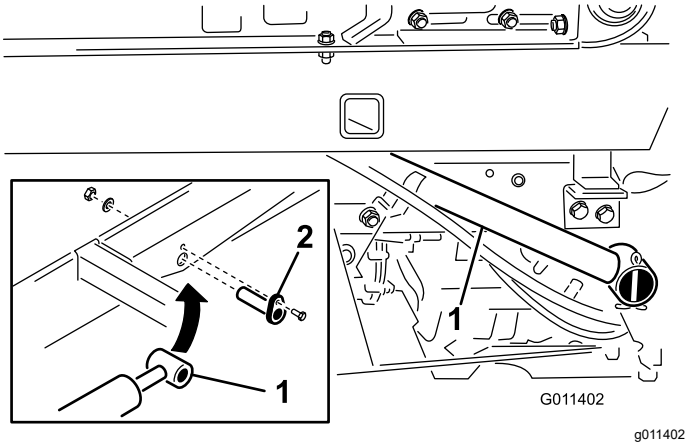

Figur 12

1. Cylinderstång
2. Cylinderpinne

Viktigt: **Lås alltid upp tömningsspärrspaken innan du ansluter cylindern för lutning. Använd endast cylinderlutning för service på motorn eller hydraulenheten under.**

⚠ VARNING

Om du inte stöttar upp topdressern ordentligt medan du utför underhåll kan detta leda till allvarliga personskador.

Förlita dig inte på att cylindrarna håller upp maskinen. Palla upp topdressern innan du går under den för att utföra underhåll.

Viktigt:

På Workman-fordon med serienummer 240000001 och högre kan inte flaket eller topdressern höjas om du inte ansluter lyftcylinderslangarna till fordonet.

⚠ VAR FÖRSIKTIG

Underlåtenhet att följa den korrekta proceduren för att tippa topdresserns tråg kan leda till allvarliga personskador.

- **Ta bort de främre fästbultarna innan du tippar tråget.**
- **Tippa endast tråget när det är tomt.**

4

Använda flakstödet

Delar som behövs till detta steg:

–	Flakstöd (medföljer Workman-fordonet)

Tillvägagångssätt

Viktigt: **Flakstödet ska alltid monteras eller tas loss från flakets utsida.**

1. Höj upp flaket tills lyftcylindrarna är helt utdragna.
2. Ta loss flakstödet från förvaringsfästena baktill på vältskyddspanelen (Figur 13).

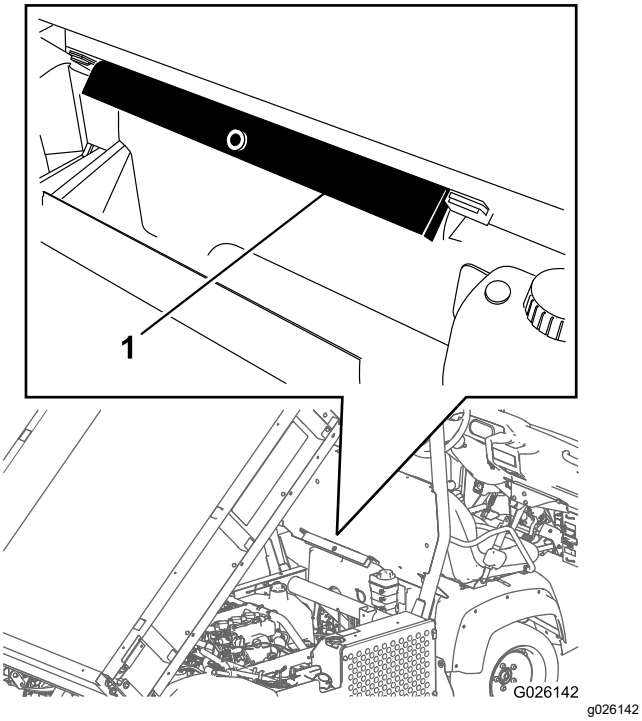

Figur 13

1. Flakstöd

3. Tryck fast flakstödet på cylinderstaven och kontrollera att stödets ändar vilar på cylindertrummans ände och cylinderstavens ände (Figur 14).

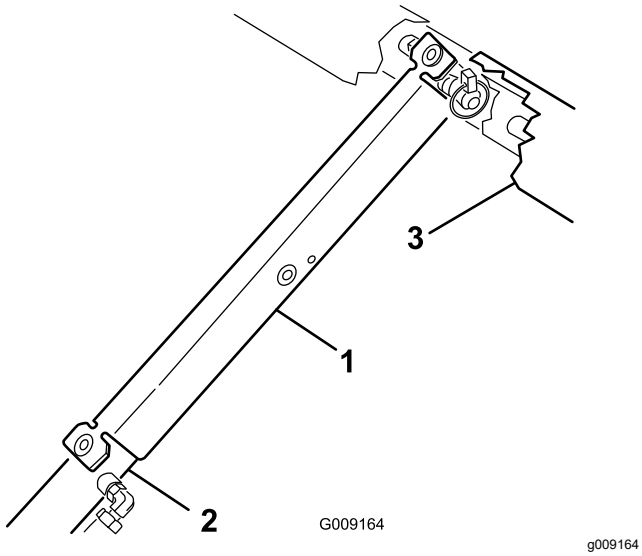

Figur 14

1. Flakstöd
2. Cylindertrumma
3. Flak

4. När du är färdig tar du av flakstödet från cylindern och för in det i förvaringsfästena baktill på vältskyddets panel.

   Viktigt: **Försök inte att sänka ned flaket medan flakstödet är monterat på cylindern.**

5

Ansluta hydraulkopplingarna

Inga delar krävs

Förbereda maskinen

⚠ VARNING

Hydraulvätska som läcker ut under tryck kan tränga in i huden och orsaka skada.

- **Uppsök läkare omedelbart om du blir träffad av en hydrauloljestråle och hydrauloljan tränger in i huden. Vätska som trängt in i huden måste opereras bort inom några få timmar av en läkare.**
- **Se till att alla hydrauloljeslangar och -ledningar är i gott skick och att alla hydraulanslutningar och -kopplingar är ordentligt åtdragna innan hydraulsystemet trycksätts.**
- **Håll händer och andra kroppsdelar borta från småläckor eller munstycken som sprutar ut hydraulvätska under högtryck.**
- **Använd en kartong- eller pappersbit för att hitta hydraulläckor.**
- **Lätta på allt tryck i hydraulsystemet på ett säkert sätt innan något arbete utförs i hydraulsystemet.**

1. Lätta på hydraulsystemets tryck för att göra det enklare att ansluta snabbkopplingarna på följande sätt:
   - Om Workman-fordonet har serienummer 239999999 eller lägre för du den fjärrstyrda hydraulventilens handtag (Figur 15) till det flytande läget.

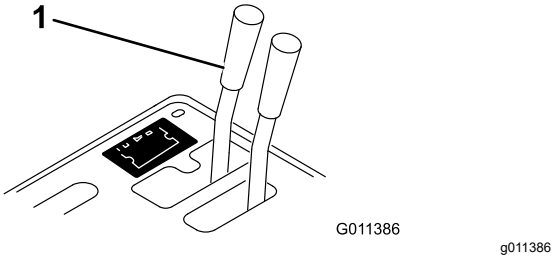

Figur 15

1. Hydraulventilhandtag

- Om Workman-fordonet har serienummer 240000001 eller högre för du den hydrauliska lyftspaken (Figur 16) fram och tillbaka.

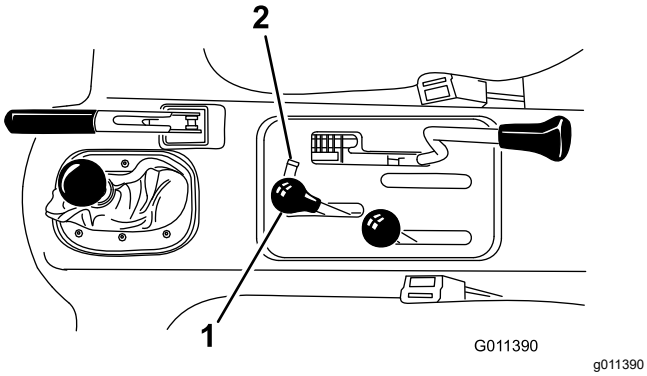

Figur 16

1. Hydraulisk lyftspak
2. Hydraulliftlås

2. På fordon med serienummer 240000001 eller högre kopplar du från de två lyftcylinderslangarna från kopplingarna som har fästs vid kopplingsfästet (Figur 17). För in hylsorna i cylinderslangens snabbkopplingar.

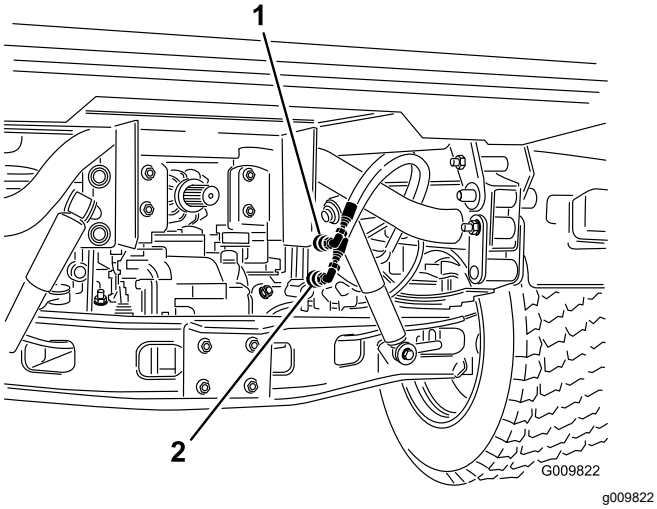

Figur 17

1. Snabbkoppling, läge ”A”
2. Snabbkoppling, läge ”B”

Ansluta slangarna

1. Rengör topdresserslangens snabbkopplingar (Figur 18) innan du ansluter dem.

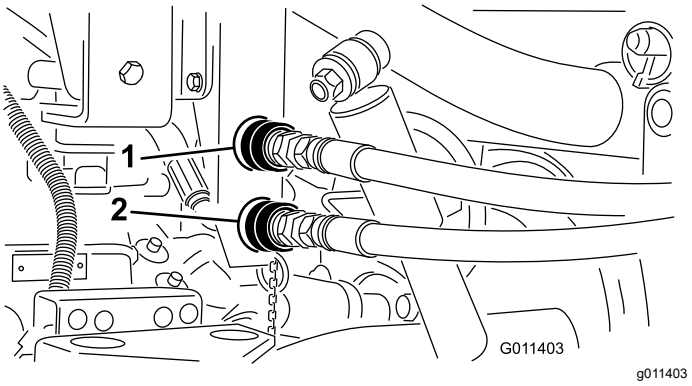

Figur 18

Snabbkopplingspanel

1. Snabbkoppling, läge ”A”
2. Snabbkoppling, läge ”B”

2. Fäst slangarna på snabbkopplingarna på Workman-fordonet. Se till att båda snabbkopplingarna är helt åtdragna.

   Slangarna har markerats med ”A” och ”B” – passa ihop dem med snabbkopplingarna på Workman-fordonet.

   Obs: Kopplingarna som visas i Figur 18 är från fordon med serienummer som är lägre än 239999999.

Kontrollera hydraulsystemet

Specifikation för hydraulvätska: Dexron III med automatisk transmissionsvätska

Viktigt: **Workman-hydraulsystemet fungerar på Dexron III med automatisk transmissionsvätska. Vätskan smörjer växlarna och lagret och fungerar som vätska för driften av hydraulsystemet.**

När fjärrhydraulsystemets snabbkopplingar har anslutits flödar hydraulvätska från maskinen till fordonet. Om hydraulvätskan i maskinen inte är samma som eller motsvarar hydraulvätskan i fordonet kan detta orsaka skador på växellådan eller hydraulsystemet.

1. Kontrollera hydraulvätskenivån. Se maskinens *bruksanvisning*.

   Fyll på hydraulvätska vid behov.
2. Starta fordonets motor.
3. För fordonets reglage för fjärrhydraulik till KÖRLÄGET. Bandet och borsten ska rotera enligt Figur 19.

   Obs: Om de roterar åt fel håll stänger du av motorn, tar bort slangarna, byter ut snabbkopplingarna, ansluter slangarna till

snabbkopplingspanelen och upprepar steg 2 och 3.

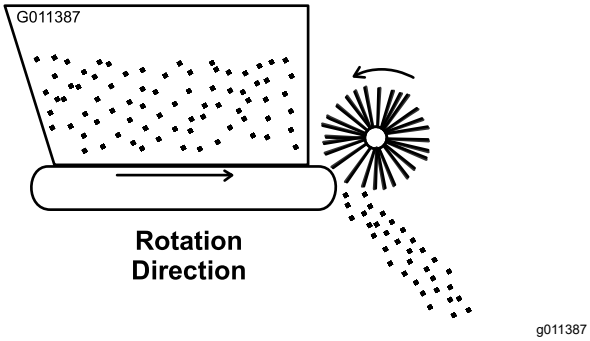

Figur 19

4. Gör en visuell kontroll av hydraulsystemet och leta efter tecken på läckor, lösa fästanordningar, delar som saknas och felaktigt dragna ledningar.

   Reparera alla skador innan du använder maskinen igen.

   Viktigt: **Se till att slangarna leds bort från vassa, heta och rörliga komponenter.**

5. Stäng av motorn, ta ut nyckeln och vänta tills alla rörliga delar har stannat innan du kliver ur förarsätet.
6. Kontrollera hydraulvätskenivån. Se maskinens *bruksanvisning*.

   Fyll på hydraulvätska vid behov.

Produktöversikt

Reglage

Grinddoseringskontroll

De svarta rattarna på den bakre vänstra sidan av maskinen används för att justera och låsa grinden i önskad öppet läge.

1. Lossa låsratten (Figur 20) tillräckligt för att den ska kunna glida obehindrat i spåret.
2. Ställ grindratten (Figur 20) i önskat läge och dra åt låsratten för att säkra justeringen.

Hastighetsskala

Använd hastighetsskalan (Figur 20) för att ställa in önskad flödeshastighet. Se Sandningshastighet (sida 17).

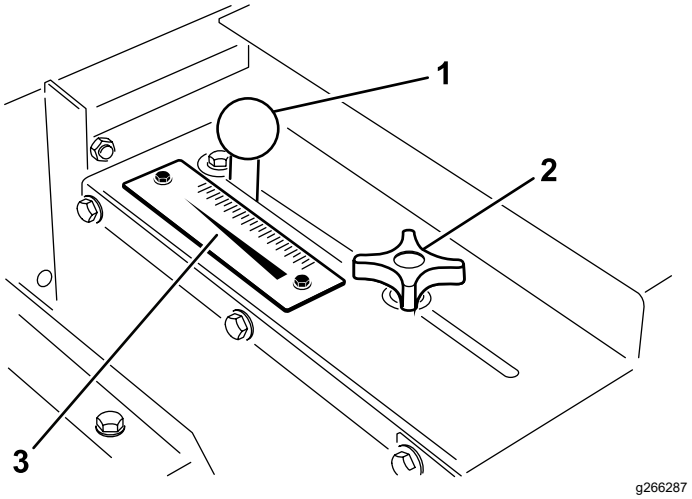

Figur 20

1. Grindjusteringsratt
2. Grindlåsratt
3. Hastighetsskala

Specifikationer

Obs: Specifikationer och design kan komma att ändras utan föregående meddelande.

Mått och vikter

Längd	137 cm
Bredd	185 cm
Spridarbredd	152 cm
Inre röjningsbredd	175 cm
Höjd, monterad på ett Workman-fordon	126 cm
Fraktvikt	386 kg
Torrvikt	367 kg
Trågets kapacitet	0,5 m³

Redskap/tillbehör

Det finns ett urval av godkända Toro-redskap och -tillbehör som du kan använda för att förbättra och utöka maskinens kapacitet. Kontakta en auktoriserad återförsäljare eller auktoriserad Toro-distributör, eller gå till www.Toro.com för att se en lista över alla godkända redskap och tillbehör.

Använd endast originalreservdelar och tillbehör från Toro för att garantera optimal prestanda och fortlöpande säkerhet för produkten. Det kan vara farligt att använda reservdelar och tillbehör från andra tillverkare och det kan göra produktgarantin ogiltig.

Körning

Obs: Vänster och höger sida på maskinen är lika med förarens vänstra respektive högra sida vid normal körning.

Före körning

Säkerhet före användning

- Maskinens balans, vikt och köregenskaper skiljer sig från vissa andra typer av utrustning. Läs innehållet i denna *bruksanvisning* innan du använder maskinen och säkerställ att du har förstått allt. Bekanta dig ordentligt med reglagen och lär dig att stanna snabbt.
- Låt aldrig barn eller någon som inte har fått utbildning använda eller utföra underhåll på maskinen. Lokala bestämmelser kan begränsa användarens ålder. Det är ägaren som ansvarar för att utbilda alla förare och mekaniker.
- Lär dig hur man använder utrustningen på ett säkert sätt och bekanta dig med manöverreglage och säkerhetsskyltar.
- Stanna maskinen, stäng av motorn, ta ut nyckeln (i förekommande fall) och vänta tills alla rörliga delar har stannat innan du kliver ur förarsätet. Låt maskinen svalna innan du utför service, justerar, rengör eller ställer den i förvar.
- Lär dig att stanna maskinen och stänga av motorn snabbt.
- Kontrollera att förarkontroll, säkerhetsbrytare och skyddsanordningar sitter fast och fungerar som de ska. Kör inte maskinen om dessa inte fungerar som de ska.
- Inspektera området där maskinen ska användas och ta bort föremål som maskinen kan slunga omkring.
- Håll alla skydd och säkerhetsanordningar på plats. Om något skydd, någon säkerhetsanordning eller någon dekal är oläslig eller saknas ska denna repareras eller bytas ut innan maskinen används.

  Obs: Du måste använda ett redskap eller skydd i 1/3-storlek vid den främre tredjedelen av Workman-fordonets lastområde när du använder topdressern.
- Dra åt alla lösa muttrar, bultar och skruvar för att säkerställa att maskinen kan användas på ett säkert sätt. Kontrollera att maskinkomponenterna sitter på plats och är ordentligt fastsatta.
- Hör efter med fordonsleverantören eller fordonstillverkaren så att du säkert vet att traktorenheten är lämplig att användas

tillsammans med ett tillbehör som har den här vikten.

Under arbetets gång

Säkerhet under användning

- Ägaren/föraren kan förebygga och ansvarar för olyckor som kan ge upphov till personskador eller skador på egendom.
- Använd lämpliga kläder, inklusive ögonskydd, långbyxor, rejäla och halkfria skor samt hörselskydd. Sätt upp långt hår och använd inte hängande smycken eller löst sittande kläder.
- Kör inte maskinen om du är sjuk, trött eller påverkad av alkohol eller läkemedel.
- Håll koncentrationen helt på maskinen när du använder den. Ägna dig inte åt aktiviteter som kan distrahera dig, eftersom personskador eller skador på egendom då kan uppstå.
- Kör inte maskinen om du är trött, sjuk eller påverkad av alkohol, läkemedel eller andra droger.
- Håll händer och fötter borta från tråget.
- Förbli sittande så länge fordonet är i rörelse.
- Det krävs koncentration för att använda maskinen. Underlåtenhet att använda fordonet på ett säkert sätt kan leda till olyckor, att fordonet välter och allvarliga personskador eller dödsfall. Kör försiktigt och gör följande för att undvika att maskinen välter eller att du förlorar kontrollen:
  - Kör mycket försiktigt, sänk hastigheten och håll ordentligt avstånd från sandbunkrar, diken, vattendrag, ramper, okända områden eller andra riskfyllda platser.
  - Sänk hastigheten när du kör i ojämn terräng med en lastad maskin för att undvika att maskinen blir ostabil.
  - Använd endast maskinen om du har god sikt, så att du kan undvika gropar och dolda faror.
  - Titta bakåt och nedåt innan du backar för att se till att vägen är fri.
  - Var försiktig när du närmar dig hörn med skymd sikt, buskage, träd eller andra objekt som kan försämra sikten.
  - Var försiktig när du kör maskinen i branta sluttningar. Kör rakt uppför och nedför sluttningar. Sänk farten när du gör tvära svängar eller när du svänger i sluttningar. Undvik att svänga på sluttande underlag där det är möjligt.
  - Var extra försiktig när du kör maskinen på våta underlag, vid högre hastigheter eller med full last. Bromstiden ökar med full last. Lägg i en lägre växel innan du börjar köra uppför eller nedför en sluttning.
  - Undvik att stanna och starta plötsligt. Växla inte från backläge till framåtläge eller vice versa utan att först stanna helt och hållet.
  - Försök inte att svänga tvärt eller göra plötsliga manövrar eller andra farliga åtgärder som kan leda till att du förlorar kontrollen över maskinen.
  - Ge akt på omgivningen när du svänger eller backar med maskinen. Se till att området är fritt och att kringstående håller sig utanför arbetsområdet. Kör sakta.
  - Maskinen är endast avsedd för terrängkörning. Högsta rekommenderade hastighet utan last är 24 km/tim.
  - Sakta ned och var försiktig när du svänger och korsar vägar och trottoarer med maskinen. Lämna alltid företräde.
  - Var alltid uppmärksam på och undvik lågt sittande utskjutande föremål som trädgrenar, dörrposter, gångbroar osv. Säkerställ att det alltid finns tillräckligt med utrymme ovanför dig för att både fordonet och ditt huvud ska kunna passera under.
  - Använd endast maskinen när sikten och väderförhållandena är goda. Använd inte maskinen när det finns risk för blixtnedslag.
  - Om du är osäker på vad som gäller för säker körning ska du avbryta arbetet och fråga din arbetsledare.
  - Lämna inte fordonet utan tillsyn när det är igång.
- Kör inte laster som överskrider fordonets lastgräns.
- Lastens stabilitet kan variera (hög last t.ex. har i allmänhet en högre tyngdpunkt). Du kan förbättra stabiliteten genom att vid behov underskrida de maximala lastgränserna.
- Gör följande för att undvika att maskinen välter:
  - Ge noga akt på lastens höjd och vikt. Högre och tyngre laster kan öka vältningsrisken.
  - Fördela lasten jämnt både i längd- och sidled.
  - Var försiktig när du svänger och undvik riskabla manövrar.
  - Se alltid till att maskinen är kopplad till fordonet innan du påbörjar lastningen.
  - Placera inte stora eller tunga föremål i tråget. eftersom det kan skada bandet och rullarna. Se även till att lasten håller en enhetlig struktur. Maskinen kan oväntat kasta små stenar i sanden.
- Gör följande innan du kliver ur förarsätet:

– Parkera maskinen på ett plant underlag.
– Stäng av hydraulreglaget på maskinen.
– Koppla in parkeringsbromsen.
– Stäng av motorn och ta ut nyckeln (i förekommande fall).
– Vänta tills alla rörliga delar har stannat.

- Stå inte bakom maskinen när du lastar av den.
- Se till att alltid stå på ett plant underlag när du ska lasta ur eller koppla bort topdressern från fordonet.
- Stäng av redskapet när du närmar dig människor, fordon, korsningar eller övergångsställen.

Säkerhet i sluttningar

- Gå igenom specifikationerna för fordonet för att se till att du inte överskrider dess kapacitet i sluttningar.
- Sluttningar är en betydande faktor vid olyckor som orsakas av att föraren förlorat kontrollen eller att maskinen välter, vilket kan innebära livsfara eller leda till allvarliga personskador. Det är föraren som är ansvarig för säker manövrering i sluttningar. Om du kör maskinen i en sluttning måste du vara extra försiktig.
- Föraren måste utvärdera förhållandena på en viss plats för att bedöma om sluttningen är säker för maskindrift, bland annat genom att undersöka platsen. Använd alltid sunt förnuft och gott omdöme när du utför kontrollen.
- Operatören måste läsa anvisningarna nedan innan maskinen används i sluttningar. Beakta de aktuella driftsförhållandena för att fastställa huruvida maskinen ska användas på platsen. Förändringar i terrängen kan leda till att maskinens manövrering i sluttningar förändras.
- Undvik att starta, stänga av eller svänga med maskinen i sluttningar. Undvik att göra plötsliga ändringar i hastighet eller riktning. Sväng långsamt och successivt.
- Använd inte maskinen under förhållanden där det råder tvekan om dragkraft, styrning eller stabilitet.
- Avlägsna eller märk ut hinder såsom diken, hål, fåror, gupp, stenar och andra dolda faror. Det kan finnas dolda hinder i högt gräs. Ojämn terräng kan göra att maskinen välter.
- Observera att om du kör maskinen på vått gräs, tvärs över sluttningar eller nedför en sluttning kan maskinen förlora dragkraft. Om drivhjulen tappar dragkraft kan detta leda till att maskinen slirar och att du förlorar kontrollen över bromsning och styrning.
- Var mycket försiktig när du använder maskinen nära stup, diken, flodbäddar, farliga vattendrag eller andra faror. Maskinen kan välta plötsligt om ett hjul kör över en kant eller kanten ger med sig. Håll ett säkert avstånd mellan maskinen och riskfyllda områden.

Använda maskinen

1. Sitt på sätet och koppla in parkeringsbromsen.
2. Koppla ur kraftuttaget (i förekommande fall) och för handgasreglaget till läget AV (i förekommande fall).
3. Sätt Workman-fordonets handtag för den fjärrstyrda hydraulventilen i läget AV.
4. Ställ in växlingen på följande sätt:
   - Om Workman-fordonet har manuell transmission för du växelspaken till NEUTRALLÄGET och trycker på kopplingsspaken.
   - Om Workman-fordonet har automatisk transmission för du växelspaken till PARKERINGSLÄGET.
5. Sätt i nyckeln och vrid den medurs för att starta motorn. Släpp nyckeln när motorn startar.
6. Öva på att starta, köra och stanna Workman-fordonet. Läs alltid och se till att du förstår *bruksanvisningen* för Workman-fordonet innan du använder maskinen.
7. Kontrollera att bandet fungerar smidigt innan du tillför material i tråget.
8. Fyll på sand eller något annat topdressingsmaterial i tråget. Max 0,5 m³ material kan placeras i tråget. Sand väger generellt 1,6 kg/liter och kan överbelasta Workman-fordonet om mer än 635–680 kg lastas i tråget.

   Viktigt: **Om något annat redskap, t.ex. H.D.-dragkroken, monteras på Workman-fordonet när topdressern används måste vikten för detta redskap dras av från trågets lastkapacitet.**

   En metod för att avgöra redskapens totalvikt är att placera bakhjulen på en våg. **Maxviktkapaciteten för bakaxeln på fordon i Workman 3000/4000-serien är 1 179 kg och 1 372 kg för fordon i Workman HD-serien.**

⚠ FARA

Tunga laster innebär längre bromssträcka och försämrar din förmåga att svänga snabbt utan att välta.

Transport eller toppdressing med en full last kan göra så att sanden glider. Sanden glider oftast i svängar, i uppförs- eller nedförsbacke, vid plötslig ändring av hastigheten eller under körning på ojämna underlag. Om lasten förskjuts kan fordonet välta.

Var försiktig vid transport eller topdressing med full last.

En allmän regel är att lasten ska placeras jämnt fördelad både i riktning framåt-bakåt och sida-till-sida.

Luta aldrig topdresserflaket för underhåll om det finns material i tråget. Luta endast topdresserflaket när tråget är tomt.

9. Transport till toppdressingsområdet.
10. Justera doseringsgrinden till önskad hastighet. Lås den på plats med den svarta ratten.
11. För växelspaken till LÅGHASTIGHETSLÄGET. Välj önskad hastighet för framåtdrift och börja köra fordonet. Se Sandningshastighet (sida 17).
12. På fordon med serienummer som är lägre än 239999999 drar du det fjärrstyrda hydraulikreglaget bakåt till KÖRLÄGET. På fordon som har serienummer 240000001 och högre låser du den hydrauliska lyftspaken i framåtläget. Maskinen utför nu topdressing.

Ladda tråget

1. Använd arbetsbladet för förbelastningsvikt för att beräkna vikten på föraren, passageraren (i förekommande fall) och maskinen:

Arbetsblad för förbelastningsvikt

Förarens vikt	_____	kg	_____	(lb)
Passagerarens vikt (i förekommande fall)	**(+)** _____	kg	**(+)** _____	(lb)
Maskinens torrvikt	**(+)** 367	kg	**(+)** 808	(lb)
Förbelastningsvikt	**(=)** _____	kg	**(=)** _____	(lb)

2. Använd sedan arbetsbladet för materiallastning i tråget för att beräkna vikten på det material du kan lasta i tråget:

   Obs: Generellt väger torr sand 1 602 kg/m³ och våt sand 1 922–2 082 kg/m³.

   Obs: Maximal materialvolym i tråget är 0,5 m³.

Arbetsblad för materiallastning i tråget

Workman-fordonets märkkapacitet	_____	kg	_____	(lb)
Förbelastningsvikt	**(−)** _____	kg	**(−)** _____	(lb)
Trågets materiallastning	**(=)** _____	kg	**(=)** _____	(lb)

3. Fördela lasten jämnt i tråget både i riktning framåt-bakåt och sida-till-sida.

Viktigt: **Transport eller toppdressing med en full last kan göra så att sanden glider. Sanden glider oftast i svängar, i uppförs- eller nedförsbacke, vid plötslig ändring av hastigheten eller under körning på ojämna underlag. Om lasten förskjuts kan fordonet välta. Var försiktig vid transport eller toppdressing med full last.**

Viktigt: **Tunga laster innebär längre bromssträcka och försämrar din förmåga att svänga snabbt utan att välta.**

Sandningshastighet

Sandningshastigheten beror på grindinställningen och växel-/höjdinställningen. Sand varierar i fuktighet och grovlek (kornstorlek) vilket påverkar hastigheten. Dessa faktorer måste beaktas när du bestämmer hur mycket sand som behövs. Testa på ett litet område för att avgöra korrekt mängd. För att öka sandningshastigheten öppnar du antingen grinden till en högre skalmarkering eller växlar Workman-fordonet till en lägre växel.

Obs: På fordon som har serienummer 240000001 eller högre minskar sandningshastigheten när du svänger fordonet. Undvik skarpa svängar vid topdressing.

För att sandningen ska bli jämn på alla greener ska du använda varvräknaren och/eller handgasreglaget så att motorhastigheten blir jämn vid topdressing.

⚠ VARNING

Om fordonet välter eller slår runt på en sluttning kommer detta att orsaka allvarliga skador.

Försök aldrig vända fordonet om motorn stannar eller om du förlorar greppet i en sluttning.

Backa alltid rakt nerför sluttningen med backväxeln i.

Backa inte ner i neutralläget eller med kopplingen nedtryckt så att du bara använder bromsarna.

Lägg aldrig till sidobrädor eller paneler på trågets ovansida för att öka lastkapaciteten. Den ökade vikten kommer att göra att fordonet välter eller rullar och leda till allvarliga skador.

Kör inte tvärs över en sluttning: kör uppför och nedför sluttningen. Undvik att svänga i sluttningar. Öka eller sänk inte farten hastigt. En plötslig hastighetsändring kan leda till att fordonet välter.

Försiktighetsåtgärder för sand

Maskinen har utrustats med en flexibel grindkant (Figur 21) och fjäderbelastningsmekanism som minskar risken för att sandklumpar eller stenar ansamlas under arbetet. För att bandet ska hålla länge bör du sila sanden eller kontrollera om det finns stenar med vassa kanter som kan skada transportbandet.

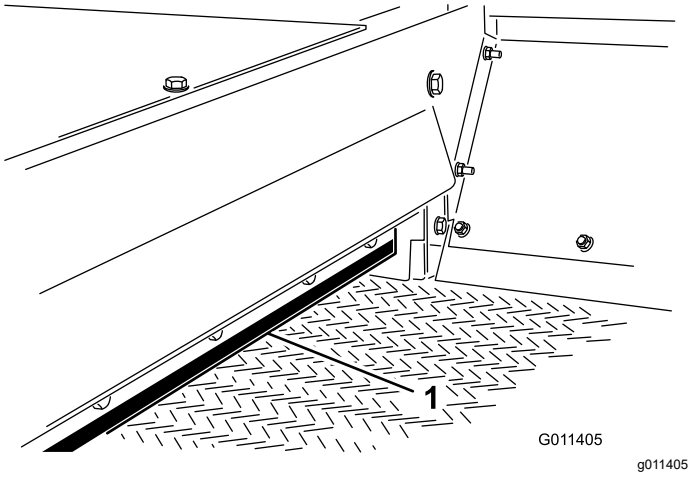

Figur 21

1. Grindkant

Förbereda för användning i kallt väder

Maskinen kan användas i kallt väder. Med reservation för vissa begränsningar kan du använda maskinen i kallt väder för att salta/sanda isiga trottoarer. Transportbandet i PVC blir stelt i kallt väder och behöver mer ström för att bandet ska fungera. Bandets livslängd förkortas med ca 50 % om det används vid temperaturer som är lägre än 5 °C.

Viktigt: **Använd inte topdressern i temperaturer under −7 °C.**

1. Öka bandspänningen genom att justera fjäderkompressionen till 101 mm. Se Spänna transportbandskedjan (sida 20).
2. Kör bandet innan du lastar material på tråget för att säkerställa att bandsystemet kan röra sig fritt.

   Viktigt: **Om bandets/drivningens rulle glider kan skador uppstå på bandet eller rullen.**

Viktigt: **Justera bandspänningen till en fjäderkompression på 112 mm innan du använder maskinen i varmt väder.**

Efter körning

Säkerhet efter användning

- Stanna maskinen, stäng av motorn, ta ut nyckeln (i förekommande fall) och vänta tills alla rörliga delar har stannat innan du kliver ur förarsätet. Låt maskinen svalna innan du utför service, justerar, rengör eller ställer den i förvar.
- Stäng av hydraulreglaget på maskinen när du transporterar maskinen eller inte använder den.
- Håll alla maskindelar i gott bruksskick och samtliga beslag åtdragna.
- Byt ut slitna och skadade dekaler, eller ersätt de som saknas.

Underhåll

Obs: Vänster och höger sida på maskinen är lika med förarens vänstra respektive högra sida vid normal körning.

Obs: Hämta en kostnadsfri kopia av elschemat eller hydraulschemat på www.Toro.com. Klicka på länken Manuals och sök efter din maskin.

Säkerhet vid underhåll

- Gör följande innan du kliver ur förarsätet:
  - Parkera maskinen på ett plant underlag.
  - Stäng av hydraulreglaget på maskinen.
  - Koppla in parkeringsbromsen.
  - Stäng av motorn och ta ut nyckeln (i förekommande fall).
  - Vänta tills alla rörliga delar har stannat.
- Låt maskinens komponenter svalna innan du utför något underhåll.
- Utför endast det underhåll som beskrivs i den här bruksanvisningen. Kontakta en auktoriserad Toro-återförsäljare vid eventuellt behov av större reparationer eller assistans.
- Se till att maskinen är säker att använda genom att dra åt alla muttrar, bultar och skruvar.
- Utför om möjligt inget underhåll på maskinen medan motorn är igång. Håll dig på avstånd från rörliga delar.
- Kontrollera eller justera inte kedjespänningen medan fordonets motor är igång.
- Lätta försiktigt på trycket i komponenter som lagrar energi.
- Stötta upp maskinen med pallbockar så fort du ska arbeta under maskinen.
- Se till att alla skydd har monterats efter underhåll eller justering av maskinen.
- Håll alla maskindelar i gott bruksskick och samtliga beslag åtdragna.
- Byt ut alla slitna eller skadade dekaler.
- Använd endast originalreservdelar och tillbehör från Toro för att garantera att maskinens prestanda är säker och optimal. Det kan vara farligt att använda reservdelar från andra tillverkare och det kan medföra att produktgarantin upphör att gälla.

Rekommenderat underhåll

Underhållsintervall	Underhållsförfarande
Varje användning eller dagligen	• Kontrollera hydraulledningarna och slangarna.
Var 40:e timme	• Kontrollera borstens position och slitage.
Var 200:e timme	• Smörj alla smörjnipplar.

Förberedelser för underhåll

Förbereda för underhåll

1. Stäng av maskinen genom att göra följande:
   - 239999999 eller lägre – för den fjärrstyrda hydraulventilens handtag till läget Av.
   - 240000001 eller högre – för den hydrauliska lyftspaken till läget Av.
2. Flytta maskinen till ett plant underlag.
3. Koppla in Workman-fordonets parkeringsbroms, stäng av motorn, ta ut nyckeln och vänta tills alla rörliga delar har stannat innan du kliver ur förarsätet.

Smörjning

Fettspecifikation

Fett nr 2 på litiumbas

Smörja lager och bussningar

Serviceintervall: Var 200:e timme/Årligen (beroende på vilket som inträffar först)

1. Utför stegen i Förbereda för underhåll (sida 19).
2. Smörj varje smörjnippel som beskrivs i tabellen över smörjnipplar med det specificerade fettet.

Tabell över smörjnipplar

Plats	Antal
Rullaxellager (Figur 22)	4
Borstaxellager (Figur 22)	1

Viktigt: **Smörj lagren för att behålla ett litet utrymme mellan lager och hus. För mycket fett kan orsaka överhettning och skador på tätningar.**

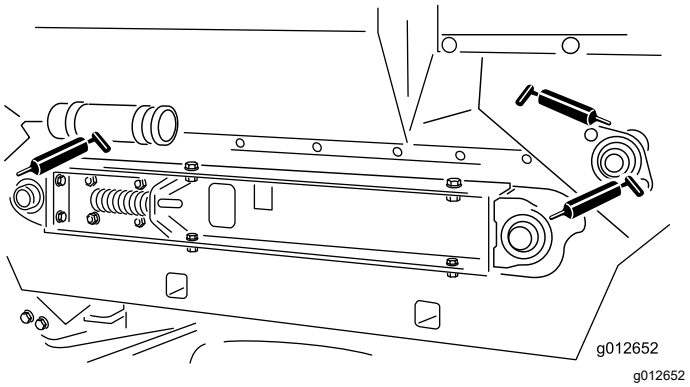

Figur 22

Obs: Smörj inte drivkedjorna såvida de inte blivit styva av rost. Om kedjan rostar smörjer du den med ett torrt smörjmedel. Detta minskar risken för att sand ansamlas eller att andra toppdressingmaterial fastnar på kedjan.

Underhålla remmarna

Spänna transportbands-kedjan

1. Utför stegen i Förbereda för underhåll (sida 19).
2. Ta bort kedjehuset (Figur 23).

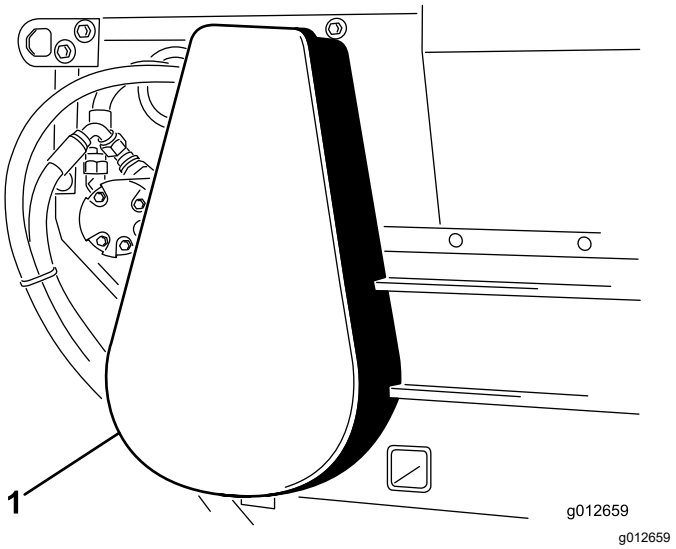

Figur 23

1. Kedjehus

3. Lossa bultarna och muttrarna som fäster motorn och drevet vid huvudramen (Figur 24).
4. Vrid motorn och drevet (Figur 24) i fästspåren tills transportbandet böjer sig 3,2 mm.

   Viktigt: **Spänn inte kedjan för hårt eftersom den då slits ut i förtid. Spänn inte kedjan för löst eftersom drevet då kommer att utsättas för slitage.**

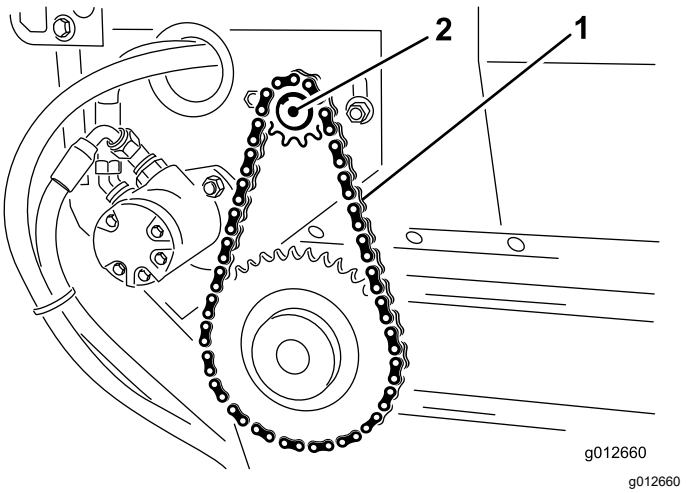

Figur 24

1. Transportbandskedja
2. Motor och drev

5. Dra åt fästbultarna (Figur 24).
6. Montera kedjehuset (Figur 23).

Spänna transportbandet

När transportbandet har justerats på ett korrekt sätt ska varje tryckfjäder vara 112 mm. Justera transportbandet så här:

1. Töm tråget.
2. Utför stegen i Förbereda för underhåll (sida 19).
3. Lossa den bakre kontramuttern (Figur 25).

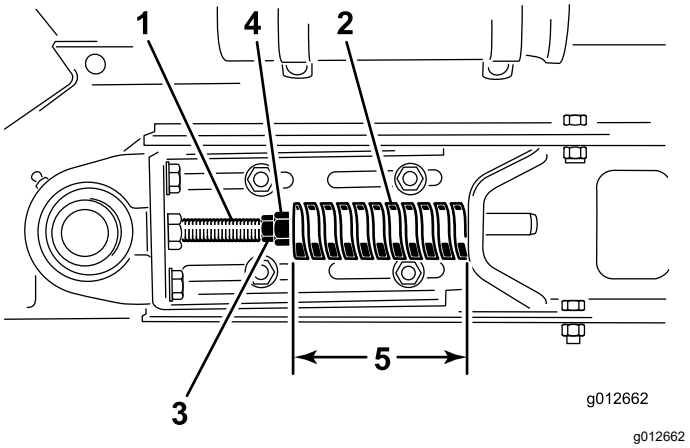

Figur 25

1. Spännstång
2. Kompressionsfjäder
3. Kontramutter (främre)
4. Kontramutter (bakre)
5. Fjäderkompression 112 mm.

4. Justera främre kontramutter till tryckfjäder till 112 mm.
5. Dra åt den bakre muttern.
6. Upprepa steg 3–5 på maskinens andra sida.
7. Mät avståndet mellan mittpunkterna för transportbandets rullaxlar på maskinens båda sidor för att säkerställa att måtten är desamma (Figur 26).

   Om de är på samma avstånd ska detta mäta ca 895 mm.

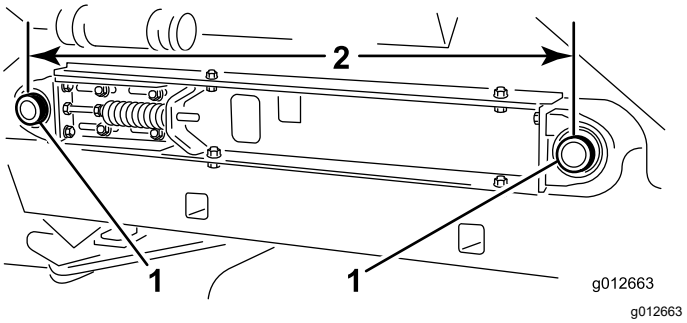

Figur 26

1. Transportbandets rullaxlar
2. 895 mm

Byta ut transportbandet

Förbereda maskinen

1. Töm tråget.
2. Utför stegen i Förbereda för underhåll (sida 19).
3. Inspektera trågets tätningar och grindkanten så att kanterna inte är slitna eller trasiga (Figur 27).

   Byt ut slitna eller trasiga komponenter så att det nya transportbandet fungerar korrekt.

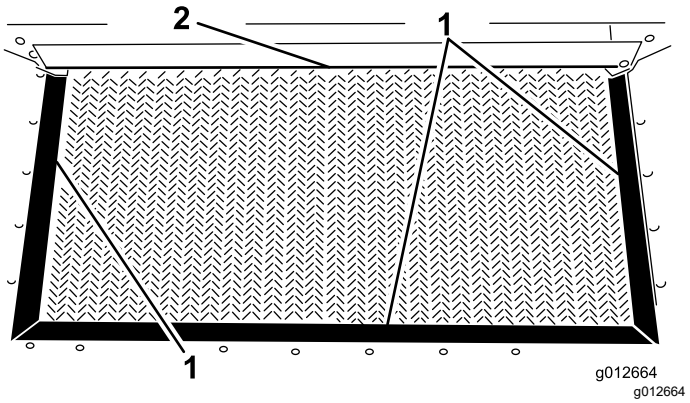

Figur 27

1. Trågtätning
2. Grindkant

Ta bort transportbandskedjan

1. Ta bort kedjehuset (Figur 28).

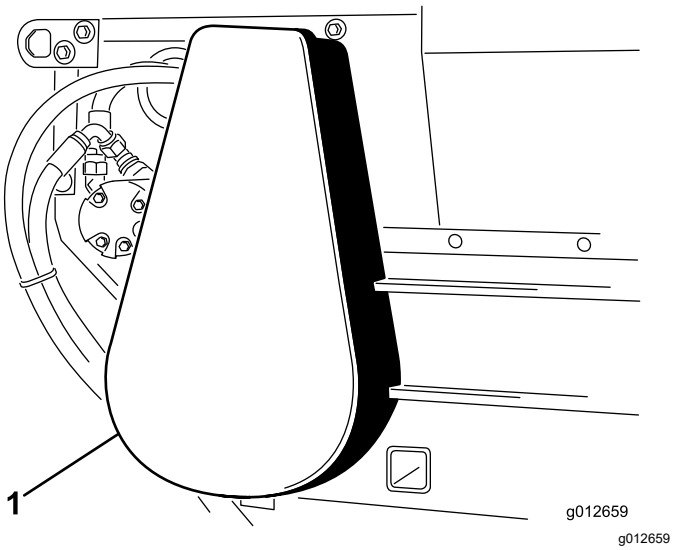

Figur 28

1. Kedjehus

2. Ta bort huvudlänken från kedjan och ta bort kedjan från det lilla drevet (Figur 29).

   Lossa vid behov motorns fästbultar för att ta bort huvudlänken.

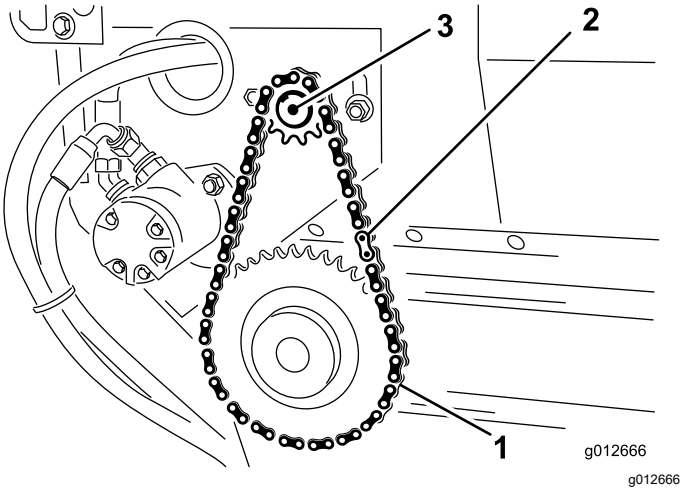

Figur 29

1. Drivkedja
2. Huvudlänk
3. Motor

Demontera glidflaket

1. Lossa de främre och bakre kontramuttrarna på spännstången för att frigöra fjäderspänningen (Figur 30).

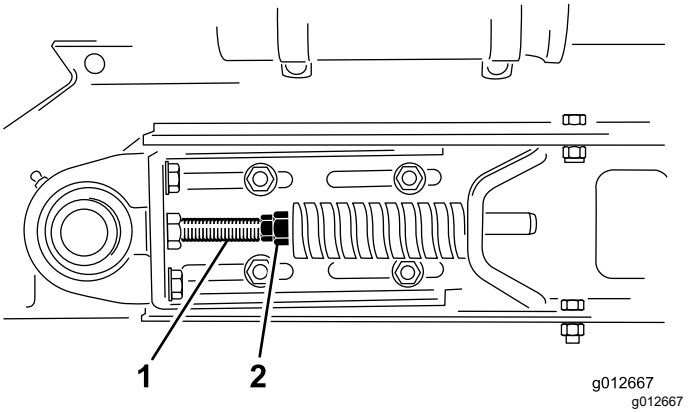

Figur 30

1. Spännstänger
2. Kontramutter

2. Ta bort de två huvudskruvar, två brickor och två låsmuttrar som fäster tråget i glidflaksskenorna på maskinens båda sidor (Figur 31).

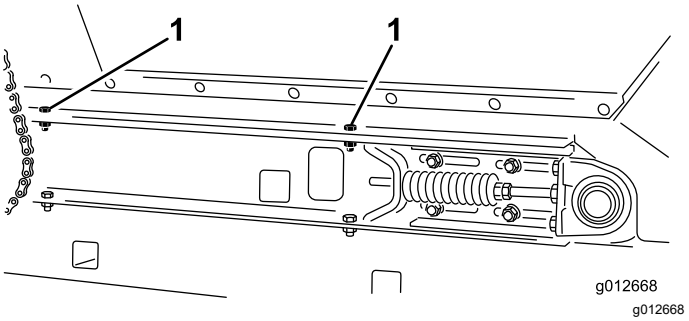

Figur 31

Höger sida visas

1. Huvudskruvar (trågmontering)

3. Sväng tråget bakåt och luta det mot en vägg, stolpe, stege osv. (Figur 32).

   Viktigt: **Luta inte tråget mot maskinens baksida för att undvika att borsten och hydraulkopplingarna skadas.**

   Se till att du svänger tråget förbi mittpunkten och/eller fäster det vid en vägg eller stolpe så att det inte av misstag faller på arbetsytan (Figur 32).

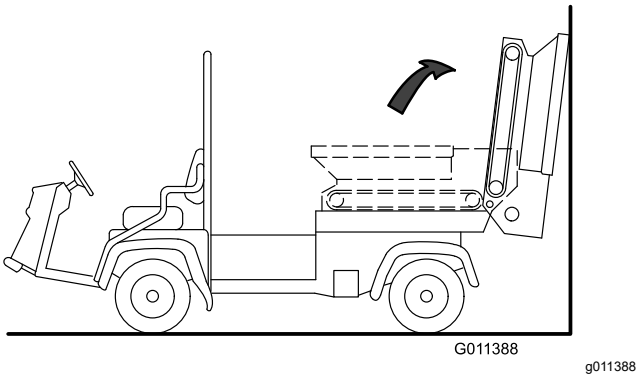

Figur 32

4. Lossa de två huvudskruvarna på maskinens högra sida som fäster glidflaksskenan vid den högra stänkskärmen (Figur 33). Kontrollera att huvudskruvarna är tillräckligt lösa för att glidflaket ska kunna tippas.

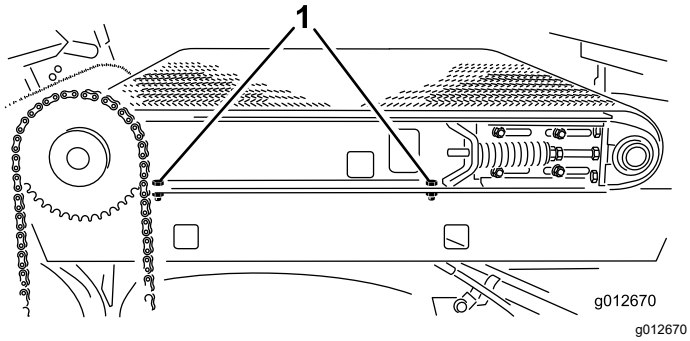

Figur 33

1. Huvudskruvar (glidflaksskena)

5. Lossa de två huvudskruvarna och två brickorna på maskinens vänstra sida som fäster glidflaksskenan vid den vänstra stänkskärmen (Figur 34).

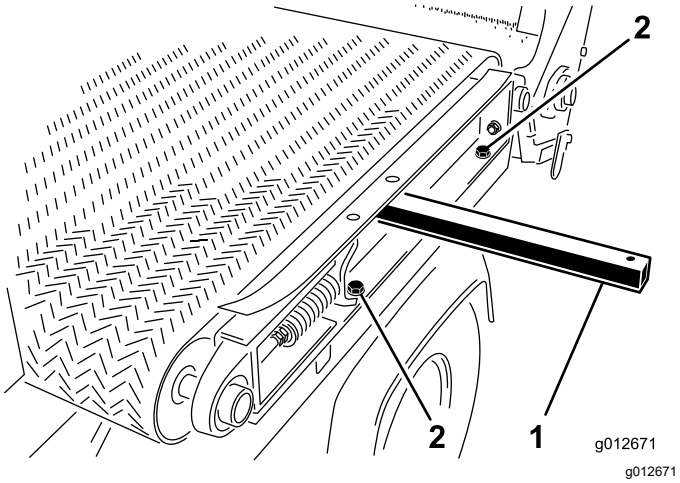

Figur 34

1. Lyftstång
2. Huvudskruvar (glidflaksskena)

Ta bort transportbandet

Skär av bandet och ta bort det från rullarna.

Montera transportbandet

1. För in en lyftstång genom hålet i vänster glidflaksskena och höj upp lyftstången för att tippa flakskenan något. Se Figur 34 i Demontera glidflaket (sida 22).
2. Montera bandet över lyftstången och rullarna så långt som det går.
3. För in ett bandverktyg i plast mellan varje rulle och bandet.

   Vrid rullarna tills varje verktyg har placerats utanför varje rulle. För in verktyget förbi fliken i mitten av bandet.
4. Skjut bandet och bandverktygen längre in på rullarna tills bandet är ungefär på rullarnas mitt.
5. Ta bort bandverktygen.
6. Rikta in bandet så att bandfliken passar in i inriktningsspåren på varje rulle.

Montera glidflaket

1. Montera glidflaksskenan på det vänstra stänkskyddet (Figur 35) på maskinens vänstra sida med de två huvudskruvarna och två brickorna som du tog bort i Demontera glidflaket (sida 22) och dra åt huvudskruvarna.

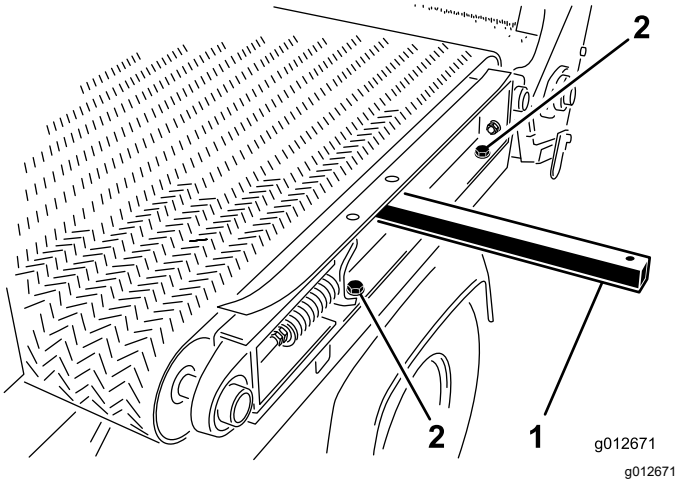

Figur 35

1. Lyftstång
2. Huvudskruvar (glidflaksskena)

2. Dra åt de två huvudskruvarna på maskinens högra sida som fäster glidflaksskenan vid det högra stänkskyddet (Figur 36).

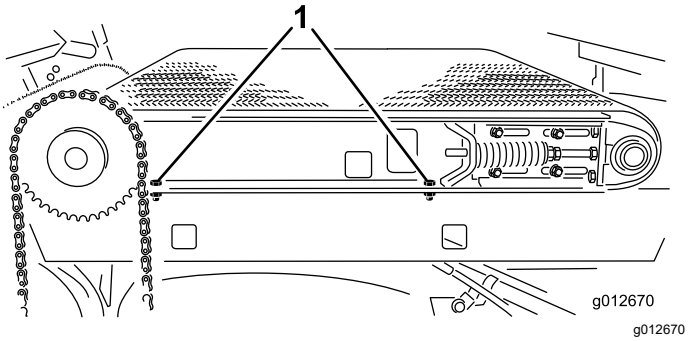

Figur 36

1. Huvudskruvar (glidflaksskena)

3. Vrid försiktigt ned tråget på glidflaksskenorna. Se Figur 32 av Demontera glidflaket (sida 22).
4. Fäst tråget på glidflaksskenorna (Figur 37) på båda sidor av maskinen med de två huvudskruvar, två brickor och två låsmuttrar som du tog bort i Demontera glidflaket (sida 22).

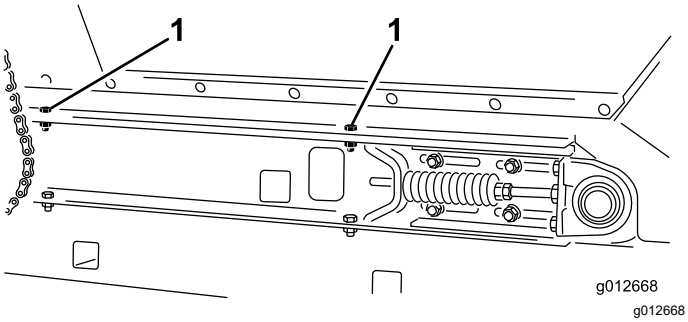

Figur 37

Höger sida visas

1. Huvudskruvar (trågmontering)

5. Spänn transportbandet. Se Spänna transportbandet (sida 21).

Montera transportbandskedjan

1. Montera kedjan på det lilla drevet och fäst kedjan med huvudlänken (Figur 38).

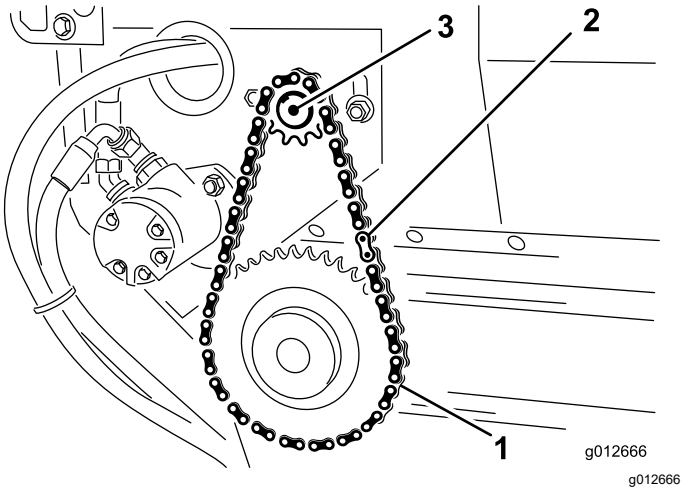

Figur 38

1. Drivkedja
2. Huvudlänk
3. Motor

2. Om du lossar på motorns fästbultar ska du spänna transportbandskedjan. Se Spänna transportbandskedjan (sida 20).
3. Montera kedjehuset (Figur 39).

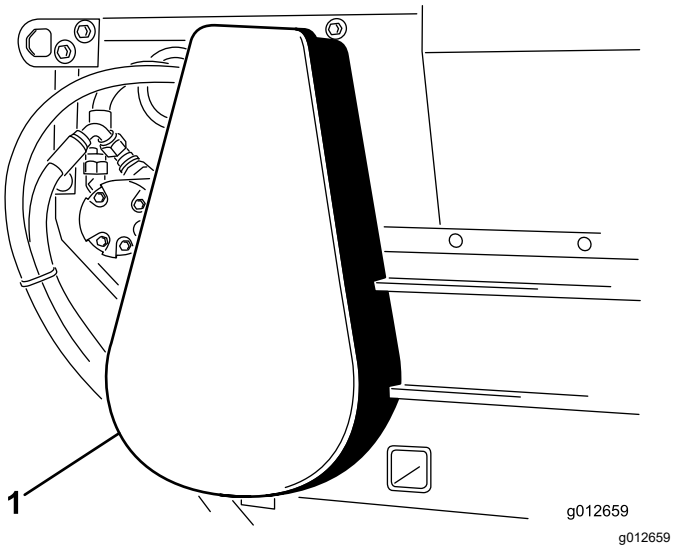

Figur 39

1. Kedjehus

Underhålla hydraulsystemet

Säkerhet för hydraulsystemet

- Uppsök läkare omedelbart om du blir träffad av en hydrauloljestråle och hydrauloljan tränger in i huden. Vätska som trängt in i huden måste opereras bort inom några få timmar av en läkare.
- Se till att alla hydrauloljeslangar och -ledningar är i gott skick och att alla hydraulanslutningar och -kopplingar är ordentligt åtdragna innan hydraulsystemet trycksätts.
- Håll kropp och händer borta från småläckor eller munstycken som sprutar ut hydraulvätska under högt tryck.
- Använd en kartong- eller pappersbit för att hitta hydraulläckor.
- Lätta på allt tryck i hydraulsystemet på ett säkert sätt innan något arbete utförs i hydraulsystemet.

Kontrollera hydraulledningarna och -slangarna

Serviceintervall: Varje användning eller dagligen

Kontrollera hydraulledningarna och -slangarna för att se om det finns läckor, vridna ledningar, lösa fäststöd, slitage, lösa kopplingar, väderslitage eller kemiskt slitage. Reparera alla eventuella skador innan du kör maskinen igen.

Borstunderhåll

Kontrollera borstens position och slitage

Serviceintervall: Var 40:e timme

Borsten måste ha tillräckligt mycket kontakt med transportbandet för att toppdressmaterialet ska kunna spridas ut, men transportbandet får inte begränsa borstens rotation. Du kan föra in en bit styvt papper mellan transportbandet och borsten för att kontrollera justeringen.

1. För in en förstärkningsbit mellan transportbandet och borsten för att kontrollera justeringen.
2. Kontrollera att borsten har samma höjd i sidled.
3. Kontrollera borständarnas skick.

   Om dessa är väldigt slitna byter du ut borsten. Om borständarna har ett ojämnt slitage byter du antingen ut borsten eller justerar dess position. Se Justera borstens position (sida 25).

Justera borstens position

Obs: Om du använder fuktigt topdressingmaterial kan du behöva justera borstens position så att borsten kan sopa bort material som ansamlats mellan transportbandets tappar utan att komma i kontakt med den släta delen av bandet.

1. Lossa muttrarna som fäster lagerhuset (Figur 40) på maskinens högra sida.

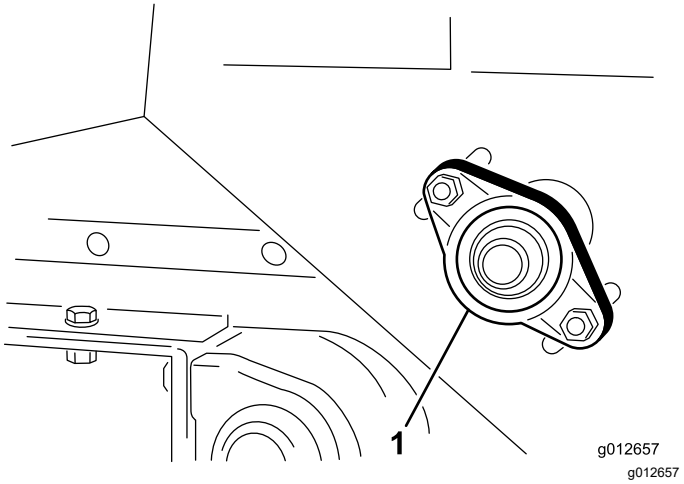

Figur 40

1. Lagerhus

2. Lossa muttrarna som fäster borstmotorn (Figur 41) på maskinens vänstra sida.

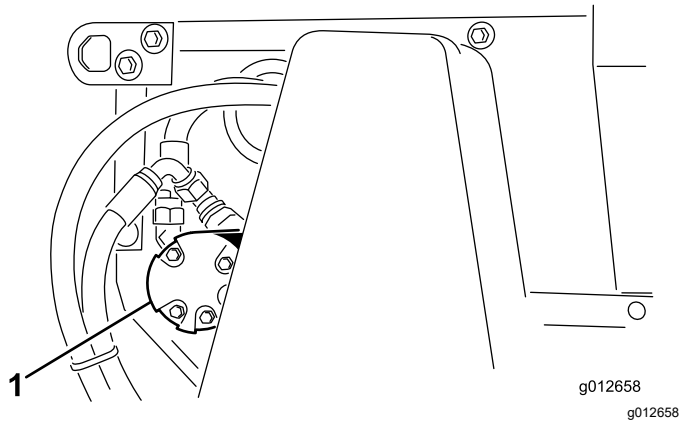

Figur 41

1. Borstmotorn

3. Skjut borsten på plats på höger sida och dra åt muttrarna.
4. Skjut borsten på plats på vänster sida och dra åt muttrarna.
5. För in en bit styvt papper mellan borsten och transportbandet.

   Borsten måste ha samma höjd i sidled.
6. Dra åt muttrarna om borstjusteringen är korrekt.

   Om borstjusteringen inte är korrekt upprepar du steg 1 till 6.

Rengöring

Tvätta maskinen

Tvätta maskinen efter behov med enbart vatten, alternativt med ett milt tvättmedel. Du kan använda en trasa när du tvättar maskinen.

Viktigt: **Använd inte bräckt eller återvunnet vatten vid rengöring av maskinen.**

Viktigt: **Tvätta inte maskinen med högtryckstvätt. Högtryckstvättar kan skada elsystemet, viktiga dekaler kan lossna och fett som behövs vid friktionspunkterna kan tvättas bort. Undvik att använda alltför mycket vatten nära kontrollpanelen.**

Förvaring

Säker förvaring

- Stäng av maskinen, ta ut nyckeln (i förekommande fall) och vänta tills alla rörliga delar har stannat innan du kliver ur förarsätet. Låt maskinen svalna innan du justerar, rengör, förvarar eller utför underhåll på den.
- Förvara inte maskinen eller bränslebehållaren i närheten av en öppen låga, gnista eller tändlåga, t.ex. nära en varmvattenberedare eller någon annan utrustning.

Förbereda maskinen för förvaring

1. Rengör maskinen noga, i synnerhet trågets insida. Tråg- och transportbältsområdet ska vara fritt från sandpartiklar.
2. Dra åt alla fästelement.
3. Smörj alla smörjnipplar och lager. Torka bort överflödigt fett.
4. Förvara maskinen i ett utrymme som inte utsätts för direkt solljus så att transportbandet håller längre. Om du förvarar maskinen utomhus ska du täcka över tråget med en presenning.
5. Kontrollera drivkedjans spänning. Justera spänningen vid behov.
6. Kontrollera transportbandets spänning. Justera spänningen vid behov.
7. Kontrollera att bandet fungerar smidigt när du tagit maskinen ur förvaring innan du tillsätter material i tråget.

Felsökning

Problem	Möjliga orsaker	Åtgärd
Det är svårt att koppla in och/eller koppla ur snabbkopplingarna.	1. Hydraulsystemet är trycksatt. 2. Motorn är igång. 3. Den fjärrstyrda hydraulventilen sitter inte i flottören (endast på fordon med serienummer som är lägre än 239999999).	1. Släpp ut trycket i hydraulsystemet. 2. Stäng av motorn. 3. Placera den fjärrstyrda hydraulventilen i flottören.
Det är svårt att styra fordonet.	1. Den fjärrstyrda hydraulventilens länk är inte korrekt justerad (endast på fordon med serienummer som är lägre än 239999999). 2. Hydraulvätskenivån är för låg. 3. Hydraulvätskan är het.	1. Justera ventillänken. 2. Fyll på hydraulvätska tills den korrekta nivån har nåtts. 3. Låt hydraulsystemet svalna.
Hydraulsystemet läcker.	1. En koppling är lös. 2. En koppling saknar en O-ring.	1. Dra åt kopplingen. 2. Montera en korrekt O-ring.
Redskapet fungerar inte.	1. Snabbkopplingarna är inte helt anslutna. 2. Snabbkopplingarna har växlats om. 3. Ett band glider.	1. Kontrollera och korrigera snabbkopplingarna. 2. Kontrollera och korrigera snabbkopplingarna. 3. Kontrollera och justera bandspänningen.

Anteckningar:

Integritetsmeddelande för EES/Storbritannien

Hur Toro använder dina personuppgifter

The Toro Company (”Toro”) respekterar din integritet. När du köper våra produkter kan vi komma att samla in vissa personuppgifter om dig, antingen direkt från dig eller via din lokala Toro-återförsäljare. Toro använder dessa uppgifter för att uppfylla avtalsenliga skyldigheter såsom att registrera din garanti, behandla dina garantianspråk eller för att kontakta dig i händelse av att en produkt måste återkallas samt för legitima affärsändamål såsom att mäta kundnöjdhet, förbättra våra produkter eller förse dig med produktinformation som kan vara av intresse. Toro kan vidarebefordra uppgifterna till våra dotterbolag, närstående bolag, återförsäljare eller andra affärspartner i samband med dessa aktiviteter. Vi kan även vidarebefordra personuppgifter när det krävs enligt lag eller i samband med försäljning, köp eller sammanslagning av ett företag. Vi säljer aldrig dina personuppgifter till något annat företag i marknadsföringssyfte.

Kvarhållande av personuppgifter

Toro kvarhåller dina personuppgifter så länge det är relevant för ovan nämnda syften och i enlighet med gällande lagstiftning. Kontakta legal@toro.com för mer information om tillämpliga kvarhållandeperioder.

Toros säkerhetsengagemang

Dina personuppgifter kan komma att behandlas i USA eller i något annat land som kanske har mindre strikta dataskyddslagar än landet där du är bofast. Närhelst vi överför dina uppgifter utanför landet där du är bofast kommer vi att tillämpa de åtgärder som krävs juridiskt för att säkerställa att lämpliga säkerhetsåtgärder tillämpas för att skydda dina uppgifter samt säkerställa att uppgifterna behandlas på ett säkert sätt.

Åtkomst och korrigering

Du kan ha rätt att korrigera eller granska dina personuppgifter samt neka eller begränsa behandling av dina personuppgifter. Om du vill göra detta ska du kontakt oss via e-post på legal@toro.com. Om du har några frågor angående hur Toro har hanterat dina uppgifter uppmanar vi dig att ta upp detta direkt med oss. Observera att personer som är bosatta i Europa har rätt att föra klagan via sina lokala dataskyddsmyndigheter.

Delstaten Kaliforniens Proposition 65-varningsinformation

Vad är det här för varning?

Du kanske ser en produkt till salu som har en varningsetikett enligt följande:

VARNING: Cancer och fortplantningsskador – www.p65Warnings.ca.gov.

Vad är Prop 65?

Prop 65 omfattar alla företag som är verksamma i Kalifornien, som säljer produkter i Kalifornien eller som tillverkar produkter som kanske kommer att säljas i eller föras in i Kalifornien. Prop 65 kräver att Kaliforniens guvernör ska publicera och uppdatera en lista med kemikalier som är kända för att orsaka cancer, fosterskador och/eller andra fortplantningsskador. Listan, som uppdateras årligen, inkluderar hundratals kemikalier som återfinns i många vardagliga bruksföremål. Syftet med Prop 65 är att informera allmänheten om exponering för dessa kemikalier.

Prop 65 förbjuder inte försäljning av produkter som innehåller dessa kemikalier, men varningar krävs på alla produkter och förpackningar samt på all produktdokumentation. En Prop 65-varning betyder dock inte att en produkt strider mot några produktsäkerhetsstandarder eller -krav. Kaliforniens myndigheter har klargjort att en Prop 65-varning ”inte är detsamma som ett myndighetsbeslut om att en produkt är säker eller osäker”. Många av dessa kemikalier har använts i vardagliga produkter i åratal utan dokumenterad fara. Mer information finns på https://oag.ca.gov/prop65/faqs-view-all.

En Prop 65-varning betyder att ett företag antingen har (1) utvärderat exponeringsrisken och kommit fram till att den överskrider nivån för ”försumbar nivå”, eller (2) har valt att ge en varning baserat på vetskapen om förekomst av listade kemikalier utan att försöka utvärdera exponeringsrisken.

Gäller denna lag överallt?

Prop 65-varningar krävs endast enligt kalifornisk lag. Dessa varningar kan ses i ett stort antal olika sammanhang i Kalifornien, inklusive men inte begränsat till restauranger, mataffärer, hotell, skolor och sjukhus, och på ett stort antal olika produkter. Vissa e-butiker och postorderföretag anger dessutom Prop 65-varningar på sina webbplatser eller i sina kataloger.

Hur skiljer sig de kaliforniska varningarna från nationella gränsvärden?

Prop 65-standarder är ofta strängare än nationella och internationella standarder. Det finns diverse substanser som kräver en Prop 65-varning vid nivåer som är mycket lägre än de nationella åtgärdsgränserna. Prop 65-nivån för blyvarningar är t.ex. 0,5 µg/dag, vilket är betydligt lägre än den nationella och internationella nivån.

Varför finns inte varningen på alla liknande produkter?

- Produkter som säljs i Kalifornien kräver Prop 65-märkning medan liknande produkter som säljs någon annanstans inte gör det.
- Om ett företag har varit inblandat i en rättsprocess om Prop 65 och når en förlikning kan förlikningen kräva att Prop 65-varningar anges för dess produkter, medan andra företag som tillverkar liknande produkter kanske inte har några sådana krav.
- Tillämpningen av Prop 65 är inkonsekvent.
- Företag kan välja att inte att ange varningar om de har kommit fram till att de enligt Prop 65 inte behöver göra det. Även om en produkt saknar varning behöver inte det betyda att produkten inte innehåller de listade kemikalierna i ungefär samma omfattning.

Varför inkluderar Toro denna varning?

Toro har valt att förse konsumenter med så mycket information som möjligt så att de kan fatta väl grundade beslut om de produkter de köper och använder. Eftersom exponeringsgränskrav inte angetts för alla listade kemikalier tillhandahåller Toro i vissa fall varningar baserat på vetskapen om förekomst av en eller flera angivna kemikalier utan att försöka utvärdera exponeringsnivån. Trots att Toro-produkternas exponeringsrisk kan anses vara försumbar, eller med god marginal ligga inom gränserna för ”försumbar risk”, har Toro valt att ange Prop 65-varningarna. Om vi inte anger dessa varningar kan Toro åtalas av den kaliforniska staten eller av privatpersoner som vill verkställa Prop 65, vilket kan leda till allvarliga påföljder.

Toros garanti

Två års eller 1 500 körtimmars begränsad garanti

Fel och produkter som omfattas

The Toro Company och dess dotterbolag Toro Warranty Company garanterar gemensamt, och i enlighet med ett avtal dem emellan, att din Toro-produkt (”produkten”) är utan material- och tillverkningsfel i två år eller 1 500 arbetstimmar*, beroende på vilket som inträffar först. Den här garantin gäller för alla produkter förutom luftare (och för dem finns det separata garantiförklaringar). Om ett fel som omfattas av garantin föreligger, kommer vi att reparera produkten utan kostnad. Detta omfattar feldiagnos, utförande av arbetet, reservdelar och transport. Denna garanti börjar gälla det datum då produkten levereras till den ursprungliga köparen i återförsäljarledet.
* Produkten är försedd med en timmätare.

Anvisningar för garantiservice

Du är ansvarig för att meddela produktdistributören eller den auktoriserade återförsäljaren som du köpte produkten av så snart du tror att ett fel som omfattas av garantin föreligger. Om du behöver hjälp med att hitta en produktdistributör eller auktoriserad återförsäljare, eller om du har några frågor som rör dina rättigheter och skyldigheter beträffande garantin, kan du kontakta oss på:

Toro Commercial Products Service Department
Toro Warranty Company
8111 Lyndale Avenue South
Bloomington, MN 55420-1196 USA

+1-952-888-8801 eller +1-800-952-2740
E-post: commercial.warranty@toro.com

Ägarens ansvar

Som ägare till produkten är du ansvarig för att utföra det underhåll och de justeringar som krävs i enlighet med anvisningarna i *bruksanvisningen*. Reparationer för produktproblem som orsakas av underlåtelse att utföra nödvändigt underhåll och nödvändiga justeringar omfattas ej av denna garanti.

Produkter och fel som inte omfattas

Det är inte alla produkt- eller funktionsfel som kan inträffa under garantiperioden som beror på material- eller tillverkningsfel. Den här garantin omfattar inte följande:

- Produktfel som orsakats av att andra reservdelar än Toro-originaldelar har använts eller av att extra, modifierade tillbehör och produkter som inte har tillverkats av Toro har monterats och använts.
- Produktfel som orsakas av underlåtenhet att utföra det underhåll och/eller de justeringar som rekommenderas.
- Produktfel som orsakas av felaktig, slarvig eller vårdslös användning av produkten.
- Delar som inte är defekta men som förbrukats av användning. Exempel på delar som förbrukas eller slits ut vid normal användning av produkten omfattar, men är inte begränsat till, bromsklossar, bromsbelägg, lamellbelägg, knivar, cylindrar, valsar och lager (tätade eller smörjbara), understål, tändstift, svänghjul och svänghjulslager, däck, filter, remmar samt vissa sprutkomponenter som membran, munstycken och backventiler.
- Fel som orsakats av yttre påverkan, inklusive men inte begränsat till, väder, förvaringsomständigheter, föroreningar eller bruk av ej godkända bränslen, kylvätskor, smörjmedel, tillsatser, gödningsmedel, vatten eller kemikalier.
- Fel eller problem med prestandan på grund av att bränslen (t.ex. bensin, diesel eller biodiesel) som inte uppfyller respektive industristandarder har använts.
- Normalt förekommande buller, vibrationer, slitage och försämringar. Normalt slitage omfattar, men är inte begränsat till, skador på säten till följd av slitage eller nötning, slitage på målade ytor, repor på dekaler eller fönster.

Reservdelar

Reservdelar som planeras att bytas ut i förbindelse med nödvändigt underhåll omfattas endast av garantin under perioden fram till den planerade tidpunkten för utbytet av delen. Delar som byts ut i enlighet med den här garantin omfattas av garantin under hela den återstående produktgarantin och tillfaller Toro. Toro fattar det slutliga beslutet om huruvida en befintlig del eller enhet ska repareras eller bytas ut. Toro har rätt att använda omarbetade reservdelar vid garantireparationer.

Garanti för djupurladdnings- och litiumjonbatterier

Djupurladdnings- och litiumjonbatterier har en total livslängd på ett visst antal kilowattimmar. Användnings-, laddnings- och underhållstekniker kan förlänga eller minska den totala batterilivslängden. I och med att batterierna i produkten används minskar gradvis mängden användbart arbete mellan laddningsintervallerna tills dess att batteriet är helt urladdat. Ansvaret för att ersätta urladdade batterier, på grund av normal användning, faller på produktens ägare. Observera: (endast litiumjonbatterier): proportionellt fördelat efter 2 år. Se batterigarantin för ytterligare information.

Livstidsgaranti för vevaxeln (endast ProStripe 02657-modeller)

Prostripe-modellen som är utrustad med en Toro-friktionsskiva och en vevsäker knivbromsomkoppling (montering med integrerad knivbromsomkoppling + friktionskoppling) som originalutrustning, och som används av den ursprungliga köparen i enlighet med rekommenderade drifts- och underhållsprocedurer, omfattas av en livstidsgaranti mot böjning av motorns vevaxel. Maskiner med friktionsbrickor, knivbromsomkopplingsenheter och andra sådana enheter omfattas inte av livstidsgarantin för vevaxeln.

Ägaren bekostar underhållet

Den vanliga service som krävs för Toro-produkter omfattar bland annat att finjustera motorn, smörja, rengöra och polera maskinen, byta filter och kylvätska samt att utföra det underhåll som rekommenderas. Sådan service får ägaren själv bekosta.

Allmänna villkor

Reparation av en auktoriserad Toro-distributör eller Toro-återförsäljare är den enda kompensation som du har rätt till under denna garanti.

Varken The Toro Company eller Toro Warranty Company är ansvariga för indirekta eller oförutsedda skador eller följdskador i samband med användningen av de Toro-produkter som omfattas av denna garanti. Detta inkluderar alla kostnader eller utgifter för att tillhandahålla ersättningsutrustning eller service under rimliga perioder med funktionsfel eller avsaknad av möjlighet av använda produkten medan reparationer som omfattas av garantin utförs. Med undantag för den emissionsgaranti som nämns nedan, och endast om denna är tillämplig, finns ingen annan uttrycklig garanti. Alla indirekta garantier i fråga om säljbarhet och användningslämplighet är begränsade till denna uttryckliga garantis varaktighet.

I vissa stater är det inte tillåtet att undanta oförutsedda skador eller följdskador, eller tidsbegränsa en indirekt garantis varaktighet, och i dessa fall är det möjligt att ovanstående undantag och begränsningar inte gäller. Denna garanti ger dig specifika juridiska rättigheter, och du kan även ha andra rättigheter som varierar från stat till stat.

Anmärkning om utsläppsgarantin

Produktens emissionskontrollsystem kan omfattas av en separat garanti som uppfyller de krav som fastställts av den amerikanska miljömyndigheten (Environmental Protection Agency, EPA) och/eller Kaliforniens luftskyddsmyndighet (California Air Resources Board, CARB). Tidsbegränsningarna som anges ovan är inte tillämpliga i fråga om garantin för emissionskontrollsystem. Se motorns garantiförklaring om utsläppsbegränsning som medföljer produkten eller finns i motortillverkarens dokumentation.

Andra länder än USA och Kanada

Kunder som har köpt Toro-produkter som exporterats från USA eller Kanada ska kontakta sin Toro-distributör (återförsäljare) för att få garantipolicyn för sitt eget land eller sin provins eller stat. Om du av någon anledning är missnöjd med din distributörs service eller har svårt att få garantiupplysningar kontaktar du ditt närmaste auktoriserade Toro-servicecenter.

374-0253 Rev F