Form No. 3429-175 Rev C

Count on it.

Betjeningsvejledning

Topdresser 1800

Højtydende Workman®-arbejdskøretøj

Modelnr. 44225—Serienr. 403420001 og derover

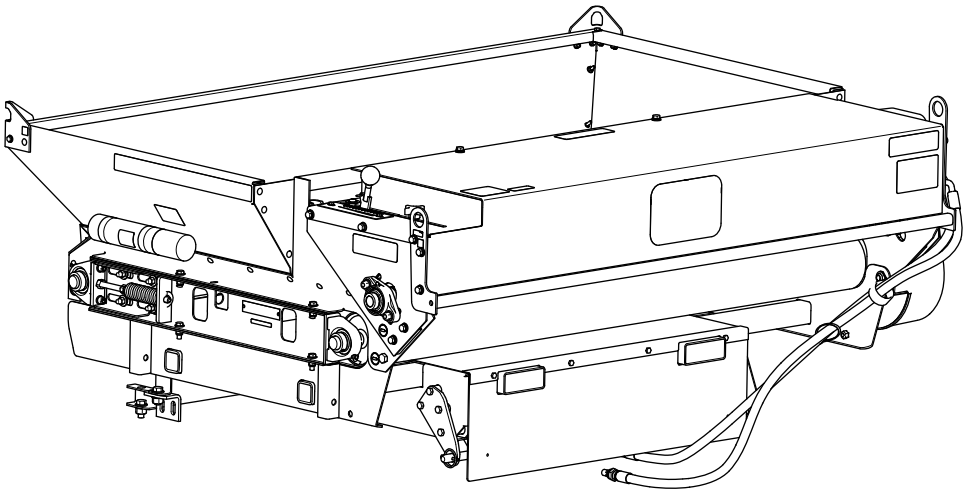

Registrer dit produkt på www.Toro.com.
Oversættelse af original (DA)

3429-175

Dette produkt overholder alle relevante EU-direktiver. Yderligere oplysninger fås på den separate produktspecifikke overensstemmelseserklæring.

⚠ ADVARSEL

CALIFORNIEN
Advarsel i henhold til erklæring nr. 65

Brug af dette produkt kan medføre eksponering over for kemikalier, der ifølge staten Californien er kræftfremkaldende og giver medfødte defekter eller andre forplantningsskader.

Indledning

Denne maskine er monteret på et højtydende Workman-arbejdskøretøj, som udelukkende må bruges af professionelle, ansatte operatører til kommercielle anvendelser. Maskinen er primært udviklet til måling og spredning af materialer under forskellige fugtighedsforhold, uden at dette medfører tilstopning eller væsentligt påvirker spredningen. Brug af dette produkt til andre end det tiltænkte formål kan udsætte dig selv og omkringstående for fare.

Læs denne vejledning omhyggeligt, så du kan lære at betjene og vedligeholde produktet korrekt samt undgå person- og produktskade. Det er dit ansvar at betjene produktet korrekt og sikkert.

Gå til www.Toro.com for at få materialer om produktsikkerhed og oplæring i betjening, oplysninger om tilbehør, hjælp til at finde en forhandler eller for at registrere dit produkt.

Når du har brug for service, originale Toro-dele eller yderligere oplysninger, bedes du kontakte en autoriseret serviceforhandler eller Toros kundeservice samt have produktets model- og serienummer parat. Figur 1 viser model- og serienummerets placering på produktet. Skriv numrene, hvor der er gjort plads til dette.

Vigtigt: **Scan QR-koden (hvis der er en) på serienummerpladen med din mobilenhed for at få adgang til oplysninger om garanti, reservedele og andre produktoplysninger.**

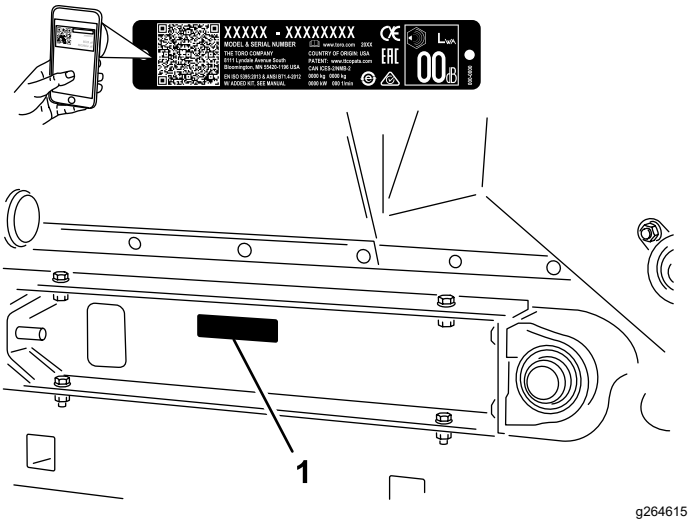

Figur 1

1. Model og serienummerets placering

Modelnr. _____

Serienr. _____

Denne betjeningsvejledning advarer dig om mulige farer og giver dig særlige sikkerhedsoplysninger ved hjælp af advarselssymbolet (Figur 2), der angiver en fare, som kan forårsage alvorlig personskade eller død, hvis du ikke følger de anbefalede forholdsregler.

g000502

Figur 2
Advarselssymbol

Denne betjeningsvejledning bruger 2 ord til at fremhæve oplysninger. **Vigtigt** henleder opmærksomheden på særlige mekaniske oplysninger, og **Bemærk** angiver generel information, som det er værd at lægge særligt mærke til.

© 2024—The Toro® Company
8111 Lyndale Avenue South
Bloomington, MN 55420

Kontakt os på www.Toro.com.
Trykt i USA
Alle rettigheder forbeholdes

Indhold

Sikkerhed 3
Generelt om sikkerhed..... 3
Sikkerheds- og instruktionsmærkater 4
Opsætning 6
1 Afmontering af lad i 2/3-størrelse eller fuldt lad 7
2 Montering af topdresseren 7
3 Tilslutning af løftecylinderne..... 9
4 Brug af ladstøtten 10
5 Tilslutning af hydraulikkoblingerne 11
Produktoversigt 13
Betjeningsanordninger 13
Specifikationer 14
Mål og vægt..... 14
Udstyr/tilbehør 14
Før betjening 14
Sikkerhedshensyn før drift 14
Under betjening 15
Sikkerhed under drift..... 15
Betjening af maskinen 16
Læsning af tragtbeholderen 17
Dosering af sand 17
Forholdsregler vedrørende sand 18
Klargøring til drift ved kolde temperaturer 18
Efter betjening 18
Sikkerhedshensyn efter drift 18
Vedligeholdelse 20
Sikkerhed under vedligeholdelsesarbejde 20
Skema over anbefalet vedligeholdelse 20
Tiltag forud for vedligeholdelse 20
Klargøring til vedligeholdelsesarbejde 20
Smøring 21
Fedtspecifikation 21
Smøring af lejerne og bøsningerne 21
Vedligeholdelse af remme 21
Efterstramning af transportbåndets kæde..... 21
Spænding af transportbåndet 22
Udskiftning af transportbåndet..... 22
Vedligeholdelse af hydrauliksystem 26
Hydrauliksystem – Sikkerhed 26
Kontrol af hydraulikrør og -slanger 26
Vedligeholdelse af børste 26
Eftersyn af børstens position og slid 26
Justering af børstens position 26
Rengøring 27
Vask af maskinen..... 27
Opbevaring 28
Sikkerhed i forbindelse med opbevaring 28
Klargøring af maskinen til opbevaring 28
Fejlfinding 29

Sikkerhed

Generelt om sikkerhed

Dette produkt kan afskære hænder og fødder samt udslynge genstande.

- Læs og forstå indholdet i denne *betjenings-vejledning* samt i betjeningsvejledningen til Workman-køretøjet, før denne maskine tages i brug. Sørg for, at alle, der anvender produktet, er fortrolige med betjeningen af både maskinen og Workman-køretøjet, samt at de forstår advarslerne.
- Betjening af maskinen kræver din fulde opmærksomhed. Giv dig ikke i kast med aktiviteter, der afleder opmærksomheden, da dette kan medføre person- eller tingsskade.
- Hold hænder og fødder væk fra bevægelige maskinkomponenter.
- Betjen ikke maskinen, uden at alle værn og øvrige sikkerhedsanordninger sidder korrekt på plads på maskinen og virker efter hensigten.
- Hold børn og omkringstående væk fra arbejdsområdet. Lad aldrig børn betjene maskinen.
- Stop maskinen, sluk motoren, tag nøglen ud (hvis udstyret hermed), og vent, til al bevægelse standser, inden du forlader førersædet. Lad maskinen køle af, før du udfører justering, eftersyn eller rengøring af maskinen, samt inden den stilles til opbevaring.

Hvis maskinen betjenes eller vedligeholdes forkert, er der risiko for personskade. Operatøren skal altid følge sikkerhedsanvisningerne og være opmærksom på advarselssymbolet ⚠, der betyder Forsigtig, Advarsel eller Fare – personlig sikkerhedsanvisning, for at nedsætte risikoen for personskade. Hvis disse forskrifter ikke følges, kan det medføre personskade eller død.

Sikkerheds- og instruktionsmærkater

Sikkerheds- og instruktionsmærkaterne kan nemt ses af operatøren og er placeret tæt på potentielle risikoområder. Udskift eventuelle beskadigede eller manglende mærkater.

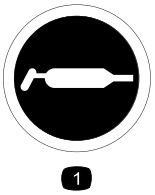

decal58-6520

58-6520

1. Smøring

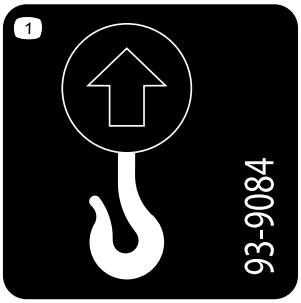

decal93-9084

93-9084

1. Løftepunkt
2. Bindepunkt

decal93-9529

93-9529

1. 95 kg

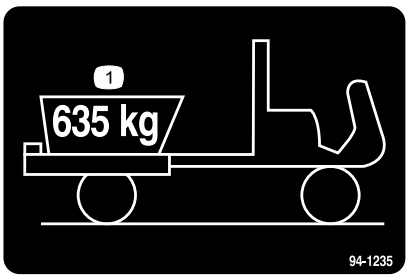

decal94-1235

94-1235

1. Den maksimale belastning er 635 kg.

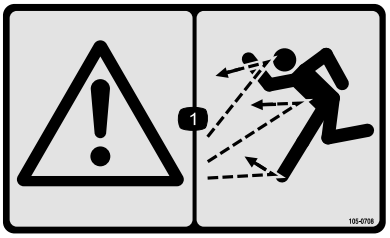

decal105-0708

105-0708

1. Advarsel – fare for udslyngede genstande

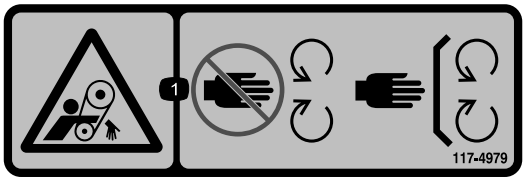

decal117-4979

117-4979

1. Fare for at blive viklet ind, transportbånd – hold afstand til bevægelige dele. Hold alle afskærmninger og sikkerhedsanordninger på plads.

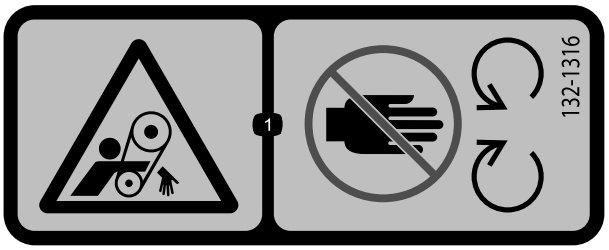

decal132-1316

132-1316

1. Klemningsfare, transportbånd – hold afstand til bevægelige dele.

decal133-8061

133-8061

decal138-5940

138-5940

1. Klemningsfare for arm – hold omkringstående på afstand, og medtag ikke passagerer.

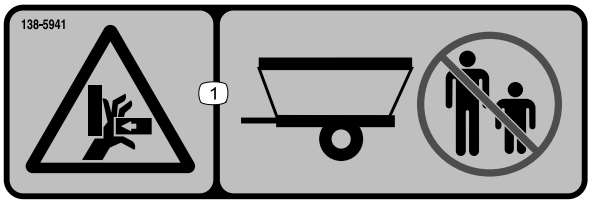

decal138-5941

138-5941

1. Knusningsfare for hænder – hold omkringstående på afstand.

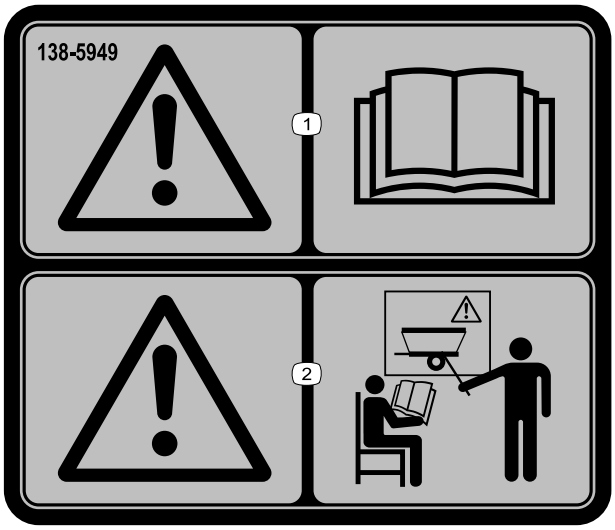

decal138-5949

138-5949

1. Advarsel – læs *betjeningsvejledningen*.
2. Advarsel – få undervisning, før maskinen tages i brug.

Opsætning

Løsdele

Brug skemaet herunder til at kontrollere, at alle dele er blevet leveret.

Fremgangsmåde	Beskrivelse	Antal	Anvendelse
1	Kræver ingen dele	–	Afmonter ladet i 2/3-størrelse eller det fulde lad.
2	Redskabsbeslag Gaffelbolt Ringstift Maskinskrue (½" x 1") Flad spændeskive Låsemøtrik (½") Afstandsklods	2 2 4 4 8 4 2	Monter topdresseren.
3	Cylinderstift Maskinskrue (¼" x ¾") Låsemøtrik (¼")	2 2 2	Tilslut løftecylinderne.
4	Ladstøtte (leveres med Workman-køretøjet)	–	Brug af ladstøtten.
5	Kræver ingen dele	–	Tilslut hydraulikkoblingerne.

Medier og øvrige dele

Beskrivelse	Antal	Anvendelse
Betjeningsvejledning	1	Læs før betjening.

1

Afmontering af lad i 2/3-størrelse eller fuldt lad

Kræver ingen dele

Fremgangsmåde

Løfteudstyrets kapacitet: 150 kg

Bemærk: Hvis Workman-køretøjet er udstyret med en H.D.-trækramme, behøver du ikke fjerne den fra køretøjet, men du skal trække trækrammens vægt fra tragtbeholderens nyttelast. Se Workman-køretøjets *betjeningsvejledning*.

1. Parker Workman-køretøjet på en plan overflade, og aktiver parkeringsbremsen.
2. Start motoren, og flyt det hydrauliske løftegreb for at sænke ladet, indtil cylindrene er løse i ladets riller.
3. Slip løftegrebet, sluk for motoren, tag nøglen ud, og vent, til alle bevægelige dele er standset, før du forlader førersædet.
4. Fjern ringstifterne fra de yderste ender af cylinderstangens gaffelbolte (Figur 3).

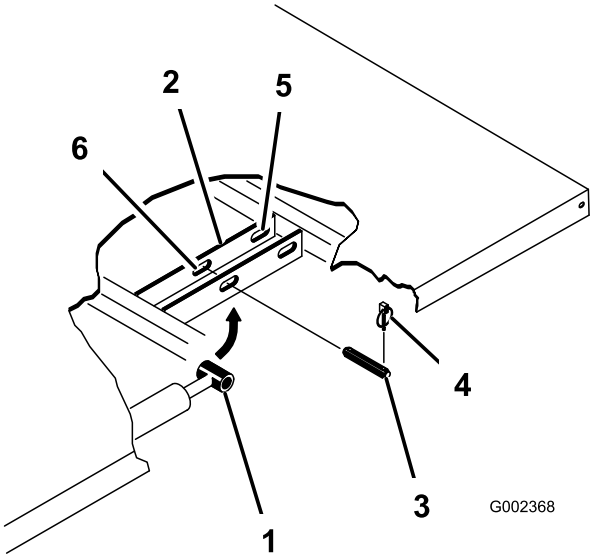

g002368

Figur 3

1. Cylinderstangens ende
2. Ladmonteringsplade
3. Gaffelbolt
4. Ringstift
5. Bageste riller (fuldt lad)
6. Forreste riller (⅔ lad)

5. Afmonter de gaffelbolte, der fastgør cylinder-stangens ender til ladmonteringspladerne, ved at skubbe boltene indad (Figur 4).
6. Afmonter de ringstifter og gaffelbolte, der fastgør aksebeslagene på stelkanalerne (Figur 4).

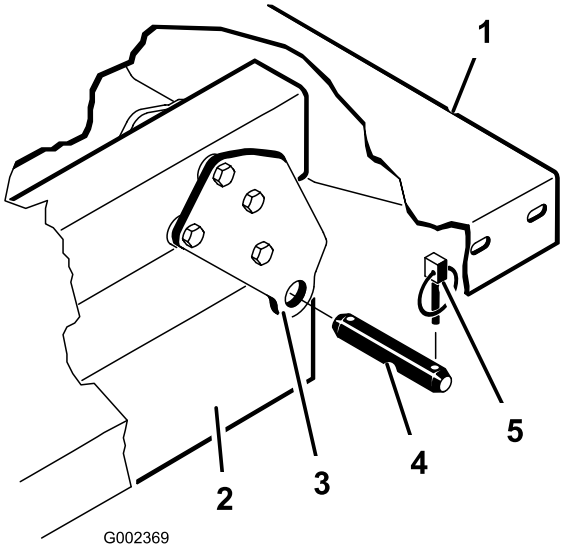

g002369

Figur 4

1. Ladets bageste venstre hjørne
2. Stelkanal (Workman-køretøj)
3. Drejeplade
4. Gaffelbolt
5. Ringstift

7. Løft ladet af Workman-køretøjet.

   Vigtigt: **Det fulde lad vejer ca. 148 kg, så forsøg aldrig selv at montere eller afmontere det.**

   Brug en løbekran, eller få to eller tre andre personer til at hjælpe dig.
8. Opbevar cylindrene i opbevaringsklemmerne.
9. Indkobl den hydrauliske løftegrebslås på Workman-køretøjet.

   Vigtigt: **Indkobling af løftegrebslåsen forhindrer dig i at strække løftecylinderne ud ved et uheld.**

2

Montering af topdresseren

Dele, der skal bruges til dette trin:

2	Redskabsbeslag
2	Gaffelbolt
4	Ringstift
4	Maskinskrue (½" x 1")
8	Flad spændeskive
4	Låsemøtrik (½")
2	Afstandsklods

Fremgangsmåde

Løfteudstyrets kapacitet: 370 kg

1. Fjern de 2 maskinskruer med flangehoved og flangelåsemøtrikker, der fastgør den bageste del af hvert monteringsbeslag på motorstellet på begge sider af Workman-køretøjets stel (Figur 5).

   Bemærk: Hvis Workman-køretøjet er udstyret med en H.D.-trækramme, er redskabets monteringsbeslag (trin 1 og 2) fabriksinstallerede. Gå videre til trin 3.

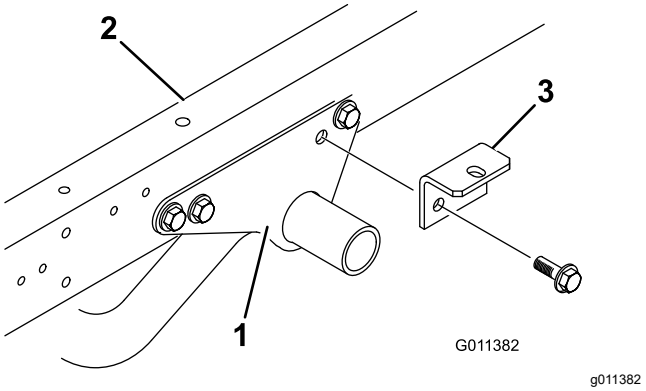

Figur 5

1. Motorstellets monteringsbeslag
2. Stel (Workman-køretøj)
3. Redskabsbeslag

2. Fastgør et redskabsbeslag på hvert af motorstellets monteringsbeslag samt på Workman-køretøjets stel med de 2 maskinskruer med flangehoved og flangelåsemøtrikkerne, du fjernede i trin 1 (Figur 5).

   Bemærk: Hvis Workman-køretøjet er udstyret med en H.D.-trækramme, skal du montere afstandsklodserne, trin 3 og 4, og ellers fortsætte til trin 6.

3. Fjern maskinskruen, de 2 flade spændeskiver og låsemøtrikken, der fastgør hvert redskabsbeslag til trækrammens tapper (Figur 6).

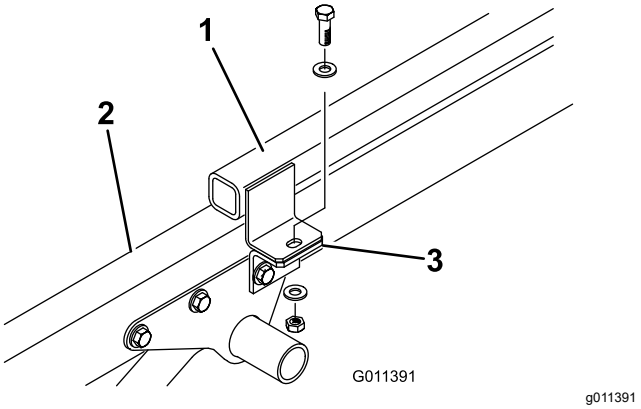

Figur 6

1. Trækrammens tap
2. Stel (Workman-køretøj)
3. Redskabsstel

4. Fastgør en afstandsklods øverst på hver af trækrammens tapper med maskinskruen, de 2 flade spændeskiver og låsemøtrikken, som du fjernede tidligere (Figur 7).

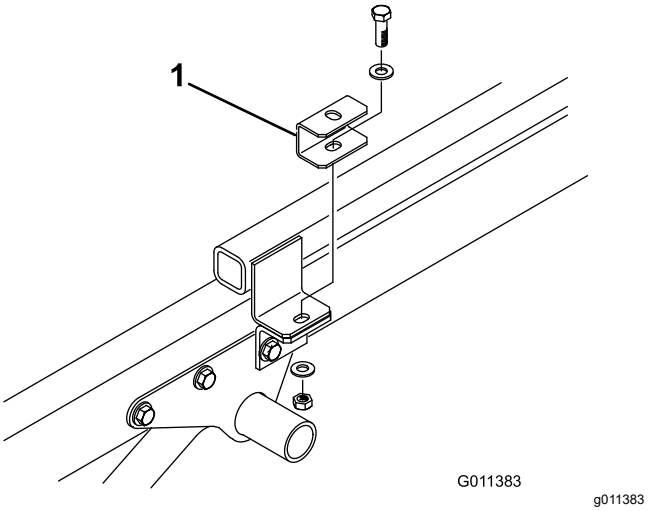

Figur 7

1. Afstandsklods

5. Løft maskinen på følgende måde:
   - Hvis du bruger en gaffeltruck til at løfte topdresseren, skal du føre gaflerne igennem løfterørene (Figur 8) ved bagklappen.

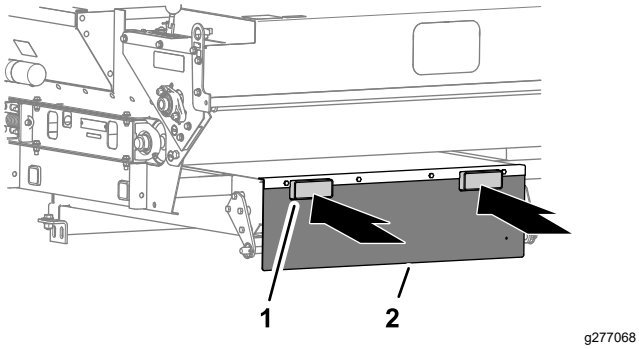

Figur 8

1. Løfterør
2. Bagklap

- Hvis du bruger det valgfrie løftesæt (92-4452) til at løfte topdresseren, skal du fortsætte som følger:
  A. Anbring løftebeslaget øverst på tragtbeholderen.
  B. Monter kæderne i løfteøjnene i hvert af tragtbeholderens hjørner.

  Vigtigt: **Når du afmonterer topdresseren, skal du *altid* afmontere monteringsboltene og -pindene, før du løfter maskinen.**

6. Anbring maskinen på Workman-køretøjets stel, og ret hullerne i de bageste monteringsbeslag ind efter hullerne i hver side af stellet (Figur 7).
7. Fastgør hvert af de bageste monteringsbeslag til Workman-køretøjets stel med en gaffelbolt og 2 ringstifter (Figur 9).

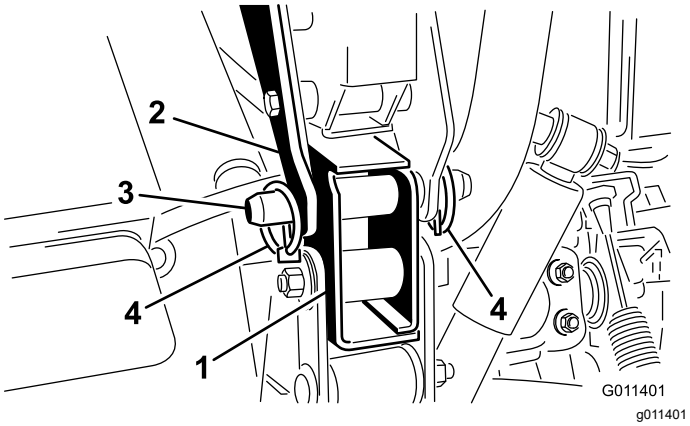

Figur 9

1. Stelbeslag (Workman-køretøj)
2. Monteringsbeslag
3. Gaffelbolt
4. Ringstift

8. Fastgør den øverste del af hvert redskabsbeslag (Figur 10) eller hver afstandsklods (Figur 11) løst på monteringstappen på hver side af topdresseren ved hjælp af en maskinskrue (½" x 1"), 2 flade spændeskiver og en låsemøtrik. Tilspænd alle fastgørelsesanordninger.

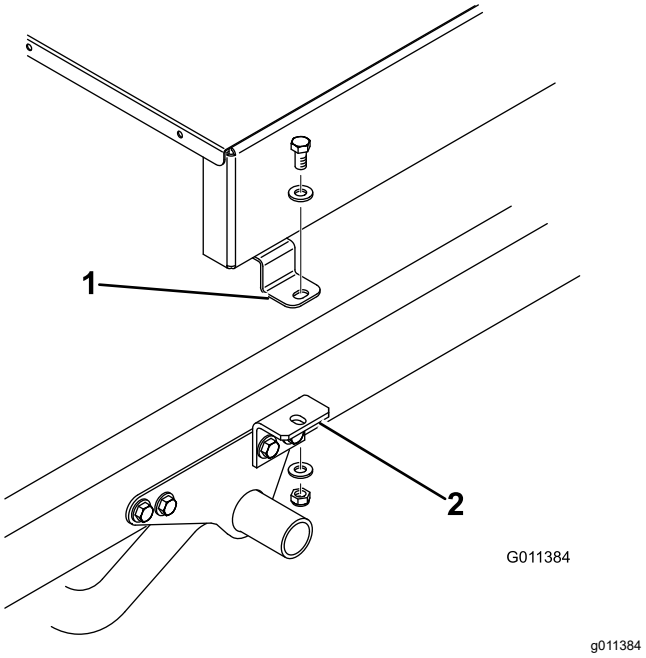

Figur 10

1. Topdresserens monteringstap
2. Redskabsbeslag

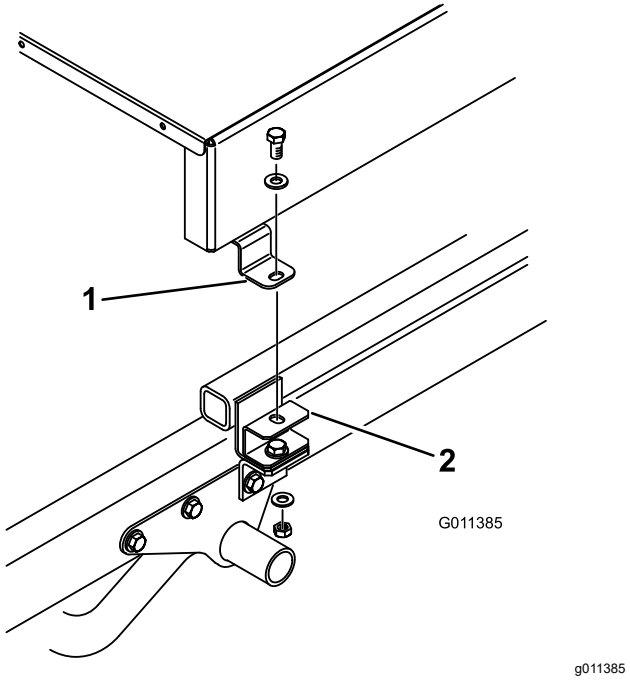

Figur 11

1. Topdresserens monteringstap
2. Afstandsklods

3

Tilslutning af løftecylinderne

Dele, der skal bruges til dette trin:

2	Cylinderstift
2	Maskinskrue (¼" x ¾")
2	Låsemøtrik (¼")

Fremgangsmåde

1. Fastgør hver af løftecylinderens stangender til topdresserens bund med en cylinderstift (Figur 12).
2. Fastgør hver cylinderstift til topdresserens bund med en maskinskrue (¼" x ¾"), en flad spændeskive og en møtrik (Figur 12).

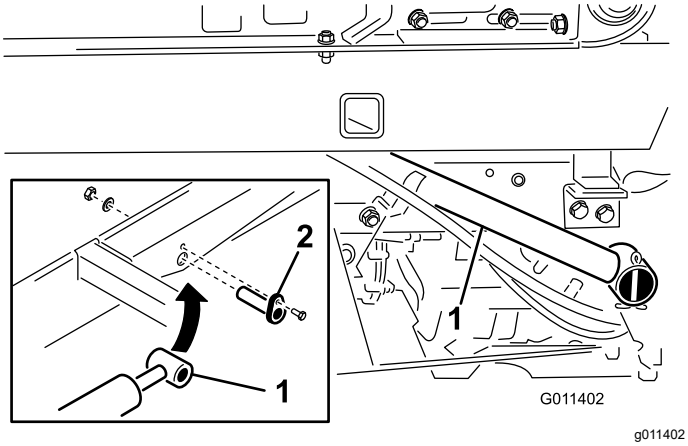

Figur 12

1. Cylinderstang
2. Cylinderstift

Vigtigt: **Lås altid tippestophåndtaget op, inden du forsøger at montere cylinderen til vipning. Brug kun cylindernes tiltning til eftersyn af motoren eller hydraulikken underneden.**

⚠ ADVARSEL

Hvis topdresseren ikke understøttes korrekt i forbindelse med eftersyn, kan det medføre alvorlig personskade.

Stol ikke på, at cylinderne er tilstrækkelige til at holde maskinen oppe. Klods topdresseren op, inden du foretager nogen som helst form for eftersyn under den.

Vigtigt:

På Workman-køretøjer med serienumre 240000001 og opefter kan ladet eller topdresseren ikke hæves, medmindre løftecylinderens slanger er sluttet til køretøjet.

⚠ FORSIGTIG

Hvis de korrekte procedurer for vipning af topdresserens tragtbeholder ikke overholdes, kan det medføre alvorlig personskade.

- **Fjern de forreste monteringsbolte, inden tragtbeholderen vippes.**
- **Tragtbeholderen må kun vippes, når den er tom.**

4

Brug af ladstøtten

Dele, der skal bruges til dette trin:

–	Ladstøtte (leveres med Workman-køretøjet)

Fremgangsmåde

Vigtigt: **Monter eller fjern altid ladstøtten fra den udvendige side af ladet.**

1. Hæv ladet, indtil løftecylindrene er helt udstrakte.
2. Fjern ladstøtten fra opbevaringsbeslagene bag på styrtbøjlepanelet (Figur 13).

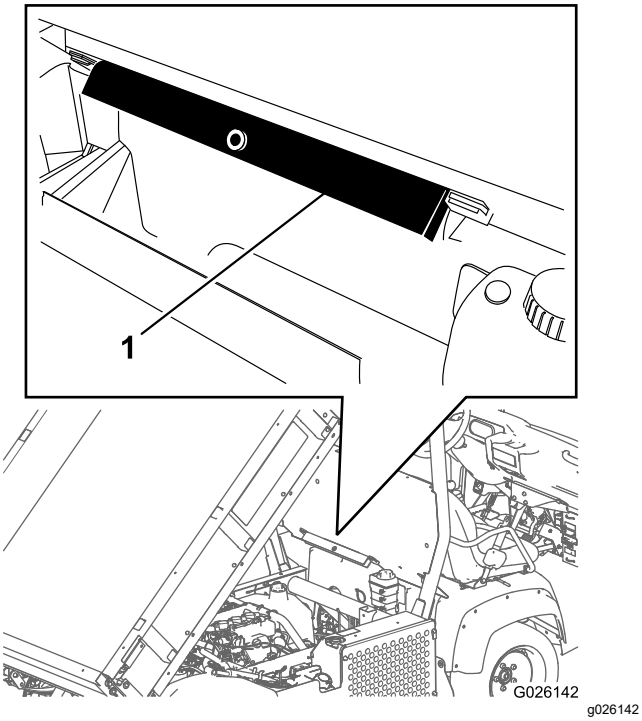

Figur 13

1. Ladstøtte

3. Skub ladstøtten på cylinderstangen, og sørg for, at tapperne på støtteenden hviler på cylinderløbets og cylinderstangens respektive ender (Figur 14).

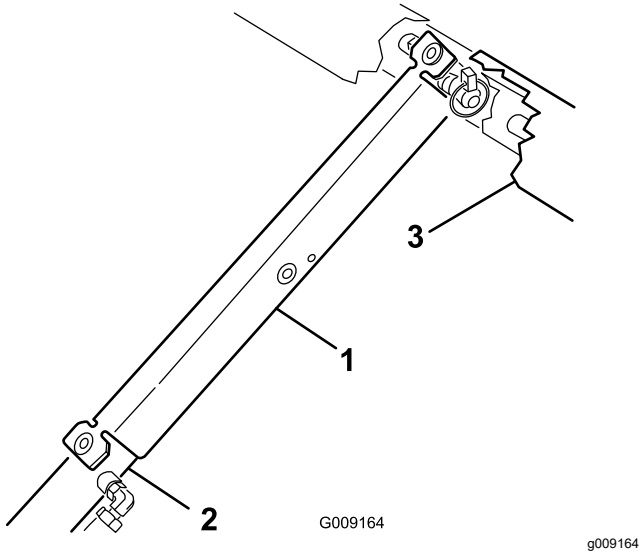

Figur 14

1. Ladstøtte
2. Cylinderløb
3. Lad

4. Når du er færdig, skal du fjerne ladstøtten fra cylinderen og sætte den i opbevaringsbeslagene bag på styrtbøjlepanelet.

   Vigtigt: **Forsøg ikke at sænke ladet, mens ladstøtten er anbragt på cylinderen.**

5

Tilslutning af hydraulikkoblingerne

Kræver ingen dele

Klargøring af maskinen

⚠ ADVARSEL

Hydraulikvæske, der slipper ud under tryk, kan trænge ind i huden og dermed forårsage personskade.

- **Søg straks lægehjælp, hvis der sprøjtes væske ind under huden. Væske, der er sprøjtet ind under huden, skal fjernes kirurgisk af en læge inden for få timer.**
- **Sørg for, at alle slanger og rør til hydraulikvæske er i god stand, og at alle hydrauliske forbindelser og fittings slutter tæt, før der sættes tryk på hydrauliksystemet.**
- **Hold din krop og dine hænder væk fra splithulslækager eller dyser, der sprøjter højtrykshydraulikvæske ud.**
- **Brug pap eller papir til at finde eventuelle hydrauliklækager.**
- **Tag hele trykket af det hydrauliske system, før der udføres arbejde på det.**

1. Benyt følgende metode til at tage tryk af det hydrauliske system med henblik på at gøre det nemmere at tilslutte lynkoblingerne:
   - Hvis dit Workman-køretøj har serienummer 239999999 eller tidligere, skal du flytte grebet på fjernhydraulikventilen (Figur 15) til flydepositionen.

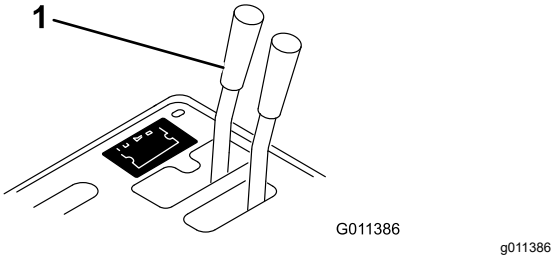

Figur 15

1. Greb på hydraulikventil

- Hvis dit Workman-køretøj har serienummer 240000001 eller opefter, skal du bevæge det hydrauliske løftegreb (Figur 16) frem og tilbage.

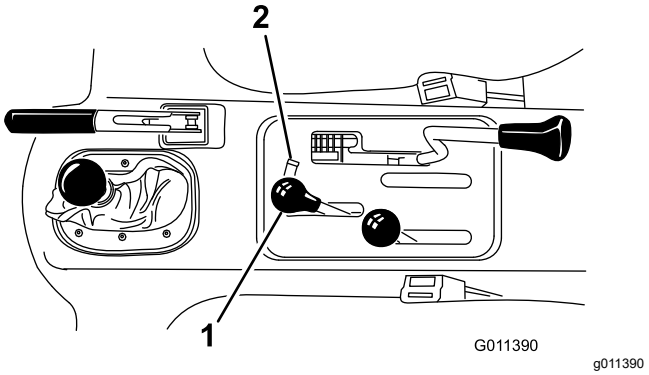

Figur 16

1. Hydraulisk løftegreb
2. Lås til hydraulisk løft

2. På køretøjer med serienumre 240000001 og opefter skal du frakoble de 2 løftecylinderslanger fra koblingerne, der er fastgjort til koblingsbeslaget (Figur 17). Sæt dækslerne ind i cylinderslangens lynkoblinger.

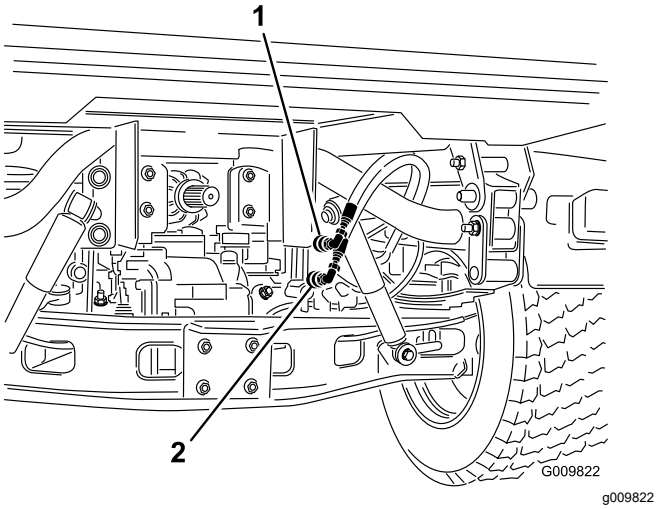

Figur 17

1. Lynkoblingens position A
2. Lynkoblingens position B

Tilslutning af slangerne

1. Rengør topdresserens slangelynkoblinger for eventuelt snavs (Figur 18).

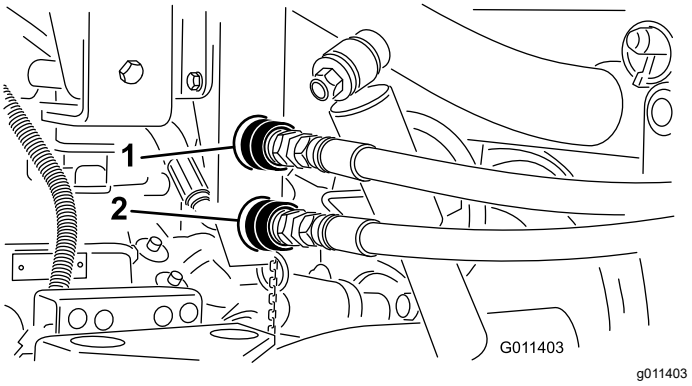

Figur 18

Lynkoblingspanel

1. Lynkoblingens position A
2. Lynkoblingens position B

2. Fastgør slangerne til lynkoblingerne til Workman-køretøjet. Sørg for, at begge lynkoblinger går helt i indgreb.

   Slangerne er markeret "A" og "B". Tilpas dem til Workman-køretøjets lynkoblinger.

   Bemærk: Koblingerne, der vises i Figur 18, er fra køretøjer med serienumre frem til 239999999.

Kontrol af hydrauliksystemet

Hydraulikvæskespecifikation: Dexron III automatisk transmissionsvæske

Vigtigt: **Workmans hydrauliske system drives vha. Dexron III automatisk transmissionsvæske. Denne væske tilfører smøring af gear og leje samt væske til drift af det hydrauliske system.**

Når fjernhydrauliksystemets lynkoblinger er tilsluttede, løber der hydraulikvæske fra maskinen til køretøjet. Hvis hydraulikvæsken i maskinen ikke er den samme som eller svarer til væsken i køretøjet, kan det medføre beskadigelse af transakslens eller hydrauliksystemets komponenter.

1. Kontroller hydraulikvæskestanden. Se din maskines *betjeningsvejledning*.

   Påfyld hydraulikvæske efter behov.
2. Start køretøjets motor.
3. Flyt køretøjets fjernhydraulikgreb til positionen RUN (kør). Transportbåndet og børsten bør dreje som vist i Figur 19.

   Bemærk: Hvis rotationen kører baglæns, skal du slukke motoren, fjerne slangerne, bytte om

på lynkoblingernes fittings, slutte slangerne til lynkoblingspanelet og derpå gentage trin 2 og 3.

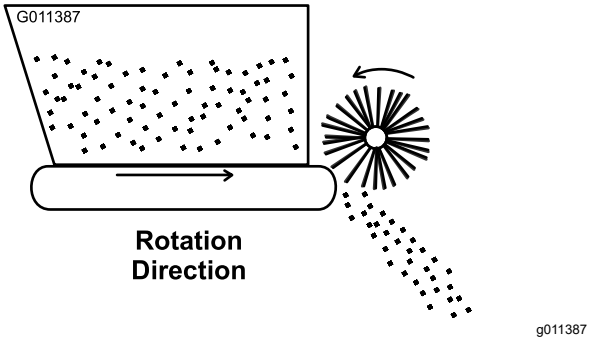

Figur 19

4. Efterse hydrauliksystemet for lækager, løse fastgørelsesanordninger, manglende dele og ukorrekt førte rør.

   Foretag alle reparationer, før maskinen betjenes.

   Vigtigt: **Sørg for, at slangerne føres væk fra bevægelige, skarpe eller varme komponenter.**

5. Sluk for motoren, tag nøglen ud, og vent, til alle bevægelige dele er standset, før du forlader førersædet.
6. Kontroller hydraulikvæskestanden. Se din maskines *betjeningsvejledning*.

   Påfyld hydraulikvæske efter behov.

Produktoversigt

Betjeningsanordninger

Portmålingskontrol

De sorte greb på venstre bagside af maskinen anvendes til at justere og låse porten i den ønskede åbne højde.

1. Løsn låsegrebet (Figur 20) tilstrækkeligt til, at det kan glide ubesværet langs åbningen.
2. Indstil portgrebet (Figur 20) til den ønskede position, og stram låsegrebet for at fastgøre justeringen.

Hastighedsskala

Brug hastighedsskalaen (Figur 20) til at bestemme den ønskede gennemstrømningshastighed. Se Dosering af sand (side 17).

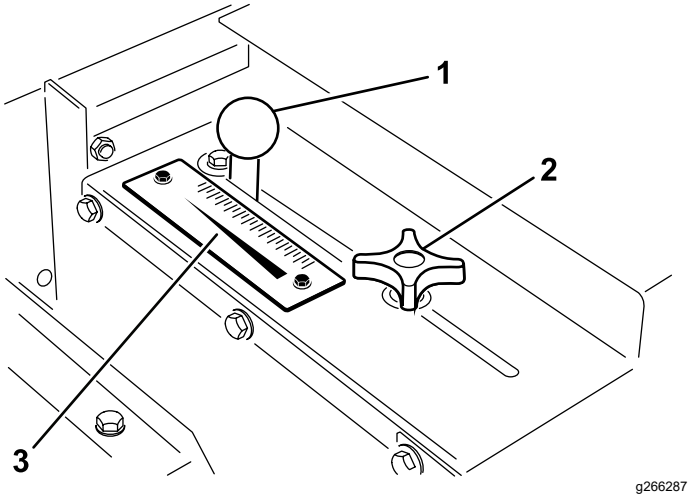

Figur 20

1. Portjusteringsgreb
2. Portlåsegreb
3. Hastighedsskala

Specifikationer

Bemærk: Specifikationer og design kan ændres uden forudgående varsel.

Mål og vægt

Længde	137 cm
Bredde	185 cm
Spredningsbredde	152 cm
Indvendig arbejdsbredde	175 cm
Højde, monteret på et Workman-køretøj	126 cm
Forsendelsesvægt	386 kg
Tørvægt	367 kg
Tragtbeholderkapacitet	0,5 m³

Udstyr/tilbehør

Der kan fås en række forskelligt Toro-godkendt udstyr og tilbehør til brug sammen med maskinen, som gør den bedre og mere alsidig. Kontakt en autoriseret serviceforhandler eller autoriseret Toro-distributør, eller gå ind på www.Toro.com for at få en fortegnelse over alle godkendte redskaber og alt godkendt tilbehør.

Brug kun originale Toro-reservedele og tilbehør for at sikre optimal ydelse og sikre, at maskinen fortsat overholder sikkerhedscertificeringen. Reservedele og tilbehør, der er fremstillet af andre producenter, kan være farlige, og brug heraf kan gøre garantien ugyldig.

Betjening

Bemærk: Maskinens venstre og højre side er som set fra den normale betjeningsposition.

Før betjening

Sikkerhedshensyn før drift

- Maskinens egenskaber med hensyn til balance, vægt og transport afviger fra andre typer udstyr. Læs og forstå indholdet i denne *betjeningsvejledning*, før maskinen betjenes. Lær alle betjeningsanordningerne at kende, og gør dig bekendt med, hvordan du stopper maskinen hurtigt.
- Maskinen må aldrig betjenes eller vedligeholdes af børn eller utrænet personale. Vær opmærksom på, at lokale forskrifter kan angive en mindstealder for operatøren. Ejeren er ansvarlig for at træne alle operatører og mekanikere.
- Bliv fortrolig med anvisningerne for sikker betjening af udstyret samt med betjeningsanordningerne og sikkerhedssymbolerne.
- Stop maskinen, sluk motoren, tag nøglen ud (hvis udstyret hermed), og vent, til al bevægelse standser, inden du forlader førersædet. Lad maskinen køle af, før du udfører justering, eftersyn eller rengøring af maskinen, samt inden den stilles til opbevaring.
- Du skal vide, hvordan man hurtigt standser maskinen og slukker for motoren.
- Kontroller, at dødemandsgrebene, sikkerhedskontakterne og beskyttelsesanordningerne er korrekt monteret og fungerer efter hensigten. Betjen ikke maskinen, hvis de ikke fungerer korrekt.
- Efterse området, hvor maskinen skal bruges, og fjern alle objekter, som maskinen kan risikere at udslynge.
- Hold alle afskærmninger og sikkerhedsanordninger på plads. Hvis en afskærmning, sikkerhedsanordning eller mærkat er ulæselig eller mangler, skal den repareres eller udskiftes, før maskinen betjenes.

  Bemærk: Anvend et tredjedelsredskab eller en afskærmning på den forreste tredjedel af Workman-køretøjets ladområde, når du anvender topdresseren.
- Spænd alle løse møtrikker, bolte og skruer for at sikre, at maskinen er i sikker driftsmæssig stand.

Sørg for, at maskinens komponenter er på plads og fastgjort.

- Rådfør dig med køretøjets leverandør eller producent for at sikre dig, at dit køretøj er egnet til brug med et redskab af denne vægt.

Under betjening

Sikkerhed under drift

- Ejeren/operatøren kan forhindre og er ansvarlig for ulykker, der kan forårsage personskade eller tingsskade.
- Bær korrekt beklædning, herunder beskyttelsesbriller, lange bukser, skridsikkert, kraftigt fodtøj og høreværn. Sæt langt hår op, og bær ikke løstsiddende tøj eller smykker.
- Betjen ikke maskinen, hvis du er syg, træt eller påvirket af alkohol eller medicin.
- Betjening af maskinen kræver din fulde opmærksomhed. Giv dig ikke i kast med aktiviteter, der afleder opmærksomheden, da dette kan medføre person- eller tingsskade.
- Betjen ikke maskinen, hvis du er træt, syg eller påvirket af alkohol eller medicin.
- Hold hænder og fødder væk fra tragtbeholderen.
- Bliv siddende, når køretøjet er i bevægelse.
- Det kræver koncentration at bruge maskinen. Hvis ikke køretøjet betjenes på sikker vis, kan det medføre en ulykke, eller at køretøjet vælter, med alvorlig personskade eller død til følge. Kør forsigtigt, og gør følgende for at forhindre tipning eller mistet herredømme:
  - Udvis største forsigtighed, reducer hastigheden, og hold sikker afstand til bunkere, grøfter, vandarealer, ramper, ukendte steder eller andre risikoområder.
  - Reducer hastigheden på en læsset maskine, når der køres i kuperet terræn for at undgå, at maskinen bliver ustabil.
  - Betjen kun maskinen i god sigtbarhed for at undgå huller eller skjulte farer.
  - Se bagud og ned for at sikre, at der er fri bane, før du bakker.
  - Vær forsigtig, når du nærmer dig blinde hjørner, buske, træer eller andre genstande, der kan blokere for udsynet.
  - Vær forsigtig ved betjening på en stejl skråning. Kør lige op og ned ad skråninger. Sænk hastigheden, når du drejer skarpt eller vender på skråninger. Undgå at vende på skråninger, hvis det er muligt.
  - Vær ekstra forsigtig ved betjening på våde overflader, ved højere hastigheder eller med fuld last. Standsningstiden øges ved fuld last. Skift til lavere gear, før maskinen køres op eller ned ad en skråning.
  - Undgå at stoppe og starte pludseligt. Skift ikke fra bakning til fremadkørsel eller fra fremadkørsel til bakning uden først at standse helt op.
  - Forsøg ikke at dreje skarpt eller udføre pludselige manøvrer eller andre usikre kørselshandlinger, som kan medføre tab af herredømmet over maskinen.
  - Vær opmærksom på omgivelserne, når du drejer eller bakker maskinen. Sørg for, at området er ryddet, og hold alle omkringstående væk fra arbejdsområdet. Kør langsomt.
  - Maskinen er kun beregnet til terrænkørsel. Den højeste anbefalede hastighed uden last er 24 km/t.
  - Sænk farten, og vær forsigtig, når du vender og krydser veje og fortove med maskinen. Hold altid tilbage for andre.
  - Hold altid øje med og undgå lave udhæng, som f.eks. grene, døråbninger, gangbroer osv. Sørg for, at der er tilstrækkelig plads over dig til, at du og køretøjet let kan passere under.
  - Betjen kun maskinen i god sigtbarhed og gode vejrforhold. Betjen ikke maskinen, når der er risiko for lynnedslag.
  - Hvis du er usikker på, om betjeningen er sikker, skal du standse arbejdet og spørge din tilsynsførende.
  - Maskinen må ikke efterlades uden opsyn, mens køretøjet er i drift.
- Transporter ikke laster, der overskrider køretøjets lastbegrænsninger.
- Lasters stabilitet kan variere, f.eks. har højere laster et højere tyngdepunkt. Reducer de maksimale lastbegrænsninger for at sikre bedre stabilitet, hvis nødvendigt.
- Gør følgende for at undgå, at maskinen vælter:
  - Hold omhyggeligt øje med lastens højde og vægt. Højere og tungere laster kan forøge risikoen for væltning.
  - Fordel lasten jævnt i alle retninger.
  - Vær forsigtig, når du drejer, og undgå usikre manøvrer.
  - Sørg altid for, at maskinen er koblet til køretøjet før pålæsning.
  - Placer ikke store eller tunge genstande i tragtbeholderen. Dette kan skade transportbåndet og rullerne. Sørg også for, at lasten har en ensartet konsistens. Maskinen kan kaste små sten i sandet uden varsel.
- Før du forlader førersædet, skal du gøre følgende:

– Parker maskinen på en plan flade.
– Sluk for den hydrauliske styring til maskinen.
– Aktiver parkeringsbremsen.
– Sluk for motoren, og tag nøglen ud (hvis udstyret hermed).
– Vent på, at al bevægelse standser.

- Stå ikke bag maskinen, når den aflæsses.
- Maskinen må kun aflæsses eller kobles fra køretøjet, når den befinder sig på en plan overflade.
- Sluk for redskabet, når du nærmer dig personer, køretøjer, befærdede veje eller fodgængerovergange.

Sikkerhed på skråninger

- Læs køretøjets specifikationer for at sikre dig, at du ikke overstiger den maksimale ydeevne for betjening på skråninger.
- Skråninger er en væsentlig årsag til, at operatørren mister herredømmet, eller at maskinen vælter. Sådanne ulykker kan medføre alvorlige personskader, i værste tilfælde med døden til følge. Operatøren er ansvarlig for sikker betjening på skråninger. Det kræver ekstra forsigtighed at betjene maskinen på alle former for skråninger.
- Operatøren skal gennemgå forholdene på arbejdsstedet, herunder en besigtigelse af området, med henblik på at afgøre, om det er sikkert at betjene maskinen på skråningen. Brug altid sund fornuft og god dømmekraft, når du foretager denne besigtigelse.
- Operatøren skal gennemgå nedenstående hældningsinstruktioner til betjening af maskinen på skråninger. Tag driftsforholdene på dagen i betragtning for at afgøre, om maskinen bør bruges på arbejdsstedet. Ændringer i terrænet kan medføre en ændring i betjeningen af maskinen på skråninger.
- Undlad at starte, standse eller vende maskinen på skråninger. Foretag ikke pludselige skift i hastighed eller retning. Drej maskinen langsomt og gradvist.
- Undlad at betjene maskinen under forhold, hvor der er tvivl om traktion, styring eller stabilitet.
- Fjern eller afmærk forhindringer, såsom grøfter, huller, hjulspor, bump, sten eller andre skjulte farer. Højt græs kan skjule forhindringer. Ujævnt terræn kan få maskinen til at vælte.
- Vær opmærksom på, at betjening af maskinen på vådt græs, på tværs af skråninger eller ned ad bakke kan medføre, at maskinen mister traktion. Mistet traktion til drivhjulene kan medføre, at maskinen glider, samt tab af bremse- og styrekontrol.
- Vær yderst forsigtig, når du betjener maskinen i nærheden af bratte afsatser, grøfter, volde, vandarealer eller andre farer. Maskinen kan pludselig vælte, hvis et hjul kører over kanten, eller kanten giver efter. Fastlæg et sikkerhedsområde mellem maskinen og alle eventuelle faremomenter.

Betjening af maskinen

1. Tag plads i sædet, og aktiver parkeringsbremsen.
2. Udkobl kraftudtaget (hvis køretøjet er udstyret med et), og sæt gashåndtaget i positionen OFF (fra) (hvis udstyret hermed).
3. Anbring grebet på fjernhydraulikventilen på Workman-køretøjet i positionen OFF (fra).
4. Indstil transmissionen på følgende måde:
   - Hvis Workman-køretøjet har manuel transmission, flyttes gearstangen til positionen NEUTRAL, og der trædes på koblingspedalen.
   - Hvis Workman-køretøjet har automatisk transmission, flyttes gearstangen til positionen PARK (parker).
5. Sæt nøglen i, og drej den med uret for at starte motoren. Slip nøglen, når motoren starter.
6. Øv dig i at starte, køre og stoppe Workman-køretøjet. Læs og forstå altid *betjeningsvejledningen* til Workman-køretøjet, før denne maskine tages i brug.
7. Kontroller, at transportbåndet kører jævnt, inden du tilfører materiale i tragtbeholderen.
8. Anbring sand eller andet topdressingmateriale i tragtbeholderen. Der kan maksimalt anbringes 0,5 m³ materiale i tragtbeholderen. Sand vejer generelt 1,6 kg/l og kan overbelaste Workman-køretøjet, hvis der læsses mere end 635 til 680 kg i tragtbeholderen.

   Vigtigt: **Når der er monteret andre redskaber, som f.eks. en H.D.-trækramme, på Workman-køretøjet, mens topdresseren anvendes, skal redskabets vægt trækkes fra tragtbeholderens nyttelast.**

   En metode til bestemmelse af redskabets samlede vægt er f.eks. at anbringe bagdækkene på en vægt. **Den maksimale vægtkapacitet for bagakslen på køretøjer i Workman 3000/4000-serien er 1.179 kg og 1.372 kg på køretøjer i Workman HD-serien.**

⚠ FARE

Tunge læs øger bremselængden og mindsker maskinens evne til at dreje hurtigt uden at vælte.

Transport eller topdressing med et fuldt læs kan få sandet til at forskyde sig. Denne forskydning sker hyppigst under drejning, kørsel op eller ned ad bakke, ved pludselig hastighedsændring, eller når du kører hen over ujævne overflader. Læs, der forskydes, kan få køretøjet til at vælte.

Udvis forsigtighed under transport eller topdressing med fuldt læs.

Som tommelfingerregel skal lastens vægt fordeles ligeligt fra for til bag og side til side.

Vip aldrig topdresserens lad under vedligeholdelse, mens der er materiale i tragtbeholderen. Topdresserens lad må kun vippes, når tragtbeholderen er tom.

9. Kør til det område, der skal topdresses.
10. Juster måleporten til den ønskede intensitet. Lås på plads med det sorte greb.
11. Flyt gearstangen til stillingen LO (lav). Vælg den ønskede fremadgående hastighed, og sæt i bevægelse. Se Dosering af sand (side 17).
12. På køretøjer med serienumre før 239999999 skal du trække fjernhydraulikhåndtaget tilbage til positionen RUN (kør). På køretøjer med serienumre 240000001 og opefter skal du låse det hydrauliske løftegreb i den fremadrettede position. Maskinen udfører nu topdressing.

Læsning af tragtbeholderen

1. Brug arbejdsarket over vægt før last til at beregne operatørens, passagerens (hvis en passager er til stede) og maskinens vægt:

Arbejdsark over vægt før last

Operatørens vægt	_____	kg	_____	(pund)
Passagerens vægt (hvis en passager er til stede)	**(+)** _____	kg	**(+)** _____	(pund)
Maskinens tørvægt	**(+)** 367	kg	**(+)** 808	(pund)

Arbejdsark over vægt før last (cont'd.)

Vægt før last	**(=)** _____	kg	**(=)** _____	(pund)

2. Brug arbejdsarket over materialelast i tragtbeholderen til at beregne, hvor meget det materiale, der læsses på tragtbeholderen, må veje:

   Bemærk: Tørt sand vejer almindeligvis 1.602 kg/m³, og vådt sand vejer fra 1.922 til 2.082 kg/m³.

   Bemærk: Tragtbeholderens maksimale materialevolumen er 0,5 m³.

Arbejdsark over materialelast i tragtbeholderen

Nominel kapacitet for Workman-køretøj	_____	kg	_____	(pund)
Vægt før last	**(-)** _____	kg	**(-)** _____	(pund)
Materialelast i tragtbeholderen	**(=)** _____	kg	**(=)** _____	(pund)

3. Fordel materialet i tragtbeholderen ligeligt fra for til bag samt fra side til side.

Vigtigt: **Transport eller topdressing med et fuldt læs kan få sandet til at forskyde sig. Denne forskydning sker hyppigst under drejning, kørsel op eller ned ad bakke, ved pludselig hastighedsændring, eller når du kører hen over ujævne overflader. Læs, der forskydes, kan få køretøjet til at vælte. Udvis forsigtighed under transport eller topdressing med fuldt læs.**

Vigtigt: **Tunge læs øger bremselængden og mindsker maskinens evne til at dreje hurtigt uden at vælte.**

Dosering af sand

Doseringen af sand afhænger af portindstillingen og af gear/områdeindstillingen. Fugtindhold og grovhed (partiklens størrelse) for sand varierer, hvilket har betydning for doseringen. Disse faktorer skal tages i betragtning, når der træffes beslutning om, hvor meget sand der skal anvendes. Afprøv på et lille område for at afgøre den korrekte mængde. For

at øge doseringen skal du enten åbne porten til en højere skalastreg eller sætte Workman-køretøjet i et lavere gear.

Bemærk: På køretøjer med serienumre 240000001 og opefter mindskes doseringen af sand, når du drejer køretøjet. Undgå at foretage skarpe sving, mens der topdresses.

For at sikre en jævn dosering fra green til green skal du anvende omdrejningstælleren og/eller gashåndtaget for at opretholde en konstant motorhastighed, mens der topdresses.

⚠ ADVARSEL

Hvis køretøjet vælter eller ruller på en bakke, medfører det alvorlig personskade.

Hvis motoren sætter ud eller mister fart på en bakke, må du aldrig forsøge at vende køretøjet.

Bak altid lige ned ad en bakke i bakgear.

Bak ikke i frigear eller med koblingen trykket ned, hvor du kun bruger bremserne.

Sæt aldrig yderbrædder eller paneler øverst på tragtbeholderen for at øge lastkapaciteten. Den ekstra vægt vil få køretøjet til at tippe eller vælte og forårsage alvorlig personskade.

Kør ikke på tværs af bakker, men kør op og ned ad bakken. Undgå at dreje på bakker. Undlad hurtig hastighedsforøgelse og -nedsættelse. En pludselig ændring i hastighed kan få køretøjet til at vælte.

Forholdsregler vedrørende sand

Maskinen er udstyret med en fleksibel portkant (Figur 21) samt en fjederudløsningsmekanisme, der mindsker risikoen for, at sandklumper eller sten sætter sig fast under drift. Si eller efterse sandet for sten med skarpe kanter, som kan beskadige transportbåndet, med henblik på at sikre, at båndet får en lang brugslevetid.

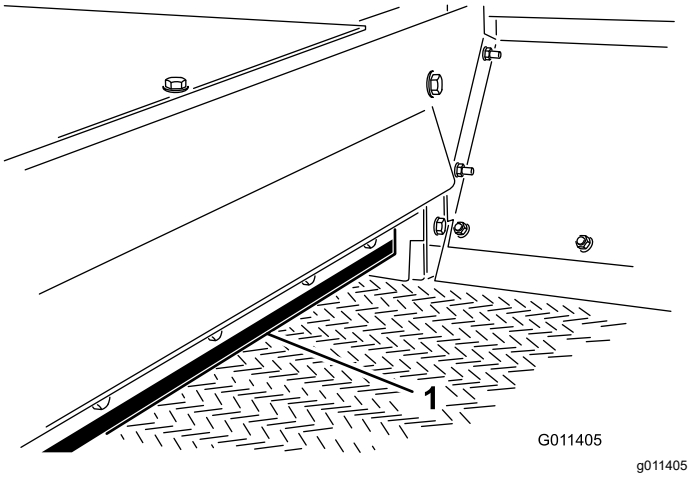

Figur 21

1. Portkant

Klargøring til drift ved kolde temperaturer

Maskinen kan bruges i koldt vejr. Du kan, med visse begrænsninger, anvende maskinen til glatførebekæmpelse ved at bruge den til at påføre en blanding af salt og sand på fortove. Transportbåndets PVC-materiale kan blive meget stift i koldt vejr, og der kræves en større ydeevne for at drive remmen. Transportbåndets levetid mindskes med cirka 50 %, når det anvendes i temperaturer under 5 °C.

Vigtigt: **Betjen ikke topdresseren ved temperaturer på -7 °C eller derunder.**

1. Øg transportbåndets spænding ved at justere fjedertrykket til 101 mm. Se Efterstramning af transportbåndets kæde (side 21).
2. Lad transportbåndet køre, inden tragtbeholderen læsses med materiale, for at sikre, at transportbåndssystemet bevæger sig frit.

   Vigtigt: **Hvis transportbåndet /drevrullen glider, kan der opstå beskadigelse af transportbåndet eller rullen.**

Vigtigt: **Før maskinen betjenes i varmt vejr, skal transportbåndets spænding justeres til et fjedertryk på 112 mm.**

Efter betjening

Sikkerhedshensyn efter drift

- Stop maskinen, sluk motoren, tag nøglen ud (hvis udstyret hermed), og vent, til al bevægelse standser, inden du forlader førersædet. Lad

maskinen køle af, før du udfører justering, eftersyn eller rengøring af maskinen, samt inden den stilles til opbevaring.

- Sluk for den hydrauliske styring til maskinen under transport, og når maskinen ikke er i brug.
- Hold alle dele af maskinen i god driftsmæssig stand og alle fastgørelsesdele tilspændt.
- Udskift alle slidte, beskadigede eller manglende mærkater.

Vedligeholdelse

Bemærk: Maskinens venstre og højre side er som set fra den normale betjeningsposition.

Bemærk: Download et gratis eksemplar af ledningsdiagrammet eller hydraulikskemaet ved at gå til www.Toro.com og bruge vejledningslinket på hjemmesiden til at søge efter din maskine.

Sikkerhed under vedligeholdelsesarbejde

- Før du forlader førersædet, skal du gøre følgende:
  - Parker maskinen på en plan flade.
  - Sluk for den hydrauliske styring til maskinen.
  - Aktiver parkeringsbremsen.
  - Sluk for motoren, og tag nøglen ud (hvis udstyret hermed).
  - Vent på, at al bevægelse standser.
- Vent, til maskinens komponenter er kølet ned, før du udfører vedligeholdelsesarbejde.
- Udfør kun den vedligeholdelse, som er beskrevet i instruktionerne i denne vejledning. Kontakt en autoriseret Toro-forhandler, hvis det på noget tidspunkt skulle blive nødvendigt med større reparationer, eller hvis du har brug for anden hjælp.
- Sørg for, at maskinen er i en sikker driftsmæssig stand ved at holde møtrikker, bolte og skruer tilspændte.
- Udfør så vidt muligt ikke vedligeholdelse, mens motoren kører. Hold afstand til bevægelige dele.
- Kædespændingen må ikke kontrolleres eller justeres, når køretøjets motor kører.
- Tag forsigtigt trykket af komponenter med oplagret energi.
- Understøt altid maskinen med donkrafte, når du arbejder under maskinen.
- Efter vedligeholdelse eller justering af maskinen skal du sørge for, at alle afskærmninger er monteret.
- Hold alle dele af maskinen i god driftsmæssig stand og alle beslag tilspændt.
- Udskift alle slidte eller beskadigede mærkater.
- Brug kun originale Toro-reservedele for at sørge for en sikker, optimal ydeevne på maskinen. Reservedele, der er fremstillet af andre producenter, kan være farlige, og brug heraf kan ugyldiggøre produktgarantien.

Skema over anbefalet vedligeholdelse

Vedligeholdelsesintervaller	Vedligeholdelsesprocedure
Hver anvendelse eller dagligt	• Kontroller hydraulikrør og -slanger
For hver 40 timer	• Kontroller børstens position og grad af slitage.
For hver 200 timer	• Smør alle smørenipler.

Tiltag forud for vedligeholdelse

Klargøring til vedligeholdelsesarbejde

1. Sluk for maskinen på én af følgende måder:
   - 239999999 og tidligere: Flyt grebet på fjernhydraulikventilen til positionen OFF (fra).
   - 240000001 og derover: Flyt det hydrauliske løftegreb til positionen OFF (fra).
2. Parker maskinen på en plan overflade.
3. Aktiver Workman-køretøjets parkeringsbremse, sluk motoren, tag nøglen ud, og vent, til alle bevægelige dele er standset, før du forlader førersædet.

Smøring

Fedtspecifikation

Litiumbaseret fedt nr. 2

Smøring af lejerne og bøsningerne

Eftersynsinterval: For hver 200 timer/Årlig (alt efter hvad der indtræffer først)

1. Udfør trinnene i Klargøring til vedligeholdelses-arbejde (side 20).
2. Smør hver smørenippel, der beskrives i tabellen over smørenipler, med det angivne fedt.

Tabel over smørenipler

Sted	Antal
Rulleakselleje (Figur 22)	4
Børsteakselleje (Figur 22)	1

Vigtigt: **Smør lejerne for at opretholde en lille udsivning mellem lejerne og husene. For meget fedt kan medføre overophedning eller beskadige forseglingerne.**

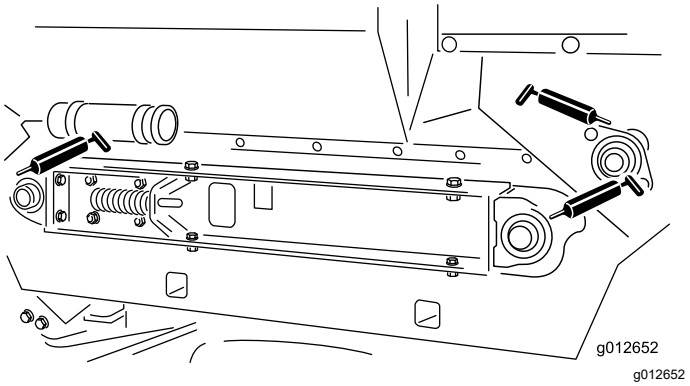

Figur 22

Bemærk: Smør ikke drivkæderne, medmindre de bliver stive af rust. Hvis kæden ruster, skal den smøres let med et tørt smøremiddel. Dette reducerer risikoen for, at ophobet sand eller andet topdressingmateriale klæber sig fast til kæden.

Vedligeholdelse af remme

Efterstramning af transportbåndets kæde

1. Udfør trinnene i Klargøring til vedligeholdelses-arbejde (side 20).
2. Fjern kædedækslet (Figur 23).

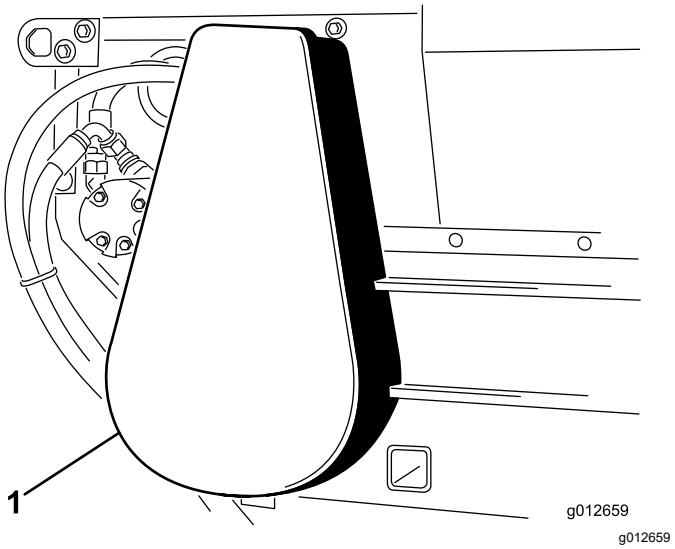

Figur 23

1. Kædedæksel

3. Løsn boltene og møtrikkerne, der fastgør motoren og kædehjulet til hovedstellet (Figur 24).
4. Drej motor- og kædehjulssamlingen (Figur 24) i monteringshullerne, indtil transportbåndets kæde afbøjer 3,2 mm.

   Vigtigt: **Undlad at overspænde kæden for at undgå for tidlig nedslidning. Undlad ligeledes at underspænde kæden, da dette medfører slid på kædehjulet.**

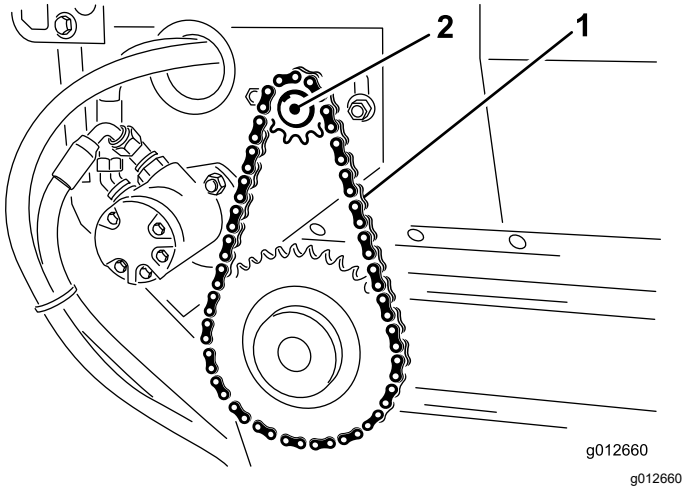

Figur 24

1. Transportbåndets kæde
2. Motor og kædehjul

5. Tilspænd monteringsboltene (Figur 24).
6. Monter kædedækslet (Figur 23).

Spænding af transportbåndet

Når transportbåndet er justeret korrekt, skal hver trykfjeder have en sammentrykket længde på 112 mm. Juster transportbåndet som følger:

1. Tøm tragtbeholderen.
2. Udfør trinnene i Klargøring til vedligeholdelsesarbejde (side 20).
3. Løsn den bageste kontramøtrik (Figur 25).

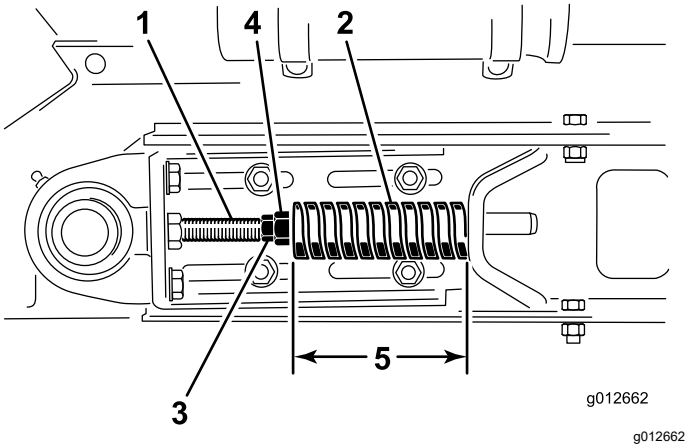

Figur 25

1. Spændstang
2. Trykfjeder
3. Kontramøtrik (forrest)
4. Kontramøtrik (bagest)
5. Fjedertryk på 112 mm

4. Ret den forreste kontramøtrik ind efter trykfjederen til 112 mm.
5. Stram den bageste kontramøtrik.
6. Gentag trin 3 til 5 på den anden side af maskinen.
7. Mål afstanden mellem remrulleakslernes midterpunkter på hver side af maskinen for at sikre, at målene er ens (Figur 26).

   Lige lang afstand måler ca. 895 mm.

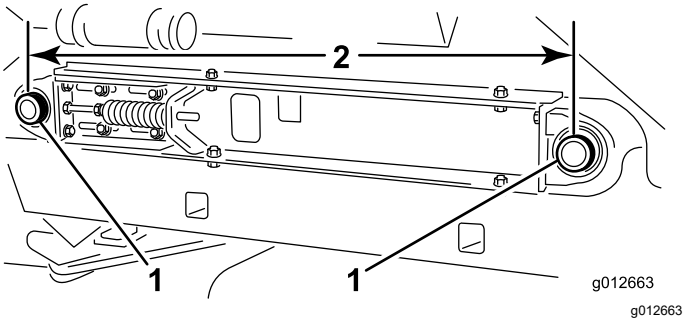

Figur 26

1. Remrulleaksler
2. 895 mm

Udskiftning af transportbåndet

Klargøring af maskinen

1. Tøm tragtbeholderen.
2. Udfør trinnene i Klargøring til vedligeholdelsesarbejde (side 20).
3. Efterse tragtbeholderens forseglinger og portkant for slitage eller beskadigede kanter (Figur 27).

   Udskift slidte eller beskadigede komponenter for at sikre, at det nye transportbånd fungerer efter hensigten.

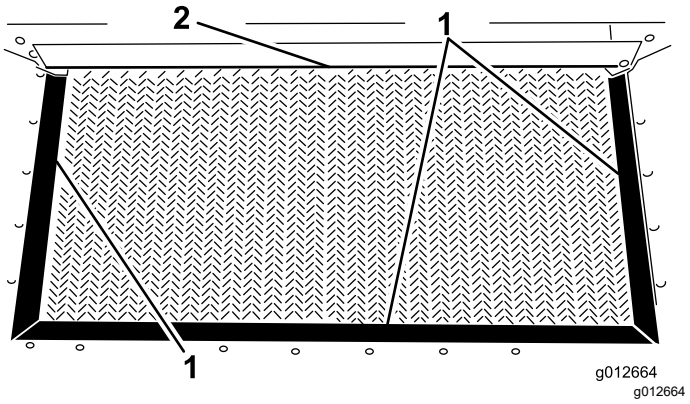

Figur 27

1. Tragtbeholders forsegling
2. Portkant

Afmontering af transportkæden

1. Fjern kædedækslet (Figur 28).

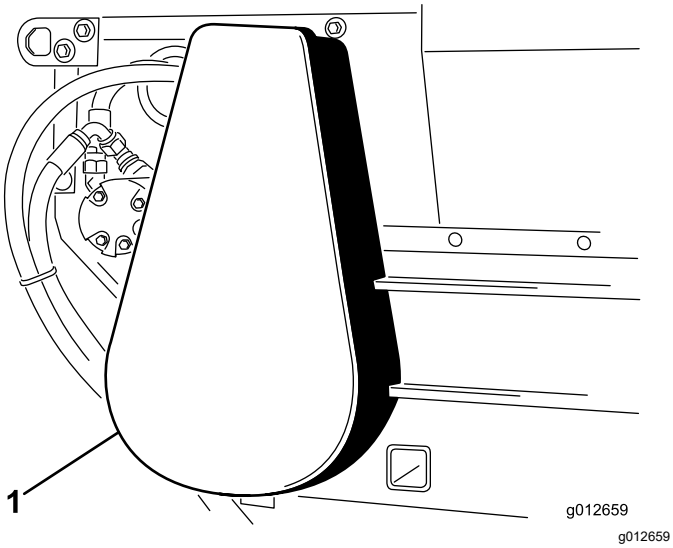

Figur 28

1. Kædedæksel

2. Fjern hovedleddet fra kæden, og afmonter kæden fra det lille kædehjul (Figur 29).

   Hvis det er nødvendigt, kan motorophængets bolte løsnes for at fjerne hovedleddet.

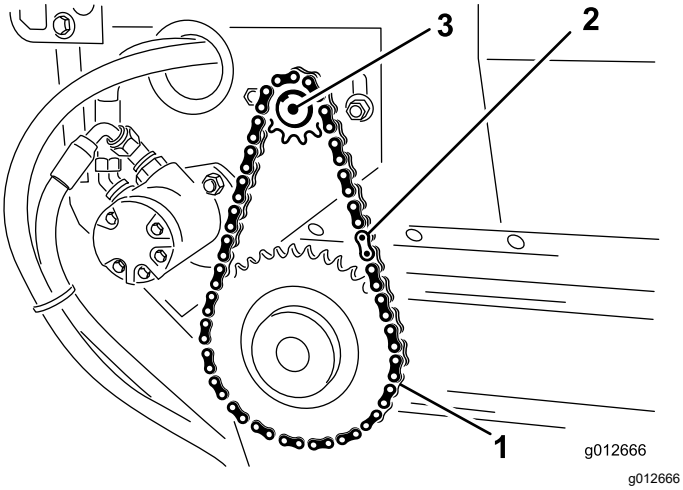

Figur 29

1. Drivkæde
2. Hovedled
3. Motor

Afmontering af glideladet

1. Løsn de forreste og bageste kontramøtrikker på spændstangen for at frigøre fjederspændingen (Figur 30).

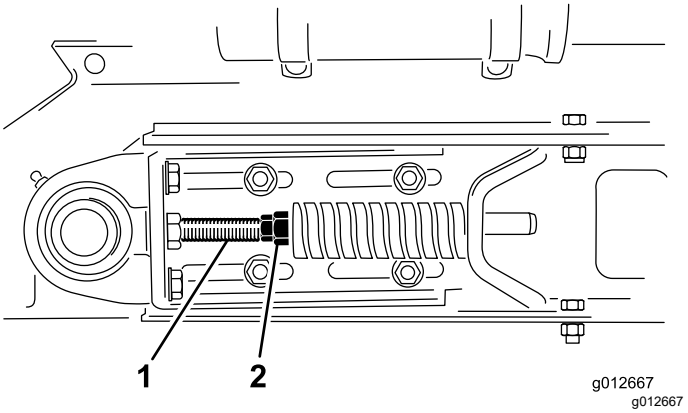

Figur 30

1. Spændstænger
2. Kontramøtrik

2. På hver side af maskinen skal du fjerne de 2 maskinskruer, 2 spændeskiver og 2 låsemøtrikker, der fastgør tragtbeholderen til gliderens stelvanger (Figur 31).

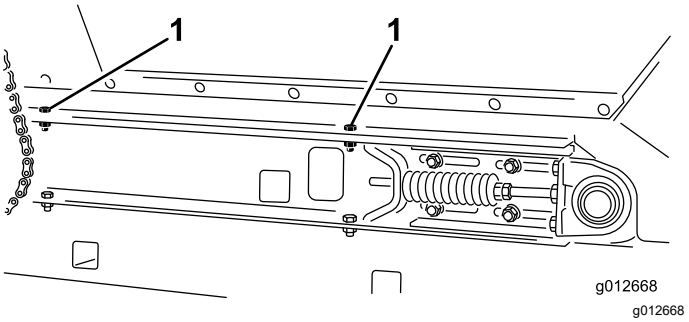

Figur 31

Set fra højre side

1. Maskinskruer (tragtbeholdermontering)

3. Drej tragtbeholderen bagud, og læn den mod en væg, stolpe, stige el.lign. (Figur 32).

   Vigtigt: **Lad ikke tragtbeholderen hvile mod maskinens bagende for at undgå at beskadige børsten eller de hydrauliske koblinger.**

   Sørg for, at tragtbeholderen er drejet hen over midten og/eller er fastgjort til en væg eller stolpe for at forhindre den i at falde ned på arbejdsområdet ved et uheld (Figur 32).

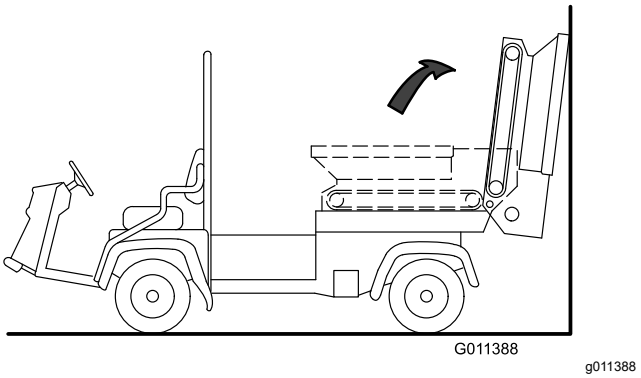

Figur 32

4. På højre side af maskinen skal du løsne de 2 maskinskruer, der fastgør gliderens stelvange på den højre skærm (Figur 33). Sørg for, at maskinskruerne er tilstrækkeligt løse til, at glideladet kan tippe.

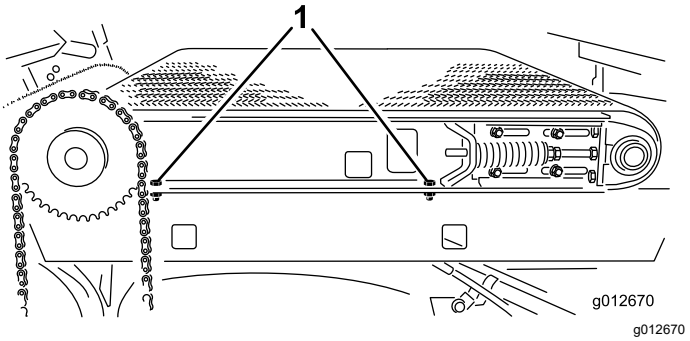

Figur 33

1. Maskinskruer (gliderens stelvange)

5. På venstre side af maskinen skal du fjerne de 2 maskinskruer og 2 spændeskiver, der fastgør gliderens stelvange på den venstre skærm (Figur 34).

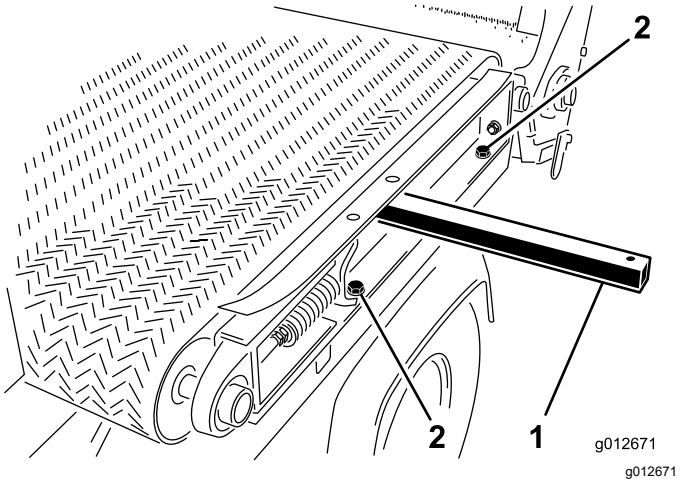

Figur 34

1. Løftestang
2. Maskinskruer (gliderens stelvange)

Afmontering af transportbåndet

Beskær transportbåndet, og fjern det fra rullerne.

Montering af transportbåndet

1. Isæt en løftestang gennem hullet i venstre gliders stelvange, og hæv løftestangen for at tippe stelvangen en anelse. Se Figur 34 i Afmontering af glideladet (side 23).
2. Monter transportbåndet over løftestangen og rullerne så langt som muligt.
3. Isæt et remværktøj af plastik mellem hver rulle og transportbåndet.

   Drej rullerne, indtil hvert værktøj er placeret på ydersiden af hver ruller. Indfør værktøjet forbi ribben midt på transportbåndet.
4. Skyd transportbåndet og remværktøjet længere frem på rullerne, indtil transportbåndet befinder sig midt på rullerne.
5. Fjern remværktøjerne.
6. Juster transportbåndet, så transportbåndets ribbe passer ind i hver rulles justeringsriller.

Montering af glideladet

1. På venstre side af maskinen skal du montere gliderens stelvange på venstre skærm (Figur 35) med de 2 maskinskruer og 2 spændeskiver, som du fjernede i Afmontering af glideladet (side 23), og derefter stramme maskinskruerne.

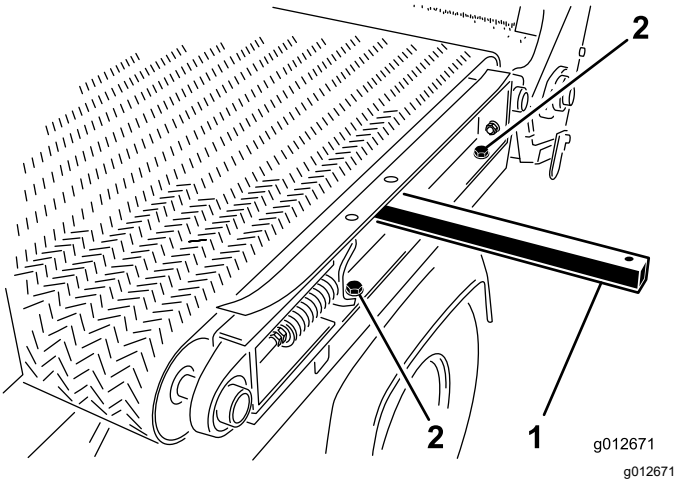

Figur 35

1. Løftestang
2. Maskinskruer (gliderens stelvange)

2. På højre side af maskinen skal du stramme de 2 maskinskruer, der fastgør gliderens stelvange på den højre skærm (Figur 36).

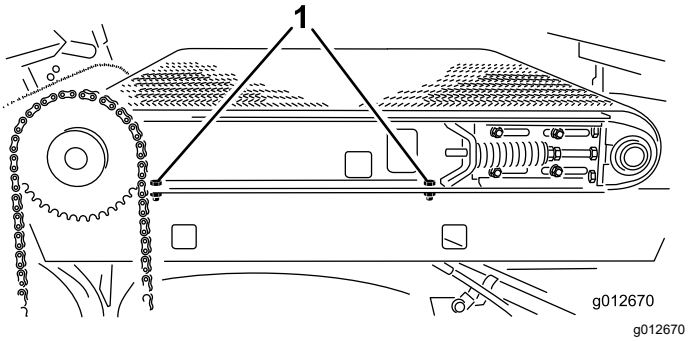

Figur 36

1. Maskinskruer (gliderens stelvange)

3. Drej forsigtigt tragtbeholderen ned på gliderens stelvanger. Se Figur 32 i Afmontering af glideladet (side 23).
4. På hver side af maskinen skal du fastgøre tragtbeholderen til gliderens stelvanger (Figur 37) med de 2 maskinskruer, 2 spændeskiver og 2 låsemøtrikker, du fjernede i Afmontering af glideladet (side 23).

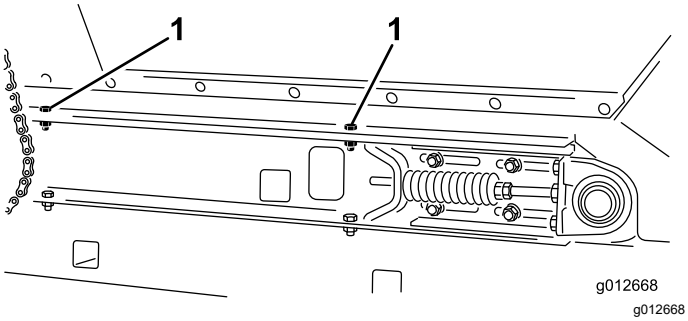

Figur 37

Set fra højre side

1. Maskinskruer (tragtbeholdermontering)

5. Stram transportbåndet. Se Spænding af transportbåndet (side 22).

Montering af transportkæden

1. Monter kæden på det lille kædehjul, og fastgør kæden med hovedleddet (Figur 38).

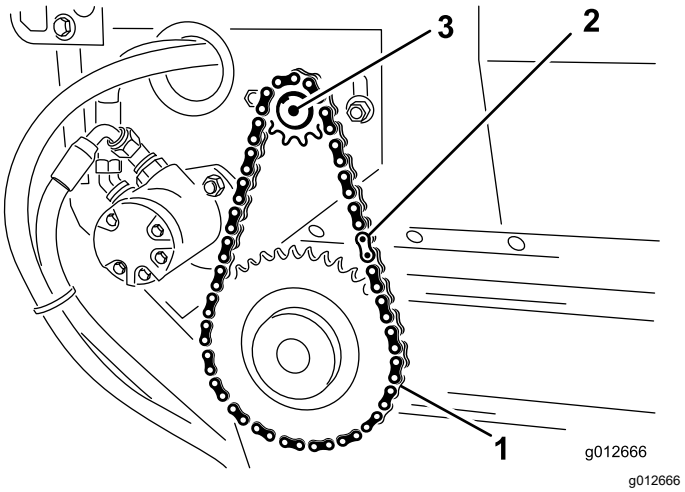

Figur 38

1. Drivkæde
2. Hovedled
3. Motor

2. Hvis du løsner motorophængets bolte, skal du stramme transportbåndets kæde. Se Efterstramning af transportbåndets kæde (side 21).
3. Monter kædedækslet (Figur 39).

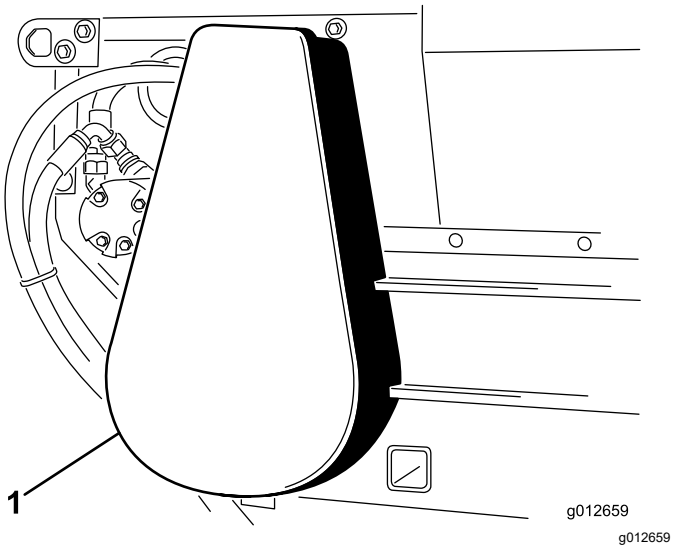

Figur 39

1. Kædedæksel

Vedligeholdelse af hydrauliksystem

Hydrauliksystem – Sikkerhed

- Søg straks lægehjælp, hvis der sprøjtes væske ind under huden. Væske, der er sprøjtet ind under huden, skal fjernes kirurgisk af en læge inden for få timer.
- Sørg for, at alle slanger og rør til hydraulikvæske er i god stand, og at alle hydrauliske forbindelser og fittings slutter tæt, før der sættes tryk på hydrauliksystemet.
- Hold din krop og dine hænder væk fra splithulslækager eller dyser, der sprøjter højtrykshydraulikvæske ud.
- Brug pap eller papir til at finde eventuelle hydrauliklækager.
- Tag hele trykket af det hydrauliske system, før der udføres arbejde på det.

Kontrol af hydraulikrør og -slanger

Eftersynsinterval: Hver anvendelse eller dagligt

Efterse hydraulikrørene og -slangerne for lækager, bøjede rør, løse monteringsholdere, slitage, løse fittings og nedbrydning forårsaget af vejrlig eller kemisk påvirkning. Foretag alle nødvendige udbedringer før drift.

Vedligeholdelse af børste

Eftersyn af børstens position og slid

Eftersynsinterval: For hver 40 timer

Børsten skal være i tilstrækkelig kontakt med transportbåndet for at sprede topdressingmaterialet, men børstens rotation må ikke begrænses. Der kan indsættes et stykke stift papir mellem transportbåndet og børsten for at kontrollere justeringen.

1. Indsæt et stykke stift papir mellem transportbåndet og børsten for at kontrollere justeringen.
2. Kontroller, at børsten har samme højde på hver side.
3. Efterse børstehårenes tilstand.

   Hvis børstehårene er meget slidte, skal børsten udskiftes. Hvis børstehårene udviser ujævn slitage, skal børsten enten udskiftes, eller også skal børstens position justeres. Se Justering af børstens position (side 26).

Justering af børstens position

Bemærk: Hvis du anvender fugtigt topdressingmateriale, kan du være nødt til at justere børstens position, så børstehårene fejer materiale væk mellem transportbåndets knopper uden at være i tæt kontakt med den glatte del af remmen.

1. Løsn møtrikkerne, der fastgør lejehuset (Figur 40) på den højre side af maskinen.

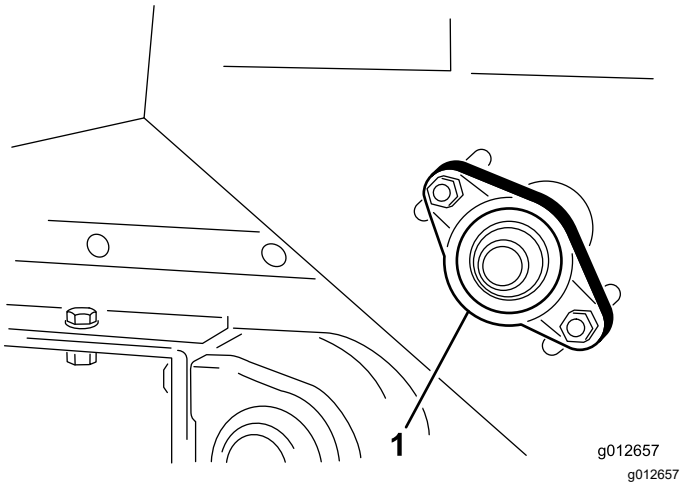

Figur 40

1. Lejehus

2. Løsn møtrikkerne, der fastgør børstemotoren (Figur 41) på den venstre side af maskinen.

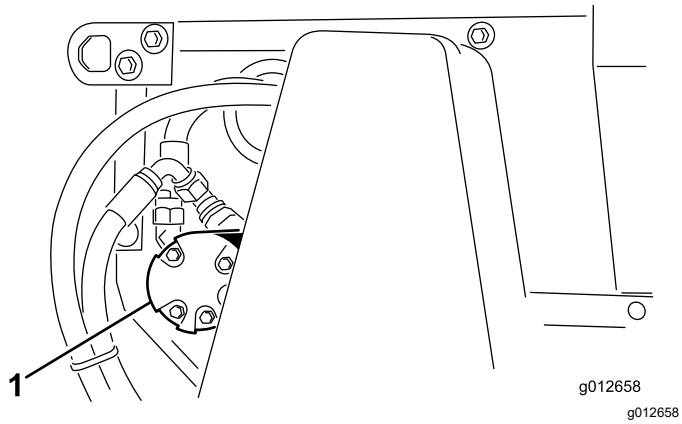

Figur 41

1. Børstemotor

3. Skyd børsten på plads i højre side, og tilspænd møtrikkerne.
4. Skyd børsten på plads i venstre side, og tilspænd møtrikkerne.
5. Isæt et stykke stift papir mellem børsten og transportbåndet.

   Børsten skal have den samme højde fra side til side.
6. Hvis børstepositionen er korrekt, skal møtrikkerne strammes.

   Hvis børstens position ikke er korrekt, gentages trin 1 til og med 6.

Rengøring

Vask af maskinen

Brug kun vand eller vand med en mild sæbeopløsning til at vaske maskinen efter behov. Du kan bruge en klud, når du vasker maskinen.

Vigtigt: **Brug ikke brakvand eller genanvendt vand til at rengøre maskinen.**

Vigtigt: **Brug ikke vaskeudstyr med højt tryk til at vaske maskinen. Vaskeudstyr med højt tryk kan beskadige det elektriske system, løsne vigtige mærkater eller fjerne nødvendigt smørefedt fra friktionssteder. Undgå overdrevent brug af vand i nærheden af kontrolpanelet.**

Opbevaring

Sikkerhed i forbindelse med opbevaring

- Sluk maskinen, tag nøglen ud (hvis udstyret hermed), og vent, til alle bevægelige dele er standset, inden du forlader førersædet. Lad maskinen køle af inden justering, eftersyn og rengøring af maskinen, eller inden den stilles til opbevaring.
- Opbevar ikke maskinen eller brændstofbeholdere, hvor der er åben ild, gnister eller vågeblus som f.eks. på en vandvarmer eller andre apparater.

Klargøring af maskinen til opbevaring

1. Rengør maskinen grundigt – særligt på indersiden af tragtbeholderen. Området omkring tragtbeholderen og transportbåndet skal være frit for sandpartikler.
2. Tilspænd alle fastgørelsesanordninger.
3. Smør alle fedtfittings og lejer. Tør eventuelt overskydende smøremiddel af.
4. Opbevar maskinen uden for sollys for at forlænge transportbåndets levetid. Når maskinen opbevares udendørs, skal tragtbeholderen afdækkes med en presenning.
5. Kontroller drivkædens spænding. Juster spændingen om nødvendigt.
6. Kontroller transportbåndets spænding. Juster spændingen om nødvendigt.
7. Når maskinen tages i brug efter opbevaring, skal du kontrollere, at transportbåndet kører jævnt, inden du tilfører materiale i tragtbeholderen.

Fejlfinding

Problem	Mulig årsag	Afhjælpning
Det er vanskeligt at tilslutte og/eller frakoble lynkoblingerne.	1. Hydrauliksystemet er tryksat. 2. Motoren kører. 3. Fjernhydraulikventilen er ikke i flydeposition (kun på køretøjer med serienumre før 239999999).	1. Tag trykket af hydrauliksystemet. 2. Sluk for motoren. 3. Sæt fjernhydraulikventilen i flydeposition.
Det er svær at styre køretøjet.	1. Fjernhydraulikkens ventilforbindelse er ikke justeret korrekt (kun på køretøjer med serienumre før 239999999). 2. Hydraulikvæskestanden er for lav. 3. Hydraulikvæsken er varm.	1. Juster ventilforbindelsen. 2. Påfyld hydraulikvæske til det korrekte niveau. 3. Lad hydrauliksystemet køle af.
Hydrauliksystemet er utæt.	1. Der er en løs fitting. 2. Der mangler en O-ring på en fitting.	1. Spænd fittingen. 2. Monter den korrekte O-ring.
Redskabet fungerer ikke.	1. Lynkoblingerne er ikke helt tilkoblede. 2. Der er byttet om på lynkoblingerne. 3. Transportbåndet glider.	1. Efterse og korriger lynkoblingerne. 2. Efterse og korriger lynkoblingerne. 3. Kontroller og juster transportbåndets spænding.

EEA/UK-erklæring om beskyttelse af privatlivets fred

Toros brug af dine personlige oplysninger

The Toro Company ("Toro") respekterer dit privatliv. Når du køber vores produkter, indsamler vi muligvis visse oplysninger om dig, enten direkte fra dig eller via din lokale Toro-virksomhed eller -forhandler. Toro bruger disse oplysninger til at opfylde kontraktmæssige forpligtelser – f.eks. til at registrere din garanti, behandle garantikrav eller kontakte dig i tilfælde af en produkttilbagekaldelse – og til lovlige forretningsformål – f.eks. til at måle kundetilfredshed, forbedre vores produkter eller give dig produktoplysninger, som kan være af interesse for dig. Toro kan dele dine oplysninger med vores datterselskaber, søsterselskaber, forhandlere eller andre forretningspartnere i forbindelse med disse aktiviteter. Vi kan også videregive personlige oplysninger, når loven kræver det, eller i forbindelse med salg, køb eller fusion af virksomheder. Vi sælger aldrig dine personlige oplysninger til andre virksomheder med henblik på markedsføring.

Opbevaring af dine personlige oplysninger

Toro opbevarer dine personlige oplysninger, så længe det er relevant for ovenstående formål, og i overensstemmelse med lovmæssige krav. Yderligere oplysninger om gældende opbevaringsperioder fås ved at kontakte legal@toro.com.

Toros forpligtelse i forbindelse med sikkerhed

Dine personlige oplysninger kan blive behandlet i USA eller et andet land, der har en mindre restriktiv databeskyttelseslovgivning end det land, du bor i. Når vi dine sender oplysninger ud af dit bopælsland træffer vi lovmæssigt krævede foranstaltninger for at sikre, at passende sikkerhedsforanstaltninger er på plads, så dine oplysninger beskyttes og behandles sikkert.

Adgang og rettelser

Du kan have ret til at rette eller gennemgå dine personlige oplysninger eller gøre indsigelse mod eller begrænse behandlingen af dine data. For at gøre det skal du kontakte os pr. e-mail på legal@toro.com. Hvis du har spørgsmål til den måde, Toro har håndteret dine oplysninger på, opfordrer vi dig til at rette dem direkte til os. Bemærk, at personer bosiddende i Europa har ret til klage til deres datatilsynsmyndighed.

Advarselsinformation i henhold til erklæringen California Proposition nr. 65

Hvad betyder denne advarsel?

Du kan komme ud for at se et produkt til salg, der er forsynet med et advarselsmærkat som det følgende:

ADVARSEL: Kræft og forplantningsskade – www.p65Warnings.ca.gov.

Hvad er erklæring 65?

Erklæring 65 gælder for alle selskaber, der driver virksomhed i Californien, sælger produkter i Californien eller fremstiller produkter, der kan sælges eller indføres i Californien. Den kræver, at Californiens guvernør fører og offentliggør en liste over kemikalier, der kan forårsage kræft, fosterskader og/eller anden skade på reproduktionsevnen. Listen, der opdateres hvert år, omfatter hundredvis af kemikalier, der findes i mange hverdagsartikler. Formålet med erklæring 65 er at informere offentligheden om udsættelse for disse kemikalier.

Erklæring 65 nedlægger ikke forbud mod salg af produkter, der indeholder disse kemikalier, men kræver i stedet advarsler på samtlige produkter, al produktemballage og produktets faglitteratur. Ydermere betyder en advarsel i henhold til erklæring 65 ikke, at et produkt er i strid med produktsikkerhedsstandarder eller -krav. Faktisk har den californiske regering præciseret, at en advarsel i henhold til erklæring 65 "ikke er det samme som en lovgivningsbeslutning om, hvorvidt et produkt er 'sikkert' eller 'usikkert'." Mange af disse kemikalier er blevet anvendt i hverdagsprodukter i mange år uden dokumenteret skadevirkning. Få yderligere oplysninger på https://oag.ca.gov/prop65/faqs-view-all.

En advarsel i henhold til erklæring 65 betyder, at en virksomhed enten (1) har evalueret eksponeringen og konkluderet, at den overskrider niveauet for "ingen betydelig risiko" eller (2) har valgt at forsyne produktet med en advarsel på grund af tilstedeværelsen af et kemikalie, der er anført på førnævnte liste, uden at der er blevet gjort forsøg på at evaluere eksponeringen.

Finder denne lovgivning anvendelse overalt?

Advarsler i henhold til erklæring 65 er kun påkrævede i henhold til californisk lovgivning. Disse advarsler ses i Californien inden for en bred vifte af miljøer, herunder, men ikke begrænset til, restauranter, købmandsforretninger, hoteller, skoler og hospitaler, og på en bred vifte af produkter. Derudover tilvejebringer nogle online- og postordreforhandlere advarsler i henhold til erklæring 65 på deres websites eller i kataloger.

Hvordan måler Californiens forbundsstatslige advarsler sig med de grænser, der er underlagt regeringen i Washington?

Standarder i henhold til erklæring 65 er ofte strengere end nationale og internationale standarder. Der er en række forskellige stoffer, som kræver en advarsel i henhold til erklæring 65 ved niveauer, der ligger langt under de nationale kontrolgrænser. For eksempel ligger advarlselsstandarden for bly i henhold til erklæring 65 på 0,5 µg/dag, hvilket er langt under nationale og internationale standarder.

Hvorfor er alle produkter af samme slags ikke forsynet med advarslen?

- Produkter, der sælges i Californien, kræver mærkning i henhold til erklæring 65, mens lignende produkter, der sælges andetsteds, ikke gør.
- Hvis en virksomhed, der er involveret i en retssag under erklæring 65, indgår et forlig, kan virksomheden pålægges at anvende erklæring 65-advarsler for sine produkter, mens andre virksomheder, der fremstiller lignende produkter, muligvis ikke er underlagt sådanne krav.
- Håndhævelsen af erklæring 65 er inkonsekvent.
- Virksomheder kan undlade at forsyne deres produkter med advarsler, hvis de konkluderer, at det ikke er påkrævet i henhold til erklæring 65. Fravær af advarsler på et produkt betyder ikke, at produktet er fri for de anførte kemikalier ved lignende niveauer.

Hvorfor inkluderer Toro denne advarsel?

Toro har valgt forsyne forbrugerne med så mange oplysninger som muligt, så de kan træffe kvalificerede beslutninger om de produkter, som de køber og bruger. Toro tilvejebringer i visse tilfælde advarsler på grundlag af viden om tilstedeværelsen af ét eller flere anførte kemikalier, uden at der er blevet foretaget vurdering af eksponeringen, eftersom ikke alle de anførte kemikalier er forsynet med krav til eksponeringsgrænser. Selvom eksponeringen fra Toros produkter kan være uvæsentlig eller ligge inden for intervallet, der "ikke udgør nogen betydelig risiko", har Toro for at være på den sikre side alligevel valgt at forsyne sine produkter med advarsler i henhold til erklæring 65. Hvis Toro ikke stiller disse advarsler til rådighed, kan virksomheden desuden sagsøges af staten Californien eller af private parter, der søger at håndhæve erklæring 65, og underlægges væsentlige sanktioner.

Toros garanti

Begrænset garanti på to år eller 1.500 timer

Dækkede forhold og produkter

The Toro Company og dets søsterselskab, Toro Warranty Company, garanterer i fællesskab i henhold til en aftale mellem dem, at dit Toro-produkt ("produktet") er frit for materialefejl og fejl i den håndværksmæssige udførelse i 2 år eller 1.500 driftstimer*, hvad end der måtte indtræde først. Denne garanti gælder for alle produkter med undtagelse af dybdeluftere (se de separate garantierklæringer for disse produkter). Hvis der forekommer en fejl, som er dækket af garantien, vil vi reparere produktet uden omkostninger for dig. Dette inkluderer fejldiagnose, arbejdsløn, reservedele og transport. Denne garanti træder i kraft på den dato, produktet leveres til den person, som oprindeligt køber det i detailleddet.
* Produkt udstyret med timetæller.

Sådan får du udført service, der er dækket af garantien

Det påhviler dig at underrette produktforhandleren eller den autoriserede produktforhandler, som du har købt produktet hos, så snart du tror, der er opstået en fejl, som er dækket af garantien. Hvis du har brug for hjælp til at finde frem til en produktforhandler eller en autoriseret forhandler, eller hvis du har spørgsmål vedrørende dine rettigheder eller ansvar i henhold til garantien, kan du kontakte os her:

Toro Commercial Products Service Department
Toro Warranty Company
8111 Lyndale Avenue South
Bloomington, MN 55420-1196, USA

+1-952-888-8801 eller +1-800-952-2740
E-mail: commercial.warranty@toro.com

Ejerens ansvar

Du er som ejer af produktet ansvarlig for at udføre den vedligeholdelse og de justeringer, som er nødvendige i henhold til din *betjeningsvejledning*. Reparationer af produktfejl, der skyldes manglende udførelse af nødvendig vedligeholdelse og justeringer, dækkes ikke af denne garanti.

Genstande og fejl, der ikke er dækket

Det er ikke alle produktfejl eller funktionsfejl, der måtte opstå i garantiperioden, som udgør materialefejl eller fejl i den håndværksmæssige udførelse. Denne garanti dækker ikke følgende:

- Produktfejl, som skyldes brug af ikke-originale Toro-reservedele eller installation og brug af ekstra eller modificeret eller ikke-originalt Toro-tilbehør og -produkter.
- Produktfejl, der skyldes manglende udførelse af anbefalet vedligeholdelses- og/eller justeringsarbejde.
- Produktfejl, som skyldes brug af produktet på ødelæggende, uagtsom eller hensynsløs vis.
- Reservedele, der opbruges, og som ikke er defekte. Eksempler på reservedele, som forbruges eller opbruges under normal betjening af produktet, omfatter, men er ikke begrænset til, bremseklodser og -belægninger, koblingsbelægninger, skæreknive, knivcylindre, ruller og lejer (forseglede eller smørbare), bundknive, tændrør, styrehjul og lejer, dæk, filtre, bånd samt visse sprøjtekomponenter, såsom membraner, dyser og kontraventiler.
- Fejl, der forårsages af eksterne forhold, herunder, men ikke begrænset til, vejrlig, opbevaringsforhold, forurening og brug af ikke-godkendte brændstoffer, kølevæsker, smøremidler, tilsætningsstoffer, gødningsmidler, vand og kemikalier.
- Funktions- eller driftsfejl som følge af brug af brændstoffer (f.eks. benzin, diesel eller biodiesel), der ikke overholder deres respektive branchestandarder.
- Normal støj, vibration, slid og ælde samt nedbrydning. Normalt slid omfatter, men er ikke begrænset til, beskadigelse af sæder som følge af slitage, slid på malede overflader, ridsede mærkater eller vinduer.

Reservedele

Reservedele, der planmæssigt skal udskiftes i forbindelse med nødvendig vedligeholdelse, er kun dækket af garantien i tidsrummet frem til det planmæssige tidspunkt for udskiftning af den pågældende reservedel. Reservedele, der udskiftes i henhold til denne garanti, er dækket af garantien i den originale produktgarantis løbetid og bliver Toros ejendom. Toro træffer endelig beslutning om, hvorvidt en reservedel eller en samlet enhed skal repareres eller udskiftes. Toro har ret til at bruge fabriksrenoverede reservedele til reparationer, der er dækket af garantien.

Garanti på dybdeafladnings- og litium-ion-batterier

Dybdeafladnings- og litium-ion-batterier kan levere et samlet, specificeret antal kilowatttimer i løbet af deres levetid. Brugs-, opladnings- og vedligeholdelsesteknikker kan forlænge eller forkorte den samlede batterilevetid. I takt med at batterierne i dette produkt forbruges, vil mængden af nyttigt arbejde mellem opladningsintervaller langsomt formindskes, indtil batteriet er helt faldt. Det er produktejerens ansvar at udskifte batterier, der er afladet som følge af almindeligt forbrug. Bemærk (kun litium-ion-batteri): Pro rata efter 2 år. Se batteriets garanti for at få yderligere oplysninger.

Krumtapakslens levetidsgaranti (kun ProStripe 02657-modellen)

ProStripe, som er forsynet med en original Toro-friktionsskive og -skæreknivsbremsekobling (integreret skæreknivsbremsekobling (BBC) og friktionsskive) med sikkerhedslåsesystem som originalt udstyr, og som bruges af den oprindelige køber i overensstemmelse med anbefalede procedurer til betjening og vedligeholdelse, er dækket af en levetidsgaranti mod bøjning af motorens krumtapaksel. Maskiner udstyret med friktionsskiver, skæreknivsbremsekobling (BBC) og andre lignende anordninger er ikke dækket af krumtapakslens levetidsgaranti.

Omkostninger til vedligeholdelse afholdes af ejeren

Motorjustering, smøring, rengøring og polering, udskiftning af filtre, kølevæske og udførelse af anbefalet vedligeholdelse er eksempler på normal service, som Toro-produkter kræver, og omkostninger i forbindelse hermed afholdes af ejeren.

Generelle betingelser

Det eneste retsmiddel, du har til rådighed i henhold til nærværende garanti, er reparation hos en autoriseret Toro-forhandler.

Hverken The Toro Company eller Toro Warranty Company er ansvarlig for indirekte-, hændelige- eller følgeskader i forbindelse med brugen af de Toro-produkter, der er dækket af nærværende garanti, herunder omkostninger eller udgifter til at fremskaffe erstatningsudstyr eller service i de perioder, der med rimelighed medgår i forbindelse med funktionsfejl eller manglende rådighed over produktet, mens der udføres reparationer i henhold til garantien. Bortset fra den emissionsgaranti, der er nævnt nedenfor, og kun såfremt denne måtte finde anvendelse, gives ingen anden udtrykkelig garanti. Alle underforståede garantier om salgbarhed og brugsegnethed er begrænset til denne udtrykkelige garantis varighed.

I visse stater er det ikke tilladt at fragå ansvar for hændelige- og følgeskader eller at begrænse tidsrummet for en underforstået garantis varighed, så ovenstående ansvarsfragåelser og begrænsninger gælder muligvis ikke for dig. Denne garanti giver dig bestemte juridiske rettigheder, men derudover kan du også have andre rettigheder, som varierer fra stat til stat.

Bemærkning angående emissionsgaranti

Emissionskontrolsystemet på dit produkt kan være dækket at en separat garanti, som overholder de krav, der er fastsat af det amerikanske miljøbeskyttelsesagentur (Environmental Protection Agency, EPA) og/eller rådet for luftressourcer i Californien (California Air Resources Board, CARB). De timemæssige begrænsninger, der er anført ovenfor, gælder ikke for garantien på emissionskontrolsystemet. Der henvises til garantierklæringen om motoremission, der blev leveret med dit produkt, eller som indgår i motorfabrikantens dokumentation.

Andre lande end USA og Canada

Kunder, som har købt Toro-produkter, der er eksporteret fra USA eller Canada, skal kontakte deres Toro-forhandler for at få en garantipolice, som gælder for deres land, provins eller stat. Hvis du af en eller anden grund er utilfreds med din forhandlers service eller har problemer med at indhente oplysninger om garantien, bedes du kontakte dit autoriserede Toro-servicecenter.