Form No. 3448-252 Rev B

Count on it.

Kullanıcı Kılavuzu

Topdresser 1800

Workman® Genel Amaçlı Ağır Hizmet Aracı

Model Numarası 44225—Seri Numarası 403420001 ve Üstü

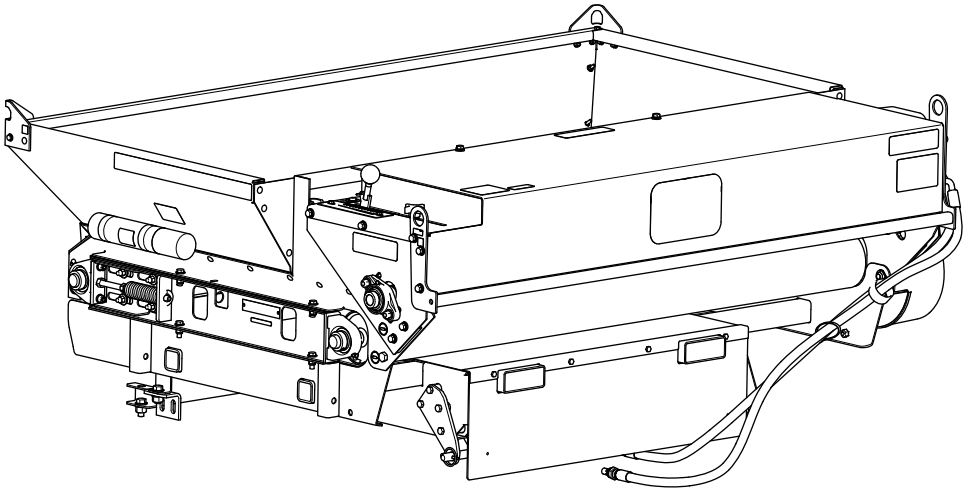

Kayıt adresi: www.Toro.com.
Özgün Belgenin Çevirisi (TR)

3448-252

Bu ürün, ilgili tüm Avrupa direktiflerine uygundur. Detaylı bilgi için, ayrı olarak verilen Ürün Uygunluk Beyanı (DOC) sayfasını inceleyin.

⚠ UYARI

CALIFORNIA
Öneri 65 Uyarısı

Bu ürünün kullanılması, Kaliforniya Eyaleti'nce kansere, doğum kusurlarına ve üreme sorunlarına yol açtığı bilinen kimyasallara maruz kalınmasına neden olabilir.

Giriş

Bu makine, Workman genel amaçlı ağır hizmet araçlarına monte edilir ve özel olarak görevlendirilmiş profesyoneller tarafından ticari uygulamalarda kullanılmak üzere tasarlanmıştır. Ağırlıklı olarak, nemli koşullarda herhangi bir tıkanma olmadan veya dağıtımı büyük ölçüde etkilemeden malzeme ölçmek ve dağıtmak için kullanılır. Bu ürünün kullanım amacı dışında kullanılması size ve çevrenizdekilere zarar verebilir.

Ürünü kullanmayı ve bakımlarını yapmayı öğrenmek ve olası yaralanmalar ile maddi hasarları önlemek için bu bilgileri dikkatle okuyun. Ürünü doğru ve emniyetli bir şekilde kullanmak sizin sorumluluğunuzdur.

Ürün emniyeti ve kullanımıyla ilgili eğitim materyalleri ile aksesuar bilgilerine erişmek, bayi bulmak veya ürününüzü kaydettirmek için www.Toro.com adresine gidin.

Servise, orijinal Toro parçalarına veya ek bilgiye ihtiyaç duyduğunuz takdirde bir Yetkili Servis Merkeziyle ya da Toro Müşteri Hizmetleriyle iletişim kurun ve ürünün model ve seri numaralarını hazır bulundurun. Şekil 1, model ve seri numaralarının ürün üzerindeki yerini belirtir. Bu numaraları, ilgili alana yazın.

Önemli: **Garanti, yedek parça ve diğer ürün bilgilerine erişmek için, seri numarası plakasındaki QR kodunu (varsa) mobil cihazınızla taratabilirsiniz.**

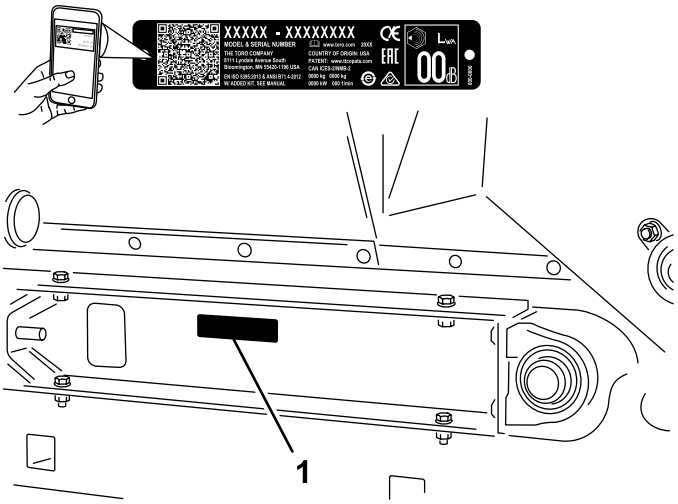

g264615

Şekil 1

1. Model ve seri numaralarının yeri

Model Numarası _____

Seri Numarası _____

Bu kılavuz, karşılaşılabilecek tehlikeleri tanımlar ve belirtilen talimatlara uymadığınız takdirde ağır yaralanma veya ölüme yol açabilecek bir tehlikeye işaret eden emniyet uyarısı sembolüyle (Şekil 2) gösterilmiş çeşitli emniyet mesajları verir.

g000502

Şekil 2
Emniyet uyarısı sembolü

Bu kılavuzda, bilgileri vurgulamak için 2 farklı sözcük kullanılır. **Önemli** sözcüğü bazı özel mekanik bilgilere dikkat çeker, **Not** sözcüğü ise dikkate alınması gereken genel bilgileri vurgular.

© 2024—The Toro® Company
8111 Lyndale Avenue South
Bloomington, MN 55420

İrtibat adresi www.Toro.com.
ABD'de basılmıştır
Tüm Hakları Saklıdır

İçindekiler

Güvenlik 3
Genel Emniyet 3
Güvenlik ve Talimat Etiketi 4
Kurulum 6
1 2/3 veya Komple Kasanın Yerinden Çıkarılması 7
2 Kumlama Ünitesinin Montajı 7
3 Kaldırma Silindirlerinin Bağlanması 9
4 Kasa Desteğinin Kullanılması 10
5 Hidrolik Kaplinlerin Bağlanması 11
Ürüne genel bakış 13
Kontroller 13
Özellikler 14
Boyutlar veya Ağırlıklar 14
Ek Parçalar/Aksesuarlar 14
Çalışmadan Önce 14
Çalıştırma Öncesi Emniyet Tedbirleri 14
Çalışma Sırasında 15
Çalışma Sırasında Emniyet Tedbirleri 15
Makinenin Kullanılması 16
Haznenin Doldurulması 17
Kum Uygulama Hızı 18
Kumla İlgili Tedbirler 18
Soğuk Havada Çalışmaya Hazırlık 18
Çalışmadan Sonra 19
Çalışma Sonrası Emniyet Tedbirleri 19
Bakım 20
Bakım Emniyeti 20
Önerilen Bakım Çizelgesi 20
Bakım Öncesi Prosedürler 20
Bakım için Hazırlık 20
Yağlama 21
Gres Teknik Özellikleri 21
Yatak ve Burç Takımlarının Greslenmesi 21
Kemer bakımı 21
Konveyör Bandı Zincirinin Gerilmesi 21
Konveyör Bandının Gerilmesi 22
Konveyör Bandının Değiştirilmesi 22
Hidrolik Sistemi Bakımı 26
Hidrolik Sistemi Emniyeti 26
Hidrolik Hatları ve Hortumlarının Kontrolü 26
Fırça Bakımı 26
Fırçanın Konum ve Aşınma açısından Kontrolü 26
Fırça Konumunun Ayarlanması 26
Temizlik 27
Makinenin Yıkanması 27
Depolama 28
Depolama Emniyeti 28
Makinenin Depolama için Hazırlanması 28
Sorun giderme 29

Güvenlik

Genel Emniyet

Bu ürün elleri ve ayakları koparabilir ve cisimler fırlatabilir.

- Bu makineyi kullanmadan önce, hem bu *Kullanma Kılavuzunu* hem de Workman aracının kullanma kılavuzunu okuyup anlayın. Bu ürünü kullanan herkesin, bu makineyi ve Workman aracını kullanmayı bildiğinden ve uyarıları anladığından emin olun.
- Makineyi kullanırken tüm dikkatinizi işinize verin. Dikkatinizi dağıtabilecek başka şeylerle ilgilenmeyin, aksi takdirde yaralanma veya maddi hasar meydana gelebilir.
- Ellerinizi veya ayaklarınızı, makinenin hareketli bileşenlerinin yakınına koymayın.
- Tüm koruyucular ve diğer güvenlik parçaları mevcut ve düzgün çalışır durumda olmadıkça makineyi çalıştırmayın.
- Çocukları ve çevredekileri çalışma alanından uzak tutun. Çocukların makineyi kullanmasına asla izin vermeyin.
- Operatör konumundan ayrılmadan önce makineyi durdurun, makinenin motorunu durdurun, anahtarını (varsa) çıkarın ve tüm hareketin tamamen durmasını bekleyin. Ayarlama, bakım, temizleme veya saklama öncesinde makinenin soğumasını bekleyin.

Bu makinenin uygunsuz bir şekilde kullanılması veya uygun bakım işlemlerinin yapılmaması yaralanmaya yol açabilir. Yaralanma risklerini azaltmak amacıyla bu emniyet talimatlarına her zaman uyun ve Dikkat, Uyarı veya Tehlike anlamına gelen emniyet uyarısı sembolüne ⚠ çok dikkat edin. Bu talimatlara uyulmaması yaralanma veya ölümle sonuçlanabilir.

Güvenlik ve Talimat Etiketi

Tehlike potansiyeli barındıran tüm noktalara, operatör tarafından kolayca görülebilecek emniyet etiketleri ve talimatları yerleştirilmiştir. Hasar gören veya kaybolan etiketleri yenisiyle değiştirin.

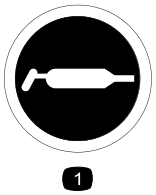

decal58-6520

58-6520

1. Gres

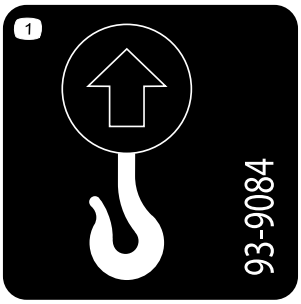

decal93-9084

93-9084

1. Kaldırma noktası
2. Bağlama noktası

decal93-9529

93-9529

1. 95 kg

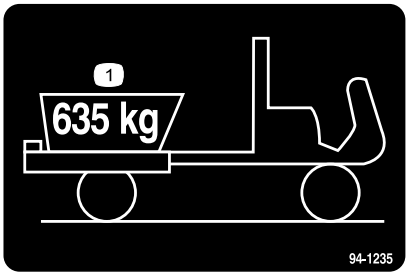

decal94-1235

94-1235

1. Maksimum yük: 635 kg.

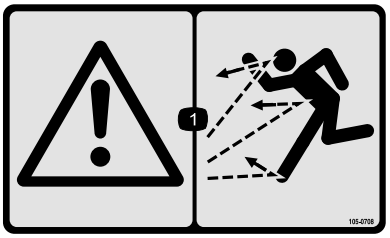

decal105-0708

105-0708

1. Uyarı—Fırlatılan cisim tehlikesi

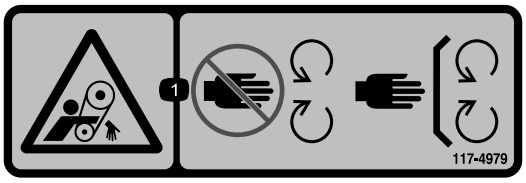

decal117-4979

117-4979

1. Dolanma tehlikesi, bant—Hareketli parçalardan uzak durun, koruyucuları ve kapakları yerinden çıkarmayın.

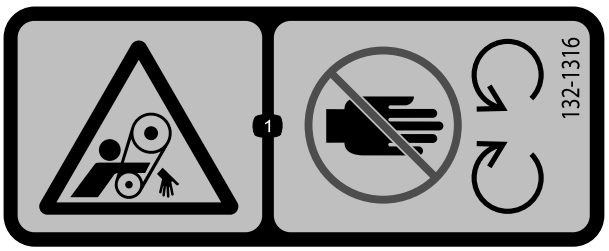

decal132-1316

132-1316

1. Dolanma tehlikesi, bant—Hareketli parçalardan uzak durun.

decal133-8061

133-8061

decal138-5940

138-5940

1. Kol dolanma tehlikesi—Çevredekileri uzak tutun; yolcu taşımayın.

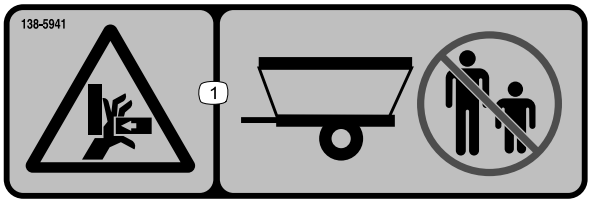

decal138-5941

138-5941

1. Ellerin ezilme tehlikesi—çevredekileri uzak tutun.

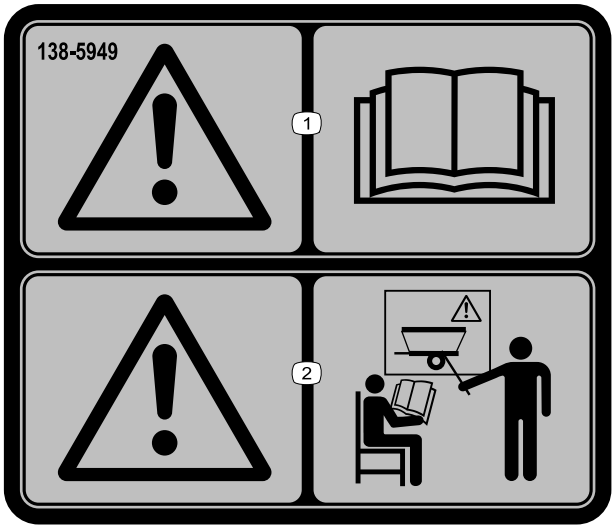

decal138-5949

138-5949

1. Uyarı—*Kullanma Kılavuzunu* okuyun.
2. Uyarı—makineyi kullanmadan önce eğitim alın.

Kurulum

Sökülü Parçalar

Bütün parçaların gönderildiğini doğrulamak için aşağıdaki tabloyu kullanın.

Prosedür	Açıklama	Adet	Kullanım
1	Hiçbir parça gerekmiyor	–	2/3 veya komple kasayı yerinden çıkarın.
2	Bağlantı braketi Çatal pim Sıkıştırma pimi Kapak vidası (½ x 1 inç) Düz rondela Kilit somunu (½ inç) Ara parça düzeneği	2 2 4 4 8 4 2	Kumlama ünitesini monte edin.
3	Silindir pimi Kapak vidası (¼ x ¾ inç) Kilit somunu (¼ inç)	2 2 2	Kaldırma silindirlerini bağlayın.
4	Kasa desteği (Workman aracıyla birlikte verilir)	–	Kasa desteğinin kullanılması.
5	Hiçbir parça gerekmiyor	–	Hidrolik kaplinleri bağlayın.

Ortam ve Ek Parçalar

Açıklama	Adet	Kullanım
Kullanma Kılavuzu	1	Çalıştırmadan önce okuyun.

1

2/3 veya Komple Kasanın Yerinden Çıkarılması

Hiçbir Parça Gerekmiyor

Prosedür

Kaldırma ekipmanı kapasitesi: 150 kg

Not: Workman aracı bir H.D. Çeki Şasisiyle donatılmıştır; bunu araçtan çıkarmanız gerekmez ancak çeki şasisinin ağırlığını haznenin taşıma kapasitesinden çıkarmanız gerekir; Workman *Kullanma Kılavuzuna* bakın.

1. Workman aracını düz bir zemine park edin ve park frenini etkinleştirin.
2. Motoru çalıştırın ve silindirler kasa yarıklarının içinde gevşeyene kadar hidrolik kaldırma kolunu hareket ettirin.
3. Operatör konumunu terk etmeden önce kaldırma kolunu serbest bırakın, motoru durdurun, anahtarı çıkarın ve bütün hareketli parçaların durmasını bekleyin.
4. Silindir çubuğu çatal pimlerinin dış uçlarındaki sıkıştırma pimlerini çıkartın (Şekil 3).

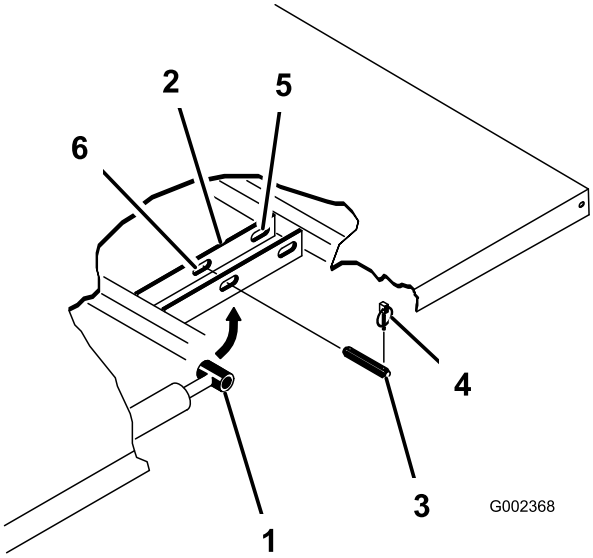

g002368

Şekil 3

1. Silindir çubuğu ucu
2. Yatak montaj plakası
3. Çatal pim
4. Sıkıştırma pimi
5. Arka yarıklar (komple kasa)
6. Ön yarıklar (2/3 kasa)

5. Silindir çubuğu uçlarını kasa montaj plakalarına sabitleyen çatal pimleri, içeri doğru iterek yerinden çıkartın (Şekil 4).
6. Kılavuz braketleri şasi kanallarına sabitleyen sıkıştırma pimleri ile çatal pimleri sökün (Şekil 4).

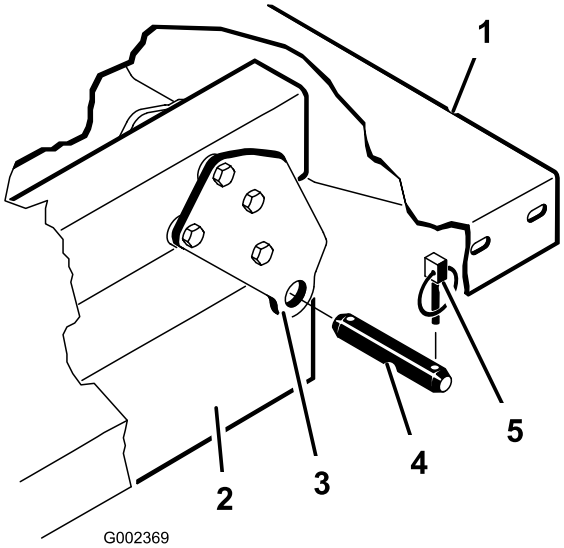

g002369

Şekil 4

1. Kasanın sol arka kenarı
2. Şasi kanalı (Workman aracı)
3. Kılavuz plaka
4. Çatal pim
5. Sıkıştırma pimi

7. Kasayı Workman aracından yukarı kaldırın.

   Önemli: **Tam kasa yaklaşık 148 kg ağırlıkta olduğundan, tek başınıza takıp çıkarmaya çalışmayın.**

   Asılı bir ceraskal kullanın veya 2-3 kişiden yardım alın.
8. Silindirleri, depolama klipslerinde depolayın.
9. Workman aracındaki hidrolik kaldırma kilit kolunu devreye sokun.

   Önemli: **Hidrolik kaldırma kilit kolunun devreye sokulması, kaldırma silindirlerinin kazara uzamasını önler.**

2

Kumlama Ünitesinin Montajı

Bu prosedür için gerekli parçalar:

2	Bağlantı braketi
2	Çatal pim
4	Sıkıştırma pimi
4	Kapak vidası (½ x 1 inç)
8	Düz rondela
4	Kilit somunu (½ inç)
2	Ara parça düzeneği

Prosedür

Kaldırma ekipmanı kapasitesi: 370 kg

1. Her bir motor şasisi montaj braketinin arka kısmını Workman aracının her bir şasisinin yan tarafına tutturan 2 flanş başlı kapak vidasını ve flanşlı kilit somunlarını çıkarın (Şekil 5).

   Not: Workman aracı bir H.D. Çeki Şasisiyle donatılmışsa, ataşman montaj braketleri (adım 1 ve 2) fabrikada monte edilir; 3. adıma geçin.

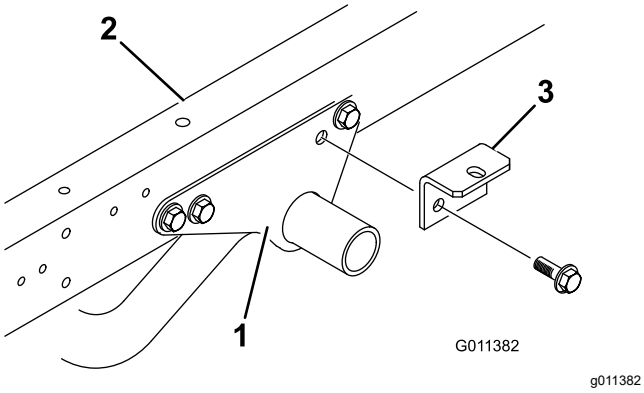

Şekil 5

1. Motor şasisi montaj braketi
2. Şasi (Workman aracı)
3. Bağlantı braketi

2. 1. adımda çıkardığınız 2 flanş başlı kapak vidası ve flanşlı kilit somunlarını kullanarak, bir montaj braketini her bir motor şasisi montaj braketine ve Workman aracının şasisine gevşek bir şekilde tutturun (Şekil 5).

   Not: Workman aracı bir H.D. Çeki Şasisiyle donatılmışsa, ara parça düzeneklerini takın, 3. ve 4. adımları uygulayın; aksi takdirde 6. adıma geçin.

3. Her bir montaj braketini çeki şasisi tırnaklarına tutturan kapak vidasını, 2 düz rondelayı ve kontra somununu çıkarın (Şekil 6).

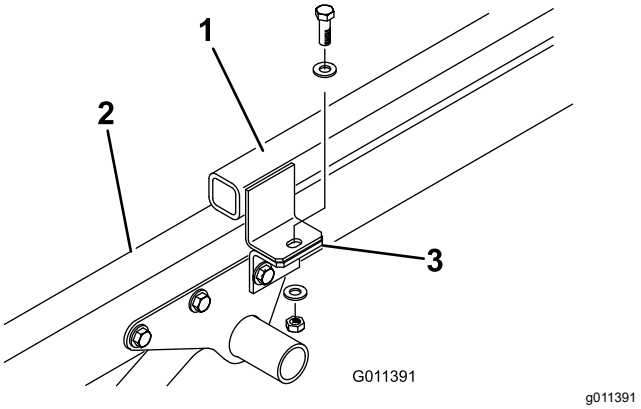

Şekil 6

1. Çeki şasisi tırnağı
2. Şasi (Workman aracı)
3. Bağlantı şasisi

4. Önceden çıkarılmış olan kapak vidası, 2 düz rondela ve kontra somun ile her bir çeki şasisi tırnağının üstüne bir ara parçası düzeneği tutturun (Şekil 7).

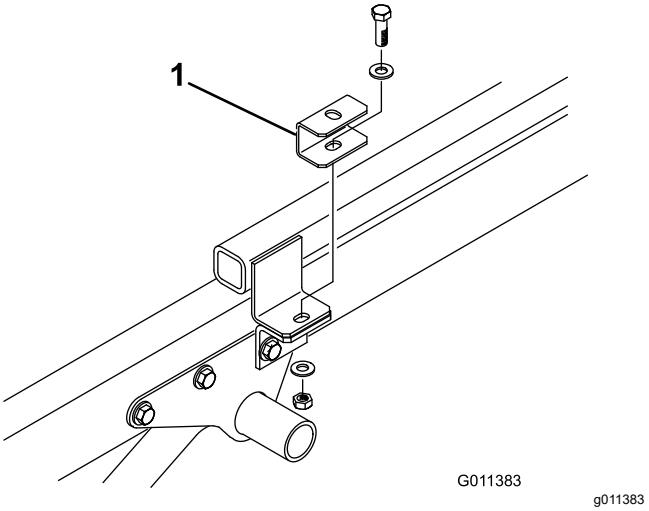

Şekil 7

1. Ara parça düzeneği

5. Makineyi aşağıdaki şekilde kaldırın:
   - Kumlama ünitesini kaldırmak için bir forklift kullanıyorsanız, çatalları arka kanattaki kaldırma borularından (Şekil 8) geçirin.

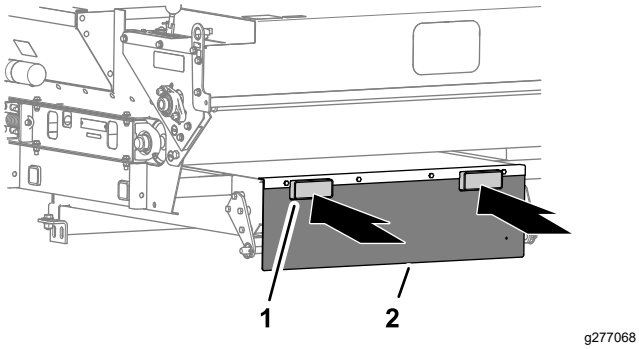

Şekil 8

1. Kaldırma borusu
2. Arka kanat

- Kumlama ünitesini kaldırmak için isteğe bağlı Kaldırma Tertibatı Kiti (92-4452) kullanıyorsanız, aşağıdakileri yapın:
  A. Kaldırma braketini haznenin üstüne yerleştirin.
  B. Zincirleri, haznenin her bir köşesindeki kaldırma gözüne takın.

  Önemli: **TopDresser'ı çıkaracağınız zaman, makineyi kaldırmadan önce *mutlaka* montaj cıvatalarını ve pimlerini çıkarın.**

6. Arka montaj braketlerindeki delikleri şasinin her iki yanındaki deliklerle hizalayarak, makineyi Workman aracının şasisi üzerine yerleştirin (Şekil 7).
7. Her bir arka montaj braketini Workman aracının şasisine bir çatal pimi ve 2 sıkıştırma pimiyle (Şekil 9) sabitleyin.

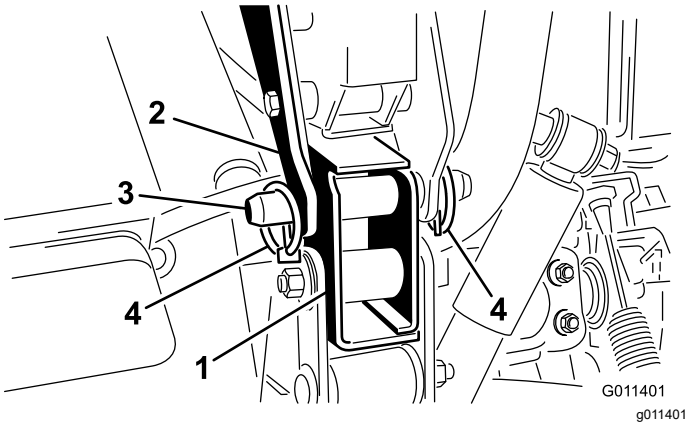

Şekil 9

1. Şasi braketi (Workman aracı)
2. Montaj braketleri
3. Çatal pim
4. Sıkıştırma pimi

8. Bir adet 1/2 x 1 inç kapak vidası, 2 düz rondela ve kilit somununu kullanarak, her bir montaj braketinin üst kısmını (Şekil 10) veya ara parça düzeneğini (Şekil 11) kumlama ünitesinin her iki yanındaki montaj tırnağına gevşek bir şekilde tutturun. Tüm bağlantı elemanlarını sıkın.

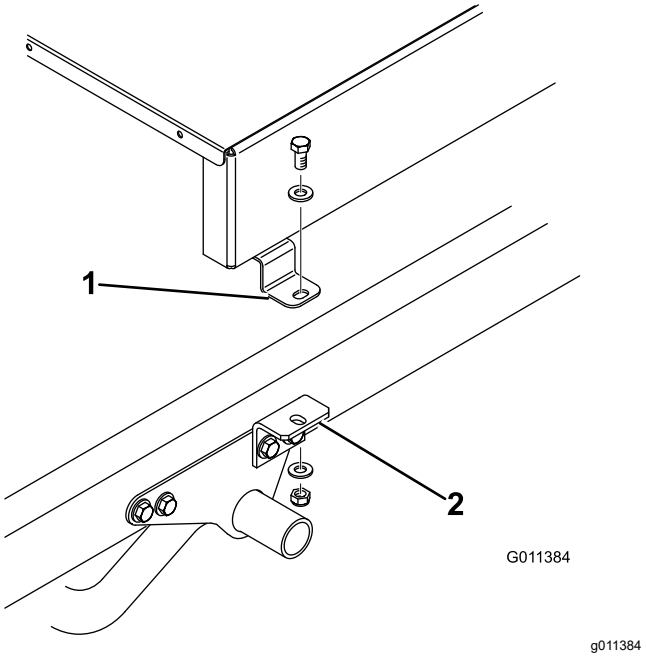

Şekil 10

1. Kumlama ünitesi montaj tırnağı
2. Bağlantı braketi

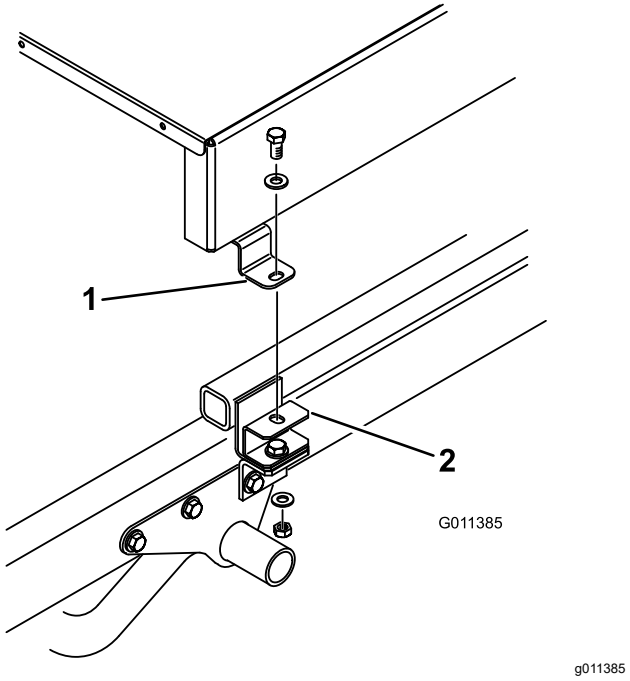

Şekil 11

1. Kumlama ünitesi montaj tırnağı
2. Ara parça düzeneği

3

Kaldırma Silindirlerinin Bağlanması

Bu prosedür için gerekli parçalar:

2	Silindir pimi
2	Kapak vidası (¼ x ¾ inç)
2	Kilit somunu (¼ inç)

Prosedür

1. Her kaldırma silindiri çubuğunun ucunu, bir silindir pimi (Şekil 12) ile kumlama ünitesinin tabanına sabitleyin.
2. Her bir silindir pimini, bir kapak vidası (¼ x ¾ inç), bir düz rondela ve bir de somun kullanarak kumlama ünitesinin tabanına sabitleyin (Şekil 12).

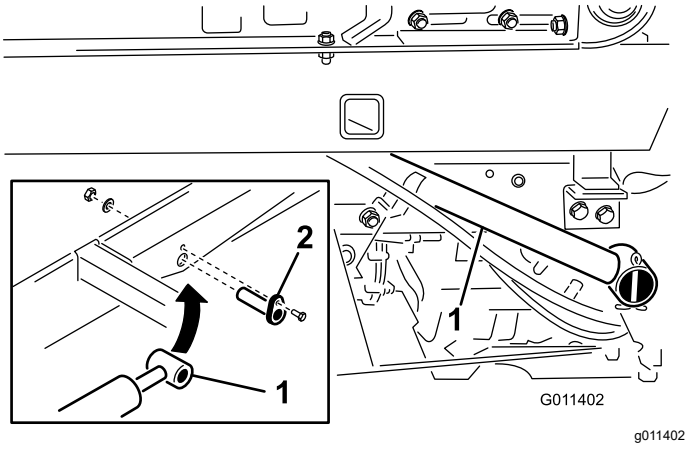

Şekil 12

1. Silindir çubuğu
2. Silindir pimi

Önemli: **Yatırma silindirini takmaya çalışmadan önce mutlaka boşaltma durdurma kolunun kilidini açın. Silindirlerin yatırma özelliğini yalnızca motora veya altındaki hidrolik ünitelere bakım yapılacağı zaman kullanın.**

⚠ UYARI

Bakım yapılırken kumlama ünitesinin düzgün bir şekilde desteklenmemesi ağır yaralanmalara neden olabilir.

Makineyi desteklemek için silindirlere güvenmeyin. Her tür bakım için makinenin altına yatmadan önce kumlama ünitesini mutlaka yukarı konumda bloke edin.

Önemli:

Seri numarası 240000001 ve üzeri olan Workman araçlarında, kaldırma silindiri hortumları araca bağlanmadan yatak veya kumlama ünitesi kaldırılamaz.

⚠ DIKKAT

Kumlama ünitesi haznesini yatırmak için uygun prosedürlerin izlenmemesi ağır yaralanmalara neden olabilir.

- **Hazneyi yatırmadan önce ön montaj cıvatalarını çıkarın.**
- **Hazneyi yalnızca hazne boşken yatırın.**

4

Kasa Desteğinin Kullanılması

Bu prosedür için gerekli parçalar:

–	Kasa desteği (Workman aracıyla birlikte verilir)

Prosedür

Önemli: **Kasa desteğini her zaman kasanın dış kısmından takıp çıkarın.**

1. Kasayı, kaldırma silindirleri tamamen açılana kadar yükseltin.
2. ROPS panelinin arka kısmındaki depolama braketlerinden kasa desteğini çıkartın (Şekil 13).

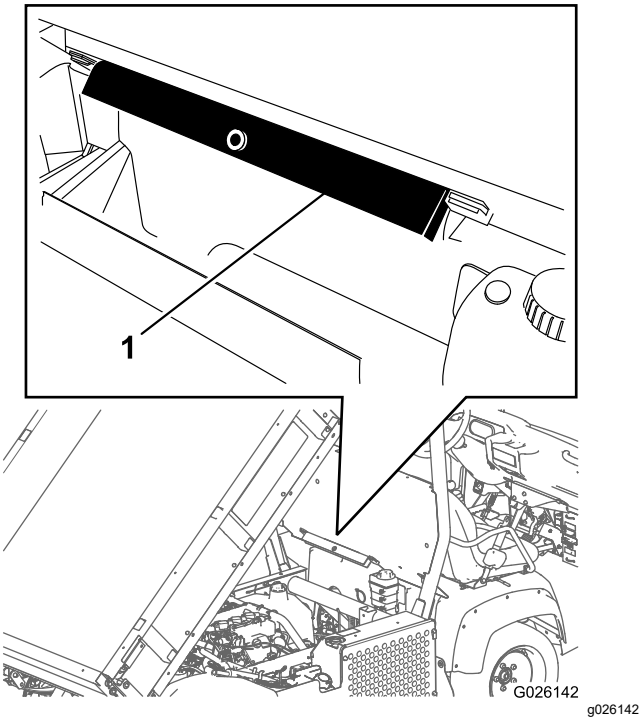

Şekil 13

1. Kasa desteği

3. Kasa desteğini silindir çubuğunun üzerine itin ve destek ucu tırnaklarının, silindir haznesi ucu ile silindir çubuğu ucuna temas etmesini sağlayın (Şekil 14).

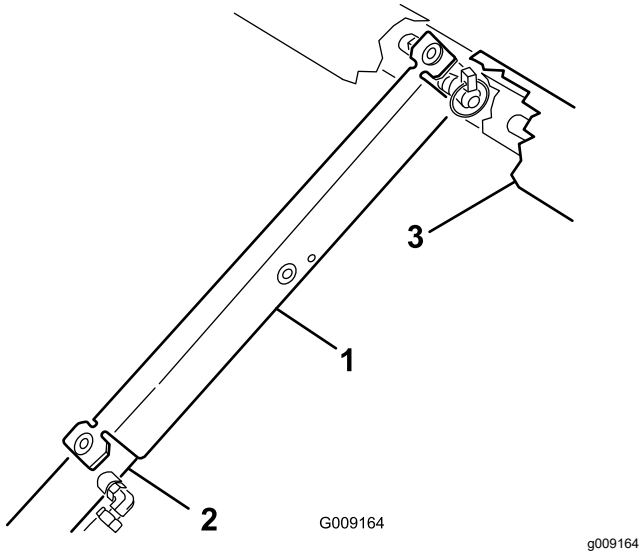

Şekil 14

1. Yatak desteği
2. Silindir haznesi
3. Kasa

4. İşiniz bittiğinde, kasa desteğini silindirden çıkarın ve ROPS panelinin arka kısmındaki depolama braketlerinin içine yerleştirin.

Önemli: **Kasa desteği silindirin üzerindeyken kasayı indirmeye çalışmayın.**

5

Hidrolik Kaplinlerin Bağlanması

Hiçbir Parça Gerekmiyor

Makinenin Hazırlanması

⚠ UYARI

Aniden boşalan basınçlı hidrolik sıvısı cilde nüfuz edebilir ve yaralanmaya yol açabilir.

- **Hidrolik sıvısı cildinize nüfuz ederse derhal tıbbi yardım alın. Nüfuz eden hidrolik sıvısı bir doktor tarafından birkaç saat içinde çıkarılmalıdır.**
- **Hidrolik sistemine basınç uygulamadan önce tüm hidrolik sıvısı hortumlarının ve hatlarının iyi durumda, hidrolik bağlantıları ile bağlantı parçalarının ise yeterince sıkı olduğunu kontrol edin.**
- **Vücudunuzu ve ellerinizi, yüksek basınçlı hidrolik sıvısı çıkaran pim deliklerinden veya nozullardan uzak tutun.**
- **Sızan hidrolik sıvılarını temizlemek için bir karton veya kağıt kullanın.**
- **Hidrolik sisteminde herhangi bir iş yapmaya başlamadan önce sistemdeki tüm basıncı emniyetli bir şekilde boşaltın.**

1. Çabuk açılır kaplinlerin bağlanmasını kolaylaştırmak için hidrolik sistemdeki basıncı aşağıdaki gibi tahliye edin:
   - Workman aracınız 239999999 ve öncesi bir seri numarasına sahip ise uzak hidrolik valf kolunu (Şekil 15) serbest konuma getirin.

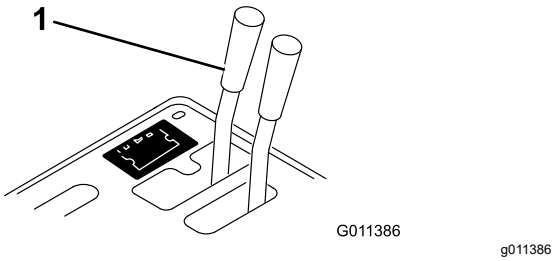

Şekil 15

1. Hidrolik valf kolu

   - Workman aracınız 240000001 ve üzeri bir seri numarasına sahip ise hidrolik kaldırma kolunu (Şekil 16) ileri - geri hareket ettirin.

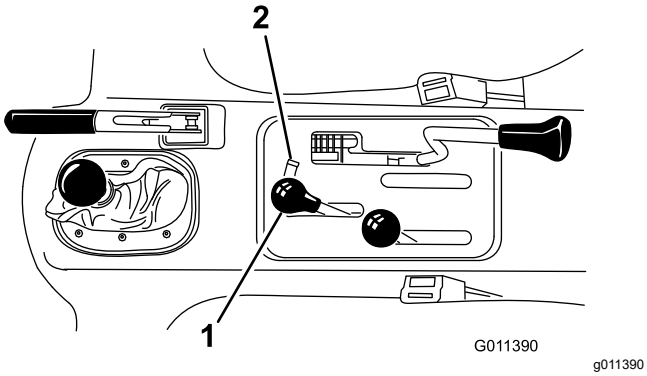

Şekil 16

1. Hidrolik kaldırma kolu
2. Hidrolik kaldırma kilidi

2. Seri Numarası 240000001 ve üzeri olan araçlarda, 2 kaldırma silindiri hortumunu, kaplin braketine sabitlenmiş kaplinlerden ayırın(Şekil 17). Kapakları, silindir hortumu çabuk açılır kaplinlerine yerleştirin.

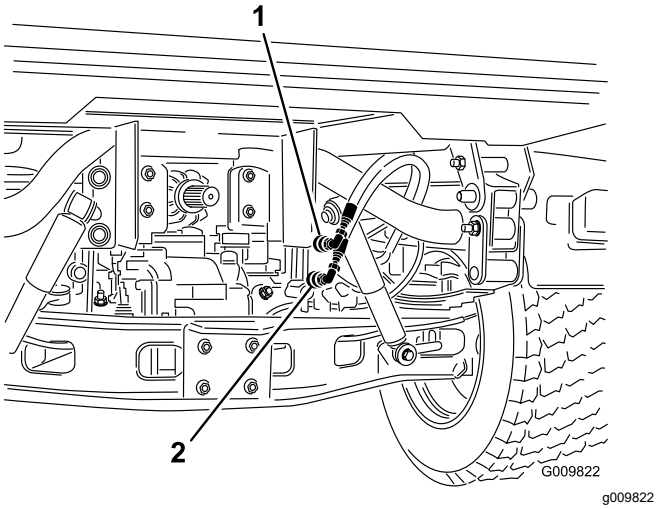

Şekil 17

1. Çabuk Açılır Kaplin A konumu
2. Çabuk Açılır Kaplin B konumu

Hortumlarının Bağlanması

1. Kumlama ünitesi hortumlarının çabuk açılır kaplinlerindeki kirleri temizleyin (Şekil 18).

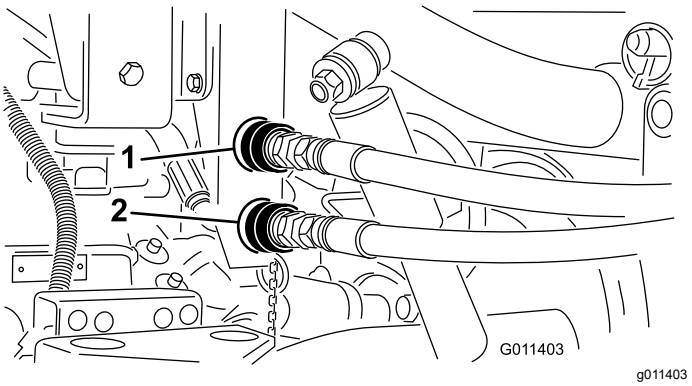

Şekil 18

Çabuk Açılır Kaplin Paneli

1. Çabuk Açılır Kaplin A konumu
2. Çabuk Açılır Kaplin B konumu

2. Çabuk açılır kaplinli hortumları Workman aracına takın. Her iki çabuk açılır kaplinin de tam olarak kavraştığından emin olun.

   Hortumlar “A” ve “B” olarak işaretlenmiştir; bunları Workman aracının çabuk açılır kaplinleriyle eşleştirin.

   Not: Şekil 18‘de gösterilen kaplinler, seri numarası 239999999 ve öncesi araçlara aittir.

Hidrolik Sisteminin Kontrol Edilmesi

Hidrolik sıvı teknik özellikleri: Dexron III otomatik şanzıman yağı

Önemli: **Workman hidrolik sistemi, Dexron III otomatik şanzıman yağıyla çalışır. Bu sıvı, hidrolik sistemi çalıştıran sıvı olmasının yanında dişli ve yatakları da yağlar.**

Uzak hidrolik sistem çabuk açılır kaplinleri bağlandığında, hidrolik sıvısı makineden araca akar. Makinedeki hidrolik sıvısı araçtaki sıvıyla aynı veya eşdeğer değilse, transaks veya hidrolik sistemde bileşen hasarları meydana gelebilir.

1. Hidrolik sıvısının seviyesini kontrol edin; makinenizin *Kullanım Kılavuzuna* bakın.

   Gerektiğinde hidrolik sıvısı ekleyin.

2. Aracın motorunu çalıştırın.
3. Uzak hidrolik kumanda kolunu ÇALIŞTIR konumuna getirin. Bant ve fırça, Şekil 19‘da gösterildiği gibi dönmelidir.

   Not: Geriye doğru dönüyorsa, motoru durdurun, hortumları çıkarın, çabuk açılır kaplinlerin yerlerini değiştirin, hortumları çabuk açılır kaplin paneline bağlayın ve 2. ve 3. adımlarını tekrarlayın.

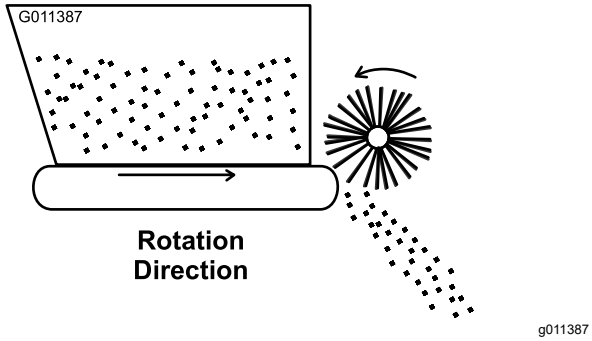

Şekil 19

4. Hidrolik sistemde sızıntı, gevşek bağlantı elemanları, eksik parçalar ve yanlış yönlendirilmiş hatlar olup olmadığını gözle kontrol edin.

   Makineyi çalıştırmadan önce tüm onarımları yapın.

   Önemli: **Hortumların hareketli, keskin veya sıcak bileşenlerin uzağından geçirildiğinden emin olun.**

5. Operatör konumunu terk etmeden önce motoru durdurun, anahtarı çıkarın ve bütün hareketli parçaların durmasını bekleyin.
6. Hidrolik sıvısının seviyesini kontrol edin; makinenizin *Kullanım Kılavuzuna* bakın.

   Gerektiğinde hidrolik sıvısı ekleyin.

Ürüne genel bakış

Kontroller

Kapak Ölçüm Kontrolü

Makinenin sol arka tarafında bulunan siyah düğmeler, kapağı istenen açık yükseklik konumuna ayarlamak ve kilitlemek için kullanılır.

1. Kilitleme düğmesini (Şekil 20) yarıkta serbestçe kayabileceği kadar gevşetin.
2. Kapak düğmesini (Şekil 20) istediğiniz konuma ayarlayın ve ayarı sabitlemek için kilitleme düğmesini sıkın.

Hız Ölçeği

İstenen akış hızını belirlemek için hız ölçeğini (Şekil 20) kullanın. Bkz. Kum Uygulama Hızı (sayfa 18).

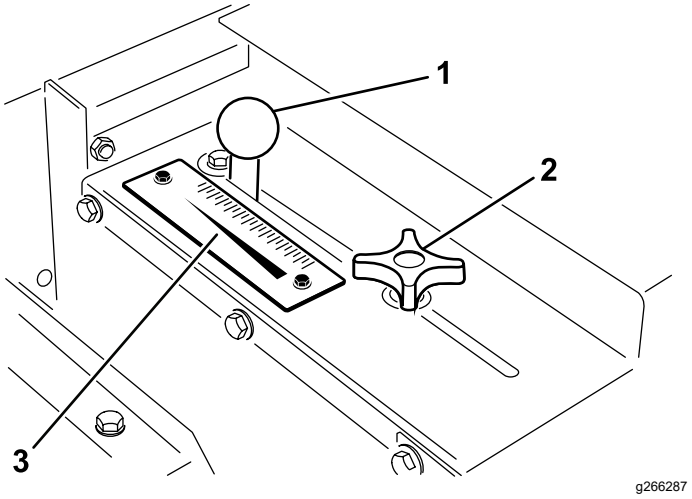

Şekil 20

1. Kapak ayarlama düğmesi
2. Kapak kilitleme düğmesi
3. Hız ölçeği

Özellikler

Not: Tasarım ve teknik özellikler önceden haber verilmeden değiştirilebilir.

Boyutlar veya Ağırlıklar

Uzunluk	137 cm
Genişlik	185 cm
Serpme genişliği	152 cm
İç net genişlik	175 cm
Yükseklik, Workman aracına monte edilmişken	126 cm
Nakliye ağırlığı	386 kg
Kuru ağırlık	367 kg
Hazne kapasitesi	0,5 m³

Ek Parçalar/Aksesuarlar

Makine işlevlerini artırmak amacıyla makineyle birlikte kullanılabilecek çok sayıda Toro onaylı ek parça ve aksesuar vardır. Onaylanmış tüm ek parça ve aksesuarların bir listesi için Yetkili Toro Bayinize veya distribütörünüze ulaşın ya da www.Toro.com adresine gidin.

Makinenin en yüksek performansı sergilemesi ve emniyet sertifikası geçerliliğinin korunması için sadece orijinal Toro yedek parça ve aksesuarlarını kullanın. Başka üreticilerin ürettiği yedek parça ve aksesuarlar tehlike yaratabilir ve bunların kullanılması ürün garantisini geçersiz kılabilir.

Çalıştırma

Not: Makinenin sağ ve sol taraflarını, normal çalışma konumuna göre belirleyin.

Çalışmadan Önce

Çalıştırma Öncesi Emniyet Tedbirleri

- Makine, diğer bazı ekipman türlerine kıyasla farklı denge, ağırlık ve yol tutuş özelliklerine sahiptir. Makineyi çalıştırmadan önce bu *Kullanma Kılavuzunu* iyice okuyup anlayın. Tüm kontrolleri tanıyın ve bunları hızla durdurmayı öğrenin.
- Çocukların ve eğitimsiz kişilerin makineyi kullanmalarına veya bakım yapmalarına asla izin vermeyin. Yerel yönetmelikler operatör yaşını sınırlandırabilir. Makine sahibi, tüm operatör ve bakım teknisyenlerinin eğitilmesini sağlamakla sorumludur.
- Ekipmanın ve operatör kontrollerinin emniyetli bir şekilde kullanılmasını ve emniyet etiketlerinin anlamlarını öğrenin.
- Operatör konumundan ayrılmadan önce makineyi durdurun, makinenin motorunu durdurun, anahtarını (varsa) çıkarın ve tüm hareketin tamamen durmasını bekleyin. Ayarlama, bakım, temizleme veya saklama öncesinde makinenin soğumasını bekleyin.
- Makineyi ve motorunu hızla durdurmayı öğrenin.
- Operatör varlığı kontrollerinin, emniyet anahtarlarının ve güvenlik donanımlarının takılı ve sorunsuz çalışır duruma olduğunu kontrol edin. Bunlarda sorunlar varsa makineyi çalıştırmayın.
- Makineyi kullanacağınız alanı inceleyin ve makinenin fırlatabileceği tüm nesneleri çıkarın.
- Tüm kalkanları ve emniyet tertibatlarını yerinde tutun. Bir kalkan, emniyet tertibatı veya etiket okunmuyorsa veya yerinde değilse, makineyi kullanmadan önce onarın veya yenisiyle değiştirin.

  Not: Kumlama ünitesini kullanırken Workman aracı için yük bölgesinin öndeki 1/3'lük alanında 1/3 ataşman veya siper kullanmalısınız.
- Makinenin emniyetli çalışmasını sağlamak için, varsa gevşemiş somun, cıvata ve vidaları sıkın. Makine bileşenlerinin yerinde ve sabit olduğunu teyit edin.
- Aracınızın bu ağırlıkta bir uygulama için kullanılmaya uygun olup olmadığını, aracınızın satıcı veya üreticisinden öğrenin.

Çalışma Sırasında

Çalışma Sırasında Emniyet Tedbirleri

- Makine sahibi/operatörü, yaralanma veya maddi hasara yol açabilecek kazaları önleyebilir ve önlemekle sorumludur.
- Göz koruyucu, uzun pantolon, kaymaz ayakkabı ve kulak koruyucu gibi uygun kişisel koruyucu donanımlar giyin. Saçınız uzunsa toplayıp bağlayın, bol kıyafet giymeyin, bol takı takmayın.
- Yorgun, hasta veya alkol/ilaç etkisi altındayken makineyi çalıştırmayın.
- Makineyi kullanırken tüm dikkatinizi işinize verin. Dikkatinizi dağıtabilecek başka şeylerle ilgilenmeyin, aksi takdirde yaralanma veya maddi hasar meydana gelebilir.
- Yorgun, hasta veya alkol/ilaç etkisi altındayken makineyi çalıştırmayın.
- El ve ayaklarınızı haznenin dışında tutun.
- Araç hareket halindeyken mutlaka oturun.
- Makineyi kullanmak dikkat ister. Aracın emniyetli bir şekilde kullanılmaması kazaya, aracın devrilmesine ve ağır yaralanma veya ölüme yol açabilir. Aracı dikkatle sürün ve devrilmeyi veya hakimiyet kaybını önlemek için şunları yapın:
  - Kumluk, hendek, su tehlikeleri, rampa, tanımadığınız yerler ve diğer tehlikelerin etrafındayken çok dikkatli olun, hızınızı düşürün ve emniyetli bir mesafe bırakın.
  - Makine yüklüyse, makinenin dengesini kaybetmemesi için bozuk zeminlerde makinenin hızını düşürün.
  - Çukurlardan ve gizli tehlikelerden uzak durmak için makineyi sadece görüşün iyi olduğu ortamlarda kullanın.
  - Geriye doğru gitmeden önce, yolun açık olduğundan emin olmak için arkanıza ve aşağıya bakın.
  - Keskin virajlara, çalılara, ağaçlara veya görüş imkanını kısıtlayabilecek diğer nesnelere yaklaşırken çok dikkatli olun.
  - Dik bir eğimde çalışırken dikkatli olun. Eğimli zeminlerde, düz yukarı ve düz aşağı hareket edin. Keskin dönüşler yaparken veya yamaçlarda dönüş yaparken hızınızı düşürün. Mümkünse, yamaçlarda dönüş yapmaktan kaçının.
  - Islak yüzeylerde, yüksek hızlarda veya tam yükle çalışırken çok daha dikkatli olun. Makine tam yüklüyken durma süresi uzar. Bir tepeye çıkmadan veya tepeden inmeden önce vites düşürün.
  - Ani duruş veya kalkışlardan kaçının. Tamamen durmadan ileri yönden geri yöne veya geri yönden ileri yöne geçiş yapmayın.
  - Hakimiyet kaybına yol açabilecek keskin dönüşler, ani manevralar veya diğer emniyetsiz sürüş hareketleri yapmaktan kaçının.
  - Dönerken veya geri giderken çevrenize dikkat edin. Alanın temiz olduğundan emin olun ve etraftaki herkesi çalışma alanından uzak tutun. Yavaş ilerleyin.
  - Makine sadece arazide kullanılmak için tasarlanmıştır. Yüksüz halde maksimum tavsiye edilen hız 24 km/sa'dır.
  - Makineyle viraj dönerken veya yollardan ve kaldırımlardan geçerken yavaşlayın ve dikkatli olun. Daima geçiş hakkını diğer araçlara verin.
  - Ağaç dalları, kapı pervazları, asılı yürüme yolları vb. alçak sarkan cisimlere karşı her zaman dikkatli olun ve bunlardan kaçının hem araç hem de kafanız için yeterli mesafenin bulunduğundan emin olun.
  - Makineyi yalnızca iyi görüş koşullarında ve uygun hava şartları altında çalıştırın. Yıldırım riski bulunan durumlarda makineyi çalıştırmayın.
  - Makinenin emniyetli bir şekilde kullanılabileceği konusunda şüpheleriniz olursa çalışmayı durdurun ve amirinize danışın.
  - Araç çalışıyorken yanından ayrılmayın.
- Aracın yük sınırlarını aşan yükler taşımayın.
- Yüklerin denge durumu değişebilir; örneğin yüksek yüklerin ağırlık merkezleri daha yüksektir. Gerekiyorsa, dengeyi artırmak için maksimum yük sınırlarını düşürün.
- Makinenin devrilmesini önlemek için şunları yapın:
  - Yükün yükseklik ve ağırlığını dikkatle izleyin. Daha yüksek ve ağır yükler devrilme riskini artırabilir.
  - Yükü, önden arkaya ve bir yandan diğer yana eşit dağıtın.
  - Dönerken veya tehlikeli manevralar yaparken dikkatli olun.
  - Malzeme yüklemeden önce, makinenin araca bağlı olduğunu teyit edin.
  - Haznenin içine büyük veya ağır nesneler yerleştirmeyin. Bant ve makaralar hasar görebilir. Ayrıca, yük içeriğinin eşit bir dağılıma sahip olduğundan emin olun. Makine, kumun içindeki küçük çakılları aniden fırlatabilir.
- Operatör konumundan ayrılmadan önce şunları yapın:
  - Makineyi düz bir zemine park edin.
  - Makinenin hidrolik kontrolünü kapatın.

– Park frenini etkinleştirin.
– Motoru kapatın ve anahtarı çıkarın (varsa).
– Tüm hareketin durmasını bekleyin.

- Malzeme boşaltırken makinenin arkasında durmayın.
- Kumlama ünitesini sadece düz bir zemindeyken boşaltın veya araçtan ayırın.
- İnsanlara, araçlara, araç geçitlerine veya yaya geçitlerine yaklaşırken ek parçayı kapatın.

Eğimlerde Çalışırken Emniyet Tedbirleri

- Aracın eğim kapasitesini aşmadığınızdan emin olmak için aracın teknik özelliklerini inceleyin.
- Eğimler makine hakimiyetinin kaybedilmesine ve makinenin devrilmesine, bu da ağır yaralanma veya ölüme yol açabilir. Operatör, eğimlerde emniyetli bir şekilde çalışmakla sorumludur. Makineyi eğimli yüzeylerde kullanırken daha da dikkatli olun.
- Operatör mevcut saha koşullarını analiz ederek eğimin makineyle çalışmak için emniyetli olup olmadığına karar vermelidir. Bu incelemeyi yaparken mantıklı düşünün ve doğru kararlar vermeye dikkat edin.
- Operatör, makineyi eğimlerde çalıştırma konusunda aşağıda belirtilen talimatları gözden geçirmelidir. Makineyi çalışma sahasında kullanıp kullanmamaya karar vermek için o günkü çalışma koşullarını analiz edin. Arazideki değişimler, makinenin eğimde çalışmasıyla ilgili bazı değişiklikler doğurabilir.
- Makineyi eğimlerde çalıştırmayın, durdurmayın veya döndürmeyin. Ani hız veya yön değişiklikleri yapmaktan kaçının. Yavaşça ve kademeli olarak dönüş yapın.
- Makineyi, çekişin, manevranın veya stabilitenin olumsuz etkilenebileceği koşullarda kullanmayın.
- Hendekler, delikler, tekerlek izleri, tümsekler, kayalar veya diğer gizli tehlikeler gibi engelleri ortadan kaldırın veya işaretleyin. Uzun çimler bazı engelleri gizliyor olabilir. Bozuk zemin, makinenin devrilmesine yol açabilir.
- Makineyi ıslak çimde, eğimlerde veya yokuş aşağı kullanmak makinenin çekiş kaybetmesine yol açabilir. Tahrik tekerleklerinde çekiş kaybı yaşanması kaymaya ve manevra ile frenleme kabiliyetinin kaybedilmesine yol açabilir.
- Makineyi, yamaçların, hendeklerin, toprak setlerinin, suyun veya diğer tehlikelerin yakınında çok dikkatli kullanın. Tekerleklerden biri güçsüz bir zeminden geçerse veya zemin çökerse makine aniden devrilebilir. Makine ile olası bir tehlike kaynağı arasında emniyetli bir mesafe bırakın.

Makinenin Kullanılması

1. Koltuğa oturun ve park frenini etkinleştirin.
2. PTO'yu (varsa) devreden çıkarın ve elden kumandalı gaz kelebeği kolunu KAPALI konuma getirin (varsa).
3. Workman aracının uzak hidrolik valf kolunu KAPALI konuma getirin.
4. Şanzımanı aşağıdaki şekilde ayarlayın:
   - Workman aracınızda manuel şanzıman varsa, vites kolunu BOŞ konuma getirin ve debriyaj kolunu bastırın.
   - Workman aracınızda otomatik şanzıman varsa, vites kolunu PARK konumuna getirin.
5. Anahtarı sokun ve motoru çalıştırmak için saat yönünde çevirin. Motor çalışır çalışmaz anahtarı bırakın.
6. Workman aracını çalıştırma, sürme ve durdurma alıştırması yapın. Workman aracını kullanmadan önce mutlaka makinenin *Kullanım Kılavuzunu* okuyun ve anlayın.
7. Hazneye malzeme eklemeden önce bandın düzgün çalışıp çalışmadığını kontrol edin.
8. Hazneye kum veya diğer kumlama malzemelerini yerleştirin. Hazneye konabilecek maksimum malzeme hacmi 0,5 m³'tür. Genellikle kum 1,6 kg/L ağırlığındadır ve hazneye 635 ila 680 kg'dan daha fazla kum yüklenmesi Workman aracına aşırı yük binmesine neden olabilir.

   Önemli: **Kumlama ünitesi kullanılırken Workman aracına H.D. Çeki Şasisi gibi başka ataşmanlar da monte edildiği zaman, bu ataşmanların ağırlığı, haznenin taşıma kapasitesinden çıkarılmalıdır.**

   Ataşmanlarınızın toplam ağırlığını belirlemenin yöntemlerinden biri, arka lastikleri bir kantara yerleştirmektir. **Arka aksın maksimum ağırlık kapasitesi Workman 3000/4000 serisi araçlarda 1179 kg, Workman HD serisi araçlarda ise 1372 kg'dır.**

⚠ TEHLIKE

Ağır yükler durma mesafesini artırır ve aracınızın devrilmeden hızlı dönüş yapma kabiliyetini azaltır.

Tam yükle taşıma veya kumlama yapılması, kumun kaymasına neden olabilir. Bu kayma en çok dönüşlerde, yokuş yukarı veya aşağı inerken, ani hız değişikliklerinde veya engebeli yüzeylerde sürerken meydana gelir. Kayan yükler devrilmelere neden olabilir.

Tam yükle taşıma veya kumlama yaparken dikkatli olun.

Genel bir kural olarak, yükün ağırlığını önden arkaya ve bir yandan diğer yana eşit şekilde yerleştirin.

Kumlama ünitesi yatağını bakım için asla haznede herhangi bir malzeme varken yatırmayın. Kumlama ünitesi yatağını yalnızca hazne boşken yatırın.

9. Kumlama yapılacak alana ulaşın.
10. Ölçüm kapağını istenen orana ayarlayın. Siyah düğmeyi kullanarak yerine kilitleyin.
11. Vites kolunu LO (Düşük) aralık konumuna getirin. İstediğiniz ilerleme hızını seçin ve ilerlemeye başlayın. Bkz. Kum Uygulama Hızı (sayfa 18).
12. 239999999 öncesi seri numaralı araçlarda, uzak hidrolik kumanda kolunu ÇALIŞTIRMA konumuna geri çekin. 240000001 ve üzeri seri numaralı araçlarda, hidrolik kaldırma kolunu ileri konumda kilitleyin; makine kumlamaya geçecektir.

Haznenin Doldurulması

1. Operatörün, yolcunun (varsa) ve makinenin ağırlığını hesaplamak için ön yükleme ağırlığı çalışma sayfasına başvurun:

Ön Yükleme Ağırlığı Çalışma Sayfası

Operatörün Ağırlığı	_____	kg	_____	(lb)
Yolcunun Ağırlığı (varsa)	**(+)** _____	kg	**(+)** _____	(lb)
Makinenin Kuru Ağırlığı	**(+)** 367	kg	**(+)** 808	(lb)
Ön Yükleme Ağırlığı	**(=)** _____	kg	**(=)** _____	(lb)

2. Hazneye yükleyebileceğiniz malzemenin ağırlığını hesaplamak için hazne malzeme yükü çalışma sayfasını kullanın:

   Not: Genelde kuru kum 1602 kg/m³, ıslak kum ise 1922 ila 2082 kg/m³ ağırlığında olur.

   Not: Haznenin maksimum malzeme hacmi 0,5 m³'tür.

Hazne Malzeme Yükü Çalışma Sayfası

Workman Aracın Nominal Kapasitesi	_____	kg	_____	(lb)
Ön Yükleme Ağırlığı	**(-)** _____	kg	**(-)** _____	(lb)
Hazne Malzeme Yükü	**(=)** _____	kg	**(=)** _____	(lb)

3. Malzemeyi haznede önden arkaya ve bir yandan diğer yana eşit şekilde dağıtın.

Önemli: **Tam yükle taşıma veya kumlama yapılması, kumun kaymasına neden olabilir. Bu kayma en çok dönüşlerde, yokuş yukarı veya aşağı inerken, ani hız değişikliklerinde veya engebeli yüzeylerde sürerken meydana gelir. Kayan yükler devrilmelere neden olabilir. Tam yükle taşıma veya kumlama yaparken dikkatli olun.**

Önemli: **Ağır yükler durma mesafesini artırır ve aracınızın devrilmeden hızlı dönüş yapma kabiliyetini azaltır.**

Kum Uygulama Hızı

Uygulanan kum oranı kapak ayarına ve vites/aralık ayarına bağlıdır. Kumun nemi ve iriliği (tane boyutu), uygulama hızını etkiler. Uygulama için gerekli kum miktarına karar verilirken bu etmenler dikkate alınmalıdır. Doğru miktarı belirlemek için küçük bir alanda deneme yapın. Uygulama hızını artırmak için kapağı daha yüksek bir ölçek işaretine kadar açın ya da Workman aracını daha düşük bir vitese alın.

Not: 240000001 ve üzeri seri numaralı araçlarda, aracı döndürülürken kum uygulama hızı düşer. Kumlama yaparken keskin dönüşler yapmaktan kaçının.

Bir green'den diğerine tutarlı bir uygulama sağlamak için, kumlama yaparken devir saatini ve/veya elden kumandalı gazı kelebeğini kullanarak motor devrini sabit tutun.

⚠ UYARI

Aracın bir tepecikte yan yatması veya devrilmesi ağır yaralanmaya yol açabilir.

Bir yokuşta motor stop ederse veya araç çekişten düşerse asla ileri manevrayla dönüş yapmaya çalışmayın.

Yokuştan daima geri viteste ve düz bir şekilde geri dönün.

Asla boş viteste veya debriyaja basıp sadece frenleri kullanarak yokuştan inmeyin.

Yük kapasitesini artırmak için asla hazneyi yan panellerle yükseltmeyin. Ek ağırlık aracın devrilmesine veya yuvarlanmasına neden olur ve ciddi yaralanmalara yol açar.

Aracı tepe yamacı boyunca sürmeyin: Sadece yokuş yukarı ve aşağı sürün. Tepe üzerinde aracı döndürmeyin. Ani hızlanma ve frenleme yapmayın. Hızdaki ani bir değişiklik devrilmeye neden olabilir.

Kumla İlgili Tedbirler

Çalışma sırasında kum parçalarının veya taşların sıkışma olasılığını azaltmak için makine esnek bir kapak kenarı (Şekil 21) ve bir yaylı bırakma mekanizmasıyla donatılmıştır. Bandın ömrünü uzatmak için, kumu eleyin veya konveyör bandına zarar verebilecek keskin kenarlı taşlar içerip içermediğini kontrol edin.

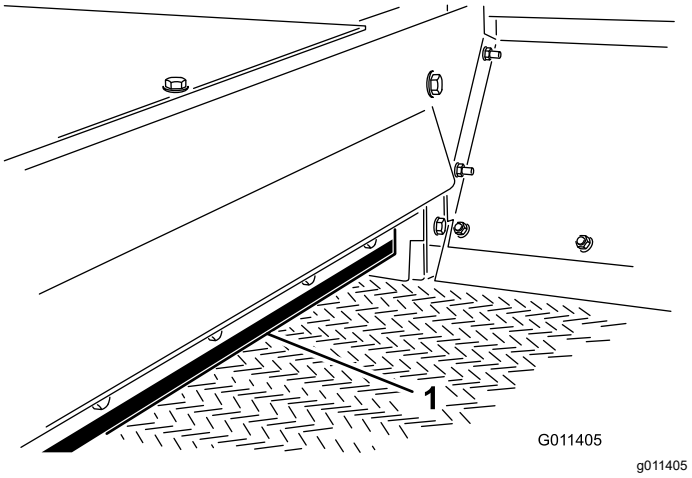

Şekil 21

1. Kapak kenarı

Soğuk Havada Çalışmaya Hazırlık

Makineyi soğuk havalarda kullanabilirsiniz. Belirli sınırlamalara tabi olarak, makineyi buzlanma kontrolü için yol yüzeyine tuz/kum karışımı uygulamak amacıyla kullanabilirsiniz. PVC konveyör bandı malzemesi soğuk havalarda çok sertleşir ve bandı çalıştırmak için daha fazla güç gerektirir. 5°C'nin altındaki sıcaklıklarda çalıştırıldığında bandın ömrü yaklaşık %50 kısalır.

Önemli: **Kumlama ünitesini -7° C derece veya daha düşük sıcaklıklarda çalıştırmayın.**

1. Yay sıkıştırma ayarını 101 mm olacak şekilde yaparak bandın gerginliğini artırın; bkz Konveyör Bandı Zincirinin Gerilmesi (sayfa 21).
2. Bant sisteminin serbestçe hareket etmesini sağlamak için, bandı hazneye malzeme yüklemeden önce çalıştırın.

   Önemli: **Bant/tahrik makarasında kayma olursa, bantta veya makarada hasar meydana gelebilir.**

Önemli: **Sıcak havalarda makineyi çalıştırmadan önce, bant gerginliğini yay sıkıştırması 112 mm olacak şekilde ayarlayın.**

Çalışmadan Sonra

Çalışma Sonrası Emniyet Tedbirleri

- Operatör konumundan ayrılmadan önce makineyi durdurun, makinenin motorunu durdurun, anahtarını (varsa) çıkarın ve tüm hareketin tamamen durmasını bekleyin. Ayarlama, bakım, temizleme veya saklama öncesinde makinenin soğumasını bekleyin.
- Makineyi taşırken veya kullanmadığınızda makinenin hidrolik kontrolünü kapatın.
- Makinenin tüm parçalarını sorunsuz çalışır ve tüm donanımları sıkılmış durumda tutun.
- Aşınmış, hasar görmüş veya eksik tüm etiketleri yenileriyle değiştirin.

Bakım

Not: Makinenin sağ ve sol taraflarını, normal çalışma konumuna göre belirleyin.

Not: www.Toro.com adresine gidip ana sayfadaki Kılavuzlar bağlantısına tıklayarak elektrik veya hidrolik şemasının ücretsiz bir kopyasını indirebilirsiniz.

Bakım Emniyeti

- Operatör konumundan ayrılmadan önce şunları yapın:
  - Makineyi düz bir zemine park edin.
  - Makinenin hidrolik kontrolünü kapatın.
  - Park frenini etkinleştirin.
  - Motoru kapatın ve anahtarı çıkarın (varsa).
  - Tüm hareketin durmasını bekleyin.
- Bakım yapmadan önce makine bileşenlerinin soğumasını bekleyin.
- Yalnızca bu kılavuzda açıklanan bakım talimatlarını uygulayın. Büyük onarımlar gerekiyorsa veya yardıma ihtiyacınız varsa, yetkili bir Toro Distribütörüne danışın.
- Somunların, cıvataların ve vidaların sıkı olduğunu kontrol ederek makinenin emniyetli çalışma durumunda olduğunu teyit edin.
- Mümkünse, motor çalışıyorken bakım işi yapmayın. Hareketli parçalardan uzak durun.
- Aracın motoru çalışıyorken zincir gerginliğini kontrol etmeyin veya ayarlamayın.
- Enerji depolanmış bileşenlerdeki basıncı dikkatle boşaltın.
- Makinenin altında çalışacağınız zaman makineyi mutlaka ayaklı krikolarla destekleyin.
- Makinede bakım veya ayar yaptıktan sonra tüm koruyucuların takıldığından emin olun.
- Makinenin tüm parçalarını sorunsuz çalışır ve tüm donanımları sıkılmış durumda tutun.
- Aşınmış veya hasar görmüş etiketleri yenileriyle değiştirin.
- Makinenin güvenli biçimde optimum performans göstermesi için yalnızca orijinal Toro yedek parçalarını kullanın. Başka üreticilerin ürettiği yedek parçalar tehlike yaratabilir ve bunların kullanılması ürün garantisini geçersiz kılabilir.

Önerilen Bakım Çizelgesi

Bakım Servisi Aralıkları	Bakım Prosedürü
Her kullanımdan önce veya günlük	• Hidrolik hatları ve hortumlarını kontrol edin.
Her 40 saatte	• Fırçanın konumunu ve aşınıp aşınmadığını kontrol edin.
Her 200 saatte	• Tüm yağlı mekanizmaları yağlayın.

Bakım Öncesi Prosedürler

Bakım için Hazırlık

1. Aşağıdakileri yaparak makineyi kapatın:
   - 239999999 ve öncesi araçlarda uzak hidrolik valf kolunu KAPALI konuma getirin.
   - 240000001 ve üzeri araçlarda, hidrolik kaldırma kolunu KAPALI konuma getirin.
2. Makineyi düz bir yüzeye alın.
3. Operatör koltuğundan ayrılmadan önce Workman aracının park frenini devreye sokun, motoru durdurun, anahtarı çıkarın ve tüm hareketli parçaların durmasını bekleyin.

Yağlama

Gres Teknik Özellikleri

2 numara lityum bazlı gres

Yatak ve Burç Takımlarının Greslenmesi

Servis Aralığı: Her 200 saatte/Yıllık (hangisi daha önceyse)

1. Bakım için Hazırlık (sayfa 20) bölümündeki adımları uygulayın.
2. Gresörlük tablosunda belirtilen gresörlüklerin her birini belirtilen gresle yağlayın.

Gresörlük Tablosu

Konum	Adet
Makara mili yatağı (Şekil 22)	4
Fırça mili yatağı (Şekil 22)	1

Önemli: **Yataklar ve muhafazalar arasında hafif bir sızıntı olmasını sağlamak için yatakları yağlayın. Çok fazla gres, aşırı ısınmaya veya contaların hasar görmesine neden olabilir.**

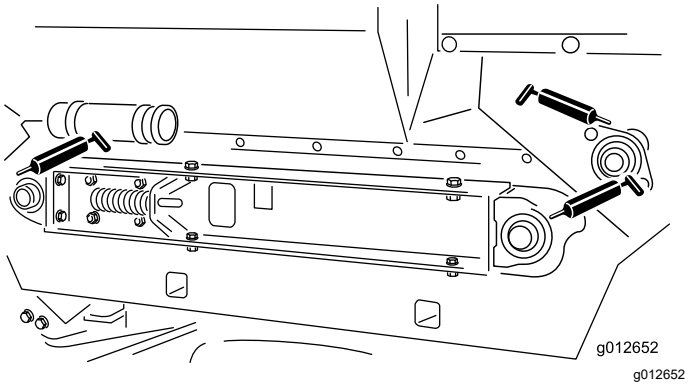

Şekil 22

Not: Pastan ötürü sertleşmedikleri sürece, tahrik zincirlerini yağlamayın. Zincir paslanırsa, kuru tip bir yağlayıcı ile hafifçe yağlayın. Bu, zincir üzerinde kum birikme veya diğer kumlama malzemelerinin zincire yapışma olasılığını azaltır.

Kemer bakımı

Konveyör Bandı Zincirinin Gerilmesi

1. Bakım için Hazırlık (sayfa 20) bölümündeki adımları uygulayın.
2. Zincir kapağını çıkarın (Şekil 23).

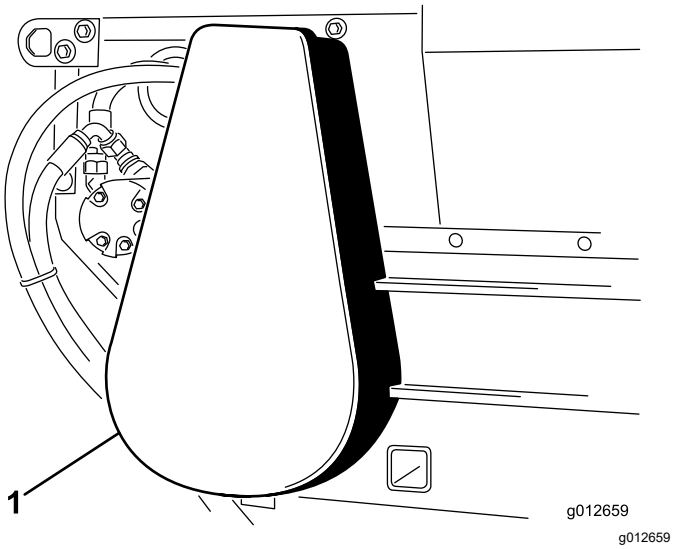

Şekil 23

1. Zincir kapağı

3. Motoru ve zincir dişlisi grubunu ana şasiye (Şekil 24) sabitleyen cıvataları ve somunları gevşetin.
4. Motor ve zincir dişlisi grubunu (Şekil 24), konveyör bandı zincirinde 3,2 mm sapma olana kadar montaj yuvalarında döndürün.

   Önemli: **Zinciri aşırı germeyin, aksi takdirde erken aşınır. Zinciri gereğinden az germeyin, aksi takdirde zincir dişlisi aşınır.**

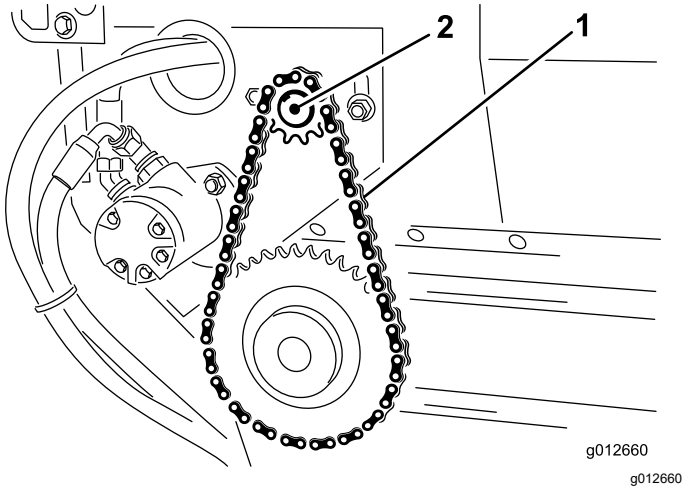

Şekil 24

1. Konveyör bandı zinciri
2. Motor ve zincir dişlisi grubu

5. Montaj cıvatalarını sıkın (Şekil 24).
6. Zincir kapağını takın (Şekil 23).

Konveyör Bandının Gerilmesi

Konveyör bandı doğru ayarlandığında, her bir sıkıştırma yayının sıkıştırılmış uzunluğu 112 mm olmalıdır. Konveyörü aşağıdaki şekilde ayarlayın:

1. Hazneyi boşaltın.
2. Bakım için Hazırlık (sayfa 20) bölümündeki adımları uygulayın.
3. Arka sıkma somununu gevşetin (Şekil 25).

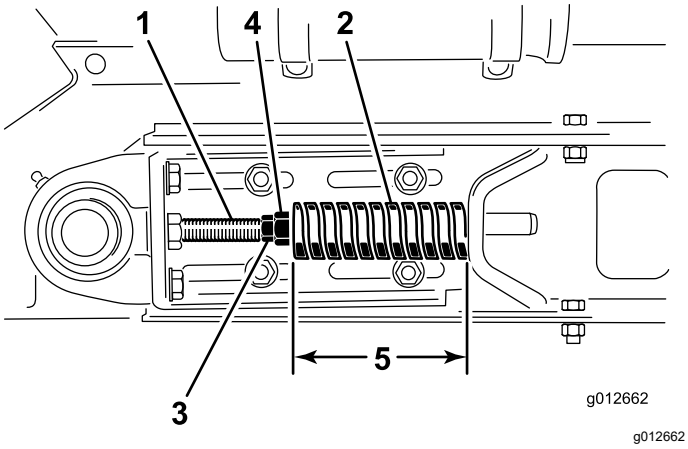

Şekil 25

1. Germe çubuğu
2. Sıkıştırma yayı
3. Sıkma somunu (ön)
4. Sıkma somunu (arka)
5. Yay sıkıştırması, 112 mm

4. Sıkıştırma yayının ön sıkma somununu 112 mm'ye ayarlayın.
5. Sıkıştırma somununu sıkın.
6. 3 ila 5 arası adımları makinenin diğer tarafında tekrarlayın.
7. Ölçümlerin eşit olduğundan emin olmak için, makinenin her iki tarafındaki bant makarası millerinin orta noktaları arasındaki mesafeyi ölçün (Şekil 26).

   Eşit mesafe ölçüsü yaklaşık 895 mm'dir.

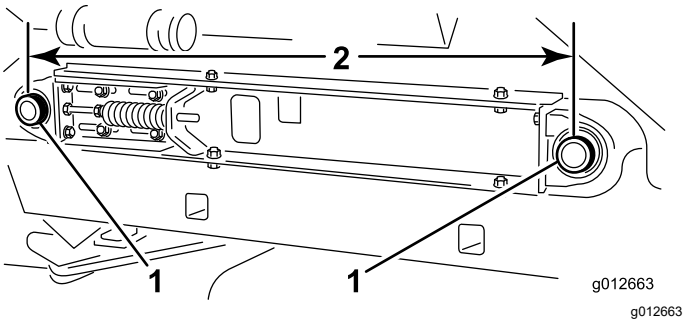

Şekil 26

1. Bant makarası milleri
2. 895 mm

Konveyör Bandının Değiştirilmesi

Makinenin Hazırlanması

1. Hazneyi boşaltın.
2. Bakım için Hazırlık (sayfa 20) bölümündeki adımları uygulayın.
3. Hazne contalarını ve kapak kenarını, aşınma veya kenarlardaki yırtıklar açısından inceleyin (Şekil 27).

   Yeni konveyör bandının düzgün çalışmasını sağlamak için aşınmış veya hasarlı bileşenleri değiştirin.

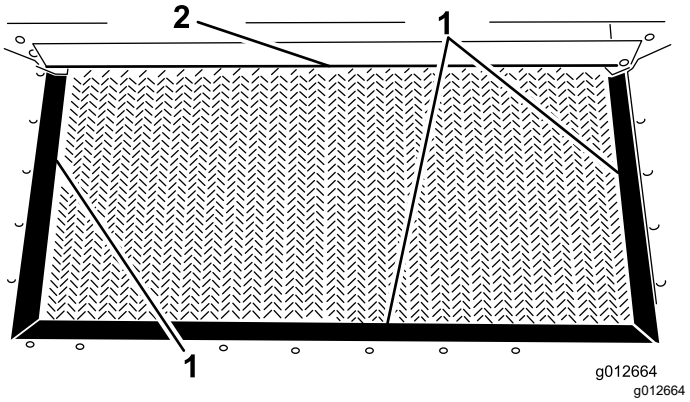

Şekil 27

1. Hazne contası
2. Kapak kenarı

Konveyör Zincirinin Çıkarılması

1. Zincir kapağını çıkarın (Şekil 28).

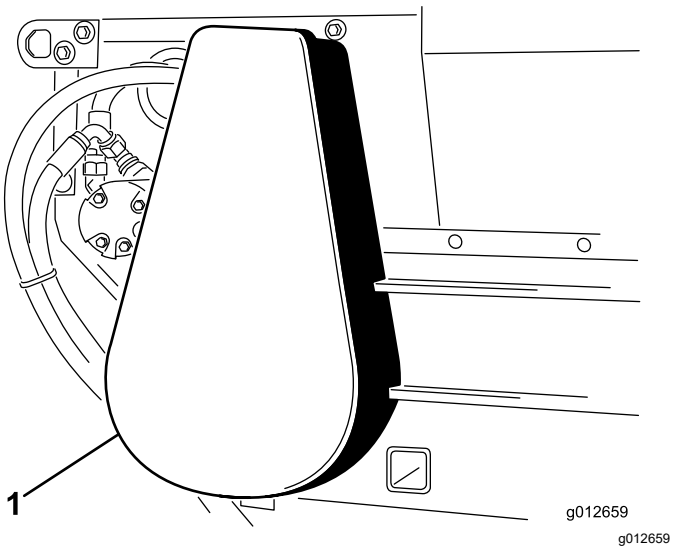

Şekil 28

1. Zincir kapağı

2. Zincir ana baklasını zincirden ve zinciri de küçük zincir dişlisinden çıkarın (Şekil 29).

   Gerekirse, ana baklayı çıkarmak için motor montaj cıvatalarını gevşetin.

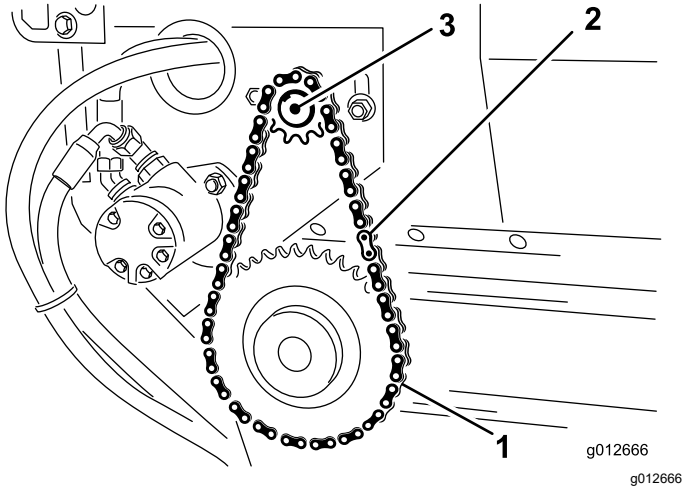

Şekil 29

1. Tahrik zinciri
2. Zincir ana baklası
3. Motor

Kaydırıcı Yatağının Sökülmesi

1. Yay gerilimini almak için germe çubuğundaki ön ve arka sıkma somunlarını gevşetin (Şekil 30).

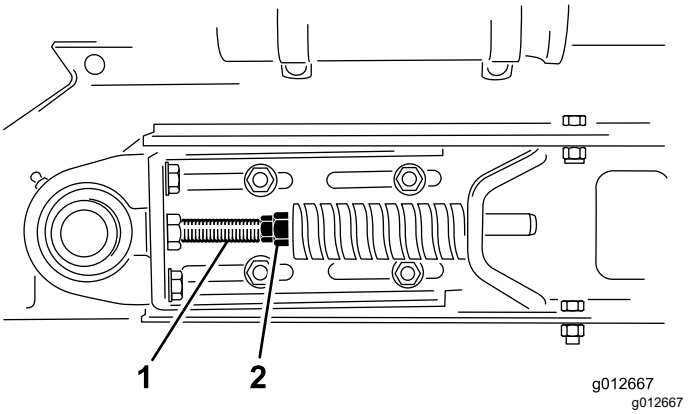

Şekil 30

1. Germe çubukları
2. Sıkma somunu

2. Makinenin her iki yanında, hazneyi kaydırıcı şasisi raylarına sabitleyen 2 kapak vidasını, 2 rondelayı ve 2 kilitli somununu çıkarın (Şekil 31).

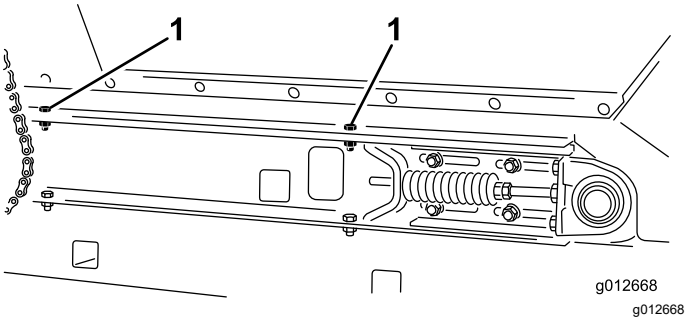

Şekil 31

Sağ taraf gösterilmektedir

1. Kapak vidaları (hazne montajı)

3. Hazneyi geriye doğru döndürün ve duvara, direğe, merdivene vb. yaslayın (Şekil 32).

   Önemli: **Fırçaya veya hidrolik kaplinlere zarar vermemek için, haznenin makinenin arka tarafına yaslanmasına izin vermeyin.**

   Kazara çalışma alanına düşmesini önlemek için, haznenin merkezden ileri döndürüldüğünden ve/veya duvara veya direğe sabitlendiğinden emin olun (Şekil 32).

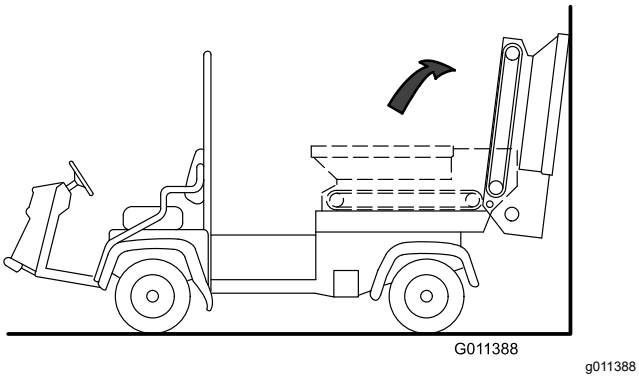

Şekil 32

4. Makinenin sağ tarafında, kaydırıcı şasisi rayını sağ çamurluğa sabitleyen 2 adet kapak vidasını gevşetin (Şekil 33). Kapak vidalarının, kaydırıcı yatağının yatırılmasına izin verecek kadar gevşek olduğundan emin olun.

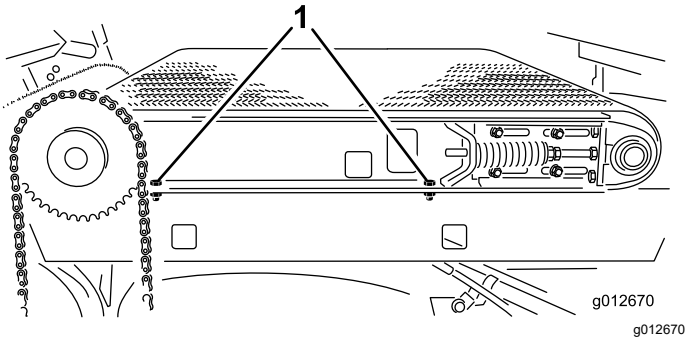

Şekil 33

1. Kapak vidaları (kaydırıcı şasisi rayı)

5. Makinenin sol tarafında, kaydırıcı şasisi rayını sol çamurluğa sabitleyen 2 kapak vidasını ve 2 rondelayı çıkarın (Şekil 34).

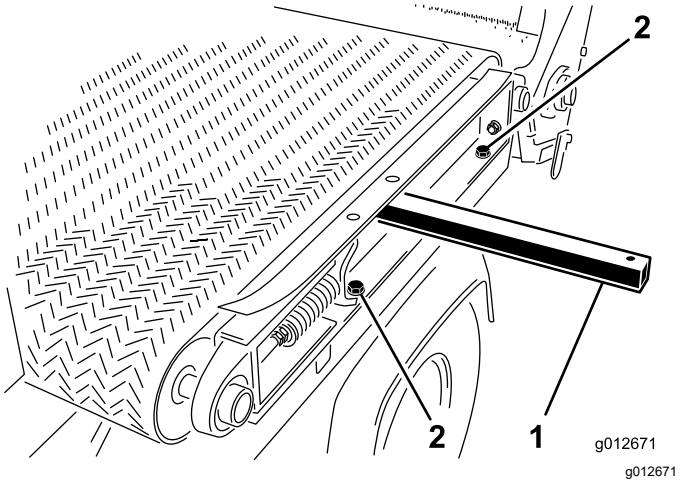

Şekil 34

1. Kaldırma çubuğu
2. Kapak vidaları (kaydırıcı şasisi rayı)

Bandın Çıkarılması

Bandı kesin ve makaralardan çıkarın

Bandın Takılması

1. Kaldırma çubuğunu sol kaydırıcı şasisi rayındaki delikten geçirin ve şasi rayını hafifçe yana yatıracak şekilde kaldırma çubuğunu kaldırın; Kaydırıcı Yatağının Sökülmesi (sayfa 23) bölümünde Şekil 34'e bakın.
2. Bandı mümkün olduğunca kaldırma çubuğu ve makaralar üzerine monte edin.
3. Her makara ve bant arasına bir plastik bant aleti yerleştirin.

   Bu aletlerin her biri makaranın dışına konumlanana kadar makaraları döndürün. Aleti, bandın ortasından geçen nervüre sokun.
4. Bant makaralar üzerinde ortalanana kadar, bandı ve bant aletlerini makaralar üzerine kaydırın.
5. Bant aletlerini çıkarın.
6. Bandı, bant nervürü her makaradaki hizalama oluklarına oturacak şekilde hizalayın.

Kaydırıcı Yatağının Montajı

1. Makinenin sol tarafında, daha önce çıkarmış olduğunuz 2 kapak vidası ve 2 rondelayı kullanarak, kaydırıcı şasisi rayını sol çamurluğa (Şekil 35) tutturun ve kapak vidalarını sıkın (Kaydırıcı Yatağının Sökülmesi (sayfa 23)).

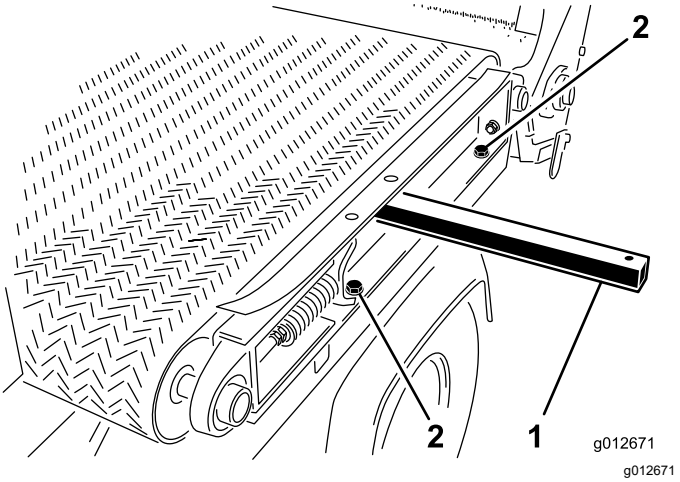

Şekil 35

1. Kaldırma çubuğu
2. Kapak vidaları (kaydırıcı şasisi rayı)

2. Makinenin sağ tarafında, kaydırıcı şasisi rayını sağ çamurluğa sabitleyen 2 kapak vidasını sıkın. (Şekil 36).

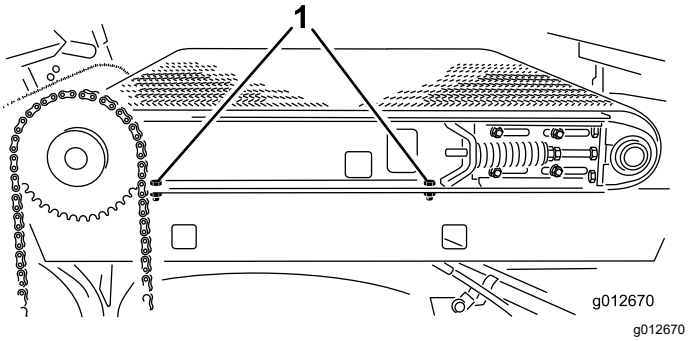

Şekil 36

1. Kapak vidaları (kaydırıcı şasisi rayı)

3. Hazneyi kaydırıcı şasisi raylarının üzerine dikkatlice döndürün; Kaydırıcı Yatağının Sökülmesi (sayfa 23) bölümünde Şekil 32'ye bakın.
4. Makinenin her iki yanında, daha önce Şekil 37 bölümünde çıkardığınız 2 kapak vidası, 2 rondela ve 2 kilitli somununu kullanarak hazneyi kaydırıcı şasisi raylarına (Kaydırıcı Yatağının Sökülmesi (sayfa 23)) tutturun.

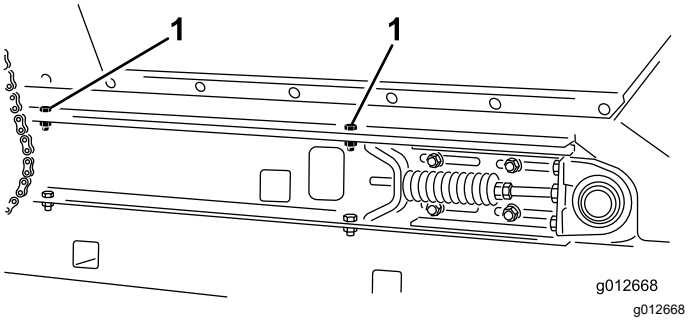

Şekil 37

Sağ taraf gösterilmektedir

1. Kapak vidaları (hazne montajı)

5. Konveyör bandını gerdirin; bkz. Konveyör Bandının Gerilmesi (sayfa 22).

Konveyör Zincirinin Montajı

1. Zinciri küçük zincir dişlisine takın ve ana baklayı kullanarak zinciri bağlayın (Şekil 38).

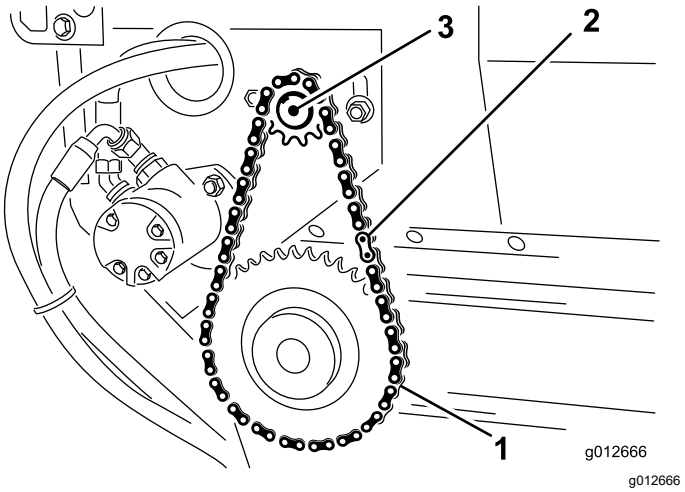

Şekil 38

1. Tahrik zinciri
2. Zincir ana baklası
3. Motor

2. Motor montaj cıvatalarını gevşetirseniz, konveyör bandı zincirini gerin, bkz. Konveyör Bandı Zincirinin Gerilmesi (sayfa 21)
3. Zincir kapağını takın (Şekil 39).

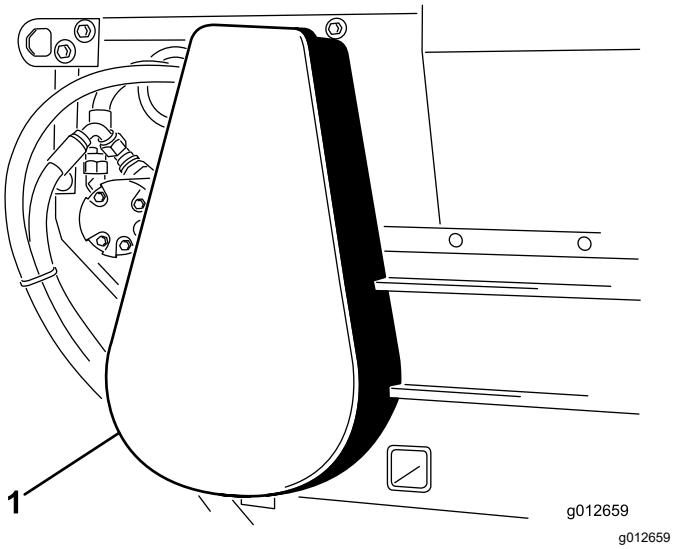

Şekil 39

1. Zincir kapağı

Hidrolik Sistemi Bakımı

Hidrolik Sistemi Emniyeti

- Hidrolik sıvısı cildinize nüfuz ederse derhal tıbbi yardım alın. Nüfuz eden hidrolik sıvısı bir doktor tarafından birkaç saat içinde çıkarılmalıdır.
- Hidrolik sistemine basınç uygulamadan önce tüm hidrolik sıvısı hortumlarının ve hatlarının iyi durumda, hidrolik bağlantıları ile bağlantı parçalarının ise yeterince sıkı olduğunu kontrol edin.
- Vücudunuzu ve ellerinizi, yüksek basınçlı hidrolik sıvısı çıkaran pim deliklerinden veya nozullardan uzak tutun.
- Sızan hidrolik sıvılarını temizlemek için bir karton veya kağıt kullanın.
- Hidrolik sisteminde herhangi bir iş yapmaya başlamadan önce sistemdeki tüm basıncı emniyetli bir şekilde boşaltın.

Hidrolik Hatları ve Hortumlarının Kontrolü

Servis Aralığı: Her kullanımdan önce veya günlük

Hidrolik hatları ve hortumlarında sızıntı, bükülme, gevşek montaj destekleri, aşınma, gevşek bağlantı parçaları, hava şartlarından kaynaklanan bozulma ve kimyasal bozulma olup olmadığını kontrol edin. Çalışmaya başlamadan önce gerekli tüm onarımları yapın.

Fırça Bakımı

Fırçanın Konum ve Aşınma açısından Kontrolü

Servis Aralığı: Her 40 saatte

Fırça, konveyör bandıyla, kumlama malzemesini dağıtabileceği ancak fırçanın dönüşünün kısıtlanmayacağı kadar temas etmelidir. Ayarı kontrol etmek için konveyör bandı ile fırça arasına sert bir kağıt parçası yerleştirilebilir.

1. Ayarı kontrol etmek için konveyör bandı ile fırça arasına sert bir sert kağıt parçası yerleştirin.
2. Fırçanın bir yandan diğer yana aynı yükseklikte olduğunu kontrol edin.
3. Fırçanın kıllarının durumunu kontrol edin.

   Kıllar aşırı derecede aşınmışsa fırçayı değiştirin. Kıllar farklı noktalarda farklı düzeyde aşınmışsa fırçayı değiştirin ya da fırçanın konumunu ayarlayın; bkz. Fırça Konumunun Ayarlanması (sayfa 26)

Fırça Konumunun Ayarlanması

Not: Nemli bir kumlama malzemesi kullanıyorsanız, fırçanın konumunu kılların malzemeyi konveyör bandı pabuçlarından bandın düz kısmına fazla temas etmeksizin süpürebileceği şekilde ayarlamanız gerekebilir.

1. Yatak muhafazasını makinenin sağ tarafına sabitleyen somunları gevşetin (Şekil 40).

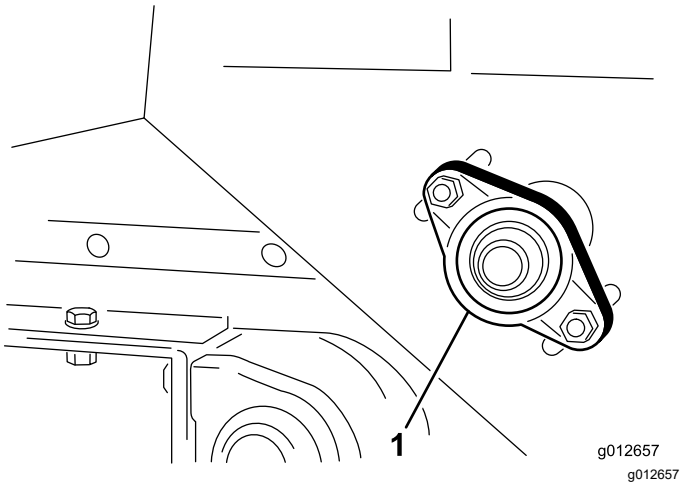

Şekil 40

1. Yatak muhafazası

2. Fırça motorunu (Şekil 41) makinenin sol tarafına sabitleyen somunları gevşetin.

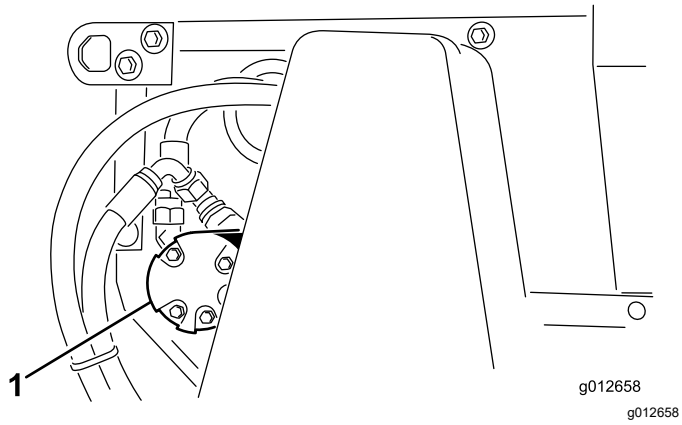

Şekil 41

1. Fırça motoru

3. Fırçayı kaydırarak sağ taraftaki yerine oturtun ve somunları sıkın.
4. Fırçayı kaydırarak sol taraftaki yerine oturtun ve somunları sıkın.
5. Fırça ve taşıma bandı arasına sert bir kağıt parçası yerleştirin.

   Fırçanın bir yandan diğer yana aynı yükseklikte olması gerekir.
6. Fırçanın konumu doğruysa somunları sıkın.

   Fırçanın konumu doğru değilse 1'den 6'ya kadar olan adımları tekrarlayın.

Temizlik

Makinenin Yıkanması

Gerektiğinde, makineyi sadece su veya hafif deterjanlı suyla yıkayın. Makineyi yıkarken bez kullanabilirsiniz.

Önemli: **Makineyi temizlemek için tuzlu veya geri kazanılmış su kullanmayın.**

Önemli: **Makineyi yıkamak için elektrikli yıkama ekipmanı kullanmayın. Elektrikli yıkama ekipmanı makinenin elektrik sistemine zarar verebilir, önemli etiketleri sökebilir veya sürtünme noktalarındaki gerekli gresi koparabilir. Kontrol panelinin yakınında aşırı su kullanmayın.**

Depolama

Depolama Emniyeti

- Operatör konumundan ayrılmadan önce, makinenin motorunu kapatın, anahtarı çıkarın (varsa) ve tüm hareketin durmasını bekleyin. Makineyi ayarlamadan, bakım yapmadan, temizlemeden veya depoya kaldırmadan önce soğumasını bekleyin.
- Makineyi veya yakıt kabını asla bir su ısıtıcısı veya diğer cihazlarda bulunan tipte açık alev, kıvılcım veya tutuşturma alevlerinin bulunduğu yerlerde depolamayın.

Makinenin Depolama için Hazırlanması

1. Makineyi, özellikle de haznenin içini iyice temizleyin. Hazne ve konveyör bandı alanındaki kum tanecikleri giderilmelidir.
2. Tüm bağlantı elemanlarını sıkın.
3. Tüm gresörlükleri ve yatakları yağlayın. Fazla yağlayıcıyı silerek giderin.
4. Konveyör bandının ömrünü uzatmak için makineyi güneş ışığından uzak tutun. Makineyi açık havada saklarken, hazneyi bir muşambayla örtün.
5. Tahrik zincirinin gerginliğini kontrol edin. Gerekiyorsa, gerginliği ayarlayın.
6. Konveyör kayışının gerginliğini kontrol edin. Gerekiyorsa, gerginliği ayarlayın.
7. Makineyi depodan çıkaracağınız zaman, hazneye malzeme eklemeden önce bandın düzgün çalışıp çalışmadığını kontrol edin.

Sorun giderme

Sorun	Olası Neden	Düzeltici Tedbir
Çabuk açılır kaplinlerin bağlanması ve/veya ayrılması zordur.	1. Hidrolik sistemde basınç vardır. 2. Motor çalışıyordur. 3. Uzak hidrolik valf, serbest konumda değildir (yalnızca 239999999 öncesi seri numarasına sahip araçlarda).	1. Hidrolik sistemdeki basıncı tahliye edin. 2. Motoru durdurun. 3. Uzak hidrolik valfi serbest konuma getirin.
Aracın direksiyonu çok zor dönüyor.	1. Uzak hidrolik valf bağlantısının ayarı bozulmuştur (yalnızca 239999999 öncesi seri numarasına sahip araçlarda). 2. Hidrolik sıvısı seviyesi çok düşüktür. 3. Hidrolik sıvısı sıcak.	1. Valf bağlantısını ayarlayın. 2. Uygun seviyeye kadar hidrolik sıvısı doldurun. 3. Hidrolik sistemin soğumasını bekleyin.
Hidrolik sistemde sızıntı vardır.	1. Bir bağlantı parçası gevşemiştir. 2. Bir bağlantı parçasının O-halkası eksiktir.	1. Bağlantı parçasını sıkın. 2. Doğru O-halkayı takın.
Ataşman çalışmıyor.	1. Çabuk açılır kaplinler tam kavraşmamıştır. 2. Çabuk açılır kaplinler birbiriyle yanlış yerlere takılmıştır. 3. Bir bantta kayma vardır.	1. Çabuk açılır kaplinleri kontrol edin ve düzeltin. 2. Çabuk açılır kaplinleri kontrol edin ve düzeltin. 3. Bandın gerginliğini kontrol edin ve ayarlayın.

AEA ve Birleşik Krallık için Gizlilik Beyanı

Toro’nun Kişisel Bilgilerinizi Kullanması

Toro Company (“Toro”) gizliliğinize saygı duyar. Ürünlerimizi satın aldığınızda, doğrudan sizden veya yerel Toro şirketi/bayisi aracılığıyla sizin hakkınızda bazı kişisel bilgiler toplayabiliriz. Toro bu bilgileri, garantinizi kaydetmek, garanti talebinizi işleme koymak veya bir ürün geri çağırması durumunda sizinle iletişim kurmak gibi sözleşmeye dayalı yükümlülüklerini yerine getirebilmek amacıyla ya da müşteri memnuniyetini ölçmek, ürünlerini geliştirmek veya ilginizi çekebilecek ürün bilgilerini size sunabilmek gibi meşru ticari amaçlarla kullanır. Toro, kişisel bilgilerinizi iştirakleriyle, bağlı kuruluşlarıyla, bayileriyle veya bu tür faaliyetlerle bağlantılı diğer iş ortaklarıyla paylaşabilir. Ayrıca, kanunların gerektirdiği hallerde veya bir işletmenin satılması, satın alınması veya birleşmesiyle bağlantılı durumlarda da kişisel bilgilerinizi ifşa edebiliriz. Kişisel bilgilerinizi pazarlama amaçları için başka bir şirkete asla satmayız.

Kişisel Bilgilerinizin Saklanması

Toro, kişisel bilgilerinizi yukarıda belirtilen amaçlar için gerekli olduğu süre boyunca ve yasal gerekliliklere uygun olarak saklayacaktır. İlgili kayıt saklama süreleri hakkında detaylı bilgi almak için legal@toro.com adresinden bize ulaşabilirsiniz.

Toro’nun Güvenlik Taahhüdü

Kişisel bilgileriniz ABD'de veya yaşadığınız ülkeden daha esnek veri koruma kanunlarının uygulandığı başka bir ülkede işlenebilir. Kişisel bilgilerinizi yaşadığınız ülkenin dışına aktaracağımız zaman, bilgilerinizin korunması ve güvenli bir şekilde ele alınması için gereken tedbirlerin alınmasına yönelik tüm yasal adımları atacağız.

Verilere Erişme ve Düzeltme Hakkı

Kişisel verilerinizi inceleme, düzeltme veya işlenmesine itiraz etme ya da işlenmesini sınırlandırma hakkına sahipsiniz. Bunu yapmak için legal@toro.com adresinden bize ulaşabilirsiniz. Toro'nun kişisel bilgilerinizi kullanmasıyla ilgili endişeleriniz varsa bunu doğrudan bize iletmenizi rica ederiz. Avrupa Birliği vatandaşıysanız, kendi Veri Koruma Makamınıza şikayette bulunma hakkınız olduğunu hatırlatırız.

California – Teklif 65 Kapsamında Uyarı Bilgisi

Bu uyarı nedir?

Satışa sunulmuş bir üründe şuna benzer bir uyarı etiketi görebilirsiniz:

UYARI: Kanser ve Üreme Sistemi Hasarı—www.p65Warnings.ca.gov.

Teklif 65 Nedir?

Teklif 65, California'da faaliyet gösteren, California'da ürün satan veya California'da satılabilecek veya satın alınabilecek ürünler üreten tüm şirketler için geçerlidir. Teklif, California Valisi'ne; kansere, doğum kusurlarına ve/veya diğer üreme sistemi hasarlarına yol açtığı bilinen kimyasalların bir listesini tutma ve yayımlama yetkisi verir. Her yıl güncellenen bu liste, günlük hayatta kullandığımız pek çok üründe bulunan yüzlerce kimyasalı içermektedir. Teklif 65'in amacı, bu kimyasallara maruz kalma konusunda halkı bilgilendirmektir.

Teklif 65 bu kimyasalları içeren ürünlerin satışını yasaklamaz, ancak bunları içeren ürünlere, ürün ambalajlarına veya literatüre bazı uyarılar konulmasını gerekli kılar. Ayrıca, bir Teklif 65 uyarısı, o ürünün herhangi bir ürün güvenliği standardını veya gerekliliğini ihlal ettiği anlamına gelmez. Hatta, California hükümeti, bir Teklif 65 uyarısının “bir ürünün ‘güvenli’ veya ‘güvensiz’ olduğuna dair bir düzenleyici ortam kararıyla aynı olmadığını” açıkça belirtmiştir. Bu kimyasalların çoğu, belgelendirilmiş bir zararları olmaksızın yıllardır pek çok gündelik hayat ürününde kullanılmaktadır. Detaylı bilgi için:https://oag.ca.gov/prop65/faqs-view-all.

Bir Teklif 65 uyarısı, bir şirketin (1) maruz kalmayı değerlendirdiği ve "kayda değer bir risk yok" seviyesini aştığı sonucuna vardığı, veya (2) maruz kalmayı değerlendirmeksizin, listede belirtilen bir kimyasal hakkında elinde bulunan bilgilere göre bir uyarı vermeyi seçtiği, anlamına gelir.

Bu kanun yer yerde geçerli mi?

Teklif 65 uyarıları sadece California kanunlarına göre zorunludur. Bu uyarılar, California genelinde restoranlar, marketler, oteller, okullar ve hastaneler gibi pek çok yerde ve pek çok üründe görülebilmektedir. Ayrıca, bazı internet ve posta siparişi satıcıları da web sitelerinde veya kataloglarında Teklif 65 uyarılarına yer vermektedir.

California uyarıları ile ulusal sınırlar arasındaki farklar nelerdir?

Teklif 65 standartları, ulusal ve uluslararası standartlardan genellikle daha katıdır. Ulusal sınırların çok altındaki seviyelere ulaşıldığında bir Teklif 65 uyarısı verilmesini gerektiren pek çok madde vardır. Örneğin, kurşun için belirlenen Teklif 65 uyarısı sınırı 0,5 µgr/gün olup, bu değer ulusal ve uluslararası standartların oldukça altındadır.

Neden tüm benzer ürünlerde bu uyarı yok?

- California'da satılan ürünler için Teklif 65 uyarısı zorunluyken başka yerlerde satılan benzer ürünlerde bu uyarı zorunlu değildir.
- Bir Teklif 65 davasıyla karşılaşan ve ürünlerine Teklif 65 uyarıları yerleştirmesi gerektiğine hükmedilen şirketler olduğu gibi, benzer ürünler üreten başka şirketler için bu tür bir zorunluluk konmamıştır.
- Teklif 65'in uygulanmasında tutarsızlıklar vardır.
- Şirketler, Teklif 65 kapsamında uyarı yerleştirmek zorunda olmadıklarına kanaat getirip bu uyarıları yerleştirmeyebilmektedir. Bir ürün için Teklif 65 uyarısı yerleştirilmemiş olması, o ürünün listelenen kimyasalları benzer seviyelerde içermediği anlamına gelmez.

Toro neden bu uyarıya yer veriyor?

Toro, satın alıp kullanacakları ürünler hakkında en doğru kararı verebilmelerine yardımcı olmak amacıyla müşterilerine olabildiğince fazla bilgi vermeyi tercih etmiştir. Listede bulunan tüm kimyasallar maruz kalma sınırı gerekliliklerini karşılamadığından, Toro bazı durumlarda listedeki bir veya birkaç kimyasal hakkında, bunların maruz kalma seviyesini değerlendirmeksizin bazı uyarılar yerleştirmektedir. Toro ürünlerinin yol açabileceği maruz kalma seviyesi “yok denecek kadar az” veya “kayda değer bir risk yok” aralığında olabilse de, Toro, daha temkinli bir duruş sergileyerek Teklif 65 uyarıları yerleştirmeyi tercih etmiştir. Ayrıca, Toro bu uyarıları yerleştirmediği takdirde, Teklif 65'in uygulanmasını isteyen California Eyaleti veya özel taraflarca dava edilebilir ve para cezaları ödemek zorunda kalabilir.

Toro Garantisi

İki Yıl veya 1.500 Saat Sınırlı Garanti

Koşullar ve Kapsama Giren Ürünler

Toro Company ve bağlı kuruluşu Toro Warranty Company, aralarındaki bir anlaşma uyarınca Toro Ticari ürününüzün ("Ürün") ilk 2 yıl boyunca veya 1.500 çalıştırma saatine kadar*, hangisine önce ulaşılırsa, malzeme ve işçilik yönünden kusur içermeyeceğini ortak şekilde garanti eder. Bu garanti, Havalandırıcılar hariç tüm ürünler için geçerlidir (bu ürünler için ayrıca sunulan garanti bildirimlerine bakın). Garanti kapsamına giren bir durum olduğunda, arıza tespit, işçilik, parça ve nakliye dahil hiçbir ücret almaksızın Ürünü onarırız. Bu garanti, Ürünün ilk perakende müşterisine teslim edildiği tarihte başlar.
* Saat ölçerle donatılmış ürün.

Garanti Hizmetini Almak için Talimatlar

Garanti kapsamına giren bu durum olduğuna inandığınızda, ürünü satın aldığınız Ticari Ürün Distribütörünü veya Yetkili Ticari Ürün Bayisini derhal bilgilendirmekle sorumlusunuz. Bir Ticari Ürün Distribütörü veya Yetkili Ticari Ürün Bayisi bulma konusunda yardıma ihtiyacınız veya garanti hak ve yükümlülükleri hakkında sorularınız olursa bize ulaşın:

Toro Ticari Ürün Servis Departmanı
Toro Warranty Company
8111 Lyndale Avenue South
Bloomington, MN 55420-1196

952–888–8801 veya 800–952–2740
E-posta: commercial.warranty@toro.com

Mal Sahibinin Sorumlulukları

Ürünün sahibi olarak, *Kullanma Kılavuzunda* belirtilen gerekli bakım ve ayarlamaları yapmak sizin sorumluluğunuzdur. Üründe gerekli bakım ve ayarlamaların yapılmamasından ötürü ortaya çıkan sorunların onarımı bu garanti kapsamına dahil değildir.

Kapsanmayan Kalemler ve Koşullar

Garanti dönemi boyunca meydana gelen arıza veya bozulmaların tümü, malzeme veya işçilik kusurlarına dayalı değildir. Bu garanti, aşağıdakileri kapsamaz:

- Toro'ya ait olmayan yedek parçaların kullanımı veya Toro markası taşımayan ek veya modifiye aksesuar ve ürünlerin kurulumu ve kullanımı sonucu meydana gelen Ürün arızaları.
- Tavsiye edilen bakım ve/veya ayarların yapılmaması nedeniyle ortaya çıkan ürün arızaları.
- Ürünün kötü niyetli, ihmalkar ve dikkatsizce çalıştırılması sonucu meydana gelen Ürün arızaları.
- Kusurlu olmayan, kullanıldıkça tükenen parçalar. Ürünün normal çalışması esnasında tüketilen veya kullanılan parçalara; fren pabuçları ve balataları, debriyaj balataları, bıçaklar, bobinler, silindirler ve yataklar (sızdırmaz veya yağlanabilir), yatak bıçakları, bujiler, nakil tekerlekleri ve yatakları, lastikler, filtreler ve kayışlar ile diyafram, nozul ve çek valf gibi belirli püskürtme bileşenleri örnek gösterilebilir.
- Başta hava koşulları, depolama uygulamaları, kirlenme, onaylanmamış yakıtlar, soğutma sıvıları, yağlayıcılar, katkı maddeleri, gübreler, su veya kimyasallar olmak üzere dış etkenlerden kaynaklanan arızalar.
- Bağlı oldukları endüstriyel standartlara uymayan yakıtlardan (örn. benzin, motorin veya biyodizel) kaynaklanan arızalar ve performans sorunları.
- Normal gürültü, titreşim, aşınma, yıpranma ve bozulma. Normal “aşınma ve yıpranma” olaylarından başlıcaları arasında aşınma veya çizilme sonucu yatakların hasar görmesi, boyalı yüzeylerin aşınması, etiketlerin veya camların çizilmesi gibi durumlar sayılabilir.

Parçalar

Zorunlu bakım kapsamında değiştirilmesi planlanan parçaların değişimi, ilgili parça için planlanan değişim süresine kadar garanti kapsamındadır. Bu garanti kapsamında değiştirilen parçalar, orijinal ürün garantisinin süresi kadar garanti kapsamına girer ve Toro mülkiyeti haline gelir. Mevcut bir parça veya parça grubunu onarma ya da yenisiyle değiştirme konusundaki nihai kararı Toro verecektir. Toro, garanti onarımları için yeniden işlenmiş parçaları kullanabilir.

Uzun Döngülü ve Lityum-İyon Akü Garantisi

Uzun döngülü ve Lityum-İyon aküler hizmet ömürleri boyunca belirli bir toplam kilovat-saat sayısı kadar hizmet verebilir. İşletim, şarj etme ve bakım teknikleri, toplam akü ömrünü uzatabilir veya kısaltabilir. Bu üründeki aküler kullanıldıkça, şarj etme aralıkları arasındaki kullanım süreleri akü tamamen bitene kadar gitgide azalacaktır. Normal tüketim nedeniyle bitmiş akülerin değişimi, ürün sahibinin sorumluluğudur.
Not: (Sadece Lityum-İyon akü): İlk 2 yıl ücretsiz değişim. Daha fazla bilgi için akü garantisine bakın.

Ömür Boyu Krank Mili Garantisi (Yalnızca ProStripe 02657 Modeli)

Orijinal bir Toro Sürtünme Diski ve Krank Korumalı Bıçak Frenleme Debriyajı (entegre Bıçak Frenleme Debriyajı (BBC) + Sürtünme Diski tertibatı) ile donatılan ve ilk alıcısı tarafından önerilen çalıştırma ve bakım prosedürlerine uygun olarak kullanılan orijinal Prostripe, motor krank milinde bükülmeye karşı Ömür Boyu Garanti kapsamındadır. Sürtünme pulları, Bıçak Frenleme Debriyajı (BBC) üniteleri ve benzeri cihazlarla donatılmış makineler Ömür Boyu Krank Mili Garantisi kapsamında değildir.

Bakım Masrafları Ürün Sahibine Aittir

Motor ayarı, yağlama, temizlik ve cilalama işleri, filtre ve soğutma suyu değişimi ve tavsiye edilen bakımların gerçekleştirilmesi, Toro ürünleri için yapılması gereken ve masrafları ürünün sahibi tarafından karşılanacak olan bazı normal servis işlemleridir.

Genel Koşullar

Bu garanti kapsamında, onarım işlerinin bir Toro Yetkili Distribütörü veya Bayisi tarafından yapılması tek çözüm seçeneğinizdir.

Toro Company veya Toro Warranty Company, bu garantiler kapsamındaki Toro Ürünlerinin kullanımıyla bağlantılı dolaylı, tesadüfi veya sonuç niteliğindeki zarar ziyandan sorumlu değildir. Bunlara, makul arıza veya kullanım dışı dönemlerde bu garantiler kapsamında tamamlanmasını beklenen onarımlara yönelik yedek ekipman veya hizmetlerin tedarik maliyeti veya giderleri de dahildir. Aşağıda belirtilen Emisyon garantisi (uygulanabiliyorsa) hariç, başka hiçbir açık garanti yoktur. Ticarete ve belirli bir kullanıma uygunluk dahil tüm zımni garantiler açık garantinin süresiyle sınırlıdır.

Bazı eyaletlerde tesadüfi veya sonuç niteliğindeki zarar ziyanın garanti kapsamı dışında tutulmasına veya zımni bir garantinin ne kadar süreceği ile ilgili kısıtlamalara izin verilmez, dolayısıyla yukarıdaki istisna ve kısıtlamalar sizin için geçerli olmayabilir. Bu garanti size belirli yasal haklar tanır ve ayrıca eyaletten eyalete değişiklik gösteren başka haklarınız da olabilir.

Emisyon Garantisiyle İlgili Not

Ürününüzdeki Emisyon Kontrol Sistemi, ABD Çevre Koruma Dairesi (EPA) ve/veya California Hava Kaynakları Kurulu (CARB) tarafından belirlenen gereklilikleri karşılayan ayrı bir garantinin kapsamına giriyor olabilir. Yukarıda belirtilen saat sınırlamaları, Emisyon Kontrol Sistemi Garantisi için geçerli değildir. Ürününüzle birlikte verilen veya motor üreticisine ait belgeler arasında yer alan Motor Emisyon Kontrolü Garanti Beyanı’na bakın.

Amerika Birleşik Devletleri ve Kanada dışındaki Ülkeler

Amerika Birleşik Devletleri veya Kanada'dan ihraç edilmiş Toro ürünlerini satın alan müşteriler, kendi yaşadıkları ülke, bölge veya eyalete ait garanti poliçelerini almak için en yakın Toro Distribütörüne (Bayi) başvurmalıdır. Eğer herhangi bir sebepten dolayı Distribütörünüzün hizmetinden memnun kalmazsanız veya garanti bilgilerini almakta zorluk çekerseniz, Yetkili Toro Servis Merkezinizle irtibata geçin.