Gebruikershandleiding

Reelmaster® 5010-H tractie-eenheid

Modelnr.—Serienummerbereik

03950—416900000 en hoger

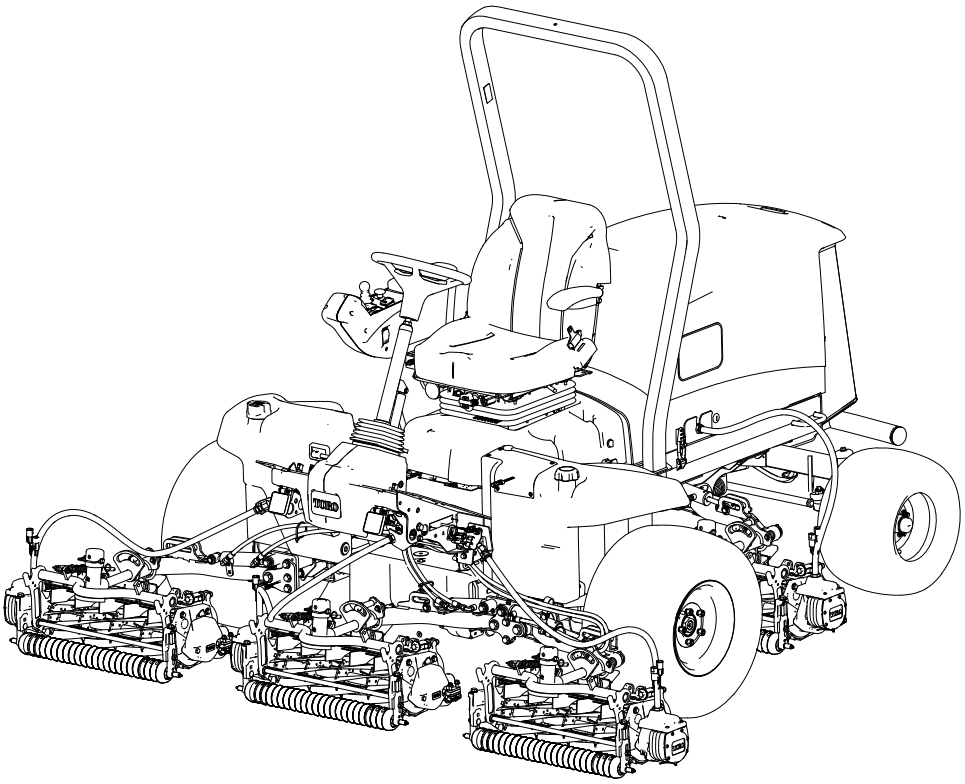

3467-510C

Vertaling van het origineel (NL)

*3467-510*C

Disclaimers en wettelijke informatie

Dit product voldoet aan alle relevante Europese richtlijnen; zie voor details de aparte productspecifieke conformiteitsverklaring.

Als de machine zonder goed werkende vonkenvanger of goed onderhouden brandveilige motor wordt gebruikt in een bosgebied of op een met dicht struikgewas of gras begroeid terrein, handelt de bestuurder in strijd met de bepalingen van sectie 4442 of 4443 van de Wet op de Openbare Hulpbronnen (Public Resources Code) van de Staat Californië.

De bijgevoegde gebruikershandleiding van de motor biedt informatie over het Amerikaanse Environmental Protection Agency (EPA) en het Californische controlesysteem voor emissies, onderhoud en garantie. U kunt vervangingsonderdelen bestellen via de fabrikant van de motor.

⚠ WAARSCHUWING

CALIFORNIË
Proposition 65 Waarschuwing

De uitlaatgassen van de dieselmotor van dit product bevatten bestanddelen waarvan de staat Californië weet dat ze kanker, geboorteafwijkingen of andere schade aan de voortplantingsorganen kunnen veroorzaken.

Accuklemmen, accupolen en dergelijke onderdelen bevatten lood en loodverbindingen. Van deze stoffen weet de staat Californië dat ze kanker en schade aan de voortplantingsorganen veroorzaken. Was uw handen nadat u met deze onderdelen in aanraking bent geweest.

Gebruik van dit product kan u blootstellen aan chemische stoffen waarvan de staat Californië weet dat ze kanker, geboorteafwijkingen of schade aan de voortplantingsorganen veroorzaakt.

Inhoudsopgave

Disclaimers en wettelijke informatie 2
Hoofdstuk 1: Inleiding 1–1
- Beoogd gebruik 1–1
- Hulp zoeken 1–1
- Handleidingconventies 1–2
  - Classificaties voor veiligheidswaarschuwingen 1–2

Hoofdstuk 2: Veiligheid 2–1
- Algemene veiligheid 2–1
- Veiligheidsinstructies voorafgaand aan het werk 2–1
  - Brandstofveiligheid 2–2
- Veiligheid tijdens het werk 2–2
  - Bescherming van de rolbeugel 2–3
  - De machine veilig gebruiken op hellingen 2–4
- Veiligheid na het werk 2–4
- Veiligheid bij onderhoud 2–5
  - Veiligheid van de motor 2–5
  - Veiligheid van het elektrisch systeem 2–6

© 2024—The Toro® Company

8111 Lyndale Ave So
Bloomington, MN 55044

Neem contact met ons op via www.Toro.com
Gedrukt in de VS

Alle rechten voorbehouden

Veiligheid van het koelsysteem ... 2–6
Veiligheid van het hydraulische systeem ... 2–6
Veiligheid van de messen ... 2–6
Veiligheid tijdens opslag ... 2–7
Veiligheids- en instructiestickers ... 2–8
Hoofdstuk 3: Configuratie ... 3–1
1 De machine voorbereiden op de montage ... 3–1
2 De bedieningsarm afstellen ... 3–2
3 De maai-eenheden monteren ... 3–2
De machine voorbereiden op de montage ... 3–2
De maai-eenheden voorbereiden ... 3–4
De gazoncompensatieveer plaatsen ... 3–4
De voorste maai-eenheden aan de hefarmen monteren ... 3–6
De achterste maai-eenheden aan de hefarmen monteren ... 3–7
De achterste maai-eenheden aan de hefarmen monteren ... 3–7
Het draaipunt van de maai-eenheid vergrendelen voor het maaien van gras op een helling ... 3–8
De kettingen van de hefarm van de maai-eenheid monteren ... 3–8
De motoren van de messenkooi monteren ... 3–8
4 De egalisatiesets monteren ... 3–9
5 De kickstandaard van het maaidek gebruiken ... 3–12
6 De 48 V-onderbrekingskabel monteren en de stoelbasis sluiten ... 3–13
7 CE-conforme motorkapsluiting monteren ... 3–14
8 De CE-stickers aanbrengen ... 3–15
De CE-sticker aanbrengen ... 3–15
De sticker met het productiejaar aanbrengen ... 3–15
De sticker met CE-waarschuwing aanbrengen ... 3–16
Hoofdstuk 4: Productoverzicht ... 4–1
Bedieningsorganen ... 4–1
Contactschakelaar ... 4–2
Maai-/hefhendel ... 4–2
Parkeerremschakelaar ... 4–2
Cruisecontrolschakelaar ... 4–3
Toerentalschakelaar ... 4–3
Aftakasschakelaar ... 4–3
Schakelaar van koplampen ... 4–4
InfoCenter display ... 4–4
Pedaal voor stuurverstelling ... 4–5
Tractiepedaal ... 4–5
Aansluitpunt ... 4–6
De stoel verstellen ... 4–6
Snelkoppelingen voor de voeding van de maaidekken ... 4–7
Specificaties ... 4–8
Werktuigen/accessoires ... 4–9
Hoofdstuk 5: Gebruik ... 5–1
Voorafgaand aan de werking ... 5–1
Dagelijks onderhoud uitvoeren ... 5–1
Brandstof ... 5–1
De interlockschakelaars controleren ... 5–3
Overzicht van het InfoCenter display ... 5–6
De hydrostatische remweg controleren ... 5–15
Overzicht van snelheden bij achteruitrijden ... 5–15
Overzicht van de weergeven tractiesnelheden ... 5–15

Overzicht van het PowerMatch™ systeem 5–16
Tijdens de werking 5–16
Overzicht van de gebruikseigenschappen van de machine 5–16
Gebruik van de machine 5–17
Overzicht van het tractiepedaal 5–18
Overzicht van de functie virtuele pedaalaanslag (‘Virtual Pedal Stop’ of VPS) 5–18
Cruisecontrol 5–19
Overzicht van de acceleratiemodus 5–20
Overzicht van de opwarmmodus 5–21
Overzicht van Toro Smart Power™ 5–21
Starten van de motor 5–21
De motor afzetten 5–22
De gazoncompensatieveer afstellen 5–22
Tegendruk van de hefarm afstellen 5–23
De draaistand van de hefarm instellen 5–23
Toerental van de messenkooien instellen 5–24
Overzicht van de controlelampjes 5–27
Gras maaien met de machine 5–27
Tips voor bediening en gebruik 5–28
Na de werking 5–30
Locaties van bevestigingspunten 5–30
De machine transporteren 5–31
De machine duwen of slepen 5–31
Hoofdstuk 6: Onderhoud 6–1
Aanbevolen onderhoudsschema 6–1
Controlelijst voor dagelijks onderhoud 6–5
Procedures voorafgaand aan het onderhoud 6–6
Vóór onderhoudswerkzaamheden 6–6
De motorkap openen 6–7
De motorkap sluiten 6–7
Het scherm openen 6–8
Het scherm sluiten 6–8
De stoel kantelen 6–8
De stoel laten zakken 6–9
De koelschermen van de generator van elkaar losmaken 6–9
De koelschermen van de generator monteren 6–9
Locatie opkrikpunten 6–10
Smering 6–11
Lagers en lagerbussen smeren 6–11
Plaats van de smeernippels 6–12
Motor onderhouden 6–14
Luchtfilter controleren 6–14
De luchtfilteronderhoud-indicator resetten 6–15
Onderhoud van het luchtfilter 6–15
Motorolietype 6–16
Het motoroliepeil controleren 6–16
Motorolie verversen en filter vervangen 6–18
Onderhoud van het brandstofsysteem 6–19
Opslag van brandstof 6–19
Onderhoud van brandstof/waterafscheider 6–20
Onderhoud van het brandstoffilter 6–21
Brandstof aftappen uit de brandstoftank 6–22
Brandstofleidingen en -verbindingen controleren 6–22

Het brandstofsysteem ontluchten ... 6–23
Rooster van brandstofaanzuigbuis reinigen ... 6–23
Brandstofsysteem gebruiksklaar maken ... 6–26
Elektrisch systeem onderhouden ... 6–27
De elektrische kabels controleren ... 6–27
De accu afkoppelen ... 6–27
De accu aansluiten ... 6–28
De accu opladen ... 6–28
Onderhoud van de accu ... 6–29
Een 12 V zekering van de zekeringhouder vervangen ... 6–29
Een 48 V zekering van de maai-eenheid vervangen ... 6–29
De zekering voor het inschakelen van de messenkooien vervangen ... 6–31
De zekering van de hoofdvoeding vervangen ... 6–31
Aandrijfsysteem onderhouden ... 6–32
De bandenspanning controleren ... 6–32
De wielmoeren aandraaien. ... 6–32
De moeren van de asnaaf vastdraaien ... 6–32
Uitlijning van de achterwielen controleren ... 6–32
Toespoor achterwielen afstellen ... 6–33
Onderhoud van het koelsysteem ... 6–34
Aanbevolen koelvloeistof ... 6–34
Het koelvloeistofpeil controleren ... 6–35
De slangen van het koelsysteem controleren ... 6–36
Het koelsysteem van de motor reinigen ... 6–36
De riem onderhouden ... 6–37
Riem van dynamo spannen ... 6–37
Onderhoud van het hydraulische systeem ... 6–38
Specificaties hydraulische vloeistof ... 6–38
Het peil van de hydraulische vloeistof controleren ... 6–39
Controleren van de hydraulische slangen en leidingen ... 6–40
Het laadfilter vervangen ... 6–40
Controleren op lekken ... 6–41
Hydraulische vloeistof verversen ... 6–41
Onderhoud van de maai-eenheid ... 6–43
Afstelling van contact tussen ondermes en messenkooi controleren ... 6–43
De stoptijd van het mes controleren ... 6–43
Maai-eenheden wetten ... 6–43
Onderhoud van het chassis ... 6–45
De veiligheidsgordel controleren ... 6–45
Reinigen ... 6–45
De machine wassen ... 6–45
Hoofdstuk 7: Opslag ... 7–1
De machine stallen ... 7–1
Opslag van de accu ... 7–2
Toro Garantie
Californië Proposition 65 Waarschuwingsinformatie

Inleiding

Beoogd gebruik

Deze machine is een zitmaaier met messenkooi bedoeld voor gebruik door professionele bestuurders in commerciële toepassingen. De machine is voornamelijk ontworpen voor het maaien van gras op goed onderhouden gazons. Dit product gebruiken voor andere doeleinden dan het bedoelde gebruik kan gevaarlijk zijn voor u of voor omstanders.

Lees deze informatie zorgvuldig door, zodat u weet hoe u de machine op de juiste wijze moet gebruiken en onderhouden en om schade aan de machine en letsel te voorkomen. U bent verantwoordelijk voor het juiste en veilige gebruik van de machine.

Hulp zoeken

Ga naar www.Toro.com voor documentatie over productveiligheid en bedieningsinstructies, informatie over accessoires, hulp bij het vinden van een dealer of om uw product te registreren.

Als u service, originele Toro onderdelen of aanvullende informatie nodig hebt, kunt u contact opnemen met een erkende servicedealer of met Toro de klantenservice. U dient hierbij altijd het model- en het serienummer van het product te vermelden. Deze nummers bevinden zich op het plaatje met het serienummer op uw product (1). U kunt de nummers noteren in de ruimte hieronder.

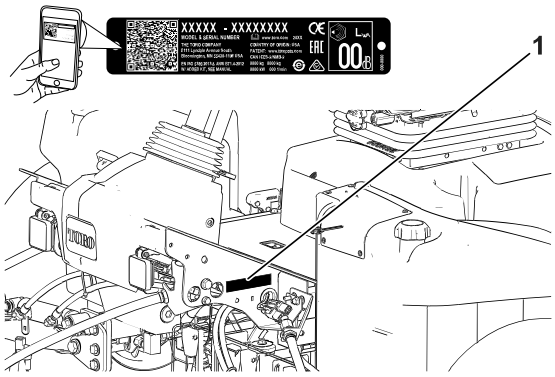

G439286

BELANGRIJK

U kunt met uw mobiele apparaat de QR-code op het plaatje met het serienummer (indien aanwezig) scannen om toegang te krijgen tot de garantie, onderdelen en andere productinformatie.

Model-nummer:		**Serie-nummer:**	

Handleidingconventies

Er worden in deze handleiding een aantal mogelijke gevaren en een aantal veiligheidsberichten genoemd met het volgende veiligheidssymbool, dat duidt op een gevaarlijke situatie die zwaar lichamelijk letsel of de dood tot gevolg kan hebben wanneer de veiligheidsvoorschriften niet in acht worden genomen.



G405934

Er worden in deze handleiding twee woorden gebruikt om uw aandacht op bijzondere informatie te vestigen. **Belangrijk** attendeert u op bijzondere technische informatie en **Opmerking** duidt algemene informatie aan die bijzondere aandacht verdient.

Classificaties voor veiligheidswaarschuwingen

Het waarschuwingssymbool dat wordt getoond in deze handleiding en op de machine geeft belangrijke veiligheidsinformatie aan die u moet opvolgen om ongelukken te voorkomen.

Het waarschuwingssymbool wordt weergegeven boven informatie die u waarschuwt voor onveilige acties of situaties en wordt gevolgd door het woord **GEVAAR**, **WAARSCHUWING**, of **VOORZICHTIG**.

GEVAAR

Gevaar: een direct gevaarlijke situatie die, als deze niet wordt voorkomen, *altijd zal leiden* tot de dood of ernstig letsel.

WAARSCHUWING

Waarschuwing: een mogelijk gevaarlijke situatie die, als deze niet wordt voorkomen, *kan leiden* tot de dood of ernstig letsel.

OPGELET

Voorzichtig: een mogelijk gevaarlijke situatie die, als deze niet wordt voorkomen, *kan leiden* tot licht of middelmatig letsel.

Algemene veiligheid

- Dit product kan handen of voeten afsnijden en voorwerpen uitwerpen.
- Lees deze *Gebruikershandleiding* en zorg ervoor dat u deze begrijpt voordat u de motor start.
- Geef uw volledige aandacht als u de machine gebruikt. Zorg ervoor dat u met niets anders bezig bent waardoor u kunt worden afgeleid, anders kunnen er letsels ontstaan of kan eigendom worden beschadigd.
- Houd handen en voeten uit de buurt van de bewegende onderdelen van de machine.
- Gebruik de machine niet als er schermen of andere beveiligingsmiddelen ontbreken of als deze niet naar behoren werken.
- Houd omstanders en kinderen uit de buurt van het werkgebied. Hou omstanders en kinderen uit de buurt van het werkgebied. Laat kinderen nooit de machine bedienen.
- Zet de motor af, verwijder het contactsleuteltje en wacht totdat alle bewegende onderdelen tot stilstand zijn gekomen voordat u de bestuurderspositie verlaat. Laat de machine afkoelen voordat u deze afstelt, reinigt, stalt of er onderhoudswerkzaamheden aan verricht.

Onjuist gebruik of onderhoud van deze machine kan letsel tot gevolg hebben. Om het risico op letsel te vermijden, dient u zich aan de volgende veiligheidsinstructies te houden en altijd op het veiligheidssymbool ⚠ te letten, dat betekent **Voorzichtig**, **Waarschuwing** of **Gevaar** – instructie voor persoonlijke veiligheid. Niet-naleving van deze instructies kan leiden tot lichamelijk of dodelijk letsel.

Veiligheidsinstructies voorafgaand aan het werk

- Laat kinderen of personen die geen instructie hebben ontvangen, de machine nooit gebruiken of onderhoudswerkzaamheden daaraan verrichten. Plaatselijke voorschriften kunnen nadere eisen stellen aan de leeftijd van degene die met de machine werkt. Plaatselijke voorschriften kunnen nadere eisen stellen aan de leeftijd van degene die met de machine werkt. De eigenaar is verantwoordelijk voor de instructie van alle bestuurders en technici.
- Zorg ervoor dat u vertrouwd raakt met de bedieningsorganen en de veiligheidssymbolen, en weet hoe u de machine veilig kunt gebruiken.
- Doe het volgende voordat u de bestuurdersstoel verlaat:.
  - Parkeer de machine op een horizontaal oppervlak
  - Schakel de maai-eenheden uit en laat deze zakken.

  - Haal de parkeerrem aan.
  - Zet de motor af en verwijder het sleuteltje.
  - Wacht totdat alle bewegende onderdelen tot stilstand zijn gekomen.
  - Laat de machine afkoelen voordat u deze afstelt, reinigt, stalt of er onderhoudswerkzaamheden aan verricht.
- Zorg ervoor dat u weet hoe u de machine en de motor snel kunt stoppen.
- Gebruik de machine niet als er schermen of andere beveiligingsmiddelen ontbreken of als deze niet naar behoren werken.
- Controleer voordat u begint te maaien altijd de machine om zeker te zijn dat de maai-eenheden in goede staat zijn.
- Inspecteer het terrein waarop u de machine gaat gebruiken en verwijder voorwerpen die de machine kan uitwerpen.
- Dit product produceert een elektromagnetisch veld. Als u een geïmplanteerd elektronisch medisch apparaat hebt, vraag dan advies aan een medische deskundige voordat u dit product gebruikt.

Brandstofveiligheid

- Wees uiterst voorzichtig bij het omgaan met brandstof. Brandstof is ontvlambaar en de dampen kunnen tot ontploffing komen.
- Doof alle sigaretten, sigaren, pijpen en andere ontstekingsbronnen.
- Gebruik uitsluitend een goedgekeurd vat of blik voor de brandstof.
- Wanneer de motor loopt of heet is, mag u de brandstofdop niet verwijderen of brandstof toevoegen.
- Geen brandstof bijvullen of aftappen in een afgesloten ruimte.
- Bewaar de machine en het brandstofvat niet op plaatsen waar open vlammen, vonken of waakvlammen (bv. van een boiler of een ander toestel) aanwezig kunnen zijn.
- Probeer de motor niet te starten als u brandstof hebt gemorst; voorkom elke vorm van open vuur of vonken totdat de brandstofdampen volledig zijn verdwenen.

Veiligheid tijdens het werk

- De eigenaar/gebruiker is verantwoordelijk voor ongelukken die persoonlijk letsel of materiële schade kunnen veroorzaken, en hij dient zulke ongelukken te voorkomen.
- Draag geschikte kleding en uitrusting, zoals oogbescherming, een lange broek, stevige schoenen met een gripvaste zool en gehoorbescherming. Draag lang haar niet los en draag geen losse kleding of juwelen.
- Gebruik de machine niet als u ziek, moe of onder de invloed van alcohol of drugs bent.
- Geef uw volledige aandacht als u de machine gebruikt. Zorg ervoor dat u met niets anders bezig bent waardoor u kunt worden afgeleid, anders kunnen er letsels ontstaan of kan eigendom worden beschadigd.
- Voordat u de motor start: zorg dat alle aandrijvingen in de neutraalstand staan, de parkeerrem in werking is gesteld en u zich in de bestuurderspositie bevindt.

- Vervoer geen passagiers op de machine en houd omstanders en kinderen weg uit het werkgebied.
- Gebruik de machine uitsluitend bij een goede zichtbaarheid zodat u kuilen en verborgen gevaren kunt vermijden.
- Gebruik de machine niet op nat gras. Als de wielen hun grip verliezen, kan de machine gaan glijden.
- Houd uw handen en voeten uit de buurt van de maai-eenheden.
- Kijk achterom en omlaag voordat u achteruitrijdt om er zeker van te zijn dat de weg vrij is.
- Wees voorzichtig bij het naderen van blinde hoeken, struiken, bomen, en andere objecten die uw zicht kunnen belemmeren.
- Schakel de maai-eenheden uit wanneer u niet maait.
- Verminder uw snelheid en wees voorzichtig als u een bocht maakt of wegen en voetpaden oversteekt met de machine. Verleen altijd voorrang.
- Laat de motor enkel draaien in goed verluchte omgevingen. Uitlaatgassen bevatten koolstofmonoxide, dat dodelijk is bij inademing.
- Laat een machine met draaiende motor niet onbeheerd achter.
- Doe het volgende voordat u de bestuurdersstoel verlaat:
  - Parkeer de machine op een horizontaal oppervlak.
  - Schakel de maai-eenheden uit en laat deze zakken.
  - Haal de parkeerrem aan.
  - Zet de motor af en verwijder het sleuteltje.
  - Wacht totdat alle bewegende onderdelen tot stilstand zijn gekomen.
  - Laat de machine afkoelen voordat u deze afstelt, reinigt, stalt of er onderhoudswerkzaamheden aan verricht.
- Gebruik de machine uitsluitend als het zicht goed is en bij geschikte weersomstandigheden. Gebruik de machine niet als er kans op bliksem is.
- Gebruik de cruisecontrol (indien aanwezig) alleen als u de machine kunt bedienen in een open, platte omgeving zonder obstakels, waar de machine zonder onderbreking met een constante snelheid kan rijden.

Bescherming van de rolbeugel

- Verwijder geen onderdelen van de rolbeugel van de machine.
- Zorg dat u de veiligheidsgordel draagt en deze in een noodgeval snel kunt losmaken.
- Doe altijd de veiligheidsgordel om.
- Controleer aandachtig of er obstakels zijn waar u onderdoor moet rijden, en zorg dat u ze niet raakt.
- Houd de rolbeugel in deugdelijke staat door deze regelmatig grondig te controleren op beschadiging, en zorg dat alle bevestigingsmateriaal stevig is vastgedraaid.
- Vervang alle beschadigde onderdelen van de rolbeugel. U mag deze niet repareren of aanpassen.

De machine veilig gebruiken op hellingen

- Het maaien op hellingen is een belangrijke factor bij ongelukken waarbij de controle over de machine wordt verloren of deze omkantelt. Dit kan ernstig of dodelijk letsel veroorzaken. U bent verantwoordelijk voor een veilig gebruik van de machine op hellingen. Gebruik van de machine op hellingen vereist altijd extra voorzichtigheid.
- Onderzoek de toestand van het werkgebied om te bepalen of de machine veilig kan worden gebruikt op de helling. Gebruik altijd uw gezond verstand en uw beoordelingsvermogen wanneer u dit onderzoek uitvoert.
- Neem de onderstaande instructies door voor gebruik van de machine op hellingen. Beoordeel de omstandigheden van het terrein alvorens de machine te gebruiken om na te gaan of u de machine op een bepaalde dag op dit terrein kunt gebruiken. Veranderingen in het terrein kunnen tot gevolg hebben dat de machine anders reageert op hellingen.
  - Vermijd starten, stoppen of bochten maken op hellingen. Vermijd plotse veranderingen van snelheid of richting. Draai langzaam en geleidelijk.
  - Gebruik een machine nooit in omstandigheden waarbij u twijfelt over tractie, sturen of stabiliteit.
  - Verwijder of markeer obstakels zoals greppels, putten, geulen, hobbels, stenen en andere verborgen gevaren. In hoog gras zijn obstakels niet altijd zichtbaar. De machine kan omslaan op oneffenheden in het terrein.
  - Denk eraan dat de machine tractie kan verliezen doordat u bergafwaarts, op nat gras of dwars op een helling maait.
  - Rij zeer voorzichtig als u de machine gebruikt in de buurt van steile hellingen, greppels, dijken, waterpartijen en andere gevaarlijke punten. De machine kan plotseling omslaan als een wiel over de rand komt, of als de rand instort. Zorg voor een veilige afstand tussen de machine en een gevarenzone.
  - Spoor gevaren onderaan de helling op. Indien er gevaren zijn, maait u de helling met een loopmaaimachine.
  - Laat de maai-eenheden indien mogelijk neer op de grond wanneer u werkt op hellingen. Als u de maai-eenheden omhoog brengt op hellingen, kan de machine onstabiel worden.

Veiligheid na het werk

- Parkeer de machine op een horizontaal oppervlak.
- Schakel de maaidekken uit en laat deze zakken
- Haal de parkeerrem aan.
- Zet de motor af en verwijder het sleuteltje.
- Wacht totdat alle bewegende onderdelen tot stilstand zijn gekomen.
- Laat de machine afkoelen voordat u deze afstelt, reinigt, stalt of er onderhoudswerkzaamheden aan verricht.
- Om brand te voorkomen, moet u ervoor zorgen dat de maai-eenheden, aandrijvingen, dempers, koelschermen en het motorcompartiment vrij zijn van gras en vuil. Veeg gemorste olie en brandstof op.

- Schakel de aandrijving van het werktuig uit als u de machine sleept of niet gebruikt.
- Onderhoud en reinig de veiligheidsgordel(s) indien nodig.
- Sla de machine en de brandstofhouder niet op op plaatsen waar open vlammen, vonken of waakvlammen (b.v. van een boiler of andere toestellen) aanwezig kunnen zijn.

Veiligheid bij onderhoud

- Doe het volgende voordat u de bestuurdersstoel verlaat:
  - Parkeer de machine op een horizontaal oppervlak.
  - Schakel de maai-eenheden uit en laat deze zakken.
  - Haal de parkeerrem aan.
  - Zet de motor af en verwijder het sleuteltje.
  - Wacht totdat alle bewegende onderdelen tot stilstand zijn gekomen.
  - Laat de machine afkoelen voordat u deze afstelt, reinigt, stalt of er onderhoudswerkzaamheden aan verricht.
- Draag geschikte kleding, waaronder oogbescherming, een lange broek en stevige schoenen met een gripvaste zool. Houd handen, voeten, kleding, sieraden en lang haar uit de buurt van bewegende onderdelen.
- Laat de onderdelen van de machine afkoelen voordat u onderhoudswerkzaamheden uitvoert.
- Voer indien mogelijk geen onderhoudswerkzaamheden uit als de motor draait. Blijf uit de buurt van bewegende onderdelen.
- Laat de motor enkel draaien in goed verluchte omgevingen. Uitlaatgassen bevatten koolstofmonoxide, dat dodelijk is bij inademing.
- Ondersteun de machine met assteunen als u onder de machine werkt.
- Haal voorzichtig de druk van onderdelen met opgeslagen energie.
- Zorg ervoor dat alle onderdelen van de machine in goede staat verkeren en al het bevestigingsmateriaal stevig vastzit.
- Vervang versleten of beschadigde stickers.
- Om veilige en optimale prestaties van de machine te verkrijgen, moet u ter vervanging alleen originele Toro onderdelen gebruiken. Gebruik ter vervanging nooit onderdelen van andere fabrikanten, omdat dit gevaarlijk kan zijn en de productgarantie hierdoor kan vervallen.

Veiligheid van de motor

- U moet de motor afzetten voordat u het oliepeil controleert of het carter bijvult met olie.
- Verander de snelheid van de toerenregelaar niet en laat de motor het maximale toerental niet overschrijden.

Veiligheid van het elektrisch systeem

- Koppel de accu af voordat u reparaties aan de machine verricht. Maak eerst de minpool van de accu los en daarna de pluspool. Bevestig eerst de pluspool van de accu en daarna de minpool.
- Laad de accu op in een open, goed geventileerde ruimte, uit de buurt van vonken en open vuur. Haal de oplader uit het stopcontact voordat u de accu aan- of loskoppelt. Draag beschermende kleding en gebruik geïsoleerd gereedschap.

Veiligheid van het koelsysteem

- Motorkoelvloeistof inslikken kan vergiftiging veroorzaken; buiten het bereik van kinderen en huisdieren houden.
- Als u hete, onder druk staande koelvloeistof over u heen krijgt of in aanraking komt met een hete radiateur of omliggende delen, kunt u ernstige brandwonden oplopen.
  - Laat de motor altijd minstens 15 minuten afkoelen voordat u de radiateurdop losdraait.
  - Gebruik een doek als u de radiateurdop verwijdert en draai de dop langzaam open om de stoom te laten ontsnappen.

Veiligheid van het hydraulische systeem

- Waarschuw onmiddellijk een arts als er hydraulische vloeistof is geïnjecteerd in de huid. Geïnjecteerde vloeistof moet binnen enkele uren operatief worden verwijderd door een arts.
- Controleer of alle hydraulische slangen en leidingen in goede staat verkeren en alle hydraulische aansluitingen en fittings stevig vastzitten voordat u druk zet op het hydraulische systeem.
- Houd lichaam en handen uit de buurt van kleine lekgaten of spuitmonden waaruit onder hoge druk hydraulische vloeistof ontsnapt.
- U kunt lekken in het hydraulische systeem opsporen met behulp van karton of papier.
- Hef alle druk in het hydraulische systeem op veilige wijze op, voordat u werkzaamheden gaat verrichten aan het hydraulische systeem.

Veiligheid van de messen

- Versleten of beschadigde messen of ondermessen kunnen breken en een stuk ervan kan naar u of naar omstanders worden uitgeworpen en zo ernstig lichamelijk of dodelijk letsel toebrengen.
- Controleer op gezette tijden de maaimessen en ondermessen op overmatige slijtage en beschadigingen.
- Wees voorzichtig als u de messen controleert. Draag handschoenen en wees voorzichtig als u onderhoudswerkzaamheden uitvoert aan de messenkooien. De maaimessen en ondermessen mogen alleen worden vervangen of gewet; probeer ze nooit te rechten of eraan te lassen.
- Let op bij machines met meerdere maai-eenheden: als u één maai-eenheid draait, kunnen de messenkooien in de andere maai-eenheden ook in beweging komen.

Veiligheid tijdens opslag

- Doe het volgende voordat u de bestuurdersstoel verlaat:
  - Parkeer de machine op een horizontaal oppervlak.
  - Schakel de maai-eenheden uit en laat deze zakken.
  - Haal de parkeerrem aan.
  - Zet de motor af en verwijder het sleuteltje.
  - Wacht totdat alle bewegende onderdelen tot stilstand zijn gekomen.
  - Laat de machine afkoelen voordat u deze afstelt, reinigt, stalt of er onderhoudswerkzaamheden aan verricht.
- Bewaar de machine en het brandstofvat niet op plaatsen waar open vlammen, vonken of waakvlammen (bv. van een boiler of een ander toestel) aanwezig kunnen zijn.

Veiligheids- en instructiestickers

Veiligheidsstickers en veiligheidsinstructies zijn gemakkelijk zichtbaar voor de bestuurder en bevinden zich bij plaatsen waar gevaar kan ontstaan. Vervang alle beschadigde of ontbrekende stickers.

Symbolen op accu

Sommige of alle symbolen staan op de accu.



s_batterysymbols2

1. Risico van explosie
2. Niet roken. Geen open vuur of vonken
3. Risico van bijtende vloeistof/chemische brandwonden
4. Draag oogbescherming.
5. Lees de *Gebruikershandleiding*.
6. Houd omstanders uit de buurt van de accu.
7. Draag oogbescherming; explosieve gassen kunnen blindheid en ander letsel veroorzaken.
8. Accuzuur kan blindheid of ernstige brandwonden veroorzaken.
9. Ogen direct met water spoelen en snel arts raadplegen.
10. Bevat lood; niet weggooien

Sticker onderdeel: 93-6696

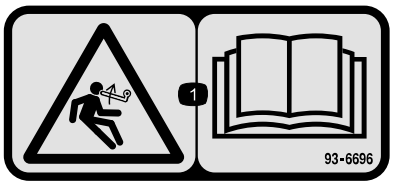

s_decal93-6696

1. Opgeslagen energie – Lees de *Gebruikershandleiding*.

Sticker onderdeel: 93-7272

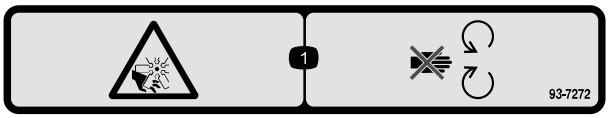

s_decal93-7272

1. Ledematen kunnen worden gesneden/geamputeerd; ventilator – Blijf uit de buurt van bewegende onderdelen.

Sticker onderdeel: 106-6754

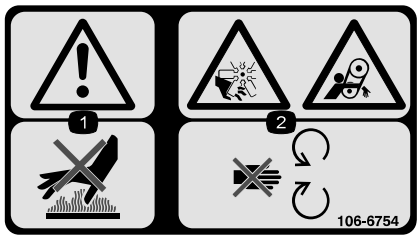

s_decal106-6754

1. Waarschuwing – Raak het hete oppervlak niet aan.
2. Ledematen kunnen worden gesneden/geamputeerd door de ventilator of worden gegrepen door de riem – Blijf uit de buurt van bewegende onderdelen.

Sticker onderdeel: 106-6755



s_decal106-6755

1 Motorkoelvloeistof onder druk.

2 Risico van explosie – Lees de *Gebruikershandleiding*.

3 Waarschuwing – Raak het hete oppervlak niet aan.

4 Waarschuwing – Lees de *Gebruikershandleiding*.

Sticker onderdeel: 110-9642

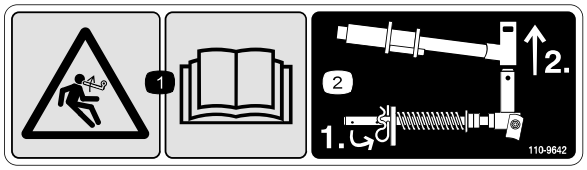

s_decal110-9642

1 Opgeslagen energie – Lees de *Gebruikershandleiding*.

2 Beweeg de borgpen naar de opening die het dichtst bij de stangbeugel is, en verwijder daarna de hefarm en het juk van het draaipunt.

Sticker onderdeel: 120-4158

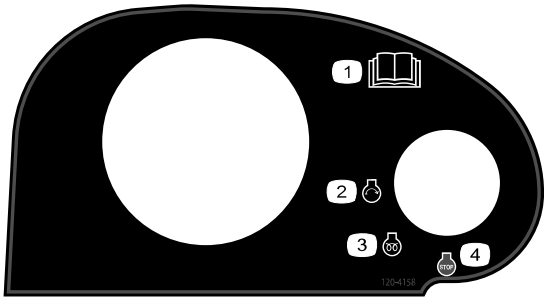

s_decal120-4158

1 Lees de *Gebruikershandleiding*.

2 Motor – Starten

3 Motor – Voorgloeien

4 Motor – Afzetten

Sticker onderdeel: 127-2470

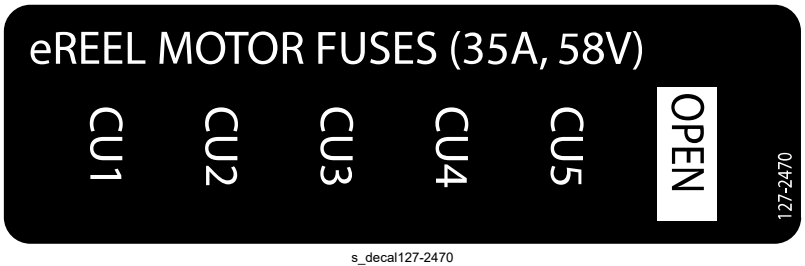

s_decal127-2470

Sticker onderdeel: 133-2930



s_decal133-2930

1. Waarschuwing – Bedien deze machine uitsluitend als u daarin bent getraind.
2. Waarschuwing – Draag gehoorbescherming.
3. De machine kan voorwerpen uitwerpen – Houd omstanders uit het werkgebied.
4. Kantelgevaar – Rijd traag in bochten; neem geen scherpe bochten als u snel rijdt; de maai-eenheden moeten altijd neergelaten zijn als u op een helling rijdt; draag altijd een veiligheidsgordel.
5. Waarschuwing – Parkeer niet op een helling; stel de parkeerrem in werking, laat de maai-eenheden neer, zet de motor af en verwijder het sleuteltje uit het contact voordat u de machine verlaat.
6. Waarschuwing – Lees de *Gebruikershandleiding*; u mag de machine niet slepen.

Sticker onderdeel: 133-2931

CE-machines



s_decal133-2931

Opmerking: Deze machine voldoet aan de tests die de statische breedte- en lengtestabiliteit meten en die standaard zijn in de sector. De maximale aanbevolen hellingshoek wordt vermeld op de sticker. Raadpleeg de instructies voor gebruik van de machine op hellingen in de *Gebruikershandleiding* en de omstandigheden waarin u de machine zou gebruiken om na te gaan of u de machine op een bepaalde dag en op het terrein in kwestie kunt gebruiken. Veranderingen in het terrein kunnen tot gevolg hebben dat de machine anders reageert op hellingen. Laat de maai-eenheden indien mogelijk neer op de grond wanneer u de machine op een helling gebruikt. Als u de maai-eenheden omhoog brengt op hellingen, kan de machine onstabiel worden.

1. Waarschuwing – Lees de *Gebruikershandleiding*; gebruik deze machine uitsluitend als u hierin getraind bent.
2. Waarschuwing – Draag gehoorbescherming.
3. Gevaar op weggeslingerde objecten – Houd omstanders op een afstand.
4. De machine kan kantelen – Rijd nooit van of dwars op hellingen met een hellingshoek groter dan 15°; de maai-eenheden moeten altijd neergelaten zijn als u op een helling rijdt; draag altijd een veiligheidsgordel.
5. Waarschuwing – Parkeer niet op een helling; stel de parkeerrem in werking, laat de maai-eenheden neer, zet de motor af en verwijder het sleuteltje uit het contact voordat u de machine verlaat.
6. Waarschuwing – Lees de *Gebruikershandleiding*; u mag de machine niet slepen.

Sticker onderdeel: 133-8062



s_decal133-8062

Sticker onderdeel: 136-2159



s_decal136-2159

1. Zet de stoel naar beneden
2. Schuif de stoel naar voren
3. Kantel de stoel

Sticker onderdeel: 136-3702

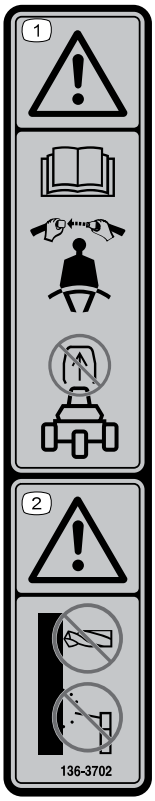

s_decal136-3702

1. Waarschuwing – Lees de *Gebruikershandleiding*; draag een veiligheidsgordel; de rolbeugel niet verwijderen.
2. Waarschuwing – Voer geen aanpassingen uit aan de rolbeugel.

Sticker onderdeel: 136-3731

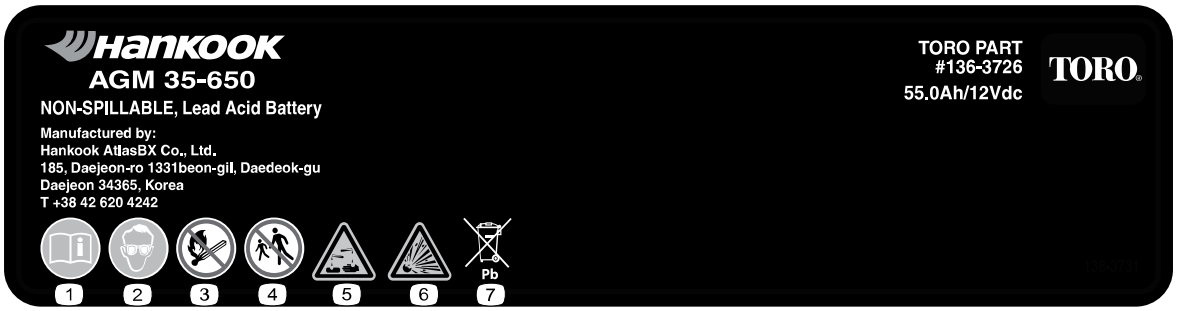

s_decal136-3731

1. Lees de *Gebruikershandleiding*.
2. Draag oogbescherming.
3. Niet roken. Geen open vuur of vonken
4. Houd omstanders op een afstand
5. Risico van bijtende vloeistof/chemische brandwonden
6. Risico van explosie
7. Bevat lood; niet weggooien

Sticker onderdeel: 136-3732

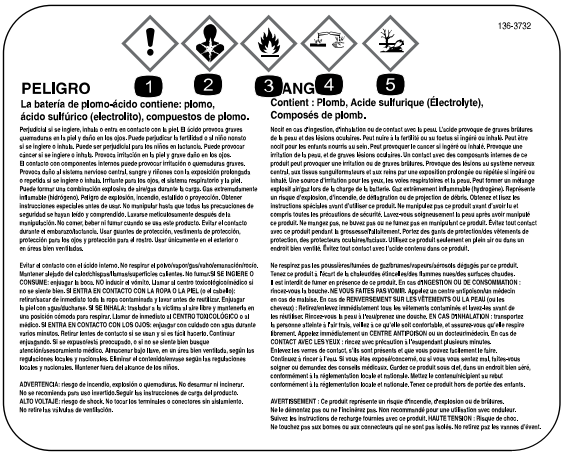

s_decal136-3732

1. Acute toxiciteit
2. Gevaar bij inademing
3. Ontvlambare gassen
4. Corrosief voor metalen / huidcorrosie
5. Toxisch voor het milieu

Sticker onderdeel: 137-8127

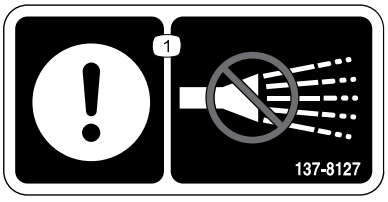

s_decal137-8127

1. Opgelet – geen hogedrukreiniger gebruiken.

Sticker onderdeel: 145-2498

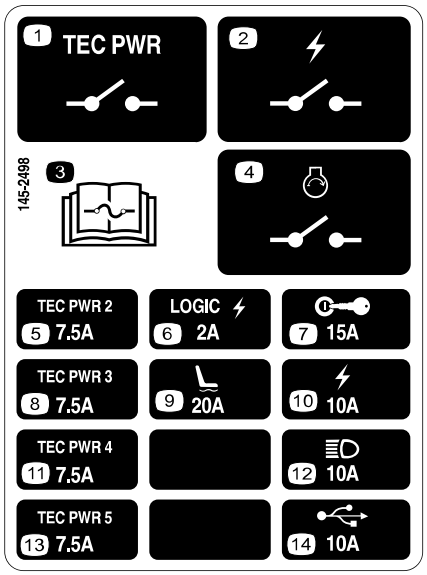

s_decal145-2498

(14) USB-aansluitpunt

(1) TEC vermogenrelais

(2) Elektrisch vermogenrelais

(3) Lees de *Gebruikershandleiding* voor informatie over de zekering.

(4) Relais van motorstarter

(5) TEC vermogensregelaar

(6) Logic elektrisch vermogen

(7) Contactschakelaar

(8) TEC vermogensregelaar

(9) Luchtgeveerde stoel

(10) Elektrisch vermogen

(11) TEC vermogensregelaar

(12) Koplampen

(13) TEC vermogensregelaar

Sticker onderdeel: 145-2549

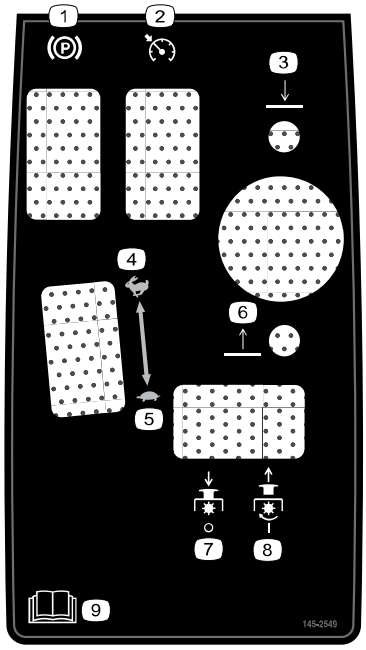

s_decal145-2549

(1) Parkeerrem

(2) Cruisecontrol

(3) Laat de maaidekken neer

(4) Snel

(5) Langzaam

(6) Hef de maaidekken op

(7) Aftakas – Uitgeschakeld

(8) Aftakas – Ingeschakeld

(9) Lees de *Gebruikershandleiding*.

Sticker onderdeel: 145-2572

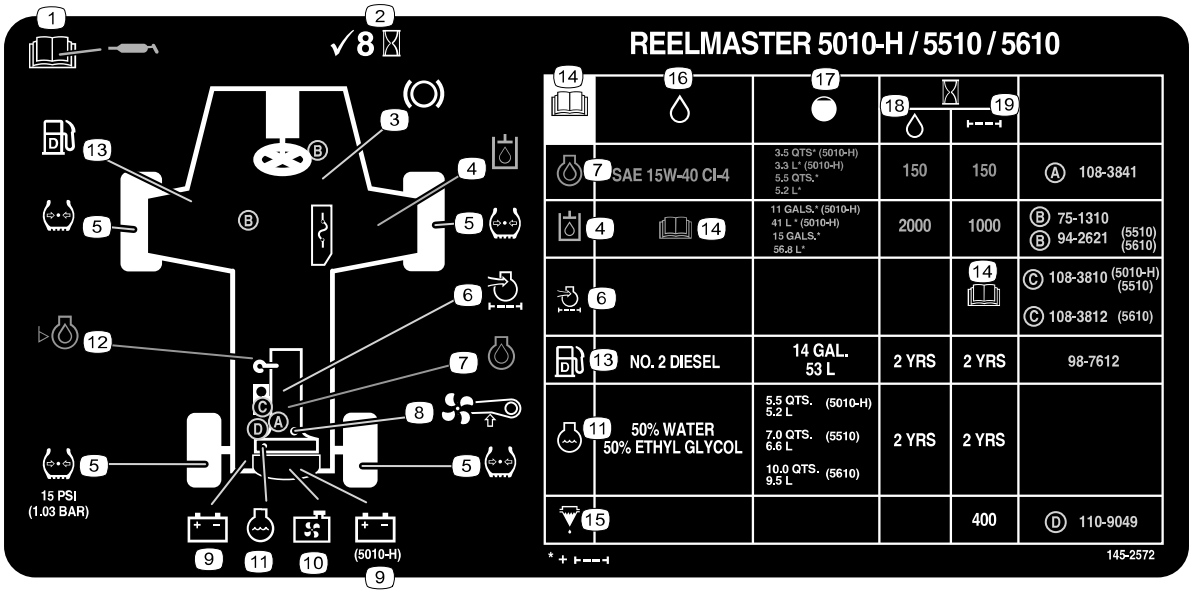

s_decal145-2572

1. Lees de *Gebruikershandleiding* voor informatie over smering.
2. Controleer om de 8 bedrijfsuren.
3. Remfuncties
4. Hydraulische vloeistof
5. Bandenspanning
6. Luchtfilter van motor
7. Motorolie
8. Ventilatorriem
9. Accu
10. Radiateurscherm
11. Motorkoelvloeistof
12. Motoroliepeil
13. Brandstof
14. Lees de *Gebruikershandleiding*.
15. Brandstof/waterafscheider
16. Vloeistoffen
17. Capaciteit
18. Vloeistofinterval (bedrijfsuren)
19. Filterinterval (bedrijfsuren)

Sticker onderdeel: 147-0287



s_decal147-0287

1. Vastdraaien met een torsie van 2,82 tot 3,16 N·m.

1 De machine voorbereiden op de montage

1. Plaats de machine op een horizontaal vlak, laat de maai-eenheden neer en stel de parkeerrem in werking.
2. Zet de motor af, verwijder het contactsleuteltje en wacht totdat alle bewegende onderdelen tot stilstand zijn gekomen.
3. Controleer vóór gebruik de bandenspanning.

   Opmerking: De banden worden in de fabriek opzettelijk te hard opgepompt. Stel de bandendruk af voordat u met de machine gaat werken.
4. Controleer het peil van de hydraulische vloeistof.
5. De machine smeren.

BELANGRIJK

Als de machine niet goed is gesmeerd, kunnen belangrijke onderdelen hierdoor voortijdig slijten of defect raken.

6. Open de motorkap en controleer het peil van de koelvloeistof.
7. Controleer het peil van de motorolie en sluit en vergrendel de motorkap.

   Opmerking: Het carter van de motor is in de fabriek gevuld met olie; u moet het oliepeil echter controleren voordat en nadat de motor voor de eerste keer is gestart.

2 De bedieningsarm afstellen

1. Draai de 2 bouten (3) los waarmee de bedieningsarm (1) is vastgezet aan de bevestigingsbeugel (2).
2. Stel de bedieningsarm af in de gewenste positie en zet de 2 bouten weer vast.

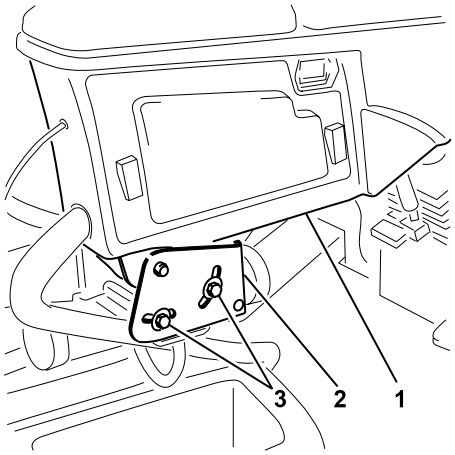

3 De maai-eenheden monteren

Vereiste onderdelen

55	Maai-eenheden

De machine voorbereiden op de montage

⚠ WAARSCHUWING ⚠

Als u de voeding naar de maai-eenheden niet onderbreekt, bestaat de kans dat iemand de maai-eenheden per ongeluk start, wat tot dodelijk letsel of ernstig letsel aan handen en voeten tot gevolg kan hebben.

Koppel altijd de snelkoppelingen voor de voeding los voordat u werkzaamheden aan de maai-eenheden gaat uitvoeren.

---

1. Ontgrendel de stoelbasis (A), kantel ze open (B) en ondersteun ze met de steunstangen. (C)

De machine voorbereiden op de montage (vervolg)

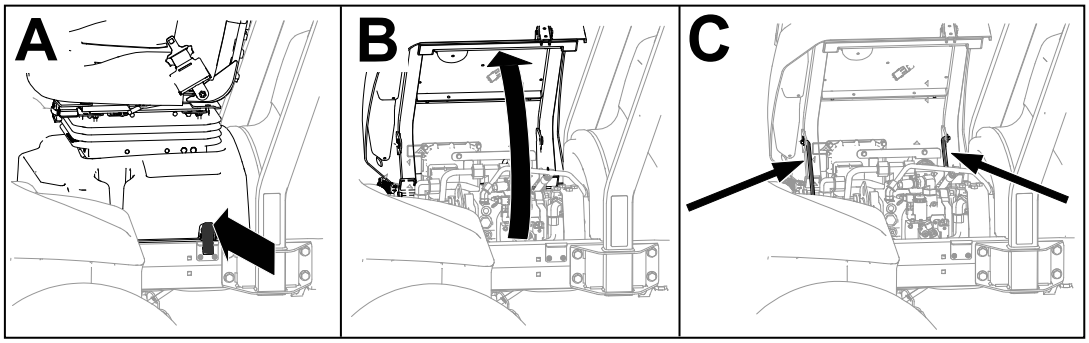

G437876

2. Koppel de connector van het 48 V-systeem [1] los van de onderbrekingskabel van de accu [2]

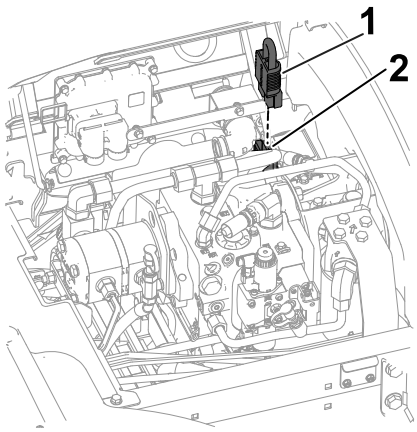

G437957

3. Verwijder aan de hefarmen van de maai-eenheid de borgpen [1] waarmee het kapje [2] bevestigd is aan het juk van het draaipunt en verwijder het kapje.

BELANGRIJK

Bewaar het kapje voor hermontage.

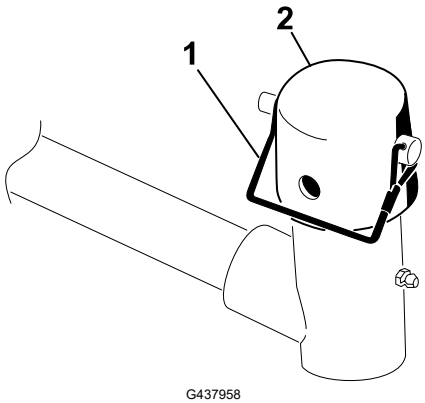

G437958

De maai-eenheden voorbereiden

1. Haal de maai-eenheden uit de dozen. U moet de maai-eenheden monteren en afstellen volgens de instructies in de *Gebruikershandleiding*.
2. Monteer het contragewicht (1) aan het gepaste uiteinde van de maai-eenheid zoals afgebeeld

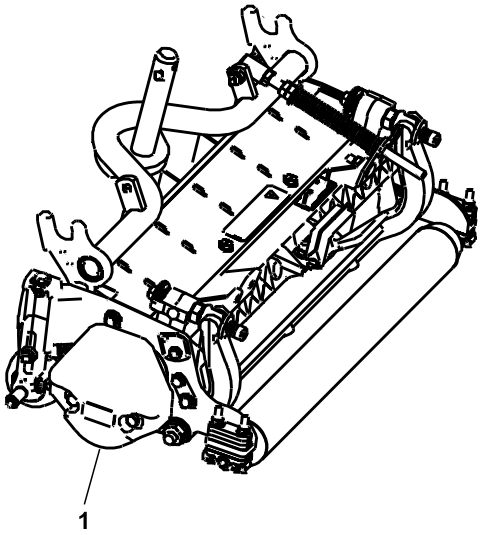

G402693

3. Smeer de as van het draagframe (1).
4. Herhaal deze procedure bij de andere maai-eenheden.

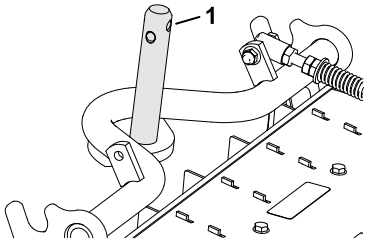

G402694

De gazoncompensatieveer plaatsen

Maai-eenheden 2 en 4

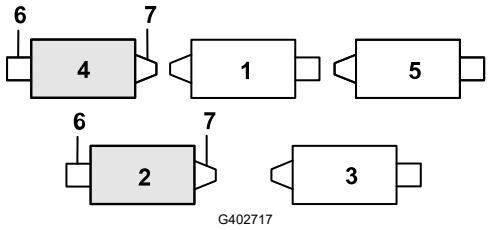

G402717

(1) Maai-eenheid 1
(2) Maai-eenheid 2
(3) Maai-eenheid 3
(4) Maai-eenheid 4
(5) Maai-eenheid 5
(6) Messenkooimotor
(7) Gewicht

De gazoncompensatieveer plaatsen (vervolg)

1. Als de haarspeldveer ① is gemonteerd in het achterste gat van de stang van de compensatieveer, verwijder deze dan en steek deze in het gat naast de beugel.

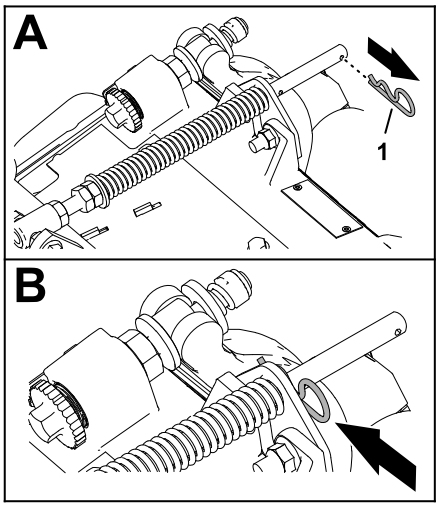

G402718

2. Verwijder de 2 flensborgmoeren (⅜") ① en 2 slotbouten (⅜" x 1¼") ③ waarmee de grascompensatiebeugel ② bevestigd is aan het frame van de maai-eenheid.

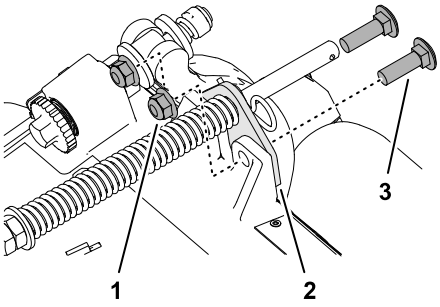

G402719

3. Verwijder de flensborgmoer (⅜") ③ waarmee de bout ① van de grascompensatieveer is bevestigd aan de rechterlip ② van het draagframe, en verwijder de compensatieveer van de maai-eenheid.

   Opmerking: Verwijder de getande flensmoer niet van de bout.

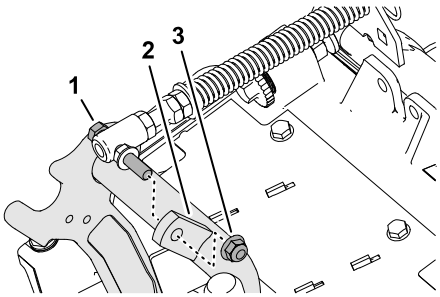

G402720

4. Monteer de bout ③ van de grascompensatieveer op de rechterlip ② van het draagframe met de flensborgmoer (⅜") ①.

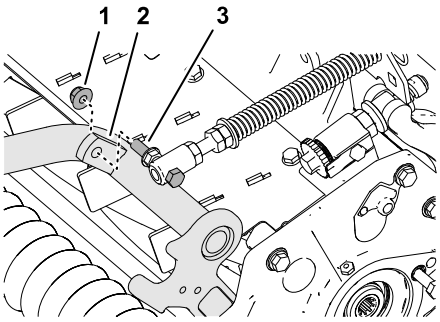

G402721

De gazoncompensatieveer plaatsen (vervolg)

5. Lijn de gaten in de grascompensatiebeugel uit met de gaten in het frame van de maai-eenheid.

   Opmerking: De steunlus van de slanggeleider is naar de middellijn van de machine gericht 4.

6. Monteer de grascompensatiebeugel 1 op het frame van de maai-eenheid; gebruik de 2 slotbouten (⅜" x 1¼") 2 en 2 flensborgmoeren (⅜") 3.

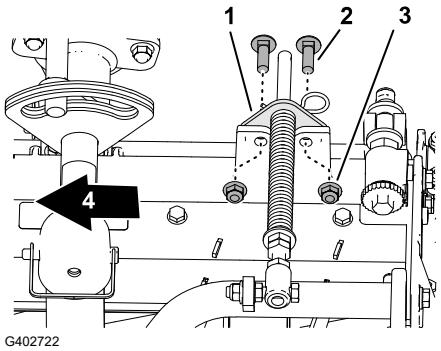

7. Haal de borgmoeren en bouten aan met **37 tot 45 N·m**.
8. Herhaal deze procedure bij de andere maai-eenheid.

De voorste maai-eenheden aan de hefarmen monteren

1. Monteer de voorste maai-eenheden aan de hefarmen, zoals getoond.
2. Vergrendel het draaipunt van de maai-eenheid voor het maaien van gras op een helling.

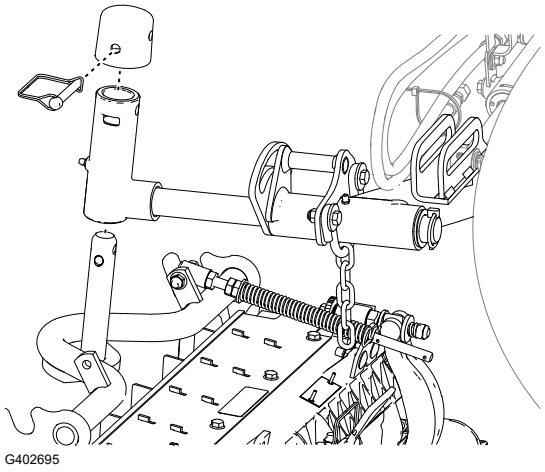

De achterste maai-eenheden aan de hefarmen monteren

Maai-eenheden afgesteld voor een maaihoogte van 1,2 cm of hoger

1. Monteer de achterste maaidekken aan de hefarmen, zoals getoond.
2. Vergrendel het draaipunt van de maai-eenheid voor het maaien van gras op een helling.

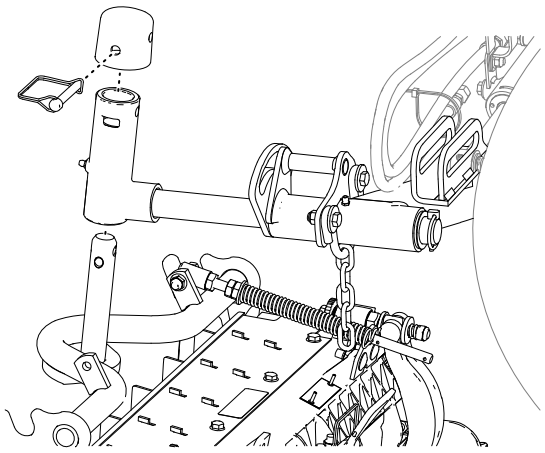

G402695

De achterste maai-eenheden aan de hefarmen monteren

Maai-eenheden afgesteld voor een maaihoogte van 1,2 cm of lager

1. Verwijder de lynchpen ① en de ring ④ waarmee het juk van het draaipunt ③ aan de hefarm ② is bevestigd, en schuif de as uit de hefarm.

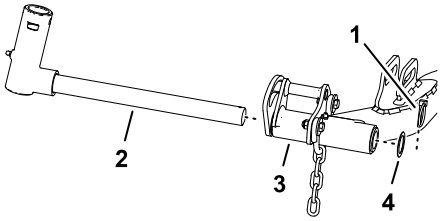

G402723

2. Monteer het juk van het draaipunt ③ op de as van het draagframe ④.
3. Breng de dop ② aan op het juk van het draaipunt, en lijn de openingen in het draagframe, de as, het juk van het draaipunt en de dop uit.
4. Bevestig het juk van het draaipunt en de dop aan de as van het draagframe; gebruik hierbij de borgpen ①.
5. Vergrendel het draaipunt van de maai-eenheid voor het maaien van gras op een helling.
6. Schuif een maai-eenheid onder de hefarm.
7. Steek het juk van het draaipunt in de hefarm ③, en bevestig de as ② met de lynchpen ① en ring ④ aan de arm.
8. Herhaal deze procedure voor de andere achterste maai-eenheid.

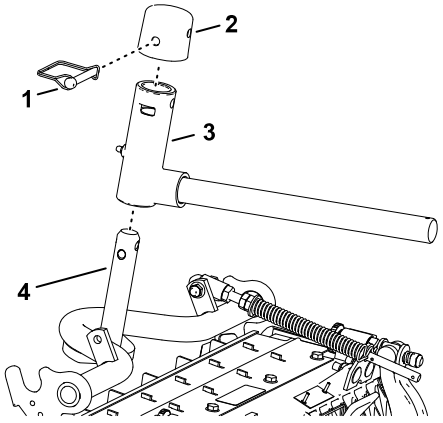

G402724

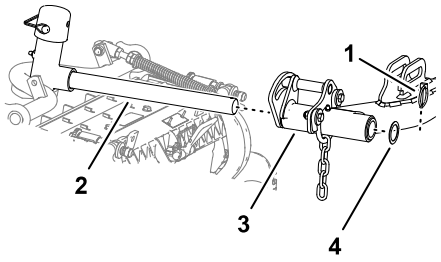

G402725

Het draaipunt van de maai-eenheid vergrendelen voor het maaien van gras op een helling

Vergrendel de draaipunten van de maai-eenheid met borgpennen 1 om te voorkomen dat de maai-eenheden naar beneden draaien wanneer u op een helling maait.

Opmerking: Gebruik de opening 2 in het juk van het draaipunt om de maai-eenheid te vergrendelen.

Opmerking: Gebruik de sleuf 3 voor een sturende maai-eenheid.

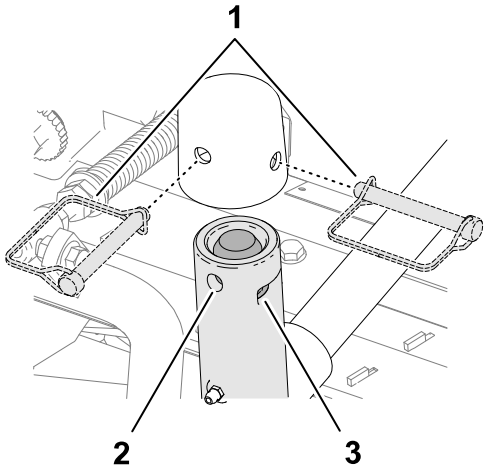

De kettingen van de hefarm van de maai-eenheid monteren

Bevestig de ketting van de hefarm 1 aan de kettingbeugel 2 met de borgpen 3.

Opmerking: Gebruik het aantal kettingschakels volgens de instructies in de *Gebruikershandleiding* van het maaidek.

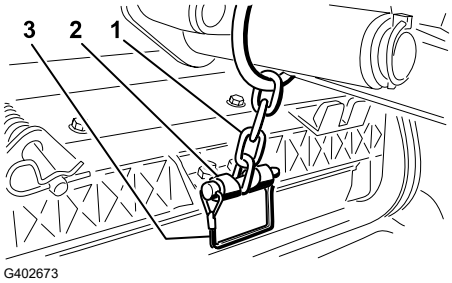

De motoren van de messenkooi monteren

1. Breng vet aan op de spieas van de motor van de messenkooi.
2. Smeer olie op de O-ring van de motor van de messenkooi en plaats deze op de flens van de motor.
3. Plaats de motor van de messenkooi door deze rechtsom te draaien zodat de borgmoeren niet in de weg zitten van de flenzen van de motor van de messenkooi.

BELANGRIJK

Zorg ervoor dat de kabel van de motor van de messenkooi niet is verdraaid, geknikt of het risico loopt te worden afgekneld.

De motoren van de messenkooi monteren (vervolg)

4. Draai de motor van de messenkooi (1) linksom totdat de flenzen de bouten omsluiten.

5. Draai de montagebouten (2) vast met een torsie van **19 tot 25 N·m**.

6. Herhaal deze procedure bij de andere maai-eenheden.

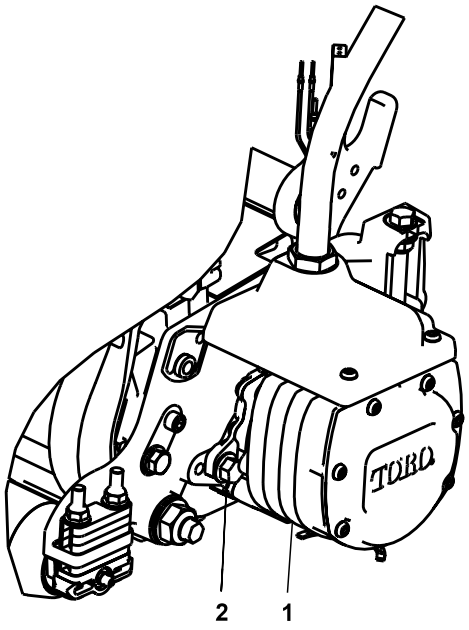

G402696

4 De egalisatiesets monteren

Vereiste onderdelen

1	Egalisatieset (afzonderlijk verkrijgbaar)

BELANGRIJK

Om ervoor te zorgen dat de elektrische kabel op de juiste manier wordt geleid en dat de kabels niet verdraaid zijn, dient u de motoren op de maai-eenheden te monteren voordat u de egalisatiesets monteert.

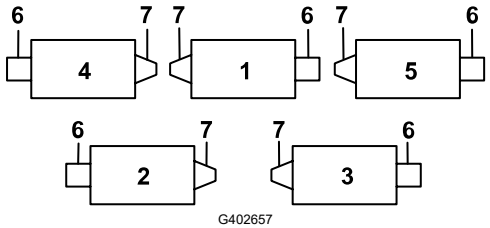

G402657

(1) Middelste maai-eenheid vooraan
(2) Linker maai-eenheid achteraan
(3) Rechter maai-eenheid achteraan
(4) Linker maai-eenheid vooraan
(5) Rechter maai-eenheid vooraan
(6) Locatie van de messenkooimotor
(7) Gewicht

1. Verwijder de extra flensmoer zoals afgebeeld.

2. Draai de moeren op de slangfitting van de egalisatieset los, plaats de slang in de opening op de tussenschotbeugel en draai de moeren vast.

   Opmerking: Gebruik een contrasleutel als u de moeren vastdraait om te voorkomen dat de slang gedraaid of geknikt wordt.

3. Plaats de connectorplaat op de montagebouten van het tussenschot met de connectoren geplaatst zoals wordt getoond in de afbeelding.
4. Bevestig de connectorplaat aan een van de montagebouten met de flensmoer die u voordien hebt verwijderd.

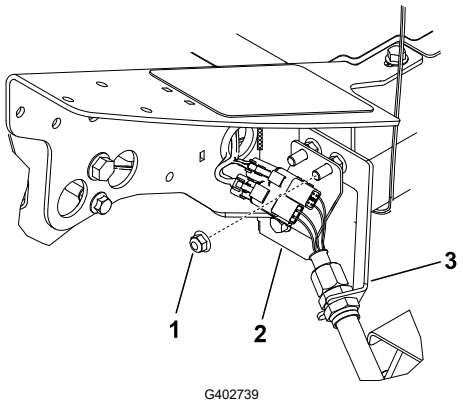

Linker maai-eenheid vooraan (nr. 4)

1. Extra flensmoer
2. Connectorplaat
3. Tussenschotbeugel

5. Zoek de kabelboom op de machine en sluit de stekkers aan op de stekkers van de egalisatieset.
6. Herhaal deze procedure voor de resterende 4 tussenschotlocaties zoals afgebeeld.

BELANGRIJK

De connectorplaten zijn op de resterende locaties op een verschillende manier geplaatst, dus de slang kan door de tussenschotbeugel en naar het maaidek worden geleid zonder gedraaid of geknikt te worden.

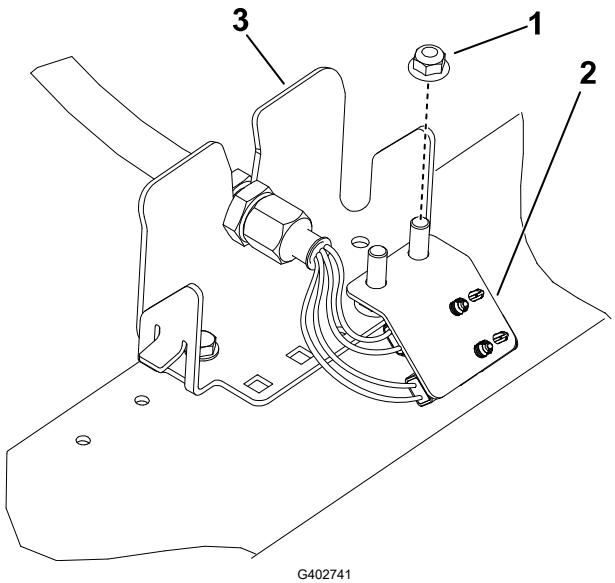

Linker maai-eenheid achteraan (nr. 2)

1. Extra flensmoer
2. Connectorplaat
3. Tussenschotbeugel

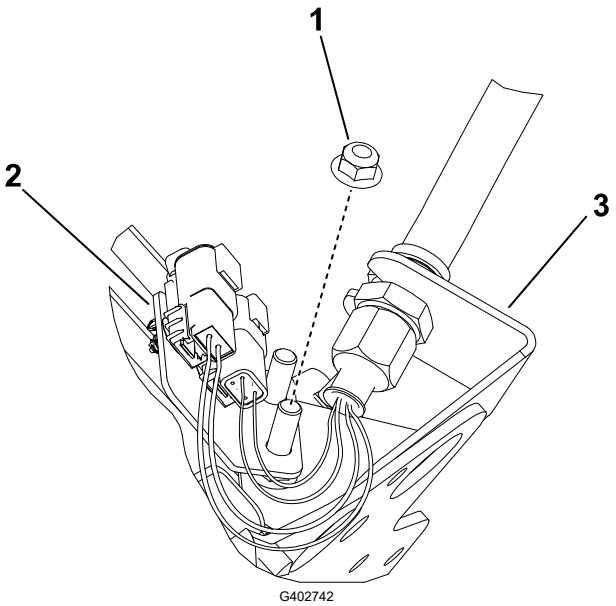

G402742

Middelste maai-eenheid vooraan (nr. 1)

(Onderkant van de machine afgebeeld)

1. Extra flensmoer
2. Connectorplaat
3. Tussenschotbeugel

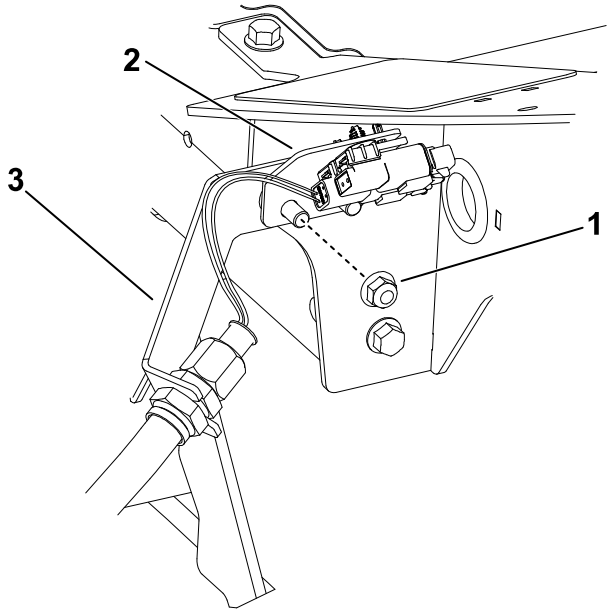

G402743

Rechter maai-eenheid vooraan (nr. 5)

1. Extra flensmoer
2. Connectorplaat
3. Tussenschotbeugel

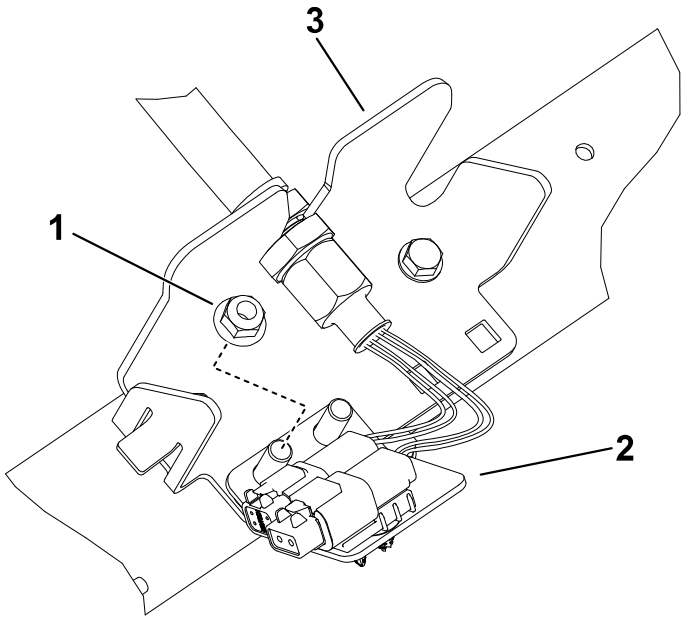

G402744

Rechter maai-eenheid achteraan (nr. 3)

1. Extra flensmoer
2. Connectorplaat
3. Tussenschotbeugel

5 De kickstandaard van het maaidek gebruiken

Vereiste onderdelen

1	Kickstandaard van maaidek

1. Als u de maai-eenheid moet kantelen om bij het ondermes/de messenkooi te kunnen komen, moet u de achterkant van de maai-eenheid ondersteunen met de kickstandaard (1) zodat de moeren op het achtereind van de stelschroeven van de snijbalk niet op het werkvlak rusten.

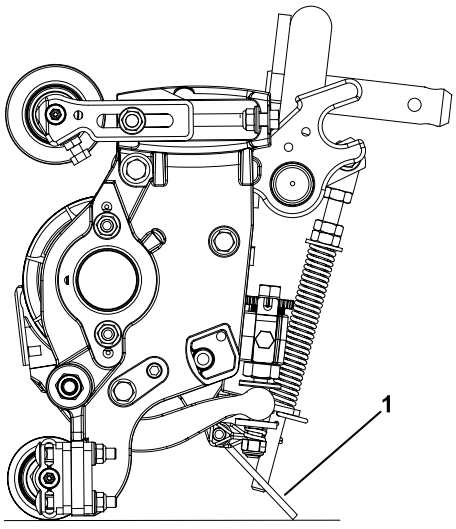

G402676

2. Bevestig de kickstandaard (3) aan de kettingbeugel (1) met de borgpen (2).

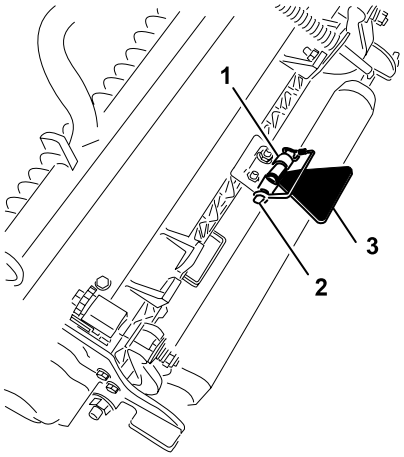

G402677

6 De 48 V-onderbrekingskabel monteren en de stoelbasis sluiten

1. Breng diëlektrisch smeervet aan op de raakvlakken van de onderbrekingskabel van de accu.
2. Steek de connector van het 48 V-systeem (1) in de onderbrekingskabel van de accu (2)

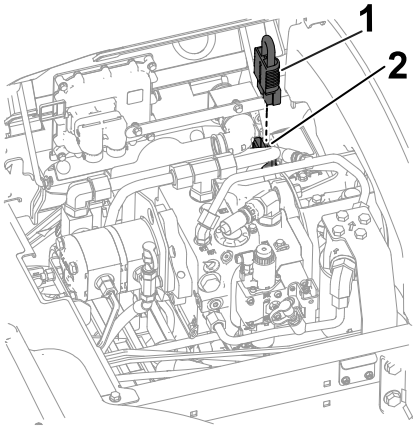

G437957

3. Sluit (A) en vergrendel (B) de stoelbasis.

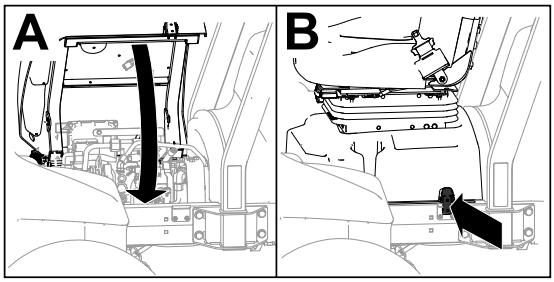

G438020

7 CE-conforme motorkapsluiting monteren

Vereiste onderdelen

1	Motorkapsluiting
1	Pakking
1	Contramoer
1	Sluitring

1. Til de motorkap op.
2. Verwijder de rubberen ring ① uit de opening in de linkerkant van de motorkap.

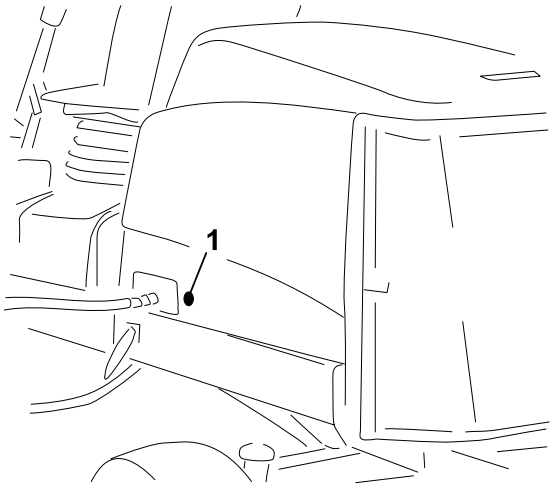

G439569

3. Zorg dat de pakking ① op de motorkapsluiting ④ is gemonteerd
4. Verwijder de moer ② van de sluiting.
5. Steek het haakeind van de sluiting vanaf de buitenkant van de motorkap door de opening in de motorkap.

   Opmerking: De pakking is naar de buitenkant van de motorkap gericht.
6. Bevestig binnenin de motorkap de sluiting aan de motorkap; gebruik hierbij de ring ③ en moer.
7. Sluit de motorkap en gebruik de bijgeleverde sleutel van de motorkapsluiting om na te gaan of de haak van de sluiting in de gesloten stand aangrijpt op het palletje van het frame.

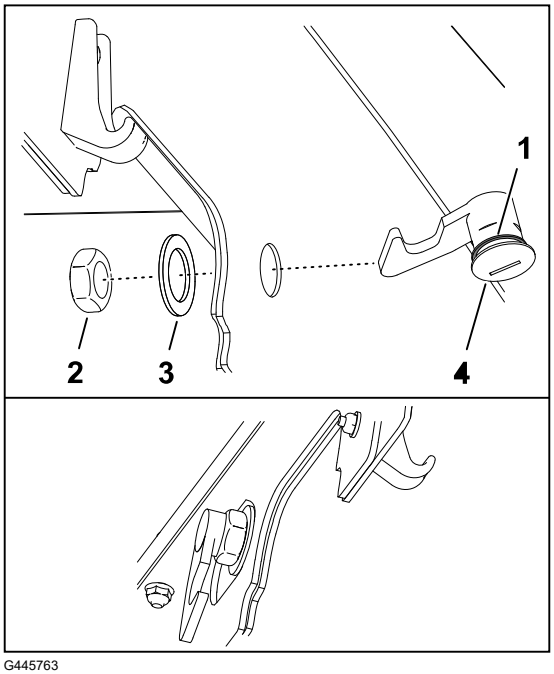

G445763

8 De CE-stickers aanbrengen

CE-machines

Vereiste onderdelen

1	Sticker met productiejaar
1	CE-sticker
1	Sticker betreffende kantelgevaar

De CE-sticker aanbrengen

1. Maak de motorkap schoon rondom de motorkapsluiting (2) en laat de motorkap drogen. Gebruik hierbij schoonmaakalcohol en een schone doek.
2. Verwijder het schutpapier van de CE sticker (1) en breng de sticker aan op de motorkap.

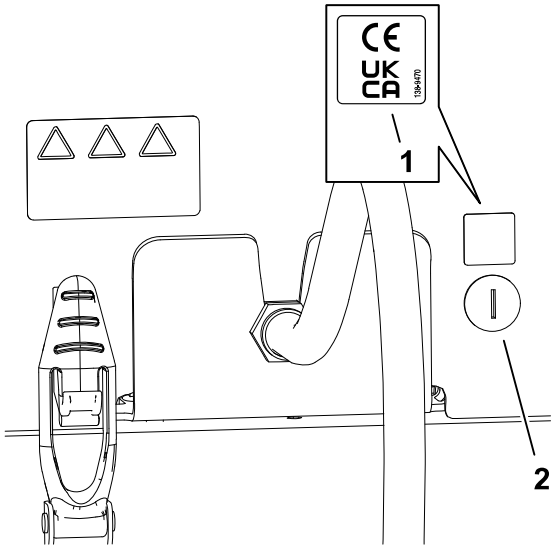

De sticker met het productiejaar aanbrengen

1. Maak de vloerbeugel schoon rondom het plaatje met serienummer (2) , en laat de beugel drogen. Gebruik hierbij schoonmaakalcohol en een schone doek.
2. Verwijder het schutpapier van de sticker met het productiejaar (1) en breng de sticker aan op de vloerbeugel.

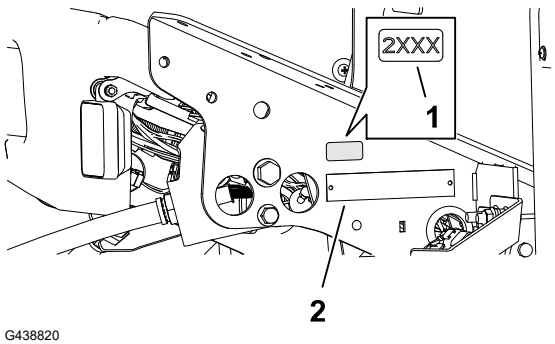

De sticker met CE-waarschuwing aanbrengen

1. Gebruik schoonmaakalcohol en een schone doek om het oppervlak van de bestaande sticker ② schoon te maken, en laat de sticker drogen.
2. Verwijder het schutpapier van de CE waarschuwingssticker ① en breng de CE waarschuwingssticker aan over de bestaande sticker.

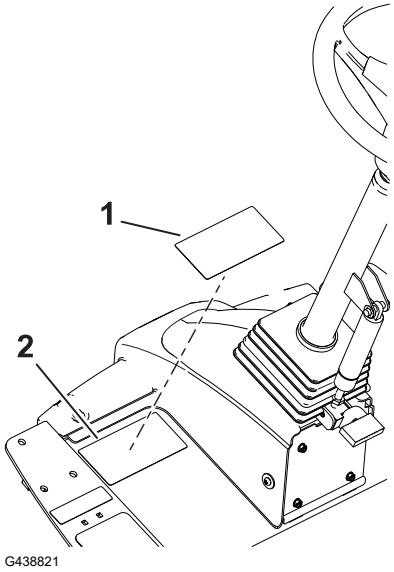

Productoverzicht

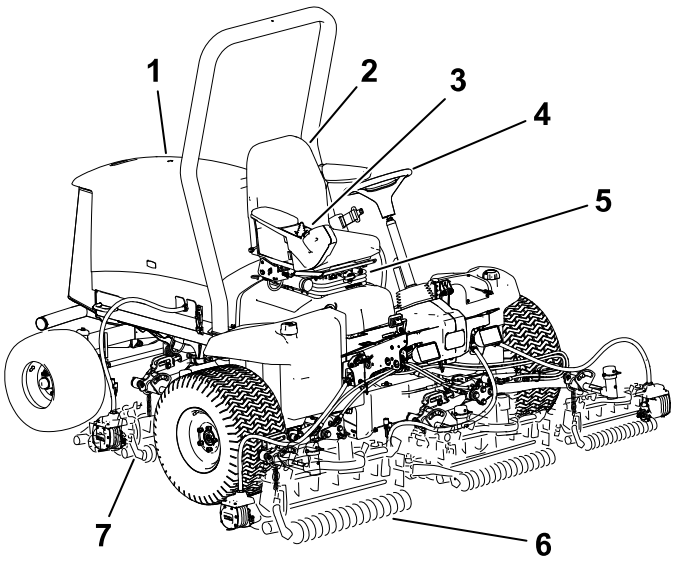

G403839

1. Motorkap
2. Bestuurdersstoel
3. Bedieningsarm
4. Stuurwiel
5. Instelhendel bestuurdersstoel
6. Voormaaidekken
7. Achtermaaidekken

Bedieningsorganen

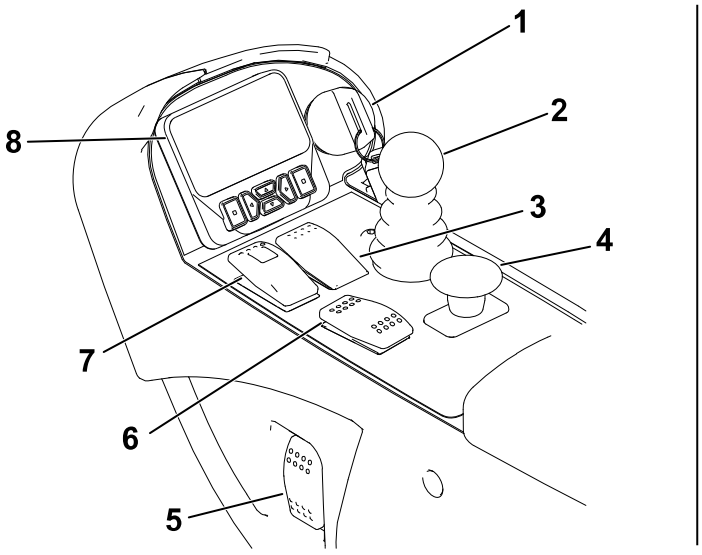

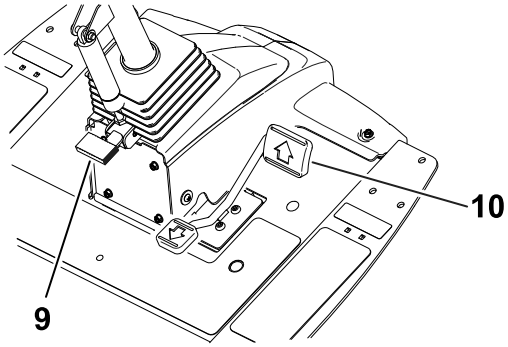

G461340

1. Contactschakelaar
2. Maai-/hefhendel
3. Schakelaar van de cruisecontrol
4. Aftakasschakelaar
5. Schakelaar van koplampen
6. Toerentalschakelaar
7. Parkeerremschakelaar
8. InfoCenter-scherm
9. Pedaal voor stuurverstelling
10. Tractiepedaal

Contactschakelaar

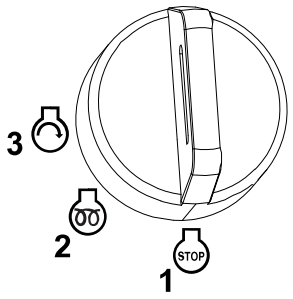

G453721

1 Uit

2 Aan/voorverwarmen

3 Start

Maai-/hefhendel

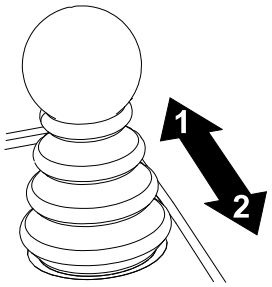

G453725

1 De maai-eenheden omlaagbrengen - schakel eerst de aftakas in om de maai-eenheden te laten draaien (maaimodus).

2 De maai-eenheden omhoogbrengen - schakel eerst de aftakas uit om de maai-eenheden te laten stoppen met draaien (transportmodus).

Opmerking: Om de maai-eenheden gedeeltelijk omhoog te brengen naar de keerstand, trekt u de hendel **kort** naar achter.

Parkeerremschakelaar

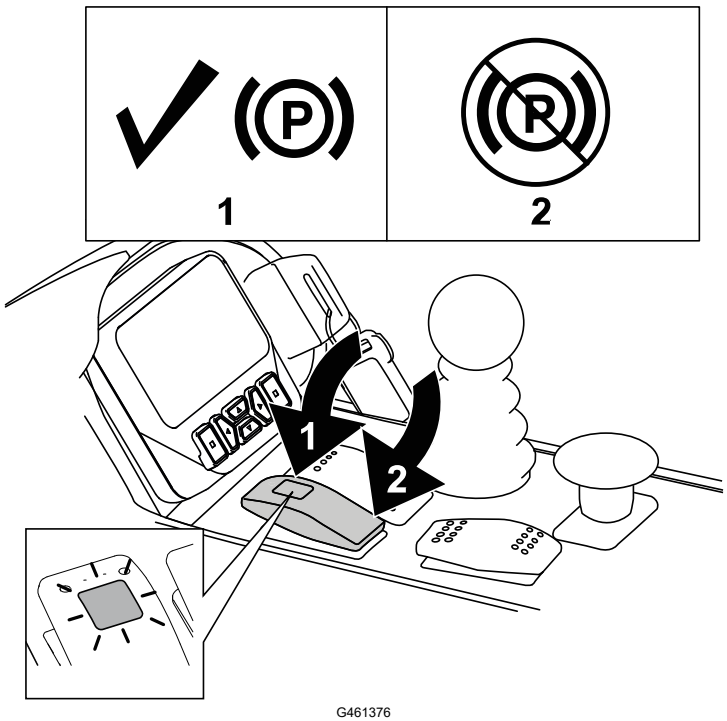

G461376

1 Stel de parkeerrem in werking.

Opmerking: Door de parkeerremschakelaar te activeren, wordt de tractie automatisch afgeremd (ongeacht de stand van het tractiepedaal).

De parkeerrem wordt in werking gesteld zodra de machine tot stilstand komt of wordt uitgeschakeld, ongeacht de stand van de parkeerremschakelaar.

2 Schakel de parkeerrem uit.

Cruisecontrolschakelaar

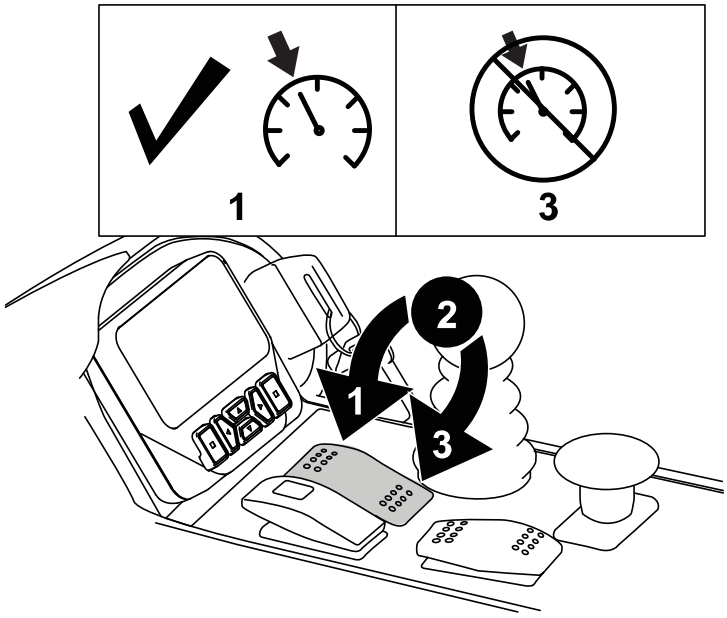

G461362

1 Cruisecontrol inschakelen - draai de schakelaar kort naar voren.

Opmerking: Gebruik de knoppen van het display om de cruisecontrolsnelheid in te stellen in stappen van 0.8 km/h.

2 Cruisecontrol aanzetten - draai de schakelaar naar de middelste stand.

3 Cruisecontrol uitzetten - draai de schakelaar naar achteren.

Toerentalschakelaar

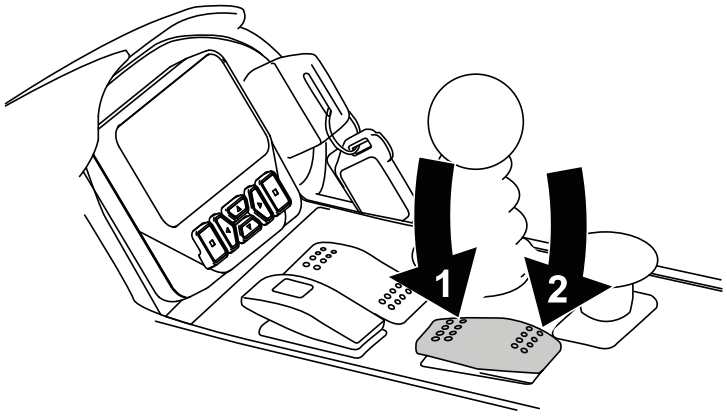

G461359

1 Druk de schakelaar kort naar voren om het motortoerental in stappen van 100 tpm te verhogen, houd de schakelaar ingedrukt om de motor op stationair - hoog te zetten.

2 Druk de schakelaar kort naar achteren om het motortoerental in stappen van 100 tpm te verlagen, houd de schakelaar ingedrukt om de motor op stationair - laag te zetten.

Aftakasschakelaar

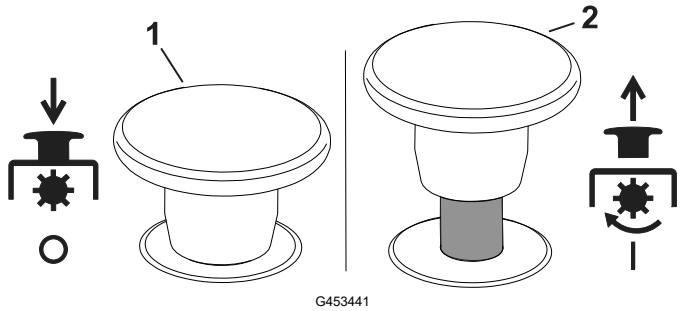

G453441

1 Aftakas uitschakelen -De machine bevindt zich in TRANSPORTMODUS (waarin u tot 16 km/h kunt rijden wanneer de maximumsnelheid niet beperkt is).

2 Aftakas inschakelen - De machine bevindt zich in MAAIMODUS (waarin u tot 13 km/h kunt rijden wanneer de maximumsnelheid niet beperkt is).

Opmerking: Gebruik de beveiligde menu's in het InfoCenter display om de maximumsnelheid voor elke modus in te stellen.

Schakelaar van koplampen

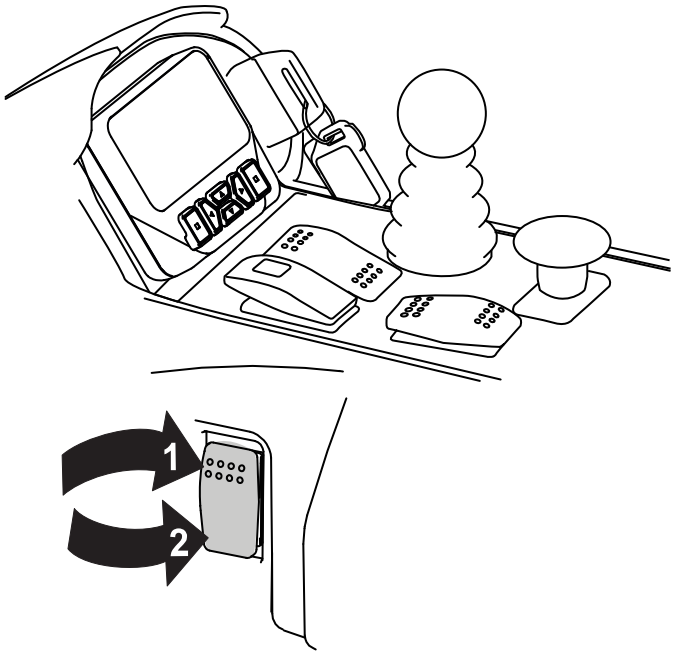

G461393

1 Aan

2 Uit

InfoCenter display

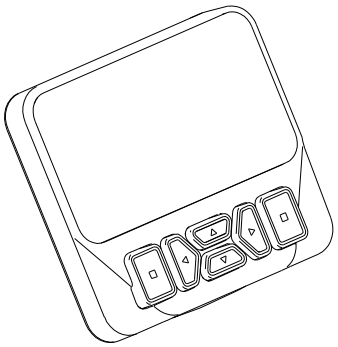

G461392

Het InfoCenter display toont informatie zoals de bedrijfsmodus en diverse diagnostieken en andere informatie over de machine.

De weergegeven schermen hangen af van welke knoppen u selecteert. De knoppen kunnen verschillende functies vervullen afhankelijk van wat op dat moment nodig is.

Pedaal voor stuurverstelling

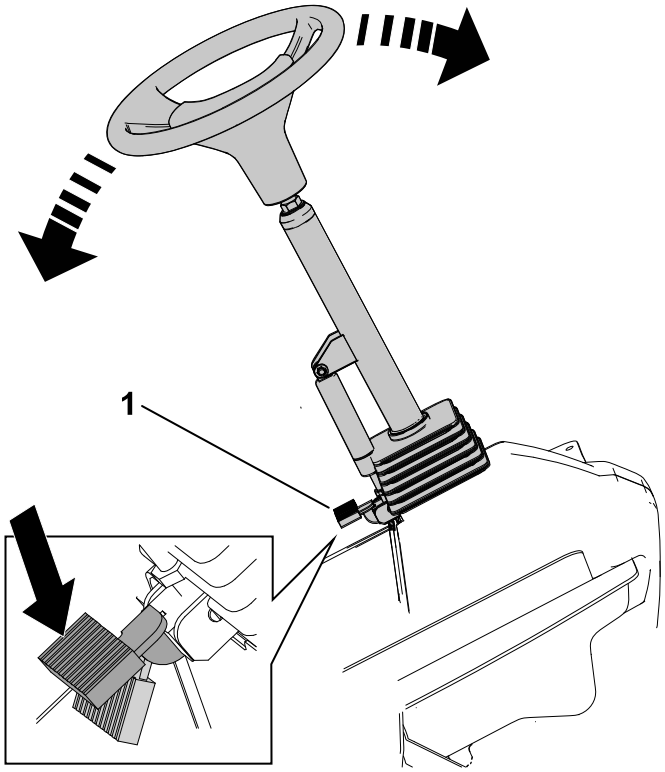

Trap het pedaal voor stuurverstelling in [1] en breng de stuurkolom omlaag of omhoog naar een comfortabele bedieningspositie.

Tractiepedaal

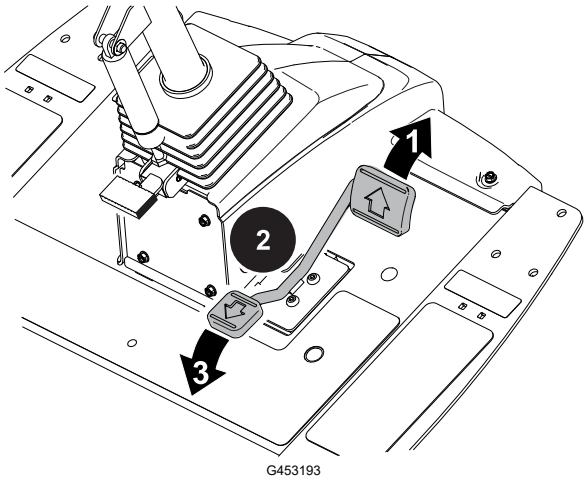

[1] Vooruit rijden - druk de bovenkant van het pedaal in.

Opmerking: Om de maximale rijsnelheid te bereiken, stelt u de maximale rijsnelheid in en drukt u het pedaal naar voren in de transportmodus.

[2] Machine stoppen - laat het tractiepedaal opkomen en weer terugkeren in de middelste stand (neutraal).

Opmerking: De machine zal snel terugkeren naar neutraal wanneer u uw voet van het tractiepedaal haalt.

[3] Achteruit rijden - druk de onderkant van het pedaal in.

Opmerking: De rijsnelheid hangt af van hoever het pedaal wordt ingetrapt.

Aansluitpunt

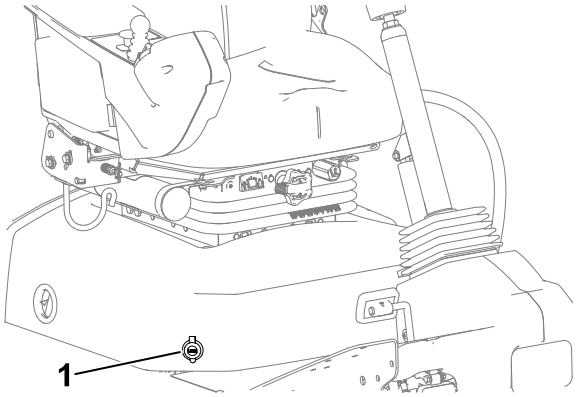

Het aansluitpunt [1] is geschikt voor 12 V elektrische apparaten.

De stoel verstellen

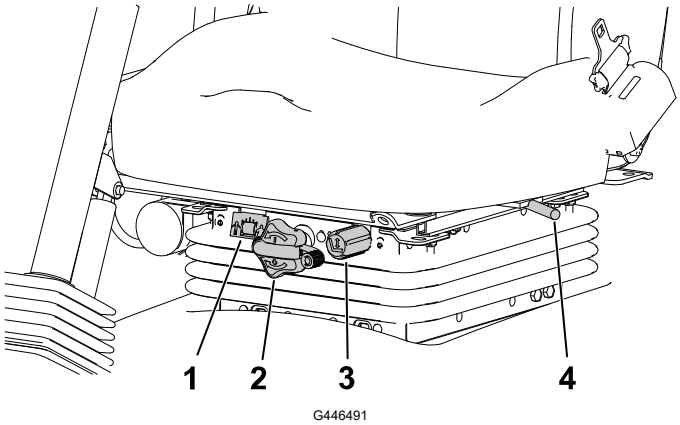

[1] Gewichtmeter
[2] Knop om het gewicht in te stellen
[3] Knop om de hoogte in te stellen
[4] Hendel voor vooruit/achteruit

Instelknop voor gewicht

Draai aan de instelknop voor het gewicht tot uw gewicht verschijnt in het venstertje van de gewichtmeter.

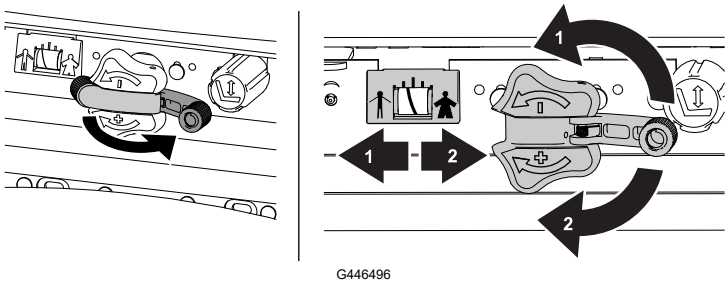

[1] Verminderen
[2] Verhogen

De stoel verstellen (vervolg)

Knop om de hoogte in te stellen

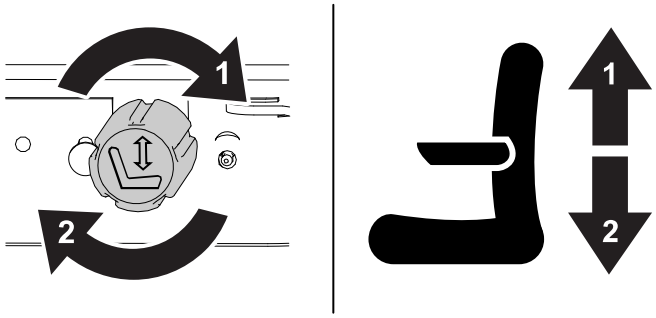

G446494

1 Omhoogbrengen

2 Omlaagbrengen

Hendel voor vooruit/achteruit

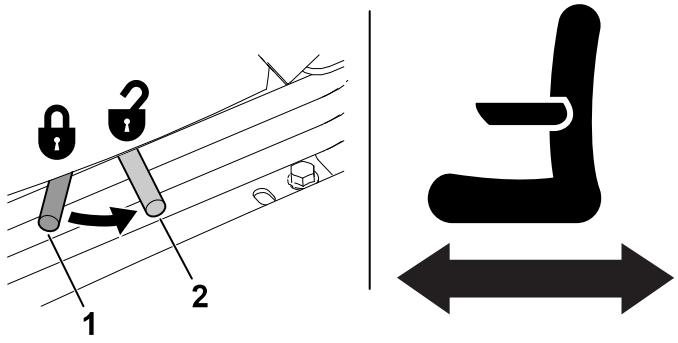

G446495

1 Vergrendelen

2 Ontgrendelen

Snelkoppelingen voor de voeding van de maaidekken

Voordat u de maaidekken monteert, verwijdert of eraan werkt, moet u de voeding van de maaidekken uitschakelen door de snelkoppeling voor de voeding van de maaidekken los te koppelen 1; deze bevindt zich onder de stoel. Sluit de snelkoppeling weer aan voordat u de machine gaat bedienen.

Snelkoppelingen voor de voeding van de maaidekken (vervolg)

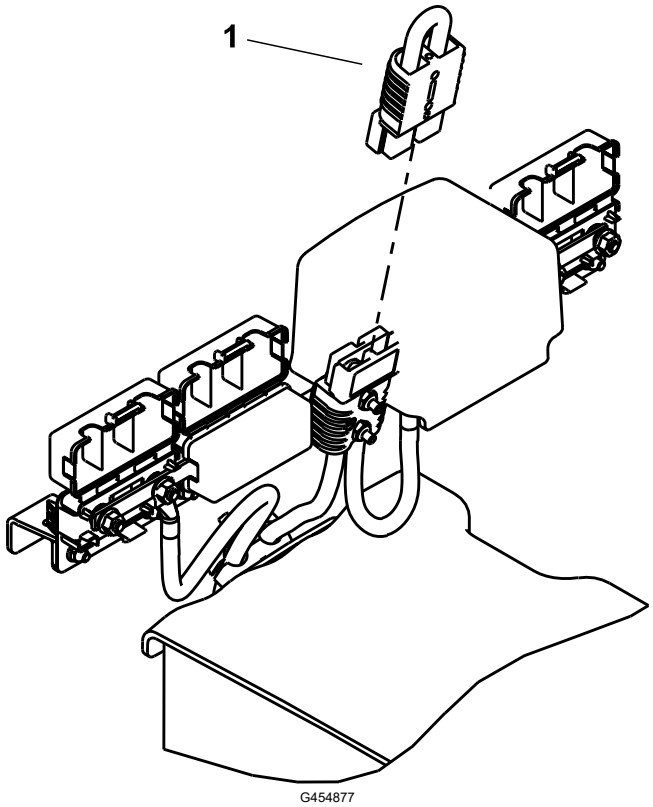

OPGELET

Als u de voeding naar de maaidekken niet onderbreekt, bestaat de kans dat iemand de maaidekken per ongeluk start. Hierdoor kan ernstig letsel aan handen en voeten ontstaan.

Koppel altijd de snelkoppeling voor de voeding van de maai-eenheden los voordat u werkzaamheden aan de maai-eenheden gaat uitvoeren.

Specificaties

Opmerking: Specificaties en ontwerp kunnen zonder voorafgaande kennisgeving worden gewijzigd.

Transportbreedte	228 cm
Maaibreedte	254 cm
Lengte	282 cm
Hoogte met rolbeugel	160 cm
Gewicht*	1360 kg (2,999 lb)

Motor	Kubota 26,1 kW (24,8 pk)
Inhoud brandstoftank	53 liter
Transportsnelheid	0 tot 16 km/uur
Maaisnelheid	0 tot 13 km/uur

*Gewicht omvat vloeistoffen en maai-eenheden van 12.7 cm met 8 messen.

Werktuigen/accessoires

Een selectie vanToro goedgekeurde werktuigen en accessoires is verkrijgbaar voor gebruik met de machine om de mogelijkheden daarvan te verbeteren en uit te breiden.Neem contact op met uw erkende servicedealer of een erkendeToro distributeur, of bezoek www.Toro.com voor een lijst van alle goedgekeurde werktuigen en accessoires.

Om de beste prestaties te verkrijgen en ervoor te zorgen dat de veiligheidscertificaten van de machine blijven gelden, moet u ter vervanging altijd origineleToro onderdelen en accessoires aanschaffen.

Voorafgaand aan de werking

Dagelijks onderhoud uitvoeren

Voer elke dag, voordat u de machine start, de dagelijkse procedures uit die beschreven staan in het onderhoudsschema.

Brandstof

Brandstof

BELANGRIJK

Gebruik geen kerosine of benzine in plaats van dieselbrandstof.

Diesel

Type	Gebruik zomerdieselbrandstof (nr. 2-D) bij temperaturen boven -7°C en winterdieselbrandstof (nr. 1-D of nr. 1-D/2-D-mengsel) bij temperaturen beneden -7°C. Gebruik van winterdieselbrandstof bij lage temperaturen biedt een lager vlampunt en een lager stolpunt. Dit vergemakkelijkt het starten en vermindert de kans dat de filters verstopt raken. Zomerdieselbrandstof gebruiken bij temperaturen boven -7°C draagt bij aan een langere levensduur van de pomp en meer vermogen dan winterdieselbrandstof.
Zwavelgehalte	Laag (<500 ppm) of ultralaag (<15 ppm)
Minimaal cetaangetal	40
Opslag	Koop alleen de hoeveelheid verse dieselbrandstof biodiesel in binnen 180 dagen wordt verbruikt. Gebruik geen brandstof die langer dan 180 dagen is opgeslagen.
Olie en toevoegingen	Niet toevoegen aan de brandstof

Brandstof (vervolg)

Biodiesel

Type	Deze machine kan ook gebruik maken van een dieselmengsel tot maximaal B20 (20% biodiesel, 80% aardoliediesel). Het deel diesel op basis van aardolie dient een laag of ultralaag zwavelgehalte te hebben. Gebruik B5 (biodieselinhoud 5%) of mengsels met een lager percentage in koud weer
Minimaal cetaangetal	40
Biodiesel voorzorgsmaatregelen	Gelakte oppervlakken kunnen worden beschadigd door biodiesel. Controleer afdichtingen, slangen en pakkingen, die in contact met brandstof komen, omdat zij in de loop der tijd hierdoor kunnen worden aangetast. De kans bestaat dat een brandstoffilter na verloop van tijd verstopt raakt, nadat u bent overgestapt op een biodieselmengsel. Neem voor meer informatie contact op met uw erkende Toro distributeur.
Opslag	Koop alleen de hoeveelheid verse dieselbrandstof biodiesel in binnen 180 dagen wordt verbruikt. Gebruik geen brandstof die langer dan 180 dagen is opgeslagen.
Olie en toevoegingen	Niet toevoegen aan de brandstof

	Norm	**Locatie**
Biodieselbrandstof moet voldoen aan:	ASTM D6751	VS
	EN 14214	EU
Mengbrandstof moet voldoen aan:	ASTM D975	VS
	EN 590	EU

Brandstof tanken

1. Plaats de machine op een horizontaal vlak, laat de maai-eenheden neer, zet de motor af en verwijder het sleuteltje.
2. Maak de omgeving van de dop van de brandstoftank schoon. Gebruik hiervoor een schone doek.

Brandstof (vervolg)

3. Verwijder de dop (1) van de brandstoftank.
4. Vul de tank met dieselbrandstof tot aan de onderkant van de vulbuis.
5. Bevestig de dop van de brandstoftank.

   Opmerking: Vul de brandstoftank na elk gebruik indien dit mogelijk is. Dit beperkt mogelijke condensvorming in de brandstoftank tot een minimum.

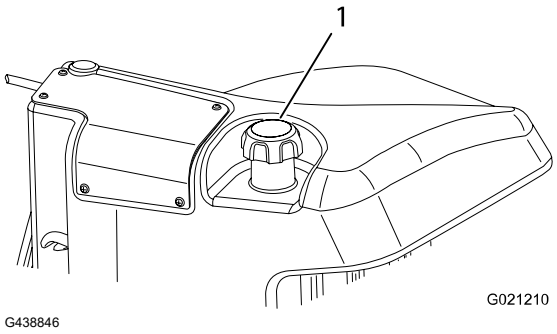

De interlockschakelaars controleren

OPGELET

Niet-aangesloten of beschadigde interlockschakelaars kunnen onverwachte gevolgen hebben op de werking van de machine, wat kan leiden tot licht of middelmatig zwaar letsel.

- **Laat de interlockschakelaars ongemoeid.**
- **Controleer elke dag de werking van de interlockschakelaars en vervang beschadigde schakelaars voordat u de machine weer in gebruik neemt.**

BELANGRIJK

Als een interlockschakelaar niet werkt, moet u contact opnemen met uw erkende Toro verdeler.

De machine voorbereiden

1. Rij de machine langzaam naar een open terrein.
2. Laat de maai-eenheden zakken, zet de motor af en stel de parkeerrem in werking.

De interlock voor het tractiepedaal bij starten controleren

1. Ga zitten op de bestuurdersstoel en schakel de parkeerrem in.
2. Druk de aftakasschakelaar in de stand UITSCHAKELEN.
3. Trap het tractiepedaal in en draai het sleuteltje naar de stand START.

Opmerking: De motor mag niet starten wanneer het tractiepedaal ingetrapt is.

De interlock voor de aftakas bij starten controleren

1. Ga op de bestuurdersstoel zitten

De interlockschakelaars controleren (vervolg)

2. Druk de aftakasschakelaar in de stand INSCHAKELEN.
3. Draai het sleuteltje naar de stand START.

Opmerking: De motor mag niet starten wanneer de aftakasschakelaar in de stand INSCHAKELEN staat.

De interlock voor de aftakas bij lopen controleren

Opmerking: Laat de maai-eenheden tijdens deze test niet langer dan een paar seconden draaien om onnodige slijtage te voorkomen.

1. Ga op de bestuurdersstoel zitten
2. Druk de aftakasschakelaar in de stand UITSCHAKELEN.
3. Start de motor.
4. Trek de aftakasschakelaar in de stand INSCHAKELEN.
5. Laat de maai-eenheden neer om de aftakas in te schakelen.
6. Sta op uit de stoel.

Opmerking: De aftakas mag niet lopen wanneer u niet in de bestuurdersstoel zit.

De interlock voor de parkeerrem en het tractiepedaal bij lopen controleren

1. Op de bestuurdersstoel gaan zitten.
2. Haal de parkeerrem aan.
3. Druk de aftakasschakelaar in de stand UITSCHAKELEN.
4. Start de motor.
5. Druk het tractiepedaal in.

Opmerking: De machine mag niet reageren wanneer u het tractiepedaal intrapt terwijl de parkeerrem aangehaald is. Een adviserend bericht moet op het InfoCenter display verschijnen.

De inschakeling van de automatische parkeerrem controleren

1. Neem plaats op de bestuurdersstoel en start de motor.
2. Schakel de parkeerrem uit en sta op uit de stoel.

Opmerking: Het rode lampje op de parkeerremschakelaar moet gaan branden wanneer u uit de bestuurdersstoel opstaat om aan te geven dat de parkeerrem ingeschakeld is.

De interlockschakelaars controleren (vervolg)

De interlock voor het uitschakelen van de maai-eenheid bij omlaagbrengen controleren

1. Neem plaats op de bestuurdersstoel en start de motor.
2. Zorg ervoor dat de maai-eenheden omhooggebracht zijn in de transportstand.
3. Sta op uit de stoel en breng de maai-eenheden omlaag.

Opmerking: De maai-eenheden mogen niet zakken wanneer u niet in de bestuurdersstoel zit.

Overzicht van het InfoCenter display

Het InfoCenter display toont informatie zoals de bedrijfsmodus en diverse diagnostieken en andere informatie over de machine. Het display heeft diverse schermen. U kunt op elk moment wisselen tussen de schermen door op de knop Terug te drukken en vervolgens de richtingknoppen omhoog en omlaag te gebruiken.

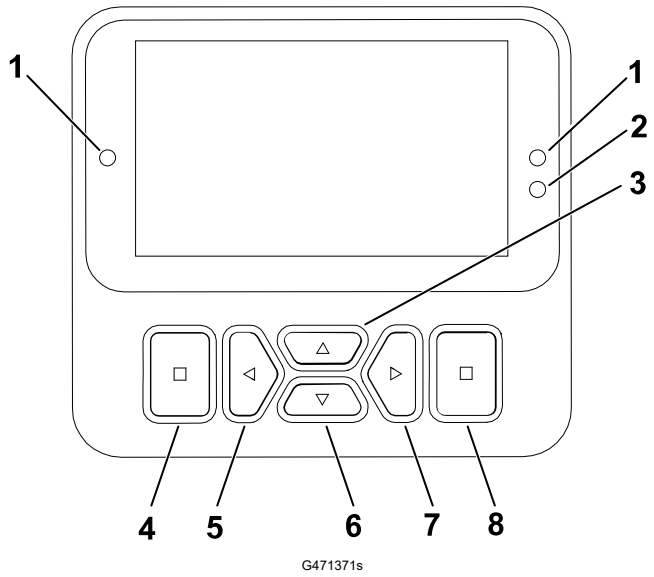

G471371s

1. Controlelampje
2. Helderheidssensor display
3. Navigatieknop - omhoog
4. Knop terug
5. Navigatieknop - verlagen/links
6. Navigatieknop - omlaag
7. Navigatieknop - verhogen/rechts
8. Enter knop

Opmerking: De knoppen kunnen verschillende functies vervullen afhankelijk van wat op dat moment nodig is. Voor elke knop is er een pictogram dat de huidige functie weergeeft.

InfoCenter display pictogrammen

	Onderhoud is noodzakelijk.
	Instellingen virtuele pedaalaanslag
	De gloeibougies werken.
	Neem plaats op de bestuurdersstoel.
	De parkeerrem is in werking gesteld.

	Opwarmmodus
	Accuspanning
	Brandstofpeil
	Het brandstofpeil is laag.
	Vergrendeld

Overzicht van het InfoCenter display (vervolg)

	Temperatuur motorkoelvloeistof			Storing/waarschuwing
	Tractie of tractiepedaal			Backlap
	Start de motor.		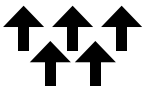	De maaidekken zijn omhooggebracht of worden opgetild.
	De aftakas is ingeschakeld.		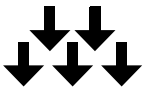	De maaidekken zijn omlaaggebracht of worden neergelaten.
	De cruisecontrol is ingeschakeld.			Generator
	Motor			Urenteller
PIN	Het wachtwoord is ingevoerd.			Waarde verhogen
	Actief			Waarde verlagen
	Inactief			Omhoog/omlaag scrollen
	Menu		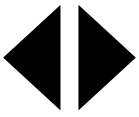	Naar links/rechts scrollen
	Volgend scherm			Vorig scherm

Overzicht van het InfoCenter display (vervolg)

Overzicht van de menu's

Druk in het hoofdscherm op de knop Terug om naar het InfoCenter display menusysteem te gaan. U gaat naar het hoofdmenu. Raadpleeg de volgende tabellen voor een overzicht van de opties die u hebt in de menu's.

🔒 Beveiligd menu – Enkel toegankelijk met de pincode

Hoofdmenu

Menu-item	Beschrijving
Storingen	Het menu Storingen bevat een lijst met de recente machinestoringen. Raadpleeg de *Onderhoudshandleiding* of neem contact op met een erkende Toro distributeur voor meer informatie over het menu Storingen en de informatie die het bevat.
Onderhoud	Het menu Onderhoud bevat informatie over de machine, zoals bedrijfsurentellers en andere cijfergegevens van die aard.
Diagnostiek	Het menu Diagnostiek geeft de status van elke machineschakelaar, sensor en bedieningsoutput aan. U kunt dit menu gebruiken om sommige problemen op te lossen. In het menu ziet u namelijk welke onderdelen in- en uitgeschakeld zijn.
Instellingen	In het menu Instellingen kunt u de configuratieparameters in het display aan uw voorkeur aanpassen en wijzigen.
Machine-instellingen	In het menu Machine-instellingen kunt u de drempels voor acceleratie, snelheid en tegengewicht bepalen.
Machine	In het menu Machine ziet u het modelnummer, het serienummer en de versie van de software op uw machine.

Onderhoud

Menu-item	Beschrijving
Hours	Het totale aantal bedrijfsuren van de machine, motor en aftakas, alsook het aantal uren dat de machine getransporteerd is geweest en de tijd tot het volgende onderhoudsinterval.
Counts	Een overzicht van talrijke tellingen die de machine heeft uitgevoerd.
Front Backlap	Bepaalt de snelheid van de voorste messen in wetmodus.

Overzicht van het InfoCenter display (vervolg)

Onderhoud (vervolg)

Menu-item	Beschrijving
Rear Backlap	Bepaalt de snelheid van de achterste messen in wetmodus.
Tractiepedaal 🔒	Kalibreert het tractiepedaal.
Tractiepomp 🔒	Kalibreert de tractiepomp.
Virtuele snelheidssensor 🔒	Kalibreert de virtuele snelheidssensor.

Diagnostiek

Menu-item	Beschrijving
Tractie	Geeft de invoer en uitvoer van het tractiepedaal weer.
Maai-eenheden	Geeft de invoer en uitvoer voor het optillen en neerlaten van de maai-eenheden aan.
Aftakas	Geeft de invoer en uitvoer voor het inschakelen van het aftakascircuit aan.
Motor	Geeft de invoer en uitvoer voor het inschakelen van de motor aan.
Generator	Geeft de invoer en uitvoer voor de generator aan.
CAN statistieken 🔒	Geeft de invoer en uitvoer voor het CAN weer.

Instellingen

Menu-item	Beschrijving
Code invoeren	Geeft een door uw bedrijf geautoriseerde persoon (toezichthouder/mecanicien) toegang tot de beveiligde menu's met een pincode.
Achtergrondverlichting	Bepaalt de helderheid van het lcd.
Taal	Bepaalt de taal die gebruikt wordt op het display*.
Lettergrootte	Bepaalt de lettergrootte op het display.
Eenheden	Bepaalt de eenheden die gebruikt worden op het display (Amerikaans of metrisch).
Instellingen beveiligen 🔒	Hiermee kunt u de beveiligde instellingen aanpassen

*Alleen gebruikerstekst wordt vertaald. De schermen fouten, onderhoud en diagnostiek hebben betrekking op ‘onderhoud’.□? De titels zijn in de ingestelde taal, maar de menu-items zijn in het Engels.

Overzicht van het InfoCenter display (vervolg)

Machine-instellingen

Menu-item	Beschrijving
Front Backlap	Bepaalt de snelheid van de voorste messen in wetmodus.
Rear Backlap	Bepaalt de snelheid van de achterste messen in wetmodus.
Maaisnelheid 🔒	Regelt de maximumsnelheid in maaimodus (laag bereik). Dit wordt gebruikt om het toerental van de messenkooi te bepalen.
Transportsnelheid 🔒	Regelt de maximumsnelheid in transportmodus (hoog bereik).
Aantal messen 🔒	Bepaalt het aantal messen van de messenkooi voor het messenkooitoerental.
Maaihoogte 🔒	Regelt de maaihoogte om het messenkooitoerental te bepalen.
Toerental voorste messenkooi 🔒	De berekende toerentalstand van de voorste messenkooien. De messenkooien kunnen ook handmatig worden ingesteld.
Toerental achterste messenkooi 🔒	De berekende toerentalstand van de achterste messenkooien. De messenkooien kunnen ook handmatig worden ingesteld.
Energiezuinige modus 🔒	Als de Energiezuinige modus geactiveerd is, wordt het motortoerental tijdens het maaien verlaagd zodat de machine stiller en zuiniger werkt. Het toerental van de messenkooi verandert niet, maar de maaisnelheid neemt af als de maaistop niet overeenkomstig wordt aangepast.
Powerboost 🔒	Powerboost in- en uitschakelen.
Powershed 🔒	Powershed in-en uitschakelen.
Smart Power 🔒	Smart Power in- en uitschakelen.
Acceleratie 🔒	Lage, medium en hoge instellingen bepalen hoe snel de tractiesnelheid reageert wanneer u het tractiepedaal indrukt.
Clip-Control 🔒	Schakelt Clip-Control in en uit.

Machine

Menu-item	Beschrijving
Model	Het modelnummer van de machine.
Serienummer	Het serienummer van de machine.
Softwareversie	De softwareversie van de hoofdcontroller.

Overzicht van het InfoCenter display (vervolg)

Machine (vervolg)

Menu-item	Beschrijving
Softwareversie InfoCenter 🔒	De softwareversie van het InfoCenter.
Softwareversie generator 🔒	De softwareversie van de starter generator.
Softwareversie van maai-eenheid 1 🔒	De softwareversie van de eReel maai-eenheden
Softwareversie van maai-eenheid 2 🔒	
Softwareversie van maai-eenheid 3 🔒	
Softwareversie van maai-eenheid 4 🔒	
Softwareversie van maai-eenheid 5 🔒	

Toegang tot runschermen

1. Druk in het **Hoofdmenu** op de rechter navigatieknop om naar het **primaire runscherm** te gaan dat het brandstofpeil en de koelvloeistoftemperatuur weergeeft.
2. Druk op de rechter navigatieknop om te scrollen naar het **secundaire runscherm** dat de koelvloeistoftemperatuur en de generatortemperatuur met tpm en spanning weergeeft.
3. Druk op de rechter navigatieknop om te scrollen naar het **eReel-informatiescherm** dat aangeeft of de messenkooi actief is en dat het toerental voor de 5 maaidekken weergeeft.
4. Druk op de rechter navigatieknop om te scrollen naar het **energiemodusscherm** dat de onderdelen, energiemodus en de richting toont terwijl u aan het werk bent.

Beveiligde menu's

In **Instellingen** van het display kunt u configuratie-instellingen voor de bediening veranderen. Gebruik het **beveiligde menu** om deze instellingen te vergrendelen.

Opmerking: Bij levering van de machine is de oorspronkelijke code geprogrammeerd door uw distributeur.

Toegang tot de beveiligde menu's

Opmerking: De standaard pincode van de machine is `0000` of `1234`.

Als u de pincode heeft gewijzigd en vergeten bent, neem dan contact op met uw erkende Toro distributeur voor hulp.

Overzicht van het InfoCenter display (vervolg)

1. In het**Hoofdmenu** scrolt u naar beneden naar **Instellingen** en drukt u op de selectieknop.

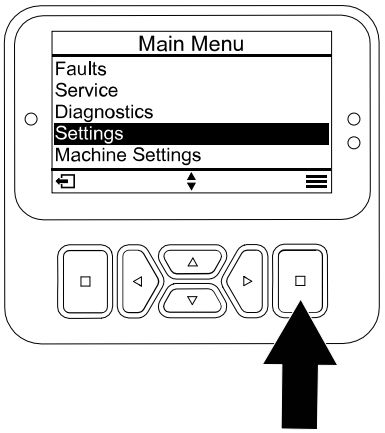

G471349s

2. Scrol in **Instellingen** naar **Pincode invoeren** en druk op de selectieknop Ⓐ.
3. Om de pincode in te voeren, drukt u op de navigatieknoppen omhoog/omlaag Ⓑ tot het eerste gewenste cijfer verschijnt. Druk dan op de rechter navigatieknopⒸ om naar het volgende cijfer te gaan. Herhaal deze stap tot het laatste cijfer ingevoerd is.
4. Druk op de selectieknop Ⓓ.

   Opmerking: Als het display de pincode accepteert en het beveiligde menu ontgrendeld is verschijnt het woord "PIN□? in de rechter bovenhoek van het scherm.
5. Om het beveiligd menu weer te vergrendelen draait u de contactschakelaar naar UIT stand en dan naar de AAN stand.

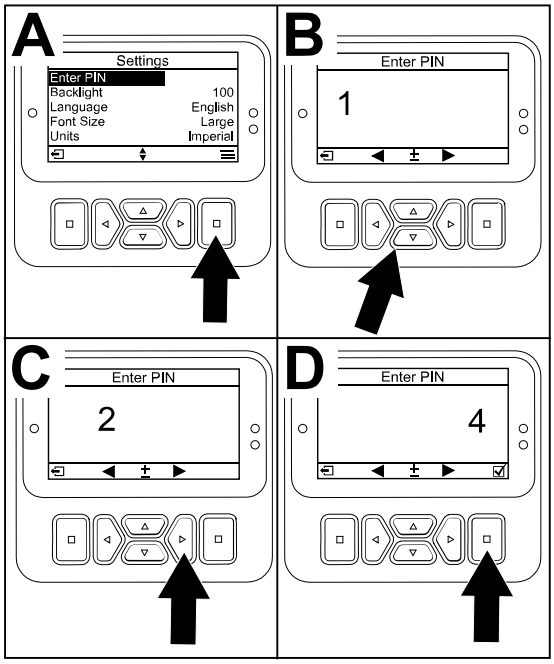

G471350s

De instellingen van het beveiligde menu weergeven en veranderen

1. Scrol in **Instellingen**, naar beneden naar **Instellingen beveiligen** .
2. Om de instellingen te bekijken en veranderen zonder een pincode in te voeren, zet u met de selectieknop **Instellingen beveiligen** op ☐ (Uit).
3. Om de instellingen te bekijken en te veranderen met een pincode, stelt u met de selectieknop **Instellingen beveiligen** in op ☑ (Aan). Stel vervolgens de pincode in, en draai het contactsleuteltje UIT en daarna weer AAN.

De timer 'Onderhoud vereist' instellen

De timer 'onderhoud vereist' zet het aantal uur tot het volgende vereiste onderhoud op nul nadat een geplande onderhoudsprocedure is uitgevoerd.

Overzicht van het InfoCenter display (vervolg)

1. Scrol in **Instellingen** naar **Pincode invoeren** en druk op de selectieknop.
2. Voer de pincode in; zie Toegang tot de beveiligde menu's.
3. In **Onderhoud - service** navigeert u naar **Uren** en drukt u op de selectieknop.
4. Scrol naar beneden naar **Onderhoud vereist**.

   Opmerking: Als onderhoud vereist is, verschijnt Nu naast **Onderhoud vereist**.
5. Markeer het onderhoudsinterval en druk op de selectieknop.

   Opmerking: Het onderhoudsinterval (250 uur, 500 uur, enz.) bevindt zich naast **Onderhoud vereist**.

   Onderhoudsinterval is een item in het beveiligde menu.
6. Wanneer het scherm TIMER VOOR ONDERHOUD RESETTEN? Verschijnt, drukt u op de selectieknop voor JA of op de zwarte knop voor NEE.
7. Nadat u JA hebt geselecteerd, wordt het intervalscherm gewist en gaat u terug naar de selecties van Service Hours (Bedrijfsuren).

Het aantal messen instellen

1. Scrol in **machine-instellingen** naar beneden tot u de functie **Aantal messen** ziet.
2. Druk op de rechter navigatieknop om het aantal messen te wijzigen; u kunt kiezen tussen 8 of 11.

De maaihoogte (HOC) instellen

1. Scrol in **machine-instellingen** naar beneden tot u **Maaihoogte** ziet.
2. Gebruik de linker en rechter navigatieknop om de HOC-instelling te selecteren die overeenkomt met de basisinstelling van de maai-eenheden. Als de gewenste instelling niet wordt weergegeven, kies dan de HOC-instelling uit de lijst die deze het dichtst benadert.

De toerentallen van de voorste en achterste messenkooien instellen

1. Als Clip-Control AAN staat (standaard), zal het toerental van de messenkooien dynamisch toenemen of afnemen evenredig met de tractiesnelheid die de bestuurder opgeeft.
2. Als Clip-Control UIT staat, wordt een statisch toerental van de messenkooien ingesteld ten opzichte van de maximale maaisnelheid van de supervisor.

Opmerking: Bovendien kan het toerental van de voorste en achterste messenkooi in **Machine-instellingen** handmatig worden ingesteld.

Overzicht van het InfoCenter display (vervolg)

De energiezuinige modus instellen

In de energiezuinige modus werken kan voordelig zijn bij lichte of geluidsgevoelige toepassingen. De werksnelheid van de motor wordt verlaagd, maar de tractiesnelheid en het messenkooitoerental niet.

Opmerking: Maaisnelheden hoger dan 8.6 km/h worden niet aanbevolen in de energiezuinige modus.

1. Scrol in het **Hoofdmenu** naar beneden naar **Machine-instellingen** en druk op de selectieknop.
2. Scrol in **machine-instellingen** naar beneden tot u **Energiezuinige modus** ziet.
3. Druk op de rechter navigatieknop om deze modus AAN te zetten.

De maximale toegestane maaisnelheid instellen

De geselecteerde instelling wordt weergegeven als een X op de staafgrafiek van de tractiesnelheid samen met de instellingen voor de cruisecontrol en de pedaalaanslag. Een X in een staaf geeft aan dat de maximale snelheid beperkt is door de supervisor.

Opmerking: Deze instelling wordt bewaard in het geheugen en toegepast op de tractiesnelheid tot u ze verandert.

1. Scrol in **Machine-instellingen** naar beneden tot u **Maaisnelheid** ziet.
2. Gebruik de linker en de rechter navigatieknop om de maximale maaisnelheid te verhogen en te verlagen in stappen van 0,8 km/h tussen 1,6 en 12,9 km/h.

De maximale toegestane transportsnelheid instellen

De geselecteerde instelling wordt weergegeven als een X op de staafgrafiek van de tractiesnelheid samen met de instellingen voor cruisecontrol en de pedaalaanslag. Een X in een staaf geeft aan dat de maximale snelheid beperkt is door de supervisor.

Opmerking: Deze instelling wordt bewaard in het geheugen en toegepast op de tractiesnelheid tot u ze verandert.

1. Scrol in **Machine-instellingen** naar beneden tot u **Transportsnelheid** ziet.
2. Gebruik de linker en de rechter navigatieknop om de maximale transportsnelheid te verhogen en te verlagen in stappen van 0,8 km/h tussen 8,0 en 16,0 km/h.

Smart Power in-/uitschakelen

1. Scrol in **instellingen**, naar beneden naar **Smart Power**.
2. Druk op de rechter navigatieknop om tussen AAN en UIT te schakelen.

De acceleratiemodus instellen

1. Scrol in **Machine-instellingen** naar beneden tot u **Acceleratie** ziet.

Overzicht van het InfoCenter display (vervolg)

2. Druk op de rechter navigatieknop om tussen LAAG, MEDIUM en HOOG te schakelen.

De voorste en achterste backlapsnelheden instellen

1. Scrol in **Machine-instellingen** naar beneden naar **Front Backlap** of **Rear Backlap**.
2. Gebruik de rechter en linker navigatieknoppen om de backlapsnelheden te verhogen en te verlagen.

De hydrostatische remweg controleren

Opmerking: Deze machine remt dynamisch en stopt wanneer u het tractiepedaal in de neutraalstand zet.

Opmerking: Voor een soepele vertraging gebruikt u uw voet om het tractiepedaal langzaam terug te brengen naar de neutraalstand. Haal uw voet niet van het pedaal en laat het pedaal niet terugschieten naar de neutraalstand tenzij u van plan bent snel te stoppen.

1. Breng de machine in ongeveer 3.7 m volledig tot stilstand met de maximale transportsnelheid van 16 km/h.
2. Markeer het begin en einde van 3,7 m op een vlak, droog wegdek.
3. Rijd de machine met de maximale transportsnelheid en haal uw voet van het pedaal bij het begin van de 3,7 m.
4. Controleer of de machine binnen 0,6 m van de eindmarkering (3,7 m) tot stilstand komt.
5. Neem contact op met uw Toro distributeur als de stopafstand van de machine niet binnen 0,6 m van deze afstand ligt.

Overzicht van snelheden bij achteruitrijden

Transportsnelheid achteruit

- Als de maximale transportsnelheid die is ingesteld door de supervisor hoger is dan 8,0 km/h, is de maximale snelheid achteruit 8,0 km/h.
- Als de maximale transportsnelheid die is ingesteld door de supervisor 8,0 km/h of lager is, dan is de maximale snelheid achteruit gelijk aan de transportsnelheid die is ingesteld door de supervisor.

Maaisnelheid achteruit

- Als de maximale maaisnelheid die is ingesteld door de supervisor hoger is dan 6,4 km/h, is de maximale snelheid achteruit 6,4 km/h.
- Als de maximale maaisnelheid die is ingesteld door de supervisor 6,4 km/h of lager is, dan is de maximale snelheid achteruit gelijk aan de maaisnelheid die is ingesteld door de supervisor.

Overzicht van de weergeven tractiesnelheden

De machine geeft de geschatte tractiesnelheden weer in kilometer per uur (km/h) of miles per uur (mph).

Overzicht van de weergeven tractiesnelheden (vervolg)

- De momentane snelheid wordt weergeven in de linkerbovenhoek van schermen van cruisecontrol en de virtuele pedaalaanslag.
- De tractiesnelheden worden geschat en zo gekalibreerd dat ze het accuraatst zijn bij 8,0 km/h tijdens het maaien. De weergegeven snelheden zijn accuraat wanneer ze 0,8 km/h boven of onder de weergegeven snelheid liggen tijdens het rijden op een droog, vlak wegdek.
- Neem contact op met uw erkende Toro distributeur als de waargenomen snelheden van de machine meer dan 2,4 km/h afwijken van de weergegeven snelheden.

Overzicht van het PowerMatch™ systeem

Extra vermogen wordt op verzoek geleverd door het 48 VCD accupack en wordt beheerd door het PowerMatch systeem. Dit extra accuvermogen is bedoeld voor korte perioden - niet voor aanhoudende of langdurige perioden met maximaal vermogen. PowerMatch bestaat uit 2 verschillende processen:

Overzicht van de Powershed-modus

Wanneer de behoefte aan vermogen groter is dan de 24,8 pk van de motor, zal de generator de lading naar de accu's gradueel afbouwen en het 48 VDC accupack zal de messenkooien gaan aandrijven. Dit is duidelijk voor de bestuurder. De generator geeft zijn vraag naar vermogen aan de motor vrij en het beschikbare motorvermogen kan naar de hydraulische aandrijving gaan.

Opmerking: Toro raadt aan om de Powershed-modus AAN te laten tijdens de meeste gebruiksomstandigheden. Om Powershed uit te schakelen, scrolt u naar beneden naar **Powershed** in **Machine-instellingen** en drukt u op de rechter navigatieknop om Powershed UIT te schakelen.

Overzicht van de Powerboost-modus

Wanneer de vraag naar tractievermogen blijft toenemen (bv. bij het rijden op steilere hellingen), drijft het 48 VDC-accupack de generator aan als een elektrische motor om de dieselmotor te ondersteunen, en het 48 VDC-accupack drijft ook de messenkooien aan.

Opmerking: Toro raadt aan om de Powerboost-modus AAN te laten tijdens de meeste gebruiksomstandigheden. Om Powerboost uit te schakelen, scrolt u naar beneden naar **Powerboost** in **Machine-instellingen** en drukt u op de rechter navigatieknop om Powerboost UIT te schakelen.

Tijdens de werking

Overzicht van de gebruikseigenschappen van de machine

- Wanneer u uw voet van het tractiepedaal haalt, remt de machine dynamisch en komt ze tot stilstand.

Overzicht van de gebruikseigenschappen van de machine (vervolg)

- De pedalen zijn geoptimaliseerd voor een snel en toch stabiel reactievermogen, waardoor u steeds de controle houdt op ruw terrein en tegelijk snel en soepel kan remmen.
- Wanneer u maait, zal het motortoerental automatisch stijgen naar hoog stationair.
- De maximale snelheden die bepaald zijn in de instellingen van de met een PIN beveiligde menu's worden ingesteld door de leidinggevende om de maximale tractiesnelheid van de machine te beperken.
- Het bereik van het tractiepedaal en de tractiesnelheid in cruisecontrol en bij pedaalaanslag zijn allemaal begrensd door de maximale snelheden die zijn ingesteld in het met een pincode beveiligde menu.

Gebruik van de machine

- Als u een obstakel tegenkomt, moet u de maai-eenheden omhoogbrengen of er omheen maaien.
- Wanneer u de machine tussen verschillende werkgebieden transporteert, moet u de aftakas uitschakelen en de maai-eenheden helemaal omhoogbrengen. Hiermee schakelt de machine over naar TRANSPORTMODUS.
- Rijd altijd langzaam op oneffen terrein.
- Schakel de machine nooit uit tijdens her berijden van de machine.

Het gebruik van de machine oefenen

Om vertrouwd te raken met de functies van de machine, moet u het gebruik van de machine oefenen.

1. Breng de maai-eenheden omhoog, zet de parkeerrem vrij, druk het tractiepedaal in om vooruit te rijden in en rij voorzichtig naar een open terrein.
2. U moet zich oefenen in het rijden met de machine omdat ze een hydrostatische transmissie heeft en haar functies kunnen verschillen van andere gazonmachines.
3. Oefen u in het vooruit- en achteruitrijden en in starten en stoppen van de machine. Om de machine te stoppen, haalt u uw voet van het tractiepedaal en laat u het terugkeren naar de NEUTRAALSTAND.

   Opmerking: Als u met de machine een helling afdaalt, kan het nodig zijn om de parkeerremschakelaar in te schakelen of het achteruitpedaal te gebruiken om te stoppen.
4. Oefen met het ontwijken van obstakels met de maai-eenheden omhoog en omlaag. Wees voorzichtig als u tussen smalle objecten rijdt zodat u de machine of de maai-eenheden niet beschadigt.

Overzicht van het tractiepedaal

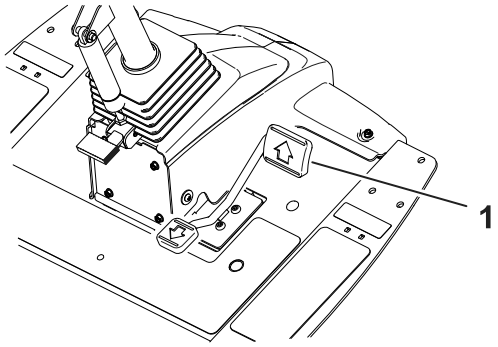

Het tractiepedaal (1) regelt de snelheid vooruit en achteruit van de machine en het dynamisch remmen wanneer u het pedaal laat terugkeren naar de neutraalstand.

- Hoe verder u het tractiepedaal in vooruit of achteruit duwt, hoe sneller de machine beweegt.
- Om de machine soepel tot stilstand te brengen tijdens het transport of tijdens het maaien, kunt u uw voet gebruiken om het tractiepedaal met de gewenste snelheid te laten terugkeren naar neutraal.
- Voor maximaal remvermogen haalt u uw voet van het tractiepedaal en laat u het naar neutraal terugkeren. De machine remt dynamisch en komt tot stilstand.

Met dit tractiesysteem kunt u de acceleratie-instellingen aanpassen met het oog op het comfort van de bestuurder en de terreinomstandigheden.

Overzicht van de functie virtuele pedaalaanslag (‘Virtual Pedal Stop’ of VPS)

Met de functie virtuele pedaalaanslag (VPS) kunt u tijdelijk een maximale tractiesnelheid instellen die lager is dan de met een wachtwoord beveiligde maximale tractiesnelheid van de supervisor.

Om tijdelijk de maximale snelheid van de machine in te stellen, duwt u het tractiepedaal volledig naar voren. U kunt een afzonderlijke snelheid instellen voor het maaibereik en het transportbereik.

- Voor toegang tot deze functie drukt u op de navigatieknop omhoog of omlaag op het hoofdscherm.

  Opmerking: De functie keert terug naar de maximale snelheidsinstellingen van de supervisor wanneer de sleutel naar de uit-stand wordt gedraaid.

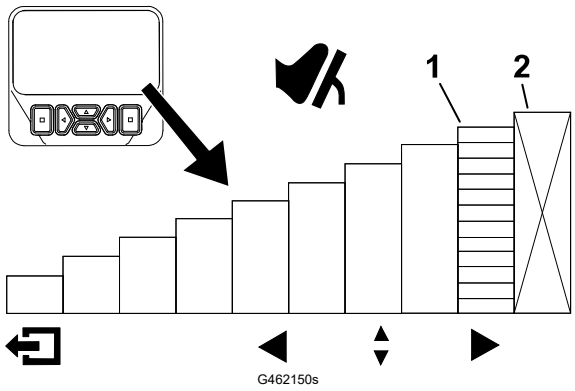

(1) Geeft de maximale tractiesnelheid aan (pedaalaanslag)

(2) Deze snelheid is vergrendeld via het menu dat beveiligd is met een pincode.

Overzicht van de functie virtuele pedaalaanslag (‘Virtual Pedal Stop’ of VPS) (vervolg)

- Met deze functie kunt u snelheden instellen die voor u comfortabel voelen of deze aanpassen aan het beoogde gebruik van de machine.
- Telkens wanneer de maximale tractiesnelheid wordt gewijzigd via de maximale snelheidsinstellingen van de supervisor of de virtuele pedaalaanslag, wordt het tractiepedaal automatisch geherprogrammeerd om de volledige pedaalslag te gebruiken tussen neutraal en de nieuwe maximale snelheid. Dit betekent dat de bestuurder een nauwkeurigere controle krijgt over de tractiesnelheid bij lagere instellingen van de maximale snelheid.

Tips voor het gebruiken van de virtuele pedaalaanslag (VPS)

- Stel de maximale snelheid tijdelijk lager in voor het maaien van de onderhoudswerkgang op de fairway.
- Stel de maximale snelheid tijdelijk lager in voor betere controle bij het werken in of nabij de werkplaats.
- Stel de maximale snelheid tijdelijk lager in voor een betere controle bij het laden van de machine op een aanhanger.

Cruisecontrol

Bediening van cruisecontrol

Met de schakelaar van de cruisecontrol (1) vergrendelt u de machine in cruisecontrol zodat de gewenste grondsnelheid behouden wordt. Druk op de achterzijde van de schakelaar om de cruisecontrol uit te schakelen. Met de middelste stand van de schakelaar wordt de cruisecontrol ingeschakeld en met de voorzijde van de schakelaar kan de gewenste rijsnelheid worden ingesteld.

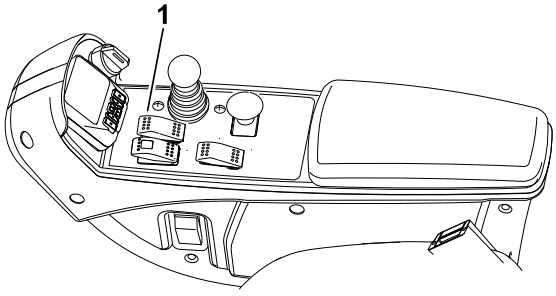

G461475

Nadat u de schakelaar van de cruisecontrol hebt ingeschakeld en de snelheid hebt ingesteld, kunt u in het InfoCenter display de snelheid van de cruisecontrol instellen.

Doe het volgende om de cruisecontrol uit te schakelen:

- In het transportbereik drukt u op het tractiepedaal voor achteruit, haalt u de parkeerrem aan of zet u de schakelaar van de cruisecontrol naar de stand UIT.
- In het maaibereik drukt u op het tractiepedaal voor achteruit, haalt u de parkeerrem aan, schakelt u de aftakas uit of zet u de schakelaar van de cruisecontrol naar de stand UIT.

  Opmerking: Als de cruisecontrol wordt uitgeschakeld, remt de machine dynamisch en komt tot stilstand. Als u de cruisecontrol wilt uitschakelen maar wilt blijven rijden, drukt u het tractiepedaal in en schakelt dan de cruisecontrol uit voor een soepele overgang van cruisecontrol naar handmatige snelheidsregeling.

Cruisecontrol (vervolg)

De cruisecontrolsnelheid instellen

1. Schakel de schakelaar van de cruisecontrol in op het bedieningspaneel.
2. Gebruik het InfoCenter display om de snelheidsinstelling van de cruisecontrol aan te passen.

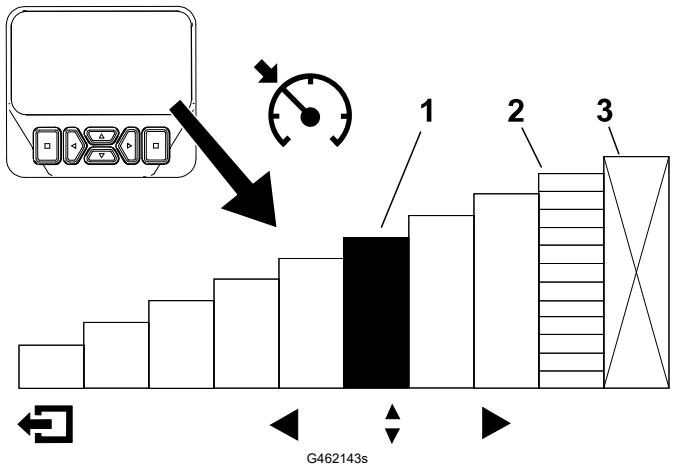

(1) Geeft de snelheid van de cruisecontrol aan

(2) Geeft de maximale tractiesnelheid aan (pedaalaanslag)

(3) Deze snelheid is vergrendeld via het menu dat beveiligd is met een pincode.

Tips voor het gebruik van de cruisecontrol

- Stel een cruisesnelheid in voor lange afstanden zonder veel obstakels.
- Gebruik het InfoCenter display om de snelheid te regelen op ruw terrein.
- Gebruik de cruisecontrol als volgt voor te keren:
  1. Stel tijdens het maaien een veilige, comfortabele snelheid in voor het keren aan het einde van de maaiwerkgangen.
  2. Trap het tractiepedaal in om de snelheid te verhogen voor het maaien tijdens de maaiwerkgang.
  3. Haal uw voet van het pedaal wanneer u keert voor de volgende maaiwerkgang.
  4. De machine zal vertragen naar de lage cruisecontrolinstelling, waardoor u efficiënt kunt keren met een constante snelheid.
  5. Nadat u gekeerd bent, gebruikt u het tractiepedaal om de machinesnelheid weer te verhogen voor de volgende maaiwerkgang.

Overzicht van de acceleratiemodus

Deze functie bepaalt hoe snel de machine van tractiesnelheid verandert wanneer het tractiepedaal niet in de NEUTRAALSTAND staat.

Opmerking: Als u uw voet van het tractiepedaal haalt en het laat terugkeren naar de NEUTRAALSTAND terwijl de machine rijdt, wordt het remprofiel ingeschakeld. Het remprofiel is altijd hetzelfde en kan niet worden aangepast door de acceleratiemodus.

Overzicht van de acceleratiemodus (vervolg)

Ga naar de beveiligde menu's op het InfoCenter display om de acceleratiemodus te wijzigen. De acceleratiemodus heeft de volgende 3 standen:

- LAAG - minst agressieve acceleratie en vertraging
- MEDIUM (standaard) – middelmatig snelle acceleratie en vertraging
- HOOG - meest agressieve acceleratie en vertraging

Overzicht van de opwarmmodus

Wanneer de machine bij koud weer wordt gestart, beperkt de opwarmmodus het motortoerental tot laag stationair gedurende een korte periode nadat de motor is gestart, om mogelijke schade aan onderdelen door het gebruik van de machine met koude olie te voorkomen.

Een sneeuwvlokpictogram  op het display geeft aan wanneer de opwarmmodus actief is. Gebruik de machine pas na de opwarmperiode.

Overzicht van Toro Smart Power™

Dankzij Smart Power hoeft de bestuurder het toerental niet in de gaten te houden bij zware belasting. Smart Power voorkomt dat de motor te zwaar belast wordt in zware maaiomstandigheden door de machinesnelheid automatisch te regelen en de maaiprestaties te optimaliseren.

Opmerking: De Smart Power functie is standaard INGESCHAKELD.

Starten van de motor

BELANGRIJK

U moet het brandstofsysteem ontluchten voordat u de motor voor de eerste keer start, nadat de motor is afgeslagen omdat de brandstof op was, of als er onderhoudswerkzaamheden aan het brandstofsysteem zijn uitgevoerd; zie Brandstofsysteem ontluchten, page 6–23.

1. Ga op de bestuurdersstoel zitten, gebruik het tractiepedaal niet (zo staat de machine in NEUTRAAL), haal de parkeerrem aan en zorg ervoor dat de aftakas niet ingeschakeld is.
2. Draai de sleutel op AAN/VOORGLOEIEN.

   Een automatische tijdschakelaar zorgt ervoor dat de motor 6 seconden wordt voorverwarmd.

3. Wanneer de gloeibougies zijn voorverwarmd, draait u het sleuteltje naar de stand START.

Starten van de motor (vervolg)

Opmerking: Laat de motor bij het starten langer dan 15 seconden draaien. Laat het sleuteltje los zodra de motor start. Als de motor nogmaals moet worden voorgegloeid, draait u het sleuteltje eerst op UIT en vervolgens op AAN/VOORGLOEIEN. Herhaal dit indien nodig.

4. Laat de motor op een laag stationair toerental lopen totdat deze is opgewarmd.

De motor afzetten

1. Zet alle bedieningsorganen in de NEUTRAALSTAND, stel de parkeerrem in werking, zet de schakelaar van het motortoerental op LAAG STATIONAIR en laat de motor op een laag stationair toerental lopen.

BELANGRIJK

Laat de motor 5 minuten stationair lopen voordat u deze afzet of nadat de machine volledig belast is gebruikt. Indien u dit nalaat, kunnen de motoronderdelen beschadigd raken.

2. Draai het contactsleuteltje op UIT en verwijder het sleuteltje.

De gazoncompensatieveer afstellen

De gazoncompensatieveer zorgt ervoor dat het gewicht van de voorste naar de achterste rol wordt verplaatst. Dit voorkomt dat er een golfpatroon in de grasmat ontstaat, ook wel bekend als 'bobbing'.

BELANGRIJK

Stel de veer af als het maaidek is gemonteerd aan de tractie-eenheid, recht naar voren wijst en is neergelaten op de grond.

1. Monteer de borgpen (2) in de achterste opening in de veerstang (3).

   Opmerking: Bij onderhoud van de maai-eenheid beweegt u de borgpen naar de opening van de veerstang naast de gazoncompensatieveer (1).

2. Draai de zeskantige moeren (4) op het voorste uiteinde van de veerstang vast totdat de lengte van de samengedrukte veer 15,9 cm bedraagt.

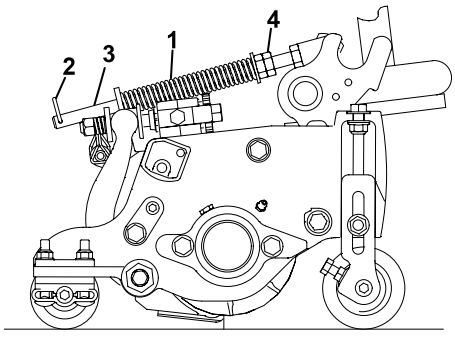

G402845

Opmerking: Als u werkt op oneffen terrein, moet de veer 13 mm korter zijn. De machine zal het grondoppervlak iets minder goed volgen.

De gazoncompensatieveer afstellen (vervolg)

Opmerking: De gazoncompensatie-instelling dient opnieuw te worden ingesteld als de maaihoogte of de agressiviteit van de maaistand gewijzigd wordt.

Tegendruk van de hefarm afstellen

Achterste maai-eenheden

OPGELET

Deze veren staan onder spanning, het verstellen kan leiden tot licht of middelmatig letsel.

Wees voorzichtig bij het instellen van de veren.

Stel de tegendruk op de achterste maai-eenheden in om de machine aan te passen aan de toestand van de grasmaten, en om ervoor te zorgen dat de maaihoogte constant blijft in zware omstandigheden of op terrein waar een viltlaag is ontstaan.

Stel de tegendruk van elke torsieveer in op 1 van de 4 instellingen. Elke stand verhoogt of verlaagt de tegendruk op de maai-eenheid met 2,3 kg ten opzichte van de vorige stand. De veren kunnen op de achterkant van de eerste actuator van de veer worden geplaatst om alle tegendruk op te heffen (vierde stand).

Opmerking: Om alle tegendruk weg te halen, plaatst u het lange been van de torsieveer boven de kraagbout.

1. Parkeer de machine op een horizontaal oppervlak, laat de maai-eenheden neer, zet de motor af, stel de parkeerrem in werking en verwijder het sleuteltje.
2. Steek de veer van het tegengewicht (1) met het lange uiteinde in een buis of gelijkaardig voorwerp, en draai de veer rond de kraagbout (2) in de gewenste stand.
3. Herhaal stap 2 voor de andere veer van het tegengewicht.

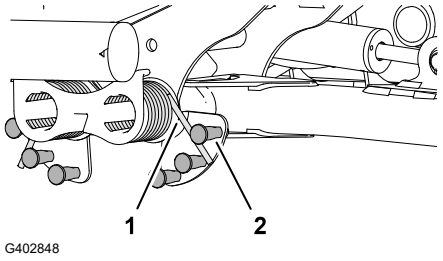

De draaistand van de hefarm instellen

1. Parkeer de machine op een horizontaal oppervlak, laat de maai-eenheden neer, zet de motor af, stel de parkeerrem in werking en verwijder het sleuteltje.

De draaistand van de hefarm instellen (vervolg)

2. Zoek de schakelaar van de hefarm onder de hydraulische tank, aan de binnenkant van de hefarm van maai-eenheid 5.

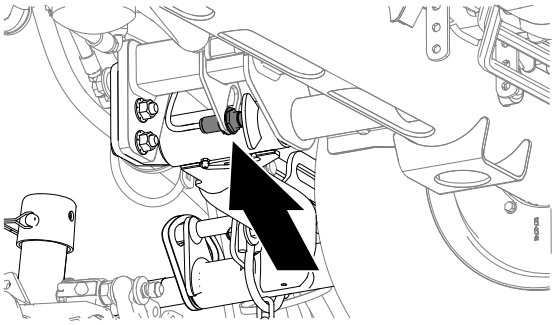

G439043

3. Draai de contramoer los waarmee de schakelaar van de hefarm ① bevestigd is aan de schakelaarplaat ②.
4. Stel de schakelaar van de hefarm als volgt af:
   - De omkeerhoogte van de hefarm verhogen doet u door de schakelaar naar beneden te zetten.
   - De omkeerhoogte van de hefarm verlagen doet u door de schakelaar naar boven te zetten.

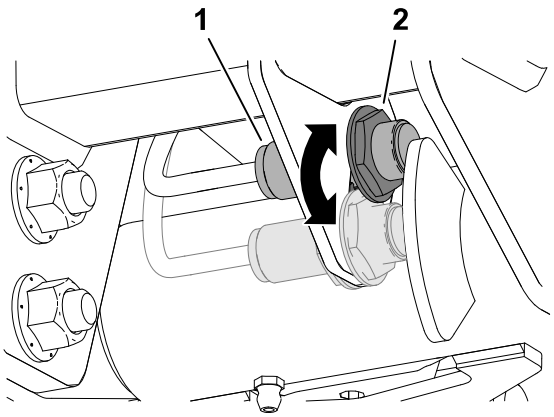

G439054

BELANGRIJK

Behoud een elektrodenafstand van 1,0 tot 2,5 mm tussen de schakelaar en de hefarmtrekker. Het ledlampje op de schakelaar bevestigt de goede werking van de schakelaar.

5. Draai de contramoeren vast met een torsie van **20 +/- 2 N·m**.

BELANGRIJK

Draai de contramoeren niet te vast; anders kunt u de sensor beschadigen.

Toerental van de messenkooien instellen

Als de Clip-Control functie INGESCHAKELD is en de machine werkt met instellingen die overeenstemmen met een lege cel in de maaitabellen, dan vraagt Clip-Control messenkooitoerental 9.

Als de Clip-Control functie is UITGESCHAKELD door de supervisor, kan het toerental van de voorste en achterste messenkooi worden aangepast. Deze maaitabellen geven het aanbevolen messenkooitoerental weer. Lege cellen en configuraties die niet in de tabellen worden weergegeven, geven aan dat de combinatie van messenkooigrootte, aantal

Toerental van de messenkooien instellen (vervolg)

messen, maaihoogte en tractiesnelheid niet wordt aanbevolen. Maaien met deze instellingen heeft een verminderde maaikwaliteit tot gevolg.

BELANGRIJK

Het is belangrijk dat het juiste messenkooitoerental wordt gebruikt voor uw maaitoepassing.

- **Een messenkooitoerental dat te laag is, kan resulteren in een golfpatroon in het gazon, ook bekend als maaisporen of ‘bobbing'. Als u dit vaststelt, probeer dan het messenkooitoerental te verhogen of de maaisnelheid te verlagen.**
- **Een messenkooitoerental dat te hoog is, kan resulteren is schade aan het gazon en/of vroegtijdige slijtage van de messenkooien, ondermessen en andere mechanische onderdelen.**

Zie De toerentallen van de voorste en achterste messenkooien instellen, page 5–13.

Doe het volgende om het messenkooitoerental handmatig in te stellen:

1. Zorg ervoor dat de Clip-Control functie UITGESCHAKELD is.
2. In **Machine-instellingen** kiest u het aantal messen, de maaisnelheid en de maaihoogte zodat het juiste messenkooitoerental wordt berekend.
3. Als verdere afstelling nodig is, kunt u in **Machine-instellingen** naar beneden scrollen tot u **Toerental van de voorste messenkooi**, **Toerental van de achterste messenkooi** of beide ziet.
4. Druk op de rechter navigatieknop om het toerental te veranderen. Als de toerentalinstelling wordt gewijzigd, zal het display het toerental berekend op basis van de instellingen van het aantal messen, de maaisnelheid en de maaihoogte blijven weergeven; u zult echter ook de nieuwe waarde zien.

   Opmerking: U kunt het toerental van de messenkooien verhogen of verlagen om veranderingen in de gazonomstandigheden te compenseren.

Toerental van de messenkooien instellen (vervolg)

Tabel met toerentallen voor messenkooien van 127 mm

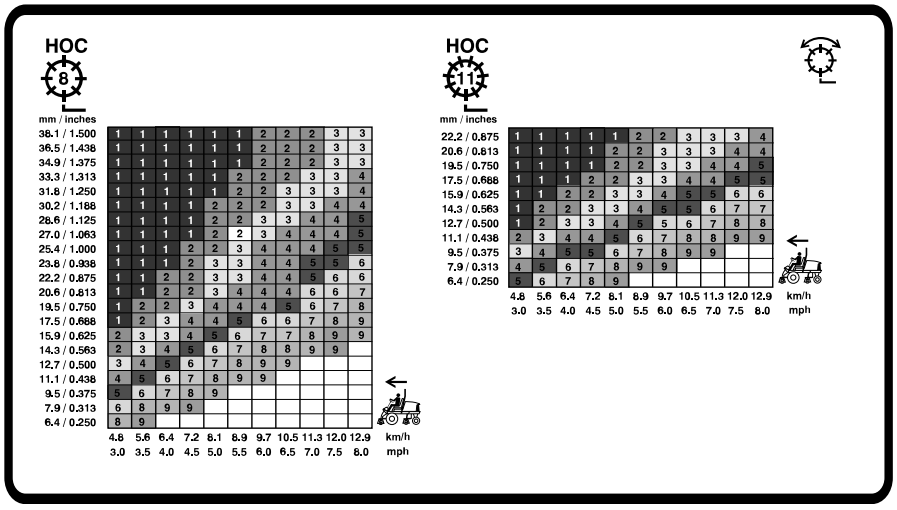

G439055

Tabel met toerentallen voor messenkooien van 178 mm

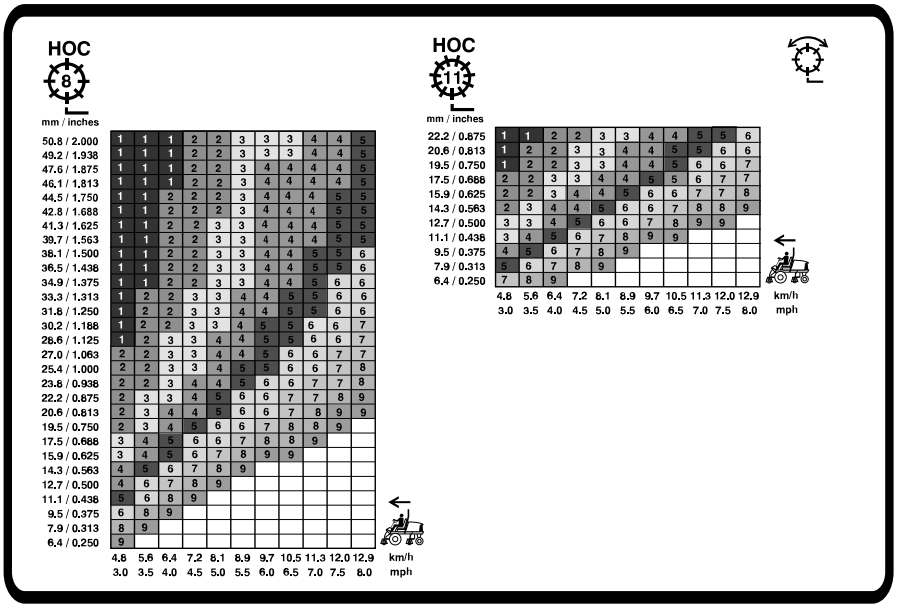

G439056

Overzicht van de controlelampjes

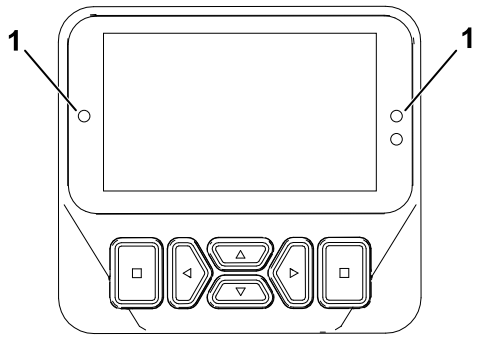

G461477

(1) Controlelampje

- Knipperend rood - actieve fout
- Ononderbroken rood - actieve melding
- Ononderbroken blauw - kalibratie-/dialoogberichten
- Ononderbroken groen - normale werking

Gras maaien met de machine

1. Schakel de parkeerrem uit, schakel de aftakas uit en breng de maai-eenheden omhoog.
2. Rijd de machine naar het maaigebied.
3. Parkeer de machine ongeveer 6 meter verwijderd van de fairway, in de richting die u wilt maaien.
4. Breng de maai-eenheden helemaal omlaag met de bedieningshendel voor omhoog-/omlaagbrengen.
5. Schakel de aftakas in.

   Opmerking: De maai-eenheden zullen niet starten.

   Opmerking: Het motortoerental stijgt automatisch naar hoog stationair wanneer u de maai-eenheden omlaagbrengt en de aftakasschakelaar activeert.
6. Druk de bedieningshendel voor omhoog-/omlaagbrengen naar achteren om de maai-eenheden omhoog te brengen naar de keerstand.

   Opmerking: Wanneer u drukt op de bedieningshendel voor omhoog-/omlaagbrengen zonder deze ingedrukt te houden, worden de maai-eenheden omhooggebracht naar de keerstand en wordt de rotatie van de messenkooien gestopt tot de maai-eenheden worden omlaaggebracht.
7. Gebruik het tractiepedaal en rijd traag naar het maaigebied.
8. Zodra u de rand van het maaigebied bereikt om te beginnen maaien, brengt u de maai-eenheden omlaag met de bedieningshendel voor omhoog-/omlaagbrengen.

   Opmerking: Oefen om ervoor te zorgen dat de maai-eenheden niet te vroeg omlaag worden gebracht of een onbedoeld gebied maaien.
9. Voltooi de werkgang.

Gras maaien met de machine (vervolg)

10. Wanneer u de tegenoverliggende rand van de fairway nadert (voordat u de rand van het maaigebied bereikt), drukt u de bedieningshendel voor omhoog-/omlaagbrengen naar achteren om de maai-eenheden omhoog te brengen naar de keerstand.
11. Maak een druppelvormige bocht om de machine snel voor de volgende baan uit te lijnen.
12. Druk op de bedieningshendel voor omhoog-/omlaagbrengen) om de maai-eenheden automatisch omlaag te brengen van de keerstand en ga verder met maaien.
13. Nadat u het gewenste gebied hebt gemaaid, volgt u de perimeter van het gebied om de onderhoudswerkgang te voltooien. Dit zal ervoor zorgen dat al het gras langs de rand van de fairway waar de maai-eenheden werden omhoog-en omlaaggebracht gelijkmatig wordt gemaaid.

    Opmerking: Gebruik de virtuele pedaalaanslag (VPS) om tijdelijk een lagere maximale snelheid in te stellen voor een betere controle tijdens het voltooien van de onderhoudswerkgang.

Tips voor bediening en gebruik

Waarschuwingssysteem - overzicht

Als een waarschuwingslampje tijdens het gebruik gaat branden, moet u de machine onmiddellijk stoppen en het probleem verhelpen voordat u verder gaat met maaien. Een machine met een defect kan ernstige schade oplopen als deze wordt gebruikt.

Overzicht van de maaipatronen

Dit is de meest efficiënte methode om golvingen te voorkomen.

Verander het maaipatroon vaak om te vermijden dat het maairesultaat onvolmaaktheden vertoont die te wijten zijn aan herhaald maaien in één richting.

De juiste maaitechnieken

- Om in een professioneel recht patroon en in banen te kunnen maaien zoals voor sommige werkzaamheden is vereist, moet u een boom of een ander object in de verte uitkiezen en recht daarop af rijden.
- Houd de messenkooien en ondermessen scherp.
- Behoud de juiste afstand tussen messenkooi en ondermes. Zorg voor licht contact.
- Volg de 1/3 regel (maai telkens niet meer dan ongeveer 1/3 van de lengte van het gras af).
- Stel het messenkooitoerental en de tractiesnelheid in om de gewenste maailengte te verkrijgen.
- Wanneer u in natte omstandigheden maait, opent u het achterscherm van de maai-eenheid.

Tips voor bediening en gebruik (vervolg)

Scalpen, in een cirkel maaien en verticuteren

- **Scalpen/in een cirkel maaien**
  - Scalpen en in een cirkel maaien worden beschouwd als moeilijke toepassingen. Gebruik speciale messenkooien voor deze toepassingen.
  - Volg de 1/3 regel (maai telkens niet meer dan ongeveer 1/3 van de lengte van het gras af).
- **Verticuteren**
  - Stel de mesdiepte van de verticuteerder in op 0,3 cm of minder.
  - Zorg ervoor dat de messen van de maai-eenheid scherp zijn, juist zijn afgesteld en dat geen enkel mes verbogen is. Botte en verbogen messen vragen meer vermogen.
  - Meer messen toevoegen om de mestussenruimte te verkleinen, verhoogt het vermogenverbruik.
- **Beste praktijken voor scalpen, in een cirkel maaien en verticuteren**
  - Open de schermen van de achterste maai-eenheid.
  - De aanbevolen maximale maaisnelheid is 6 km/u.
  - Stel het messenkooitoerental in op instelling 6.

    Opmerking: Een hogere instelling van het messenkooitoerental resulteert in minder kracht. Bij het scalpen worden betere prestaties en efficiëntie bereikt bij een lagere instelling van het messenkooitoerental.
  - Gebruik de energiezuinige modus niet.
  - Gebruik het InfoCenter display om zowel de temperatuur van de motorkoelvloeistof als die van generator te monitoren.
  - Controleer het achterste radiateurscherm, het luchtfilter en het luchtinlaatscherm van de generator boven de radiateur regelmatig op opgehoopt maaisel.
  - Smart Power beperkt geleidelijk de maximale maaisnelheden naarmate de generator en de messenkooimotoren hun temperatuurlimieten naderen, waardoor de productiviteit wordt geoptimaliseerd door te voorkomen dat de onderdelen oververhit raken.
  - Als de motor, generator of messenkooimotoren oververhit raken, moet u de machine parkeren op een schaduwrijke plek met een goede luchtstroom om de onderdelen te laten afkoelen.

De machine onderhouden na het maaien

Voer na het maaien de volgende stappen uit:

1. Spoel de machine grondig schoon met een tuinslang zonder spuitmond, zodat de afdichtingen en lagers niet worden beschadigd of verontreinigd raken als gevolg van een te hoge waterdruk.
2. Zorg ervoor dat de radiateur en de oliekoeler vrij blijven van vuil en maaisel.

Tips voor bediening en gebruik (vervolg)

3. Controleer de machine op eventuele lekken in het hydraulische systeem, beschadiging of slijtage van de hydraulische en mechanische onderdelen. Controleer tevens of de messen van de maaidekken scherp genoeg zijn.

De machine transporteren

Schakel de aftakas uit en breng de maai-eenheden omhoog in deTRANSPORTSTAND. Wees voorzichtig als u tussen objecten rijdt zodat u de machine of de maaidekken niet per ongeluk beschadigt. Wees extra voorzichtig wanneer u de machine op hellingen gebruikt. Rij langzaam en maak geen scherpe bochten om omkantelen te voorkomen. Om beter in balans te kunnen blijven tijdens het sturen, moeten de maai-eenheden zijn neergelaten tijdens het afdalen.

Na de werking

Locaties van bevestigingspunten

- **Voorkant van de machine** - de opening in het rechthoekige blok, onder de asbuis, aan de binnenzijde van beide voorwielen.

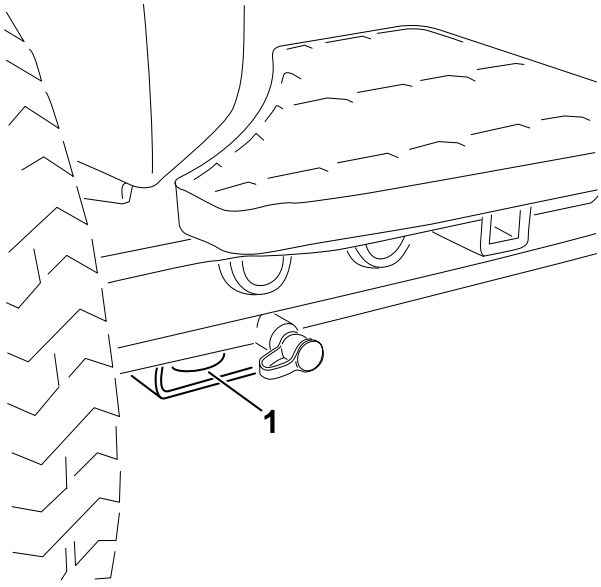

G439095

(1) Voorste bevestigingspunt

- **Achterkant van de machine** – beide zijden van het achterframe van de machine.

Locaties van bevestigingspunten (vervolg)

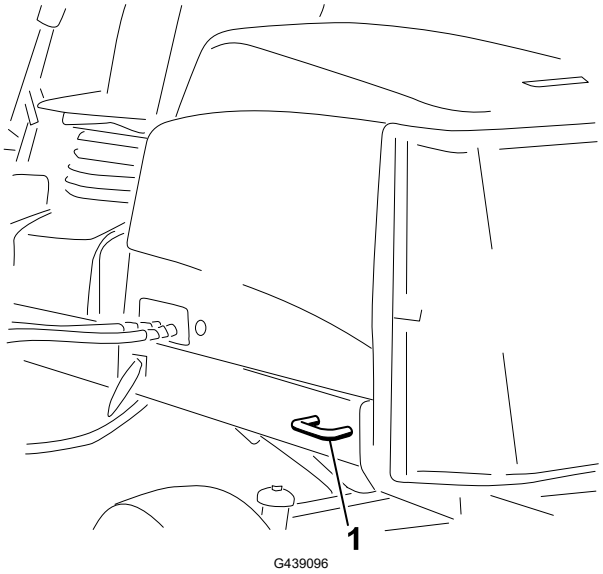

1 Achterste bevestigingspunt

De machine transporteren

Volg de onderstaande tips wanneer u de machine transporteert.

- Gebruik een oprijplaat van volledige breedte bij het laden van de machine op een aanhanger of vrachtwagen.
- Maak de machine stevig vast.

De machine duwen of slepen

In noodgevallen kan u de machine vooruit bewegen door de omloopklep in de regelbare hydraulische pomp in werking te stellen en de machine te duwen of te slepen.

BELANGRIJK

U mag de machine niet sneller dan 3 tot 4,8 km per uur duwen of slepen. Als u de machine met hogere snelheid duwt of sleept, kan de transmissie intern beschadigd worden.

De omloopkleppen moeten open zijn en de rem vrijgezet als u de machine duwt of sleept.

1. Ontgrendel de stoelbasis en kantel de stoel open.
2. Zoek de omloopkleppen onder de stoel en aan de bovenkant van de hydrostaat.

De machine duwen of slepen (vervolg)

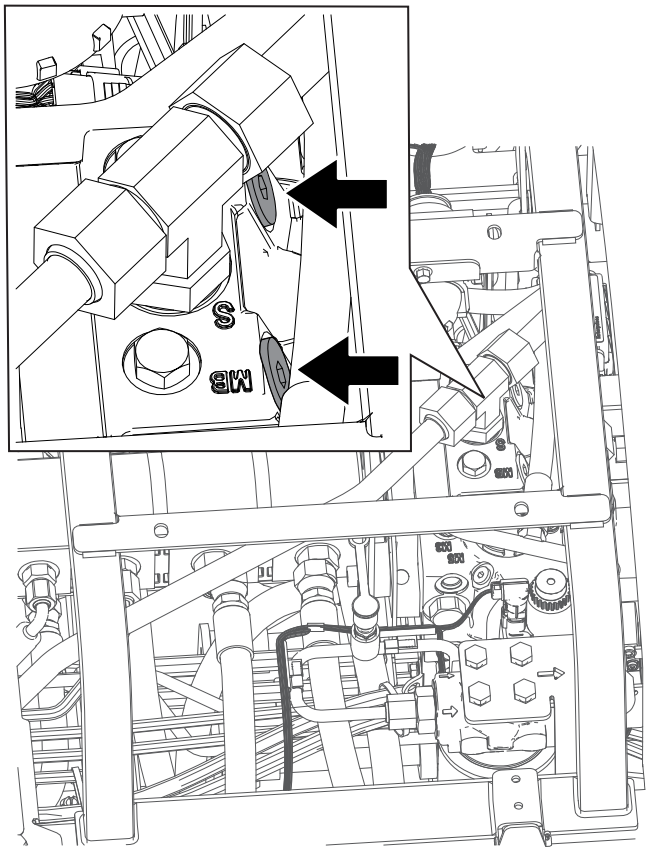

G439099

3. Draai de kleppen 3 slagen los om de olie inwendig om te laten leiden.

   Opmerking: Omdat de vloeistof wordt omgeleid, kan de machine worden voortbewogen zonder dat de transmissie wordt beschadigd.

4. Zoek het verdeelstuk voor de remontgrendeling in de buurt van het rechter voorwiel en achter de hydraulische tank.

5. Steek er een buis of een gelijkaardig voorwerp in, houd de zwarte knop ② op het verdeelstuk ingedrukt en pomp ① drie keer op het verdeelstuk. Zodra er aanzienlijke weerstand is bij het pompen, wordt de rem losgelaten.

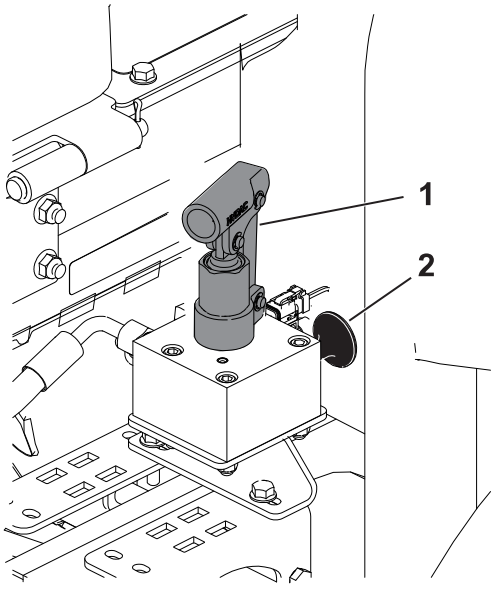

G439110

De machine duwen of slepen (vervolg)

BELANGRIJK

Pomp niet op het verdeelstuk als het niet gemakkelijk pompt. Er kan schade ontstaan als het verdeelstuk te veel wordt opgepompt.

Opmerking: Zodra de druk in het verdeelstuk is opgebouwd, wordt de rem gedurende 60 minuten vrijgezet. Indien nodig kunt u na 60 minuten de rem opnieuw vrijzetten door op het verdeelstuk te pompen.

6. Duw of sleep de machine.
7. Stel de rem in werking door de zwarte knop uit te trekken of de motor te starten.

   Opmerking: De rem wordt automatisch teruggeschakeld wanneer u de motor start.



8. Sluit de omloopkleppen. Draai de kleppen vast met een torsie van **11 N·m**.

BELANGRIJK

Zorg dat de omloopkleppen gesloten zijn voordat u de machine begint te gebruiken. Als u de motor laat lopen met een geopende omloopklep, raakt de transmissie oververhit.

Opmerking: Bepaal vanuit de normale bedieningspositie de linker- en rechterzijde van de machine.

Opmerking: Download het elektrische of hydraulische schema gratis op www.Toro.com; u kunt uw machine zoeken via de link Handleidingen op de hoofdpagina.

BELANGRIJK

Raadpleeg de Gebruikershandleiding van de motor en de *Gebruikershandleiding* van de maai-eenheid voor verdere onderhoudsprocedures.

Aanbevolen onderhoudsschema

Onderhoud Onderhoudsinterval	Onderhoudsprocedure	Onderdeelnr.	Aantal	Beschrijving
Na het eerste bedrijfsuur	Draai de wielmoeren vast met een torsie van 94 tot 122 N·m.	-	-	-
	Draai de moeren van de voorasnaaf aan met een torsie van 407 tot 542 N·m.	-	-	-
	Als uw machine is uitgerust met CrossTrax® aandrijving op alle wielen, draait u de moeren van de achterasnaaf aan met een torsie van 366 tot 447 N·m.	-	-	-
Na de eerste 8 bedrijfsuren	Controleer de conditie en de spanning van de riem van de dynamo.	104-3252145-3494	1	Riem van dynamo
Na de eerste 10 bedrijfsuren	Draai de wielmoeren vast met een torsie van 94 tot 122 N·m.	-	-	-
	Draai de moeren van de voorasnaaf aan met een torsie van 407 tot 542 N·m.	-	-	-
	Als uw machine is uitgerust met CrossTrax® aandrijving op alle wielen, draait u de moeren van de achterasnaaf aan met een torsie van 366 tot 447 N·m.	-	-	-
Na de eerste 50 bedrijfsuren	Ververs de motorolie en vervang het oliefilter.	127-0511	1	Oliefilter
		121-6395	1	15W-40 Premium motorolie (5 gallon)

Onderhoud Onderhoudsinter-val	Onderhoudsprocedure	Onder-deelnr.	Aa-nt-al	Beschrijving
		121-6394	1	15W-40 Premium motorolie (55 gallon)
	Controleer het motortoerental (stationair en vol gas); raadpleeg de *Onderhoudshandleiding*.	-	-	-
Voor elk gebruik of dagelijks	Controleer de interlockschakelaars.	-	-	-
	Controleer de rolbeugelonderdelen op slijtage of beschadigingen.	-	-	-
	Controleer het luchtfilter.	108-3252145-3810	1	Luchtfilterelement
	Controleer het motoroliepeil.	121-6395	1	15W-40 Premium motorolie (5 gallon)
		121-6394	1	15W-40 Premium motorolie (55 gallon)
	Verwijder water of ander vuil uit de brandstof/waterafscheider.	-	-	-
	Controleer de elektrische kabels.	-	-	-
	Controleer de bandenspanning.	-	-	-
	Controleer het koelvloeistofpeil.	-	-	-
	Verwijder opgehoopt vuil, zoals maaisel, bladeren en andere vreemde materialen van de machine (vaker in vuile werkomstandigheden). Let vooral op het scherm, de oliekoelers en/of de radiateur.	-	-	-
	Controleer het peil van de hydraulische vloeistof.	133-8086	1	PX Extended Life hydraulische vloeistof (5 gallon)
		133-8087	1	PX Extended Life hydraulische vloeistof (55 gallon)
	Controleer de hydraulische slangen en leidingen.	-	-	-
	Controleer de afstelling van contact tussen ondermes en messenkooi.	-	-	-
	Controleer de veiligheidsgordel (s).	-	-	-
Om de 50 bedrijfsuren	Smeer de lagers en bussen (en onmiddellijk na elke wasbeurt).	108-1190	1	Premium universeel vet (14 oz)

Onderhoud Onderhoudsinter-val	Onderhoudsprocedure	Onder-deelnr.	Aa-nt-al	Beschrijving
	Reinig de accu en controleer de toestand van de accu (of wekelijks, waarbij de kortste periode moet worden aangehouden).	-	-	-
	Controleer de aansluitingen van de accukabels.	-	-	-
Om de 100 bedrijfsuren	Controleer de slangen van het koelsysteem.	-	-	-
	Controleer de conditie en de spanning van de riem van de dynamo.	104-3252145-3494	1	Riem van dynamo
Om de 150 bedrijfsuren	Ververs de motorolie en vervang het oliefilter.	127-0511	1	Oliefilter
		121-6395	1	15W-40 Premium motorolie (5 gallon)
		121-6394	1	15W-40 Premium motorolie (55 gallon)
Om de 250 bedrijfsuren	Draai de wielmoeren vast met een torsie van 94 tot 122 N·m.	-	-	-
	Draai de moeren van de voorasnaaf aan met een torsie van 407 tot 542 N·m.	-	-	-
	Als uw machine is uitgerust met CrossTrax® aandrijving op alle wielen, draait u de moeren van de achterasnaaf aan met een torsie van 366 tot 447 N·m.	-	-	-
Om de 400 bedrijfsuren	Geef het luchtfilter een onderhoudsbeurt (vaker in erg stoffige of vuile omstandigheden). Vervroeg dit onderhoud als de luchtfilterindicator rood is.	108-3252145-3810	1	Luchtfilterelement
	Vervang het filter van de brandstof/waterscheider.	110-9049	1	Waterfilter van het brandstofsysteem
	Vervang het motorbrandstoffilter.	98-3252145-7612	1	Brandstoffilter
	Controleer de brandstofleidingen en -verbindingen.	-	-	-
	Controleer de stoptijd van het mes.	-	-	-
	Controleer het motortoerental (stationair en vol gas); raadpleeg de *Onderhoudshandleiding*.	-	-	-

Onderhoud Onderhoudsinter-val	Onderhoudsprocedure	Onder-deelnr.	Aa-nt-al	Beschrijving
Om de 800 bedrijfsuren	Laat de brandstoftank leeglopen en reinig deze als het brandstofsysteem vervuild raakt.	-	-	-
	Controleer het toespoor van de achterwielen.	-	-	-
	Vervang het laadfilter (als u de aanbevolen hydraulische vloeistof niet gebruikt, of het reservoir ooit hebt gevuld met een andere vloeistof).	75-1310	1	Hydraulisch filter
	Ververs de hydraulische vloeistof (als u de aanbevolen hydraulische vloeistof niet gebruikt, of het reservoir ooit hebt gevuld met een andere vloeistof).	133-8086	1	PX Extended Life hydraulische vloeistof (5 gallon)
		133-8087	1	PX Extended Life hydraulische vloeistof (55 gallon)
	Smeer de lagers van de achterwielen (raadpleeg de *Onderhoudshandleiding*).	108-1190	1	Premium universeel vet (14 oz)
	Stel de motorkleppen af (zie de *Onderhoudshandleiding* van de motor).	-	-	-
Om de 1.000 bedrijfsuren	Vervang het laadfilter (als u de aanbevolen hydraulische vloeistof gebruikt).	75-1310	1	Hydraulisch filter
Om de 2.000 bedrijfsuren	Ververs de hydraulische vloeistof (als u de aanbevolen hydraulische vloeistof gebruikt).	133-8086	1	PX Extended Life hydraulische vloeistof (5 gallon)
		133-8087	1	PX Extended Life hydraulische vloeistof (55 gallon)
Voorafgaand aan stalling	Tap de brandstoftank af en reinig deze (als u de machine voor langere tijd stalt).	-	-	-
Om de 2 jaar	Spoel het koelsysteem spoelen en ververs de vloeistof van het koelsysteem (ga naar een erkende (service)dealer of raadpleeg de *Onderhoudshandleiding*).	-	-	-
	Vervang de hydraulische slangen (breng de machine naar een erkende servicedealer of distributeur of raadpleeg de *Onderhoudshandleiding*).	-	-	-

Onderhoud Onderhoudsinterval	Onderhoudsprocedure	Onderdeelnr.	Aantal	Beschrijving
	Vervang de slangen van het koelsysteem (breng de machine naar een erkende servicedealer of distributeur of raadpleeg de *Onderhoudshandleiding*).	-	-	-

Controlelijst voor dagelijks onderhoud

Gelieve deze pagina te kopiëren ten behoeve van gebruik bij routinecontroles.

Gecontroleerd item	Voor week van:						
	Ma.	Di.	Wo.	Do.	Vr.	Za.	Zo.
Werking van veiligheidssysteem controleren.							
Werking van de remmen controleren.							
Peil van de motorolie en brandstof controleren.							
Peil van de koelvloeistof controleren.							
Brandstoffilter/waterafscheider aftappen.							
Onderhoudsindicator van het luchtfilter controleren.							
Radiateur, oliekoeler en scherm controleren op vuil.							
Controleren of motor ongewone geluiden maakt.[1]							
Controleren op ongewone geluiden tijdens het gebruik.							
Peil van het hydraulische systeem controleren.							
Hydraulische slangen en leidingen op schade controleren.							
De vloeistof op lekkages controleren.							
De bandenspanning controleren.							
Werking van instrumenten controleren.							
Afstelling van contact tussen ondermes en messenkooi controleren.							
Maaihoogte-instelling controleren.							
Vet in alle smeernippels spuiten.[2]							
Beschadigde lak bijwerken.							

Gecontroleerd item	Voor week van:						
	Ma.	Di.	Wo.	Do.	Vr.	Za.	Zo.
1. De gloeibougie en de spuitstukken van de injector controleren als de motor moeilijk start, buitensporig veel rook afgeeft of ongelijkmatig loopt. 2. Onmiddellijk na elke wasbeurt, ongeacht het voorgeschreven interval							

BELANGRIJK

Zie de gebruikershandleiding van de motor voor verdere onderhoudsprocedures.

Aantekening voor speciale aandachtsgebieden

Controle uitgevoerd door:		
Item	**Datum**	**Informatie**
1		
2		
3		
4		
5		

Procedures voorafgaand aan het onderhoud

Vóór onderhoudswerkzaamheden

1. Parkeer de machine op een vlakke ondergrond, stel de parkeerrem in werking en schakel de aftakas uit.
2. Zet de hoogtebediening van de maaier in de MAAISTAND.
3. Zet de motor af, verwijder het sleuteltje, wacht totdat alle bewegende onderdelen tot stilstand zijn gekomen en laat de motor afkoelen.

De motorkap openen

Maak de 2 motorkapvergrendelingen (1) los en draai de motorkap open.

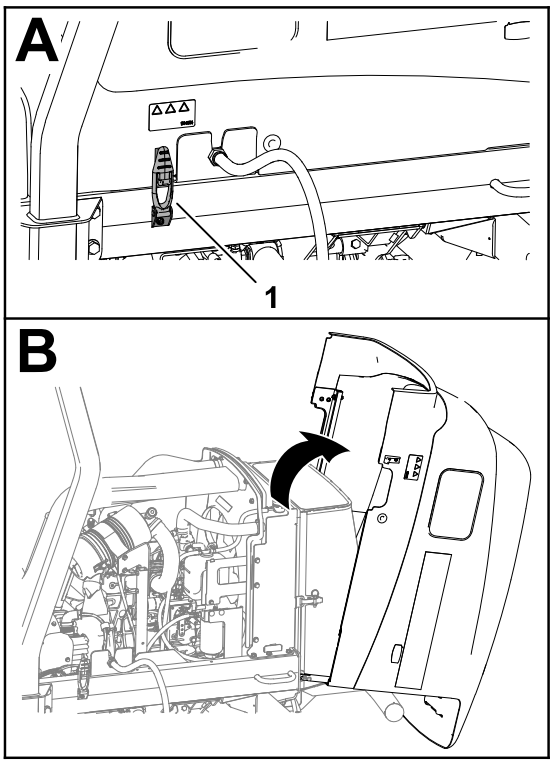

G437864

De motorkap sluiten

Draai de motorkap voorzichtig dicht en zet deze vast met de 2 vergrendelingen (1).

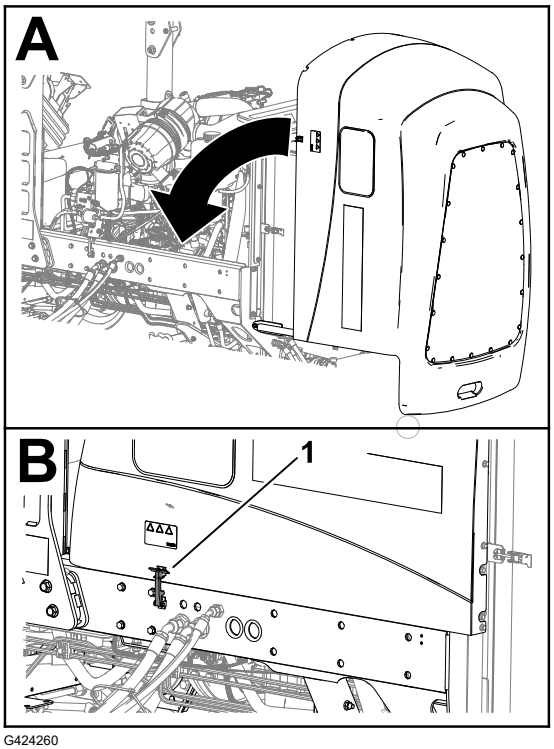

G424260

Het scherm openen

1. Verwijder de kogelpen ① van de schermvergrendeling ②.
2. Ontgrendel en open het scherm.

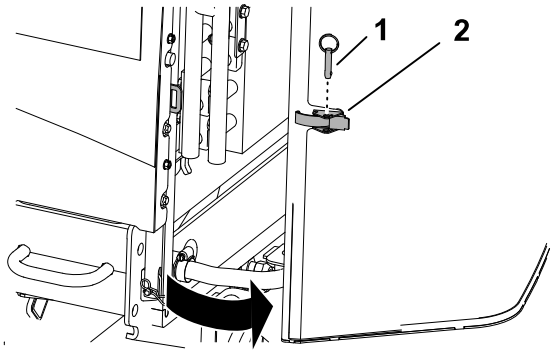

G437850

Het scherm sluiten

1. Sluit en vergrendel het scherm.
2. Breng de kogelpen ① aan door de schermvergrendeling ②.

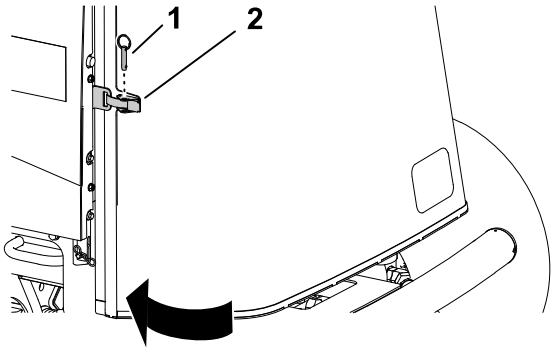

G414734

De stoel kantelen

1. Ontgrendel de stoelbasis Ⓐ.
2. Kantel de stoel en de basis open Ⓑ.
3. Ondersteun deze met de steunstangen Ⓒ.

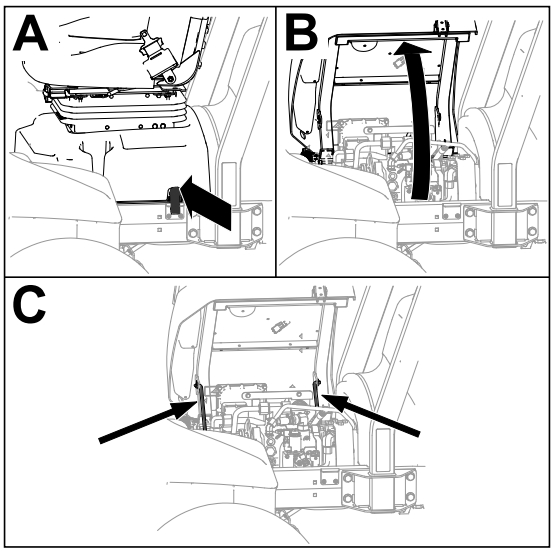

G443836

De stoel laten zakken

1. Draai de stoel lichtjes en til de voorste steunstang uit de vergrendeling van de sleuf van de stoelsteun.
2. Laat de stoel voorzichtig neer tot hij stevig vergrendeld is.

De koelschermen van de generator van elkaar losmaken

1. Verwijder de 4 bouten ① en 4 borgmoeren ③ waarmee het bovenste ② en onderste ④ koelscherm van de generator zijn bevestigd.
2. Maak de schermen van elkaar los en til het bovenste scherm op om bij de smeernippels van de aandrijfas te kunnen komen.

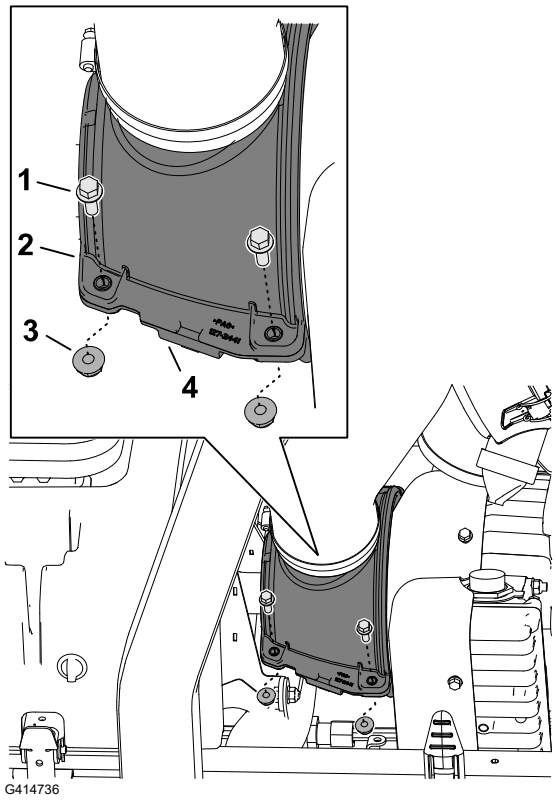

De koelschermen van de generator monteren

1. Breng de groeven in het bovenste ① en onderste ④ koelscherm van de generator in een lijn met de pakking van de aandrijfasborstel ② en de flens ③ van de kap van de generator.

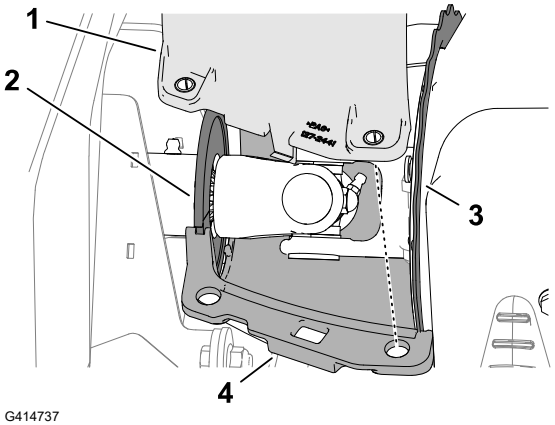

De koelschermen van de generator monteren (vervolg)

2. Lijn de openingen in het bovenste ② en onderste ④ koelscherm van de generator uit met de compressie-begrenzerpennen.
3. Bevestig de helften van de koelschermen van de generator en de compressie-begrenzerpennen; gebruik hierbij de 4 bouten ① en 4 borgmoeren ③.

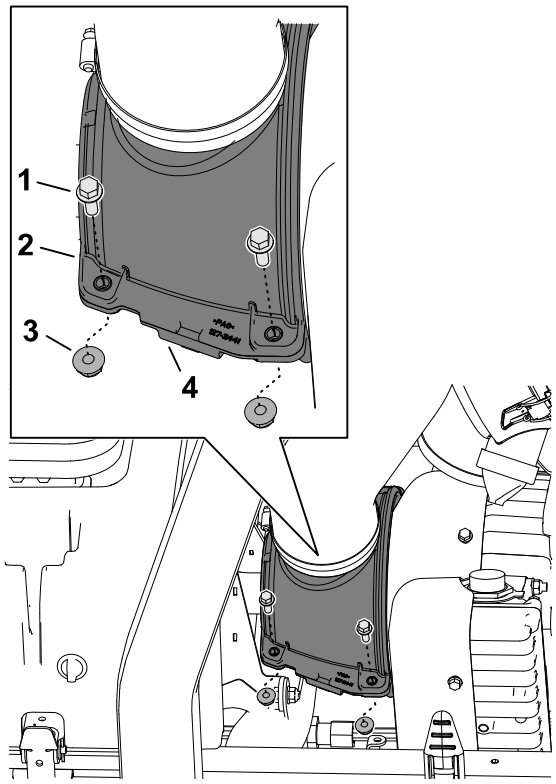

Locatie opkrikpunten

Opmerking: Ondersteun de machine met assteunen als u onder de machine werkt.

Gebruik de volgende punten als hefpunten voor de machine:

- Voor - de krikbeugels van de buis van de vooras.
- Achter - de buis van de achteras.

Locatie opkrikpunten (vervolg)

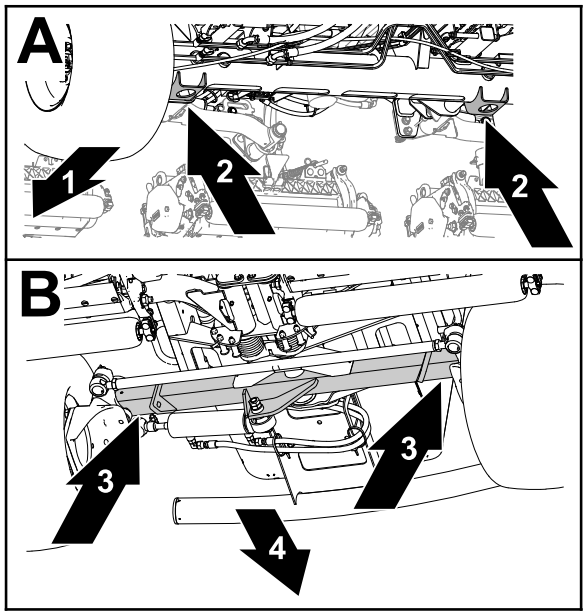

G437877

1. Voorzijde van de machine
2. Krikbeugels (buis van vooras)
3. Buis van achteras
4. Achterkant van machine

Smering

Lagers en lagerbussen smeren

De machine heeft smeernippels die u regelmatig moet smeren. Bij gebruik in deze omstandigheden kan er vuil terechtkomen in de lagers en lagerbussen, hetgeen tot snellere slijtage kan leiden. Pomp vet in de smeernippels onmiddellijk na elke wasbeurt, ongeacht de voorgeschreven intervallen.

1. Maak de machine klaar voor onderhoud.
2. Maak de koelschermen van de generator los van elkaar.
3. Smeer alle smeernippels van de machine met nr. 2 smeervet op lithiumbasis.
4. Monteer de koelschermen van de generator.

Lagers en lagerbussen smeren (vervolg)

Plaats van de smeernippels

Specificatie vet: Nr. 2 vet op lithiumbasis

Kruiskoppeling van aandrijfas van pomp (3) **Opmerking:** Zorg dat u bij de aandrijfas van de pomp komt; doe dit via de onderzijde van de machine.	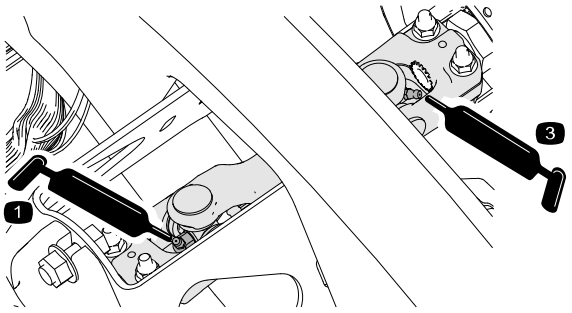 G452383 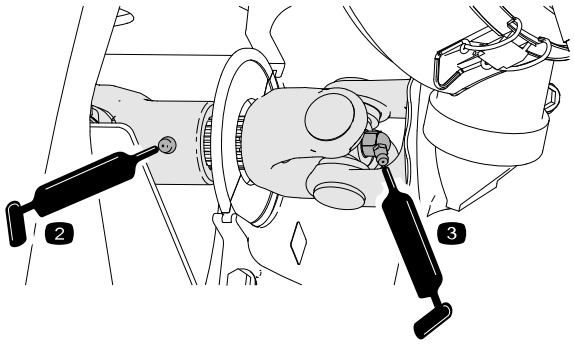 G452384
Cilinders van hefarm van maaidek (2 elk) Draaipunten van hefarm (1 elk)	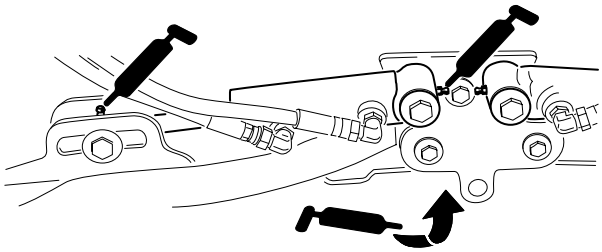 G452355
Draagframe en draaipunt van maaidek (2 elk)	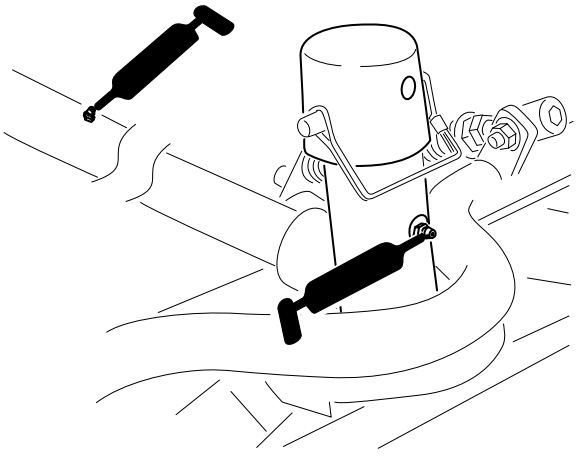 G452356

Lagers en lagerbussen smeren (vervolg)

Draaias van hefarm (1 elk)	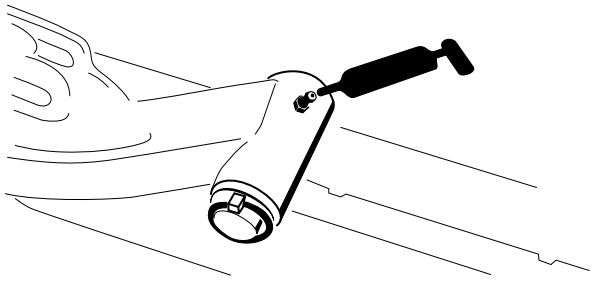 G452357
Trekstang van achteras (2)	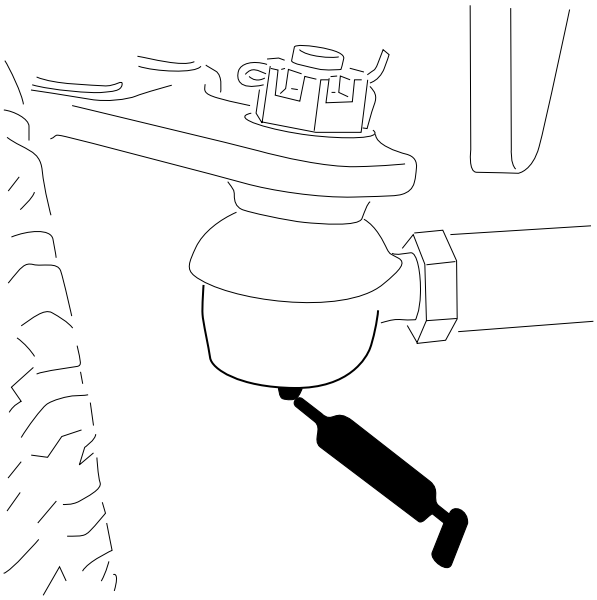 G452368

Lagers en lagerbussen smeren (vervolg)

Draaipunt van asbesturing (1)	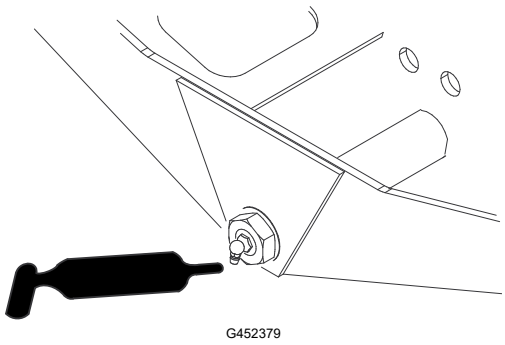
Kogelverbindingen van stuurcilinder (2)	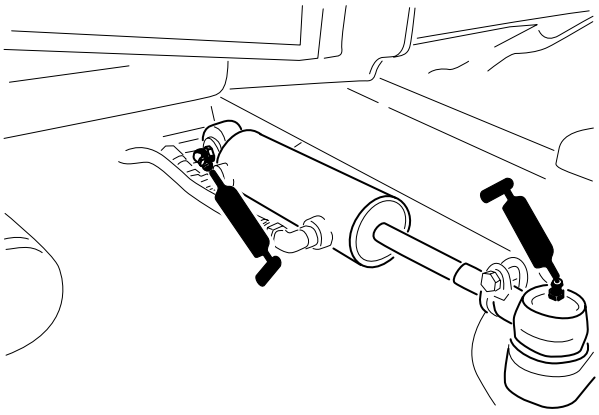

Motor onderhouden

Luchtfilter controleren.

1. Maak de machine klaar voor onderhoud.
2. Open de motorkap.
3. Controleer de onderhoudsindicator (1) aan het uiteinde van de luchtfilterbehuizing.

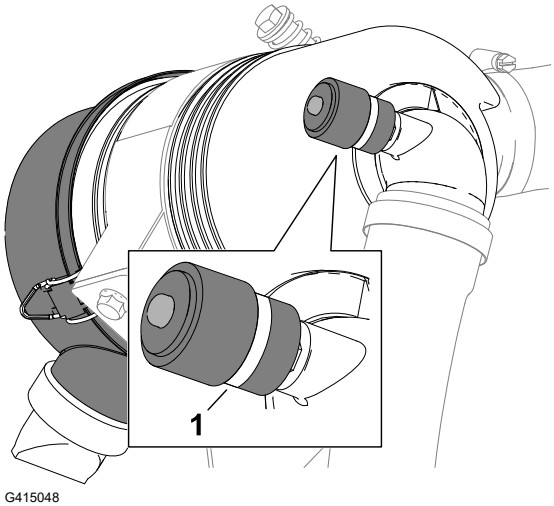

Luchtfilter controleren. (vervolg)

4. Als er een rode band in de onderhoudsindicator verschijnt, moet u het luchtfilter vervangen.
5. Knijp de stofuitlaatklep in.
6. Sluit en vergrendel de motorkap.

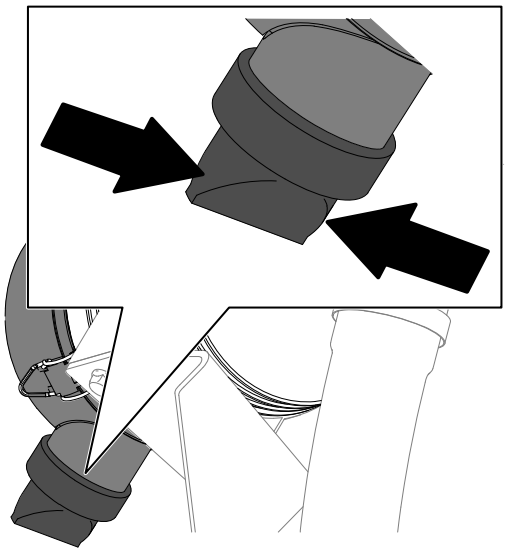

G414762

De luchtfilteronderhoud-indicator resetten

1. Als er een rode band op de onderhoudsindicator verschijnt, moet u op de resetknop aan het uiteinde van de indicator drukken.
2. Sluit en vergrendel de motorkap.

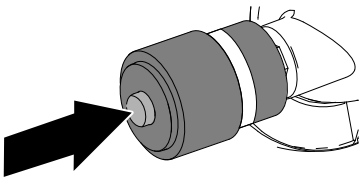

G414765

Onderhoud van het luchtfilter

- Controleer het gehele luchtinlaatsysteem op lekken, beschadiging of losse slangklemmen. Gebruik geen beschadigd luchtfilter.
- Geef het luchtfilter uitsluitend een onderhoudsbeurt als de onderhoudsindicator dit aangeeft. Als u het luchtfilter vervangt voordat dit nodig is, wordt alleen maar de kans vergroot dat er vuil in de motor komt als u het filter verwijdert.

BELANGRIJK

Zorg dat het deksel goed gemonteerd is en aansluit op de luchtfilterbehuizing. Richt de rubberen uitlaatklep naar beneden in een stand tussen ongeveer 5 tot 7 uur, gezien vanaf het uiteinde.

Onderhoud van het luchtfilter (vervolg)

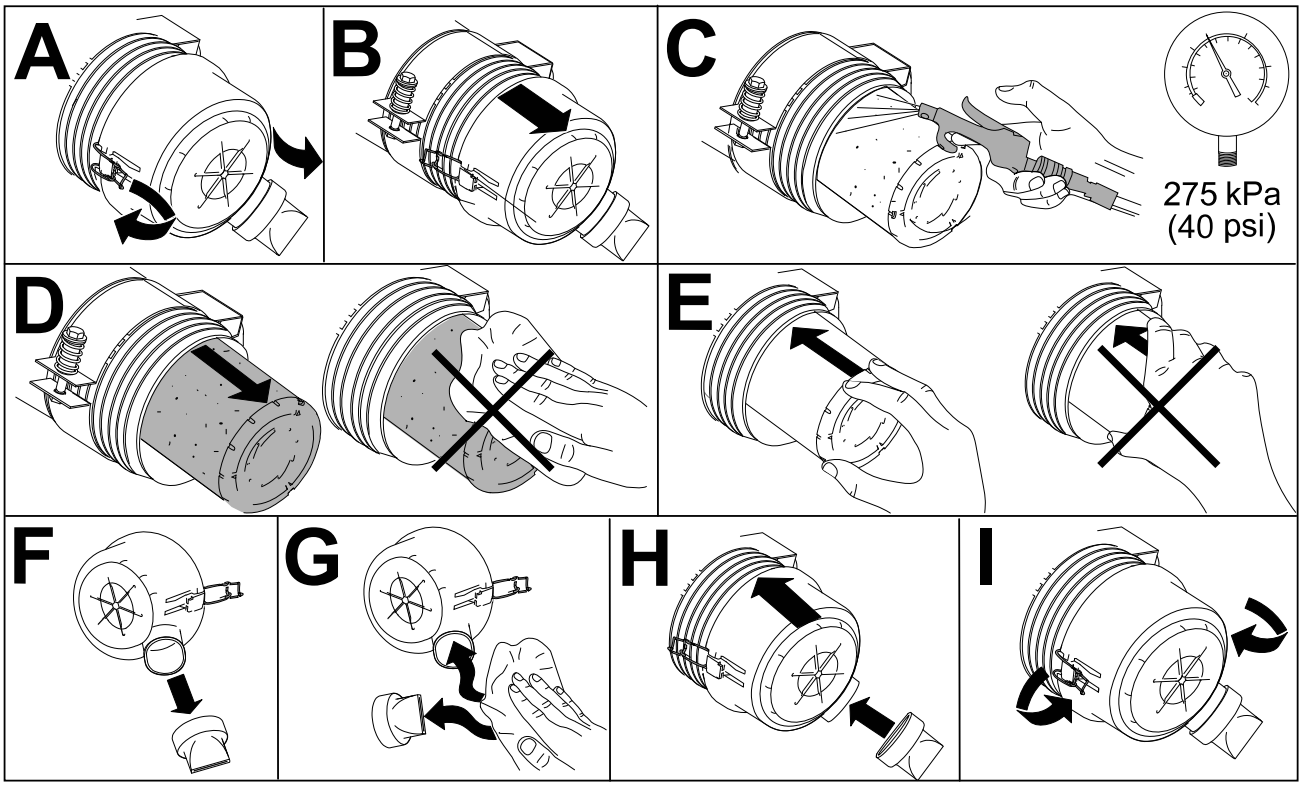

G448875

Motorolietype

Type olie

Gebruik hoogwaardige motorolie met laag asgehalte die minstens voldoet aan API onderhoudsclassificatie CH-4 of hoger.

Gebruik motorolie met de volgende viscositeit:

- Geprefereerde olie: SAE 15W-40 [-17°C]
- Alternatieve olie: SAE 10W-30 of 5W-30 (voor alle temperaturen)

Toro Premium motorolie is verkrijgbaar bij uw erkende Toro distributeur, met een viscositeit van 15W-40 of 10W-30.

Carterinhoud

Ongeveer 3,3 liter met het filter

Het motoroliepeil controleren

Opmerking: Controleer het oliepeil als de motor koel is. Als de motor warm is, wacht dan 10 minuten voordat u het oliepeil controleert.

Het motoroliepeil controleren (vervolg)

BELANGRIJK

Controleer het motoroliepeil dagelijks. Als het peil van de motorolie boven de vol-markering op de peilstok reikt, kan de olie verdund zijn met brandstof.

In dat geval moet de olie vervangen worden.

Als het olieniveau op of onder de Bijvul-markering 'Add' op de peilstok staat, vul dan olie bij om het olieniveau bij de Vol-markering 'Full' te brengen. **Giet niet te veel olie in de motor**.

BELANGRIJK

Zorg ervoor dat het motoroliepeil tussen de markeringen voor het minimum- en het maximumpeil op de peilstok staat. De motor kan defect raken als er te veel of te weinig olie in het carter is.

1. Maak de machine klaar voor onderhoud.
2. Open de motorkap.
3. Controleer het motoroliepeil.
4. Sluit en vergrendel de motorkap.

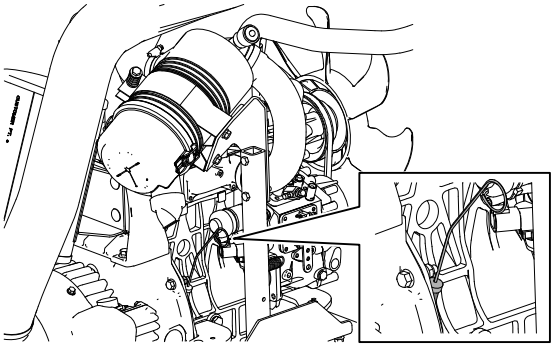

G437900

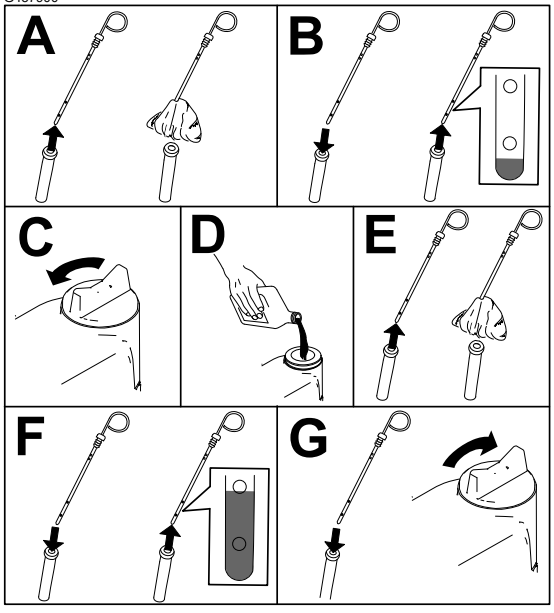

G439123

Motorolie verversen en filter vervangen

1. Maak de machine klaar voor onderhoud.
2. Laat de olie uitlekken en vervang het filter.

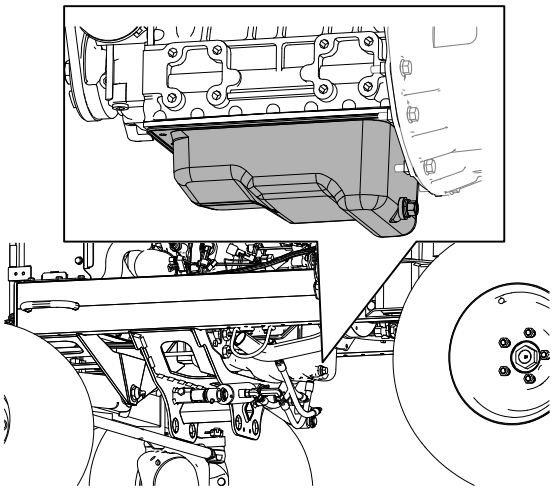

G437921

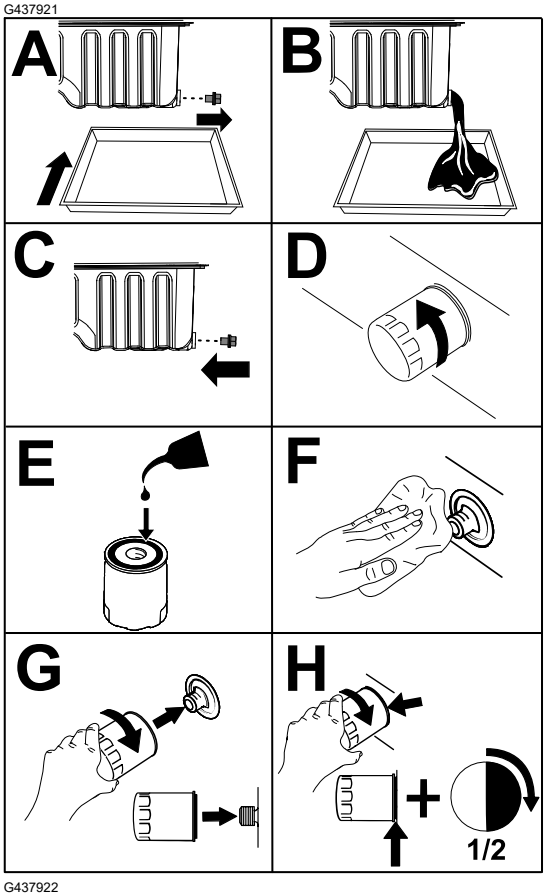

G437922

BELANGRIJK

Draai het filter niet te vast.

3. Open de motorkap.
4. Vul het carter met olie.

Motorolie verversen en filter vervangen (vervolg)

5. Sluit en vergrendel de motorkap.

Onderhoud van het brandstofsysteem

Deze *Gebruikershandleiding* bevat meer informatie over de brandstof en het onderhoud van het brandstofsysteem dan de *gebruikershandleiding van de motor* die algemene informatie bevat over de brandstof en het brandstofonderhoud.

Zorg ervoor dat u voldoende aandacht besteedt aan het onderhoud van het brandstofsysteem, de brandstofopslag en de brandstofkwaliteit om stilstand en grote reparaties aan de motor te voorkomen.

Het brandstofsysteem heeft zeer kleine toleranties vanwege de emissie- en controlevoorschriften. De kwaliteit en zuiverheid van de dieselbrandstof is veel belangrijker geworden voor de levensduur van moderne hogedruk common rail (HPCR) brandstofinjectiesystemen die voor dieselmotoren worden gebruikt.

BELANGRIJK

Water of lucht in het brandstofsysteem zal uw motor beschadigen! Ga er niet van uit dat nieuwe brandstof schoon is. Zorg ervoor dat uw brandstof van een gerenommeerde leverancier komt, sla uw brandstof correct op en gebruik uw brandstofvoorraad binnen 180 dagen.

BELANGRIJK

Als u de procedures voor het vervangen van het brandstoffilter, het onderhoud van het brandstofsysteem en de opslag van brandstof niet volgt, kan het brandstofsysteem van de motor voortijdig defect raken. Voer al het onderhoud aan het brandstofsysteem uit met de voorgeschreven intervallen of wanneer de brandstof vervuild is of de kwaliteit ervan slecht is.

Opslag van brandstof

De juiste opslag van brandstof is essentieel voor uw motor. Het goede onderhoud van de brandstofopslagtanks wordt vaak over het hoofd gezien en leidt tot vervuiling van de brandstof die aan de machine wordt geleverd.

- Koop alleen de benodigde brandstof die u binnen 180 dagen zult verbruiken. Gebruik geen brandstof die langer dan 180 dagen is opgeslagen. Hierdoor zal de brandstof geen water en andere verontreinigingen bevatten.
- Als u het water niet uit de opslag- of brandstoftank van de machine verwijdert, kan dat roest of verontreinigingen in de opslagtank en de onderdelen van het brandstofsysteem veroorzaken. Het door schimmel, bacteriën of schimmel ontwikkelde tankslib beperkt de doorstroming en verstopt het filter en de brandstofinjectoren.
- Inspecteer uw brandstofopslagtank en de brandstoftank van uw machine regelmatig om de kwaliteit van de brandstof in de tank te controleren.

Opslag van brandstof (vervolg)

- Zorg ervoor dat uw brandstof afkomstig is van een gerenommeerde leverancier.
- Als u water of verontreinigingen in uw opslag- of brandstoftank aantreft, werk dan samen met uw brandstofleverancier om het probleem te verhelpen en voer al het benodigde onderhoud aan het brandstofsysteem uit.
- Bewaar geen diesel in tanks of jerrycans met verzinkte onderdelen.

Onderhoud van brandstof/waterafscheider

Water verwijderen uit de brandstof/waterafscheider

1. Verwijder water uit de brandstof/waterafscheider zoals afgebeeld.

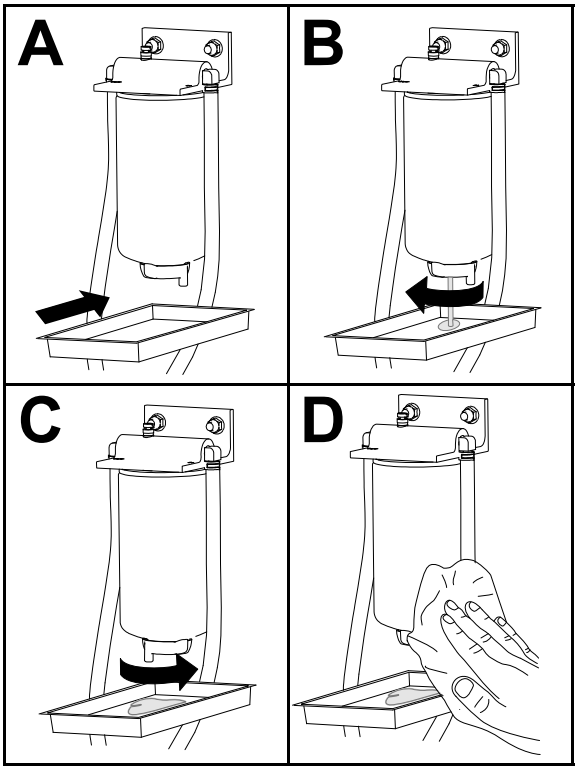

G452998

2. Voed het filter en de leidingen naar de hogedrukpomp.

Onderhoud van brandstof/waterafscheider (vervolg)

Het filter van de brandstof/waterafscheider vervangen

1. Vervang het filter zoals getoond.

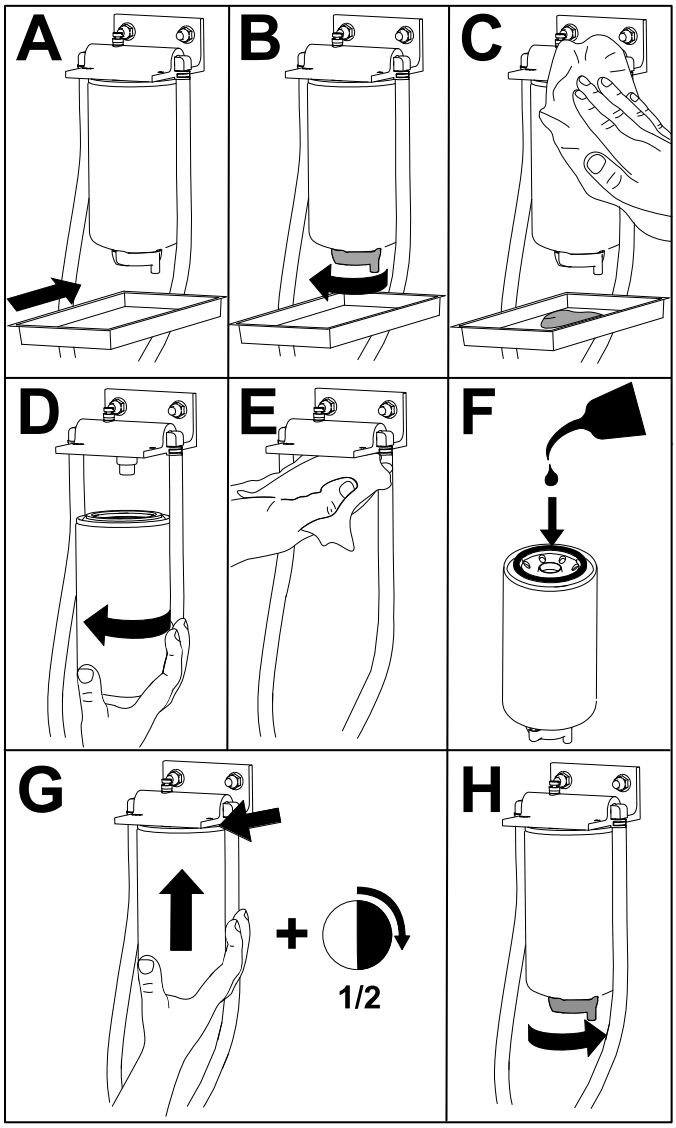

G452996

2. Voed het filter en de leidingen naar de hogedrukpomp.

Onderhoud van het brandstoffilter

1. Kantel de stoel open.
2. Verwijder de bodemplaat door de 4 bouten te verwijderen waarmee de bodemplaat aan de machine is bevestigd.
3. Reinig de omgeving van de filterslangaansluitingen.

   Opmerking: Gebruik een schone doek om de slangaansluitingen schoon te maken.
4. Verplaats de klemmen waarmee de slangen zijn bevestigd aan de fittings van het brandstoffilter en verwijder de slangen van de fittings.

Onderhoud van het brandstoffilter (vervolg)

5. Plaats een opvangbak onder het filter en verwijder het filter.
6. Plaats een nieuw filter en sluit de slangen aan.

   Opmerking: Zorg ervoor dat het filter is georiënteerd zoals afgebeeld.
7. Schuif de slangklemmen terug op hun plaats en bevestig de brandstofslangen aan het filter.
8. Voed het filter en de leidingen naar de hogedrukpomp.
9. Start de motor en controleer op lekkage rond de filterslangaansluitingen.

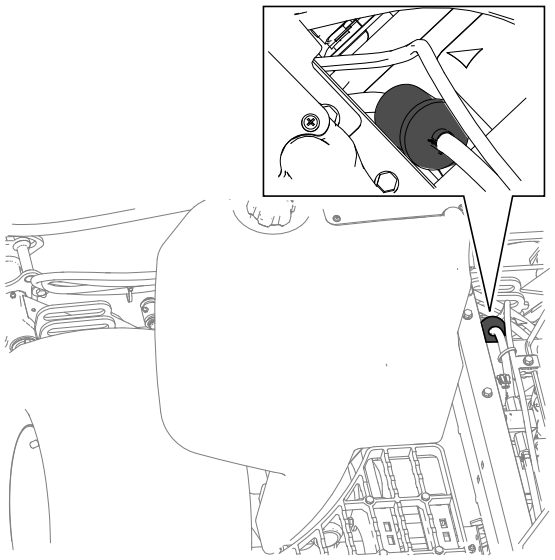

G439246

Brandstof aftappen uit de brandstoftank

1. Maak de machine klaar voor onderhoud.
2. Zet een opvangbak onder het aftapventiel van de brandstoftank (1).
3. Open de aftapplug en laat de brandstof uit de tank lopen.
4. Gebruik schone brandstof om de tank uit te spoelen.
5. Sluit de aftapklep.

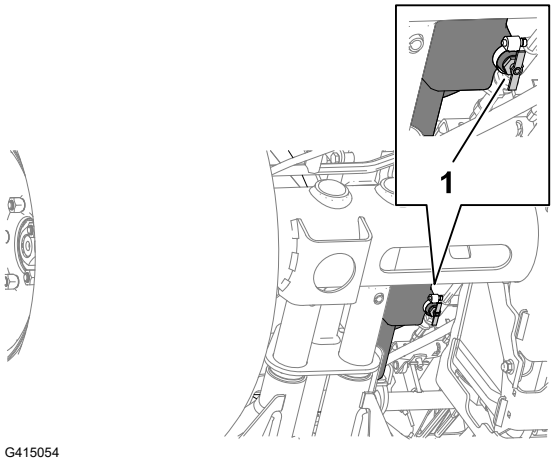

G415054

Brandstofleidingen en -verbindingen controleren

1. Inspecteer de brandstofleidingen op slijtage, beschadigingen of loszittende verbindingen.
2. Vervang versleten of beschadigde klemmen en slangen.

   Opmerking: Laat het brandstofsysteem voorvullen als u brandstofslangen vervangt.

Het brandstofsysteem ontluchten

1. Maak de machine klaar voor onderhoud.
2. Zorg ervoor dat de brandstoftank minstens half vol is.
3. Open de motorkap.
4. Draai de ontluchtschroef (1) op de brandstofinjectiepomp open.
5. Draai het contactsleuteltje naar de stand AAN.

   Opmerking: De elektrische brandstofpomp loopt en perst bij de ontluchtschroef lucht naar buiten.
6. Zet de ontluchtschroef weer vast en draai het contactsleuteltje op UIT.
7. Sluit en vergrendel de motorkap.

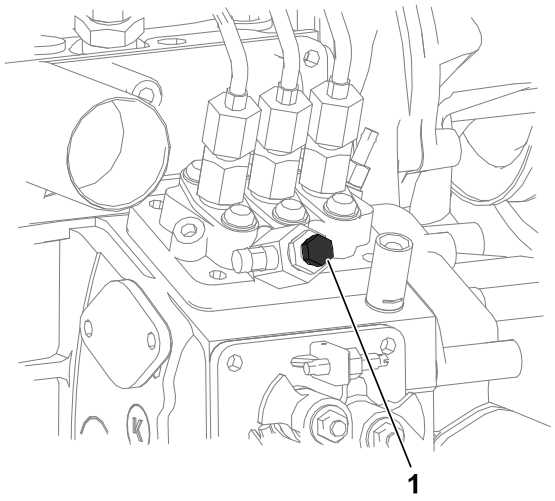

G439312

Rooster van brandstofaanzuigbuis reinigen

De brandstofaanzuigbuis verwijderen

De brandstofaanzuigbuis bevindt zich in de brandstoftank en is voorzien van een rooster dat voorkomt dat er vuil in het brandstofsysteem komt. Verwijder de brandstofaanzuigbuis en reinig het rooster als dit nodig is.

1. Maak de machine klaar voor onderhoud.
2. Verwijder de 5 schroeven (2) waarmee de kap van de brandstofsensor (1) is bevestigd aan de brandstoftank(3), en verwijder de kap.

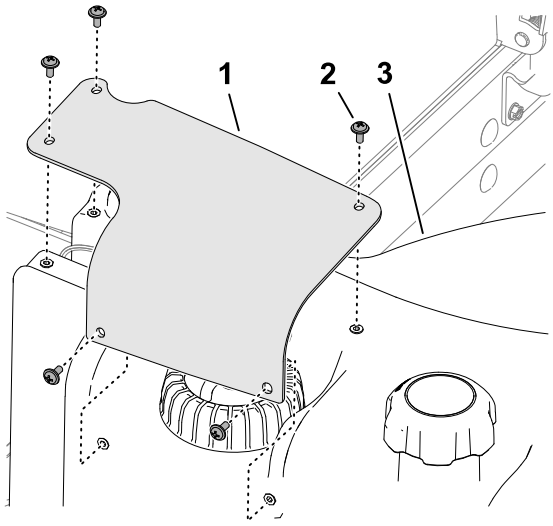

G415055

Rooster van brandstofaanzuigbuis reinigen (vervolg)

3. Verwijder de connector met 2 contacten van de kabelboom van de brandstofsensor ② van de connector met 2 pinnen van de machinekabelboom ①.

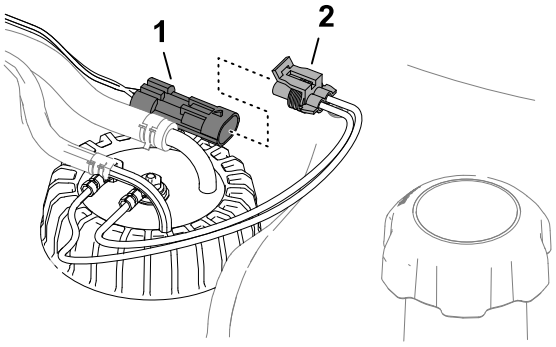

G415056

4. Verplaats de klemmen ② waarmee de slangen ① zijn bevestigd aan de fittings ③ van de brandstofsensor naar binnen en verwijder de slangen van de fittings.

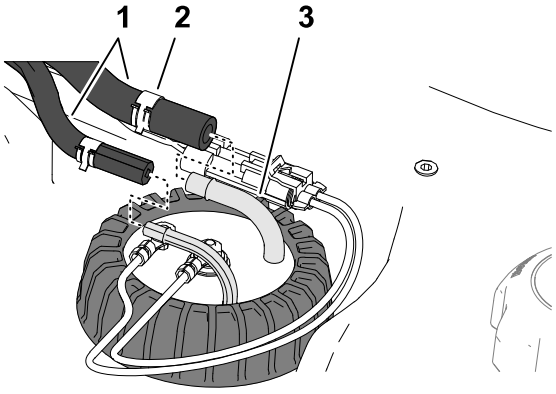

G415057

5. Maak de dop van de brandstofsensor ① los.
6. Til de brandstofsensor voorzichtig omhoog, weg van de tank.

   Opmerking: Buig de brandstofaanzuigbuis, de retourbuis of de arm van de vlotter niet.

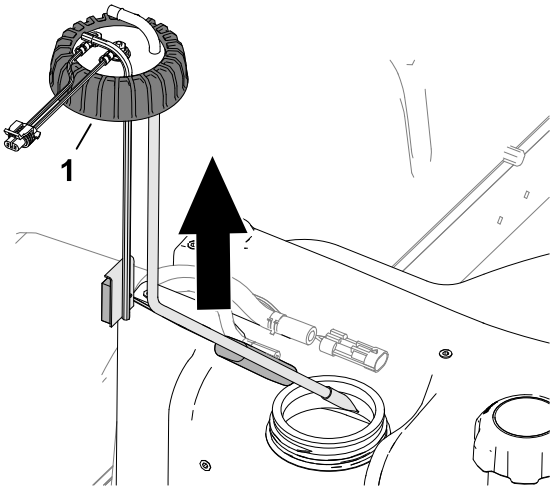

G415058

Rooster van brandstofaanzuigbuis reinigen (vervolg)

De brandstofaanzuigbuis reinigen

1. Reinig het scherm aan het uiteinde van de brandstofaanzuigbuis.

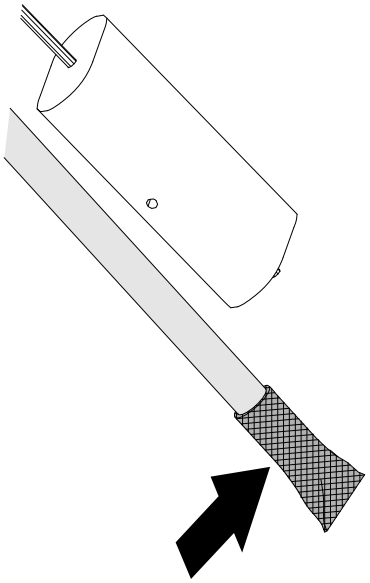

G415060

2. Monteer de brandstofaanzuigbuis en de vlotter voorzichtig in de brandstoftank.
3. Lijn de fittings voor de aanzuigbuis en retourbuis uit naar binnen.
4. Draai de dop van de brandstofsensor (1) vast op de brandstoftank.

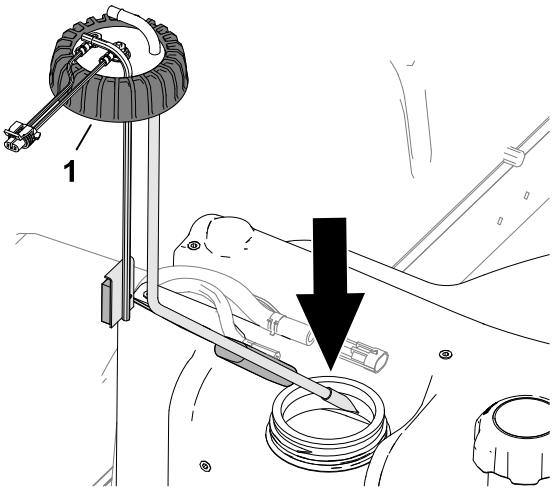

G415059

5. Monteer de slang (1) op de fittings (3) van de brandstofsensor en bevestig de slangen met de klemmen (2) aan de fittings.

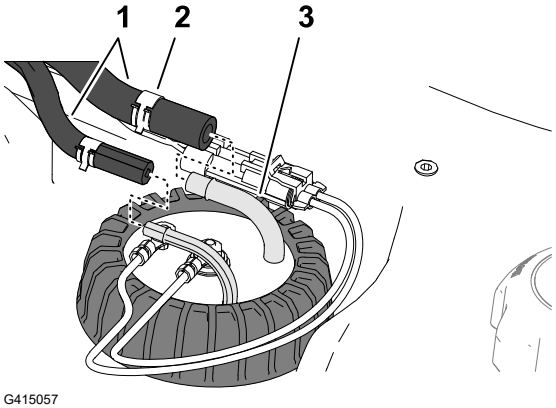

G415057

Rooster van brandstofaanzuigbuis reinigen (vervolg)

6. Steek de connector van de kabelboom van de brandstofsensor (2) in de connector van de machinekabelboom (1).

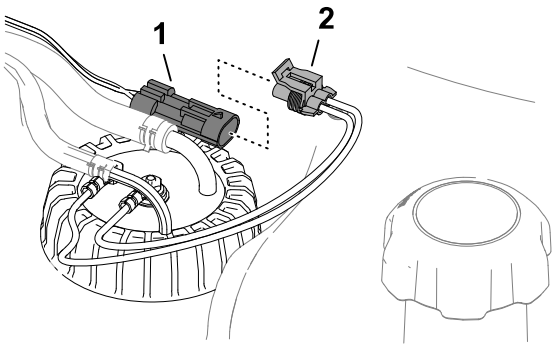

G415056

7. Monteer de kap van de brandstofsensor (1) aan de brandstoftank (3) met de 5 schroeven (2).

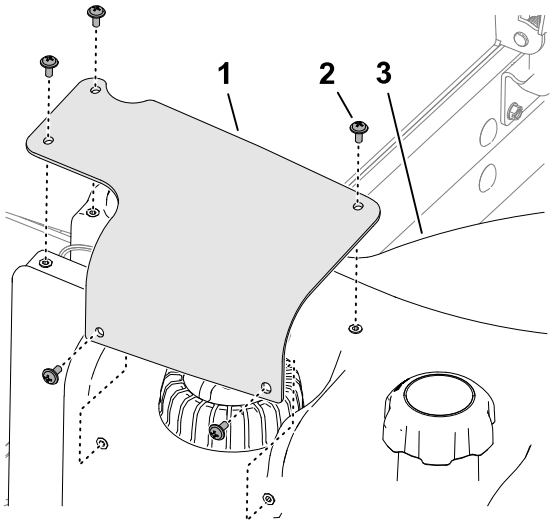

G415055

Brandstofsysteem gebruiksklaar maken

Het brandstofsysteem moet worden voorgevuld na de volgende werkzaamheden:

- Het brandstoffilter vervangen.
- De waterafscheider dagelijks legen of na elk gebruik.
- Als de brandstof helemaal is opgeraakt.
- Het vervangen van een brandstofslang of het openen van het brandstofsysteem om welke reden dan ook.

Het brandstofsysteem voorinspuiten doet u als volgt:

BELANGRIJK

Gebruik de startmotor niet om de motor te laten draaien om het brandstofsysteem voor te vullen.

1. Zorg dat er brandstof in de tank zit.
2. Voer de volgende stappen uit om het filter en de leidingen naar de hogedrukpomp voor te vullen om slijtage of beschadiging van de pomp te voorkomen:

Brandstofsysteem gebruiksklaar maken (vervolg)

A. Draai het contactsleuteltje 15 tot 20 seconden naar de stand AAN.
B. Draai het contactsleuteltje 30 tot 40 seconden naar de stand UIT.

   Opmerking: Zo kan de ECU uitgeschakeld worden.
C. Draai het contactsleuteltje 15 tot 20 seconden naar de stand AAN.
D. Controleer op lekken rond het filter en de slangen.
E. Start de motor en controleer of er lekken zijn.

Elektrisch systeem onderhouden

De elektrische kabels controleren

Controleer de elektrische kabels op schade, slijtage, loszittende fittings, slijtage door weersinvloeden en de inwerking van chemicaliën.

Opmerking: Voer alle noodzakelijke reparaties uit voordat u de machine weer in gebruik neemt.

De accu afkoppelen

GEVAAR

Accuzuur bevat zwavelzuur; deze stof is dodelijk bij inname en veroorzaakt ernstige brandwonden.

- **U mag accuzuur nooit inslikken en moet elk contact met huid, ogen of kleding vermijden.**
- **Draag een veiligheidsbril en rubberen handschoenen.**
- **Vul de accu alleen bij op plaatsen waar schoon water aanwezig is om indien nodig uw huid af te spoelen.**

---

1. Maak de machine klaar voor onderhoud.
2. Open het scherm.

De accu afkoppelen (vervolg)

3. Verwijder het deksel ① van de accubak ④ door op de zijkanten van het accudeksel te drukken.
4. Maak de minkabel van de accu los ②.
5. Schuif de isolatorkap ③ van de klem van de pluskabel van de accu en maak de pluskabel van de accu los.

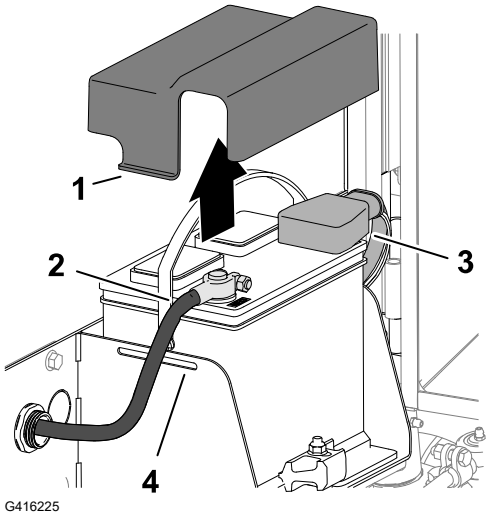

De accu aansluiten

1. Sluit de pluskabel (rood) ③ aan op de positieve (+) accupool.
2. Sluit de minkabel (zwart) ② aan op de minpool (-) van de accu.
3. Breng een dun laagje Grafo 112X-vet, Toro onderdeelnr. 505-47, aan op de accupolen en de klemmen van de accukabel.
4. Schuif het rubberen kapje over de klem van de pluskabel van de accu.
5. Monteer het deksel op de accu en steek hierbij de lipjes ① van het deksel in de sleuven ④ in de accubak.
6. Sluit en vergrendel het scherm.

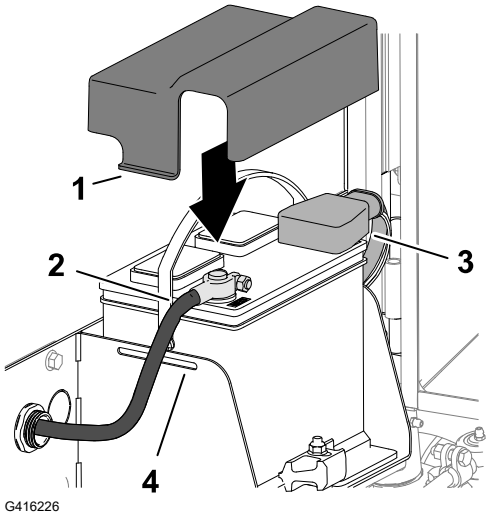

De accu opladen

1. De accu afkoppelen.
2. Sluit een acculader van 3 tot 4 A aan op de accupolen.
3. Laad de accu op gedurende 4 tot 8 uur bij 3-4 A.
4. Als de accu is opgeladen, haalt u de acculader uit het stopcontact en maakt u deze los van de accupolen.
5. De accu aansluiten.

Onderhoud van de accu

Opmerking: Zorg ervoor dat de accuklemmen en de gehele accubehuizing schoon zijn omdat een vuile accu langzaam stroom afgeeft.

1. Maak de machine klaar voor onderhoud.
2. Open het scherm.
3. Controleer de conditie van de accu.

   Opmerking: Vervang een versleten of beschadigde accu.
4. Koppel de accukabels af en verwijder de accu uit de machine.
5. Maak de gehele accubehuizing schoon met een oplossing van natriumbicarbonaat (zuiveringszout) en water.
6. Spoel de accubehuizing met schoon water.
7. Monteer de accu in de machine en sluit de accukabels aan.
8. Sluit en vergrendel het scherm.

Een 12 V zekering van de zekeringhouder vervangen

De zekeringhouder (1) bevindt zich onder de stoel.

1. Maak de machine klaar voor onderhoud.
2. Ontgrendel en kantel de stoel.
3. Vervang de doorgebrande zekering door een zekering van dezelfde soort en met dezelfde stroomsterkte.
4. Klap de stoel terug en vergrendel deze.

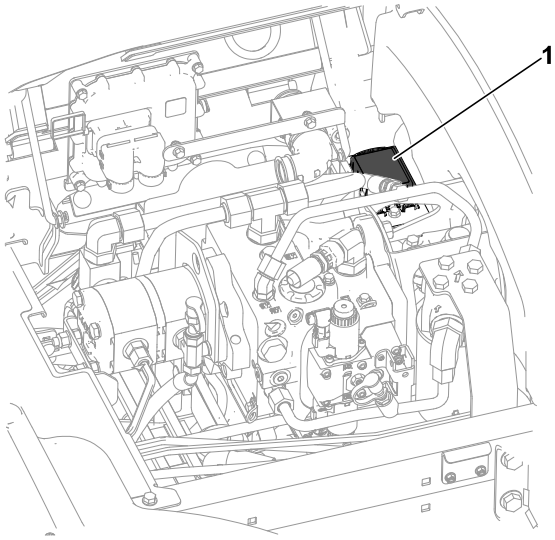

Een 48 V zekering van de maai-eenheid vervangen

1. Ontgrendel en open de motorkap.
2. Verwijder het deksel van de 48 V zekeringhouder vooraan links van de motor.

Een 48 V zekering van de maai-eenheid vervangen (vervolg)

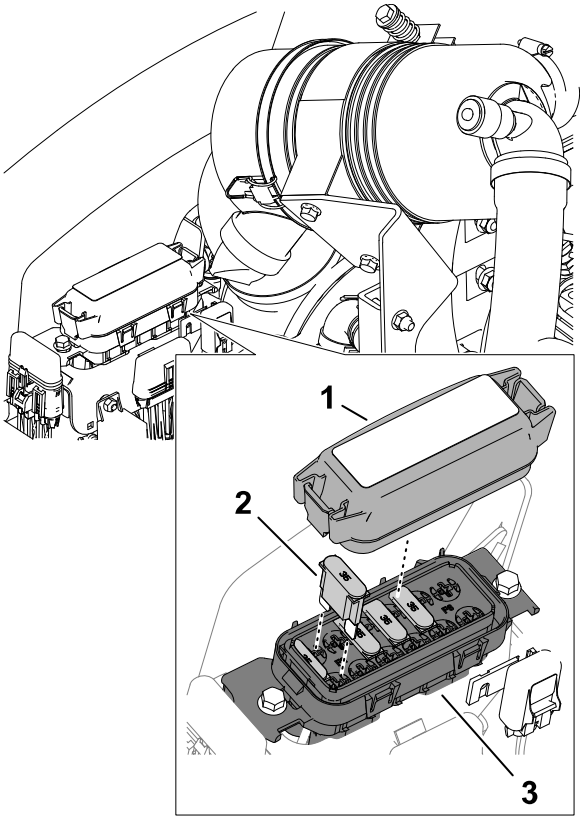

G416230

1. Deksel
2. Maxi zekering
3. 48 V zekeringhouder

3. Zoek de gesprongen zekering in de zekeringhouder.
4. Vervang de zekering door een zekering van dezelfde soort en met dezelfde stroomsterkte. Raadpleeg de sticker aan de binnenkant van het deksel van de zekeringhouder voor de stroomsterkte.
5. Monteer het deksel op de 48 V zekeringhouder.
6. Sluit en vergrendel de motorkap.

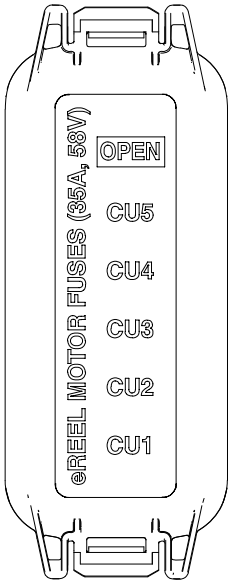

G416231

De zekering voor het inschakelen van de messenkooien vervangen

1. Maak de machine klaar voor onderhoud.
2. Ontgrendel en open de motorkap.
3. Vooraan rechts van de motor: verwijder de dop van de lijnzekeringhouder met de aanduiding ‘Enable Fuse 10 A 125 V’□? (1).
4. Vervang de gesprongen zekering door een zekering van dezelfde soort en met dezelfde stroomsterkte.
5. Plaats de dop op de lijnzekeringhouder.
6. Sluit en vergrendel de motorkap.

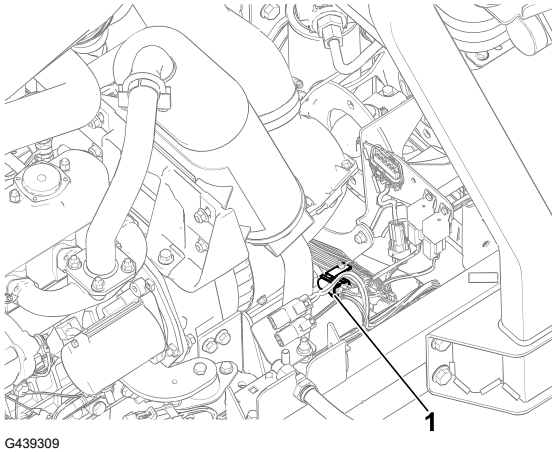

G439309

De zekering van de hoofdvoeding vervangen

1. Maak de machine klaar voor onderhoud.
2. Ontgrendel en open de motorkap.
3. Achteraan rechts van de motor: verwijder de dop van de lijnzekeringhouder met de aanduiding ‘Main B+ Power Fuse’□? (1).
4. Vervang de gesprongen zekering door een zekering van dezelfde soort en met dezelfde stroomsterkte.
5. Monteer de dop op de lijnzekeringhouder.
6. Sluit en vergrendel de motorkap.

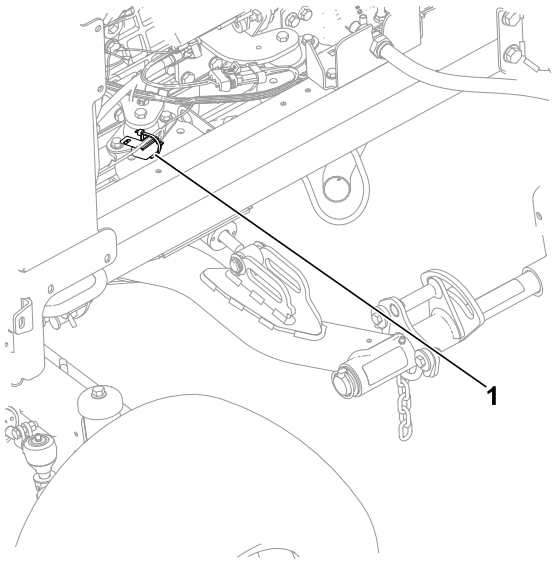

G439310

Aandrijfsysteem onderhouden

De bandenspanning controleren

WAARSCHUWING

Een te lage bandenspanning vermindert de stabiliteit van de machine op hellingen. Dit kan leiden tot kantelen, met de dood of ernstig letsel tot gevolg.

Pomp de banden niet te zacht op.

Opmerking: Zorg ervoor dat alle banden steeds de aanbevolen bandenspanning hebben, hierdoor kan de machine optimale maaiprestaties leveren en goed functioneren.

1. Meet de bandenspanning van elke band. De luchtdruk in de banden moet tussen 0,83 en 1,03 bar zijn.
2. Indien nodig de banden oppompen of aflaten tot u 83 tot 103 kPa (12 tot 15 psi) meet.

De wielmoeren aandraaien.



Draai de wielmoeren kruislings aan met **94 tot 122 N·m**.

WAARSCHUWING

Als de wielmoeren niet steeds de juiste torsie hebben, kan dit leiden tot ernstig letsel of de dood.

Zorg dat de wielmoeren met de juiste torsie zijn aangedraaid.

De moeren van de asnaaf vastdraaien

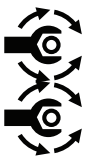

1. Draai de moeren van de voorasnaaf aan met een torsie van **407 tot 542 N·m**.
2. Als uw machine is uitgerust met CrossTrax® aandrijving op alle wielen, draait u de moeren van de achterasnaaf aan met een torsie van **366 tot 447 N·m**.

Uitlijning van de achterwielen controleren

1. Draai het stuurwiel om de achterwielen recht naar voren te laten wijzen.
2. Maak de machine klaar voor onderhoud.
3. Meet op ashoogte de afstand hart-op-hart van het toespoor aan de voorzijde en de achterzijde van de stuurwielen.

Uitlijning van de achterwielen controleren (vervolg)

Opmerking: De afstelling van het toespoor van de achterwielen is correct als het verschil tussen de meting van de voorwielen en de meting van de achterwielen 6 mm of minder is.

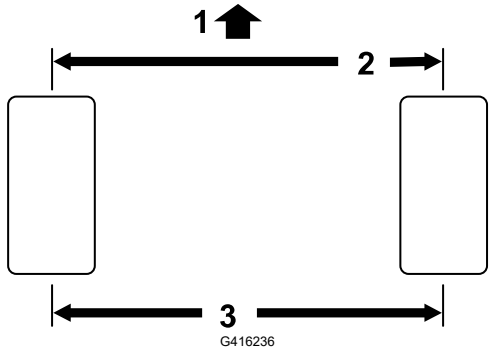

(1) Voorzijde van de tractie-eenheid

(2) 6 mm of minder dan bij de achterkant van de band

(3) Afstand hart-tot-hart

4. Als het verschil groter is dan 6 mm, moet u het toespoor van de achterwielen afstellen.

Toespoor achterwielen afstellen

1. Draai de contramoeren (1) aan de uiteinden van de trommel van de tractiestang (2) los.

   Opmerking: Het uiteinde van de trekstang met de groef op de buitenkant heeft een linkse draad.
2. Draai de trekstang. Gebruik hiervoor de inkeping voor de steeksleutel (3).
3. Meet op ashoogte de afstand hart-op-hart van het toespoor aan de voorzijde en de achterzijde van de stuurwielen.

   Opmerking: De afstelling van het toespoor van de achterwielen is correct als het verschil tussen de meting van de voorwielen en de meting van de achterwielen 6 mm of minder is.
4. Herhaal indien nodig stap 1 en 2.
5. Draai de contramoeren vast.

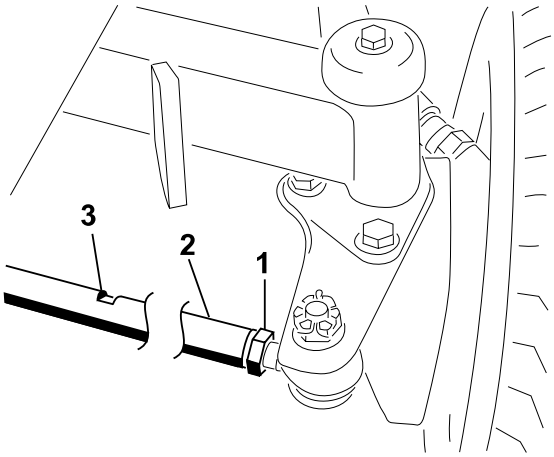

Onderhoud van het koelsysteem

Aanbevolen koelvloeistof

Het koelvloeistofreservoir is in de fabriek gevuld met een 50/50 verhouding van water en ethyleenglycol extended life koelvloeistof.

BELANGRIJK

Gebruik uitsluitend in de handel verkrijgbare koelvloeistoffen die voldoen aan de specificaties die worden genoemd in de tabel met de normen voor extended life koelvloeistof.

Gebruik geen conventionele (groene) IAT-koelvloeistof (inorganic-acid technology of anorganisch-zuurinhibitortechnologie) in uw machine. Meng geen conventionele koelvloeistof met extended life koelvloeistof.

Tabel met type koelvloeistof

Ethyleenglycol vloeistoftype	Type corrosieremmer
Extended life antivries	Organisch-zuurinhibitortechnologie (OAT, Organic-acid technology)

BELANGRIJK

Vertrouw niet op de kleur van de koelvloeistof om het verschil te bepalen tussen conventionele (groene) IAT-koelvloeistof (inorganic-acid technology of anorganisch-zuurinhibitortechnologie) en extended life koelvloeistof.

Fabrikanten van koelvloeistof kunnen extended life koelvloeistof kleuren in een van de volgende kleuren: rood, roze, oranje, geel, blauw, groenblauw, violet en groen. Gebruik koelvloeistof die voldoet aan de specificaties in de tabel met de normen voor extended life koelvloeistof.

Normen voor extended life koelvloeistof

ATSM International	SAE International
D3306 en D4985	J1034, J814 en 1941

BELANGRIJK

De koelvloeistofconcentratie dient een mengsel te zijn dat half uit water, half uit koelvloeistof bestaat.

- **Bij voorkeur:** Wanneer u koelvloeistof van een concentraat mengt, meng het dan met gedestilleerd water.

Aanbevolen koelvloeistof (vervolg)

- **Voorkeursoptie:** Indien er geen gedestilleerd water beschikbaar is, moet u een vooraf gemengde koelvloeistof gebruiken in plaats van een concentraat.
- **Minimumvereiste:** Indien er geen gedestilleerd water of vooraf gemengde koelvloeistof beschikbaar zijn, moet u geconcentreerde koelvloeistof mengen met schoon, drinkbaar water.

Inhoud van koelsysteem

Ongeveer 6,6 liter

Het koelvloeistofpeil controleren

⚠ OPGELET ⚠

Als de motor heeft gelopen kan hete koelvloeistof onder druk ontsnappen, wat zou kunnen leiden tot licht of middelmatig letsel.

- **Verwijder de radiateurdop nooit als de motor loopt.**
- **Gebruik een doek als u de radiateurdop verwijdert en draai de dop langzaam open om de stoom te laten ontsnappen.**

---

1. Maak de machine klaar voor onderhoud.
2. Open de motorkap.
3. Controleer het koelvloeistofpeil in de expansietank.

   Opmerking: Het koelvloeistofpeil is correct als het zich tussen de bijvul- ① en vol-markering ② op de zijkant van de tank bevindt.
4. Als het koelvloeistofpeil te laag is, verwijdert u de dop van de expansietank ③ en vult u bij met de gespecificeerde koelvloeistof tot het peil zich aan de vol-markering bevindt.

   Opmerking: De expansietank voor de koelvloeistof niet te vol vullen.
5. Plaats de dop van de expansietank terug.
6. Sluit en vergrendel de motorkap.

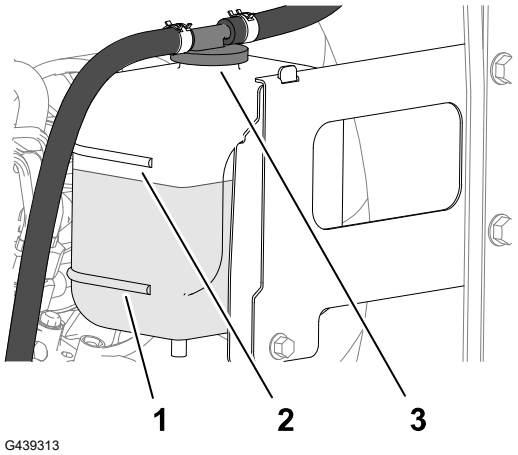

De slangen van het koelsysteem controleren

Controleer de slangen van het koelsysteem op lekkages, kinken, loszittende steunen, slijtage, loszittende aansluitingen, slijtage door weersinvloeden en de inwerking van chemicaliën.

Opmerking: Voer alle noodzakelijke reparaties uit voordat u de machine weer in gebruik neemt.

Het koelsysteem van de motor reinigen

1. Maak de machine klaar voor onderhoud.
2. Til de motorkap op.
3. Verwijder grondig al het vuil dat zich rond het motorgedeelte bevindt.
4. Sluit en vergrendel de motorkap.
5. Maak de sluitingen van het achterscherm (1) los en draai het achterscherm (2) open.
6. Reinig het scherm grondig met perslucht.

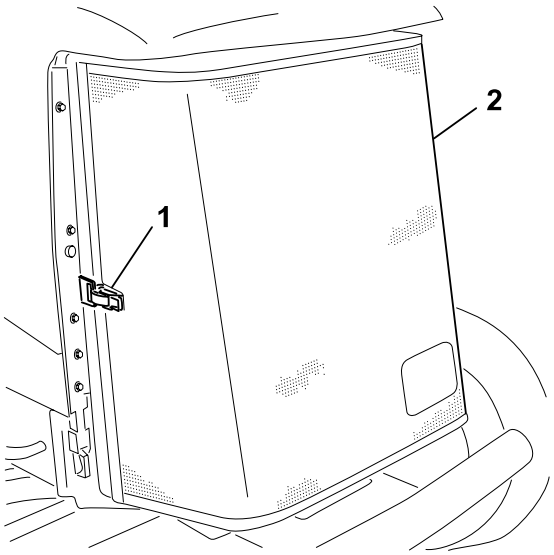

G416241

7. Draai de 2 vergrendelingen van de oliekoeler (2) naar binnen en kantel de oliekoeler (1).

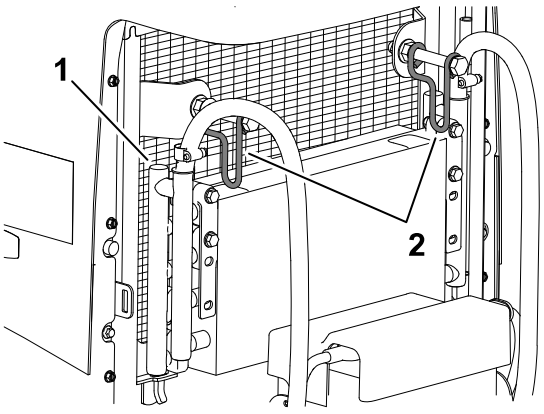

G416242

Het koelsysteem van de motor reinigen (vervolg)

8. Reinig beide zijden van de oliekoeler en de radiateur [1] grondig met perslucht.
9. Breng de oliekoeler omhoog en bevestig hem met de 2 vergrendelingen.
10. Sluit en vergrendel het scherm.

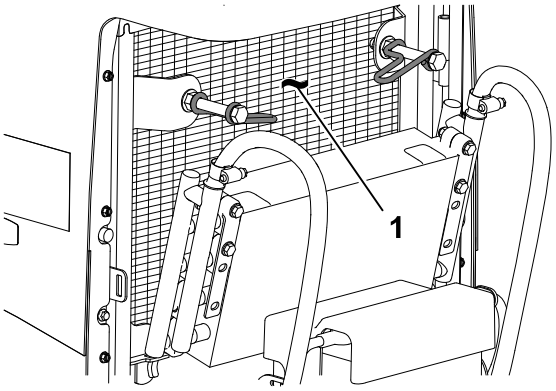

De riem onderhouden

Riem van dynamo spannen

1. Maak de machine klaar voor onderhoud.
2. Open de motorkap.
3. Controleer de spanning van de riem van de wisselstroomdynamo [2] door deze midden tussen de poelies van de wisselstroomdynamo en de krukas in te drukken.

   Opmerking: Met een kracht van 10 kg zou de riem 11 mm moeten bewegen.
4. Als de speling niet correct is, voltooi dan de volgende procedure om de riem te spannen:
   A. Draai de bouten los waarmee de wisselstroomdynamo aan de beugel [1] en de scharnierbout van de wisselstroomdynamo [3] is bevestigd.
   B. Plaats een breekijzer tussen de wisselstroomdynamo en de motor en beweeg de wisselstroomdynamo naar buiten toe.
   C. Wanneer u de juiste riemspanning hebt bereikt , draait u de bouten vast waarmee de wisselstroomdynamo is bevestigd aan de beugel en de scharnierbout van de wisselstroomdynamo.
5. Sluit en vergrendel de motorkap.

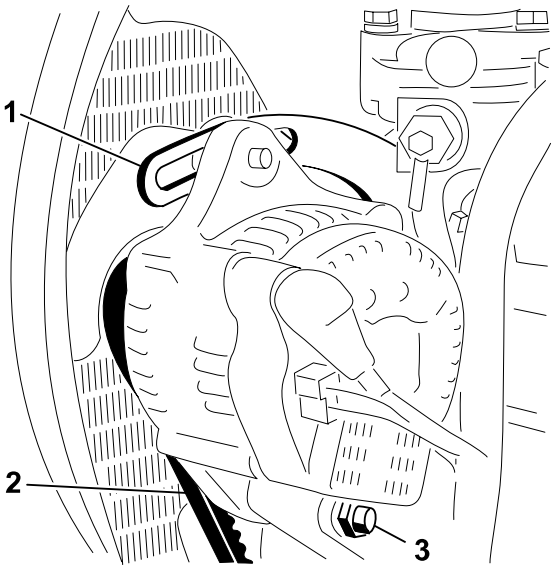

Onderhoud van het hydraulische systeem

Specificaties hydraulische vloeistof

Het reservoir is in de fabriek gevuld met hoogwaardige hydraulische vloeistof. Controleer het peil van de hydraulische vloeistof voordat de motor voor het eerst wordt gestart, en vervolgens dagelijks.

Aanbevolen hydraulische vloeistof: Toro PX Extended Life hydraulische vloeistof; verkrijgbaar in emmers van 19 liter of vaten van 208 liter.

Opmerking: Een machine die de aanbevolen vloeistof om bij te vullen gebruikt moet minder vaak bijgevuld worden en het filter moet minder vaak worden vervangen.

Andere hydraulische vloeistoffen: Als de Toro PX Extended Life hydraulische vloeistof niet verkrijgbaar is, kunt u een andere conventionele, petroleumgebaseerde hydraulische vloeistof gebruiken die aan de volgende materiaaleigenschappen en de industrienormen voldoet. Gebruik geen synthetische vloeistof. Vraag uw smeermiddelenleverancier naar een geschikt product.

Opmerking: Toro aanvaardt geen enkele aansprakelijkheid voor schade die wordt veroorzaakt door gebruik van verkeerde vervangende vloeistoffen. Gebruik daarom uitsluitend producten van gerenommeerde fabrikanten die garant staan voor de door hen aanbevolen vloeistoffen.

ISO VG 46 slijtagewerende hydraulische vloeistof met hoge viscositeitsindex/laag stolpunt

Materiaaleigenschappen:

Viscositeit, ASTM D445	cSt bij 40°C 44 tot 48
Viscositeitsindex ASTM D2270	140 of hoger
Stolpunt, ASTM D97	-37°C tot -45°C
Industriespecificaties:	Eaton Vickers 694 (I-286-S, M-2950-S/ 35VQ25 of M-2952-S)

Opmerking: Veel hydraulische vloeistoffen zijn bijna kleurloos, zodat het moeilijk is lekkages op te sporen. Er is een rode kleurstof leverbaar voor de hydraulische vloeistof, in flesjes van 20 ml. Een flesje is voldoende voor 15 tot 22 liter hydraulische vloeistof. U kunt deze kleurstof bestellen bij een erkende Toro distributeur, onderdeelnr. 44-2500.

Specificaties hydraulische vloeistof (vervolg)

BELANGRIJK

Toro Premium synthetische, biologisch afbreekbare hydraulische vloeistof is de enige biologisch afbreekbare vloeistof die door Toro is goedgekeurd. Deze vloeistof is compatibel met de elastomeren die worden gebruikt in hydraulische systemen van Toro, en is geschikt voor een groot aantal temperatuursomstandigheden. Deze vloeistof is compatibel met gangbare minerale olie, maar met het oog op maximale biologische afbreekbaarheid en goede prestaties moet het hydraulische systeem grondig met gewone vloeistof worden gespoeld. De olie is verkrijgbaar in emmers van 19 liter of vaten van 208 liter bij een erkende Toro distributeur.

Inhoud hydraulische tank

41,6 liter

Het peil van de hydraulische vloeistof controleren

Het reservoir is in de fabriek gevuld met hoogwaardige hydraulische vloeistof. U controleert de hydraulische olie het beste als de olie koud is. De machine dient in de transportstand te staan.

1. Maak de machine klaar voor onderhoud.
2. Reinig de omgeving van de vulbuis en de dop van de hydraulische tank.
3. Verwijder de peilstok uit de vulbuis en veeg deze af met een schone doek.
4. Steek de peilstok in de vulbuis. Verwijder hem daarna en controleer het vloeistofpeil.

   Opmerking: Het vloeistofpeil moet in het bedrijfsbereik op de peilstok staan.

BELANGRIJK

Vul de brandstoftank niet te vol.

Het peil van de hydraulische vloeistof controleren (vervolg)

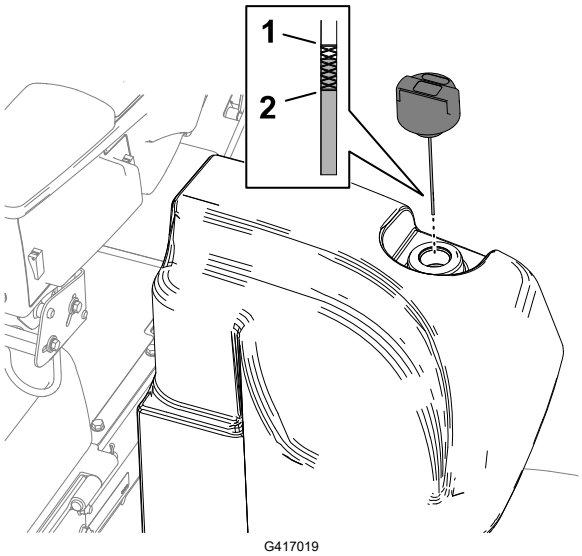

(1) Vol-markering (peilstok)

(2) Bijvul-markering (peilstok)

5. Als het peil te laag is, vult u de nodige hoeveelheid van de aanbevolen vloeistof bij om het peil tot de Vol-markering te brengen.
6. Breng de peilstok aan op de vulbuis.

Controleren van de hydraulische slangen en leidingen

Controleer de hydraulische leidingen en slangen op lekkages, kinken, loszittende steunen, slijtage, loszittende aansluitingen, slijtage door weersinvloeden en de inwerking van chemicaliën.

Opmerking: Voer alle noodzakelijke reparaties uit voordat u de machine weer in gebruik neemt.

Het laadfilter vervangen

BELANGRIJK

Als andere filters worden gebruikt, kan de garantie van bepaalde onderdelen komen te vervallen.

1. Maak de machine klaar voor onderhoud.
2. Kantel de stoel.

Het laadfilter vervangen (vervolg)

3. Plaats een opvangbak onder het laadfilter (2) aan de linkerkant van de machine.
4. Verwijder het filter.
5. Veeg het bevestigingsoppervlak voor het filter van de filterkop (1) schoon.
6. Breng een dunne laag van de gespecificeerde hydraulische vloeistof aan op de pakking van het nieuwe laadfilter.
7. Schroef het filter handmatig op de filterkop totdat de pakking contact maakt met het bevestigingsoppervlak. Draai het filter vervolgens handmatig een extra halve slag vast.
8. Breng de stoel naar beneden en vergrendel hem.

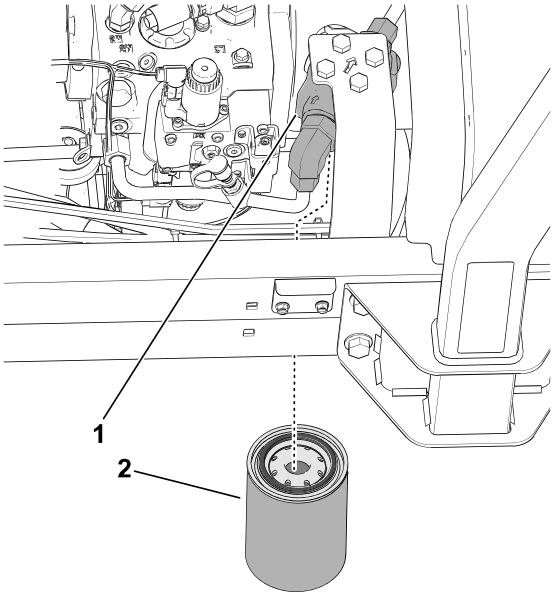

G439314

Controleren op lekken

1. Start de motor en laat deze 2 minuten lopen om lucht uit het hydraulische systeem te verwijderen.
2. Zet de motor af, verwijder het sleuteltje en controleer op lekkage bij het retourfilter en het laadfilter.

   Opmerking: Herstel alle hydraulische lekkages.

Hydraulische vloeistof verversen

Als de vloeistof verontreinigd raakt, moet u contact opnemen met uw Toro distributeur omdat het systeem dient te worden schoongespoeld. Verontreinigde vloeistof ziet er in vergelijking met schone vloeistof melkachtig of zwart uit.

1. Maak de machine klaar voor onderhoud.
2. Plaats een grote opvangbak onder het verdeelstuk aan de onderkant van de hydraulische tank.

Hydraulische vloeistof verversen (vervolg)

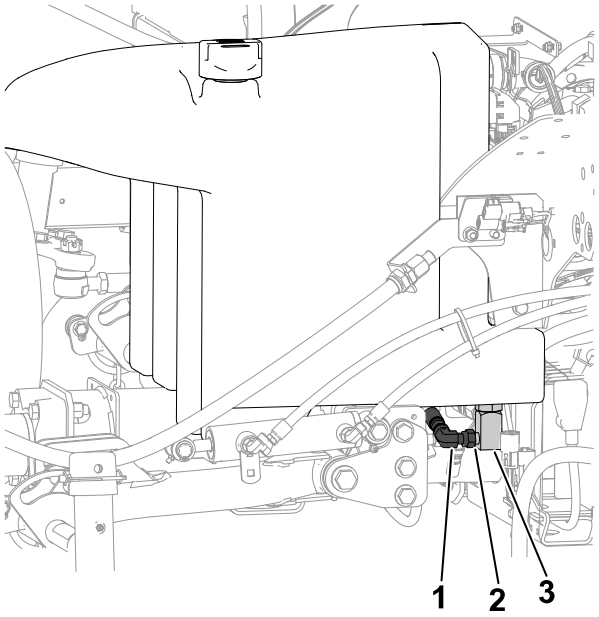

G439327

(1) Verdeelstuk
(2) Draai de fitting hier los
(3) 90°-fitting

3. Koppel de 90°-fitting los van het verdeelstuk en laat de tank leeglopen.
4. Wanneer de hydraulische vloeistof niet meer uit de tank loopt, sluit u de 90°-fitting terug aan op het verdeelstuk.
5. Vul de tank met de voorgeschreven hydraulische vloeistof.

BELANGRIJK

Gebruik uitsluitend de gespecificeerde hydraulische vloeistoffen. Andere vloeistoffen kunnen schade aan het systeem veroorzaken.

6. Plaats de tankdop terug.
7. Start de motor en gebruik alle hydraulische bedieningsorganen om de hydraulische vloeistof door het hele systeem te verspreiden.
8. Controleer of er hydraulische vloeistof lekt.
9. Controleer het peil.

Onderhoud van de maai-eenheid

Afstelling van contact tussen ondermes en messenkooi controleren

Controleer de afstelling van het contact tussen het ondermes en de messenkooi, ook als deze eerder acceptabel was.

Opmerking: De messenkooi en het ondermes moeten over de gehele lengte lichtjes contact maken.

De stoptijd van het mes controleren

1. Schakel de maai-eenheden in en trek aan de hefhendel om de maai-eenheden omhoog te brengen.
2. Let op de tijd tussen het hefcommando en het moment waarop alle messenkooien zijn gestopt met draaien.

   Opmerking: Als de tijd meer dan 7 seconden bedraagt, moet u contact opnemen met uw erkende servicedealer.

Maai-eenheden wetten

⚠ WAARSCHUWING ⚠

Contact met de maai-eenheden of andere bewegende onderdelen kan de dood of ernstig letsel veroorzaken.

- **Houd uw vingers, handen en kleding uit de buurt van de maai-eenheden en andere bewegende onderdelen.**
- **Probeer de maai-eenheden nooit met uw handen of voeten te draaien terwijl de motor draait.**

Opmerking: Aanvullende instructies en procedures met betrekking tot wetten kunt u vinden in de basishandleiding voor Toro maaiers met messenkooien (met richtlijnen voor het slijpen), documentnr. 09168SL.

De machine klaarmaken.

1. Maak de machine klaar voor onderhoud.
2. Zorg ervoor dat de motor uitgeschakeld is, maar dat het contactsleuteltje op de stand LOPEN staat. Ga dan naar het **Hoofdmenu** van het InfoCenter display.
3. Scrol in het **Hoofdmenu** naar beneden naar **Onderhoud - Service** en druk op de selectieknop.

Maai-eenheden wetten (vervolg)

4. Scrol in **Onderhoud - Service** naar beneden naar **Front Backlap** en **Rear Backlap**. Druk op de rechter navigatieknop om de gewenste set maai-eenheden van UIT naar AAN te zetten.
5. Stel het contact tussen de messenkooi en het ondermes af en zorg ervoor dat dit geschikt is voor het wetten bij alle maai-eenheden.

De messenkooien en het ondermes wetten

1. Start de motor en laat deze op een laag stationair toerental lopen.

⚠ WAARSCHUWING ⚠

Als het motortoerental wordt gewijzigd tijdens het wetten kunnen de maaidekken vastlopen, dat zou tot de dood of ernstig letsel kunnen leiden.

- **Verander nooit het motortoerental tijdens het wetten.**
- **Wet uitsluitend als de motor stationair loopt.**

---

2. Met de hendel voor maaien/transport in de MAAISTAND schakelt u de aftakas in. Zet de maai-/hefhendel naar voren om te beginnen met wetten.
3. Breng de wetpasta aan met een borstel met lange steel.

⚠ GEVAAR ⚠

Als u in contact komt met bewegende maai-eenheden, leidt dit tot ernstig letsel of de dood.

Om lichamelijk letsel te voorkomen, moet u ervoor zorgen dat u buiten het bereik van de maai-eenheden bent voordat u verdere werkzaamheden uitvoert.

BELANGRIJK

Gebruik nooit een borstel met een korte steel.

---

4. Als de messenkooien blijven vastzitten of instabiel worden tijdens het wetten, moet u het toerental van de messenkooien verhogen totdat de snelheid stabiliseert. Zet daarna het toerental weer op de gewenste snelheid. Dit kunt u doen door de knoppen op het InfoCenter display te gebruiken.
5. Als u een aanpassing moet uitvoeren aan de maai-eenheden terwijl u aan het wetten bent, moet u als volgt te werk gaan:
   A. Zet de maai-/hefhendel naar achter en druk op de aftakasschakelaar om de aftakas uit te schakelen.
   B. Zet de motor af en verwijder het sleuteltje.
   C. Stel de maai-eenheden af.

Maai-eenheden wetten (vervolg)

D. Herhaal stap 1 tot en met 3.

6. Herhaal stap 3 voor de andere maai-eenheden die u wilt wetten.

Wetten beëindigen

1. Zet de maai-/hefhendel naar achter en druk op de aftakasschakelaar om de aftakas uit te schakelen.
2. Schakel de wetfunctie uit met de knoppen op het InfoCenter display.

BELANGRIJK

Als u de wetfunctie na het wetten niet UIT zet, zullen de maaidekken niet omhoog komen of naar behoren werken.

3. Zet de motor af en verwijder het sleuteltje.
4. Spoel alle wetpasta van de maai-eenheden.
5. Voor een betere snijrand moet u de voorkant van het ondermes bijvijlen als u klaar bent met wetten.

   Opmerking: Door het wetten van de snijrand kunnen bramen of ruwe randen ontstaan. Het beste resultaat verkrijgt u door de snijrand te vijlen loodrecht op het voorvlak van het ondermes. Zo verwijdert u bramen.
6. Stel indien nodig het contact tussen de messenkooi en het ondermes af.
7. Zet het toerental van de messenkooien in de gewenste maaistand.

Onderhoud van het chassis

De veiligheidsgordel controleren

1. Controleer de veiligheidsgordel op slijtage, insnijdingen en andere beschadigingen. Vervang de veiligheidsgordel(s) als een onderdeel ervan niet naar behoren functioneert.
2. Reinig de veiligheidsgordel indien nodig.

Reinigen

De machine wassen

Reinig de machine indien nodig met alleen water of een mild reinigingsmiddel. U kunt een vod gebruiken wanneer u de machine wast.

De machine wassen (vervolg)

BELANGRIJK

- **Gebruik geen brak of teruggewonnen water om de machine schoon te maken.**
- **Gebruik nooit een hogedrukreiniger om de machine schoon te maken. Hogedrukreinigers kunnen het elektrische systeem beschadigen, belangrijke stickers losweken en noodzakelijk vet op wrijvingspunten wegspoelen. Gebruik niet te veel water in de buurt van het bedieningspaneel, de motor en de accu.**
- **Reinig de machine niet terwijl de motor loopt. De machine reinigen terwijl de motor loopt kan interne motorschade veroorzaken.**

De machine stallen

1. Plaats de machine op een horizontaal oppervlak, laat de maai-eenheden zakken, stel de parkeerrem in werking, zet de motor af en verwijder het sleuteltje.
2. Reinig de tractie-eenheid, de maai-eenheden en de motor grondig.
3. Controleer de bandenspanning.
4. Controleer of alle bevestigingsmiddelen vastzitten; zet ze vast indien nodig.
5. Smeer alle smeer- en draaipunten met vet of olie. Neem overtollig vet op.
6. Plaatsen waar de lak is bekrast, beschadigd of geroest, moeten licht geschuurd en bijgewerkt worden. Eventuele deuken in de metalen carrosserie uitdeuken.
7. Verricht de volgende onderhoudswerkzaamheden aan de accu en de kabels:
   A. Haal de accuklemmen los van de accupolen.
   B. Reinig de accu, de klemmen en de polen met behulp van een staalborstel en een oplossing van zuiveringszout (natriumbicarbonaat).
   C. Smeer een dun laagje Grafo 112X-vet (Toro onderdeelnr. 505-47) of vaseline (petrolatum) op de kabelklemmen en de accupolen om corrosie te voorkomen.
   D. Laad de accu om de 60 dagen 24 uur lang op om loodsulfatie van de accu te voorkomen.
8. Maak de motor als volgt klaar:
   A. Tap de motorolie af uit het carter en plaats de aftapplug.
   B. Verwijder het oliefilter en gooi het weg. Plaats een nieuw oliefilter.
   C. Vul de motor met de opgegeven motorolie.
   D. Start de motor en laat deze ongeveer twee minuten stationair lopen.
   E. Zet de motor af en verwijder het sleuteltje.
   F. Spoel de brandstoftank met verse, schone brandstof.
   G. Zet alle fittings van het brandstofsysteem vast.
   H. Zorg ervoor dat het luchtfilter grondig wordt gereinigd en een onderhoudsbeurt krijgt.
   I. Plak de luchtfilterinlaat en de uitlaat af met weerbestendige tape.
   J. Controleer de antivriesbescherming en vul het systeem bij met een oplossing die half uit water, half uit ethyleenglycol bestaat. Vul zoveel bij als nodig is met het oog op de plaatselijk te verwachten minimumtemperatuur.

Opslag van de accu

Als u de machine langer dan 30 dagen stalt, moet u de accu verwijderen en volledig opladen. U moet de accu apart opslaan of in het voertuig laten zitten. De accukabels mogen niet aangesloten zijn op de accu als u deze in de machine opslaat. Sla de accu op in een koele omgeving om te voorkomen dat de accu snel ontlaadt. Om te voorkomen dat de accu bevriest, moet deze volledig zijn opgeladen. Het soortelijk gewicht van een volledig opgeladen batterij is 1,265-1,299.

Toro Garantie

Beperkte garantie gedurende twee jaar of 1500 bedrijfsuren

Voorwaarden en producten waarvoor de garantie geldt

The Toro Company garandeert dat uw product voor commercieel gebruik ("product?) vrij is van tekortkomingen in de materialen en fabricagefouten gedurende 2 jaar of 1.500 werkuren*, afhankelijk van welke termijn het eerst wordt bereikt. Deze garantie geldt voor alle producten met uitzondering van beluchters (raadpleeg voor deze producten de afzonderlijke garantieverklaringen). In een geval waarin de garantie van toepassing is, zullen wij het product kosteloos repareren en ook niet de kosten van diagnose, arbeid, onderdelen en transport in rekening brengen. De garantie gaat in op de datum waarop het product is geleverd aan de oorspronkelijke koper. *Producten uitgerust met een urenteller.

Aanwijzingen voor aanvraag van garantieservice

U dient contact op te nemen met de distributeur van commerciële producten of erkende dealer bij wie u het product heeft gekocht, zodra u denkt dat er sprake is van een geval waarop de garantie van toepassing is. Als het u moeite kost een distributeur of erkende dealer te vinden of vragen hebt over rechten of plichten met betrekking tot de garantie, kunt u contact met ons opnemen op:

Toro Commercial Products Service Department
8111 Lyndale Avenue South
Bloomington, MN 55420-1196 VS
+1-952-888-8801 of +1–800–952-2740
E-mail: commercial.warranty@toro.com

Plichten van de eigenaar

Als eigenaar van het product bent u verantwoordelijk voor de vereiste onderhouds- en afstelwerkzaamheden die worden vermeld in de *Gebruikershandleiding*. Herstellingen voor problemen met het product die worden veroorzaakt door het niet uitvoeren van de vereiste onderhouds- en afstelwerkzaamheden worden niet gedekt door deze garantie.

Zaken en gevallen die niet onder de garantie vallen

Niet alle storingen of defecten van het product die plaatsvinden tijdens de garantieperiode zijn materiaalgebreken of fabricagefouten. Buiten deze garantie vallen:

- Productstoringen die het gevolg zijn van het gebruik van vervangstukken niet afkomstig van Toro, of van het aanbrengen of gebruiken van randapparaten of aangepaste accessoires en producten die niet van het merk Toro zijn.
- Productstoringen veroorzaakt door het feit dat de eigenaar nalaat aanbevolen onderhoud en/of aanpassingen uit te voeren.
- Defecten als gevolg van verkeerd, achteloos of roekeloos gebruik van het product.
- Door gebruik versleten onderdelen die niet defect zijn. Voorbeelden van onderdelen die slijten of worden verbruikt tijdens een normaal gebruik van het product zijn onder meer, maar niet uitsluitend: remblokken en remvoeringen, koppelingsvoeringen, maaimessen, messenkooien, rollen en lagers (verzegeld of smeerbaar), snijplaten, bougies, zwenkwielen en zwenkwiellagers, banden, filters, drijfriemen en sommige onderdelen van spuitmachines zoals membranen, spuitdoppen, vloeistofstroommeters en afsluitkleppen.
- Storingen die worden veroorzaakt door externe invloeden zijn onder meer, maar niet uitsluitend: weersomstandigheden, wijze van opslag, verontreiniging, gebruik van niet-goedgekeurde brandstoffen, koelvloeistoffen, smeermiddelen, additieven, meststoffen, water of chemicaliën.
- Storingen of gebrekkige prestaties die het gevolg zijn van het gebruik van brandstoffen (bv. benzine, diesel of biodiesel) die niet voldoen aan hun respectievelijke industriestandaarden.
- Normale geluiden, trilling, slijtage en achteruitgang. Normale “slijtage□? omvat, maar is niet beperkt tot, schade aan zittingen ten gevolge van slijtage of afslijting, afgesleten geverfde oppervlakken, gekraste stickers of ramen.

Onderdelen

De garantie op vervangingsonderdelen volgens het vereiste onderhoud geldt tot de geplande vervangdatum van het betreffende onderdeel. Een onderdeel dat uit hoofde van de garantie is vervangen, komt voor de duur van de oorspronkelijke productgarantie in aanmerking voor de garantie en wordt eigendom van Toro. Toro neemt de uiteindelijke beslissing of een onderdeel of een groep van onderdelen wordt gerepareerd of vervangen. Toro mag voor garantiereparaties in de fabriek gereviseerde onderdelen gebruiken.

Garantie semitractieaccu en lithiumionaccu

Semitractieaccu's en lithiumionaccu's hebben een specifiek totaal aantal kilowatturen die zij tijdens hun levensduur kunnen leveren. De gebruikte technieken voor het bedienen, opladen en onderhouden van de accu kan leiden tot een langere of kortere levensduur van de accu. Als de accu's in dit product worden gebruikt, zal hun bruikbaarheid tussen de oplaadintervallen langzaam verminderen totdat deze volledig uitgeput zijn. Een accu vervangen die versleten is ten gevolge van normaal gebruik is de verantwoordelijkheid van de eigenaar van het product.

Opmerking: (alleen voor lithiumionaccu): raadpleeg de garantie van de accu voor meer informatie.

Levenslange garantie van krukas (uitsluitend voor ProStripe 02647 model)

De ProStripe met originele Toro koppelingsplaat en mesremkoppeling (ingebouwde mesremkoppeling (BBC) + koppelingsplaat) als originele uitrusting die door de originele aankoper wordt gebruikt in overeenstemming met de aanbevolen gebruiks- en onderhoudsprocedures, valt onder een levenslange garantie tegen verbuiging van de krukas van de motor. Machines die zijn uitgerust met frictieringen, mesremkoppelingeenheden (BBC) en andere dergelijke toestellen vallen niet onder de levenslange garantie van de krukas.

Onderhoud is op kosten van de eigenaar

Opvoeren van de motor, smeren, reinigen en waxen, het vervangen van filters, koelvloeistof en het uitvoeren van aanbevolen onderhoudswerkzaamheden behoren tot de gebruikelijke werkzaamheden die nodig zijn voor Toro producten en die voor rekening van de eigenaar zijn.

Algemene voorwaarden

Op grond van deze garanties mogen reparaties uitsluitend worden uitgevoerd door een erkende Toro- dealer.

De Toro Company is niet aansprakelijk voor indirecte of bijkomende schade dan wel gevolgschade in samenhang met het gebruik van de Toro producten die onder deze garantie vallen, inclusief de kosten of uitgaven voor de levering van vervangend materiaal of diensten gedurende een redelijke periode van onbruikbaarheid of buitengebruikstelling tijdens de uitvoering van reparatiewerkzaamheden op grond van deze garantie. Met uitzondering van de emissiegarantie waarnaar hieronder (indien van toepassing) wordt verwezen, bestaat er geen andere uitdrukkelijke garantie. Alle impliciete garanties van verkoopbaarheid of geschiktheid voor gebruik zijn beperkt tot de duur van deze uitdrukkelijke garantie.

Sommige landen staan uitsluitingen van bijkomende schade of gevolgschade of beperkingen op de duur van de impliciete garantie niet toe, zodat bovengenoemde uitsluitingen en beperkingen in uw geval mogelijk niet van toepassing zijn. Deze garantie geeft u specifieke rechten; daarnaast kunt u beschikken over andere rechten die per land kunnen verschillen.

Opmerking met betrekking tot de emissiegarantie

Het emissiecontrolesysteem op uw product kan vallen onder de dekking van een afzonderlijke garantie die tegemoetkomt aan de eisen van de Amerikaanse Environmental Protection Agency (EPA) en/of de California Air Resources Board (CARB). De beperkingen van de bedrijfsuren die hierboven zijn genoemd, gelden niet voor de garantie op het emissiecontrolesysteem. Zie de garantieverklaring voor het controlesysteem van de emissie van de motor in de Gebruikershandleiding van uw product of in het documentatiemateriaal van de fabrikant van de motor.

Andere landen dan de VS, Mexico of Canada

Kopers van Toro-producten die zijn geëxporteerd uit de Verenigde Staten of Canada, moeten contact opnemen met hun Toro Distributeur (dealer) voor de garantiebepaling die in hun land, provincie of staat van toepassing zijn. Als u om een of andere reden ontevreden bent over de service van uw verdeler of moeilijk informatie over de garantie kunt krijgen, verzoeken wij u contact op te nemen met uw erkend Toro servicecenter.

Californië Proposition 65 Waarschuwingsinformatie

Wat betekent deze waarschuwing?

Sommige producten die op de markt zijn bevatten een etiket met een waarschuwing als:

WAARSCHUWING: Kanker en schade aan de voortplantingsorganen – www.p65Warnings.ca.gov.

Wat is Prop 65?

Prop 65 geldt voor elk bedrijf dat actief is in Californië, producten verkoopt in Californië, of producten maakt die kunnen worden verkocht of geïmporteerd in Californië. De wet schrijft voor dat de Gouverneur van Californië een lijst van chemische stoffen bijhoudt en publiceert waarvan bekend is dat ze kanker, geboorteafwijkingen en/of andere schade aan de voortplantingsorganen kunnen veroorzaken. De lijst wordt jaarlijks bijgewerkt en omvat honderden chemische stoffen die in veel alledaagse voorwerpen voorkomen. Prop 65 heeft als doel mensen te informeren over blootstelling aan deze chemische stoffen.

Prop 65 verbiedt de verkoop van producten die deze chemicaliën bevatten niet; wel schrijft de wet voor dat het product, de productverpakking en de bijgevoegde documentatie waarschuwingen bevatten. Een Prop 65-waarschuwing betekent ook niet dat een product enige norm of vereiste inzake productveiligheid schendt. De Californische regering stelt duidelijk dat een Prop 65-waarschuwing "niet neerkomt op een wettelijke beslissing dat een product 'veilig' of 'onveilig' is." Veel van deze chemische stoffen worden al jaren op grote schaal en zonder gedocumenteerde schade gebruikt in alledaagse voorwerpen. Ga voor meer informatie naarhttps://oag.ca.gov/prop65/faqs-view-all.

Een Prop 65-waarschuwing betekent dat (1) een bedrijf de blootstelling heeft beoordeeld en van mening is dat deze het niveau 'geen significant risico' overschrijdt, of dat (2) het bedrijf kiest om een waarschuwing te vermelden omdat het weet dat een betreffende chemische stof aanwezig is, zonder evenwel de blootstelling eraan te beoordelen.

Is deze wet overal van kracht?

Prop 65-waarschuwingen zijn enkel vereist krachtens de Californische wet. Deze waarschuwingen ziet men in heel Californië in uiteenlopende omgevingen, bijvoorbeeld in restaurants, kruidenierswinkels, hotels, scholen, ziekenhuizen en op een groot aantal producten. Daarnaast kiezen sommige webverkopers en postorderbedrijven ervoor om Prop 65-waarschuwingen te geven op hun website of in catalogi.

Hoe verhouden de Californische waarschuwingen zich tot de federale limieten in de VS?

De Prop 65-voorschriften zijn vaak strikter dan federale en internationale normen. Voor verschillende stoffen is in Californië al bij veel lagere dosissen een waarschuwing vereist dan elders in de VS. Bijvoorbeeld: de Prop 65-norm voor waarschuwingen voor lood bedraagt 0,5 µg per dag, wat veel minder is dan de federale en internationale standaarden.

Waarom worden niet alle vergelijkbare producten van de waarschuwing voorzien?

- Producten die verkocht worden in Californië moeten voorzien worden van een Prop 65-aanduiding, maar dit geldt niet voor vergelijkbare producten op andere plaatsen.
- Een bedrijf kan in navolging van een rechtszaak verplicht worden om zijn producten te voorzien van Prop 65-waarschuwingen, terwijl dit voor andere bedrijven die vergelijkbare producten verkopen niet geldt.
- Prop 65 wordt niet eenduidig opgelegd.
- Bedrijven kunnen ervoor kiezen geen waarschuwing te vermelden omdat ze vinden dat ze daar niet toe verplicht zijn in het kader van de Prop 65-voorschriften; ook als er geen waarschuwingen op een product staan, is het best mogelijk dat de betreffende chemische producten toch in vergelijkbare dosissen aanwezig zijn.

Waarom vermeldt Toro deze waarschuwing?

Toro wil consumenten zo goed mogelijk informeren zodat ze geïnformeerde beslissingen kunnen nemen over de producten die ze kopen en gebruiken. Toro vermeldt in sommige gevallen waarschuwingen op basis van zijn kennis over de aanwezigheid van één of meer van de betreffende chemische stoffen, zonder evenwel het niveau van blootstelling te

beoordelen, aangezien niet alle betreffende chemische stoffen voorzien zijn van voorschriften voor blootstellingslimieten. Ook al is de blootstelling door producten van Toro verwaarloosbaar of valt deze ruim binnen de categorie 'geen significant risico', heeft Toro er veiligheidshalve voor gekozen om Prop 65-waarschuwingen op te nemen. Als Toro deze waarschuwingen niet vermeldt, zou het bovendien vervolgd kunnen worden door de Staat Californië of door private personen die tenuitvoerlegging van Prop 65 beogen, en het kan op die manier aanzienlijke boetes krijgen.


TORO