# Priročnik za upravljanje

## Vlečna enota Reelmaster® 5610-D

### Model št.: —Razpon serijskih številk

**03956**—417200000 in gor

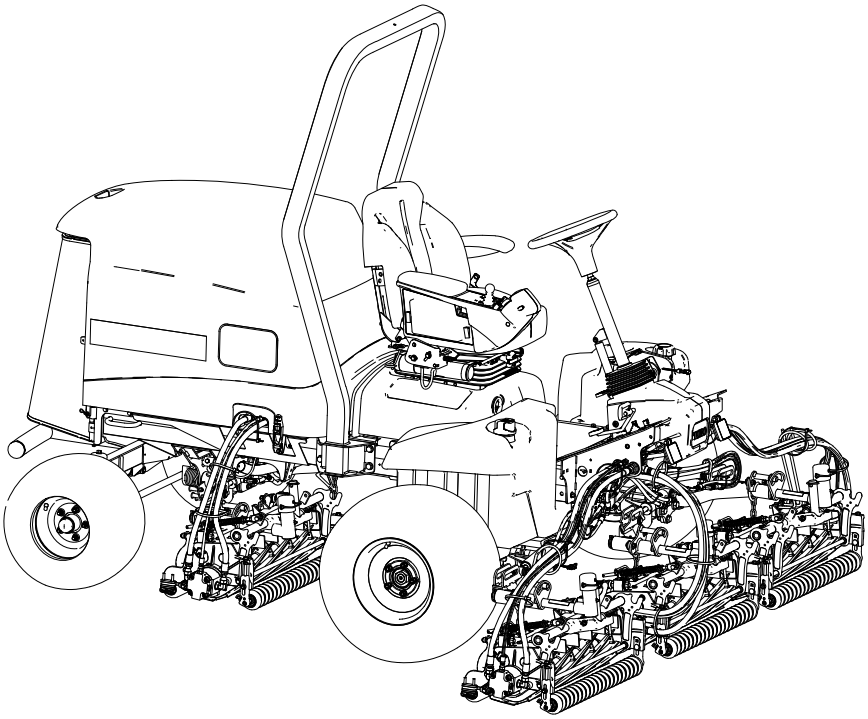

3467-333B

Prevod izvirnika (SL)

# Regulativne informacije in izjava o omejitvi odgovornosti

Izdelek je skladen z vsemi veljavnimi evropskimi direktivami; za podrobnosti glejte poseben list z izjavo o skladnosti izdelka.

V skladu s 4442. ali 4443. členom zakona o javnih virih zvezne države Kalifornija uporaba ali upravljanje motorja na katerih koli površinah, ki so prekrite z gozdom, grmičevjem (podrastjo) ali travo ni dovoljena, če motor nima vgrajenega lovilca isker, kot je opredeljeno v 4442. členu, če ni v ustreznem delujočem stanju oziroma če motor ni zasnovan, opremljen ali vzdrževan v skladu s priporočili za preprečevanje požarov.

Priloženi Priročnik za upravljanje motorja vsebuje informacije, ki jih predpisujeta ameriška okoljevarstvena agencija (EPA) kalifornijska uredba o omejevanju izpustov za področja izpustnih sistemov, vzdrževanja in garancije. Nadomestne dele lahko naročite pri proizvajalcu motorja.

**⚠ OPOZORILO**

KALIFORNIJA
Kalifornijski predpis Proposition 65

Za izpuh iz dizelskega motorja in nekateri snovi, ki jih vsebuje, v ameriški zvezni državi Kalifornija velja, da povzročajo raka ali prirojene motnje oziroma drugače škodujejo reproduktivni funkciji.

Priključni nastavki, priključne sponke in povezana dodatna oprema akumulatorja vsebujejo svinec in svinčene spojine, za katere je v zvezni državi Kalifornija znano, da povzročajo raka in da so škodljive za razmnoževanje. Po rokovanju s temi deli si umijte roke.

Pri uporabi tega izdelka lahko pride do izpostavitve kemičnim snovem, za katere v ameriški zvezni državi Kalifornija velja, da povzročajo raka ali prirojene motnje oziroma škodujejo reproduktivni funkciji.

# Kazalo vsebine


Regulativne informacije in izjava o omejitvi odgovornosti ..... 2
Poglavje 1: Uvod ..... 1–1
Predvidena uporaba ..... 1–1
Iskanje pomoči ..... 1–1
Dogovorjeni znaki v priročniku ..... 1–2
Klasifikacija varnostnih opozoril ..... 1–2
Poglavje 2: Varnost ..... 2–1
Splošna varnost ..... 2–1
Varnost pred upravljanjem ..... 2–1
Varnost pri ravnanju z gorivom ..... 2–2
Varnost med upravljanjem ..... 2–2
Varnost pri uporabi varnostnega loka (ROPS) ..... 2–3
Varna uporaba na pobočjih ..... 2–3



© 2024—The Toro® Company


8111 Lyndale Ave So
Bloomington, MN 55044

Obrnite se na nas na www.Toro.com
Natisnjeno v ZDA


Vse pravice so pridržane

Varnost po končani uporabi ... 2–4
Varnost pri vzdrževanju ... 2–4
Varnost motorja ... 2–5
Varnost električnega sistema ... 2–5
Varnost sistema hlajenja ... 2–5
Varnost hidravličnega sistema ... 2–6
Varnost pri delu z rezili ... 2–6
Varnost pri shranjevanju ... 2–6
Varnostne in informativne nalepke ... 2–7
Poglavje 3: Nastavitve ... 3–1
1 Priprava stroja ... 3–1
2 Nastavitev položaja krmilnega vzvoda ... 3–1
3 Namestitev rezalnih enot ... 3–2
Priprava stroja ... 3–2
Priprava rezalnih enot ... 3–2
Namestitev kompenzacijske vzmeti za travno rušo in namestitev vodila cevi ... 3–3
Namestitev vodila cevi ... 3–5
Postavitev kompenzacijske vzmeti ... 3–6
Namestitev stojala ... 3–8
Namestitev sprednjih rezalnih enot na dvižne roke ... 3–8
Namestitev zadnjih rezalnih enot na dvižne roke ... 3–9
Namestitev zadnjih rezalnih enot na dvižne roke ... 3–9
Blokiranje tečaja rezalne enote za košnjo trave na pobočju hriba ... 3–10
Namestitev verig dvižne roke rezalne enote ... 3–10
Namestitev motorjev vreten ... 3–11
4 Uporaba stojala rezalne enote ... 3–12
5 Namestitev zaklepa pokrova motorja CE ... 3–13
6 Namestitev nalepk CE ... 3–14
Lepljenje nalepke CE ... 3–14
Lepljenje nalepke z letom proizvodnje ... 3–14
Lepljenje opozorilne nalepke CE ... 3–15
Poglavje 4: Pregled izdelka ... 4–1
Upravljalni elementi ... 4–1
Avtomobilska stopalka za plin ... 4–2
Stikalo na ključ ... 4–2
Ročica za dviganje/spuščanje rezalnih enot ... 4–2
Stikalo parkirne zavore ... 4–3
Stikalo za upravljanje tempomata ... 4–3
Stikalo priključne gredi (PTO) ... 4–4
Stikalo za žaromete ... 4–4
Prikazovalnik InfoCenter ... 4–4
Stopalka za nastavitev nagiba volana ... 4–5
Stopalka za vožnjo ... 4–5
Indikator zamašitve hidravličnega filtra ... 4–6
Napajalni priključek ... 4–6
Krmilniki za sedež ... 4–6
Ročice za brušenje ... 4–8
Specifikacije ... 4–8
Delovni priključki/dodatna oprema ... 4–8
Poglavje 5: Upravljanje ... 5–1
Pred upravljanjem ... 5–1
Vsakodnevna vzdrževalna dela ... 5–1
Gorivo ... 5–1

Preverjanje zapornih stikal ... 5–3
Pregled zaslona prikazovalnika InfoCenter ... 5–5
Med upravljanjem ... 5–15
Pregled značilnosti upravljanja stroja ... 5–15
Upravljanje stroja ... 5–16
Pregled stopalke za vožnjo ... 5–16
Pregled funkcije VPS – Virtual Pedal Stop (Virtualni omejevalnik stopalke) ... 5–17
Tempomat ... 5–18
Pregled načina pospeševanja ... 5–19
Pregled načina za ogrevanje ... 5–20
Pregled funkcije Toro Smart Power™ ... 5–20
Zagon motorja ... 5–20
Ugašanje motorja ... 5–20
Prilagoditev kompenzacijske vzmeti ... 5–21
Košnja trave s strojem ... 5–21
Razlaga delovanja filtra trdnih delcev in regeneracije ... 5–22
Prilagoditev protiuteži dvižne roke ... 5–29
Prilagoditev položaja obračanja dvižne roke ... 5–30
Nastavitev hitrosti vreten ... 5–31
Pregled indikatorskih lučk ... 5–32
Nasveti za uporabo ... 5–32
Po upravljanju ... 5–34
Lokacije privezovalnih nastavkov ... 5–34
Prevažanje stroja ... 5–35
Potiskanje ali vleka stroja ... 5–35
Poglavje 6: Vzdrževanje ... 6–1
Priporočen urnik vzdrževanja ... 6–1
Kontrolni seznam za vsakodnevno vzdrževanje ... 6–4
Postopki pred vzdrževanjem ... 6–6
Priprava za vzdrževanje ... 6–6
Odpiranje pokrova motorja ... 6–6
Zapiranje pokrova motorja ... 6–7
Odpiranje rešetke ... 6–7
Zapiranje rešetke ... 6–8
Nagibanje sedeža ... 6–8
Spuščanje sedeža ... 6–8
Lokacije podpornih točk ... 6–9
Mazanje ... 6–9
Mazanje ležajev in puš ... 6–9
Lokacije mazalk ... 6–10
Vzdrževanje motorja ... 6–12
Preverjanje zračnega filtra ... 6–12
Ponastavitev servisnega indikatorja zračnega filtra ... 6–13
Servisiranje zračnega filtra ... 6–14
Specifikacije za motorno olje ... 6–15
Preverjanje nivoja motornega olja ... 6–15
Menjava motornega olja in filtra ... 6–16
Vzdrževanje sistema za gorivo ... 6–18
Shranjevanje goriva ... 6–18
Servisiranje izločevalnika vode iz goriva ... 6–19
Servisiranje filtra za gorivo ... 6–20
Praznjenje rezervoarja za gorivo ... 6–21
Preverjanje vodov in priključkov za gorivo ... 6–21

Servisiranje dizelskega oksidacijskega katalizatorja (DOC) in filtra za saje ..... 6–21
Čiščenje sita cevke za dovod goriva ..... 6–22
Prvo polnjenje sistema za gorivo ..... 6–24
Vzdrževanje električnega sistema ..... 6–25
Pregled električnih kablov ..... 6–25
Odklop akumulatorja ..... 6–25
Priključitev akumulatorja ..... 6–26
Polnjenje akumulatorja ..... 6–26
Servisiranje akumulatorja ..... 6–27
Zamenjava 12-V varovalke ..... 6–27
Zamenjava varovalke TEC ..... 6–27
Zamenjava varovalke ECU ..... 6–28
Vzdrževanje pogonskega sistema ..... 6–29
Preverjanje tlaka v pnevmatikah ..... 6–29
Zategovanje kolesnih matic s predpisanim zateznim momentom ..... 6–29
Zategovanje matic pesta osi s predpisanim zateznim momentom ..... 6–29
Preverjanje poravnave zadnjih koles ..... 6–30
Prilagoditev stekanja zadnjih koles ..... 6–30
Vzdrževanje hladilnega sistema ..... 6–31
Specifikacije za hladilno tekočino ..... 6–31
Preverjanje ravni hladilne tekočine ..... 6–32
Pregled gibkih cevi hladilnega sistema ..... 6–33
Čiščenje hladilnega sistema motorja ..... 6–33
Vzdrževanje jermena ..... 6–34
Napenjanje jermena alternatorja ..... 6–34
Vzdrževanje hidravličnega sistema ..... 6–35
Specifikacije za hidravlično tekočino ..... 6–35
Preverjanje ravni hidravlične tekočine ..... 6–36
Preverjanje hidravličnih vodov in cevi ..... 6–38
Zamenjava filtrov za hidravlično tekočino ..... 6–38
Zamenjava hidravlične tekočine ..... 6–40
Vzdrževanje rezalnih enot ..... 6–41
Preverjanje nastavitve stika med vretenom in nožem ..... 6–41
Brušenje rezalnih enot ..... 6–41
Vzdrževanje šasije ..... 6–44
Pregled varnostnega pasu ..... 6–44
Čiščenje ..... 6–44
Pranje stroja ..... 6–44
Poglavje 7: Shranjevanje ..... 7–1
Varnost pri shranjevanju ..... 7–1
Shranjevanje stroja ..... 7–1
Shranjevanje akumulatorja ..... 7–2
Garancija družbe Toro
Opozorilo glede kalifornijskega predloga številka 65

# Predvidena uporaba

Ta stroj je kosilnica z rezilnim vretenom s sedežem, ki ga lahko uporabljajo profesionalni in najeti upravljavci za komercialne namene. Primarno je zasnovana za košnjo trave na dobro vzdrževanih tratah. Uporaba izdelka za nepredvidene namene je lahko nevarna za vas in navzoče osebe.

Podrobno preberite te informacije, da se seznanite s pravilnim upravljanjem in vzdrževanjem stroja ter preprečite telesne poškodbe in škodo na izdelku. Vi ste odgovorni za pravilno in varno upravljanje izdelka.

# Iskanje pomoči

Če potrebujete informacije o varnosti izdelka in gradivo za usposabljanje za uporabo, podatke o dodatni opremi, pomoč pri iskanju prodajalca ali če želite registrirati izdelek, lahko obiščete www.Toro.com.

Če potrebujete servisne storitve, originalne dele Toro ali dodatne informacije, se obrnite na pooblaščenega prodajalca oziroma službo za pomoč strankam družbe Toro, pri čemer predhodno pripravite številko modela in serijsko številko izdelka. Te številke se nahajajo na tipski ploščici vašega izdelka (1). Številke vpišite v ustrezna polja.

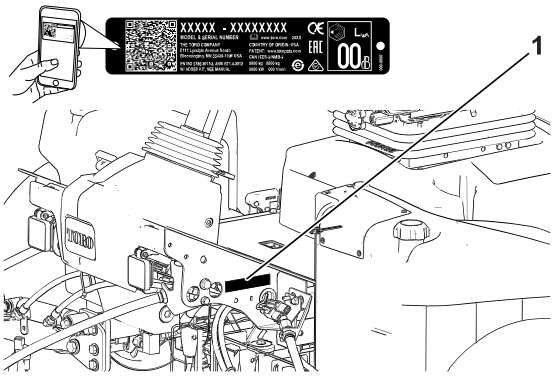

G439286

## POMEMBNO

**Do podatkov o garanciji, delih in drugih informacij o izdelku lahko dostopate tako, da z mobilno napravo odčitate QR-kodo na nalepki s serijsko številko (če je nameščena).**

| | | | |
|---|---|---|---|
| **Številka modela:** | | **Serijska številka:** | |

# Dogovorjeni znaki v priročniku

V tem priročniku so opredeljene morebitne nevarnosti, pri čemer varnostna opozorila označuje poseben opozorilni znak za nevarnost, ki lahko povzroči hude telesne poškodbe ali smrt, če ne upoštevate priporočenih previdnostnih ukrepov.

G405934

Za poudarjanje informacij sta v tem priročniku uporabljeni 2 besedi. **Pomembno** opozarja na posebne tehnične informacije, medtem ko **Opomba** označuje informacije, ki jih morate posebej pozorno prebrati.

# Klasifikacija varnostnih opozoril

Znak varnostnega opozorila tako v tem priročniku kot tudi na stroju označuje pomembna varnostna opozorila, ki jih morate upoštevati, da preprečite nesreče.

Znak varnostnega opozorila je nad opozorili, ki opozarjajo na nevarno ravnanje ali okoliščine, sledi pa mu beseda **NEVARNOST**, **OPOZORILO** ali **SVARILO**.

**NEVARNOST**

**Nevarnost označuje neposredno nevarnost, ki *bo* privedla do smrti ali hudih telesnih poškodb, če je ne preprečite.**

---

**OPOZORILO**

**Opozorilo označuje morebitno nevarnost, ki *lahko* privede do smrti ali hudih telesnih poškodb, če je ne preprečite.**

---

**SVARILO**

**Svarilo označuje neposredno nevarnost, ki *bi lahko* privedla do lažjih ali zmernih telesnih poškodb, če je ne preprečite.**

---

# Splošna varnost

- Ta izdelek lahko amputira roke in noge oziroma izvrže predmete z veliko hitrostjo.
- Pred zagonom motorja morate prebrati in razumeti vsebino tega *Priročnika za upravljanje*.
- Med upravljanjem stroja morate biti popolnoma osredotočeni. Ne počnite ničesar, kar bi lahko odvrnilo vašo pozornost; v nasprotnem primeru lahko to privede do telesnih poškodb ali premoženjske škode.
- Rok in nog ne približujte premikajočim se delom stroja.
- Stroja ne uporabljajte, če na stroju niso nameščena ustrezna varovala in druga varnostna zaščitna oprema ali če ta oprema ne deluje pravilno.
- Drugim navzočim osebam in otrokom preprečite vstop v območje delovanja stroja. Nikoli ne dovolite otrokom, da upravljajo stroj.
- Ugasnite motor, odstranite ključ in počakajte, da se vsi premikajoči se deli ustavijo, preden zapustite upravljavčev položaj. Pustite, da se stroj ohladi, preden ga nastavite, popravite, očistite ali shranite.

Nepravilna uporaba ali vzdrževanje stroja lahko privedeta do poškodb. Zaradi preprečevanja nevarnosti poškodb upoštevajte ta varnostna navodila in vedno upoštevajte varnostno opozorilno oznako ⚠, ki lahko pomeni: **svarilo**, **opozorilo** ali **nevarnost** – varnostni napotek za osebno varnost. Neupoštevanje teh navodil lahko privede do telesnih poškodb ali smrti.

# Varnost pred upravljanjem

- Otrokom ali neusposobljenim osebam ne smete nikoli dovoliti, da upravljajo ali servisirajo stroj. Lokalni predpisi lahko omejujejo starost upravljavca. Za usposabljanje vseh upravljavcev in mehanikov je odgovoren lastnik.
- Seznanite se s postopki za varno upravljanje stroja, upravljalnimi elementi in varnostnimi oznakami.
- Preden zapustite delovni položaj, storite naslednje:
  - Stroj parkirajte na ravni površini.
  - Izklopite in spustite rezalne enote.
  - Vklopite parkirno zavoro.
  - Ugasnite motor in odstranite ključ.
  - Počakajte, da se vsi deli ustavijo.
  - Pustite, da se stroj ohladi, preden ga nastavite, popravite, očistite ali shranite.

- Vedeti morate, kako lahko hitro zaustavite stroj in ugasnete motor.
- Stroja ne uporabljajte, če na stroju niso nameščena ustrezna varovala in druga varnostna zaščitna oprema ali če ta oprema ne deluje pravilno.
- Pred košenjem vedno preglejte stroj in se prepričajte, da so rezalne enote v dobrem stanju.
- Preverite območje, kjer boste uporabljali stroj in odstranite vse predmete, ki jih lahko stroj izvrže.
- Ta izdelek ustvarja elektromagnetno polje. Če nosite vsadljiv elektronski medicinski pripomoček, se pred uporabo tega izdelka posvetujte z zdravstvenim delavcem.

## Varnost pri ravnanju z gorivom

- Pri ravnanju z gorivom bodite zelo previdni. Gorivo je zelo vnetljivo in njegovi hlapi so eksplozivni.
- Ugasnite vse cigarete, cigare, pipe in druge možne vire vžiga.
- Uporabljajte samo odobrene posode za gorivo.
- Ko motor teče ali je vroč, ne smete v nobenem primeru odpirati čepa odprtine za dolivanje goriva ali dolivati goriva v rezervoar za gorivo.
- Ne dolivajte ali izčrpavajte goriva v zaprtih prostorih.
- Stroja ali posode za gorivo ne smete shranjevati, kjer so lahko prisotni odprt plamen, iskra ali pilotni plamen iz naprav, kot so na primer grelec za vodo ali drugi podobni gospodinjski aparati.
- Če gorivo razlijete, ne poskušajte zagnati motorja, da preprečite ustvarjanje virov vžiga, dokler se hlapi goriva ne razpršijo v zraku.

# Varnost med upravljanjem

- Lastnik/upravljavec je odgovoren za preprečevanje nesreč, ki lahko povzročijo telesne poškodbe ali premoženjsko škodo.
- Nosite primerna oblačila, vključno z zaščitnimi očali, dolgimi hlačami, delovnimi čevlji z nedrsečim podplatom in zaščito za sluh. Spnite dolge lase in ne nosite ohlapnih oblek ali ohlapnega nakita.
- Stroja ne upravljajte, če ste bolni, utrujeni ali pod vplivom alkohola oziroma drog.
- Med upravljanjem stroja morate biti popolnoma osredotočeni. Ne počnite ničesar, kar bi lahko odvrnilo vašo pozornost; v nasprotnem primeru lahko to privede do telesnih poškodb ali premoženjske škode.
- Pred zagonom motorja se prepričajte, da so vsi upravljalni elementi za nadzor vožnje v nevtralnem položaju, da je parkirna zavora vklopljena in da ste pravilno nameščeni na upravljavčevem položaju.
- Ne prevažajte potnikov ter drugim navzočim osebam in otrokom preprečite vstop v območje delovanja stroja.
- Stroj upravljajte le pri dobri vidljivosti, da se tako izognete luknjam ali drugim skritim nevarnostim.
- Izogibajte se košnji na mokri travi. Slabši oprijem lahko povzroči zdrs stroja.

- Z rokami in nogami se ne približujte rezalnim enotam.
- Pred vzvratno vožnjo poglejte nazaj in navzdol, da se prepričate, da imate prosto pot.
- Bodite previdni pri približevanju nepreglednim ovinkom, grmom, drevesom ali drugim predmetom, ki lahko omejijo vaš pogled.
- Ko ne kosite, ustavite rezalne enote.
- Pri zavijanju in prečkanju cest in pločnikov s strojem upočasnite in bodite previdni. Dajte prednost drugim udeležencem v prometu.
- Motor sme teči samo v dobro prezračevanem prostoru. Izpušni plini vsebujejo tudi ogljikov monoksid, ki lahko povzroči smrt, če ga vdihavate.
- Delujoče kosilnice ne smete nikoli pustiti brez nadzora.
- Preden zapustite delovni položaj, storite naslednje:
  - Parkirajte stroj na ravni površini.
  - Izklopite in spustite rezalne enote.
  - Vklopite parkirno zavoro.
  - Ugasnite motor in odstranite ključ.
  - Počakajte, da se vsi deli ustavijo.
  - Pustite, da se stroj ohladi, preden ga nastavite, popravite, očistite ali shranite.
- Stroj uporabljajte samo pri dobri vidljivosti in ustreznih vremenskih pogojih. Ne upravljajte stroja, če obstaja nevarnost za udar strele.
- Tempomat (če je vgrajen) uporabljajte le, če lahko stroj upravljate na odprtem, ravnem območju brez ovir, kjer se lahko stroj nemoteno premika s stalno hitrostjo.

# Varnost pri uporabi varnostnega loka (ROPS)

- Nobenega dela varnostnega loka (ROPS) ne smete odstraniti s stroja.
- Vedno uporabljajte varnostni pas; prepričajte se, da ga lahko v nujnih primerih hitro odpnete.
- Vedno morate biti pripeti z varnostnim pasom.
- Preverite, ali so nad vami ovire in preprečite trk z njimi.
- Varnostni lok (ROPS) ohranjajte brezhiben tako, da ga redno pregledujete za poškodbe in preverjate, ali so pritrdilni elementi dobro zategnjeni.
- Vse poškodovane dele varnostnega loka (ROPS) nemudoma zamenjajte. Popravilo ali spreminjanje ni dovoljeno.

# Varna uporaba na pobočjih

- Pobočja so najpogostejši dejavnik pri nesrečah zaradi izgube nadzora in prevračanja, ki imajo lahko za posledico hude telesne poškodbe ali celo smrt. Sami odgovarjate za varno uporabo na pobočjih. Upravljanje stroja na strminah zahteva dodatno previdnost.
- Ocenite, ali so razmere na pobočju varne za uporabo stroja, obvezno si oglejte teren. Med pregledom se zanašajte na zdravo pamet in dobro presojo.
- Za upravljanje stroja na pobočjih preberite spodaj navedena navodila za uporabo stroja na pobočjih. Pred uporabo stroja ocenite razmere na pobočju, da se odločite, ali lahko v

# Varna uporaba na pobočjih (nadaljevanje)

danem trenutku in razmerah stroj uporabljate na tem pobočju. Če se teren spremeni, se lahko spremeni tudi upravljanje stroja na pobočju.

- Izogibajte zaganjanju, zaustavljanju in obračanju stroja na pobočjih. Pazite, da ne boste preveč sunkovito spreminjali hitrosti ali smeri. Zavijajte počasi in postopoma.
- Stroja ne uporabljajte v pogojih, ki lahko bistveno vplivajo na oprijem koles, krmiljenje ali stabilnost stroja.
- Odstranite ali označite ovire, kot so jarki, kolesnice, grbine, skale in druge skrite nevarnosti. Visoka trava lahko zakrije ovire. Neraven teren lahko povzroči prevrnitev stroja.
- Upoštevajte, da ima lahko stroj na mokri travi, pobočju ali vožnji navzdol po pobočju slabši oprijem koles.
- Pri uporabi stroja v bližini prepadov, jarkov, nasipov, vodnih teles in drugih nevarnosti bodite izredno previdni. Stroj se lahko nenadoma prevrne, če gre kolo prek roba ali če se rob vdre. Med strojem in nevarnimi deli ohranjajte varnostno območje.
- Ob vznožju pobočja si oglejte morebitne nevarnosti. Če je teren prenevaren, ga pokosite s samohodno kosilnico.
- Če je možno, naj bodo med uporabo stroja na pobočjih rezalne enote spuščene na tla. Dvig kosilnih enot med upravljanjem na klancih lahko povzroči nestabilnost stroja.

# Varnost po končani uporabi

- Parkirajte stroj na ravni površini.
- Izklopite in spustite rezalne enote.
- Vklopite parkirno zavoro.
- Ugasnite motor in odstranite ključ.
- Počakajte, da se vsi deli ustavijo.
- Pustite, da se stroj ohladi, preden ga nastavite, popravite, očistite ali shranite.
- Da bi preprečili požar, poskrbite, da se na rezalnih enotah, pogonih, glušnikih, hladilnih delih in v motornem prostoru ne nabirajo trava in smeti. Počistite razlito olje ali gorivo.
- Kadar koli prevažate stroj oziroma ga ne uporabljate, odklopite pogon priključkov.
- Varnostni pas vzdržujte in po potrebi očistite.
- Stroja ali posode za gorivo ne smete shranjevati, kjer so lahko prisotni odprti plamen, iskra ali pilotni plamen iz naprav, kot so na primer grelec za vodo ali drugi podobni gospodinjski aparati.

# Varnost pri vzdrževanju

- Preden zapustite delovni položaj, storite naslednje:
  - Parkirajte stroj na ravni površini.
  - Izklopite in spustite rezalne enote.

  - Vklopite parkirno zavoro.
  - Ugasnite motor in odstranite ključ.
  - Počakajte, da se vsi deli ustavijo.
  - Pustite, da se stroj ohladi, preden ga nastavite, popravite, očistite ali shranite.
- Nosite ustrezna oblačila, vključno z zaščitnimi očali, dolgimi hlačami ter zaščitno in protizdrsno obutvijo. Rok, stopal, oblačil in nakita ne približujte premikajočim se delom.
- Pred začetkom vzdrževanja počakajte, da se vroči deli stroja ohladijo.
- Če je mogoče, ne opravljajte vzdrževanja, medtem ko motor teče. Ne približujte se delom, ki se premikajo.
- Motor sme teči samo v dobro prezračevanem prostoru. Izpušni plini vsebujejo tudi ogljikov monoksid, ki lahko povzroči smrt, če ga vdihavate.
- Če delate pod strojem, ga podprite z dvižnimi stojali.
- Pri sestavnih delih, ki so pod tlakom, bodite pri sproščanju tlaka zelo previdni.
- Dele stroja vzdržujte v brezhibnem stanju in poskrbite, da bodo vijaki in matice dobro priviti.
- Zamenjajte vse obrabljene ali poškodovane nalepke.
- Za zagotovitev varnega in optimalnega delovanja stroja uporabljajte samo originalne nadomestne dele Toro. Uporaba nadomestnih delov drugih proizvajalcev je lahko nevarna in lahko privede do razveljavitve garancije.

# Varnost motorja

- Pred preverjanjem olja ali dolivanjem olja v okrov ročične gredi morate ugasniti motor.
- Ne spreminjajte regulatorja vrtljajev oziroma ne nastavljajte previsokega števila vrtljajev.

# Varnost električnega sistema

- Pred popravilom stroja morate odklopiti akumulator. Najprej odklopite negativno priključno sponko in nato še pozitivno. Najprej priklopite pozitivno priključno sponko in nato še negativno.
- Zamenjavo akumulatorja opravite v odprtem in dobro prezračenem prostoru, daleč od isker in plamenov. Pred priključitvijo ali odklopom akumulatorja morate odklopiti polnilnik. Nositi morate zaščitna oblačila in uporabiti izolirana orodja.

# Varnost sistema hlajenja

- Zaužitje hladilne tekočine motorja lahko povzroči zastrupitev, zato morate otrokom in ljubljenčkom preprečiti dostop do tekočine.
- Izpust vroče hladilne tekočine pod tlakom ali stik z vročim hladilnikom in deli v bližini lahko povzroči hude opekline.
  - Pred odstranjevanjem pokrovčka hladilnika vedno počakajte vsaj 15 minut, da se motor ohladi.
  - Pri odpiranju pokrovčka hladilnika uporabite krpo in pokrovček odpirajte počasi, da omogočite izpust pare.

## Varnost hidravličnega sistema

- Če tekočina brizgne na kožo, takoj poiščite zdravniško pomoč. Zdravnik mora vbrizgano tekočino kirurško odstraniti v nekaj urah.
- Preden vzpostavite tlak v hidravličnem sistemu, se prepričajte, da so vse cevi in vodi za hidravlično tekočino brezhibni ter da so priključki in pritrdilni elementi hidravličnega sistema čvrsto pritrjeni.
- Ne približujte rok in drugih delov telesa luknjic ali šobam, iz katerih uhaja hidravlična tekočina pod visokim tlakom.
- Za odkrivanje puščanja uporabite karton ali papir.
- Pred kakršnim koli delom na hidravličnem sistemu varno sprostite ves tlak iz hidravličnega sistema.

## Varnost pri delu z rezili

- Izrabljeno ali poškodovano rezilo ali nož se lahko zlomi in lahko izvrže v vas ali druge navzoče osebe, kar lahko povzroči hude telesne poškodbe ali celo smrt.
- Redno preverjajte nože in rezila, ali so čezmerno obrabljeni ali poškodovani.
- Pri preverjanju rezil bodite zelo pazljivi. Nosite rokavice in bodite zelo previdni pri servisiranju rezil. Rezila in nože lahko samo zamenjate ali nabrusite; v nobenem primeru jih ne smete ravnati ali zavariti.
- Pri strojih z več rezalnimi enotami bodite previdni pri vrtenju rezalne enote; lahko se zavrtijo tudi vretena v drugih rezalnih enotah.

# Varnost pri shranjevanju

- Preden zapustite delovni položaj, storite naslednje:
  - Parkirajte stroj na ravni površini.
  - Izklopite in spustite rezalne enote.
  - Vklopite parkirno zavoro.
  - Ugasnite motor in odstranite ključ.
  - Počakajte, da se vsi deli ustavijo.
  - Pustite, da se stroj ohladi, preden ga nastavite, popravite, očistite ali shranite.
- Stroja ali posode za gorivo ne smete shranjevati, kjer so lahko prisotni odprt plamen, iskra ali pilotni plamen iz naprav, kot so na primer grelec za vodo ali drugi podobni gospodinjski aparati.

# Varnostne in informativne nalepke

Varnostne nalepke in nalepke z navodili so nameščene v bližini vseh nevarnih predelov in dobro vidne upravljavcu. Poškodovane in manjkajoče varnostne nalepke nadomestite z novimi.

## Oznake na akumulatorjih

Na akumulatorju lahko najdete vse ali samo nekatere naslednje oznake.

s_batterysymbols2

1. Nevarnost eksplozije
2. Prepovedano kajenje, približevanje z odprtim plamenom ali ognjem
3. Nevarnost opeklin zaradi kemikalij/jedkih tekočin
4. Nosite opremo za zaščito vida.
5. Preberite *Priročnik za upravljanje*.
6. Preprečite, da bi se nepooblaščene osebe približale akumulatorju.
7. Nosite opremo za zaščito oči; eksplozivni plini lahko povzročijo slepoto in druge poškodbe.
8. Kislina iz akumulatorja lahko povzroči slepoto ali hude opekline.
9. Nemudoma sperite oči z vodo in hitro poiščite zdravniško pomoč.
10. Vsebuje svinec; ne zavrzite

## Del ploščice: 93-6696

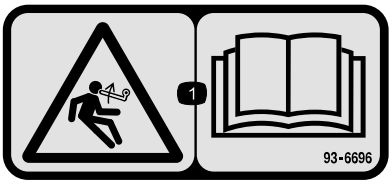


s_decal93-6696

1. Nevarnost shranjene energije – preberite *Priročnik za upravljanje.*

## Del ploščice: 93-7272

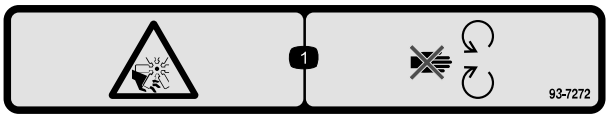


s_decal93-7272

1. Nevarnost ureznin/amputacije; ventilator – ne približujte se premikajočim se delom.

## Del ploščice: 106-6754

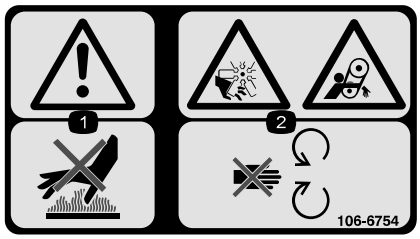


s_decal106-6754

1. Opozorilo – ne dotikajte se vročih površin.
2. Nevarnost za ureznine/amputacije, ventilator; nevarnost zapletanja, jermen – ne približujte se gibljivim delom.

# Del ploščice: 110-9642

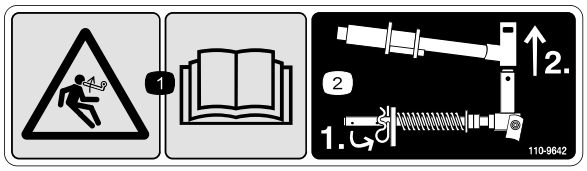


s_decal110-9642

(1) Nevarnost shranjene energije – preberite *Priročnik za upravljanje.*

(2) Premaknite razcepko v odprtino, ki je najbližje nosilcu palice in potem odstranite dvižno roko in vrtljivi jarem.

# Del ploščice: 120-4158

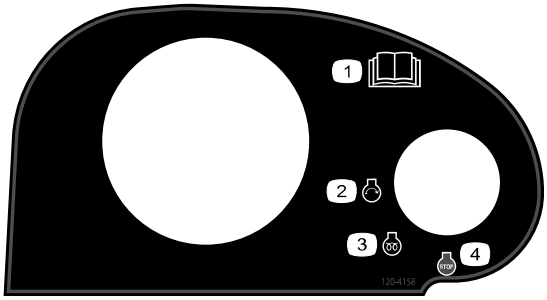


s_decal120-4158

(1) Preberite *Priročnik za upravljanje*.

(2) Motor – zagon

(3) Motor – predogrevanje

(4) Motor – zaustavitev

# Del ploščice: 133-2930

s_decal133-2930

(1) Opozorilo – stroja ne smete upravljati, če za to niste usposobljeni.

(2) Opozorilo – nosite opremo za zaščito sluha.

(3) Nevarnost izmeta predmetov – drugim navzočim preprečite vstop v območje delovanja stroja.

(4) Nevarnost prevračanja – med zavijanjem vozite počasi; med hitro vožnjo ne zavijajte ostro; po pobočjih vozite le s spuščenimi rezalnimi enotami; vedno imejte pripet varnostni pas.

(5) Opozorilo – ne parkirajte na pobočjih; aktivirajte parkirno zavoro; spustite rezalne enote; ugasnite motor in odstranite kontaktni ključ, preden zapustite stroj.

(6) Opozorilo – preberite *Priročnik za upravljanje*; ne vlecite stroja.

# Del ploščice: 133-2931

Stroji z oznako CE

s_decal133-2931

**Opomba:** Ta stroj je skladen z industrijskimi standardi in je opravil test stabilnosti v statičnih bočnih in vzdolžnih testih z največjim priporočenim naklonom, navedenim na nalepki. Preverite navodila za upravljanje stroja na pobočjih v *Priročniku za upravljanje* ter pogoje, v katerih boste upravljali stroj, da ugotovite, ali lahko stroj upravljate v pogojih, ki so prisotni ta dan in na tem mestu. Če se teren spremeni, se lahko spremeni tudi upravljanje stroja na pobočju. Če je možno, naj bodo pri upravljanju stroja na pobočjih kosilne enote spuščene na tla. Dvig kosilnih enot med upravljanjem na klancih lahko povzroči nestabilnost stroja.

1. Opozorilo – pred uporabo preberite *Priročnik za upravljanje*; stroja ne upravljajte, če niste ustrezno usposobljeni.
2. Opozorilo – nosite opremo za zaščito sluha.
3. Nevarnost izmeta predmetov – ne dovolite, da se navzoče osebe približajo stroju.
4. Nevarnost prevračanja – ne vozite po pobočjih z naklonom večjim od 15°; po pobočjih vozite le s spuščenimi rezalnimi enotami; vedno imejte pripet varnostni pas.
5. Opozorilo – ne parkirajte na pobočjih; aktivirajte parkirno zavoro; spustite rezalne enote; ugasnite motor in odstranite kontaktni ključ, preden zapustite stroj.
6. Opozorilo – preberite *Priročnik za upravljanje*; ne vlecite stroja.

# Del ploščice: 133-8062

s_decal133-8062

# Del ploščice: 136-2159

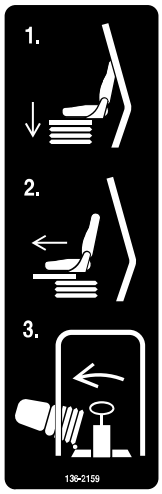

s_decal136-2159

1 Sedež premaknite navzdol

2 Sedež premaknite naprej

3 Zavrtite sedež

# Del ploščice: 136-3702

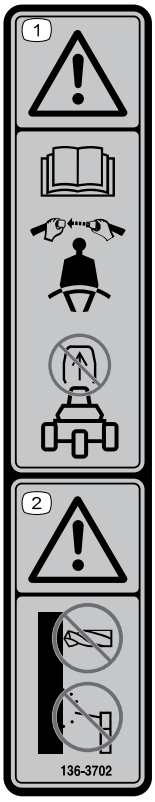

s_decal136-3702

1 Opozorilo – preberite *Priročnik za upravljanje*; pripnite se z varnostnim pasom; ne odstranite varnostnega loka.

2 Opozorilo – ne spreminjajte varnostnega loka.

# Del ploščice: 137-8127

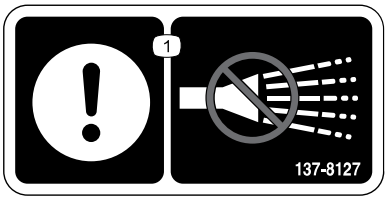

s_decal137-8127

1 Pozor – ne škropite z vodo pod visokim pritiskom.

# Del ploščice: 145-2483

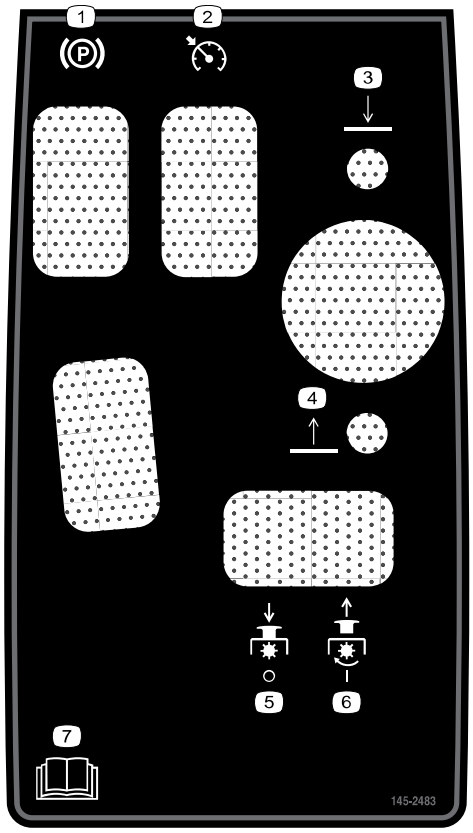


s_decal145-2483

1. Parkirna zavora
2. Tempomat
3. Spustite rezalne enote.
4. Dvignite rezalne enote.
5. Izklop priključne gredi
6. Vklop priključne gredi
7. Preberite *Priročnik za upravljanje*.

# Del ploščice: 145-2519

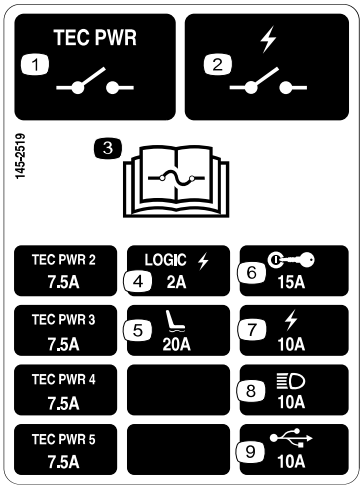


s_decal145-2519

1. Rele napajanja krmilnika TEC
2. Rele električnega napajanja
3. Za informacije o varovalkah preberite *Priročnik za upravljanje*.
4. Logika električnega napajanja
5. Sedež Air-Ride
6. Stikalo na ključ
7. Električno napajanje
8. Žarometi
9. Napajalni priključek USB

# Del ploščice: 145-2573

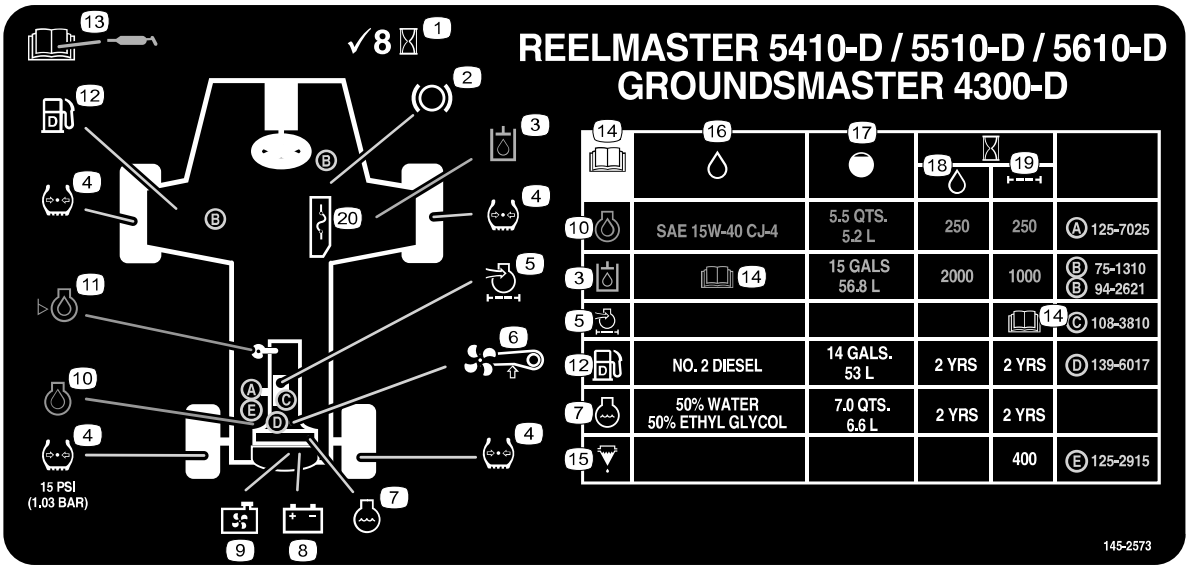


s_decal145-2573

1. Preverite vsakih 8 ur.
2. Funkcije zavor
3. Hidravlična tekočina
4. Tlak v pnevmatikah
5. Zračni filter motorja
6. Jermen ventilatorja
7. Hladilna tekočina motorja
8. Akumulator
9. Rešetka hladilnika
10. Motorno olje
11. Raven motornega olja
12. Gorivo
13. Za informacije o mazanju preberite *Priročnik za upravljanje*.
14. Preberite *Priročnik za upravljanje*.
15. Izločevalnik goriva/vode
16. Tekočine
17. Prostornina
18. Interval tekočin (ure)
19. Interval filtra (ure)
20. Varovalke

# 1 Priprava stroja

1. Stroj parkirajte na ravni podlagi, spustite rezalne enote in aktivirajte parkirno zavoro.
2. Ugasnite motor, izvlecite kontaktni ključ in počakajte, da se vsi premikajoči deli ustavijo.
3. Pred uporabo preverite zračni tlak v pnevmatikah.

   **Opomba:** Pnevmatike so pri dostavi prenapolnjene. Pred upravljanjem stroja nastavite tlak v pnevmatikah.
4. Preverite raven hidravlične tekočine.
5. Namažite stroj.

**POMEMBNO**

**Če stroja ne namažete pravilno, lahko pride do prezgodnje okvare kritičnih delov.**

6. Odprite pokrov motorja in preverite raven hladilne tekočine.
7. Preverite raven motornega olja ter zaprite in zapahnite pokrov motorja.

   **Opomba:** Motor je dobavljen z oljem v okrovu ročične gredi, vendar priporočamo, da preverite raven olja pred prvim zagonom motorja in po njem.

# 2 Nastavitev položaja krmilnega vzvoda

1. Odvijte 2 vijaka ③, ki pritrjujeta krmilni vzvod ① na nosilec ②.
2. Nastavite krmilni vzvod v želeni položaj in privijte 2 vijaka.

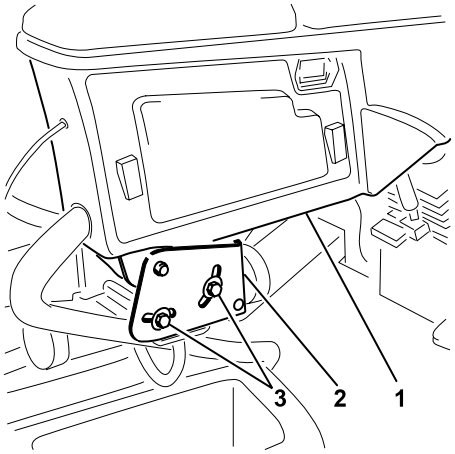


G402679

# 3 Namestitev rezalnih enot

### Potrebni deli

| | |
|---|---|
| 1 | Vodilo sprednje desne cevi |
| 1 | Vodilo sprednje leve cevi |

## Priprava stroja

1. Odstranite in zavrzite transportne blokade z motorjev vreten.
2. Z dvižnih rok vseh rezalnih enot odstranite zatiče ① in pokrove ②.

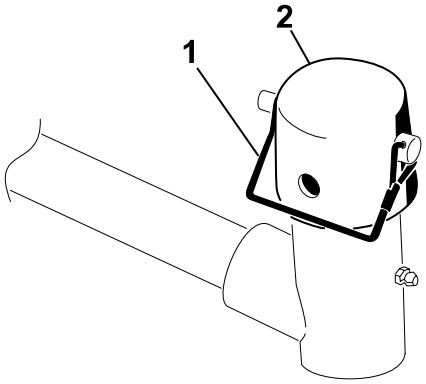


G409088

## Priprava rezalnih enot

1. Odstranite rezalne enote iz kartonske embalaže.
2. Sestavite in prilagodite, kot je to opisano v *Priročniku za upravljanje* rezalne enote.
3. Prepričajte se, da je protiutež ① nameščena na pravem koncu rezalne enote, kot je to opisano v *uporabniškem priročniku* rezalne enote.

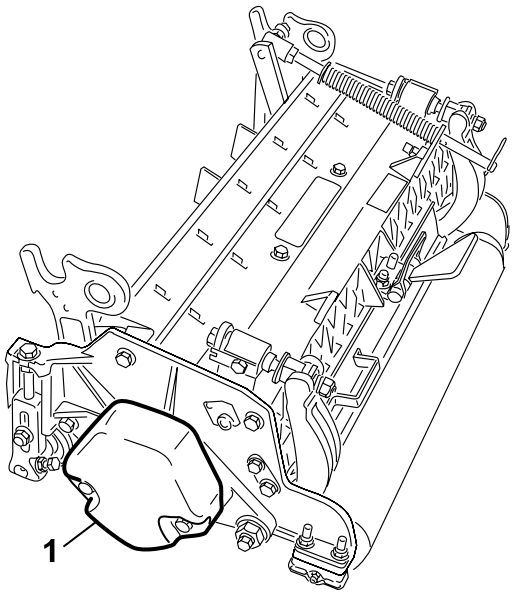


G409089

# Namestitev kompenzacijske vzmeti za travno rušo in namestitev vodila cevi

Rezalna enota 4

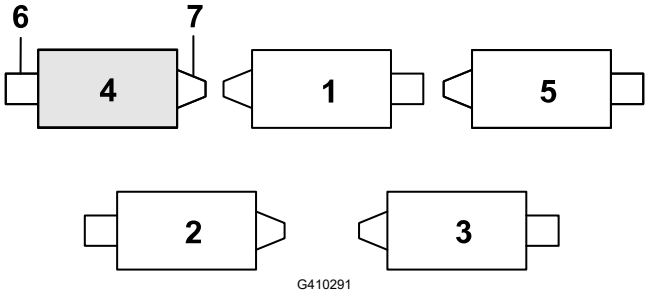


(1) Rezalna enota 1
(2) Rezalna enota 2
(3) Rezalna enota 3
(4) Rezalna enota 4
(5) Rezalna enota 5
(6) Motor vretena
(7) Masa

1. Če je razcepka (1) nameščena v zadnji odprtini kompenzacijskega vzmetnega krmilnega vzvoda – odstranite razcepko in jo vstavite v odprtino zraven nosilca.

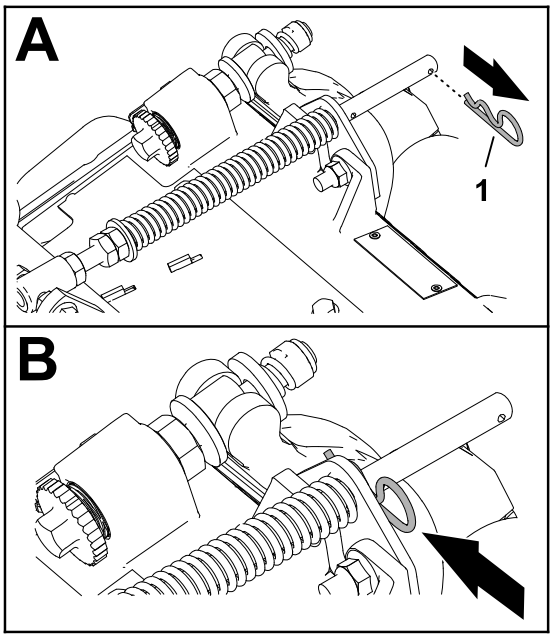


2. Odstranite dve varovalni matici s prirobnico (⅜") (3) in dva nosilna vijaka (⅜ x 1 ¼") (1), ki pritrjujeta nosilec kompenzatorja za travno rušo (2) na okvir rezalne enote.

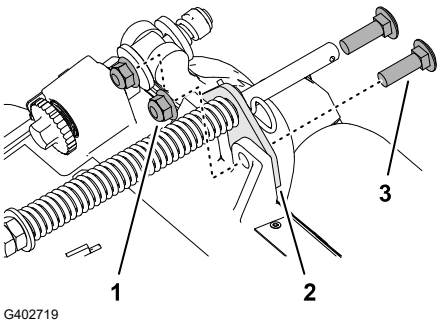

# Namestitev kompenzacijske vzmeti za travno rušo in namestitev vodila cevi (nadaljevanje)

3. Odstranite varovalno matico s prirobnico (⅜") ③, ki pritrjuje vijak ① na desni jeziček ② nosilnega okvirja, in odstranite kompenzacijsko vzmet iz rezalne enote.

   **Opomba:** Ne odstranite matice s prirobnico z vijaka.

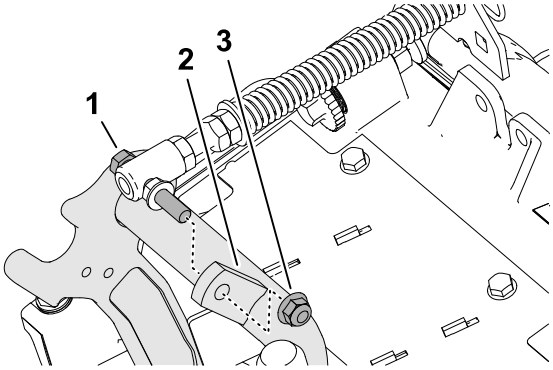

G410295

4. Vijak ③ kompenzacijske vzmeti za travno rušo vstavite v desni jeziček ② nosilnega okvirja in nanj privijte varovalno matico s prirobnico (⅜") ①.

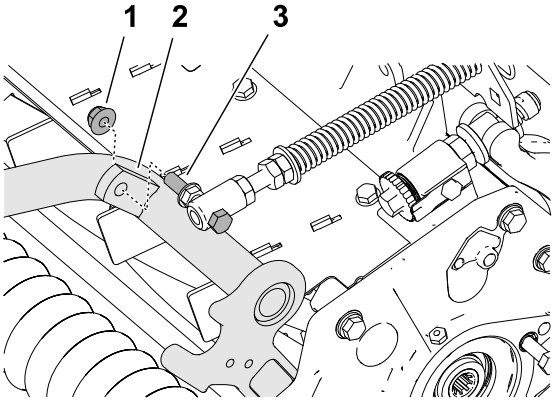

G410296

5. Poravnajte zatiča ③ levega vodila cevi z luknjama v okvirju rezalne enote in nosilcu ① kompenzatorja za travno rušo.

   **Opomba:** Podporna zanka vodila cevi je poravnana s sredino stroja ④.

6. Vodilo cevi in nosilec kompenzatorja za travno rušo pritrdite na okvir rezalne enote z dvema varovalna maticama s prirobkom (⅜") ②.

7. Zategnite matici in vijaka z zateznim momentom **37–45 N·m**.

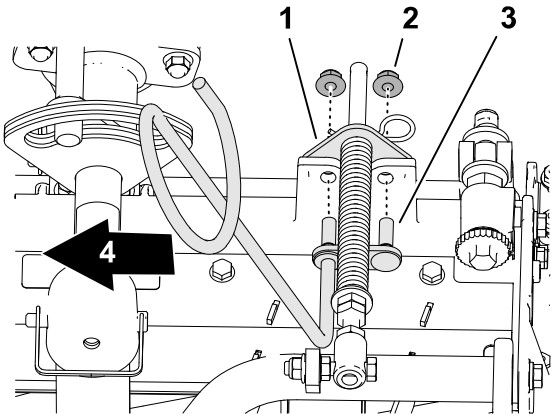

G410297

# Namestitev vodila cevi

## Rezalna enota 5

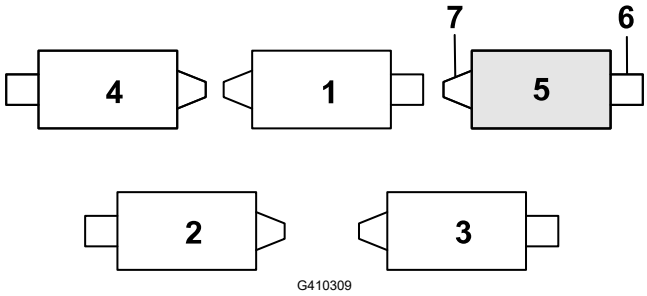


1 Rezalna enota 1
2 Rezalna enota 2
3 Rezalna enota 3
4 Rezalna enota 4
5 Rezalna enota 5
6 Motor vretena
7 Masa

1. Če je razcepka 1 nameščena v zadnji odprtini kompenzacijskega vzmetnega krmilnega vzvoda – odstranite razcepko in jo vstavite v odprtino zraven nosilca.

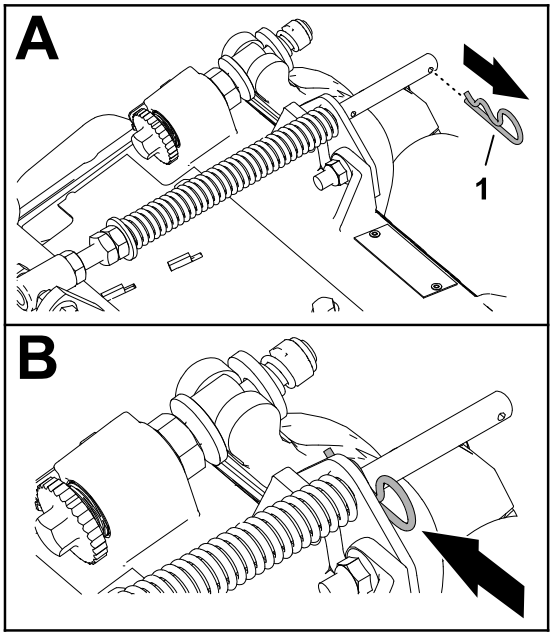


2. Odstranite dve varovalni matici s prirobnico (⅜") 3 in dva nosilna vijaka (⅜ x 1 ¼") 1, ki pritrjujeta nosilec kompenzatorja za travno rušo 2 na okvir rezalne enote.

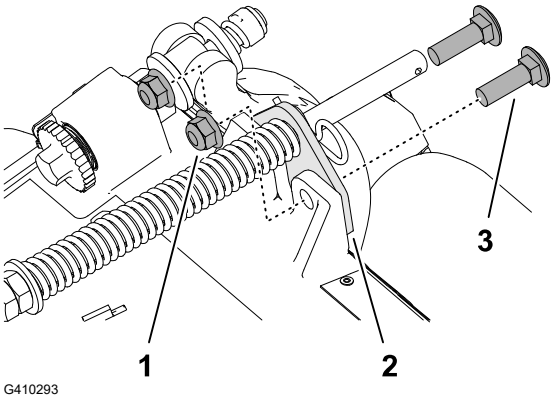

# Namestitev vodila cevi (nadaljevanje)

3. Poravnajte zatiča ① desnega vodila cevi z luknjama v okvirju rezalne enote in nosilcu kompenzatorja za travno rušo ②.

   **Opomba:** Podporna zanka vodila cevi mora biti poravnana s sredino stroja ④.

4. Vodilo cevi in nosilec kompenzatorja za travno rušo pritrdite na okvir rezalne enote z dvema varovalna maticama s prirobkom (⅜") ③.

5. Varovalni matici zategnite z zateznim momentom od **37 do 45 N·m**.

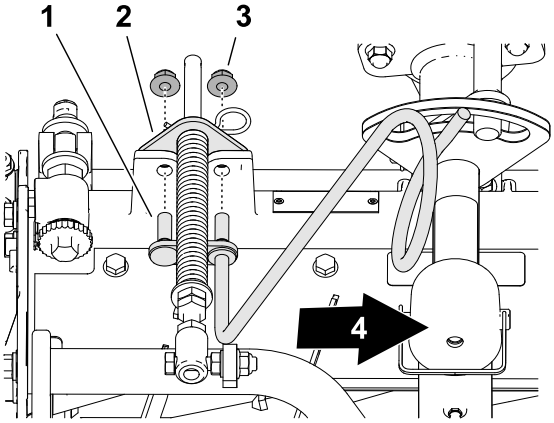

G410311

# Postavitev kompenzacijske vzmeti

Rezalna enota 2

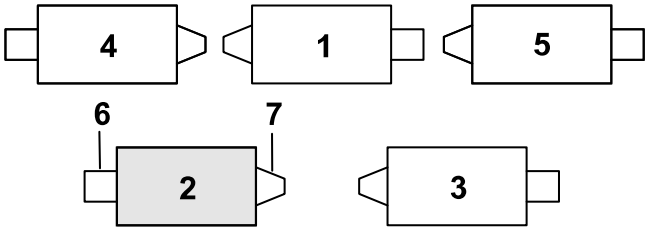

G410999

① Rezalna enota 1
② Rezalna enota 2
③ Rezalna enota 3
④ Rezalna enota 4
⑤ Rezalna enota 5
⑥ Motor vretena
⑦ Masa

1. Če je razcepka ① nameščena v zadnji odprtini kompenzacijskega vzmetnega krmilnega vzvoda – odstranite razcepko in jo vstavite v odprtino zraven nosilca.

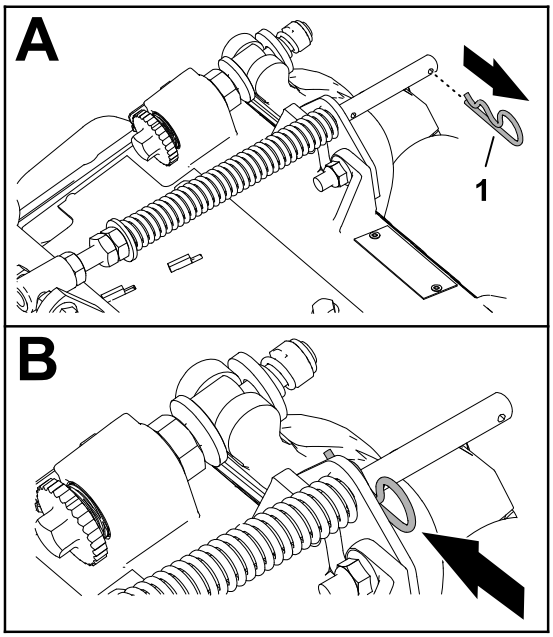

G410292

# Postavitev kompenzacijske vzmeti (nadaljevanje)

2. Odstranite dve varovalni matici s prirobnico (⅜") ③ in dva nosilna vijaka (⅜ x 1 ¼") ①, ki pritrjujeta nosilec kompenzatorja za travno rušo ② na okvir rezalne enote.

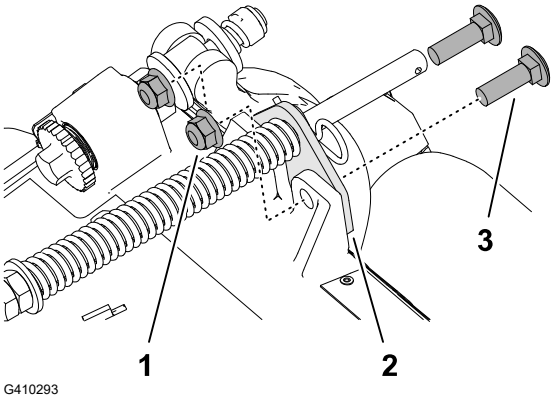


3. Odstranite varovalno matico s prirobnico (⅜") ③, ki pritrjuje vijak ① kompenzacijske vzmeti na desni jeziček ②nosilnega okvirja, in odstranite kompenzacijsko vzmet iz rezalne enote.

   **Opomba:** Ne odstranite matice s prirobnico z vijaka.

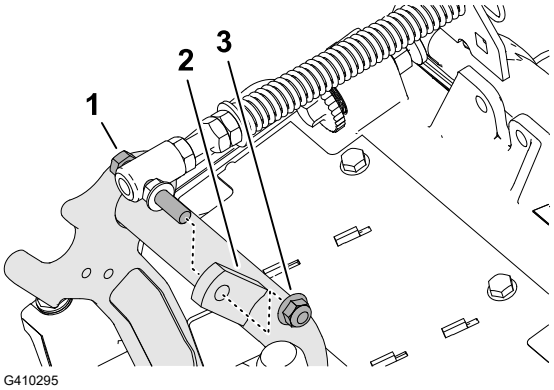


4. Vijak ③ kompenzacijske vzmeti za travno rušo vstavite v desni jeziček ② nosilnega okvirja in nanj privijte varovalno matico s prirobnico (⅜") ①.

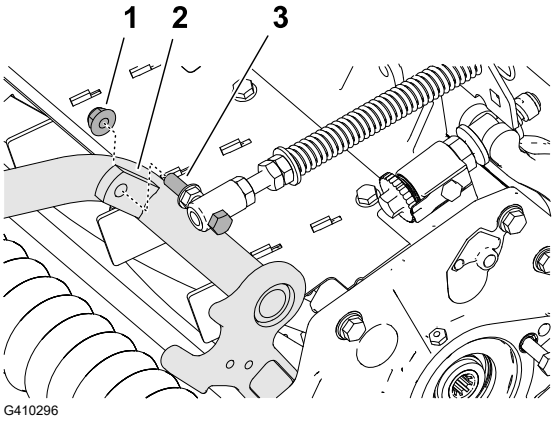


5. Poravnajte luknji v nosilcu kompenzatorja ① z odprtinama v okvirju rezalne enote.

   **Opomba:** Podporna zanka vodila cevi je poravnana s sredino stroja ④.

6. Pritrdite nosilec kompenzatorja na okvir rezalne enote z dvema nosilnima vijakoma (⅜ x 1 ¼") ② in dvema varovalnima maticama s prirobkom (⅜") ③.

7. Zategnite matici in vijaka z zateznim momentom **37–45 N·m**.

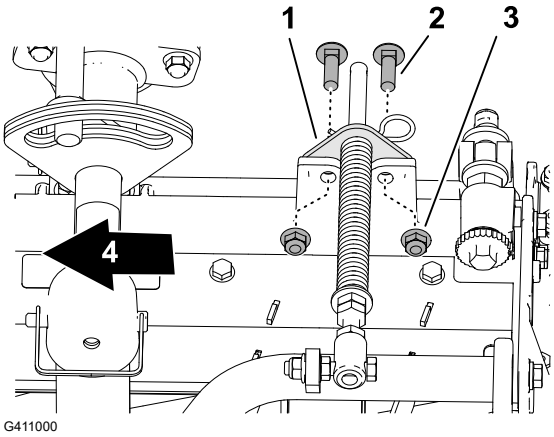

# Namestitev stojala

Na vsaki od rezalnih enot pritrdite stojalo ③ na nosilec verige ① z varovalnim zatičem ②.

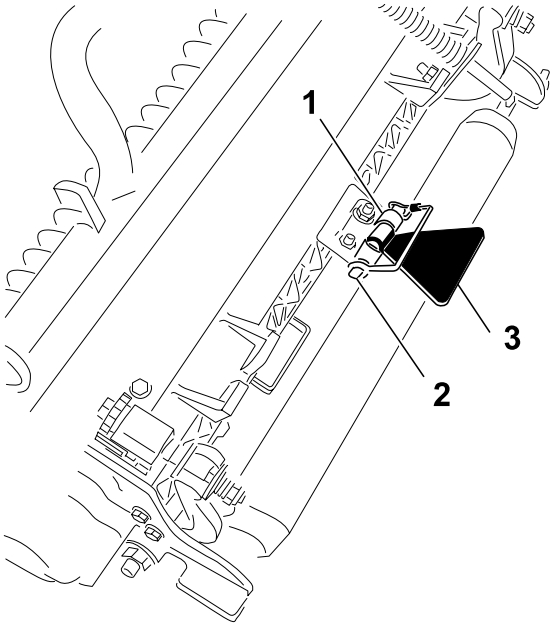


G411001

# Namestitev sprednjih rezalnih enot na dvižne roke

1. Sprednji rezalni enoti namestite na dvižni roki, kot je prikazano.
2. Za košnjo trave na pobočju blokirajte tečaj rezalne enote.

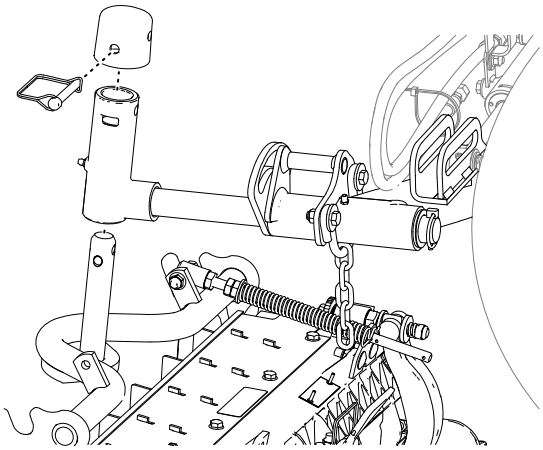

G402695

# Namestitev zadnjih rezalnih enot na dvižne roke

Rezalne enote so prilagojene za košnjo v višini 1,2 cm ali več

1. Zadnje rezalne enote namestite na dvižne roke, kot je prikazano.
2. Za košnjo trave na pobočju blokirajte tečaj rezalne enote.

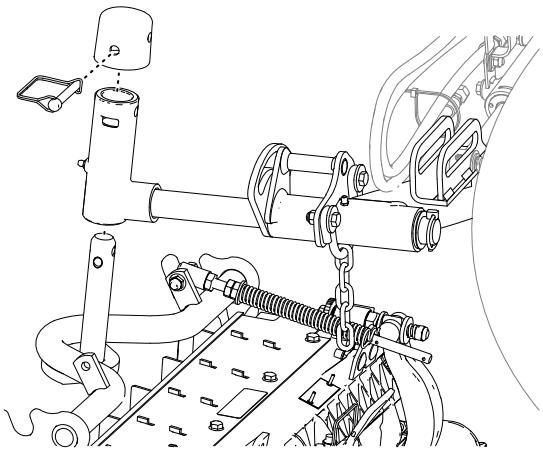

G402695

# Namestitev zadnjih rezalnih enot na dvižne roke

Rezalne enote so prilagojene za košnjo v višini 1,2 cm ali manj

1. Odstranite zatič ① s podložko ④, ki pritrjuje vrtljivi jarem ③ na dvižno roko ② in izvlecite gred iz dvižne roke.

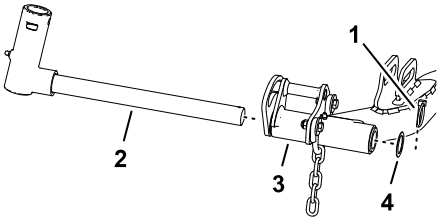


G402723

2. Namestite vrtljivi jarem ③ na gred nosilnega okvirja ④.
3. Namestite pokrovček ② na vrtljivi jarem in poravnajte odprtine na gredi nosilnega okvirja, vrtljivem jarmu in pokrovčku.
4. Vrtljivi jarem in pokrovček pritrdite na gred nosilnega okvirja z varovalnim zatičem ①.
5. Za košnjo trave na pobočju blokirajte tečaj rezalne enote.
6. Potisnite rezalno enoto pod dvižno roko.

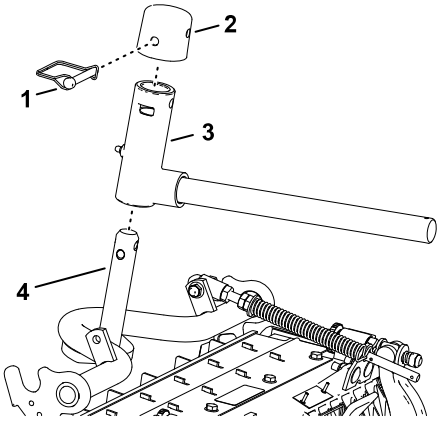


G402724

7. Vrtljivi jarem vstavite v dvižno roko ③ in gred dvižne roke ② pritrdite na dvižno roko ① z zatičem in podložko ④.
8. Ta postopek ponovite še za druge rezalne enote.

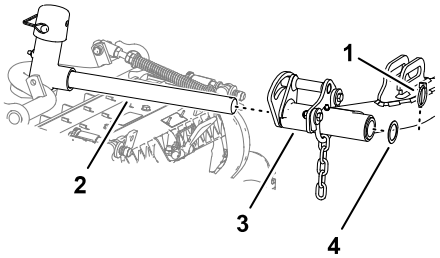


G402725

# Blokiranje tečaja rezalne enote za košnjo trave na pobočju hriba

Z varovalnimi zatiči ① blokirajte tečaje rezalnih enot, da preprečite, da bi se rezalne enote med košnjo po pobočju hriba zavrtele navzdol.

**Opomba:** Za blokiranje tečaja rezalne enote uporabite odprtino ② na vrtljivem jarmu.

**Opomba:** Pri krmiljeni rezalni enoti uporabite režo ③.

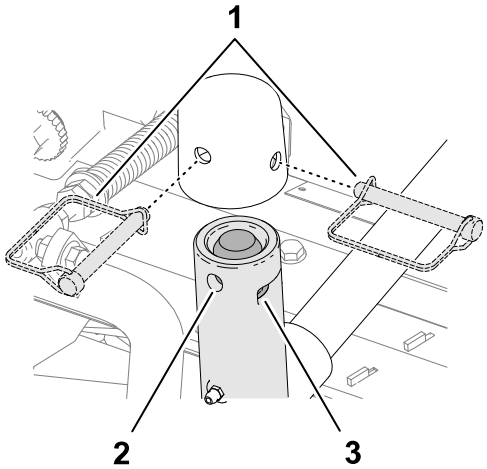

G437965

# Namestitev verig dvižne roke rezalne enote

Pritrdite verigo dvižne roke ① na nosilec verige ② z varovalnim zatičem ③.

**Opomba:** Uporabite ustrezno število verižnih členov, kot je to opisano v *Priročniku za upravljanje* rezalne enote.

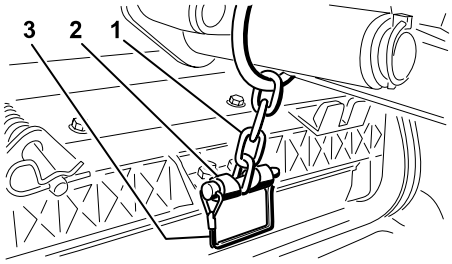

G402673

# Namestitev motorjev vreten

1. Namažite utorno gred motorja vretena.
2. Z oljem namažite tesnilni obroč motorja vretena in ga namestite na prirobnico motorja.
3. Motor ① namestite tako, da ga zavrtite v desno in prirobnici motorja odmaknete od vijakov ②.

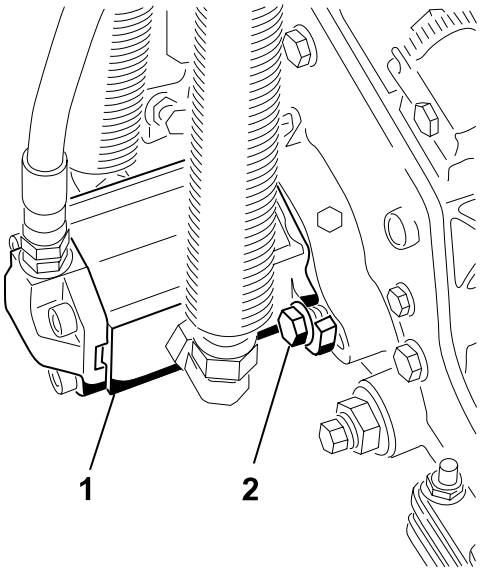


G411002

4. Zavrtite motor v levo, dokler se prirobnici ne zataknejo za vijaka, nato zategnite vijaka.

## POMEMBNO

**Prepričajte se, da cevi motorja vretena nista zviti ali priščipnjeni ter da ni nevarnosti, da bi prišlo do priščipnjenja.**

5. Vijaka zategnite z zateznim momentom **od 37 do 45 N·m**.

# 4 Uporaba stojala rezalne enote

## Potrebni deli

| | |
|---|---|
| 1 | Stojalo rezalne enote |

1. Če morate rezalno enoto nagniti, da izpostavite rezilo/vreteno, podprite zadnji del rezalne enote s stojalom ①, da zagotovite, da se matice na zadnji strani vijakov za prilagajanje nosilca spodnjega noža ne bodo dotikale delovne površine.

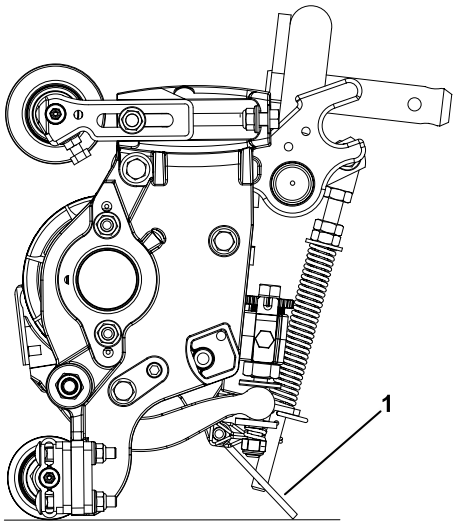


G402676

2. Pritrdite stojalo ③ na nosilec verige ① z varovalnim zatičem ②.

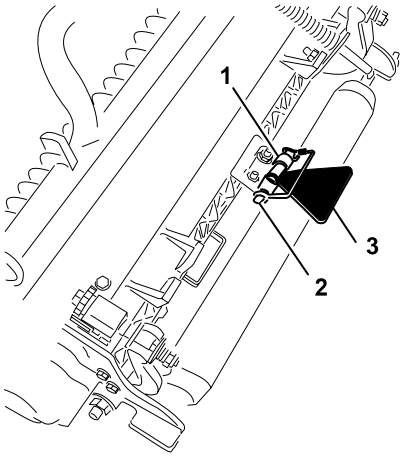


G402677

# 5 Namestitev zaklepa pokrova motorja CE

## Potrebni deli

| | |
|---|---|
| 1 | Zaklep pokrova motorja |
| 1 | Tesnilo |
| 1 | Protimatica |
| 1 | Podložka |

1. Dvignite pokrov.
2. Izvlecite gumijasti vtič ① iz odprtine na levi strani pokrova.

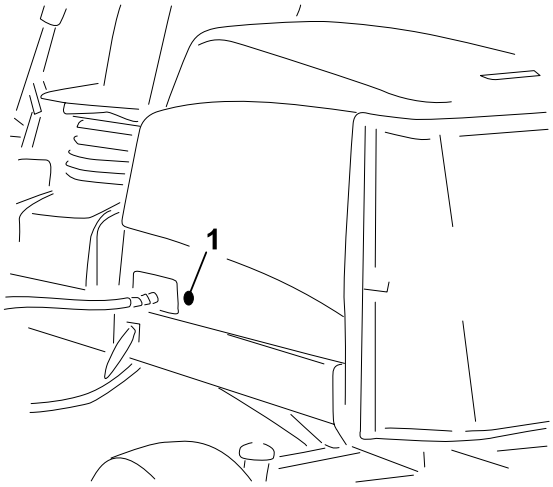


G439569

3. Prepričajte se, da je tesnilo ① vstavljeno v zaklep pokrova motorja ④.
4. Odstranite matico ② z zaklepa.
5. Z zunanje strani pokrova motorja, vstavite kljukasti del zatiča skozi odprtino v pokrovu.

   **Opomba:** Tesnilo mora biti na zunanji strani pokrova.
6. Na notranji strani pokrova pritrdite zatič na pokrov z matico in podložko ③.
7. Zaprite pokrov motorja in uporabite priloženi ključ zaklepa pokrova motorja, da preverite, ali se zatič ujame v okvir, ko zapahnete zaklep.

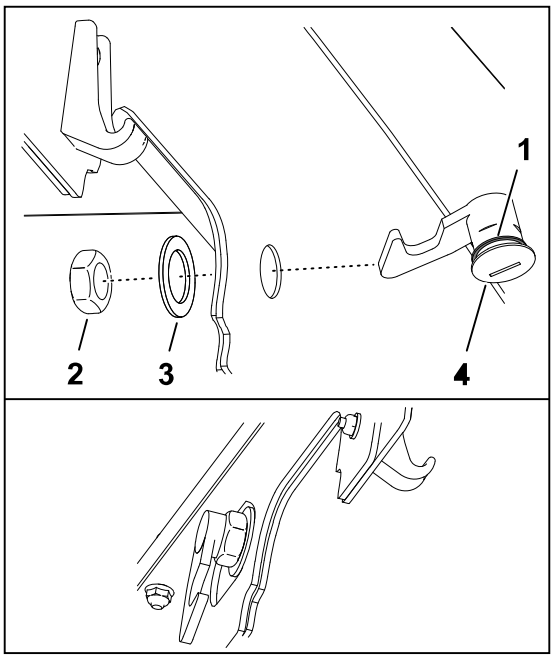


G445763

# 6 Namestitev nalepk CE

## Stroji z oznako CE

### Potrebni deli

| | |
|---|---|
| 1 | Nalepka z letom proizvodnje |
| 1 | Nalepka CE |
| 1 | Nalepka za nevarnost nagibanja |

## Lepljenje nalepke CE

1. Z izopropilnim alkoholom in čisto krpo očistite predel pokrova motorja ob zaklepu in pustite, da se posuši. ②.
2. Odstranite zadnjo plast nalepke in nalepite CE ① na pokrov motorja.

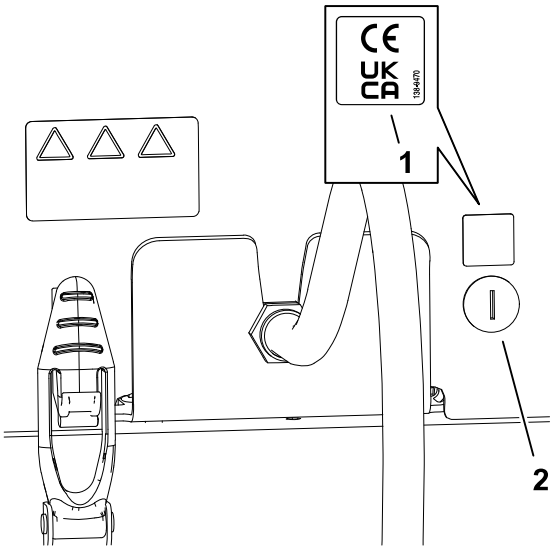

G438804

## Lepljenje nalepke z letom proizvodnje

1. Z izopropilnim alkoholom in čisto krpo očistite predel ob tipski ploščici na nosilcu talne plošče in pustite, da se nosilec posuši ②.
2. Odstranite zadnjo plast nalepke in nalepite nalepko z letom proizvodnje ① na nosilec talne plošče.

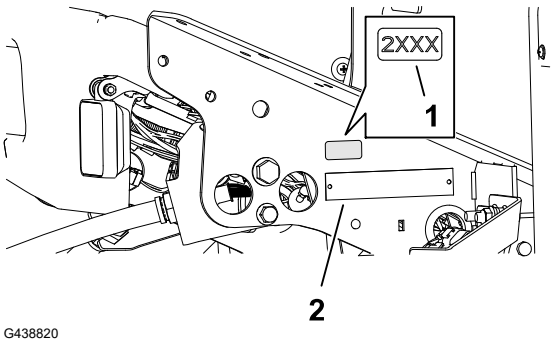

G438820

# Lepljenje opozorilne nalepke CE

1. Z izopropilnim alkoholom in čisto krpo očistite površino opozorilne nalepke in počakajte, da se posuši ②.
2. Odstranite zadnjo plast z opozorilne nalepke CE ① in nalepite opozorilno nalepko CE čez obstoječo nalepko.

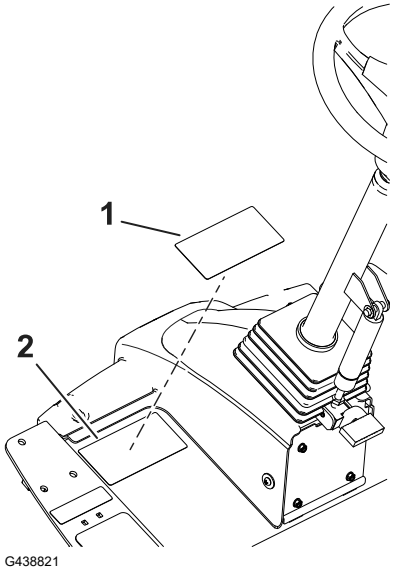

# Pregled izdelka

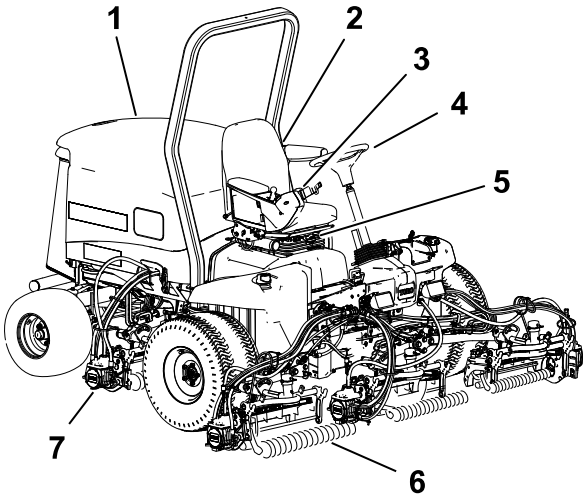


1. Pokrov motorja
2. Upravljavčev sedež
3. Krmilni vzvod
4. Volan
5. Ročica za nastavitev sedeža
6. Sprednje rezalne enote
7. Zadnje rezalne enote

## Upravljalni elementi

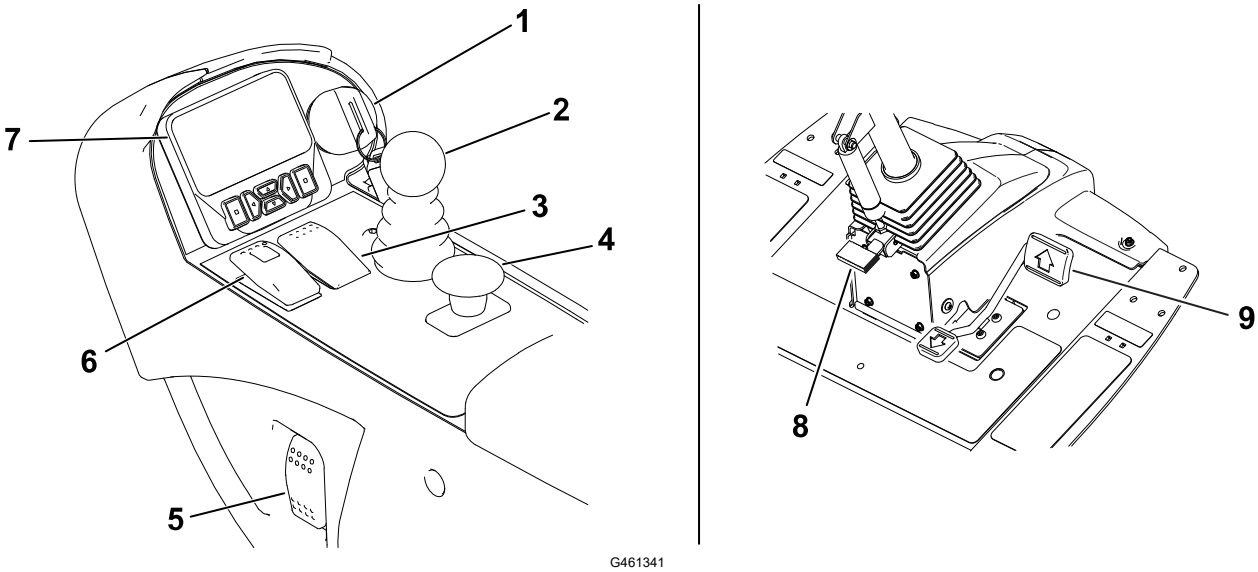


1. Stikalo na ključ
2. Ročica za dviganje/spuščanje rezalnih enot
3. Stikalo za upravljanje tempomata
4. Stikalo priključne gredi
5. Stikalo za žaromete
6. Stikalo parkirne zavore
7. Prikazovalnik InfoCenter
8. Stopalka za nastavitev nagiba volana
9. Stopalka za vožnjo

# Avtomobilska stopalka za plin

**Opomba:** Ta stroj nima ročice ali stikala za upravljanje hitrosti motorja.

Ko priključite priključno gred in ta začne vrteti rezalne enote, stroj samodejno nastavi število vrtljajev motorja na hitri prosti tek in ga ohranja, dokler se rezalne enote ne izklopijo.

Kadar priključna gred ni vklopljena, je plin stroja odvisen od položaja stopalke za vožnjo, tako kot pri avtomobilu.

# Stikalo na ključ

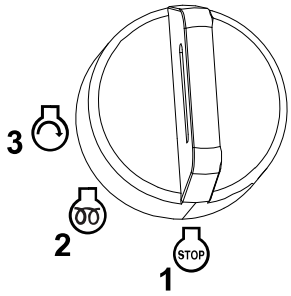


G453721

1 Izklop

2 Vklop/predgretje

3 Zagon

# Ročica za dviganje/spuščanje rezalnih enot

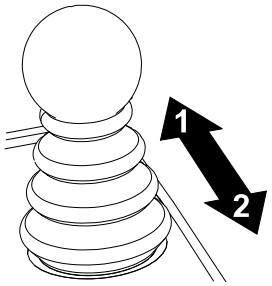


G453725

1 Spuščanje rezalnih enot – najprej vklopite priključno gred, da se rezalne enote začnejo vrteti (način za košnjo).

2 Dviganje rezalnih enot – najprej izklopite priključno gred, da se rezalne enote ustavijo (način za vožnjo).

**Opomba:** Če želite rezalne enote delno dvigniti v položaj za obračanje, **na kratko** povlecite ročico nazaj.

# Stikalo parkirne zavore

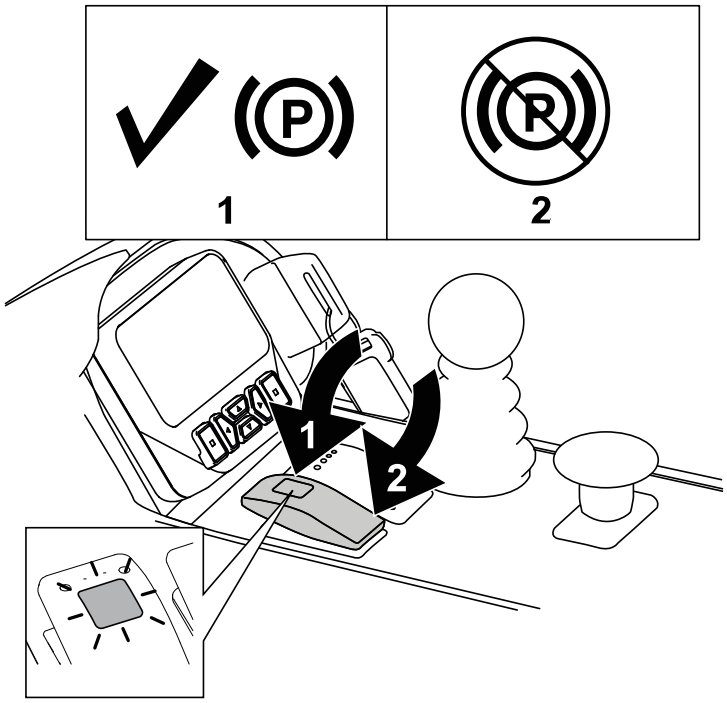


(1) Vklopite parkirno zavoro.

**Opomba:** Če vklopite stikalo parkirne zavore, se pogon samodejno upočasni (ne glede na položaj stopalke za vožnjo).

Parkirna zavora se vklopi takoj, ko ustavite ali ugasnete stroj, ne glede na položaj stikala parkirne zavore.

(2) Izklopite parkirno zavoro.

# Stikalo za upravljanje tempomata

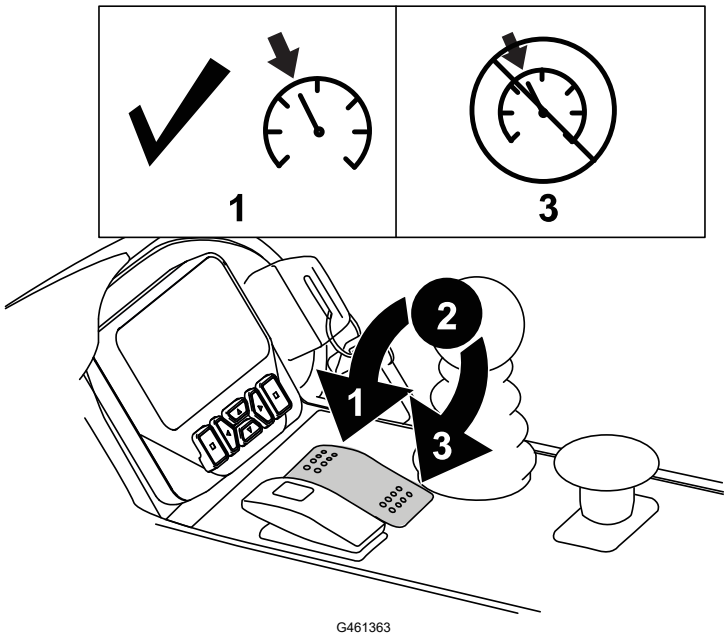


(1) Nastavitev tempomata – stikalo za kratek čas preklopite naprej.

**Opomba:** Z gumbi na prikazovalniku nastavite hitrost tempomata v korakih po 0,8 km/h.

(2) Vklop tempomata – preklopite stikalo v srednji položaj.

(3) Izklop tempomata – obrnite stikalo nazaj.

# Stikalo priključne gredi (PTO)

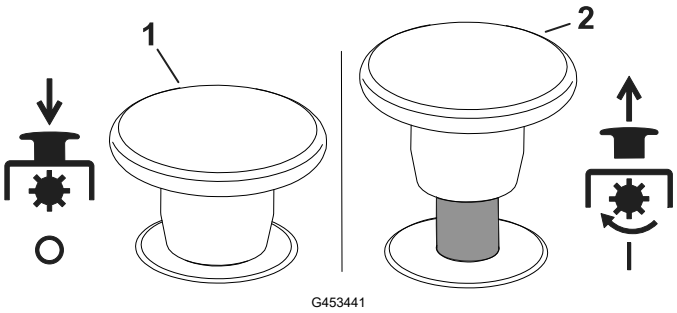


nastavite največjo hitrost za posamezni način.

(1) Izklop stikala priključne gredi – stroj je v načinu za KOŠNJO, ki omogoča vožnjo s hitrostjo do 16 km/h, če najvišja hitrost ni omejena.

(2) Vklop stikala priključne gredi – stroj je v načinu za KOŠNJO, ki omogoča vožnjo s hitrostjo do 13 km/h, če najvišja hitrost ni omejena.

**Opomba:** V zaščitenih menijih prikazovalnika InfoCenter

# Stikalo za žaromete

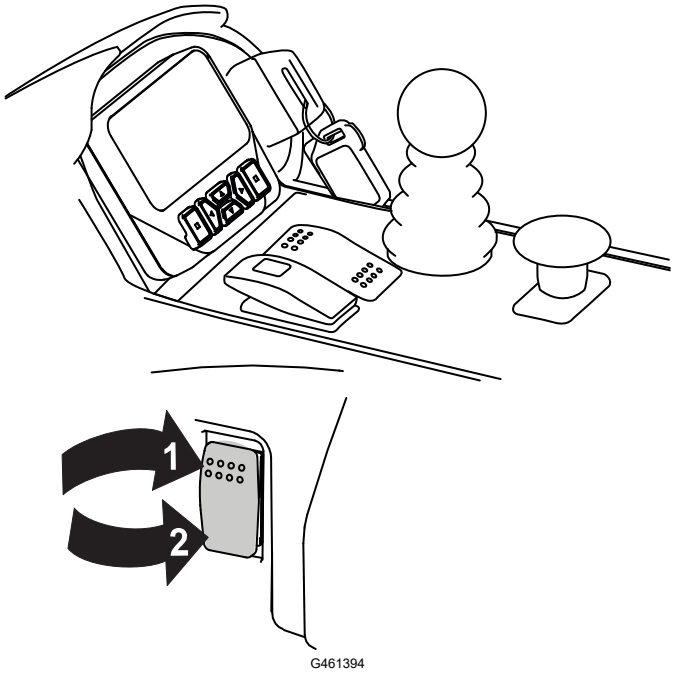


(1) Vklop

(2) Izklop

# Prikazovalnik InfoCenter

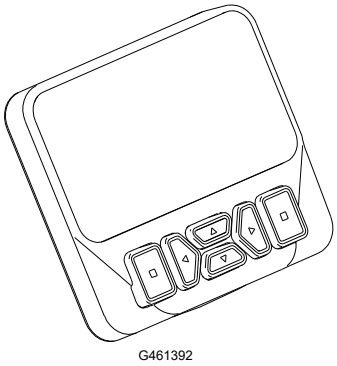


Na prikazovalniku InfoCenter so prikazani podatki o vašem stroju, na primer stanje delovanja, ter različne diagnostične in druge informacije o stroju.

Prikazani zasloni so odvisni od tega, kateri gumb pritisnete. Funkcija posameznega gumba se lahko spremeni glede na to, kaj trenutno potrebujete.

# Stopalka za nastavitev nagiba volana

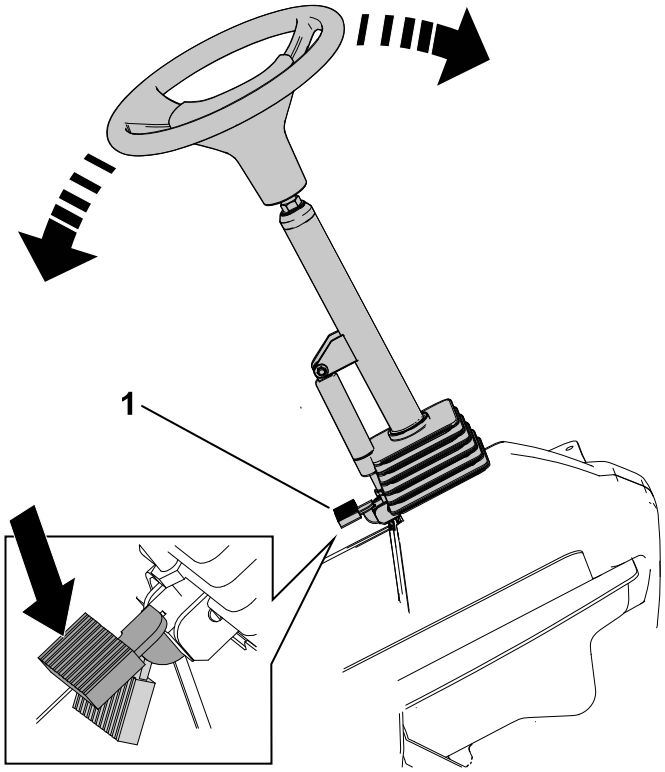


Pritisnite stopalko za nastavitev nagiba volana (1) in dvignite ali spustite volanski drog do udobnega položaja za upravljanje.

# Stopalka za vožnjo

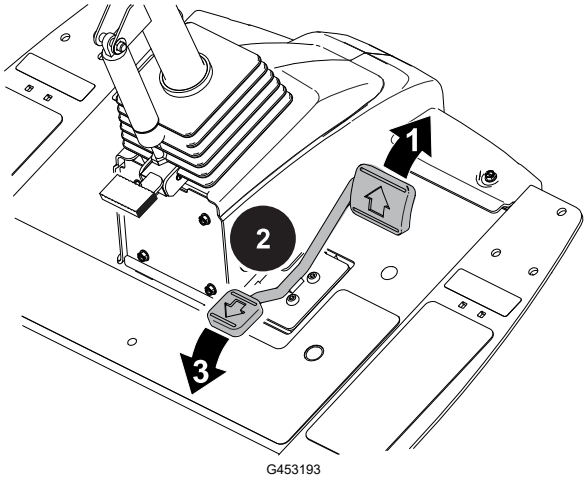


(1) Premik naprej – pritisnite zgornji del stopalke.

(2) Zaustavitev stroja – sprostite stopalko za vožnjo in pustite, da se vrne v srednji (nevtralni) položaj.

**Opomba:** Če morate zasilno zavreti, umaknite nogo s stopalke za vožnjo in stikalo parkirne zavore obrnite naprej.

(3) Premik nazaj – pritisnite spodnji del stopalke.

# Indikator zamašitve hidravličnega filtra

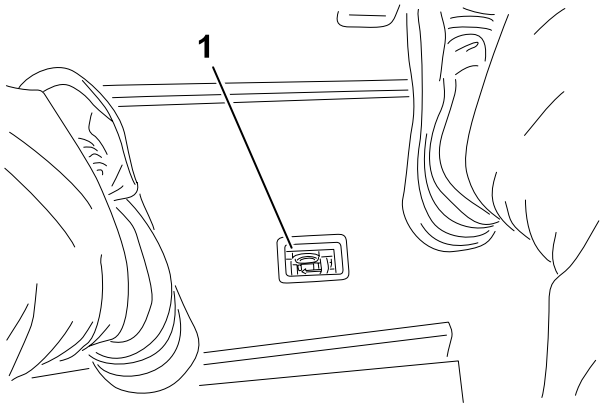


Indikator zamašitve hidravličnega filtra (1) vas opozori, ko je treba zamenjati hidravlične filtre.

# Napajalni priključek

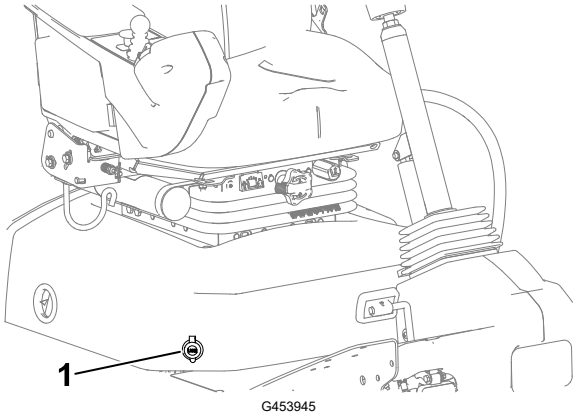


Napajalni priključek((1)) je 12 V vtičnica za elektronske naprave.

# Krmilniki za sedež

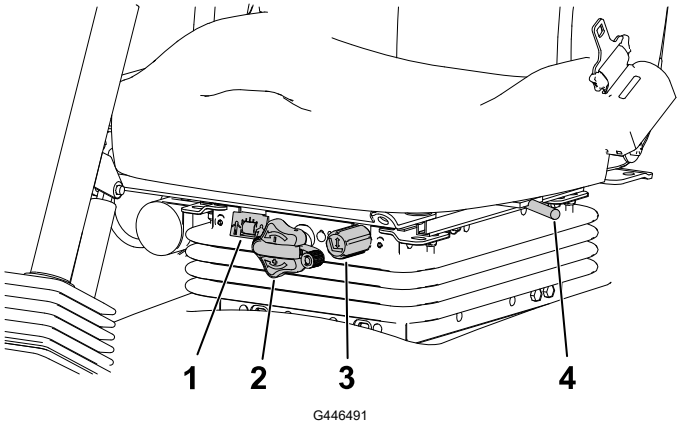


(1) Merilnik mase

(2) Gumb za prilagoditev mase

(3) Gumb za prilagoditev višine

(4) Ročica za vožnjo naprej/nazaj

# Krmilniki za sedež (nadaljevanje)

## Gumb za prilagoditev mase

Vrtite gumb za prilagoditev mase, dokler se vaša masa ne izpiše na okencu merilnika mase.

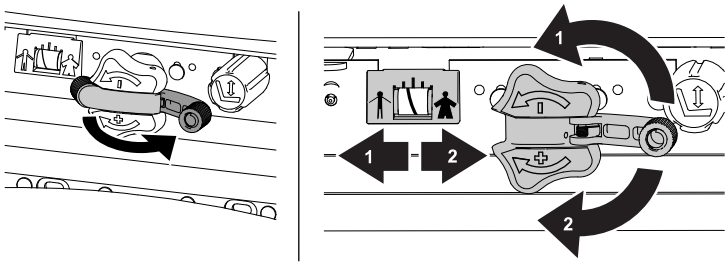


1 Zmanjšanje

2 Povečanje

## Gumb za prilagoditev višine

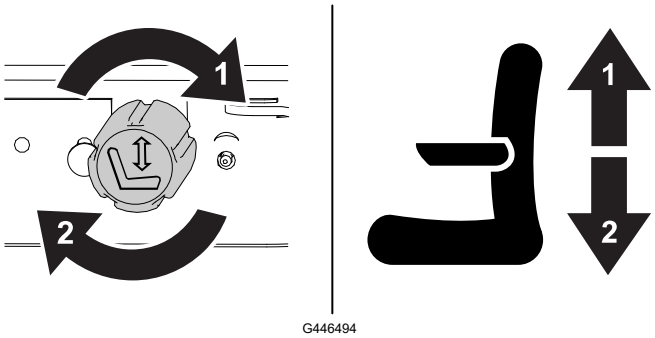


1 Dviganje

2 Spuščanje

## Ročica za vožnjo naprej/nazaj

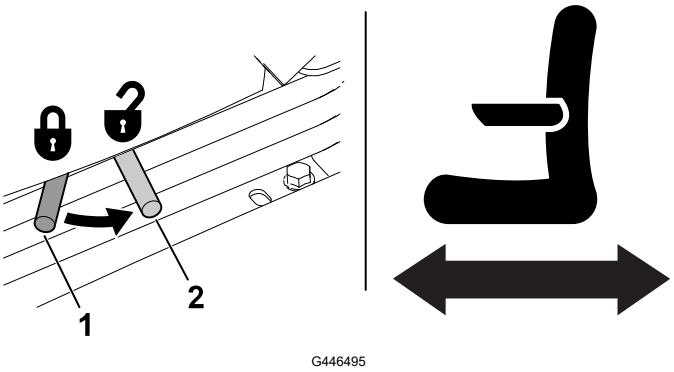


1 Zaklenjeno

2 Odklenjeno

# Ročice za brušenje

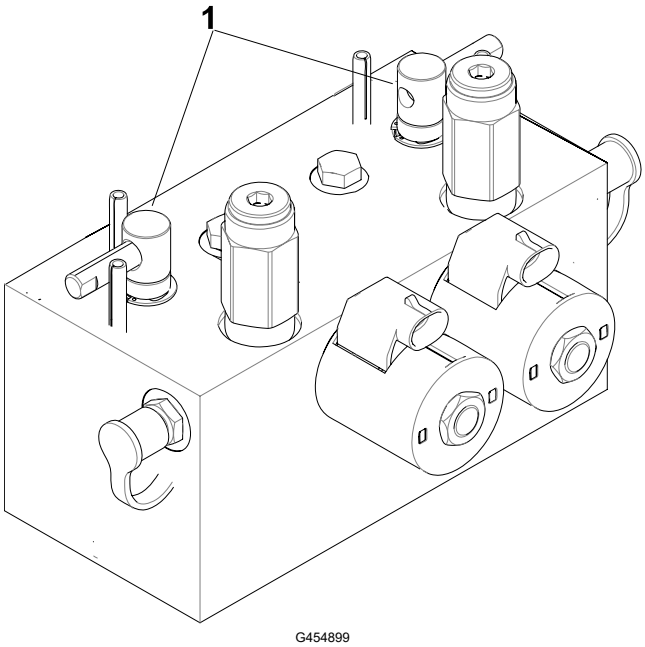


Ročice za brušenje (1) uporabljajte skupaj z ročico za dviganje/spuščanje rezalnih enot, da izvedete brušenje.

# Specifikacije

**Opomba:** Tehnični podatki in oblika se lahko spremenijo brez predhodnega obvestila.

| | |
|---|---|
| Transportna širina | 233 cm |
| Širina reza | 254 cm |
| Dolžina | 282 cm |
| Višina | 160 cm |
| Masa(s tekočinami in rezalnimi enotami z 8 rezili) | 1420 kg |
| Motor | Yanmar, 43 KM |
| Prostornina rezervoarja za gorivo | 53 l |
| Hitrost prevoza | 0–16 km/h |
| Hitrost košnje | 0–13 km/h |

# Delovni priključki/dodatna oprema

Za povečanje in razširitev zmogljivosti stroja podjetje ponuja širok nabor odobrenih delovnih priključkov in dodatne opreme Toro. Za seznam odobrenih priključkov in dodatne opreme se obrnite na pooblaščenega serviserja ali pooblaščenega distributerja strojev Toro oziroma obiščite www.Toro.com.

Če želite zagotoviti optimalno delovanje in ohraniti veljavnost varnostnega certifikata stroja, uporabljajte izključno originalne nadomestne dele in dodatno opremo Toro.

# Pred upravljanjem

## Vsakodnevna vzdrževalna dela

Vsak dan je treba pred zagonom stroja opraviti vzdrževalna dela, navedena v razdelku Pred vsako uporabo/dnevno, v poglavju Razpored vzdrževanja.

## Gorivo

### Specifikacije goriva

**POMEMBNO**

**Uporabljajte dizelsko gorivo z ultra nizko vsebnostjo žvepla. Gorivo z večjo vsebnostjo žvepla razgrajuje dizelski oksidacijski katalizator (DOC), kar povzroča težave pri delovanju in skrajšuje življenjsko dobo sestavnih delov motorja.**

**Če ne upoštevate naslednjih opozoril, lahko poškodujete motor.**

- **Namesto dizelskega goriva nikoli ne uporabljajte kerozina ali bencina.**
- **Z dizelskim gorivom nikoli ne mešajte kerozina ali izrabljenega motornega olja.**
- **Nikoli ne hranite goriva v posodah, ki so v notranjosti prevlečene s cinkom.**
- **Ne uporabljajte dodatkov za gorivo.**

### Naftno dizelsko gorivo

| | |
|---|---|
| Tip | Uporabite poletno dizelsko gorivo (št. 2-D) pri temperaturah nad -7 °C in zimsko dizelsko gorivo (št. 1-D ali mešanico goriv št. 1-D/2-D) pod to temperaturo. Zimsko gorivo ima pri nižjih temperaturah nižje plamenišče in pretočne značilnosti v hladnem vremenu, ki olajšajo zagon in zmanjšajo zamašenost filtra za gorivo.<br><br>Uporaba poletnega goriva pri temperaturah nad -7 °C podaljša življenjsko dobo črpalke za gorivo in poveča moč v primerjavi z zimskim gorivom. |
| Vsebnost žvepla | Ultra nizka (< 15 ppm) |
| Najnižje cetansko število | 45 |

# Gorivo (nadaljevanje)

## Naftno dizelsko gorivo (nadaljevanje)

| | |
|---|---|
| Shranjevanje | Nabavite samo toliko svežega dizelskega ali biodizelskega goriva, kolikor ga boste porabili v 180 dneh. Ne uporabljajte goriva, ki je bilo skladiščeno več kot 180 dni. |
| Olje in dodatki | Ne dodajajte gorivu |

| | **Standard** | **Lokacija** |
|---|---|---|
| Ustreznost mešanice dizelskega goriva: | ASTM D975 | ZDA |
| | Št. 1-D S15 | |
| | Št. 2-D S15 | |
| | EN 590 | Evropska unija |
| | ISO 8217 DMX | Mednarodna različica |
| | JIS K2204 razred št. 2 | Japonska |
| | KSM-2610 | Koreja |

## Biodizel

| | |
|---|---|
| Tip | Stroj lahko uporablja biodizelske mešanice goriva do oznake B20 (20 % biodizla, 80 % naftnega dizla).<br>Za delež naftnega dizla morate uporabiti gorivo z ultra nizko vsebnostjo žvepla (< 15 ppm).<br>V hladnem vremenu uporabljajte mešanice, ki vsebujejo največ 5 % biodizla (B5). |
| Najnižje cetansko število | 40 |
| Previdnostni ukrepi za biodizelsko gorivo | Biodizelske mešanice lahko poškodujejo pobarvane površine.<br>Nadzorujte stanje tesnil, gibkih cevi in tesnilk, ki so v stiku z gorivom, ker se lahko sčasoma izrabijo.<br>Po uporabi biodizelske mešanice lahko določeno obdobje pričakujte zamašitev filtra za gorivo.<br>Za dodatne informacije o biodizlu se obrnite na pooblaščenega distributerja za izdelke Toro. |
| Shranjevanje | Nabavite samo toliko svežega dizelskega ali biodizelskega goriva, kolikor ga boste porabili v 180 dneh. Ne uporabljajte goriva, ki je bilo skladiščeno več kot 180 dni. |
| Olje in dodatki | Ne dodajajte gorivu |

| Ustreznost biodizelskega goriva: | **Standard** | **Lokacija** |
|---|---|---|

# Gorivo (nadaljevanje)

## Biodizel (nadaljevanje)

| | | |
|---|---|---|
| | ASTM D6751 | ZDA |
| | EN 14214 | Evropska unija |
| Ustreznost mešanice goriva: | ASTM D975 | ZDA |
| | EN 590 | Evropska unija |
| | JIS K2204 | Japonska |

## Dolivanje goriva

1. Parkirajte stroj na ravni površini, spustite rezalne enote, ugasnite motor, aktivirajte parkirno zavoro in odstranite ključ.
2. S čisto krpo obrišite območje okrog čepa rezervoarja za gorivo.
3. Odstranite čep (1) z rezervoarja za gorivo.
4. Rezervoar za gorivo napolnite z gorivom, dokler raven goriva ni od 6 do 13 mm pod spodnjim delom nastavka za dolivanje.
5. Ko napolnite rezervoar, znova tesno privijte čep.

   **Opomba:** Če je možno, po vsaki uporabi dolijte gorivo v rezervoar za gorivo. S tem boste zmanjšali možnost nabiranja kondenzacije v rezervoarju za gorivo.

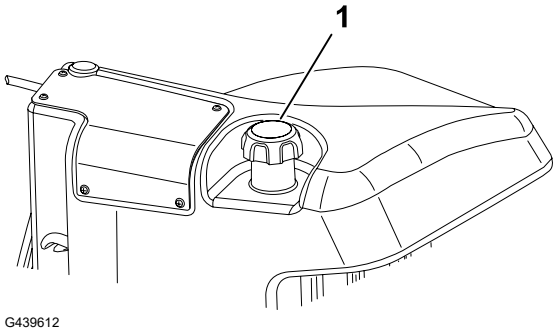


# Preverjanje zapornih stikal

**SVARILO**

**Če so varnostna zaporna stikala odklopljena ali poškodovana, lahko stroj začne nenadoma delovati, kar lahko povzroči lažje ali srednje težke telesne poškodbe.**

- **Ne posegajte v zaporna stikala.**
- **Vsak dan preverite delovanje zapornih stikal in pred začetkom upravljanja stroja zamenjajte vsa poškodovana stikala.**

**POMEMBNO**

**Če stroj ne izvede preverjanja zapornega sistema, se obrnite na pooblaščenega distributerja strojev Toro.**

# Preverjanje zapornih stikal (nadaljevanje)

## Priprava stroja

1. Stroj počasi zapeljite na odprto območje.
2. Spustite rezalne enote, ugasnite motor in vklopite parkirno zavoro.

## Preverjanje zapornega sistema stopalke za vožnjo pri zagonu

1. Usedite se na upravljavčev sedež in vklopite parkirno zavoro.
2. Pritisnite stikalo priključne gredi v položaj DISENGAGE (Izklop).
3. Pritisnite stopalko za vožnjo in obrnite ključ v položaj za ZAGON.

**Opomba:** Zaganjalnik ne sme zagnati motorja, ko je pritisnjena stopalka za vožnjo.

## Preverjanje zagonskega zapornega sistema priključne gredi

1. Usedite se na upravljavčev sedež.
2. Pritisnite stikalo priključne gredi v položaj ENGAGE (Vklop).
3. Zavrtite ključ v položaj ZAGON.

**Opomba:** Motor se ne bi smel zagnati, dokler je stikalo priključne gredi v položaju ENGAGE (Vklop).

## Preverjanje zapornega sistema delovanja priključne gredi

**Opomba:** Med tem preskusom ne dovolite, da bi se rezalne enote vrtele več kot nekaj sekund, da preprečite nepotrebno obrabo.

1. Usedite se na upravljavčev sedež.
2. Pritisnite stikalo priključne gredi v položaj DISENGAGE (Izklop).
3. Zaženite motor.
4. Preklopite stikalo priključne gredi navzgor v položaj ENGAGE (Vklop).
5. Spustite rezalne enote, da aktivirate priključno gred.
6. Vstanite s sedeža.

**Opomba:** Priključna gred ne bi smela delovati, kadar nihče ne sedi na upravljavčevem sedežu.

## Preverjanje zapornega sistema parkirne zavore in stopalke za vožnjo

1. Usedite se na upravljavčev sedež.
2. Vklopite parkirno zavoro.
3. Pritisnite stikalo priključne gredi v položaj DISENGAGE (Izklop).
4. Zaženite motor.
5. Pritisnite stopalko za vožnjo.

# Preverjanje zapornih stikal (nadaljevanje)

**Opomba:** Če pritisnete stopalko za vožnjo, medtem ko je parkirna zavora aktivirana, se stroj ne sme premakniti. Na zaslonu prikazovalnika InfoCenter se mora prikazati obvestilo.

## Preverjanje aktivacije samodejne parkirne zavore

1. Usedite se na upravljavčev sedež in zaženite motor.
2. Sprostite parkirno zavoro in vstanite s sedeža.

**Opomba:** Rdeča lučka na stikalu parkirne zavore mora zasvetiti, kadar niste na voznikovem sedežu, kar pomeni, da je parkirna zavora aktivirana.

## Preverjanje blokade za onemogočitev spuščanja rezalne enote

1. Usedite se na upravljavčev sedež in zaženite motor.
2. Prepričajte se, da so rezalne enote dvignjene v položaj za prevoz.
3. Vstanite s sedeža in spustite rezalne enote.

**Opomba:** Rezalne enote se ne smejo spustiti, kadar nihče ne sedi na upravljavčevem sedežu.

# Pregled zaslona prikazovalnika InfoCenter

Na prikazovalniku InfoCenter so prikazani podatki o vašem stroju, na primer stanje delovanja, ter različne diagnostične in druge informacije o stroju. Prikazovalnik ima več zaslonov. Med zasloni lahko kadar koli preklapljate tako, da pritisnete gumb za pomik nazaj in nato uporabite smerna gumba za pomikanje navzgor in navzdol.

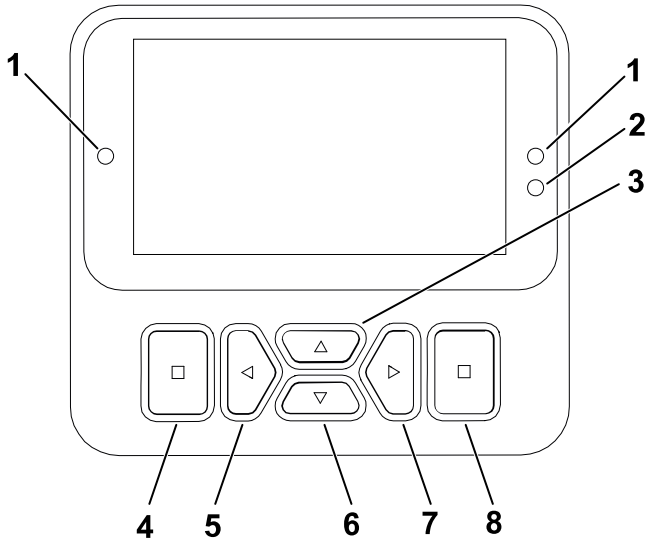


G471371s

1. Indikatorska lučka
2. Senzor svetlosti zaslona
3. Gumb za pomikanje gor
4. Gumb za pomikanje nazaj
5. Gumb za pomikanje v levo/ zmanjšanje
6. Gumb za pomikanje dol
7. Gumb za pomikanje v desno/ povečanje
8. Gumb za vnos

# Pregled zaslona prikazovalnika InfoCenter (nadaljevanje)

**Opomba:** Funkcija posameznega gumba se lahko spremeni glede na to, kaj trenutno potrebujete. Vsak gumb je označen z ikono, ki prikazuje trenutno funkcijo gumba.

## Ikone prikazovalnika InfoCenter

| | |
|---|---|
| | Treba je izvesti servis. |
| n/min | Stanje motorja v vrt./min – prikazuje hitrost motorja. |
| | Merilnik delovnih ur |
| | Raven goriva |
| | Goriva bo kmalu zmanjkalo. |
| | Žarilne svečke delujejo. |
| | Rezalne enote so dvignjene ali se dvigajo. |
| | Rezalne enote so spuščene ali se spuščajo. |
| | Usedite se na sedež. |
| P | Parkirna zavora je vklopljena. |
| | Način za ogrevanje |
| | Napaka/opozorilo |

| | |
|---|---|
| | Temperatura hladilnega sredstva (°C ali °F) |
| | Priključna gred je vklopljena. |
| | Zaženite motor. |
| | Motor |
| PIN | Geslo PIN |
| | Potrebna je regeneracija pri parkiranem stroju ali obnovitvena regeneracija.<br>Takoj izvedite regeneracijo. |
| ACK | Regeneracija je potrjena in zahteva je v obdelavi. |
| | Regeneracija poteka in temperatura izpušnih plinov je povišana. |
| | Nepravilno delovanje sistema za nadzor NOx; stroj je treba servisirati. |
| – + | Napetost akumulatorja |
| | Vožnja ali stopalka za vožnjo |
| + | Povečanje vrednosti |

# Pregled zaslona prikazovalnika InfoCenter (nadaljevanje)

| | | | | |
|---|---|---|---|---|
| | Zaklenjeno | | | Zmanjšanje vrednosti |
| | Tempomat je vklopljen. | | | Pomikanje navzgor/ navzdol |
| | Aktivno | | | Pomikanje v levo/desno |
| | Neaktivno | | | Meni |
| | Naslednji zaslon | | | Prejšnji zaslon |

## Pregled menijev

Če želite odpreti sistem menijev na prikazovalniku InfoCenter, na glavnem zaslonu pritisnite gumb za odpiranje menija. S tem odprete glavni meni. V preglednicah v nadaljevanju je povzetek možnosti, ki so na voljo v menijih:

🔒 Zaščiteno z možnostjo Protected Menus (Zaščiteni meniji) – dostopno samo z vnosom številke PIN

### Main Menu (Glavni meni)

| Menijski element | Opis |
|---|---|
| Faults (Napake) | V meniju Faults (Napake) je seznam nedavnih napak stroja. Za dodatne informacije o meniju Faults (Napake) in tam predstavljenih informacijah glejte *Servisni priročnik* ali pa se obrnite na pooblaščenega distributerja strojev Toro. |
| Service (Servis) | V meniju Service (Servis) so informacije o stroju, na primer število ur uporabe, števniki in podobni podatki. |
| Diagnostics (Diagnostika) | V meniju Diagnostics (Diagnostika) je prikazano stanje stikal stroja, senzorjev in izhoda krmilnika. Informacije v tem meniju lahko uporabite za odpravljanje določenih težav, saj hitro vidite, kateri krmilniki stroja so vklopljeni in kateri izklopljeni. |
| Settings (Nastavitve) | V meniju Settings (Nastavitve) lahko na prikazovalniku prilagodite in spremenite nastavitve konfiguracije. |

# Pregled zaslona prikazovalnika InfoCenter (nadaljevanje)

## Main Menu (Glavni meni) (nadaljevanje)

| Menijski element | Opis |
|---|---|
| Machine Settings (Nastavitve stroja) | V meniju Machine Settings (Nastavitve stroja) lahko nastavite omejitve pospeševanja, hitrosti in protiuteži. |
| About (Vizitka) | V meniju About (Vizitka) so navedene številka modela, serijska številka in različica programske opreme stroja. |

## Service (Servis)

| Menijski element | Opis |
|---|---|
| Hours (Ure) | Vsebuje skupno število ur delovanja stroja, motorja in priključne gredi, pa tudi število ur, ko je bil stroj v prevozu in kdaj se pričakuje naslednji servis. |
| Counts (Štetje) | Prikazuje različne števnike, ki jih beleži stroj. |
| DPF Regeneration (Regeneracija DPF) | Možnost regeneracije dizelskega filtra za delce in možnosti podmenija DPF |
| Traction Pedal (Stopalka za vožnjo) 🔒 | Umerjanje stopalke za vožnjo. |
| Traction Pump (Črpalka vlečnega pogona) 🔒 | Umerjanje črpalke vlečnega pogona. |
| Virtual Speed Sensor (Virtualni senzor hitrosti) 🔒 | Umerjanje senzorja hitrosti. |

## Diagnostics (Diagnostika)

| Menijski element | Opis |
|---|---|
| Traction (Vožnja) | Prikaz vhodnih in izhodnih podatke stopalke za vožnjo. |
| Cutting Units (Rezalne enote) | Prikazuje vhodne in izhodne podatke ter pogoje in izhodne signale za dviganje in spuščanje rezalnih enot. |
| PTO (Priključna gred) | Prikazuje vhodne in izhodne podatke ter pogoje za omogočanje tokokroga priključne gredi. |
| Engine (Motor) | Prikazuje vhodne in izhodne podatke ter pogoje za zagon motorja. |
| CAN Statistics (Statistika CAN) | Označuje vhodne in izhodne podatke vezja CAN. |

# Pregled zaslona prikazovalnika InfoCenter (nadaljevanje)

## Settings (Nastavitve)

| Menijski element | Opis |
|---|---|
| Enter PIN (Vnos kode PIN) | Omogoča osebi (nadzorniku/mehaniku), ki jo je pooblastilo vaše podjetje, da s pomočjo kode PIN dostopa do zaščitenih menijev. |
| Backlight (Osvetlitev ozadja) | Nastavitev svetlosti LCD-prikazovalnika. |
| Language (Jezik) | Nastavitev jezika zaslonskega prikaza.* |
| Font Size (Velikost pisave) | Nadzoruje velikost pisave zaslonskega prikaza. |
| Units (Enote) | Nastavitev enot za prikaz na prikazovalniku (angleške ali metrične). |
| Protect Settings (Zaščitene nastavitve) 🔒 | Omogoča možnost spreminjanja nastavitev v zaščitenih nastavitvah |

## Machine Settings (Nastavitve stroja)

| Menijski element | Opis |
|---|---|
| Front Backlap (Brušenje spredaj) | Regulira hitrost sprednjih vreten, ko so v načinu brušenja. |
| Rear Backlap (Brušenje zadaj) | Nadzira hitrost zadnjih vreten, ko so v načinu brušenja. |
| Mow Speed (Hitrost košnje) 🔒 | Upravlja največjo hitrost med košnjo (nizka vrednost).Uporablja se za nastavitev hitrosti vreten. |
| Transport Speed (Hitrost vožnje) 🔒 | Nastavitev največje hitrosti vožnje (zgornja omejitev). |
| Blade Count (Število rezil) 🔒 | Nadzira število rezil na vretenu za hitrost vretena. |
| Height of cut (Višina košnje) 🔒 | Nastavitev višine košnje za določanje hitrosti vreten. |
| Front Reel Speed (Hitrost sprednjih vreten) 🔒 | Prikazuje preračunano hitrost vrtenja za sprednja vretena. Vretena lahko tudi ročno prilagodite. |
| Rear Reel Speed (Hitrost zadnjih vreten) 🔒 | Prikazuje preračunano hitrost vrtenja za zadnja vretena. Vretena lahko tudi ročno prilagodite. |
| Eco Mode (Eko način) 🔒 | Ko je Economy Mode (Eko način) vklopljen, zmanjša hitrost motorja med košnjo, da zmanjša hrup in porabo goriva. Hitrost vreten se ne spremeni, se pa zniža hitrost košnje, če kosilna zapora ni ustrezno prilagojena. |

# Pregled zaslona prikazovalnika InfoCenter (nadaljevanje)

## Machine Settings (Nastavitve stroja) (nadaljevanje)

| Menijski element | Opis |
|---|---|
| Smart Power (Pametna moč) 🔒 | Vklopi ali izklopi pametno moč. |
| Acceleration (Pospeševanje) 🔒 | Nastavitve Low (Nizka), Medium (Srednja) in High (Visoka) določajo, kako hitro se hitrost vožnje odzove, ko premaknete stopalko za vožnjo. |

### About (Vizitka)

| Menijski element | Opis |
|---|---|
| Model | Navaja številko modela stroja. |
| SN (Serijske številke) | Prikazuje serijsko številko stroja. |
| S/W Revision (Različica programske opreme) | Prikaz različice programske opreme glavnega krmilnika. |
| InfoCenter S/W Revision (Različica programske opreme prikazovalnika InfoCenter) 🔒 | Prikaz različice programske opreme prikazovalnika InfoCenter. |

## Dostop do zaslonov s prikazom delovanja

1. Odprite **Main Menu (Glavni meni)**, nato pa pritisnite desni gumb za dostop do zaslona **Main Run Screen (Glavni zaslon delovanja)** za prikaz ravni goriva in temperature hladilne tekočine.
2. S pritiskanjem desnega gumba se pomaknite do zaslona **Secondary Run Screen (Pomožni zaslon delovanja)** za prikaz nivoja goriva, temperature hladilne tekočine, ur, napetosti akumulatorja in hitrosti motorja.

## Protected Menus (Zaščiteni meniji)

Tu so na voljo nastavitve konfiguracije delovanja, ki jih je mogoče prilagoditi v možnosti **Settings (Nastavitve)** prikazovalnika. Če želite zakleniti te nastavitve, uporabite **Protected Menu (Zaščiteni meni)**.

**Opomba:** Ob dobavi vam prvotno varnostno geslo nastavi distributer.

### Odpiranje zaščitenih menijev

**Opomba:** Tovarniško nastavljena privzeta koda PIN za vaš stroj je `0000` ali `1234`.

Če ste kodo PIN spremenili in jo pozabili, se za pomoč obrnite na pooblaščenega distributerja strojev Toro.

# Pregled zaslona prikazovalnika InfoCenter (nadaljevanje)

1. V meniju **Main Menu (Glavni meni)**se pomaknite na **Settings (Nastavitve)** in pritisnite gumb za izbiranje.

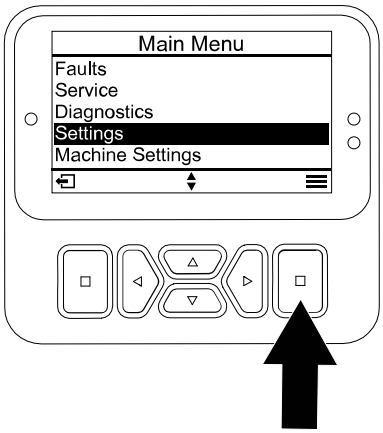


G471349s

2. V meniju **Settings (Nastavitve)**se pomaknite na **Enter PIN (Vnos kode PIN)** in pritisnite gumb za izbiranje Ⓐ.
3. Če želite vnesti kodo PIN, pritiskajte gumba za pomikanje gor/dol Ⓑ, dokler se ne prikaže ustrezna prva števka. Nato pritisnite desni gumb Ⓒ, da se pomaknete na naslednjo številko. Ta korak ponavljajte, dokler ne vnesete vseh števk.
4. Pritisnite gumb za izbiranje Ⓓ.

   **Opomba:** Če zaslon sprejme kodo PIN in je zaščiteni meni odklenjen, se prikaže beseda »PIN« v zgornjem desnem kotu zaslona.
5. Če želite zakleniti zaščiteni meni, obrnite stikalo na ključ v položaj za IZKLOP, nato pa še v položaj za VKLOP.

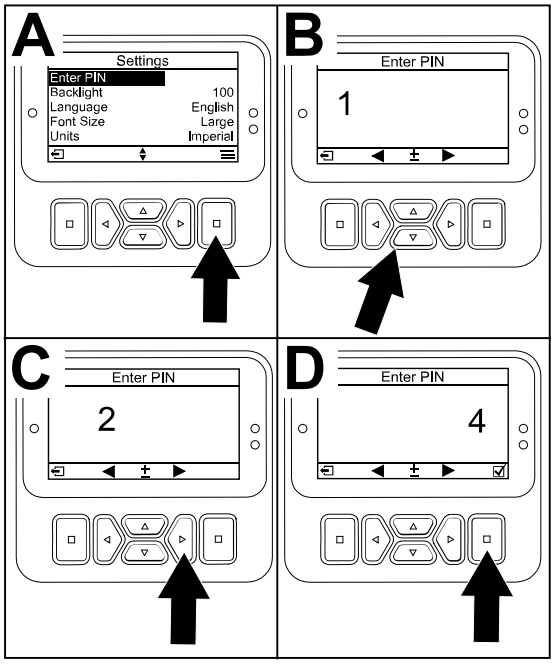


G471350s

## Ogled in spreminjanje nastavitev v zaščitenem meniju

1. V meniju **Settings (Nastavitve)**se pomaknite na **Protect Settings (Zaščitene nastavitve)**.
2. Za ogled in spremembo nastavitev brez vnosa kode PIN z gumbom za izbiranje funkcijo **Protect Settings (Zaščitene nastavitve)** nastavite na ☐ (Izklop).
3. Če želite za ogled in spremembo nastavitev uporabljati kodo PIN, z gumbom za izbiranje funkcijo **Protect Settings (Zaščitene nastavitve)** nastavite na ☑ (Vklop), določite kodo PIN, nato pa ključ v stikalu za vžig obrnite v položaj za IZKLOP in nato v položaj za VKLOP.

# Pregled zaslona prikazovalnika InfoCenter (nadaljevanje)

## Nastavitev časovnika za naslednji servis

Časovnik za naslednji servis ponastavi ure delovanja po opravljenem načrtovanem vzdrževanju.

1. V meniju **Settings (Nastavitve)**se pomaknite na **Enter PIN (Vnos kode PIN)** in pritisnite gumb za izbiranje.
2. Vnesite kodo PIN; glejte Odpiranje zaščitenih menijev.
3. V meniju **Service (Servis)**se pomaknite na **Hours (Ure)** in pritisnite gumb za izbiranje.
4. se pomaknite na **Service Due (Naslednji servis)**.

   **Opomba:** Če je treba izvesti vzdrževanje, se prikaže `Now (Zdaj)` ob vnosu **Service Due (Naslednji servis)**.
5. Izberite servisni interval in pritisnite gumb za izbiranje.

   **Opomba:** Servisni interval (250 ur, 500 ur itd.) je ob vnosu **Service Due (Naslednji servis)**.

   Servisni interval je del zaščitenega menija.
6. Če se prikaže zaslon RESET SERVICE TIMER? (Ali želite ponastaviti časovnik za servis), pritisnite gumb za izbiranje, da izberete YES (Da), ali gumb za vračanje nazaj, da izberete NO (Ne).
7. Ko izberete YES (Da), se zaslon servisnega intervala zapre in znova se prikažejo ure do servisa.

## Nastavitev števila rezil

1. V meniju **Machine Settings (Nastavitve stroja)**se pomaknite na **Blade Count (Število rezil)**.
2. Z desnim gumbom nastavite število rezil na 8 ali 11 rezil.

## Nastavitev višine košnje

1. V meniju **Machine Settings (Nastavitve stroja)**se pomaknite na **Height of Cut (Višina košnje)**.
2. Z levim in desnim gumbom izberite nastavitev višine košnje, ki ustreza osnovni nastavitvi rezalnih enot. Če točna nastavitev ni prikazana, med nastavitvami, ki so na voljo, izberite najbližjo nastavitev HOC (Višina košnje).

## Nastavitev hitrosti sprednjih in zadnjih vreten

Čeprav se hitrost vreten izračuna samodejno po tem, ko vnesete število rezil, hitrost košnje in višino košnje na zaslonu prikazovalnika InfoCenter, lahko to nastavitev ročno spremenite, da se prilagodite različnim razmeram pri košnji.

1. Če želite spremeniti nastavitev **Reel Speed Settings (Nastavitev hitrosti vreten)**, se pomaknite navzdol do F REEL RPM (Hitrost vrtenja sprednjih vreten), R REEL RPM (Hitrost vrtenja zadnjih vreten) ali obeh.

2. Pritisnite desni gumb, da spremenite vrednost hitrosti vreten. Ko spremenite nastavitev hitrosti, bo zaslon še vedno prikazoval hitrost vreten, ki je bila izračunana glede na število rezil, hitrost košnje in višino košnje, vendar bo prikazana tudi nova vrednost.

## Nastavitev največje dovoljene hitrosti košnje

Izbrana nastavitev je prikazana kot X na stolpčnem grafikonu hitrosti vožnje poleg nastavitev tempomata in stopalke za zaustavitev. X v stolpcu pomeni, da je najvišjo hitrost omejil nadzornik.

**Opomba:** Ta nastavitev se ohrani v pomnilniku in se uporablja za hitrost vožnje, dokler je ne spremenite.

1. V meniju **Machine Settings (Nastavitve stroja)**se pomaknite na **Mow Speed (Hitrost košnje)**.
2. Z levim in desnim gumbom spreminjajte najvišjo košnje vožnje v korakih po 0,8 km/h v razponu med 1,6 in 12,9 km/h.

## Nastavitev največje dovoljene hitrosti prevoza

Izbrana nastavitev je prikazana kot X na stolpčnem grafikonu hitrosti vožnje poleg nastavitev tempomata in stopalke za zaustavitev. X v stolpcu pomeni, da je najvišjo hitrost omejil nadzornik.

**Opomba:** Ta nastavitev se ohrani v pomnilniku in se uporablja za hitrost vožnje, dokler je ne spremenite.

1. V meniju **Machine Settings (Nastavitve stroja)**se pomaknite na **Transport Speed (Hitrost vožnje).**.
2. Z levim in desnim gumbom spreminjajte najvišjo hitrost vožnje v korakih po 0,8 km/h v razponu med 8,0 in 16,0 km/h.

## Vklop/izklop funkcije Smart Power

1. V meniju **Settings (Nastavitve)**se pomaknite na **Smart Power**.
2. Z desnim gumbom izberite možnost On (Vklop) ali Off (Izklop).

## Nastavitev načina pospeševanja

1. V meniju **Machine Settings (Nastavitve stroja)**se pomaknite na **Acceleration (Pospeševanje)**.
2. Z desnim gumbom izberite možnost Low (Nizko), Medium (Srednje) ali High (Visoko).

# Pregled zaslona prikazovalnika InfoCenter (nadaljevanje)

## Dostop do menija Technician (Serviser)

**Opomba:** Za brezskrbnost med uporabo se lahko odločite, da boste regeneracijo v parkiranem stanju izvedli, preden obremenitev s sajami doseže 100 %, če je motor deloval več kot 50 ur od zadnje uspešne ponastavitvene regeneracije, regeneracije pri parkiranem stroju ali obnovitvene regeneracije.

V meniju **Technician (Serviser)** si oglejte trenutno stanje nadzora regeneracije motorja in navedeno raven saj.

1. V meniju **Settings (Nastavitve)**se pomaknite na **DPF Regeneration (Regeneracija DPF)** in pritisnite gumb za izbiranje.
2. V meniju **DPF Regeneration (Regeneracija DPF)**se pomaknite na **Technician (Serviser)** in pritisnite gumb za izbiranje.

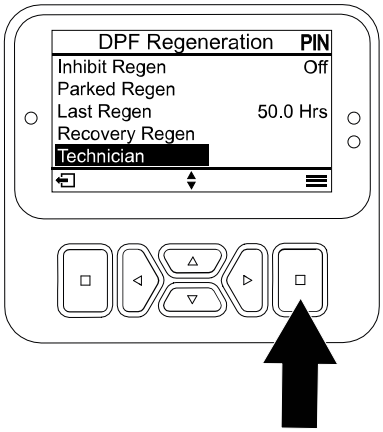


G484116s

## Preverjanje zavorne razdalje hidrostatične zavore

**Opomba:** Ta stroj bo dinamično zaviral in se ustavil, ko boste stopalko za vožnjo vrnili v nevtralni položaj.

**Opomba:** Za enakomerno zmanjševanje hitrosti z nogo počasi premaknite stopalko za vožnjo nazaj v nevtralni položaj. Če se ne želite hitro ustaviti, ne umaknite noge s stopalke, saj bi se tako nemudoma premaknila v nevtralni položaj.

1. Stroj, ki vozi z najvišjo hitrostjo vožnje 16 km/h, morate popolnoma ustaviti po približno 3,7 m.
2. Na ravnem, suhem cestišču označite začetek in konec razdalje 3,7 m.
3. Vozite stroj z najvišjo hitrostjo za prevoz 16 km/h in umaknite nogo na začetku razdalje 3,7 m.
4. Preverite, ali se stroj ustavi v razponu 0,6 m od končne oznake (3,7 m).
5. Če zavorna razdalja stroja ni v razponu 0,6 m od te razdalje, se obrnite na distributerja strojev Toro.

## Pregled hitrosti vzvratne vožnje

### Hitrost vzvratne vožnje

# Pregled zaslona prikazovalnika InfoCenter (nadaljevanje)

- Če je najvišja hitrost prevoza, ki jo je nastavil nadzornik, višja od 8,0 km/h, je najvišja hitrost vzvratne vožnje 8,0 km/h.
- Če je najvišja hitrost prevoza, ki jo je nastavil nadzornik, nižja ali enaka 8,0 km/h, je najvišja hitrost vzvratne vožnje enaka hitrosti za prevoz, ki jo je nastavil nadzornik.

**Hitrost košnje**

- Če je najvišja hitrost košnje, ki jo je nastavil nadzornik, višja od 6,4 km/h, je najvišja hitrost vzvratne vožnje 6,4 km/h.
- Če je najvišja hitrost košnje, ki jo je nastavil nadzornik, nižja ali enaka 6,4 km/h, je najvišja hitrost vzvratne vožnje enaka hitrosti za prevoz, ki jo je nastavil nadzornik.

## Pregled prikaza hitrosti vožnje

Ta naprava prikazuje ocenjeno hitrost vožnje v kilometrih na uro (km/h) ali miljah na uro (mph).

- Trenutna hitrost je prikazana v zgornjem levem kotu zaslona tempomata in zaslona za virtualno omejevanje pedal.
- Hitrost vožnje je ocenjena in umerjena tako, da je med košnjo najbolj natančna pri hitrosti 8,0 km/h. Prikazana hitrost je točna, če je za 0,8 km/h višja ali nižja od prikazane hitrosti med vožnjo po suhem, ravnem cestišču.
- Če ugotovljena hitrost stroja odstopa od prikazane hitrosti za več kot 2,4 km/h, se obrnite na pooblaščenega distributerja strojev Toro.

# Med upravljanjem

# Pregled značilnosti upravljanja stroja

- Ta stroj ima podoben sistem za dodajanje plina kot avtomobili, ki se ga upravlja s stopalko za vožnjo.
- Stroj nima posebnega stikala za plin ali ročice za plin.
- Ko dvignete nogo s stopalke za vožnjo, stroj dinamično zavre in se ustavi.
- Krmiljenje stopalke je optimizirano tako, da zagotavlja reaktiven, a stabilen odziv, kar vam omogoča ohranjanje stalnega nadzora na razgibanem terenu, hkrati pa zagotavlja hitro in gladko zaviranje.
- Med prevozom stopalka za vožnjo deluje podobno kot v avtomobilu in spreminja hitrost motorja in vožnje glede na položaj stopalke za vožnjo.
- Med košnjo se bo hitrost motorja samodejno povečala na hitri prosti tek.
- Če je motor v počasnem prostem teku, izvajanje funkcije, kot je dviganje rezalnih enot ali pritisk na stopalko za vožnjo, dvigne število vrtljajev motorja na najmanjšo delovno hitrost, kar zagotavlja dovolj moči za učinkovito izvajanje funkcije.
- Največje hitrosti, nastavljene v nastavitvah menija, zaščitenega s kodo PIN, nastavi nadzornik, da omeji največjo hitrost vožnje stroja.

# Pregled značilnosti upravljanja stroja (nadaljevanje)

- Dosegljive hitrosti pri uporabi stopalke za vožnjo, tempomata in stopalke za zaustavitev vožnje so omejene z največjimi hitrostmi, nastavljenimi v meniju, zaščitenem s kodo PIN.

# Upravljanje stroja

- Če je na poti ovira, dvignite rezalne enote za košnjo ali kosite okrog nje.
- Pri prevozu stroja med delovnimi območji izklopite priključno gred in dvignite rezalne enote v skrajni zgornji položaj. Na ta način stopalka za vožnjo deluje podobno kot v avtomobilu.
- Na razgibanem terenu vedno vozite počasi.
- Stroja nikoli ne izklopite med vožnjo.

## Vadba upravljanja stroja

Da bi se seznanili s funkcijami stroja, vadite upravljanje stroja.

1. Dvignite rezalne enote, izklopite parkirno zavoro, pritisnite pedal za vožnjo naprej in previdno zapeljite na odprto območje.
2. Vadite vožnjo stroja, ker je stroj opremljen s hidrostatičnim menjalnikom in ker se njegove lastnosti lahko razlikujejo od drugih strojev za urejanje travnatih površin.
3. Vadite vožnjo naprej in vzvratno ter zagon in zaustavitev stroja. Za ustavitev stroja umaknite nogo s stopalke za vožnjo in jo pustite, da se vrne v NEVTRALNI položaj.

   **Opomba:** Ko se s strojem spuščate po pobočju navzdol, boste morda morali za zaustavitev vklopiti parkirno zavoro ali uporabiti stopalko za vzvratno vožnjo.
4. Vadite vožnjo okrog ovir z dvignjenimi in spuščenimi rezalnimi enotami. Pri vožnji med ozkimi objekti bodite previdni, da ne poškodujete stroja ali rezalnih enot.

# Pregled stopalke za vožnjo

S stopalko za vožnjo (1) upravljate hitrost stroja pri vožnji naprej in vzvratno ter dinamično zaviranje, ko jo sprostite v nevtralni položaj.

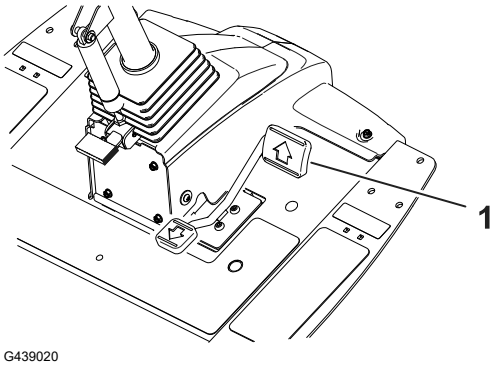


- Stroj ima stopalko za plin avtomobilskega tipa – hitrost motorja in hitrost stroja se odzivata na premikanje stopalke.
- Med prevozom stopalka za vožnjo deluje podobno kot v avtomobilu in spreminja hitrost motorja in vožnje glede na položaj stopalke za vožnjo.
- Med košnjo motor samodejno preklopi na hitri prosti tek, da optimizira zmogljivost košnje, stopalka za vožnjo pa uravnava le hitrost vožnje.
- Bolj kot potisnite stopalko naprej ali nazaj, hitreje se premika stroj.
- Če želite, da se stroj med prevozom ali košnjo nemoteno ustavi, z nogo vrnite stopalko za vožnjo v nevtralni položaj z želeno hitrostjo.

# Pregled stopalke za vožnjo (nadaljevanje)

- Za maksimalno zaviranje umaknite nogo s stopalke za vožnjo in počakajte, da se vrne v nevtralni položaj. Stroj dinamično zavira do zaustavitve.

Ta vlečni sistem omogoča prilagoditev nastavitve pospeševanja glede na želje upravljavca in razmere na trati.

# Pregled funkcije VPS – Virtual Pedal Stop (Virtualni omejevalnik stopalke)

Funkcija virtualnega omejevalnika stopalke (VPS) omogoča začasno nastavitev najvišje hitrosti vožnje, ki je nižja od najvišje hitrosti vožnje, ki jo je nastavil nadzornik, in je zaščitena z geslom.

Če želite začasno nastaviti najvišjo hitrost stroja, pritisnite stopalko za vožnjo do konca naprej. Hitrost lahko nastavite ločeno za košnjo in vožnjo.

- Za dostop do te funkcije na glavnem zaslonu pritisnite gumb za pomikanje navzgor ali navzdol na glavnem zaslonu.

  **Opomba:** Ta funkcija se po izklopu stikala na ključ ponastavi na najvišjo hitrost, ki jo je določil nadzornik.

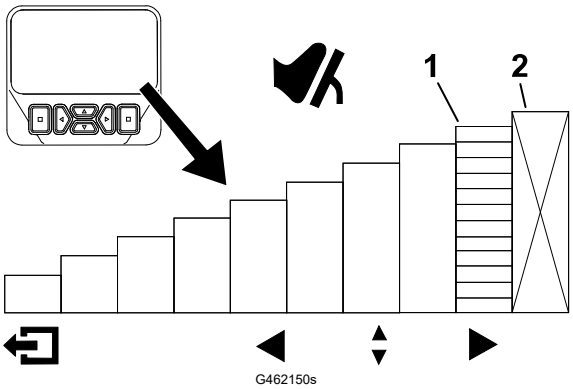


(1) Označuje najvišjo hitrost vožnje (stopalka za zaustavitev)

(2) Ta hitrost je zaklenjena v meniju, zaščitenim s kodo PIN.

- Funkcija vam omogoča, da prilagodite nastavitve hitrosti svoji ravni udobja ali da prilagodite nastavitve hitrosti tako, da ustrezajo aplikaciji.
- Kadar koli nastavitev najvišje hitrosti vožnje spremenite s funkcijo za nadzornika ali funkcijo Virtual Pedal Stop (Virtualni omejevalnik stopalke), se stopalka za vožnjo samodejno reprogramira tako, da za razpon med nevtralno in novo najvišjo hitrostjo uporabi celoten hod pedala. To pomeni, da lahko upravljavec natančneje nadzoruje hitrost vožnje pri nižji nastavitvi najvišje hitrosti.

## Nasveti za uporabo funkcije VPS – Virtual Pedal Stop (Virtualni omejevalnik stopalke)

- Za čistilni prehod košnje na čistini začasno nastavite nižjo najvišjo hitrost.
- Za boljši nadzor pri delu v vzdrževalni delavnici ali v njeni bližini začasno nastavite nižjo najvišjo hitrost.

# Pregled funkcije VPS – Virtual Pedal Stop (Virtualni omejevalnik stopalke) (nadaljevanje)

- Za boljši nadzor pri natovarjanju stroja na prikolico začasno nastavite nižjo najvišjo hitrost.

# Tempomat

## Upravljanje tempomata

S stikalom za upravljanje tempomata (1) nastavite tempomat za ohranjanje želene hitrosti. S pritiskom na zadnji del stikala izklopite tempomat, v srednjem položaju stikala vklopite funkcijo tempomata, s pritiskom na sprednji del stikala pa nastavite želeno hitrost vožnje.

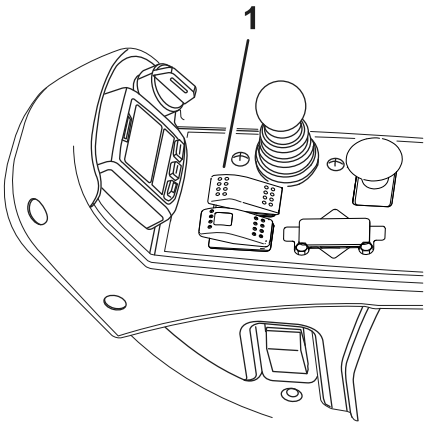


Ko omogočite stikalo tempomata in nastavite hitrost, na prikazovalniku InfoCenter določite nastavitev hitrosti tempomata.

Za izklop tempomata storite naslednje:

- Ko je stroj v načinu za vožnjo, pritisnite stopalko za vzvratno vožnjo in aktivirajte parkirno zavoro ali preklopite stikalo za upravljanje tempomata v položaj za IZKLOP.
- Ko je stroj v načinu za košnjo, pritisnite stopalko za vzvratno vožnjo, aktivirajte parkirno zavoro in izklopite priključno gred ali preklopite stikalo za upravljanje tempomata v položaj za IZKLOP.

  **Opomba:** Ob izklopu tempomata stroj dinamično zavira do zaustavitve. Če želite izklopiti tempomat, vendar nadaljevati z vožnjo, pritisnite stopalko za vožnjo, in izklopite tempomat, da bo prehod s tempomata na ročni nadzor hitrosti nemoten.

## Nastavitev hitrosti na tempomatu

1. Omogočite stikalo za upravljanje tempomata na konzoli.
2. Na prikazovalniku InfoCenter določite nastavitev hitrosti tempomata.

# Tempomat (nadaljevanje)

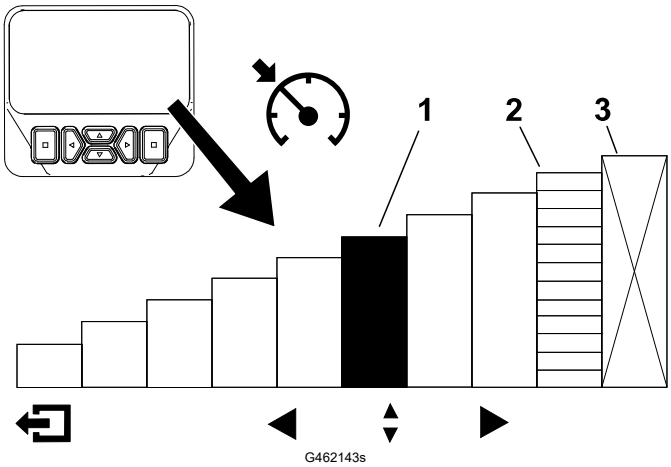


1. Označuje hitrost na tempomatu
2. Označuje najvišjo hitrost vožnje (stopalka za zaustavitev)
3. Ta hitrost je zaklenjena v meniju, zaščitenim s kodo PIN.

## Nasveti za uporabo tempomata

- Nastavite hitrost vožnje za daljše razdalje brez številnih ovir.
- Na razgibanem terenu hitrost upravljajte s prikazovalnikom InfoCenter.
- Pri obračanju uporabite tempomat na naslednji način:
  1. Med košnjo nastavite varno in udobno hitrost za obračanje na koncu območja košnje.
  2. Pritisnite na stopalko za vožnjo za povečanje hitrosti med košnjo.
  3. Umaknite nogo s stopalke med obračanjem pred naslednjim prehodom košnje.
  4. Stroj bo upočasnil hitrost na nizko nastavitev tempomata, kar vam bo omogočilo učinkovit obrat s konstantno hitrostjo.
  5. Po obračanju s stopalko za vožnjo povečajte hitrost stroja za naslednji prehod košnje.

# Pregled načina pospeševanja

Ta funkcija določa, kako hitro stroj spremeni hitrost vožnje, kadar stopalka za vožnjo ni v NEVTRALNEM položaju.

**Opomba:** Če med premikanjem stroja umaknete nogo s stopalke za vožnjo in pustite, da se vrne v NEVTRALNI položaj, se vklopi zavorni profil. Zavorni profil je vedno enak in ga s funkcijo načina pospeševanja ni mogoče prilagoditi.

Za spremembo načina pospeševanja odprite zaščiteni meni prikazovalnika InfoCenter. Način pospeševanja ima naslednje 3 položaje:

- LOW (Nizki) – najpočasnejše pospeševanje in zaviranje;
- MEDIUM (Srednji) – srednje hitro pospeševanje in zaviranje;
- HIGH (Visoki) – najhitrejše pospeševanje in zaviranje.

# Pregled načina za ogrevanje

Pri zagonu stroja v hladnem vremenu način za ogrevanje za kratek čas po zagonu motorja omeji število vrtljajev motorja na počasni prosti tek in tako prepreči morebitne poškodbe sestavnih delov zaradi delovanja stroja s hladnim oljem.

Ikona snežinke na zaslonu prikazovalnika označuje, kdaj je aktiven način za ogrevanje. Stroja ne uporabljajte, dokler ne preteče čas ogrevanja.

# Pregled funkcije Toro Smart Power™

S funkcijo Smart Power upravljavcu v pogojih velike obremenitve ni treba poslušati števila vrtljajev motorja. Funkcija Smart Power preprečuje, da bi se motor v težkih pogojih košnje ustavil, saj samodejno nadzoruje hitrost stroja in optimizira zmogljivost košnje.

**Opomba:** Način Smart Power je tovarniško nastavljen na VKLOP.

# Zagon motorja

**POMEMBNO**

**Sistem za gorivo se samodejno odzrači pred zagonom motorja, če ga zaganjate prvič, če se je ugasnil zaradi pomanjkanja goriva ali pa ste opravljali servis sistema za gorivo.**

1. Sedite na sedež, nogo umaknite s stopalke za vožnjo, da se vrne v NEVTRALNI položaj, aktivirajte parkirno zavoro in se prepričajte, da stikalo priključne gredi ni vklopljeno.
2. Ključ obrnite v položaj VKLOP/PREDOGREVANJE.

   Samodejni časovnik 6 sekund nadzira predogrevanje žarilnih svečk.

3. Po predogrevanju žarilnih svečk obrnite ključ v položaj ZAGON.

   **Opomba:** Motorja ne zaganjajte dlje kot 15 sekund. Ko se motor zažene, spustite ključ. Če je treba opraviti dodatno predogrevanje, zavrtite ključ v položaj IZKLOP in nato spet v položaj VKLOP/PREDOGREVANJE. Če je treba, ponovite postopek.
4. Motor naj deluje pri nizkih vrtljajih, dokler se ne ogreje.

# Ugašanje motorja

1. Premaknite vse upravljalne elemente v NEVTRALNI položaj, aktivirajte parkirno zavoro in pustite motorju, da doseže hitrost počasnega prostega teka.
2. Obrnite ključ v položaj IZKLOP in ga odstranite iz stikala.

# Prilagoditev kompenzacijske vzmeti

Vzmet za kompenzacijo travne ruše ① prenese težo s sprednjega na zadnji valj. Ta nastavitev pripomore k zmanjšanju valovitega vzorca (ali valovanja), ki nastane v travni ruši.

**POMEMBNO**

**Med prilagajanjem vzmeti naj bodo rezalne enote pritrjene na vlečno enoto, poravnane naprej in spuščene na tla.**

1. Prepričajte se, da je razcepka ② nameščena v zadnji odprtini na vzmetnem krmilnem vzvodu ③.
2. Privijajte šestkotne matice ④ na sprednjem delu vzmetnega droga, dokler dolžina stisnjene vzmeti ne doseže 12,7 cm pri 12,7 cm rezalnih enotah oziroma 15,9 cm pri 17,8 cm rezalnih enotah.

   **Opomba:** Za delo na neravnem terenu skrajšajte dolžino vzmeti za 12,7 mm. S tem se rahlo zmanjša sledenje terenu.

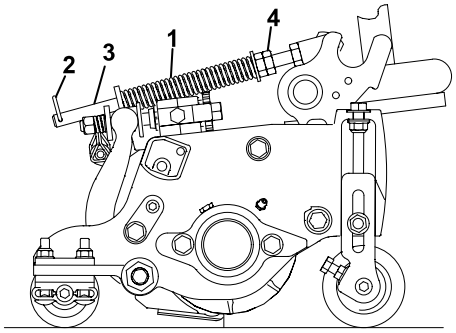

G402845

# Košnja trave s strojem

1. Sprostite parkirno zavoro, izklopite priključno gred in dvignite rezalne enote.
2. Stroj zapeljite na območje košnje.
3. Stroj parkirajte približno 6 m stran od čistine, obrnjen naj bo v predvideno smer košnje.
4. Rezalne enote popolnoma spustite z ročico za dviganje/spuščanje.
5. Vklopite priključno gred.

   **Opomba:** Rezalne enote se ne zaženejo.

   **Opomba:** Ko spustite rezalne enote in aktivirate stikalo priključne gredi, se število vrtljajev motorja samodejno poveča na hitri prosti tek.
6. S kratkim dotikom povlecite ročico za upravljanje dviganja/spuščanja nazaj, da se rezalne enote dvignejo v položaj za obračanje.

   **Opomba:** Če se krmilne ročice za dviganje/spuščanje, le dotaknete, ne da bi jo držali, se rezalne enote dvignejo v položaj za obračanje in ustavijo vrtenje vreten, dokler ponovno ne spustite rezalnih enot.
7. S stopalko za vožnjo stroj počasi približajte območju košnje.
8. Ko dosežete rob območja košnje in začnete kositi, spustite rezalne enote z ročico za dviganje/spuščanje.

   **Opomba:** Vadite, da ne bi rezalnih enot spustili predčasno ali da ne bi pokosili nenačrtovanega območja.

# Košnja trave s strojem (nadaljevanje)

9. Dokončajte prehod za košnjo.
10. Ko se približujete nasprotnemu robu čistine (preden dosežete rob območja košnje), s kratkim dotikom povlecite ročico za upravljanje dviganja/spuščanja nazaj, da se rezalne enote dvignejo v položaj za obračanje.
11. Izvedite zavoj v obliki zanke, da se hitro poravnate za naslednji prehod.
12. Z ročico za dviganje/spuščanje spustite rezalne enote iz položaja za obračanje in nadaljujte košnjo.
13. Ko pokosite želeno območje, sledite robu območja in izvedite čistilni prehod košnje. Tako boste zagotovili, da bo vsa trava vzdolž roba čistine, kjer so bile rezalne enote dvignjene in spuščene, enakomerno pokošena.

    **Opomba:** S funkcijo VPS – Virtual Pedal Stop (Virtualni omejevalnik stopalke) lahko začasno nastavite nižjo najvišjo hitrost, da izboljšate nadzor med izvajanjem čiščenja.

# Razlaga delovanja filtra trdnih delcev in regeneracije

Filter trdnih delcev (DPF) odstranjuje saje iz izpušnih plinov motorja.

Pri regeneraciji filtra DPF katalizator zviša toploto izpušnih plinov motorja, da nakopičene saje pretvori v pepel.

Če želite preprečiti nabiranje saj v filtru DPF, upoštevajte naslednje:

- Kadar je le mogoče, naj motor deluje pri polni hitrosti, da bo mogoče samodejno čiščenje filtra DPF.
- Uporabite ustrezno motorno olje.
- Motor čim manj uporabljajte v prostem teku.
- Uporabljajte samo dizelsko gorivo z ultra nizko vsebnostjo žvepla.

Pri upravljanju in vzdrževanju stroja upoštevajte delovanje filtra DPF. Kadar je motor pod obremenitvijo, je temperatura izpušnih plinov na splošno primerna za regeneracijo DPF.

**POMEMBNO**

**Motor čim manj uporabljajte v prostem teku ali pri nizki hitrosti, da zmanjšate kopičenje saj v filtru DPF.**

# Razlaga delovanja filtra trdnih delcev in regeneracije (nadaljevanje)

**SVARILO**

**Temperatura izpuha je med regeneracijo DPF visoka (približno 600 °C). Vroč izpuh lahko poškoduje vas ali druge osebe.**

- **V zaprtih prostorih nikoli ne pustite teči motorja.**
- **Prepričajte se, da v bližini izpušnega sistema ni vnetljivih materialov.**
- **Poskrbite, da se vroči izpušni plini ne dotaknejo površin, ki bi jih vročina lahko poškodovala.**
- **Ne dotikajte se vročih sestavnih delov izpušnega sistema.**
- **Ne stojte v bližini izpušne cevi stroja.**

## Razlaga ikon regeneracije

| Ikona | Opredelitev ikone |
|---|---|
| | Potrebna je regeneracija pri parkiranem stroju ali obnovitvena regeneracija.<br>Takoj izvedite regeneracijo. |
| ACK | Regeneracija je potrjena in zahteva je v obdelavi. |
| | Regeneracija poteka in temperatura izpušnih plinov je povišana. |
| | Nepravilno delovanje sistema za nadzor NOx; stroj je treba servisirati. |

# Razlaga delovanja filtra trdnih delcev in regeneracije (nadaljevanje)

## Vrste regeneracije dizelskega filtra za trdne delce

### Vrste regeneracije dizelskega filtra za trdne delce, ki poteka med delovanjem stroja:

| Vrsta regeneracije | Pogoji, ki sprožijo regeneracijo filtra DPF | Opis delovanja filtra DPF |
|---|---|---|
| **Pasivna** | Poteka med normalnim delovanjem stroja pri visoki hitrosti ali veliki obremenitvi motorja. | • Prikazovalnik InfoCenter ne prikaže ikone, ki bi opozarjala na pasivno regeneracijo.<br>• Med pasivno regeneracijo filter DPF obdeluje na visoko temperaturo ogrete izpušne pline, pri čemer oksidira škodljive emisije in s sežigom upepeli saje. |
| **Asistirana** | Pojavi se zaradi nizke hitrosti motorja, nizke obremenitve motorja ali ko računalnik zazna, da se DPF zamaši s sajami. | • Prikazovalnik InfoCenter ne prikaže ikone, ki bi opozarjala na asistirano regeneracijo.<br>• Med asistirano regeneracijo računalnik motorja prilagodi nastavitve motorja, da zviša temperaturo izpušnih plinov. |
| **Ponastavljena** | Poteka na vsakih 100 ur.<br><br>Izvede se tudi, če pri običajnem delovanju motorja preseže dovoljeno količino nakopičenih saj v filtru. | • Kadar je na zaslonu InfoCenter prikazana ikona visoke temperature izpušnih plinov 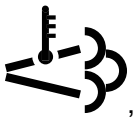 , poteka regeneracija.<br>• Med ponastavitveno regeneracijo računalnik motorja vzdržuje višjo hitrost motorja, da zagotovi regeneracijo filtra. |

# Razlaga delovanja filtra trdnih delcev in regeneracije (nadaljevanje)

## Vrste regeneracije dizelskega filtra za trdne delce, pri katerih je treba stroj parkirati:

| Vrsta regeneracije | Pogoji, ki sprožijo regeneracijo filtra DPF | Opis delovanja filtra DPF |
|---|---|---|
| **Pri parkiranem stroju** | Izvede se, ker računalnik ugotovi, da samodejno čiščenje DPF ni bilo zadostno.<br><br>Izvede se tudi, če regeneracijo pri parkiranem stroju sproži uporabnik.<br><br>Lahko se izvede tudi, ker je bila vklopljena onemogočitev regeneracije in je bilo samodejno čiščenje DPF preprečeno.<br><br>Lahko je posledica uporabe nepravilnega goriva ali motornega olja. | • Ko se prikaže ikona za ponastavitveno regeneracijo, regeneracijo pri parkiranem stroju ali obnovitveno regeneracijo ACK oziroma če sistem zahteva regeneracijo.<br>• Čim prej izvedite regeneracijo pri parkiranem stroju, da ne bo potrebna obnovitvena regeneracija.<br>• Regeneracija pri parkiranem stroju se izvaja od 30 do 60 minut.<br>• Rezervoar za gorivo mora biti vsaj do ¼ poln.<br>• Za izvedbo regeneracije pri parkiranem stroju morate stroj parkirati. |
| **Obnovitvena** | Izvede se, ker je bila zahteva za regeneracijo pri parkiranem stroju prezrta, zaradi česar je prišlo do hude zamašitve filtra DPF. | • Ko se prikaže ikona za ponastavitveno regeneracijo, regeneracijo pri parkiranem stroju ali obnovitveno regeneracijo ACK oziroma če sistem zahteva obnovitveno regeneracijo.<br>• Za izvedbo obnovitvene regeneracije so potrebne 3 ure.<br>• Rezervoar za gorivo mora biti vsaj do ½ poln.<br>• Za izvedbo obnovitvene regeneracije morate stroj parkirati. |

# Razlaga delovanja filtra trdnih delcev in regeneracije (nadaljevanje)

## Uporaba menijev za regeneracijo DPF

### Dostop do menijev za regeneracijo DPF

1. Odprite **Main Menu (Glavni meni)**, pomaknite se na **Service (Servis)** in pritisnite gumb za izbiranje.
2. V meniju **Service (Servis)**se pomaknite na **DPF Regeneration (Regeneracija DPF)** in pritisnite gumb za izbiranje.
3. Izberite želeno funkcijo regeneracije.

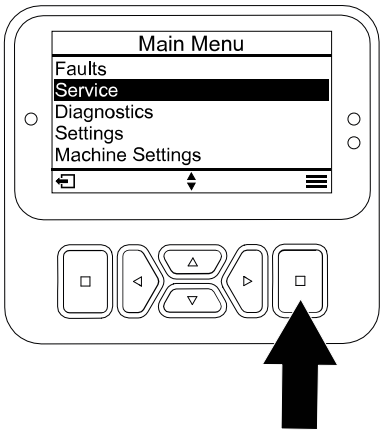


G483678s

### Čas od zadnje regeneracije

1. Odprite meni **DPF Regeneration (Regeneracija DPF)** in se pomaknite do **Last Regen (Zadnja regeneracija)**.
2. Izberite možnost **Last Regen (Zadnja regeneracija)** .
3. S pomočjo polja **Last Regen (Zadnja regeneracija)** ugotovite, koliko ur ste uporabljali stroj od zadnje ponastavitvene regeneracije, regeneracije pri pakriranem stroju ali obnovitvene regeneracije.
4. Z gumbom za vrnitev nazaj, se pomaknite nazaj do menija **DPF Regeneration (Regeneracija DPF)** .

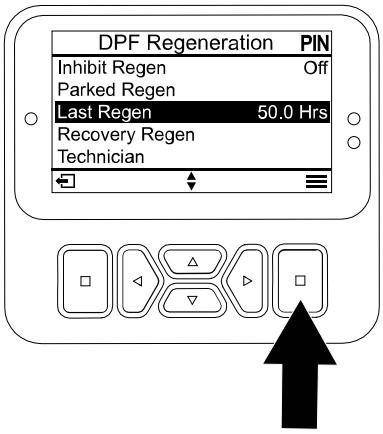


G483679s

### Nastavitev zaviranja regeneracije

Samo ponastavitvena regeneracija

Ponastavitvena regeneracija povzroči večjo količino izpušnega plina motorja. Če stroj uporabljate v bližini dreves, grmičevja, visoke trave ali drugih rastlin ali materialov, občutljivih na temperaturo, lahko uporabite nastavitev **Inhibit Regen (Onemogoči regeneracijo)** , ki preprečuje, da bi računalnik motorja izvedel ponastavitev regeneracije.

**Opomba:** Možnost **Inhibit Regen (Onemogoči regeneracijo)** uporabljajte vedno, kadar vzdrževanje stroja izvajate v zaprtem prostoru.

# Razlaga delovanja filtra trdnih delcev in regeneracije (nadaljevanje)

**Opomba:** Če na prikazovalniku InfoCenter nastavite onemogočitev regeneracije, prikazovalnik InfoCenter vsakih 15 minut prikaže sporočilo, da motor zahteva ponastavitveno regeneracijo.

**POMEMBNO**

**Ko motor ugasnete in ga ponovno zaženete, je onemogočitev regeneracije privzeto nastavljena na OFF (IZKLOP).**

1. Odprite meni **DPF Regeneration (Regeneracija DPF)** in se pomaknite navzdol do **Inhibit Regen (Onemogoči regeneracijo)**.
2. Izberite možnost **Inhibit Regen (Onemogoči regeneracijo)** .
3. Nastavitev onemogočitve regeneracije spremenite iz OFF (IZKLOP) v ON (VKLOP).

## Priprava na regeneracijo pri parkiranem stroju ali obnovitveno regeneracijo

1. Prepričajte se, da je v rezervoarju stroja dovolj goriva za vrsto regeneracije, ki jo izvajate:
   - **Parked Regeneration (Regeneracija pri parkiranem stroju)**: Pred začetkom regeneracije pri parkiranem stroju zagotovite, da je v rezervoarju še vsaj ¼ goriva.
   - **Recovery Regeneration (Obnovitvena regeneracija)**: Pred začetkom obnovitvene regeneracije zagotovite, da je v rezervoarju še vsaj ½ goriva.
2. Napravo prestavite na prosto, na območje, ki je odmaknjeno od gorljivih materialov ali predmetov, ki bi jih toplota lahko poškodovala.
3. Stroj parkirajte na ravni površini, prestavite vse upravljalne elemente v NEVTRALNI položaj, izklopite priključno gred in spustite rezalne enote.
4. Aktivirajte parkirno zavoro in počakajte, da motor doseže hitrost počasnega prostega teka.

## Izvedba regeneracije pri parkiranem stroju ali obnovitvene regeneracije

Ko računalnik motorja zahteva regeneracijo pri parkiranem stroju, sledite sporočilom na prikazovalniku InfoCenter.

**POMEMBNO**

**Računalnik motorja prekliče regeneracijo filtra DPF, če povečate število vrtljajev motorja iz počasnega prostega teka ali sprostite parkirno zavoro.**

# Razlaga delovanja filtra trdnih delcev in regeneracije (nadaljevanje)

1. Odprite meni **DPF Regeneration (Regeneracija DPF)** in se pomaknite navzdol do **Parked Regen (Regeneracija pri parkiranem stroju)** ali **Recover Regen (Obnovitvena regeneracija)**.
2. Izberite možnost **Parked Regen (Regeneracija pri parkiranem stroju)** ali **Recover Regen (Obnovitvena regeneracija)** .

   **Opomba:** Za začetek regeneracije je treba vnesti pravilno kodo PIN.
3. Na zaslonu Regen Parameters (Parametri regeneracije) se prepričajte, da še imate ¼ rezervoarja za gorivo za izvedbo regeneracije pri parkiranjem stroju oziroma ½ rezervoarja za gorivo za izvedbo obnovitvene regeneracije. Preverite, ali je parkirna zavora aktivirana in ali je število vrtljajev motorja nastavljeno na počasni prosti tek. Za nadaljevanje pritisnite gumb za izbiranje.
4. Za nadaljevanje na zaslonu Initiate DPF Regen (Začni regeneracijo filtra DPF) pritisnite gumb za pomik naprej.
5. Prikazovalnik InfoCenter prikaže sporočilo Initiating DPF Regen (Zaganjanje regeneracije filtra DPF).

   **Opomba:** Po potrebi pritisnite ikono za preklic, da prekličete postopek regeneracije.
6. Prikazovalnik InfoCenter prikaže čas, ki je potreben za dokončanje postopka.
7. Prikazovalnik InfoCenter prikaže začetni zaslon in pojavi se ikona potrditve regeneracije

   
   .

   **Opomba:** Med izvajanjem regeneracije DPF je na prikazovalniku InfoCenter prikazana ikona za visoko temperaturo izpušnih plinov .
8. Ko računalnik motorja zaključi regeneracijo pri parkiranem stroju ali obnovitveno regeneracijo, se na prikazovalniku InfoCenter prikaže ustrezno sporočilo. Za vrnitev na začetni zaslon pritisnite kateri koli gumb.

   **Opomba:** Če se regeneracija ne zaključi, sledite navodilom in pritisnite kateri koli gumb za vrnitev na začetni zaslon.

## Preklic regeneracije pri parkiranem stroju ali obnovitvene regeneracije

Za regeneracije pri parkiranem stroju ali obnovitvene regeneracije pritisnite možnost Parked Regen Cancel (Preklic regeneracije pri parkiranem stroju) ali Recovery Regen Cancel (Preklic obnovitvene regeneracije).

# Razlaga delovanja filtra trdnih delcev in regeneracije (nadaljevanje)

1. Odprite meni **DPF Regeneration (Regeneracija DPF)** in se pomaknite do **Parked Regen (Regeneracija pri parkiranem stroju)** ali **Recover Regen (Obnovitvena regeneracija)**.
2. Za preklic regeneracije pri parkiranem stroju ali obnovitvene regeneracije pritisnite gumb za izbiranje.

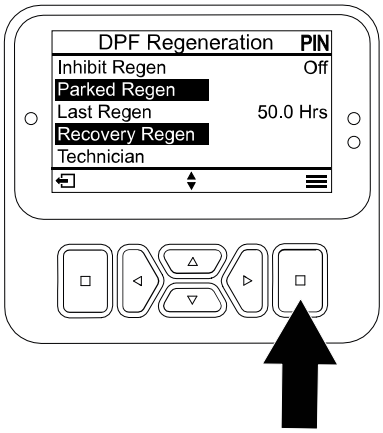


G483825s

# Prilagoditev protiuteži dvižne roke

Zadnje rezalne enote

**SVARILO**

**Vzmeti so napete in njihovo prilagajanje lahko povzroči lahke ali srednje težke telesne poškodbe.**

**Pri nastavljanju vzmeti bodite previdni.**

---

Silo, s katero protiutež deluje na zadnje rezalne enote, lahko prilagodite, da bo pomagala pri kompenzaciji na različnih travnatih terenih in zagotavljala enakomerno višino košnje na neravnih tleh ali območjih s kupi odmrle travne ruše.

Silo protiuteži nastavite za vsako torzijsko vzmet na 1 izmed 4 nastavitev. V vsakem položaju se sila protiuteži na rezalno enoto poveča ali zmanjša za 2,3 kg. Vzmeti na zadnji strani prvega aktuatorja lahko nastavite tako, da odstranite vso protiutežno silo (četrti položaj).

**Opomba:** Da odstranite vso protiutežno silo, nastavite dolgi konec torzijske vzmeti nad sornik.

1. Parkirajte stroj na ravni površini, spustite rezalne enote, ugasnite motor, aktivirajte parkirno zavoro in odstranite ključ.
2. Dolgi konec vzmeti protiuteži (1) vstavite v cev ali podoben predmet in jo premaknite okoli sornika (2) v želeni položaj.
3. Ponovite korak 2 še za drugo vzmet protiuteži.

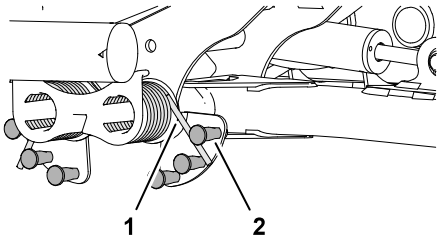


G402848

# Prilagoditev položaja obračanja dvižne roke

1. Parkirajte stroj na ravni površini, spustite rezalne enote, ugasnite motor, aktivirajte parkirno zavoro in odstranite ključ.
2. Poiščite stikalo za dvižno roko, ki je pod hidravličnim rezervoarjem na notranji strani dvižne roke rezalne enote št. 5.

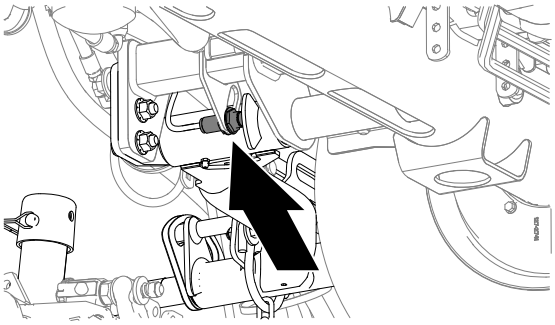

G439043

3. Odvijte varovalno matico, ki pritrjuje stikalo za dvižno roko ① na ploščico stikala ②.
4. Stikalo dvižne roke prilagodite na naslednji način:
   - Stikalo pomaknite navzdol, da povečate višino obračanja dvižne roke.
   - Stikalo pomaknite navzgor, da zmanjšate višino obračanja dvižne roke.

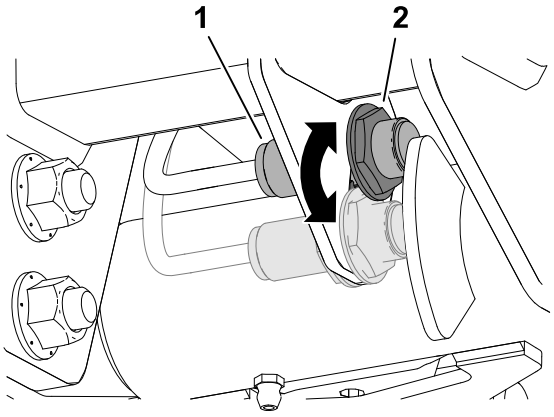


G439054

## POMEMBNO

**Med stikalom in sprožilcem dvižne roke ohranjajte zračno vrzel od 1,0 do 2,5 mm. Lučka LED na stikalu prikazuje pravilno delovanje stikala.**

5. Zategnite protimatici z zateznim momentom **20 +/- 2 N·m**.

## POMEMBNO

**Protimatic ne zategnite premočno, saj lahko poškodujete senzor.**

# Nastavitev hitrosti vreten

## POMEMBNO

**Pomembno je, da pri košnji uporabljate ustrezno hitrost vreten.**

- **Premajhna hitrost vreten lahko povzroči valovit vzorec na trati, ki je znan tudi pod imeni »clip marks«, »marcelling« ali »bobbing«. Če to opazite, poskusite povečati vrtilno hitrost vreten ali zmanjšati hitrost košnje.**
- **Previsoka hitrost vreten lahko povzroči poškodbe travne ruše in/ali prezgodnjo obrabo vreten, spodnjih nožev in drugih mehanskih sestavnih delov.**

Za ročno nastavitev hitrosti vreten izvedite ta postopek:

1. V meniju **Machine Settings (Nastavitve stroja)**vnesite število rezil, hitrost košnje in višino košnje, da izračunate pravilno hitrost vreten.
2. Če so potrebne dodatne prilagoditve, se v meniju **Machine Settings (Nastavitve stroja)** pomaknite na **Front Reel Speed (Hitrost sprednjih vreten)**, **Rear Reel Speed (Hitrost zadnjih vreten)**ali obe možnosti.
3. Z desnim gumbom za pomikanje spremenite vrednost hitrosti vreten. Ko spremenite to nastavitev, bo na zaslonu še vedno prikazana hitrost vreten, ki je bila izračunana glede na število rezil, hitrost košnje, in višina košnje, vendar bo prikazana tudi nova vrednost.

   **Opomba:** Hitrost vreten boste morda morali povečati ali zmanjšati, tako da bo ustrezala pogojem travne ruše.

### Graf hitrosti 178-mm vreten

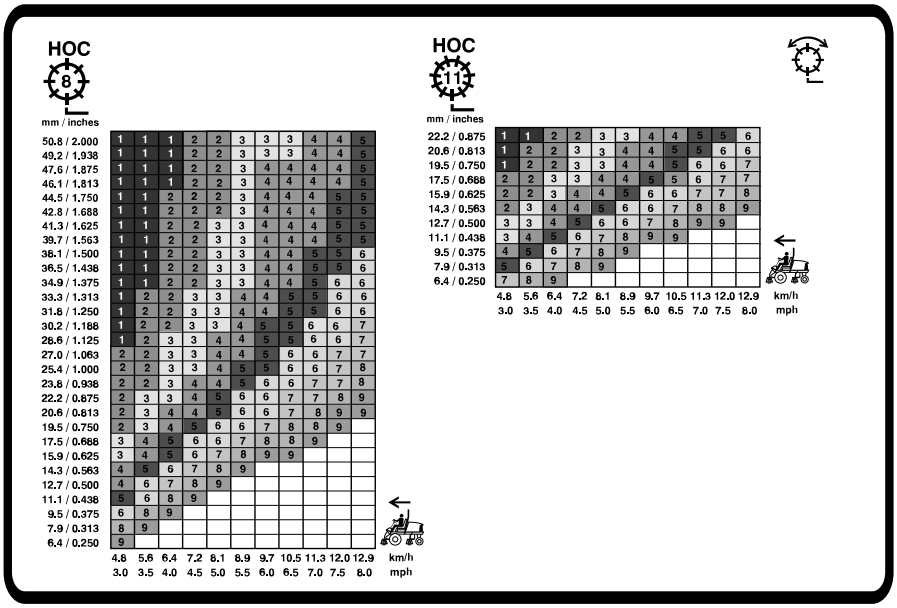


G439056

# Pregled indikatorskih lučk

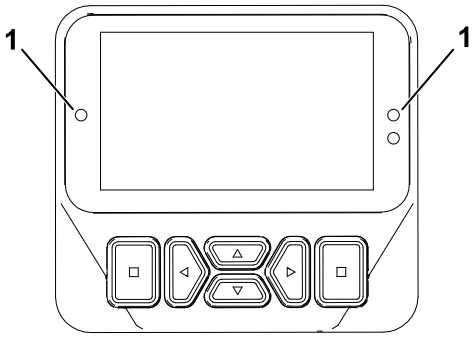


G461477

(1) Indikatorska lučka

- Utripa rdeče – aktivna napaka
- Sveti rdeče – aktivno sporočilo
- Sveti modro – sporočilo/pogovorno okno glede umerjanja
- Sveti zeleno – normalno delovanje

# Nasveti za uporabo

## Pregled opozorilnega sistema

Če med upravljanjem stroja zasveti opozorilna lučka, takoj ustavite stroj in odpravite napako, preden nadaljujete. Upravljanje stroja z napako lahko privede do resne škode stroju.

## Prevoz stroja

Izklopite priključno gred in dvignite rezalne enote v položaj za PREVOZ. Pri vožnji med objekti bodite previdni, da ne poškodujete stroja ali rezalnih enot. Pri upravljanju stroja na pobočju bodite še posebej previdni. Vozite počasi in se izogibajte ostrim zavojem na pobočjih, da preprečite prevrnitev. Spustite rezalne enote za več nadzora med spuščanjem po pobočjih.

## Pregled vzorcev košnje

To je najučinkovitejša metoda za preprečevanje neravne košnje.

Pogosto menjajte vzorce košnje, da preprečite slab videz po košnji zaradi ponavljajoče se košnje v isti smeri.

## Pravilne tehnike košnje

- Da bi dosegli profesionalni ravni rez in ravne pasove, ki so ponekod zaželeni, poiščite drevo ali drug objekt na razdalji in vozite naravnost proti njemu.
- Vzdržujte ostrino vreten in noža.
- Ohranite ustrezno razdaljo med vretenom in nožem. Uporabite rahel stik.

# Nasveti za uporabo (nadaljevanje)

- Upoštevajte pravilo košnje po tretjinah (naenkrat pokosite le ⅓ travne bilke).
- Nastavite hitrost vreten in hitrost vožnje, da dosežete želeno dolžino odreza.
- Pri košnji v mokrih razmerah odprite zadnji ščitnik rezalne enote.

## Poškodbe travne ruše, krožne sledi in vertikutiranje

- **Poškodbe travne ruše in krožne sledi**
  - Poškodbe travne ruše in krožne sledi se obravnavajo kot čezmerna košnja. Če pride do tega, je potrebna posebna nastavitev vreten.
  - Upoštevajte pravilo košnje po tretjinah (naenkrat pokosite le ⅓ travne bilke).
- **Vertikuliranje**
  - Pri 12,7-cm vertikulatorjih nastavite globino rezila na 3,1 mm ali manj. Pri 17,8-cm vertikulatorjih nastavite globino rezila na 6,2 mm ali manj.
  - Prepričajte se, da so rezila rezalne enote ostra, pravilno nastavljena in da nobeno od rezil ni upognjeno. Topa in ukrivljena rezila potrebujejo več moči.
  - Dodajanje več rezil za zmanjšanje razmika med rezili poveča porabo energije.
- **Najboljše prakse v primeru poškodb travne ruše, krožnih sledi in vertikutiranja**
  - Odprite ščitnike zadnjih rezalnih enot.
  - Priporočena največja hitrost košnje je 6 km/h.
  - Hitrosti vreten nastavite na 6.

    **Opomba:** Pri višjih nastavitvah hitrosti vreten je navor manjši. Če prihaja do poškodb travne ruše boste največjo zmogljivost in učinkovitost dosegli pri nižjih nastavitvah vrtilne hitrosti vreten.
  - Ne uporabljajte funkcije Economy Mode (Varčni način).
  - Na zaslonu prikazovalnika InfoCenter spremljajte temperaturo hladilne tekočine motorja.
  - Pogosto preverjajte, ali se na rešetki zadnjega hladilnika in na rešetki dovoda zraka v čistilnik zraka nad hladilnikom nabirajo drobci.
  - Če se motor pregreje, stroj parkirajte na senčnem mestu z dobrim pretokom zraka, da se komponente ohladijo.

## Vzdrževanje stroja po košnji

Po košnji izvedite naslednje korake:

1. Temeljito operite z vrtno cevjo brez nastavka, da preprečite onesnaženje in poškodbe tesnil in ležajev zaradi previsokega tlaka vode.
2. Poskrbite, da na hladilniku in oljnem hladilniku ne bo umazanije ali ostankov trave.
3. Stroj preglejte glede morebitnega puščanja hidravlične tekočine, poškodb ali obrabe hidravličnih in mehanskih sestavnih delov ter preverite ostrino rezil rezalne enote.

# Po upravljanju

# Lokacije privezovalnih nastavkov

- **Sprednji del stroja** – luknja v pravokotni blazinici, pod cevjo osi, znotraj vsake sprednje pnevmatike.

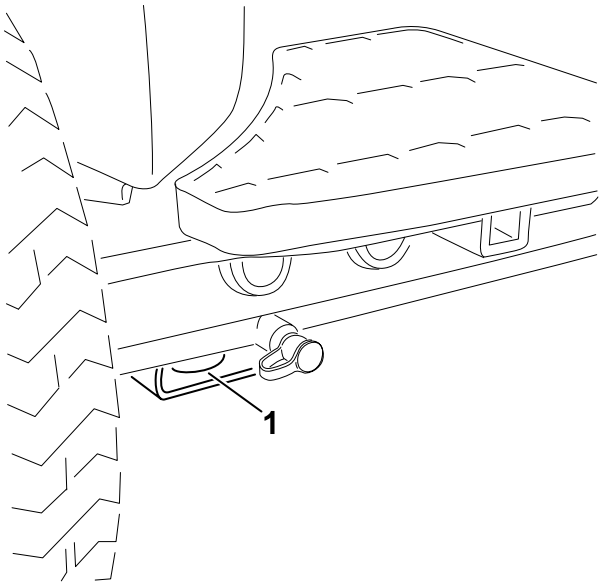


G439095

(1) Privezovanje spredaj

- **Zadnji del stroja** – vsaka stran stroja na zadnjem ogrodju.

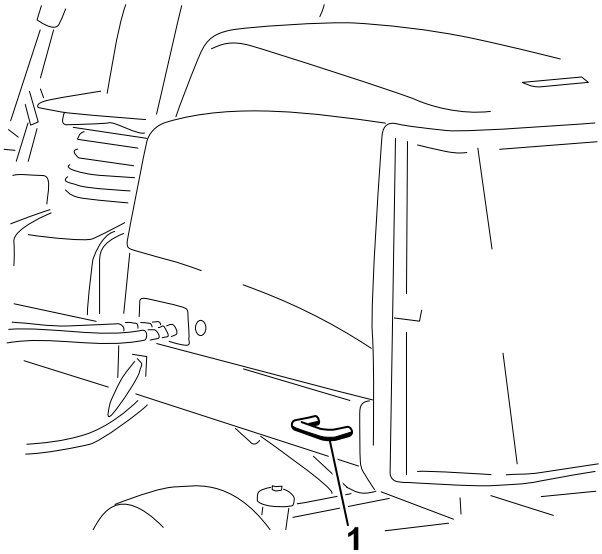


G439096

(1) Privezovanje zadaj

# Prevažanje stroja

Pri prevažanju stroja upoštevajte nasvete v nadaljevanju.

- Pri natovarjanju stroja na prikolico ali tovornjak uporabljajte klančine polne širine.
- Stroj varno privežite.

# Potiskanje ali vleka stroja

V nujnih primerih lahko stroj premaknete naprej tako, da vklopite obvodni ventil v hidravlični črpalki s spremenljivo prostornino in potiskate ali vlečete stroj.

**POMEMBNO**

**Stroja ne potiskajte ali vlecite pri hitrostih, ki so višje od 3 do 4,8 km/h. Če potiskate ali vlečete z višjo hitrostjo, lahko pride do notranjih poškodb menjalnika.**

**Vedno ko potiskate ali vlečete stroj, morajo biti ventili obtočnega voda odprti, zavora pa sproščena.**

1. Sprostite podstavek sedeža in nagnite sedež.
2. Poiščite obtočni ventil, ki je pod sedežem, na vrhu hidrostata.

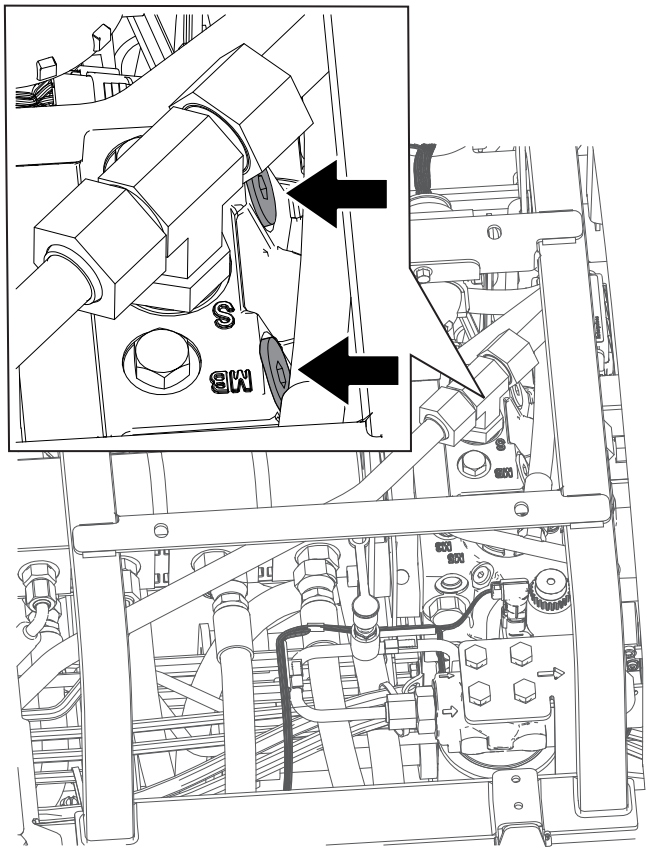


G439099

3. Popustite vijak za 3 obrate, da omogočite obtok olja v notranjosti.

**Opomba:** Ker je tekočina v obvodu, lahko stroj premikate počasi, ne da bi poškodovali menjalnik.

4. Poiščite zbiralnik za sprostitev zavor, ki je v bližini sprednje desne pnevmatike in za hidravličnim rezervoarjem.
5. Vstavite cev ali podoben predmet, pridržite črni ročni vijak ② na zbiralniku in 3-krat prečrpajte ① zbiralnik. Takoj ko se pri črpanju pojavi znaten upor, je zavora sproščena.

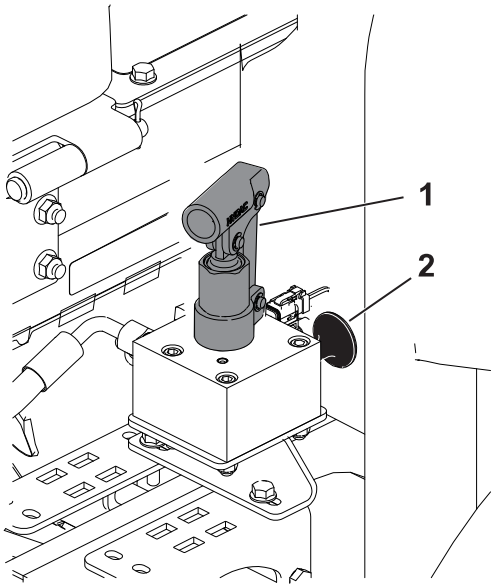

G439110

## POMEMBNO

**Ne izvajajte črpanja zbiralnika, če črpanje ni lahko. Premočno črpanje zbiralnika lahko povzroči poškodbe.**

**Opomba:** Ko se v zbiralniku ustvari tlak, se zavora sprosti za približno 60 minut. Po potrebi po 60 minutah ponovno sprostite zavoro s črpanjem zbiralnika.

6. Stroj potisnite ali povlecite.
7. Zavoro nastavite tako, da izvlečete črni ročni vijak ali zaženete motor.

   **Opomba:** Zavora se samodejno ponastavi, ko zaženete motor.

8. Zaprite obtočne ventile. Privijte ventil z zateznim momentom **11 N·m**.

## POMEMBNO

**Pred zagonom motorja se prepričajte, da so obtočni ventili zaprti. Če motor deluje z odprtim obvodnim ventilom, se menjalnik pregreva.**

**Opomba:** Ugotovite, katera stran je leva in katera desna, gledano s položaja za upravljanje stroja.

**Opomba:** Brezplačni izvod sheme električne ali hidravlične napeljave lahko prenesete na naslovu www.Toro.com, kjer lahko poiščite svoj stroj z uporabo povezave Priročniki na domači strani.

**POMEMBNO**

**Za dodatne postopke vzdrževanja glejte *Priročnik za upravljanje* za lastnike motorja in za rezalno enoto.**

# Priporočen urnik vzdrževanja

| Vzdrževanje Servisni intervali | Vzdrževalni postopek | Št. dela | Ko-l. | Opis |
|---|---|---|---|---|
| Po prvi uri | Zategnite kolesne matice z zateznim momentom 94–122 N·m. | – | – | – |
| | Zategnite matice pesta sprednje osi z zateznim momentom 407–542 N·m. | – | – | – |
| | Če je stroj opremljen s CrossTrax® AWD, zategnite matice pesta zadnje osi z zateznim momentom 366–447 N·m. | – | – | – |
| Po prvih 8 urah | Preverite stanje in napetost jermena alternatorja. | 127-2998 | 1 | Jermen alternatorja |
| Po prvih 10 urah | Zategnite kolesne matice z zateznim momentom 94–122 N·m. | – | – | – |
| | Zategnite matice pesta sprednje osi z zateznim momentom 407–542 N·m. | – | – | – |
| | Če je stroj opremljen s CrossTrax® AWD, zategnite matice pesta zadnje osi z zateznim momentom 366–447 N·m. | – | – | – |
| Pred vsako uporabo ali dnevno | Preglejte varnostne pasove. | – | – | – |
| | Preverite zaporna stikala. | – | – | – |

| Vzdrževanje Servisni intervali | Vzdrževalni postopek | Št. dela | Ko-l. | Opis |
|---|---|---|---|---|
| | Preverite obrabo ali poškodbe sestavnih delov varnostnega loka (ROPS). | – | – | – |
| | Preverite raven motornega olja. | 121-6393 | 1 | Vrhunsko motorno olje 10W-30 (19 l) |
| | | 121-6392 | 1 | Vrhunsko motorno olje 10W-30 (208 l) |
| | | 121-6395 | 1 | Vrhunsko motorno olje 15W-40 (19 l) |
| | | 121-6394 | 1 | Vrhunsko motorno olje 15W-40 (208 l) |
| | Izpraznite izločevalnik vode. | – | – | – |
| | Preglejte električne kable. | – | – | – |
| | Preverite tlak v pnevmatikah. | – | – | – |
| | Preverite raven hladilne tekočine motorja. | – | – | – |
| | Očistite hladilni sistem. | – | – | – |
| | Preverite raven hidravlične tekočine. | 133-8086 | 1 | PX Extended Life Hydraulic Fluid (19 l) |
| | | 133-8087 | 1 | PX Extended Life Hydraulic Fluid (208 l) |
| | Preverite hidravlične vode in cevi. | – | – | – |
| | Preverite nastavitev stika med vretenom in nožem. | – | – | – |
| Vsakih 50 ur | Namažite ležaje in puše (in takoj po vsakem pranju). | 108-1190 | 1 | Vrhunska univerzalna mast (414 ml) |
| | Očistite akumulator in preverite njegovo stanje (ali tedensko, kar pride prej). | – | – | – |
| | Preverite priključitev kablov akumulatorja. | – | – | – |
| Vsakih 100 ur | Preglejte gibke cevi hladilnega sistema. | – | – | – |
| | Preverite stanje in napetost jermena alternatorja. | 127-2998 | 1 | Jermen alternatorja |
| Vsakih 250 ur | Zamenjajte motorno olje in filter. | 125-7025 | 1 | Filter motornega olja |
| | | 121-6393 | 1 | Vrhunsko motorno olje 10W-30 (19 l) |

| Vzdrževanje Servisni intervali | Vzdrževalni postopek | Št. dela | Ko-l. | Opis |
|---|---|---|---|---|
| | | 121-6392 | 1 | Vrhunsko motorno olje 10W-30 (208 l) |
| | | 121-6395 | 1 | Vrhunsko motorno olje 15W-40 (19 l) |
| | | 121-6394 | 1 | Vrhunsko motorno olje 15W-40 (208 l) |
| | Zategnite kolesne matice z zateznim momentom 94–122 N·m. | – | – | – |
| | Zategnite matice pesta sprednje osi z zateznim momentom 407–542 N·m. | – | – | – |
| | Če je stroj opremljen s CrossTrax® AWD, zategnite matice pesta zadnje osi z zateznim momentom 366–447 N·m. | – | – | – |
| Vsakih 400 ur | Servisirajte zračni filter (v izjemno prašnih ali umazanih pogojih morate to izvajati pogosteje). Če indikator zračnega filtra kaže rdeče, morate servisiranje zračnega filtra opraviti prej, kot je predvideno. | 108-3810 | 1 | Zračni filter |
| | Zamenjajte filter izločevalnika vode. | 125-2915 | 1 | Vodni filter sistema za gorivo |
| | Zamenjajte filter za gorivo motorja. | 125-8752 | 1 | Filter za gorivo |
| | Preverite vode in priključke za gorivo. | – | – | – |
| Vsakih 800 ur | Izpraznite in očistite rezervoar za gorivo. | – | – | – |
| | Preverite stekanje zadnjih koles. | – | – | – |
| | Če ne uporabljate priporočene hidravlične tekočine ali ste rezervoar kdaj napolnili z drugo tekočino, zamenjajte hidravlične filtre. | 75-1310 | 1 | Hidravlični filter |
| | | 94-2621 | 1 | Hidravlični filter |
| | Če ne uporabljate priporočene hidravlične tekočine ali ste rezervoar kdaj napolnili z drugo tekočino, zamenjajte hidravlično tekočino. | 133-8086 | 1 | PX Extended Life Hydraulic Fluid (19 l) |
| | | 133-8087 | 1 | PX Extended Life Hydraulic Fluid (19 l) |

| Vzdrževanje Servisni intervali | Vzdrževalni postopek | Št. dela | Ko-l. | Opis |
|---|---|---|---|---|
| Vsakih 1.000 ur | Če uporabljate priporočeno hidravlično tekočino, zamenjajte hidravlične filtre. | 75-1310 | 1 | Hidravlični filter |
| | | 94-2621 | 1 | Hidravlični filter |
| Vsakih 2.000 ur | Če uporabljate priporočeno hidravlično tekočino, zamenjajte hidravlično tekočino. | 133-8086 | 1 | PX Extended Life Hydraulic Fluid (19 l) |
| | | 133-8087 | 1 | PX Extended Life Hydraulic Fluid (208 l) |
| Vsakih 6.000 ur | Razstavite, očistite in sestavite filter za saje DPF (glejte *servisni priročnik*). | – | – | – |
| Pred uskladiščenjem | Izpraznite in očistite rezervoar za gorivo. | – | – | – |
| Vsaki 2 leti | Izpraznite in zamenjajte tekočino v hladilnem sistemu (stroj odpeljite pooblaščenemu servisnemu zastopniku ali distributerju oziroma glejte servisni priročnik). | – | – | – |
| | Zamenjajte cevi hidravličnega sistema (stroj odpeljite pooblaščenemu servisnemu zastopniku ali distributerju oziroma glejte servisni priročnik). | – | – | – |
| | Zamenjajte cevi hladilnega sistema (stroj odpeljite pooblaščenemu servisnemu zastopniku ali distributerju oziroma glejte servisni priročnik). | – | – | – |

# Kontrolni seznam za vsakodnevno vzdrževanje

To stran lahko kopirate za redno uporabo.

| Postavka vzdrževalnega pregleda | Za teden: | | | | | | |
|---|---|---|---|---|---|---|---|
| | Pon. | Tor. | Sre. | Čet. | Pet. | Sob. | Ned. |
| Preverite delovanje varnostnih zapor. | | | | | | | |
| Preverite delovanje zavor. | | | | | | | |
| Preverite raven motornega olja in goriva. | | | | | | | |
| Izpraznite ločevalnik vode/goriva. | | | | | | | |
| Preverite indikator zamašitve zračnega filtra. | | | | | | | |

| Postavka vzdrževalnega pregleda | Za teden: | | | | | | |
|---|---|---|---|---|---|---|---|
| | Pon. | Tor. | Sre. | Čet. | Pet. | Sob. | Ned. |
| Preverite hladilnik in mrežo za ostanke. | | | | | | | |
| Preverite za nenavadne zvoke motorja.[1] | | | | | | | |
| Preverite, ali med delovanjem nastajajo nenavadni zvoki. | | | | | | | |
| Preverite raven tekočine v hidravličnem sistemu. | | | | | | | |
| Preverite indikator hidravličnega filtra.[2] | | | | | | | |
| Preverite hidravlične cevi za poškodbe. | | | | | | | |
| Preverite za puščanje tekočin. | | | | | | | |
| Preverite tlak v pnevmatikah. | | | | | | | |
| Preverite delovanje instrumentov. | | | | | | | |
| Preverite nastavitev stika med vretenom in spodnjim nožem. | | | | | | | |
| Preverite nastavitev višine košnje. | | | | | | | |
| Preverite vse mazalke za mazanje.[3] | | | | | | | |
| Popravite poškodovane lakirane površine. | | | | | | | |

1. Če opazite, da je zagon motorja težaven, da iz izpuha uhajajo prevelike količine dima ali če motor ne teče gladko, preverite žarilno svečko in vbrizgalne šobe.
2. To preverite, ko motor teče in je olje na delovni temperaturi.
3. Takoj po vsakem pranju, ne glede na navedene intervale.

## POMEMBNO

**Za dodatne postopke vzdrževanja glejte priročnik za upravljanje motorja.**

## Obvestilo za vsa težavna območja

| Pregled je opravil: | | |
|---|---|---|
| **Postavka** | **Datum** | **Informacije** |
| 1 | | |
| 2 | | |
| 3 | | |
| 4 | | |
| 5 | | |

# Postopki pred vzdrževanjem

## Priprava za vzdrževanje

1. Stroj parkirajte na ravni podlagi, izklopite priključno gred, spustite rezalne enote in aktivirajte parkirno zavoro.
2. Ugasnite motor, odstranite ključ ter počakajte, da se vsi premikajoči se deli ustavijo in da se stroj ohladi.

## Odpiranje pokrova motorja

Sprostite 2 zapaha pokrova motorja (1) in odprite pokrov motorja.

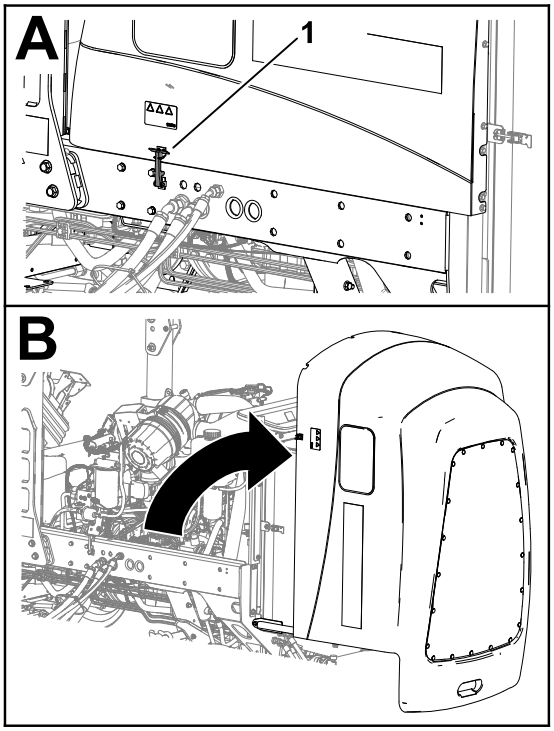

G424259

# Zapiranje pokrova motorja

Previdno zaprite pokrov motorja in ga pritrdite z 2 zapahoma pokrova motorja ①.

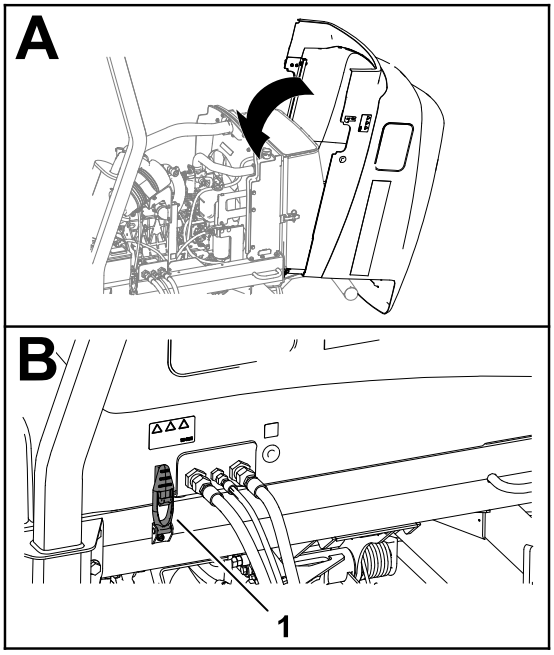


G437871

# Odpiranje rešetke

1. Odstranite zatič z obročkom ① z zapaha rešetke ②.
2. Odpahnite in odprite rešetko.

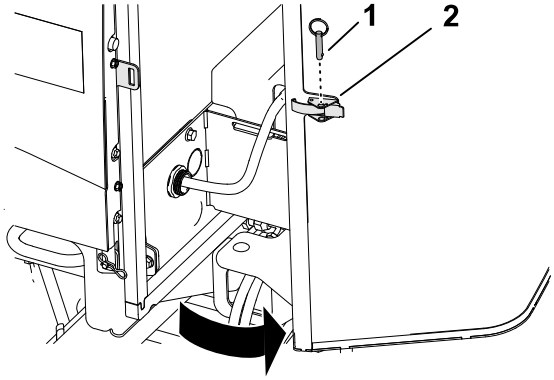


G437863

# Zapiranje rešetke

1. Zaprite in zapahnite rešetko.
2. Zatič z obročkom ① vstavite v zapah rešetke ②.

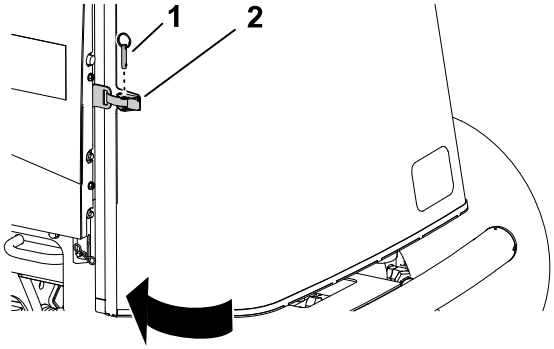

G414734

# Nagibanje sedeža

1. Sprostite podstavek sedeža Ⓐ.
2. Nagnite sedež in podstavek v odprti položaj Ⓑ.
3. Podprite ga s podpornima palicama na Ⓒ.

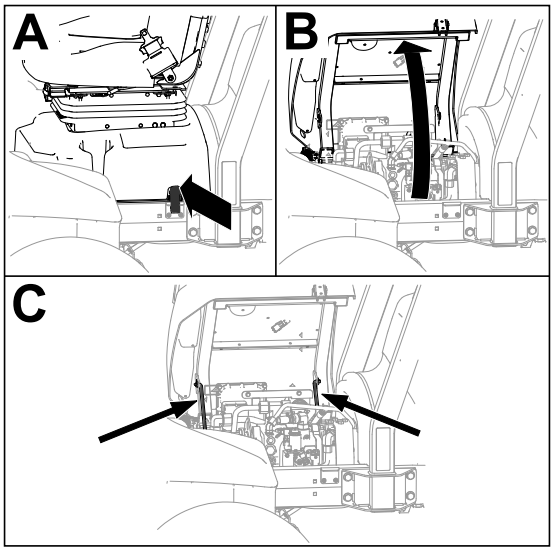

G443836

# Spuščanje sedeža

1. Rahlo zavrtite stol in dvignite sprednji podporni drog iz reže za podporo sedeža.
2. Previdno spuščajte sedež, dokler se varno ne zaskoči.

# Lokacije podpornih točk

**Opomba:** Če delate pod strojem, ga podprite z dvižnimi stojali.

Uporabite naslednje lokacije kot podporne točke za dviganje stroja:

- Spredaj – podporni nosilci cevi sprednje osi.
- Zadaj – cev zadnje osi.

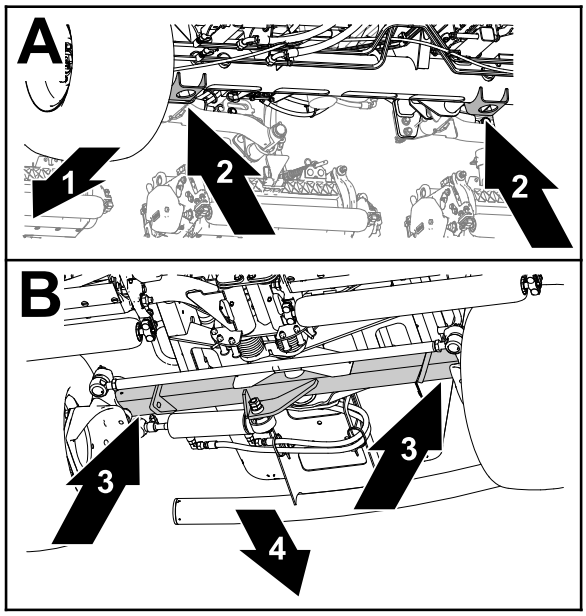


G437877

1. Sprednji del stroja
2. Podporni nosilci (cev sprednje osi)
3. Cev zadnje osi
4. Zadnji del stroja

# Mazanje

## Mazanje ležajev in puš

Stroj ima mazalke, ki jih je treba redno mazati. V zelo prašnih in umazanih pogojih obratovanja lahko umazanija prodre v ležaje in puše, kar pospeši obrabo. Namažite mazalke takoj po vsakem pranju, ne glede na navedene intervale.

1. Stroj pripravite za vzdrževanje.
2. Vse spojne dele stroja namažite z litijevo mastjo št. 2.

# Lokacije mazalk

**Specifikacija za mast:** mast št. 2 na osnovi litija

| | |
|---|---|
| Kardanski zgib pogonske gredi črpalke (3)<br><br>**Opomba:** Pogonska gred črpalke je pod pokrovom motorja. | 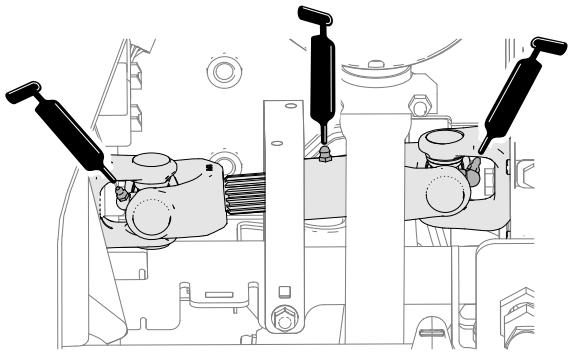 <br>G452382 |
| Cilindri dvižne roke rezalne enote (2 na vsaki)<br><br>Tečaj dvižne roke (1 na vsaki) | 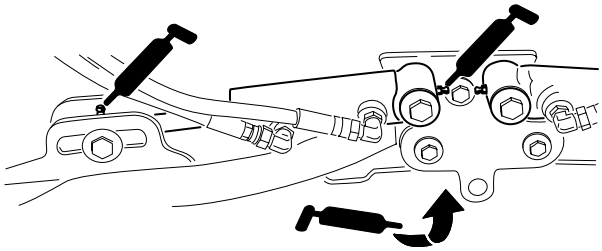 <br>G452355 |
| Nosilni okvir rezalne enote in tečaj (2 na vsaki) | 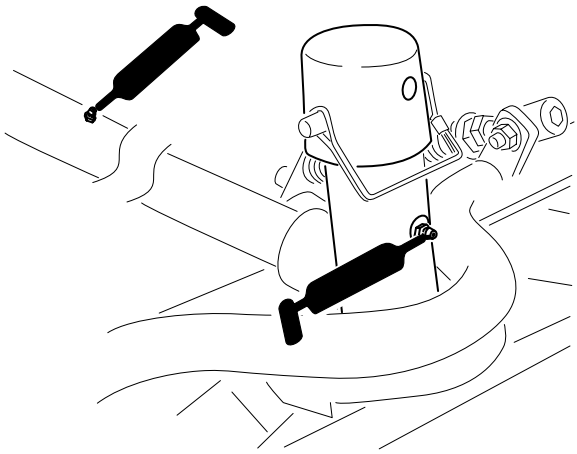 <br>G452356 |

# Mazanje ležajev in puš (nadaljevanje)

| | |
|---|---|
| Gred tečaja dvižne roke (1 na vsaki) | 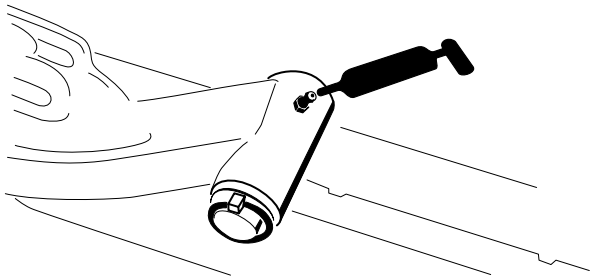 G452357 |
| Jarmov drog zadnje osi (2) | 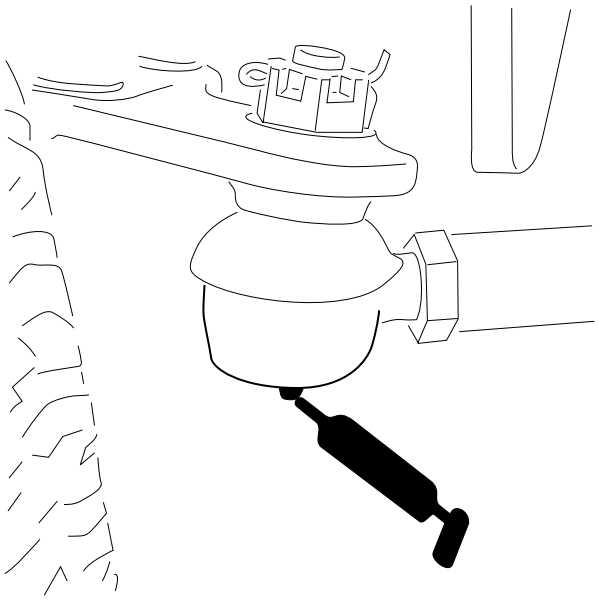 G452368 |

# Mazanje ležajev in puš (nadaljevanje)

| | |
|---|---|
| Tečaj volana (1) | 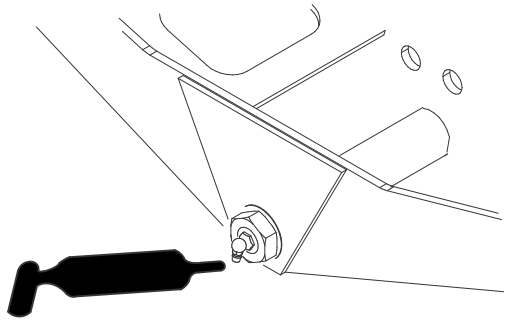 G452379 |
| Kroglasti zglobi krmilnih valjev (2) | 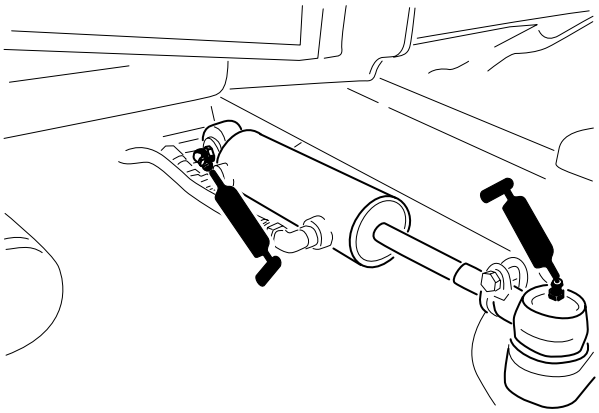 G452380 |

# Vzdrževanje motorja

## Preverjanje zračnega filtra

1. Stroj pripravite za vzdrževanje.
2. Odprite pokrov motorja.
3. Preverite servisni indikator ① na koncu ohišja zračnega filtra.

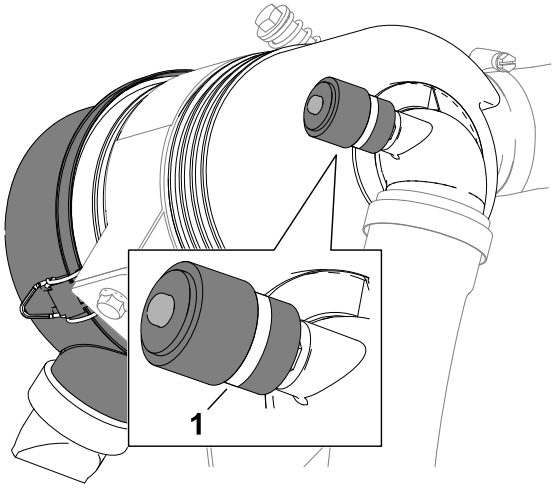

G415048

# Preverjanje zračnega filtra (nadaljevanje)

4. Če je v servisnem indikatorju prikazan rdeč trak, zamenjajte zračni filter.
5. Stisnite ventil za izpihovanje prahu.
6. Zaprite in zapahnite pokrov.

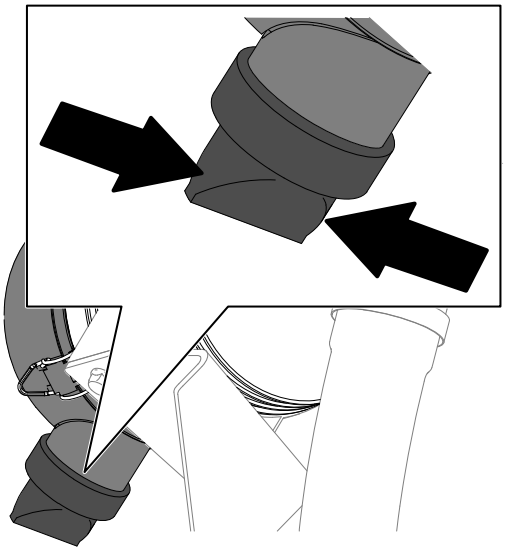

G414762

# Ponastavitev servisnega indikatorja zračnega filtra

1. Če je na servisnem indikatorju viden rdeč trak, pritisnite na gumb za ponastavitev na koncu indikatorja.
2. Zaprite in zapahnite pokrov.

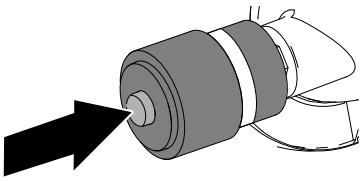

G414765

# Servisiranje zračnega filtra

- Preverite celotni sesalni sistem za puščanje, poškodbe ali zrahljane cevne objemke. Ne uporabljajte poškodovanega zračnega filtra.
- Servisiranje filtra za zrak opravite samo, če to zahteva servisni indikator. Zaradi zamenjave zračnega filtra, preden je to nujno, se lahko poveča verjetnost za vdor umazanije v motor pri odstranjevanju filtra.

## POMEMBNO

**Prepričajte se, da je pokrov pravilno nameščen, da tesni z ohišjem zračnega čistilnika in da je gumijasti izhodni ventil obrnjen navzdol – med položajema 5. in 7. ure, gledano s konca.**

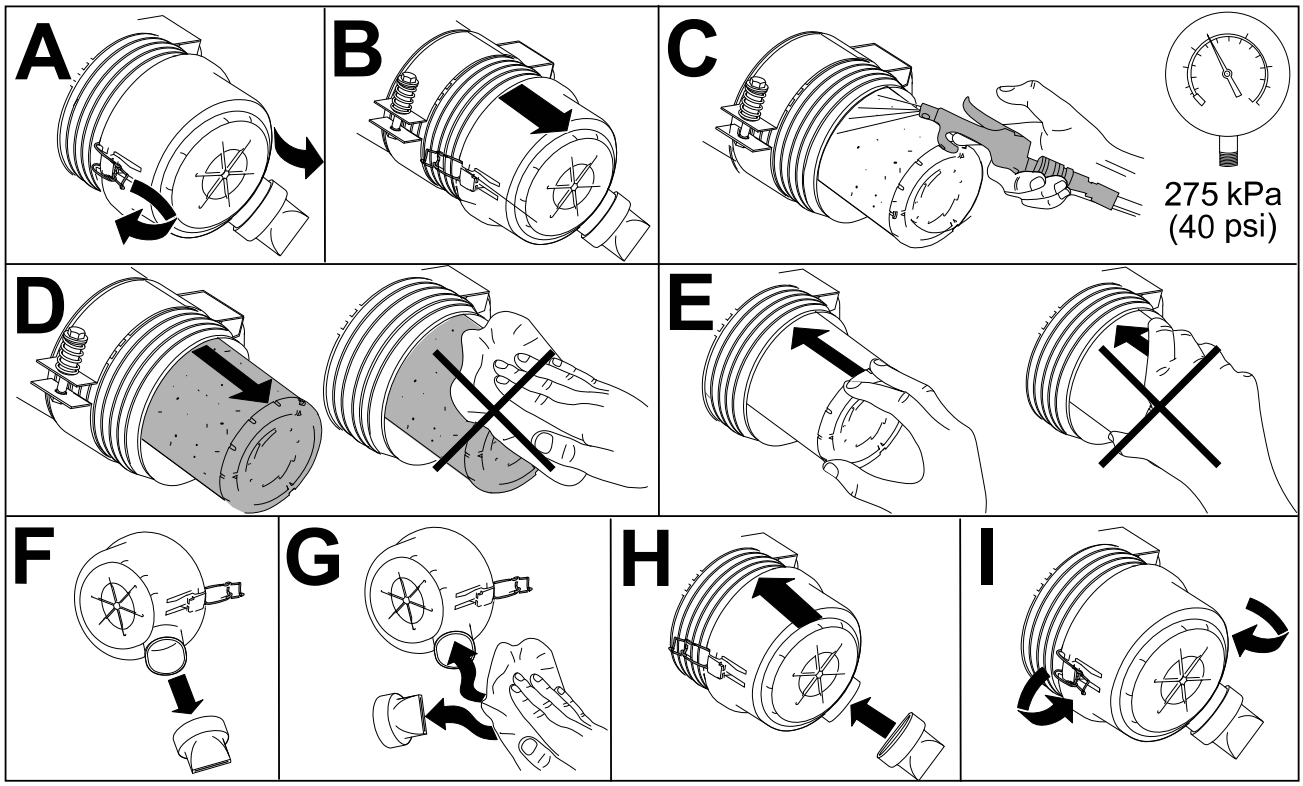


G448875

# Specifikacije za motorno olje

## Vrsta olja

Uporabljajte visokokakovostno motorno olje z nizko vsebnostjo pepela, ki izpolnjuje ali presega naslednje servisne kategorije:

- API—CJ-4 ali boljše
- ACEA—E6
- JASO—DH-2

**POMEMBNO**

**Uporaba motornega olja, ki ni kategorije API CJ-4 ali višje, ACEA E6 ali JASO DH-2, lahko povzroči zamašitev filtra za trdne delce ali poškodbo motorja.**

Uporabite naslednji razred viskoznosti motornega olja:

- Priporočeno olje: SAE 15W-40 [–17 °C]
- Alternativno olje: SAE 10W-30 ali 5W-30 (za vse temperature)

Vrhunsko motorno olje Toro z razredom visokoznosti 15W-40 ali 10W-30 je na voljo pri pooblaščenem distributerju strojev Toro.

## Prostornina okrova ročične gredi

Približno 5,2 l skupaj s filtrom

# Preverjanje nivoja motornega olja

**Opomba:** Olje preverite, ko je motor ohlajen. Če je motor topel, pred preverjanjem počakajte 10 minut.

**POMEMBNO**

**Nivo motornega olja preverite vsak dan. Če je nivo motornega olja nad oznako Full (Polno) na merilni palici, je motorno olje morda razredčeno z gorivom.**

**Če je nivo motornega olja nad oznako Full (Polno), zamenjajte motorno olje.**

Če je nivo olja pri oznaki za dolivanje na merilni palici ali pod njo, dolijte olje, da se nivo olja dvigne do oznake Full (Polno). **V motor ne smete naliti preveč olja**.

**POMEMBNO**

**Zagotovite, da bo raven motornega olja vedno med zgornjo in spodnjo mejo na merilni palici olja. Prevelika ali premajhna količina motornega olja lahko privede do okvare motorja.**

# Preverjanje nivoja motornega olja (nadaljevanje)

1. Stroj pripravite za vzdrževanje.
2. Odprite pokrov motorja.
3. Preverite raven motornega olja.
4. Zaprite in zapahnite pokrov.

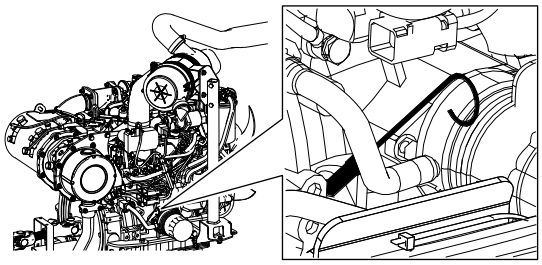

G437903

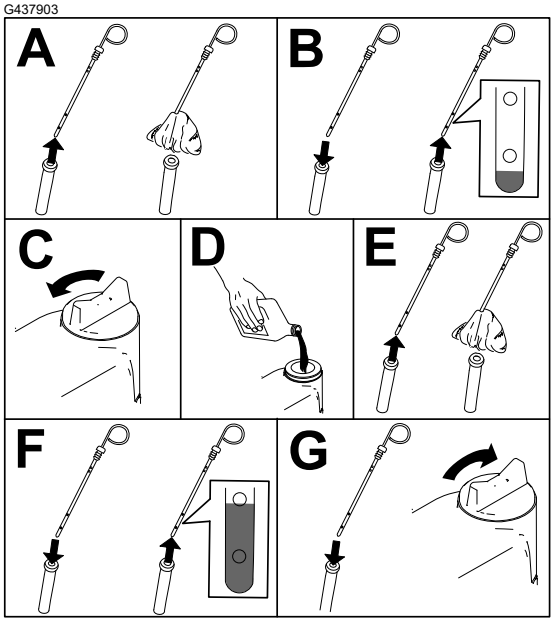


G439123

# Menjava motornega olja in filtra

1. Stroj pripravite za vzdrževanje.

# Menjava motornega olja in filtra (nadaljevanje)

2. Izpustite olje in zamenjajte filter.

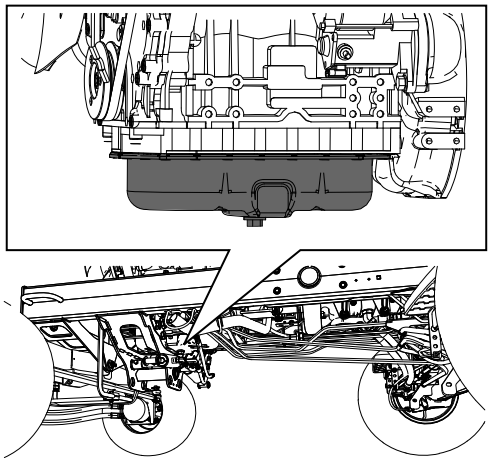

G414766

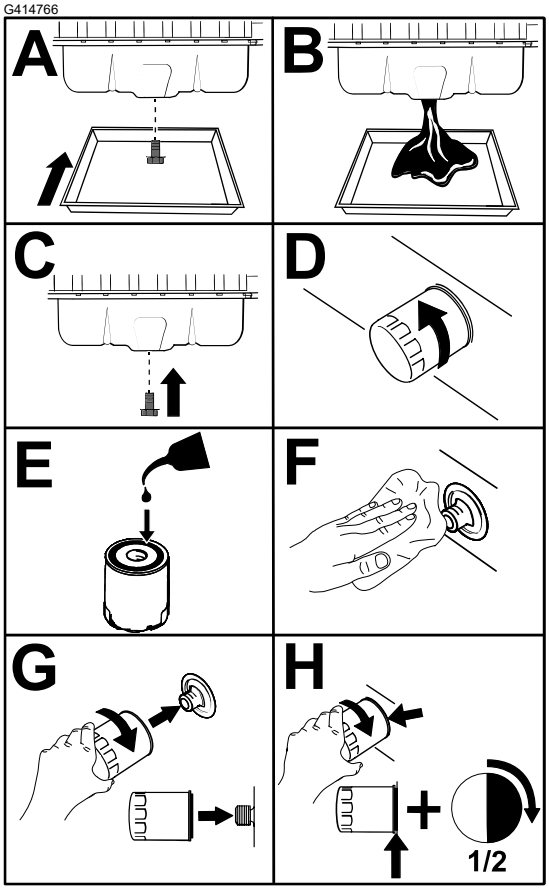


G439611

**POMEMBNO**

**Filtra ne zategnite preveč.**

3. Odprite pokrov motorja.
4. Dolijte olje v okrov ročične gredi.
5. Zaprite in zapahnite pokrov.

# Vzdrževanje sistema za gorivo

V tem *Priročniku za upravljanje* je več podrobnosti o gorivu in sistemu za vzdrževanje sistema za gorivo kot v *Priročniku za upravljanje* motorja, ki je splošni priročnik za gorivo in vzdrževanje sistema za gorivo.

Prepričajte se, da se zavedate, da je treba vzdrževanju sistema za gorivo, skladiščenju goriva in kakovosti goriva posvetiti pozornost, da bi se izognili izpadom in obsežnim popravilom motorja.

Sistem za gorivo ima zaradi zahtev glede emisij in nadzora izredno stroge tolerance. Kakovost in čistost dizelskega goriva sta pomembnejši za dolgo življenjsko dobo današnjega visokotlačnega sistema vbrizgavanja goriva HPCR (ang. high-pressure common rail), ki se uporablja v dizelskih motorjih.

**POMEMBNO**

**Voda ali zrak v sistemu za gorivo bo poškodoval vaš motor! Ne predvidevajte, da je novo gorivo čisto. Prepričajte se, da ste gorivo prejeli od kakovostnega dobavitelja, gorivo pravilno shranjujte in zalogo goriva porabite v 180 dneh.**

**POMEMBNO**

**Če ne boste upoštevali postopkov za zamenjavo filtra za gorivo, vzdrževanje sistema za gorivo in skladiščenje goriva, lahko pride do prezgodnje okvare sistema za gorivo v motorju. Vsa vzdrževalna dela sistema za gorivo izvajajte v predpisanih časovnih presledkih ali kadar koli je gorivo onesnaženo ali je njegova kakovost slaba.**

# Shranjevanje goriva

Ustrezno shranjevanje goriva je za vaš motor bistvenega pomena. Ustrezno vzdrževanje rezervoarjev za shranjevanje goriva je pogosto spregledano, kar vodi do onesnaženja goriva, ki se dovaja v stroj.

- Nabavite samo toliko goriva, kolikor ga boste porabili v 180 dneh. Ne uporabljajte goriva, ki je bilo skladiščeno več kot 180 dni. Tako se boste lažje znebili vode in drugih onesnaževalcev v gorivu.
- Če vode ne odstranite iz rezervoarja za shranjevanje ali rezervoarja za gorivo stroja, lahko nastane rja ali pride do kontaminacije rezervoarja za shranjevanje in sestavnih delov sistema za gorivo. Mulj iz rezervoarja, ki nastane zaradi plesni, bakterij ali glivic, omejuje pretok ter zamaši filter in vbrizgalne šobe za gorivo.
- Redno pregledujte rezervoar za shranjevanje goriva in rezervoar za gorivo stroja ter tako spremljajte kakovost goriva v rezervoarju.
- Prepričajte se, da ste gorivo prejeli od kakovostnega dobavitelja.
- Če v rezervoarju za shranjevanje goriva ali rezervoarju za gorivo stroja odkrijete vodo ali onesnaževalce, skupaj s svojim dobaviteljem goriva odpravite težavo in opravite vsa vzdrževalna dela na sistemu za gorivo.
- Dizelskega goriva ne shranjujte v rezervoarjih ali posodah, izdelanih iz pocinkanih sestavnih delov.

# Servisiranje izločevalnika vode iz goriva

## Izpust vode iz izločevalnika vode

1. Izpustite vodo iz izločevalnika vode, kot je prikazano.

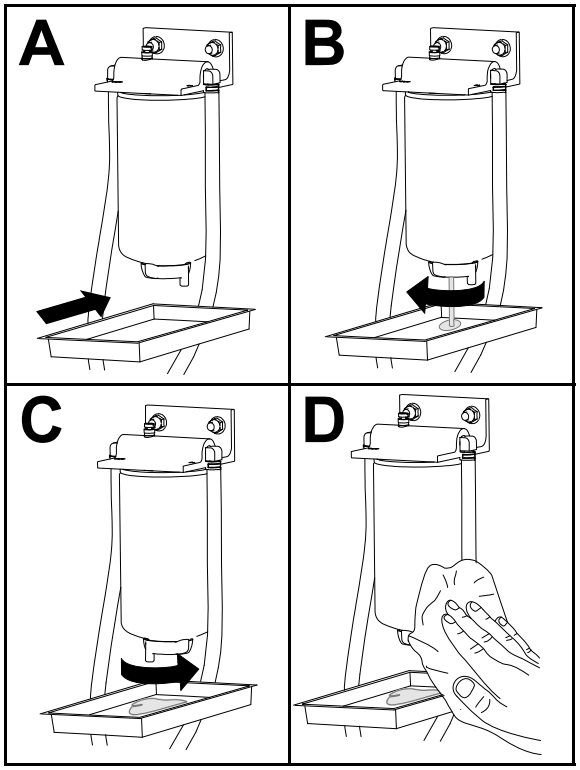


G452998

2. Predhodno napolnite filter in cevi do visokotlačne črpalke.

## Zamenjava filtra izločevalnika vode

1. Zamenjajte filter, kot je prikazano.

# Servisiranje izločevalnika vode iz goriva (nadaljevanje)

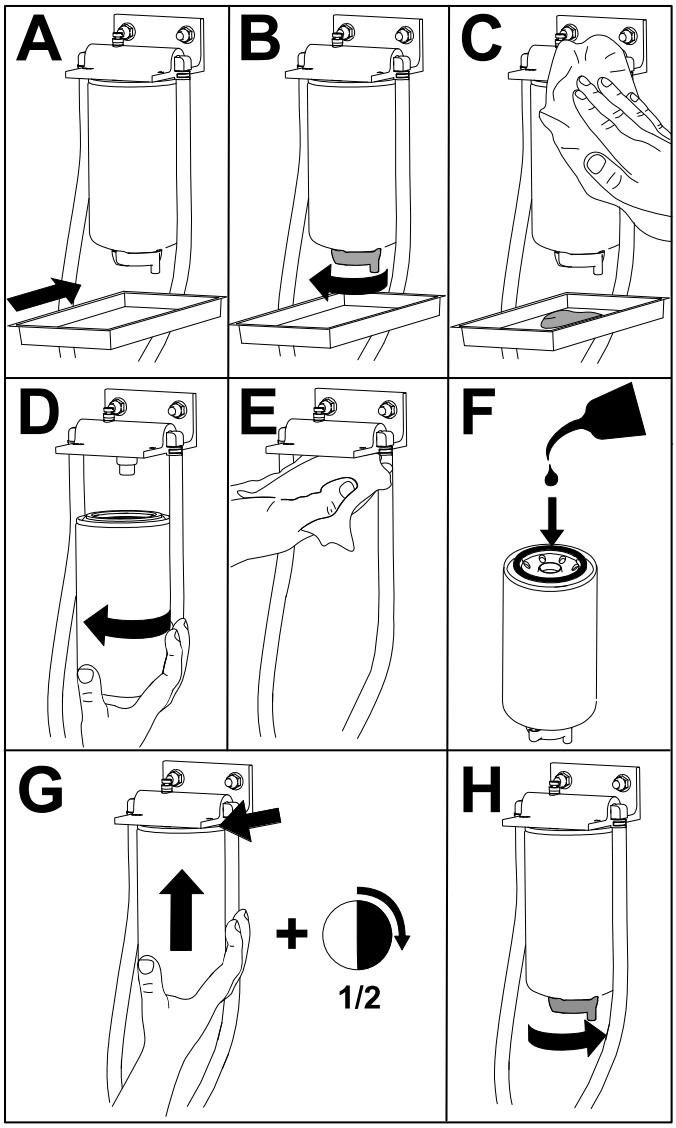


G452996

2. Predhodno napolnite filter in cevi do visokotlačne črpalke.

# Servisiranje filtra za gorivo

1. Odprite pokrov motorja.

# Servisiranje filtra za gorivo (nadaljevanje)

2. Očistite območje okoli glave filtra za gorivo Ⓐ.
3. Odstranite filter Ⓑ.
4. Montažno površino glave filtra očistite s čisto krpo Ⓒ.
5. Tesnilo filtra namažite s čistim mazalnim motornim oljem Ⓓ; dodatne informacije najdete v *uporabniškem priročniku* za motor.
6. Z roko privijte suho posodo filtra, dokler se tesnilo ne dotakne glave filtra in jo nato dodatno zavrtite za ½ obrata Ⓔ.
7. Zaženite motor in ponovno preverite okolico filtra in glave filtra za puščanje goriva.

   **Opomba:** Odpravite puščanje goriva.
8. Ugasnite motor in odstranite ključ.
9. Zaprite in zapahnite pokrov.

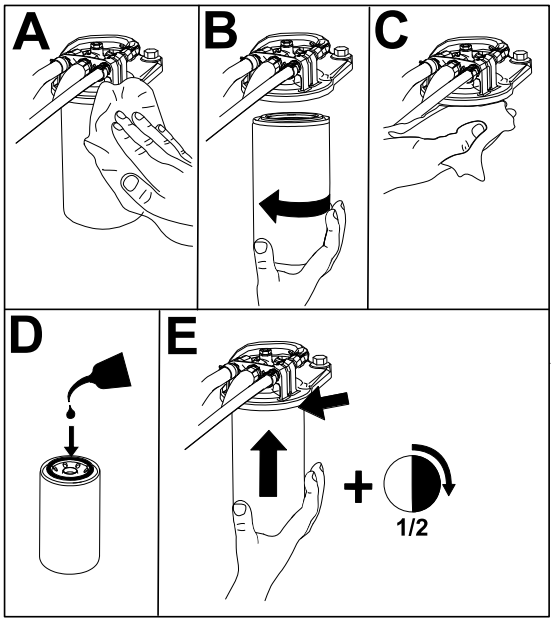

G459375

# Praznjenje rezervoarja za gorivo

1. Poleg navedenega servisnega intervala izpraznite in očistite rezervoar, če je sistem za gorivo onesnažen ali če stroj shranjujete dlje časa. Za izpiranje rezervoarja uporabite čisto gorivo.
2. Predhodno napolnite filter in cevi do visokotlačne črpalke.

# Preverjanje vodov in priključkov za gorivo

1. Preglejte vode za gorivo za izrabljenost, poškodbe ali zrahljane priključke.
2. Zamenjajte morebitne dotrajane objemke ali cevi.

   **Opomba:** Če zamenjate cevi za gorivo, znova napolnite sistem za gorivo.

# Servisiranje dizelskega oksidacijskega katalizatorja (DOC) in filtra za saje

1. Informacije o razstavljanju in sestavljanju dizelskega oksidacijskega katalizatorja in filtra za saje DPF najdete v poglavju Motor v *servisnem priročniku*.
2. Za nadomestne dele ali servis dizelskega oksidacijskega katalizatorja in filtra trdih delcev se obrnite na pooblaščenega distributerja strojev Toro.
3. Po namestitvi čistega filtra DPF mora pooblaščeni distributer strojev Toro ponastaviti elektronsko krmilno enoto motorja (ECU).

# Čiščenje sita cevke za dovod goriva

## Odstranitev cevke za dovod goriva

Cevka za dovod goriva, ki se nahaja v rezervoarju za gorivo, je opremljena s sitom, ki preprečuje vdor nečistoč v sistem za gorivo. Odstranite cevko za dovod goriva in po potrebi očistite sito.

1. Stroj pripravite za vzdrževanje.
2. Odstranite 5 vijakov ②, s katerimi je čep z merilnikom goriva ① pritrjen na rezervoar za gorivo ③, nato odstranite pokrov.

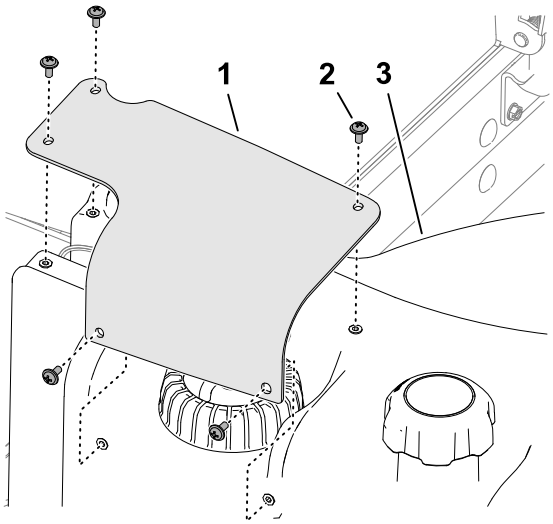

G415055

3. Odklopite 2-polni priključek kabelskega snopa merilnika ② goriva iz 2-polnega priključka kabelskega snopa stroja ①.

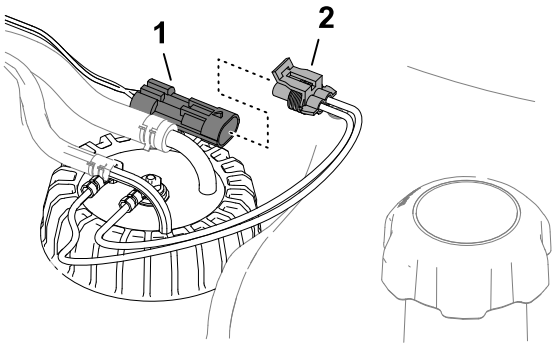

G415056

4. Premaknite objemki ②, ki pritrjujeta cevi ① na nastavka ③ na merilniku goriva, proti notranjemu delu in odstranite vse cevi iz priključkov.

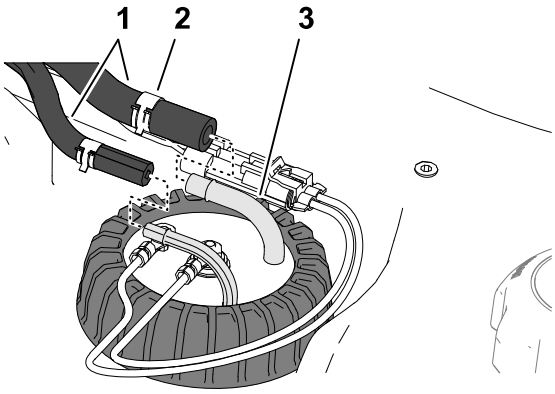

G415057

# Čiščenje sita cevke za dovod goriva (nadaljevanje)

5. Popustite pokrovček z merilnikom goriva (1).
6. Previdno odstranite merilnik goriva iz rezervoarja.

   **Opomba:** Ne zvijajte cevi za dovod goriva, povratne cevi ali ročice s plovcem.

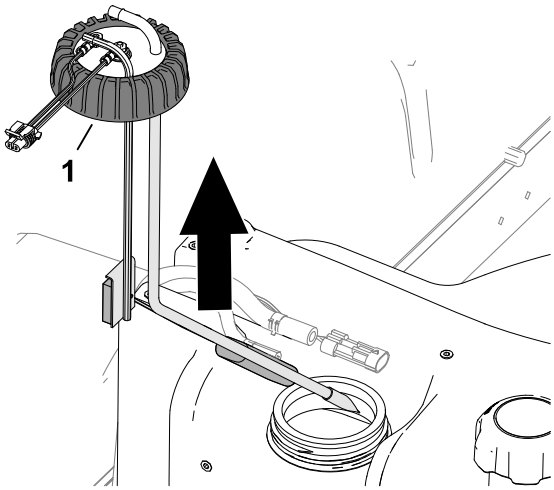


G415058

## Čiščenje in namestitev cevi za dovod goriva

1. Očistite sito na koncu cevi za dovod goriva.

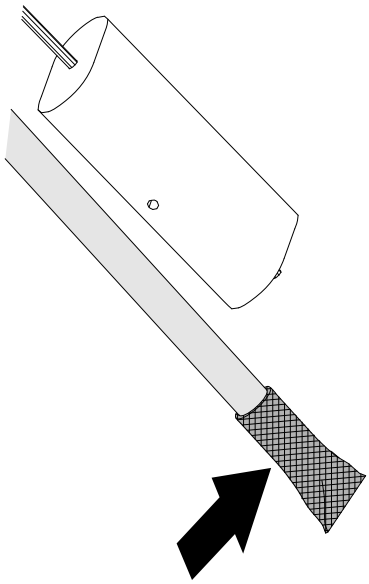

G415060

2. Previdno vstavite cevko za dovod goriva in plovec v rezervoar za gorivo.
3. Poravnajte nastavka za dovodno in povratno cev proti notranjemu delu.
4. Privijte čep z merilnikom goriva (1) na rezervoar za gorivo.

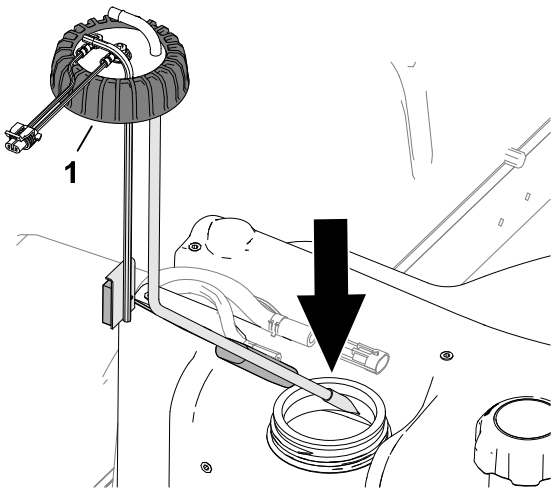


G415059

# Čiščenje sita cevke za dovod goriva (nadaljevanje)

5. Namestite cev ① v nastavke ③ na merilniku goriva in jih pritrdite z objemkami ②.

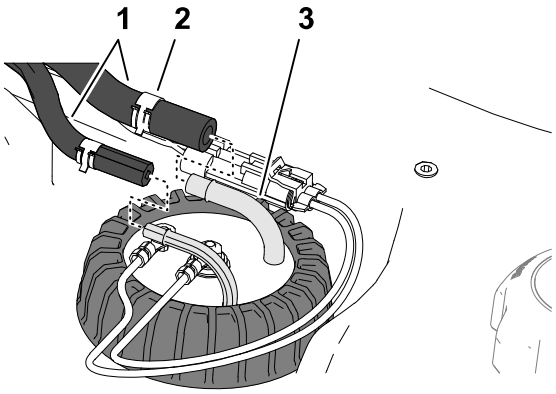


G415057

6. Priklopite priključek kabelskega snopa merilnika goriva ② v priključek kabelskega snopa stroja ①.

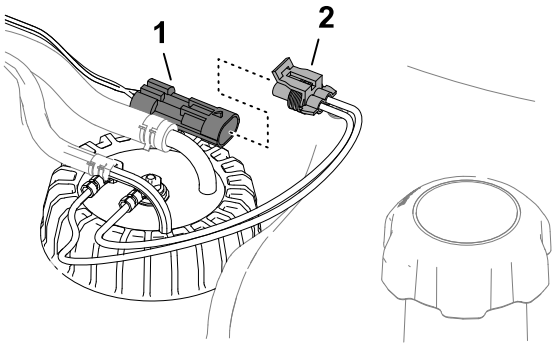


G415056

7. Čep z merilnikom goriva ① pritrdite na rezervoar za gorivo ③ s 5 vijaki ②.

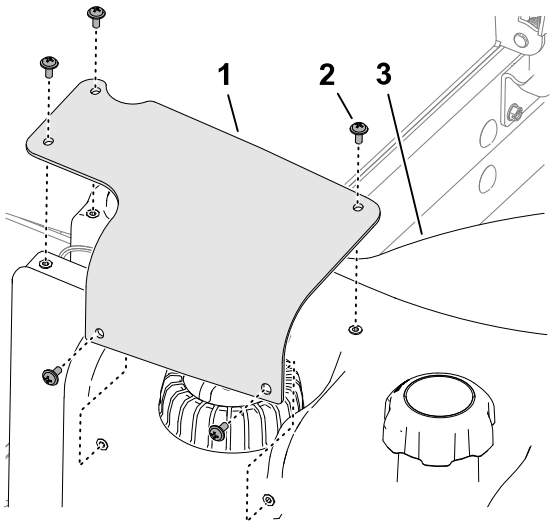


G415055

# Prvo polnjenje sistema za gorivo

Sistem za gorivo napolnite z gorivom po naslednjih scenarijih:

- Po zamenjavi filtra za gorivo.
- Po praznjenju izločevalnika vode po vsaki uporabi ali dnevno.
- Če je zmanjkalo goriva.
- Po zamenjavi cevi za gorivo ali odpiranju sistema za gorivo iz kakršnega koli razloga.

# Prvo polnjenje sistema za gorivo (nadaljevanje)

Za polnjenje sistema za gorivo izvedite naslednje korake:

**POMEMBNO**

**Ne uporabljajte zaganjalnika motorja, da bi zavrteli motor in tako napolnili sistem za gorivo.**

1. Prepričajte se, da je gorivo v rezervoarju za gorivo.
2. Izvedite naslednje korake za polnjenje filtra in cevi do visokotlačne črpalke, da preprečite obrabo ali poškodbe črpalke:
   A. Obrnite ključ v položaj za VKLOP za 15 do 20 sekund.
   B. Obrnite ključ v položaj za IZKLOP za 30 do 40 sekund.

      **Opomba:** S tem se ECU izklopi.
   C. Obrnite ključ v položaj VKLOP za 15 do 20 sekund.
   D. Preverite za puščanje okrog filtra in cevi.
   E. Zaženite motor in preverite morebitno puščanje.

# Vzdrževanje električnega sistema

## Pregled električnih kablov

Preverite, ali so električni kabli poškodovani, obrabljeni, zrahljani ali dotrajani zaradi vremenskih in kemičnih vplivov.

**Opomba:** Pred uporabo opravite vsa potrebna popravila.

## Odklop akumulatorja

**NEVARNOST**

**Elektrolit v akumulatorju vsebuje žveplovo kislino, ki je smrtno nevarna, če jo zaužijete, in lahko privede do hudih opeklin.**

- **Elektrolita ne smete zaužiti, preprečiti morate tudi stik z očmi, kožo in obleko.**
- **Nosite zaščitna očala in gumijaste rokavice.**
- **Akumulator napolnite na mestu, kjer je stalno na voljo čista voda za izpiranje kože.**

1. Stroj pripravite za vzdrževanje.

# Odklop akumulatorja (nadaljevanje)

2. Odprite rešetko.
3. Odstranite pokrov ① s podstavka akumulatorja ④ tako, da njegovi stranici pritisnete navznoter.
4. Odklopite negativni kabel akumulatorja ②.
5. Potisnite izolacijski pokrov ③ z objemke pozitivnega (+) kabla akumulatorja in odklopite pozitivni (+) kabel akumulatorja.

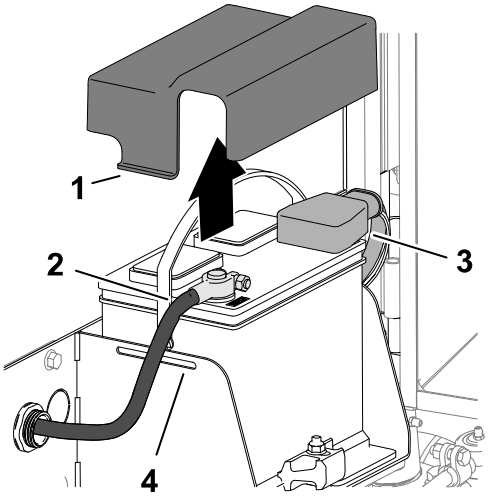

G416225

# Priključitev akumulatorja

1. Namestite pozitivni (+) kabel akumulatorja (rdeči) ③ na pozitivno (+) priključno sponko akumulatorja.
2. Namestite negativni (–) ② kabel akumulatorja (črni) na negativno (–) priključno sponko akumulatorja.
3. Nanesite plast masti Grafo 112X (da nastane zaščitni sloj) (št. dela Toro 505-47) na priključne sponke akumulatorja in priključne nastavke kablov akumulatorja.
4. Gumijasti pokrovček potisnite čez objemko pozitivnega (+) kabla akumulatorja.
5. Sestavite pokrov akumulatorja tako, da vstavite jezička ① na pokrovu v reži ④ na podstavku akumulatorja.
6. Zaprite in zapahnite rešetko.

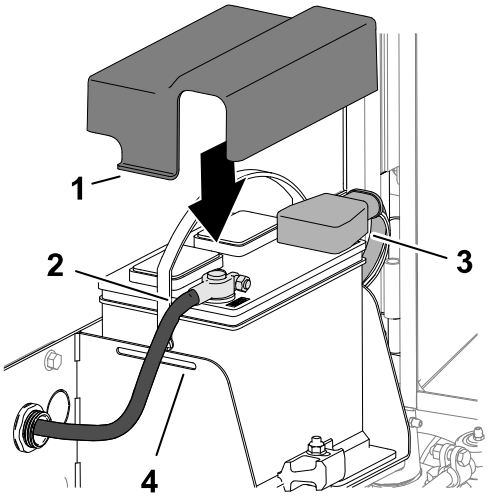

G416226

# Polnjenje akumulatorja

1. Odklopite akumulator.
2. Priključite 3-4 A polnilnik akumulatorja na priključne sponke akumulatorja.
3. Akumulator polnite z jakostjo 3-4 A od 4 do 8 ur.
4. Ko je akumulator napolnjen, odklopite polnilnik z električne vtičnice in s priključnih sponk akumulatorja.

# Polnjenje akumulatorja (nadaljevanje)

5. Priključite akumulator.

# Servisiranje akumulatorja

**Opomba:** Pola in celotno ohišje akumulatorja morajo biti čisti, saj se umazan akumulator počasi prazni.

1. Stroj pripravite za vzdrževanje.
2. Odprite rešetko.
3. Preglejte stanje akumulatorja.

   **Opomba:** Zamenjajte obrabljen ali poškodovan akumulator.
4. Odklopite kable akumulatorja in odstranite akumulator iz stroja.
5. Celotno ohišje akumulatorja očistite z raztopino sode bikarbone in vode.
6. Akumulator sperite s čisto vodo.
7. Vstavite akumulator v stroj in priklopite kable akumulatorja.
8. Zaprite in zapahnite rešetko.

# Zamenjava 12-V varovalke

Omarica z varovalkami (1) je pod sedežem.

1. Stroj pripravite za vzdrževanje.
2. Odpahnite in nagnite sedež.
3. Zamenjajte pregorelo varovalko z varovalko enake vrste in jakosti toka.
4. Zaprite in zapahnite sedež.

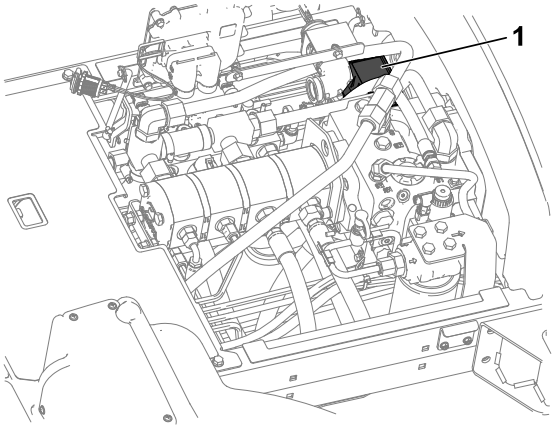

G437960

# Zamenjava varovalke TEC

1. Stroj pripravite za vzdrževanje.
2. Sprostite in odprite pokrov motornega prostora.

# Zamenjava varovalke TEC (nadaljevanje)

3. Na zadnji desni strani motorja odstranite pokrovček z ohišja za varovalke ①.
4. Pregorelo varovalko zamenjajte z varovalko enakega tipa in stopnjo nazivnega toka.
5. Pokrovček namestite na ohišje za varovalke.
6. Zaprite in zapahnite pokrov.

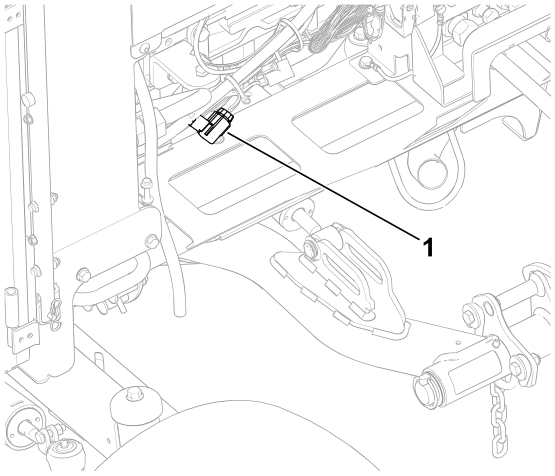

G439124

# Zamenjava varovalke ECU

1. Stroj pripravite za vzdrževanje.
2. Sprostite in odprite pokrov motornega prostora.
3. Na zadnji desni strani motorja odstranite pokrovček z ohišja za varovalke ①.
4. Pregorelo varovalko zamenjajte z varovalko enakega tipa in stopnjo nazivnega toka.
5. Pokrovček namestite na ohišje za varovalke.
6. Zaprite in zapahnite pokrov.

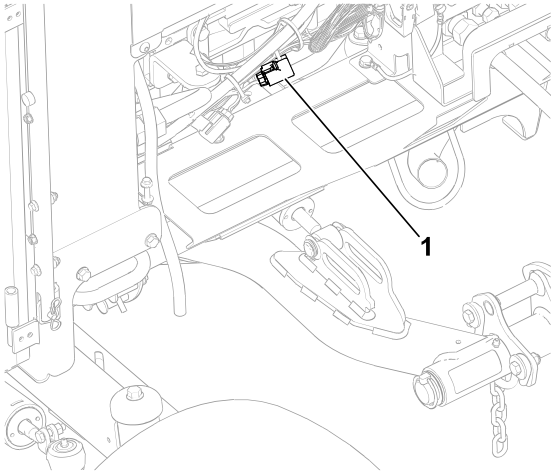

G439128

# Vzdrževanje pogonskega sistema

## Preverjanje tlaka v pnevmatikah

**OPOZORILO**

**Prenizek tlak v pnevmatikah poslabša stabilnost stroja vožnji prečno po pobočju. To lahko povzroči prevrnitev, ki lahko privede do smrti ali hudih telesnih poškodb.**

**Pnevmatike ne smejo biti premalo napolnjene.**

---

**Opomba:** Vzdržujte priporočen tlak v vseh pnevmatikah, da zagotovite dobro kakovost košnje in pravilno delovanje stroja.

1. Izmerite zračni tlak v vsaki pnevmatiki. Pravilen zračni tlak v pnevmatikah je od 0,97 do 1,10 bara (83–103 kPa).
2. Če je potrebno, napolnite ali izpraznite pnevmatike, dokler ne izmerite od 0,97 do 1,10 bara (83–103 kPa).

## Zategovanje kolesnih matic s predpisanim zateznim momentom

Zategnite kolesne matice z zateznim momentom **94–122 N·m** v križnem vzorcu.

**OPOZORILO**

**Če ne vzdržujete ustreznega zateznega momenta kolesnih matic, lahko pride do hudih telesnih poškodb.**

**Vzdržujte ustrezen zatezni moment kolesnih matic.**

---

## Zategovanje matic pesta osi s predpisanim zateznim momentom

1. Zategnite matice pesta sprednje osi z zateznim momentom **407–542 N·m**.
2. Če je stroj opremljen s CrossTrax® AWD, zategnite matice pesta zadnje osi z zateznim momentom **366–447 N·m.**

# Preverjanje poravnave zadnjih koles

1. Zavrtite volanski obroč tako, da bosta zadnji kolesi v položaju za vožnjo naravnost naprej.
2. Stroj pripravite za vzdrževanje.
3. Izmerite razdaljo med središčema krmilnih pnevmatik (na višini osi) na sprednji in zadnji strani pnevmatik.

   **Opomba:** Stekanje zadnjih koles je nastavljeno pravilno, če je razlika med spredaj izmerjeno razdaljo in zadaj izmerjeno razdaljo 6 mm ali manj.

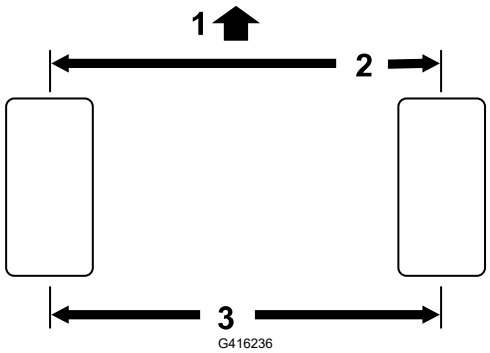


(1) Sprednji del vlečne enote
(2) 6 mm ali manj kot na zadnjem delu pnevmatike
(3) Razdalja med središčema

4. Če je razdalja večja od 6 mm, prilagodite stekanje zadnjih koles.

# Prilagoditev stekanja zadnjih koles

1. Popustite protimatici (1) na koncih jarmovega droga (2).

   **Opomba:** Matica na koncu jarmovega droga, ki ima utor na zunanji strani, se privija v levo.
2. Jarmov drog vrtite z uporabo reže za ključ (3).
3. Izmerite razdaljo med središčema krmilnih pnevmatik (na višini osi) na sprednji in zadnji strani pnevmatik.

   **Opomba:** Stekanje zadnjih koles je nastavljeno pravilno, če je razlika med spredaj izmerjeno razdaljo in zadaj izmerjeno razdaljo 6 mm ali manj.
4. Po potrebi ponovite koraka 1 in 2.
5. Zategnite protimatici.

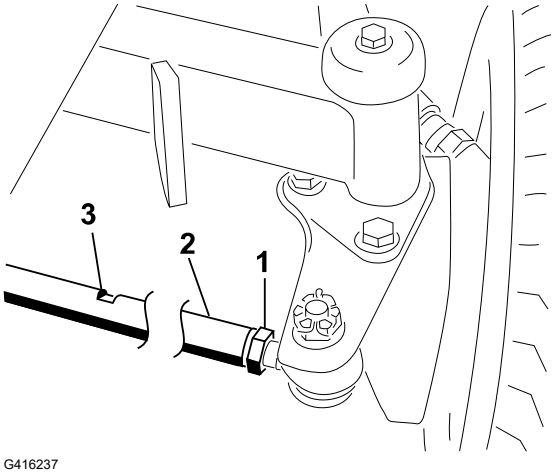

# Vzdrževanje hladilnega sistema

## Specifikacije za hladilno tekočino

Rezervoar za hladilno tekočino je tovarniško napolnjen z raztopino vode in s hladilnim sredstvom s podaljšano življenjsko dobo na osnovi etilenglikola v razmerju 50/50.

**POMEMBNO**

**Uporabljajte samo hladilne tekočine, ki so na voljo na trgu in ustrezajo specifikacijam, navedenim v tabeli s standardi za hladilno sredstvo s podaljšano življenjsko dobo.**

**V stroju ne uporabljajte običajne (zelenega) hladilne tekočine na osnovi mineralnih inhibitorjev (IAT). Ne mešajte običajne hladilne tekočine s hladilnim sredstvom s podaljšano življenjsko dobo.**

### Vrsta hladilne tekočine

| Hladilna tekočina na osnovi etilenglikola | Vrsta zaviralca korozije |
|---|---|
| Antifriz s podaljšano življenjsko dobo | Sredstvo z organskimi protikorozijskimi aditivi (OAT) |

**POMEMBNO**

**Ne zanašajte se na barvo hladilne tekočine pri prepoznavanju razlike med konvencionalno (zeleno) hladilno tekočino na osnovi mineralnih inhibitorjev (IAT) in hladilnim sredstvom s podaljšano življenjsko dobo.**

**Proizvajalci hladilne tekočine lahko hladilno sredstvo s podaljšano življenjsko dobo barvajo v eni od naslednjih barv: rdeča, roza, oranžna, rumena, modra, modrozelena, vijolična in zelena. Uporabljajte hladilno sredstvo, ki ustreza specifikacijam v tabeli s standardi za hladilno sredstvo s podaljšano življenjsko dobo.**

### Standardi za hladilno sredstvo s podaljšano življenjsko dobo

| ATSM International | SAE International |
|---|---|
| D3306 in D4985 | J1034, J814 in 1941 |

**POMEMBNO**

**Koncentracija hladilnega sredstva mora biti mešanica hladilnega sredstva in vode v razmerju 50/50.**

- **Priporočeno:** pri mešanju hladilnega sredstva iz koncentrata ga zmešajte z destilirano vodo.
- **Priporočena možnost:** če destilirana voda ni na voljo, namesto koncentrata uporabite vnaprej pripravljeno mešanico hladilnega sredstva.

# Specifikacije za hladilno tekočino (nadaljevanje)

- **Minimalna zahteva:** če destilirana voda in vnaprej pripravljena mešanica hladilnega sredstva nista na voljo, zmešajte koncentrirano hladilno tekočino s čisto pitno vodo.

### Prostornina hladilnega sistema

Približno 9,5 l

# Preverjanje ravni hladilne tekočine

**SVARILO**

**Če je motor deloval, lahko vroča hladilna tekočina pod tlakom brizgne iz stroja, kar lahko povzroči lažje ali zmerne telesne poškodbe.**

- **Ne odpirajte pokrovčka hladilnika, ko motor teče.**
- **Pri odpiranju pokrovčka hladilnika uporabite krpo in pokrovček odpirajte počasi, da omogočite izpust pare.**

---

1. Stroj pripravite za vzdrževanje.
2. Odprite pokrov motorja.
3. Prevrite raven hladilne tekočine v posodi.

   **Opomba:** Raven hladilne tekočine je pravilna, če je pri hladnem motorju na oznaki za hladno tekočino, pri vročem motorju pa na oznaki za vročo tekočino.

# Preverjanje ravni hladilne tekočine (nadaljevanje)

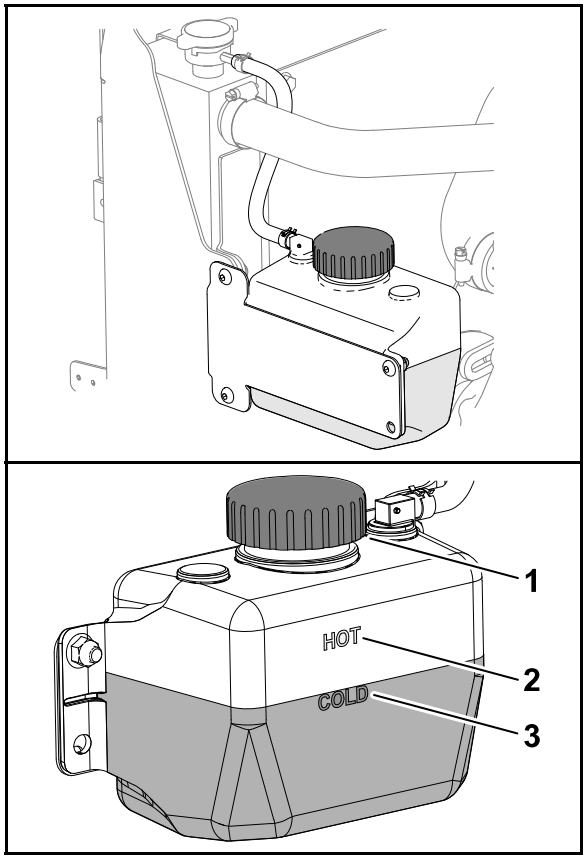


G452997

1. Pokrovček (posoda za hladilno tekočino)
2. Oznaka za vročo hladilno tekočino motorja
3. Oznaka za hladno hladilno tekočino motorja

4. Če je raven hladilne tekočine prenizka, odstranite pokrovček posode za hladilno tekočino in dolijte določeno hladilno tekočino, dokler ne doseže nivoja oznake za hladno tekočino (pri hladnem motorju) ali oznake za vročo tekočino (pri vročem motorju).

   **Opomba:** Ekspanzijske posode ne napolnite čezmerno s hladilno tekočino.

5. Namestite pokrovček posode za hladilno tekočino.
6. Zaprite in zapahnite pokrov.

# Pregled gibkih cevi hladilnega sistema

Preglejte cevi hladilnega sistema glede puščanja, prepognjenih vodov, slabo pritrjenih nosilcev, obrabe, nepritrjenih priključkov in znakov obrabe zaradi vremenskih vplivov ali kemikalij.

**Opomba:** Pred uporabo opravite vsa potrebna popravila.

# Čiščenje hladilnega sistema motorja

1. Stroj pripravite za vzdrževanje.

# Čiščenje hladilnega sistema motorja (nadaljevanje)

2. Dvignite pokrov.
3. Temeljito očistite ves drobir iz okolice motorja.
4. Zaprite in zapahnite pokrov.
5. Sprostite zapah zadnje rešetke ① in odprite zadnjo rešetko ②.

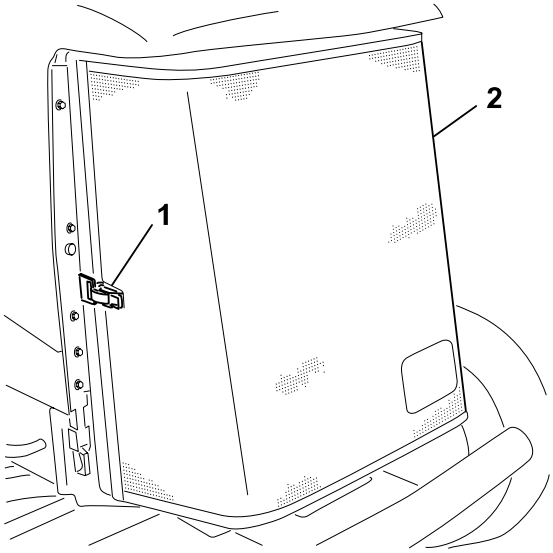

G416241

6. S stisnjenim zrakom temeljito očistite obe strani hladilnika motorja/hladilnika olja ①.
7. Zaprite in zapahnite rešetko.

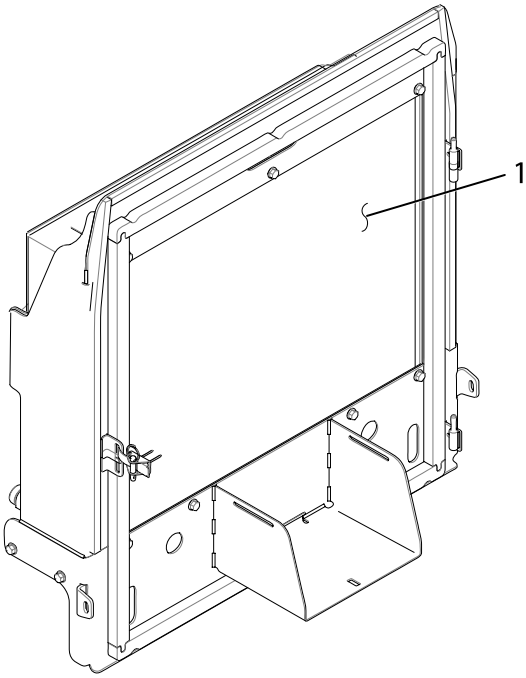

G416244

# Vzdrževanje jermena

## Napenjanje jermena alternatorja

1. Stroj pripravite za vzdrževanje.

# Napenjanje jermena alternatorja (nadaljevanje)

2. Odprite pokrov motorja.
3. Preverite napetost jermena alternatorja tako, da ga pritisnete na sredini med alternatorjem in jermenicami ročične gredi.

   **Opomba:** Pri obremenitvi z 10 kg se mora jermen odkloniti za 11 mm.
4. Če odklon ni pravilen, izvedite naslednji postopek za napenjanje jermena:
   A. Popustite vijak ①, ki pritrjuje alternator ② na nosilec, in tečajni vijak alternatorja.
   B. Med alternator in motor vstavite kovinski vzvod ter premaknite alternator navzven.
   C. Ko dosežete pravilno napetost jermena, zategnite vijake, ki pritrjujejo alternator na nosilec in tečajni vijak alternatorja.
5. Zaprite in zapahnite pokrov.

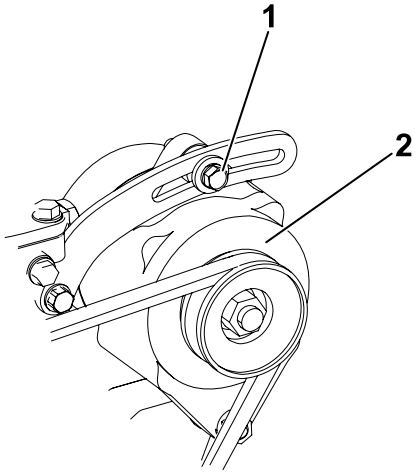


# Vzdrževanje hidravličnega sistema

## Specifikacije za hidravlično tekočino

Rezervoar je v tovarni napolnjen s hidravlično tekočino visoke kakovosti. Pred prvim zagonom motorja in nato vsak dan preverite raven hidravlične tekočine.

**Priporočena hidravlična tekočina:** Toro PX Extended Life Hydraulic Fluid; na voljo v vedrih s prostornino 19 litrov ali sodih s prostornino 208 litrov.

**Opomba:** Stroj, v katerem se uporablja priporočena nadomestna tekočina, potrebuje manj pogoste menjave tekočine in filtra.

**Alternativne hidravlične tekočine:** če Toro PX Extended Life Hydraulic Fluid ni na voljo, lahko uporabite drugo konvencionalno hidravlično tekočino na naftni osnovi, ki ima specifikacije, ki spadajo v navedeno območje za vse naslednje lastnosti materiala in ustrezajo industrijskim standardom. Ne uporabljajte sintetične tekočine. Za ugotavljanje, kateri izdelek bo ustrezal tem zahtevam, se posvetujte s svojim distributerjem za maziva.

**Opomba:** Družba Toro ne prevzema nikakršne odgovornosti za škodo, ki bi nastala zaradi uporabe neustreznih nadomestnih izdelkov, zato priporočamo, da uporabite izdelke uglednih proizvajalcev, ki nudijo ustrezna jamstva za svoje izdelke.

### Hidravlična tekočina za preprečevanje obrabe z nizko točko točenja/in visokim indeksom viskoznosti, ISO VG 46

Lastnosti:

| | |
|---|---|
| Viskoznost, ASTM D445 | cSt @ 40 °C od 44 do 48 |

# Specifikacije za hidravlično tekočino (nadaljevanje)

## Hidravlična tekočina za preprečevanje obrabe z nizko točko točenja/in visokim indeksom viskoznosti, ISO VG 46 (nadaljevanje)

| | |
|---|---|
| Indeks viskoznosti ASTM D2270 | 140 ali višji |
| Točka tečenja, ASTM D97 | Od –37 °C do –45 °C |
| Industrijske specifikacije: | Eaton Vickers 694 (I-286-S, M-2950-S/ 35VQ25 ali M-2952-S) |

**Opomba:** Veliko hidravličnih tekočin je skoraj brezbarvnih, kar otežuje zaznavanje puščanj. Za te primere je na voljo aditiv za hidravlično tekočino v obliki rdečega barvila v 20 ml stekleničkah. Steklenička zadostuje za 15 do 22 l hidravlične tekočine. Naročite jo lahko pri pooblaščenem distributerju strojev Toro s št. dela 44-2500.

**POMEMBNO**

**Toro Premium Synthetic Biodegradable Hydraulic Fluid je edina sintetična biorazgradljiva tekočina, ki jo je odobrila družba Toro. Ta tekočina je združljiva z elastomeri, ki se uporabljajo v hidravličnih sistemih Toro, in je primerna za širok razpon temperaturnih pogojev. Ta tekočina je združljiva s konvencionalnimi mineralnimi olji, vendar je treba za največjo biološko razgradljivost in zmogljivost iz hidravličnega sistema temeljito sprati konvencionalno tekočino. Olje je na voljo v 19-litrskih vedrih ali 208-litrskih sodih pri pooblaščenem distributerju za izdelke Toro.**

### Prostornina hidravličnega rezervoarja

30 l

# Preverjanje ravni hidravlične tekočine

Rezervoar je v tovarni napolnjen s hidravlično tekočino visoke kakovosti. Najboljši čas za preverjanje hidravličnega olja je, ko je tekočina hladna. Stroj naj bo v konfiguraciji za prevoz.

1. Stroj pripravite za vzdrževanje.
2. Očistite predel okoli nastavka za dolivanje rezervoarja za hidravlično tekočino.
3. Odstranite merilno palico iz nastavka za dolivanje in jo obrišite s čisto krpo.
4. Vstavite merilno palico nazaj v nastavek za dolivanje; nato jo odstranite in preverite raven tekočine.

   **Opomba:** Raven hladilne tekočine bi morala biti znotraj območja delovanja na merilni palici.

**POMEMBNO**

**Rezervoar ne sme biti prenapolnjen.**

# Preverjanje ravni hidravlične tekočine (nadaljevanje)

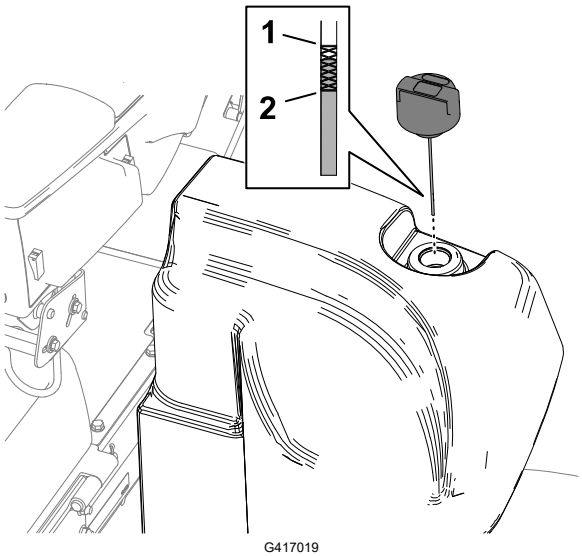


(1) Oznaka za poln rezervoar (merilna palica)

(2) Oznaka za prenizko raven hladilne tekočine (merilna palica)

5. Če je raven nizka, dodajte ustrezno količino predpisane tekočine, da dvignete raven do oznake za poln rezervoar.
6. Namestite merilno palico v nastavek za dolivanje.

# Preverjanje hidravličnih vodov in cevi

Hidravlične vode in cevi preverite za puščanje, prepognjene vode, nepritrjene podporne elemente, obrabo, nepritrjene spoje, znake obrabe zaradi vremenskih vplivov in poslabšanje zaradi kemikalij.

**Opomba:** Pred uporabo opravite vsa potrebna popravila.

# Zamenjava filtrov za hidravlično tekočino

**POMEMBNO**

**Uporaba katerega koli drugega filtra lahko razveljavi garancijo za nekatere sestavne dele.**

## Zamenjava povratnega filtra

Hidravlični sistem je opremljen s servisnim indikatorjem povratnega filtra (1). Skozi odprtino v talni plošči lahko vidite servisni indikator filtra. Pri motorju, ki deluje pri delovni temperaturi preverite barvo indikatorja na naslednji način:

- Zelena barva označuje normalen pretok hidravlične tekočine skozi filter.
- Rdeča označuje zamašen filter. Zamenjajte povratni filter.

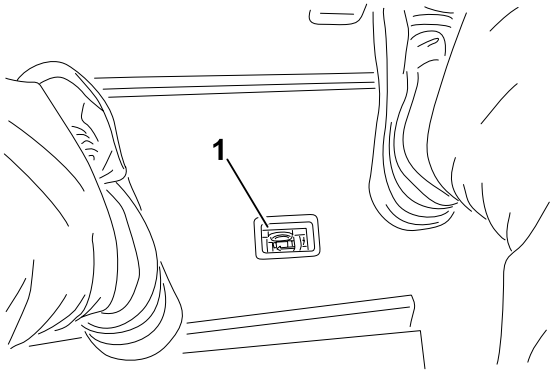

G417021

1. Stroj pripravite za vzdrževanje.

# Zamenjava filtrov za hidravlično tekočino (nadaljevanje)

2. Na sprednji strani stroja podstavite prestrezno posodo pod povratni filter ①.
3. Odstranite filter.
4. Očistite montažno površino in glavo filtra ②.
5. Na tesnilo novega povratnega filtra nanesite tanek sloj ustrezne hidravlične tekočine.
6. Z roko privijte filter na glavo filtra, dokler se tesnilo ne dotakne montažne površine, in ga nato obrnite še za ½ obrata.

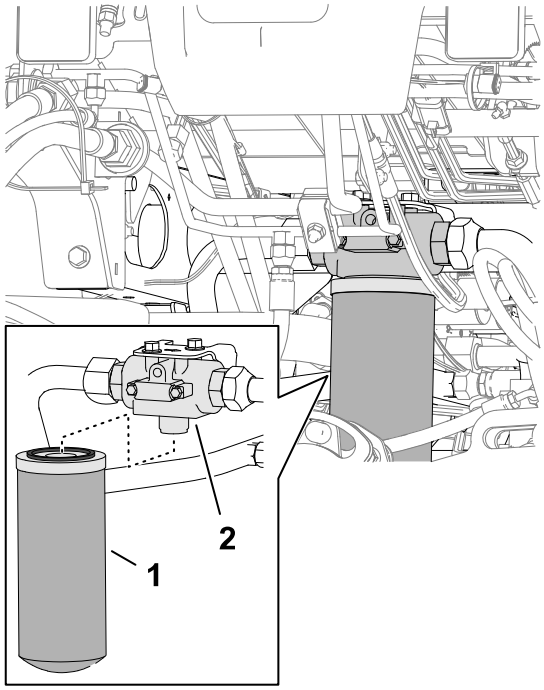

G417022

## Menjava hidravličnega filtra

1. Stroj pripravite za vzdrževanje.
2. Nagnite sedež.
3. Na levi strani stroja podstavite drenažno posodo pod hidravlični filter ②.
4. Odstranite filter.
5. Očistite montažno površino in glavo filtra ①.
6. Na tesnilo novega hidravličnega filtra nanesite tanek sloj ustrezne hidravlične tekočine.
7. Z roko privijte filter na glavo filtra, dokler se tesnilo ne dotakne montažne površine, in ga nato obrnite še za ½ obrata.
8. Spustite in zapahnite sedež.

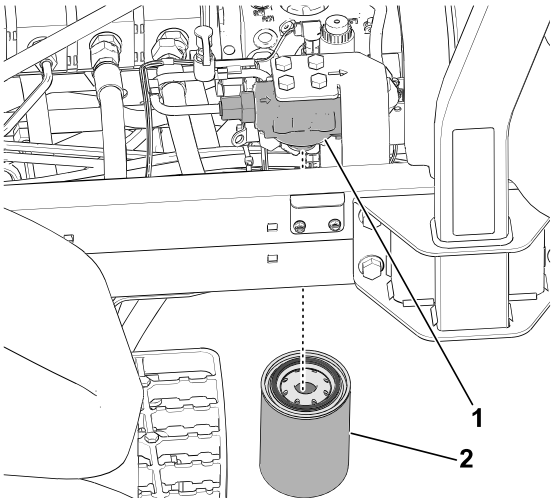

G437171

## Preverjanje puščanja

1. Zaženite motor in ga pustite teči 2 minuti, da odzračite hidravlični sistem.
2. Izklopite motor, odstranite ključ in preverite če katerikoli izmed hidravličnih filtrov pušča.

   **Opomba:** Odpravite morebitna uhajanja hidravlične tekočine.

# Zamenjava hidravlične tekočine

Če je tekočina onesnažena, se obrnite na distributerja strojev Toro, saj je treba sistem izprati. Onesnažena tekočina je v primerjavi s čisto tekočino videti mlečna ali črna.

1. Stroj pripravite za vzdrževanje.
2. Postavite veliko prestrezno posodo pod zbiralnik na spodnji strani hidravličnega rezervoarja.

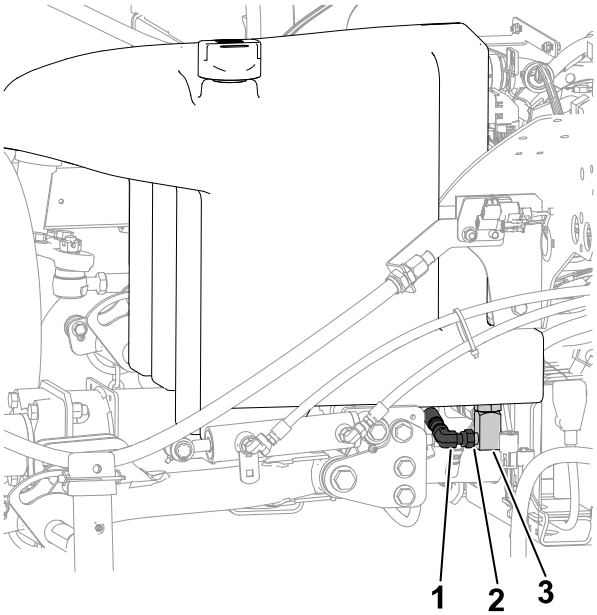


G439327

(1) Zbiralnik
(2) Tukaj popustite pritrdilni element
(3) 90-stopinjski pritrdilni element

3. Odstranite 90-stopinjski pritrdilni element z zbiralnika in počakajte, da se rezervoar izprazni.
4. Ko hidravlična tekočina preneha iztekati iz rezervoarja, namestite 90-stopinjski pritrdilni element na zbiralnik.
5. Napolnite rezervoar z ustrezno hidravlično tekočino.

## POMEMBNO

**Uporabljajte samo navedene hidravlične tekočine. Druge tekočine lahko poškodujejo sistem.**

6. Namestite pokrovček rezervoarja.
7. Zaženite motor in uporabite vse hidravlične kontrole, da se hidravlična tekočina porazdeli po sistemu.
8. Preverite, ali hidravlična tekočina pušča.
9. Preverite raven hladilne tekočine.

# Vzdrževanje rezalnih enot

## Preverjanje nastavitve stika med vretenom in nožem

Preverite stik med vretenom in nožem, tudi če je kakovost reza sprejemljiva.

**Opomba:** Celotni dolžini vretena in noža morata biti v rahlem stiku.

## Brušenje rezalnih enot

**OPOZORILO**

**Stik z rezalnimi enotami ali drugimi premikajočimi se deli lahko povzroči smrt ali telesne poškodbe.**

- **Prsti, roke in oblačila ne smejo biti blizu rezalnih enot in drugih premikajočih se delov.**
- **Med delovanjem motorja nikoli ne poskušajte obračati rezalnih enot z roko ali nogo.**

---

**Opomba:** Dodatna navodila in postopki za brušenje so na voljo v dokumentu Toro Reel Mower Basics (s smernicami za ostrenje), obrazec 09168SL.

### Priprava stroja

1. Stroj pripravite za vzdrževanje.
2. Izklopite priključno gred.
3. Izvedite začetne prilagoditve za vretena in nož, ki so primerne za brušenje na vseh rezalnih enotah, ki jih je treba nabrusiti; za rezalne enote glejte *uporabniški priročnik*.
4. Sprostite zapah in dvignite sedež, da omogočite dostop do zbiralnika kosilnice.

# Brušenje rezalnih enot (nadaljevanje)

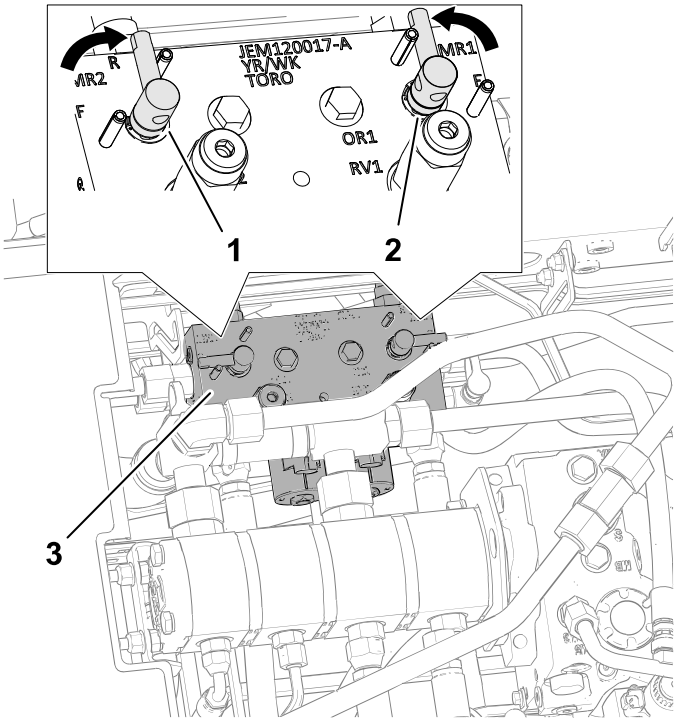


G439326

1. Ročica za brušenje (položaj brušenja – sprednje rezalne enote)
2. Ročica za brušenje (položaj brušenja – zadnje rezalne enote)
3. Zbiralnik kosilnice

5. Premaknite ročico za brušenje v položaj R (brušenje).

   **Opomba:** Izberite sprednjo, zadnjo ali obe ročici za brušenje, da določite, katere rezalne enote bodo nabrušene. Med brušenjem sprednje rezalne enote delujejo skupaj in zadnje enote delujejo skupaj.

## Brušenje vreten in noža

**OPOZORILO**

**Spreminjanje števila vrtljajev motorja med brušenjem lahko povzroči zastoj rezalnih enot, to pa lahko privede do smrtne ali hude telesne poškodbe.**

- **Med brušenjem ne spreminjajte števila vrtljajev motorja.**
- **Brusite samo v prostem teku.**

---

1. Zaženite motor in ga pustite teči pri najmanjši vrtilni frekvenci v prostem teku.
2. Ko je ročica za košnjo/vožnjo v položaju za KOŠNJO, izklopite priključno gred. Premaknite ročico za dviganje/spuščanje rezalnih enot naprej, da začnete z brušenjem na izbranih vretenih.
3. S krtačo z dolgim ročajem nanesite brusilno pasto.

# Brušenje rezalnih enot (nadaljevanje)

**NEVARNOST**

**Stik z rezalnimi enotami, ko se te premikajo, lahko povzroči smrt ali telesne poškodbe.**

**Da preprečite telesne poškodbe, se pred nadaljevanjem odmaknite od rezalnih enot.**

**POMEMBNO**

**Ne uporabljajte krtače s kratkim ročajem.**

4. Če se vretena med brušenjem ustavijo ali se neenakomerno vrtijo, izberite višjo nastavitev hitrosti vreten, dokler se hitrost ne stabilizira, nato vrnite hitrost vreten na želeno hitrost.
5. Če morate med brušenjem rezalne enote prilagoditi, izvedite naslednje korake:
   A. Premaknite ročico za višino košnje nazaj in izklopite priključno gred.
   B. Ugasnite motor in odstranite ključ.
   C. Prilagodite na rezalne enote.
   D. Ponovite korake od 1 do 3.
6. Ponovite 3. korak še za druge rezalne enote, ki jih želite nabrusiti.

## Dokončanje brušenja

1. Premaknite ročico za višino košnje nazaj in izklopite priključno gred.
2. Ugasnite motor in odstranite ključ.
3. Premaknite ročico za brušenje v položaj F (košnja).

**POMEMBNO**

**Če ročice po brušenju ne premaknete v položaj F (košnja), rezalne enote ne bodo delovale pravilno.**

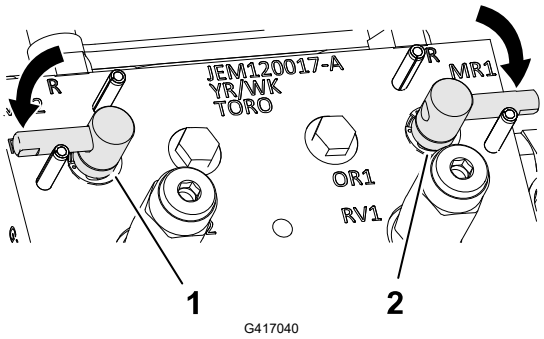


1 Ročica za brušenje (položaj za brušenje – sprednji rezalni enoti)

2 Ročica za brušenje (položaj za brušenje – zadnje rezalne enote)

## Brušenje rezalnih enot (nadaljevanje)

4. Spustite in zapahnite upravljavčev sedež.
5. Sperite vso brusilno pasto z rezalnih enot.
6. Za boljši rezalni rob po brušenju s pilo potegnite čez sprednjo stran noža.

   **Opomba:** S tem odstranite vse grebene ali grobe robove, ki so se morda nabrali na rezalnem robu.

# Vzdrževanje šasije

## Pregled varnostnega pasu

1. Preglejte, ali je na varnostnih pasovih prišlo do obrabe, rezov in druge škode. Če kateri koli del ne deluje pravilno, zamenjajte varnostni pas.
2. Po potrebi očistite varnostni pas.

# Čiščenje

## Pranje stroja

Stroj po potrebi operite z vodo ali z blagim detergentom. Pri pranju stroja lahko uporabite krpo.

**POMEMBNO**

- **Za čiščenje stroja ne uporabljajte somornice ali filtrirane morske vode.**
- **Za pranje stroja ne uporabljajte opreme za strojno čiščenje. Oprema za strojno čiščenje lahko poškoduje električni sistem, zrahlja pomembne nalepke ali odplakne potrebno mast na mestih trenja. Ne uporabljajte prekomerne količine vode v bližini nadzorne plošče, motorja in akumulatorja.**
- **Stroja ne čistite, ko motor deluje. Če boste stroj prali, medtem ko deluje, to lahko povzroči škodo v notranjosti motorja.**

# Varnost pri shranjevanju

- Preden zapustite delovni položaj, storite naslednje:
  - Parkirajte stroj na ravni površini.
  - Izklopite in spustite rezalne enote.
  - Vklopite parkirno zavoro.
  - Ugasnite motor in odstranite ključ.
  - Počakajte, da se vsi deli ustavijo.
  - Pustite, da se stroj ohladi, preden ga nastavite, popravite, očistite ali shranite.
- Stroja ali posode za gorivo ne smete shranjevati, kjer so lahko prisotni odprt plamen, iskra ali pilotni plamen iz naprav, kot so na primer grelec za vodo ali drugi podobni gospodinjski aparati.

# Shranjevanje stroja

1. Parkirajte stroj na ravni površini, spustite rezalne enote navzdol, zategnite parkirno zavoro, ugasnite motor in odstranite ključ.
2. Temeljito očistite vlečno enoto, rezalne enote in motor.
3. Preverite tlak v pnevmatikah.
4. Preverite, ali so vsi pritrdilni elementi dobro zategnjeni; zategnite jih, če je treba.
5. Z oljem ali mastjo namažite vse mazalke in tečajna mesta. Obrišite odvečno mazivo.
6. Opraskane, oluščene ali zarjavele dele laka narahlo obrusite in prebarvajte s korekturnim lakom. Popravite vse udrtine v kovinskih delih karoserije.
7. Servisiranje akumulatorja in kablov opravite, kot je opisano v nadaljevanju:
   A. Odstranite priključne sponke akumulatorja s priključnih nastavkov akumulatorja.
   B. Očistite akumulator, priključne sponke in priključne nastavke z žično krtačo in raztopino sode bikarbone.
   C. Za preprečevanje korozije namažite priključne sponke kabla in priključne nastavke akumulatorja z mastjo Grafo 112X za ustvarjanje trde zaščitne plasti (št. dela Toro 505-47).
   D. Počasi polnite akumulator 24 ur vsakih 60 dni, da preprečite sulfatizacijo svinca v akumulatorju.
8. Motor pripravite na naslednji način:
   A. Izpustite motorno olje iz oljne kadi in namestite izpustni čep.
   B. Odstranite in zavrzite oljni filter. Namestite nov oljni filter.

C. Napolnite motor z določenim motornim oljem.

D. Zaženite motor in ga približno 2 minuti pustite v prostem teku.

E. Ugasnite motor in odstranite ključ.

F. Rezervoar za gorivo sperite s svežim in čistim gorivom.

G. Pritrdite vse priključke sistema za gorivo.

H. Temeljito očistite in servisirajte sklop zračnega filtra.

I. Zatesnite dovod zračnega filtra in izpušni odvod z zaščitnim trakom, odpornim na vremenske vplive.

J. Preverite raven zaščitnega sredstva proti zmrzovanju in dodajte raztopino vode in antifriza na osnovi etilenglikola v razmerju 50/50, kot je potrebno za pričakovano najnižjo temperaturo v vašem območju.

# Shranjevanje akumulatorja

Če bo stroj shranjen več kot 30 dni, odstranite akumulator in ga napolnite do konca. Shranite ga lahko na polici ali v stroju. Če bo shranjen v stroju, morajo biti kabli odklopljeni. Akumulator shranite v prostoru s hladnim ozračjem, da preprečite hitro izpraznitev. Zagotovite, da bo akumulator popolnoma napolnjen, da preprečite njegovo zamrznitev. Specifična gostota popolnoma napolnjenega akumulatorja je med 1,265 in 1,299.

# Garancija družbe Toro

Omejena garancija za obdobje dveh let ali 1500 delovnih ur

## Zajeti pogoji in izdelki

Družba The Toro Company jamči, da bo izdelek Toro Commercial (»izdelek«) brez napak v materialu ali izdelavi 2 leti ali 1500 ur delovanja*, kar nastopi prej. Garancija velja za vse izdelke z izjemo prezračevalnikov (za te izdelke glejte ločeno garancijsko izjavo). Kjer so izpolnjeni garancijski pogoji, bomo brezplačno popravili izdelek, kar vključuje tudi diagnostiko, delo, sestavne dele in prevoz. Garancija začne veljati na dan, ko je izdelek dobavljen prvotnemu maloprodajnemu kupcu. * Izdelek s števcem delovnih ur.

## Navodila za uveljavitev garancijskega servisa

Vaša odgovornost je, da obvestite distributerja komercialnih izdelkov ali pooblaščenega zastopnika za komercialne izdelke, pri katerem ste kupili izdelek, takoj ko menite, da so garancijski pogoji izpolnjeni. Če potrebujete pomoč pri iskanju distributerja komercialnih izdelkov ali pooblaščenega zastopnika oziroma če imate vprašanja v zvezi z garancijskimi pravicami, lahko stopite v stik z nami na naslednjem naslovu:

Toro Commercial Products Service Department

8111 Lyndale Avenue South

Bloomington, MN 55420-1196

952-888-8801 ali 800-952-2740

E-pošta: commercial.warranty@toro.com

## Odgovornost lastnika

Kot lastnik izdelka ste odgovorni za izvedbo zahtevanih vzdrževalnih postopkov in nastavitev, navedenih v *Priročniku za upravljanje*. Popravila izdelka, ki so potrebna zaradi neizvajanja obveznega vzdrževanja ali prilagoditev, niso zajeta v to garancijo.

## Predmeti in pogoji, za katere garancija ne velja

Vse okvare izdelka, ki se zgodijo v garancijskem obdobju, niso nujno napake v materialu ali izdelavi. Ta garancija ne zajema naslednjega:

- Okvare izdelka, ki so posledica uporabe nadomestnih delov, ki jih ni odobrilo podjetje Toro, oziroma namestitve in uporabe dodatkov ali nastavitev dodatne opreme ali izdelkov, ki niso znamke Toro.
- Okvare izdelkov zaradi neizvedenega priporočenega vzdrževanja in/ali nastavitev.
- Okvare izdelka, ki so posledica upravljanja izdelka na malomaren, brezbrižen ali nepreviden način.
- Delov, ki so se izrabili zaradi obrabe in ne okvare. Primeri izdelkov, ki se lahko obrabijo med normalno uporabo izdelka, vključujejo, vendar niso omejeni na zavorne obloge in ploščice, obloge sklopk, rezila, kolute, valjčke in ležaje (zatesnjene ali namazane), spodnje nože, vžigalne svečke, samosledna kolesa in ležaje, pnevmatike, filtre, jermene in določene sestavne dele škropilnika, kot so membrane, šobe, merilniki pretoka in kontrolni ventili.
- Okvare zaradi zunanjih vplivov med drugim vključujejo vreme, postopke skladiščenja, kontaminacijo, uporabo neodobrenih goriv, hladilnih tekočin, maziv, aditivov, gnojil, vode ali kemikalij itd.
- Okvare ali poslabšanje zmogljivosti zaradi uporabe goriv (npr. bencina, dizelskega goriva ali biodizla), ki niso skladna z ustreznimi industrijskimi standardi.
- Običajni zvoki, vibracije, obrabe in poslabšanje. Normalna »obraba« med drugim vključuje poškodbe sedežev zaradi obrabe ali drgnjenja, obrabljene lakirane površine, spraskane nalepke ali okna.

## Deli

Za dele, za katere je predvidena zamenjava po načrtu rednega vzdrževanja, velja garancijsko kritje samo do datuma načrtovane redne zamenjave tega dela. Deli, zamenjani v garancijskem obdobju, postanejo last podjetja Toro in zanje velja enaka garancija kot za izvirni izdelek. Podjetje Toro bo samo presodilo, ali bo treba določeni del popraviti oziroma zamenjati. Toro lahko pri garancijskih popravilih uporabi obnovljene dele.

## Garancija za litij-ionske in ciklične akumulatorje

Ciklični in litij-ionski akumulatorji imajo navedeno skupno število kilovatnih ur, ki jih lahko v življenjski dobi dosežejo. Postopki upravljanja, polnjenja in vzdrževanja lahko podaljšajo ali skrajšajo celotno življenjsko dobo akumulatorja. Z izrabo akumulatorjev se bo količina uporabnega dela med intervali polnjenja počasi zmanjševala, dokler akumulator ne bo popolnoma izrabljen. Za zamenjavo izrabljenih akumulatorjev zaradi običajne uporabe je odgovoren lastnik izdelka.

**Opomba:** (samo za litij-ionski akumulator): za dodatne informacije glejte garancijo za akumulator.

## Doživljenjska garancija za ročično gred (samo za model ProStripe 02657)

Model ProStripe, ki je opremljen z originalnim tornim kolutom Toro in sklopko za varno zaviranje rezil (sklop vgrajene zavorne sklopke za rezila (Blade Brake Clutch, BBC) in tornega koluta), vključenima v originalno opremo, in ga uporablja prvotni kupec skladno s priporočenimi postopki uporabe in vzdrževanja, ima posebno kritje doživljenjske garancije proti ukrivljenju ročične gredi motorja. Stroji, ki so opremljeni s tornimi podložkami, zavorno sklopko za rezila (BBC) in drugimi podobnimi napravami nimajo doživljenjske garancije za ročično gred.

## Vzdrževanje na stroške lastnika

Pregled motorja, mazanje, čiščenje in poliranje, zamenjava filtrov, hladilne tekočine in dokončanje priporočenega vzdrževanja so samo nekateri običajni postopki, ki jih je treba opraviti za izdelke Toro na stroške lastnika.

## Splošni pogoji

V skladu s to garancijo je edina dovoljena možnost popravilo s strani pooblaščenega distributerja ali zastopnika za izdelke Toro.

**Podjetje The Toro Company ne prevzema nikakršne odgovornosti za posredno, naključno ali posledično škodo, ki je povezana z uporabo izdelkov Toro, ki jih zajema garancija, vključno z vsemi stroški zagotavljanja nadomestne opreme ali storitve za čas nedelovanja oziroma nezmožnosti uporabe, če garancijsko popravilo ni izvedeno v razumnem obdobju. Razen spodaj navedene garancije za emisije, če je veljavna, niso dane nobene druge izrecne garancije. Vse implicitne garancije glede primernosti za nadaljnjo prodajo ali za uporabo so omejene na obdobje trajanja te izrecne garancije.**

Nekatere države ne dovoljujejo izključitve naključne in posledične škode oziroma omejitve trajanja implicitne garancije, zato morda zgoraj navedene omejitve in izključitve ne veljajo za vas. Na podlagi te garancije imate določene zakonske pravice, vendar morda za vas veljajo tudi druge pravice, ki so odvisne od državne zakonodaje.

## Opomba glede garancije za emisije

Za sistem za zmanjšanje onesnaževanja, vgrajen v izdelek, lahko velja ločena garancija, ki izpolnjuje zahteve ameriških agencije EPA (Environmental Protection Agency) in kalifornijske komisije CARB (California Air Resources Board). Zgoraj navedene omejitve ur delovanja ne veljajo za garancijo za sistem za zmanjšanje onesnaževanja. Glejte garancijsko izjavo za sisteme za zmanjšanje onesnaževanja motorja, ki je priložena izdelku ali dokumentaciji proizvajalca motorja.

## Države razen Združenih držav Amerike, Mehike in Kanade

Za specifične garancijske pogoje, ki veljajo za vašo državo, pokrajino ali zvezno državo, se morajo stranke, ki so kupile izdelke Toro, ki so bili izvoženi iz Združenih držav Amerike, Mehike ali Kanade, obrniti na distributerja (zastopnika) za stroje Toro. Če iz kakršnega koli razloga niste zadovoljni s storitvami svojega distributerja ali če imate težave pri pridobivanju informacij o garanciji, se obrnite na pooblaščenega serviserja strojev Toro.

# Opozorilo glede kalifornijskega predloga številka 65

## Kaj pomeni to opozorilo?

Na izdelkih za prodajo boste morda videli nalepko z naslednjim ali podobnim opozorilom:

**OPOZORILO:** rak in škodljiv vpliv na razmnoževanje – www.p65Warnings.ca.gov.

## Kaj je predlog številka 65?

Predlog številka 65 velja za vsa podjetja, ki delujejo v Kaliforniji, prodajajo izdelke v Kaliforniji ali proizvajajo izdelke, ki se lahko prodajajo ali prinesejo v Kalifornijo. Nalaga, da mora guverner zvezne države Kalifornija vzdrževati in objaviti seznam kemikalij, za katere je znano, da povzročajo raka, prirojene napake in/ali imajo druge negativne vplive na sposobnost razmnoževanja. Seznam, ki se posodobi vsako leto, vsebuje stotine kemikalij, ki jih lahko najdemo v številnih izdelkih za vsakodnevno uporabo. Namen predloga številka 65 je obvestiti javnost o izpostavljenosti tem kemikalijam.

Predlog številka 65 ne prepoveduje prodaje izdelkov, ki vsebujejo te kemikalije, temveč zahteva, da so na izdelkih, embalaži izdelkov ali v dokumentaciji izdelka navedena opozorila. Poleg tega prisotnost opozorila v skladu s predlogom številka 65 ne pomeni, da izdelek ne izpolnjuje varnostnih standardov ali zahtev. Vlada zvezne države Kalifornija je objavila pojasnilo, da prisotnost opozorila v skladu s predlogom številka 65 ni enako odločbi regulativnega organa glede »varnosti« ali »nevarnosti« izdelka.□? Veliko teh kemikalij se uporablja v izdelkih za vsakodnevno uporabo brez dokumentiranih škodljivih vplivov. Za več informacij obiščite https://oag.ca.gov/prop65/faqs-view-all.

Opozorilo v skladu s predlogom številka 65 pomeni, da je podjetje: (1) ocenilo izpostavljenost in presodilo, da »ne predstavlja pomembnega tveganja«; ali (2) da je bilo opozorilo dodano na podlagi prisotnosti kemikalije s seznama brez ocene izpostavljenosti.

## Ali ta zakon velja povsod?

Opozorila na podlagi predloga številka 65 so obvezna samo po zakonodaji zvezne države Kalifornija. Ta opozorila lahko vidite na številnih mestih po vsej Kaliforniji, med drugim tudi v restavracijah, trgovinah z živili, hotelih, šolah in bolnišnicah ter na številnih izdelkih. Poleg tega nekatere spletne trgovine in trgovci na drobno, ki prodajo blago po pošti, navajajo opozorila v skladu s predlogom številka 65 na svojih spletnih straneh ali v katalogih.

## Kako se lahko opozorila zvezne države Kalifornija primerjajo z zveznimi omejitvami?

Standardi po predlogu številka 65 so pogosto bolj strogi od zveznih in mednarodnih standardov. Za različne snovi so ravni koncentracij, za katere se zahteva opozorilo v skladu s predlogom številka 65, veliko nižje od zveznih omejitev. Na primer standard za opozorila v skladu s predlogom številka 65 za svinec je 0,5 µg/dan, kar je močno pod zveznimi in mednarodnimi standardi.

## Zakaj nekateri podobni izdelki nimajo opozorila?

- Za izdelke, ki se prodajajo v Kaliforniji, se zahteva označevanje v skladu s predlogom številka 65, medtem ko se za podobne izdelke, ki se prodajajo drugje, to ne zahteva.
- Podjetje, ki je v pravnem postopku v zvezi s predlogom številka 65 doseglo poravnavo, bo moralo uporabljati opozorila v skladu s predlogom številka 65, medtem ko drugim podjetjem tega ni treba storiti.
- Izvajanje zakonodaje v zvezi s predlogom številka 65 ni dosledno.
- Podjetja se lahko odločijo, da izdelkov ne bodo opremila z opozorili, če presodijo, da zanje zakonodaja po predlogu številka 65 ne velja; odsotnost opozoril še ne pomeni, da izdelek ne vsebuje podobnih koncentracij kemikalij s seznama.

## Zakaj družba Toro vključuje to opozorilo?

Družba Toro se je odločila, da bo potrošnikom ponudila vse možne informacije, ki jih potrebujejo za odločitev, katere izdelke bodo kupili in uporabljali. Družba Toro v določnih primerih prilaga opozorila zaradi prisotnosti ene ali več kemikalij s seznama brez ocene ravni izpostavljenosti, ker za nekatere kemikalije s seznama ne obstajajo zahteve v zvezi mejno vrednostjo izpostavljenosti. Čeprav je izpostavljenost zaradi izdelkov družbe Toro lahko zanemarljiva ali v takem obsegu, da »ne predstavlja večjega tveganja«, se je družba Toro iz previdnosti odločila, da bo vključila opozorila v skladu s predlogom številka 65. Če družba Toro teh opozoril ne bi vključila, bi bila lahko izpostavljena tožbi zvezne države Kalifornija ali zasebnih strank, ki bi zahtevale izvajanje zakonodaje v skladu s predlogom številka 65, in velikim denarnim kaznim.

# Opombe:

TORO®