Käyttöopas

Reelmaster® 5610-D -ajoyksikkö

Malli—Sarjanumeroalue

03956—417200000 tai suurempi

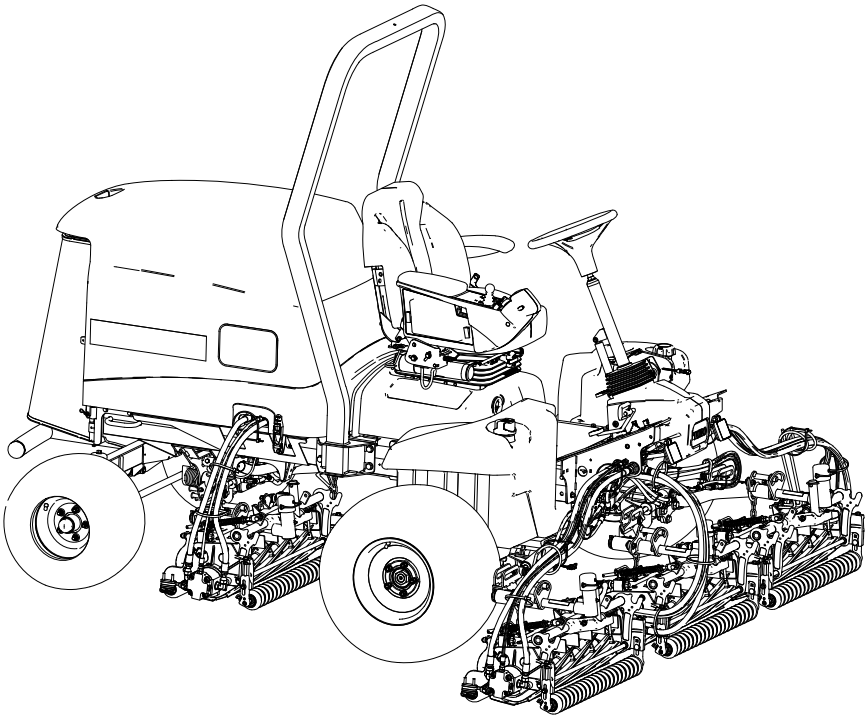

3467-478B

Käännös alkuperäisestä tekstistä (FI)

Vastuuvapauslausekkeet ja viranomaismääräystiedot

Tämä tuote on asiaankuuluvien eurooppalaisten direktiivien mukainen. Lisätietoja on erillisessä tuotekohtaisessa vaatimustenmukaisuusvakuutuksessa.

Kalifornian laki (California Public Resource Code, pykälät 4442 ja 4443) kieltää tämän moottorin käytön metsä-, pensaikko- tai ruohopeitteisillä mailla, jos moottoria ei ole varustettu pykälässä 4442 mainitulla hyvässä käyttökunnossa pidetyllä kipinänsammuttimella tai jos moottoria ei ole suojattu, varustettu ja huollettu palovaaran ehkäisemiseksi.

Mukana toimitettavassa moottorin käyttöoppaassa on Yhdysvaltojen ympäristönsuojeluelimeen EPA:han (Environmental Protection Agency) ja Kalifornian päästöjärjestelmien päästöjen valvontasääntöihin sekä kunnossapitoon ja takuuseen liittyviä tietoja. Käyttöoppaita voi tilata moottorin valmistajalta.

⚠ VAARA

KALIFORNIA
Lakiesitys 65

Kalifornian osavaltion tietojen mukaan dieselmoottorin pakokaasut ja jotkin niiden aineosat aiheuttavat syöpää, synnynnäisiä epämuodostumia tai muuta lisääntymiseen liittyvää haittaa.

Akun liitännät ja navat ja niihin liittyvät lisävarusteet sisältävät lyijyä ja lyijy-yhdisteitä, jotka Kalifornian osavaltion tietojen mukaan aiheuttavat syöpää ja haittaavat lisääntymistä. Pese kädet, kun olet käsitellyt näitä osia.

Tämän tuotteen käyttäminen voi altistaa kemikaaleille, jotka Kalifornian osavaltion tietojen mukaan aiheuttavat syöpää, synnynnäisiä epämuodostumia tai muuta lisääntymiseen liittyvää haittaa.

Sisällysluettelo

Vastuuvapauslausekkeet ja viranomaismääräystiedot 2
Luku 1: Johdanto 1–1
Käyttötarkoitus 1–1
Avun pyytäminen 1–1
Käyttöoppaan merkinnät 1–2
Turvahälytysluokat 1–2
Luku 2: Turvaohjeet 2–1
Yleinen turvallisuus 2–1
Turvallisuus ennen käyttöä 2–1
Polttoaineturvallisuus 2–2
Turvallisuus käytön aikana 2–2
Kaatumissuojausjärjestelmän (ROPS) turvallisuus 2–3
Turvallisuus rinteissä 2–3
Turvallisuus käytön jälkeen 2–4

© 2024—The Toro® Company

8111 Lyndale Ave So
Bloomington, MN 55044

Ota meihin yhteys: www.Toro.com
Painettu Yhdysvalloissa

Kaikki oikeudet pidätetään.

Turvallisuus huollon aikana ... 2–4
Moottorin turvallinen käyttö ... 2–5
Sähköjärjestelmän turvallinen käyttö ... 2–5
Jäähdytysjärjestelmän turvallinen käyttö ... 2–5
Hydraulijärjestelmän turvallinen käyttö ... 2–5
Terien turvallinen käyttö ... 2–6
Turvallisuus varastoinnin aikana ... 2–6
Turva- ja ohjetarrat ... 2–7
Luku 3: Käyttöönotto ... 3–1
1 Koneen valmistelu ... 3–1
2 Tukivarren asennon säätö ... 3–1
3 Leikkuuyksiköiden asennus ... 3–2
Koneen valmistelu ... 3–2
Leikkuuyksiköiden valmistelu ... 3–2
Nurmentasausjousen sijoittaminen ja letkunohjaimen asennus ... 3–3
Letkunohjaimen asennus ... 3–5
Nurmentasausjousen säätö ... 3–6
Tukitelineen asennus ... 3–8
Etuleikkuuyksiköiden asennus nostovarsiin ... 3–8
Takaleikkuuyksiköiden asennus nostovarsiin ... 3–9
Takaleikkuuyksiköiden asennus nostovarsiin ... 3–9
Leikkuuyksikön kääntölaakerin lukitseminen ruohon leikkaamiseksi rinteessä ... 3–10
Leikkuuyksikön nostovarren ketjujen asennus ... 3–10
Kelamoottorien asennus ... 3–11
4 Leikkuuyksikön tukitelineen käyttö ... 3–12
5 Konepellin lukon (CE) asennus ... 3–13
6 CE-tarrojen asennus ... 3–14
CE-tarran kiinnitys ... 3–14
Valmistusvuoden tarran kiinnitys ... 3–14
CE-varoitustarran kiinnitys ... 3–15
Luku 4: Laitteen osat ... 4–1
Ohjaimet ... 4–1
Autotyyppinen kaasu ... 4–2
Avainkytkin ... 4–2
Leikkuunohjausvipu ... 4–2
Seisontajarrukytkin ... 4–3
Vakionopeussäätimen kytkin ... 4–3
Voimanulosoton (PTO) kytkin ... 4–4
Ajovalojen kytkin ... 4–4
Tietokeskuksen näyttö ... 4–4
Ohjauspyörän kallistuspoljin ... 4–5
Ajopoljin ... 4–5
Hydraulisuodattimen rajoitinilmaisin ... 4–6
Pistorasia ... 4–6
Istuimen ohjaimet ... 4–6
Läppäysvivut ... 4–8
Tekniset tiedot ... 4–8
Lisälaitteet/lisävarusteet ... 4–8
Luku 5: Käyttö ... 5–1
Ennen käyttöä ... 5–1
Päivittäisen huollon suorittaminen ... 5–1
Polttoaine ... 5–1
Turvakytkinten tarkastus ... 5–3

Tietokeskuksen näytön yleiskatsaus 5–5
Käytön aikana 5–14
Koneen käyttöominaisuuksien yleiskatsaus 5–14
Koneen käyttö 5–15
Ajopolkimen yleiskatsaus 5–15
Virtual Pedal Stop (VPS) -ominaisuuden yleiskatsaus 5–16
Vakionopeussäädin 5–17
Kiihdytystilan yleiskatsaus 5–18
Lämmitystilan yleiskatsaus 5–18
Toro Smart Power™ -ominaisuuden yleiskatsaus 5–18
Moottorin käynnistys 5–19
Moottorin sammutus 5–19
Nurmentasausjousen säätö 5–19
Ruohon leikkaaminen koneella 5–20
Hiukkassuodattimen ja regeneraation kuvaus 5–21
Nostovarren vastapainon säätö 5–27
Nostovarren kääntymisasennon säätö 5–27
Kelanopeuden säätö 5–28
Merkkivalojen yleiskatsaus 5–29
Käyttövihjeitä 5–30
Käytön jälkeen 5–32
Kiinnityspisteiden sijainnit 5–32
Koneen kuljetus 5–33
Koneen työntäminen tai hinaaminen 5–33
Luku 6: Kunnossapito 6–1
Kunnossapitotaulukko 6–1
Päivittäisen huollon tarkastuslista 6–4
Huoltoa edeltävät toimenpiteet 6–5
Valmistelu huoltoa varten 6–5
Konepellin avaaminen 6–6
Konepellin sulkeminen 6–6
Säleikön avaaminen 6–7
Säleikön sulkeminen 6–7
Istuimen kallistus 6–7
Istuimen lasku 6–8
Nostokohdat 6–8
Voitelu 6–8
Laakerien ja holkkien rasvaus 6–8
Rasvanippojen sijainnit 6–9
Moottorin huolto 6–11
Ilmanpuhdistimen tarkastus 6–11
Ilmansuodattimen huoltoilmaisimen nollaus 6–12
Ilmanpuhdistimen huolto 6–12
Moottoriöljyn laatuvaatimukset 6–13
Moottorin öljymäärän tarkistus 6–14
Moottoriöljyn ja öljynsuodattimen vaihto 6–15
Polttoainejärjestelmän huolto 6–17
Polttoaineen säilytys 6–17
Polttoaineen-/vedenerottimen huolto 6–18
Polttoainesuodattimen huolto 6–19
Polttoainesäiliön tyhjennys 6–20
Polttoaineletkujen ja liitäntöjen tarkastus 6–20
Hapetuskatalysaattorin ja nokisuodattimen huolto 6–20

Polttoaineputken sihdin puhdistus ... 6–21
Polttoainejärjestelmän esitäyttö ... 6–23
Sähköjärjestelmän huolto ... 6–24
Sähköjohtojen tarkastus ... 6–24
Akun irrotus ... 6–24
Akun kytkentä ... 6–25
Akun lataus ... 6–25
Akun huolto ... 6–26
12 V:n sulakerasian sulakkeen vaihto ... 6–26
TEC-sulakkeen vaihto ... 6–26
ECU-sulakkeen vaihto ... 6–27
Vetojärjestelmän huolto ... 6–28
Rengaspaineen tarkistus ... 6–28
Pyöränmuttereiden kiristys ... 6–28
Akselin navan mutterien kiristys ... 6–28
Takapyörien suuntauksen tarkistus ... 6–28
Takapyörien aurauskulman säätö ... 6–29
Jäähdytysjärjestelmän huolto ... 6–29
Jäähdytysnesteen tiedot ... 6–29
Jäähdytysnesteen määrän tarkistus ... 6–31
Jäähdytysjärjestelmän letkujen tarkastus ... 6–32
Moottorin jäähdytysjärjestelmän puhdistus ... 6–32
Hihnojen huolto ... 6–33
Laturin hihnan kiristys ... 6–33
Hydraulijärjestelmän huolto ... 6–34
Hydraulinesteen laatuvaatimukset ... 6–34
Hydraulinesteen määrän tarkistus ... 6–35
Hydrauliletkujen ja -putkien tarkastus ... 6–35
Hydraulisuodattimien vaihto ... 6–36
Hydraulinesteen vaihto ... 6–37
Leikkuuyksikön huolto ... 6–38
Kelan ja kiinteän terän kosketuksen tarkistus ... 6–38
Leikkuuyksiköiden läppäys ... 6–39
Rungon kunnossapito ... 6–41
Turvavyön tarkistus ... 6–41
Puhdistus ... 6–42
Koneen pesu ... 6–42
Luku 7: Säilytys ... 7–1
Turvallisuus varastoinnin aikana ... 7–1
Koneen varastointi ... 7–1
Akun säilytys ... 7–2
Toron takuu
Tietoa Kalifornian osavaltion antamasta varoituksesta (Kalifornian lakiesitys 65)

Käyttötarkoitus

Tämä kone on ajettava kelateräruohonleikkuri, joka on tarkoitettu ammattimaiseen kaupalliseen käyttöön. Se on tarkoitettu pääasiassa viheralueiden ruohonleikkuuseen. Tuotteen käyttäminen muuhun kuin sen aiottuun käyttötarkoitukseen voi olla vaarallista käyttäjälle ja sivullisille.

Lue nämä tiedot huolellisesti, jotta oppisit käyttämään ja huoltamaan laitetta asianmukaisesti sekä välttämään tapaturmia ja tuotevaurioita. Olet itse vastuussa tuotteen asianmukaisesta ja turvallisesta käytöstä.

Avun pyytäminen

Vieraile osoitteessa www.Toro.com, jos tarvitset tuoteturvallisuuteen ja käyttökoulutukseen liittyviä materiaaleja tai tietoja lisävarusteista tai lähimmästä jälleenmyyjästä tai jos haluat rekisteröidä tuotteesi.

Aina kun tarvitset huoltoa, alkuperäisiä Toro-varaosia tai lisätietoja, ota yhteys valtuutettuun huoltoliikkeeseen tai Toron asiakaspalveluun. Ota tällöin tuotteesi malli- ja sarjanumerot valmiiksi esiin. Nämä numerot ovat tuotteen sarjanumerokilvessä ①. Kirjoita numerot annettuun tilaan.

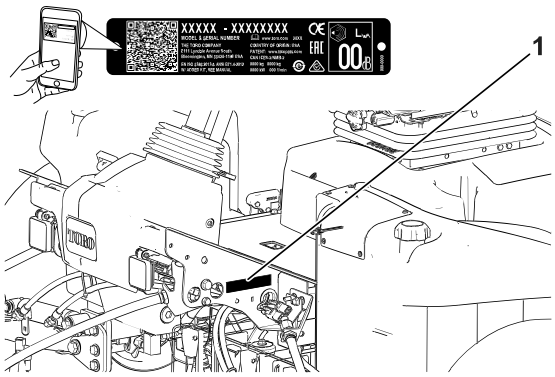

G439286

TÄRKEÄÄ

Skannaa sarjanumerokilvessä (jos varusteena) oleva QR-koodi mobiililaitteella, niin saat tuotetietoja sekä takuu- ja varaosatietoja.

Mallinu-mero:		**Sarjanu-mero:**	

Käyttöoppaan merkinnät

Tässä käyttöoppaassa esiintyvä varoitusmerkintä ilmaisee vaaratilannetta, josta saattaa olla seurauksena vakava tapaturma tai jopa kuolema, jos suositellut varotoimenpiteet laiminlyödään.

Tässä käyttöoppaassa käytetään kahta termiä tietojen korostamiseksi. **Tärkeää** kiinnittää huomiota mekaanisiin erikoistietoihin ja **Huomautus** korostaa erityishuomion ansaitsevia yleistietoja.

Turvahälytysluokat

Turvallisuusvaroitusmerkki esiintyy sekä tässä käyttöoppaassa että koneessa. Se osoittaa tärkeitä turvallisuusilmoituksia, joiden ohjeita on noudatettava onnettomuuksien ehkäisemiseksi.

Turvallisuusvaroitusmerkki esiintyy ennen tietoja, jotka varoittavat käyttäjää vaarallisista toimista tai tilanteista, ja sitä seuraa sana **HENGENVAARA**, **VAARA** tai **VAROITUS**.

HENGENVAARA

Hengenvaara: ilmaisee välittömästi vaarallisen tilanteen, joka jatkuessaan *johtaa* kuolemaan tai vakavaan loukkaantumiseen.

VAARA

Vaara: ilmaisee mahdollisesti vaarallisen tilanteen, joka jatkuessaan *voi* johtaa kuolemaan tai vakavaan loukkaantumiseen.

VAROITUS

Varoitus: ilmaisee mahdollisesti vaarallisen tilanteen, joka jatkuessaan *saattaa* johtaa vähäiseen tai lievään loukkaantumiseen.

Yleinen turvallisuus

- Tämä tuote voi katkaista jalan tai käden sekä singota esineitä.
- Lue ja sisäistä tämän *käyttöoppaan* sisältö ennen moottorin käynnistämistä.
- Koneen käyttö vaatii käyttäjän täyden huomion. Jos käyttäjän huomio keskittyy muualle, saattaa seurata henkilö- tai omaisuusvahinko.
- Älä laita käsiä tai jalkoja koneen liikkuvien osien lähelle.
- Älä käytä konetta ilman paikallaan olevia ja asianmukaisesti toimivia suojuksia ja muita suojalaitteita.
- Älä päästä sivullisia ja lapsia käyttöalueelle. Älä anna lasten käyttää konetta.
- Sammuta moottori, irrota virta-avain ja odota, että kaikki liikkuvat osat pysähtyvät, ennen kuin poistut käyttäjän paikalta. Anna koneen jäähtyä ennen sen säätöä, huoltoa, puhdistusta tai varastointia.

Laitteen asiaton käyttö tai huolto voi aiheuttaa tapaturman. Vähennä loukkaantumisriskiä noudattamalla näitä turvallisuusohjeita ja huomioimalla aina varoitusmerkki ⚠, joka tarkoittaa **varoitusta**, **vaaraa** tai **hengenvaaraa** – henkilöturvallisuusohjeet. Ohjeiden laiminlyönti saattaa johtaa henkilövahinkoon tai kuolemaan.

Turvallisuus ennen käyttöä

- Älä anna lasten tai kouluttamattomien henkilöiden käyttää tai huoltaa laitetta. Paikalliset säännökset saattavat asettaa rajoituksia käyttäjän iälle. Omistaja vastaa käyttäjien ja mekaanikkojen koulutuksesta.
- Tutustu koneen turvallisen käytön ohjeisiin, ohjauslaitteisiin ja turvamerkintöihin.
- Toimi seuraavasti ennen käyttäjän paikalta poistumista:
  - Pysäköi kone tasaiselle alustalle.
  - Vapauta ja laske leikkuuyksiköt.
  - Kytke seisontajarru.
  - Sammuta moottori ja irrota virta-avain.
  - Odota, että kaikki liikkuvat osat ovat pysähtyneet.
  - Anna koneen jäähtyä ennen sen säätöä, huoltoa, puhdistusta tai varastointia.
- Selvitä, kuinka koneen saa pysäytettyä ja moottorin sammutettua nopeasti.
- Älä käytä konetta ilman paikallaan olevia ja asianmukaisesti toimivia suojuksia ja muita suojalaitteita.
- Tarkasta aina ennen leikkaamista, että leikkuuyksiköt ovat hyvässä käyttökunnossa.

- Tarkasta koneen käyttöalue ja poista siltä kaikki esineet, joita kone voi singota.
- Tämä tuote luo sähkömagneettisen kentän. Jos käytät implantoitavaa elektronista lääkinnällistä laitetta, ota yhteys terveydenhuollon ammattilaiseen ennen tämän tuotteen käyttöä.

Polttoaineturvallisuus

- Käsittele polttoainetta erittäin varovasti. Se on tulenarkaa, ja höyryt räjähtävät herkästi.
- Sammuta savukkeet, sikarit, piiput ja muut sytytyslähteet.
- Käytä vain hyväksyttyä polttoaineastiaa.
- Älä irrota polttoainesäiliön korkkia tai täytä polttoainesäiliötä moottorin ollessa käynnissä tai kuuma.
- Älä lisää tai tyhjennä polttoainetta suljetussa tilassa.
- Älä säilytä konetta tai polttoainesäiliötä tilassa, jossa on avotuli, kipinöitä tai varmistusliekki (esimerkiksi vedenlämmitin tai muu vastaava laite).
- Jos polttoainetta roiskuu, älä yritä käynnistää moottoria. Vältä luomasta minkäänlaisia kipinälähteitä, ennen kuin polttoainehöyryt ovat hälvenneet.

Turvallisuus käytön aikana

- Omistaja ja käyttäjä voivat estää loukkaantumisia tai omaisuusvahinkoja aiheuttavat tapaturmat ja ovat siksi vastuussa niistä.
- Pukeudu asianmukaisesti. Käytä silmäsuojaimia, pitkiä housuja, tukevia liukastumisen estäviä kenkiä ja kuulosuojaimia. Sido pitkät hiukset. Älä käytä löysiä vaatteita tai riippuvia koruja.
- Älä käytä konetta sairaana, väsyneenä tai alkoholin tai huumaavien aineiden vaikutuksen alaisena.
- Koneen käyttö vaatii käyttäjän täyden huomion. Jos käyttäjän huomio keskittyy muualle, saattaa seurata henkilö- tai omaisuusvahinko.
- Varmista ennen moottorin käynnistämistä, että kaikki käytöt ovat vapaalla ja että seisontajarru on kytketty. Käynnistä moottori ollessasi käyttäjän paikalla.
- Älä kuljeta matkustajia koneessa äläkä päästä sivullisia tai lapsia käyttöalueelle.
- Käytä konetta vain, kun näkyvyys on hyvä, jotta vältät kuopat ja piilevät vaarat.
- Vältä märän ruohon leikkuuta. Heikentynyt pito voi aiheuttaa koneen luisumisen.
- Pidä kädet ja jalat etäällä leikkuuyksiköistä.
- Varmista ennen peruuttamista, että reitti on vapaa, katsomalla taakse ja alas.
- Ole varovainen lähestyessäsi kulmia, joissa on huono näkyvyys, pensaita, puita tai muita näköesteitä.
- Pysäytä leikkuuyksiköt aina, kun et leikkaa ruohoa.
- Hidasta ja ole varovainen kääntyessäsi koneella ja ylittäessäsi teitä ja jalkakäytäviä. Anna muille aina etuajo-oikeus.
- Käytä moottoria vain tiloissa, joissa on hyvä ilmanvaihto. Pakokaasut sisältävät hiilimonoksidia, joka on hengenvaarallinen hengitettäessä.

- Älä jätä käynnissä olevaa konetta ilman valvontaa.
- Suorita seuraavat toimenpiteet ennen käyttäjän paikalta poistumista:
  - Pysäköi kone tasaiselle alustalle.
  - Vapauta ja laske leikkuuyksiköt.
  - Kytke seisontajarru.
  - Sammuta moottori ja irrota virta-avain.
  - Odota, että kaikki liikkuvat osat ovat pysähtyneet.
  - Anna koneen jäähtyä ennen sen säätöä, huoltoa, puhdistusta tai varastointia.
- Käytä laitetta vain, kun näkyvyys on hyvä ja kun sääolosuhteet ovat hyvät. Älä käytä konetta ukonilman aikana.
- Käytä vakionopeussäädintä (jos varusteena) vain silloin, kun konetta voidaan käyttää avoimella ja tasaisella alueella, jossa ei ole esteitä ja jossa kone voi liikkua tasaisella nopeudella keskeytyksettä.

Kaatumissuojausjärjestelmän (ROPS) turvallisuus

- Älä irrota mitään kaatumissuojausjärjestelmän osia koneesta.
- Varmista, että turvavyö on kiinnitetty ja nopeasti avattavissa hätätilanteessa.
- Käytä aina turvavyötä.
- Tarkista vapaa alikulkukorkeus ja varo osumasta esteisiin.
- Pidä kaatumissuojausjärjestelmä turvallisessa käyttökunnossa tarkistamalla se vaurioiden varalta säännöllisesti ja pitämällä kaikki kiinnittimet tiukalla.
- Vaihda kaikki vaurioituneet kaatumissuojausjärjestelmän osat. Älä korjaa tai muuta niitä.

Turvallisuus rinteissä

- Rinteissä on huomattava koneen hallinnan menettämisen ja kaatumisen vaara. Tällaiset onnettomuudet voivat aiheuttaa vakavan tapaturman tai kuoleman. Käyttäjä on vastuussa turvallisesta käytöstä rinteissä. Koneen käyttö rinteissä edellyttää erityistä huolellisuutta.
- Käyttäjän on arvioitava leikkuupaikan olosuhteet ja tarkastettava käyttöpaikka ja määritettävä niiden perusteella, onko rinne turvallinen koneen käyttöön. Tämä tarkastus on tehtävä huolellisesti ja harkiten.
- Kun käytät konetta rinteissä, tarkista alla olevat ohjeet. Ennen kuin aloitat koneen käytön, tarkista työskentelyalueen olosuhteet ja arvioi, voitko käyttää konetta kyseisellä paikalla ja vallitsevissa olosuhteissa. Maaston muutokset voivat vaikuttaa koneen käyttöön rinteissä.
  - Vältä koneen käynnistämistä, pysäyttämistä tai kääntämistä rinteissä. Vältä nopeuden tai suunnan äkillistä muuttamista. Käänny hitaasti ja vähän kerrallaan.
  - Älä käytä konetta olosuhteissa, joissa pito, ohjaus tai vakaus ovat kyseenalaisia.
  - Poista tai merkitse esteet, kuten ojat, kuopat, urat, töyssyt, kivet tai muut piilevät vaarat. Korkea ruoho voi peittää esteet. Maaston epätasaisuudet voivat kaataa koneen.

Turvallisuus rinteissä (jatkuu)

- Huomaa, että koneen käyttö märässä ruohossa, poikittain rinteissä tai alamäessä saattaa johtaa koneen pidon menettämiseen.
- Käytä konetta erityisen varovasti pudotusten, ojien, vallien, vesiesteiden tai muiden vaarojen lähellä. Kone voi kaatua yllättäen, jos pyörä menee reunan yli tai jos reuna sortuu. Määritä suoja-alue koneen ja mahdollisen vaaran välille.
- Tunnista vaarat rinteen juurella. Jos vaaroja on, leikkaa rinne kävellen ohjattavalla ruohonleikkurilla.
- Jos mahdollista, pidä koneen leikkuuyksiköt laskettuina alas, kun käytät konetta rinteissä. Leikkuuyksiköiden nostaminen rinteissä käytön aikana voi heikentää koneen vakautta.

Turvallisuus käytön jälkeen

- Pysäköi kone tasaiselle alustalle.
- Vapauta ja laske leikkuuyksiköt
- Kytke seisontajarru.
- Sammuta moottori ja irrota virta-avain.
- Odota, että kaikki liikkuvat osat ovat pysähtyneet.
- Anna koneen jäähtyä ennen sen säätöä, huoltoa, puhdistusta tai varastointia.
- Vähennä tulipalon vaaraa poistamalla ruoho ja leikkuujäte leikkuuyksiköistä, käyttöpyöristä, äänenvaimentimista, jäähdytyssäleiköistä ja moottoritilasta. Puhdista öljy- ja polttoaineroiskeet.
- Kytke lisälaitteen käyttö pois aina, kun kuljetat konetta tai kun sitä ei käytetä.
- Huolla ja puhdista turvavyöt tarpeen mukaan.
- Älä säilytä konetta tai polttoainesäiliötä tilassa, jossa on avotuli, kipinöitä tai varmistusliekki (esimerkiksi vedenlämmitin tai muu vastaava laite).

Turvallisuus huollon aikana

- Suorita seuraavat toimenpiteet ennen käyttäjän paikalta poistumista:
  - Pysäköi kone tasaiselle alustalle.
  - Vapauta ja laske leikkuuyksiköt.
  - Kytke seisontajarru.
  - Sammuta moottori ja irrota virta-avain.
  - Odota, että kaikki liikkuvat osat ovat pysähtyneet.
  - Anna koneen jäähtyä ennen sen säätöä, huoltoa, puhdistusta tai varastointia.
- Käytä asianmukaista vaatetusta, mukaan lukien silmiensuojaimia, pitkälahkeisia housuja ja lujatekoisia liukastumisen estäviä jalkineita. Pidä kädet, jalat, vaatteet, korut ja pitkät hiukset etäällä liikkuvista osista.
- Anna koneen osien jäähtyä ennen huollon suorittamista.

- Jos mahdollista, älä huolla konetta moottorin ollessa käynnissä. Pysy etäällä liikkuvista osista.
- Käytä moottoria vain tiloissa, joissa on hyvä ilmanvaihto. Pakokaasut sisältävät hiilimonoksidia, joka on hengenvaarallinen hengitettäessä.
- Tue kone pukeilla, kun työskentelet koneen alla.
- Vapauta paine varovasti osista, joihin on varastoitunut energiaa.
- Pidä kaikki koneen osat hyvässä kunnossa ja kaikki kiinnitystarvikkeet tiukalla.
- Vaihda kaikki kuluneet tai vaurioituneet tarrat.
- Käytä vain Toro-alkuperäisvaraosia, jotta kone toimii turvallisesti ja parhaalla mahdollisella tavalla. Muiden valmistajien varaosat voivat osoittautua vaarallisiksi, ja niiden käyttö voi johtaa tuotteen takuun raukeamiseen.

Moottorin turvallinen käyttö

- Moottori on sammutettava ennen öljyn tarkistusta tai lisäystä kampikammioon.
- Älä muuta kierrosnopeussäätimen nopeutta tai käytä moottoria ylikierroksilla.

Sähköjärjestelmän turvallinen käyttö

- Irrota akun kytkennät ennen kuin korjaat konetta. Irrota ensin miinusnavan akkukenkä ja vasta sitten plusnavan akkukenkä. Kytke ensin plusnavan akkukenkä ja vasta sitten miinusnavan akkukenkä.
- Lataa akku avoimessa tilassa, jossa on hyvä ilmanvaihto, kaukana kipinöistä ja avotulesta. Irrota laturin virtajohto ennen kuin kytket laturin akkuun tai irrotat sen akusta. Käytä suojavaatetusta ja eristettyjä työkaluja.

Jäähdytysjärjestelmän turvallinen käyttö

- Jäähdytysneste on myrkyllistä. Pidä poissa lasten ja lemmikkieläinten ulottuvilta.
- Paineella suihkuava kuuma jäähdytysneste, kuuma jäähdytin ja sitä ympäröivät osat voivat aiheuttaa vakavia palovammoja.
  - Anna moottorin jäähtyä ainakin 15 minuuttia ennen jäähdyttimen korkin irrottamista.
  - Käytä korkkia käsitellessäsi liinaa ja aukaise korkki hitaasti, jotta paine pääsee pois.

Hydraulijärjestelmän turvallinen käyttö

- Jos nestettä pääsee ihon alle, hakeudu välittömästi lääkäriin. Lääkärin on poistettava neste kirurgisesti muutaman tunnin sisällä.
- Varmista, että kaikki hydrauliletkut ja -putket ovat hyvässä kunnossa ja että kaikki hydrauliputkien liitokset ja kiinnitykset ovat tiukalla, ennen kuin lisäät hydraulijärjestelmän painetta.
- Pidä keho ja kädet kaukana vuotavista rei'istä ja suuttimista, joista suihkuaa korkeapaineista hydraulinestettä.
- Etsi hydraulinestevuotoja pahvin tai paperin avulla.
- Poista paine varovasti hydraulijärjestelmästä, ennen kuin huollat järjestelmää.

Terien turvallinen käyttö

- Kulunut tai vaurioitunut terä tai kiinteä terä voi rikkoutua ja pala voi sinkoutua käyttäjää tai ohikulkijaa päin, mikä voi aiheuttaa vakavan henkilövahingon tai kuoleman.
- Terät ja kiinteät terät on tarkistettava säännöllisesti liiallisen kulumisen ja vaurioiden varalta.
- Ole varovainen, kun tarkastat teriä. Käytä käsineitä ja noudata varovaisuutta keloja huoltaessasi. Terät ja kiinteät terät saa ainoastaan vaihtaa tai läpätä. Niitä ei saa suoristaa eikä hitsata.
- Ole varovainen käsitellessäsi monen leikkuuyksikön koneita, sillä yhden leikkuuyksikön kääntäminen saattaa kääntää muiden leikkuuyksiköiden keloja.

Turvallisuus varastoinnin aikana

- Suorita seuraavat toimenpiteet ennen käyttäjän paikalta poistumista:
  - Pysäköi kone tasaiselle alustalle.
  - Vapauta ja laske leikkuuyksiköt.
  - Kytke seisontajarru.
  - Sammuta moottori ja irrota virta-avain.
  - Odota, että kaikki liikkuvat osat ovat pysähtyneet.
  - Anna koneen jäähtyä ennen säätöä, huoltoa, puhdistusta tai varastointia.
- Älä säilytä konetta tai polttoainesäiliötä tilassa, jossa on avotuli, kipinöitä tai varmistusliekki (esimerkiksi vedenlämmitin tai muu vastaava laite).

Turva- ja ohjetarrat

Turva- ja ohjetarrat on sijoitettu hyvin näkyville paikoille mahdollisten vaara-alueiden lähettyville. Korvaa vioittuneet tai kadonneet tarrat uusilla.

Akkusymbolit

Akussa on joitain tai kaikki näistä symboleista.

s_batterysymbols2

1. Räjähdysvaara
2. Ei tulta, liekkejä eikä tupakointia
3. Syövyttävien nesteiden / kemiallisten palovammojen vaara
4. Käytä silmäsuojaimia.
5. Lue *käyttöopas*.
6. Pidä sivulliset turvallisen matkan päässä akusta.
7. Käytä silmäsuojaimia: räjähtävät kaasut voivat sokeuttaa ja aiheuttaa muita vammoja.
8. Akkuhappo voi sokeuttaa tai aiheuttaa vakavia syöpymiä.
9. Huuhtele silmät heti vedellä ja hankkiudu heti lääkärin hoitoon.
10. Sisältää lyijyä, ei saa hävittää tavallisen jätteen mukana.

Tarraosa: 93-6696

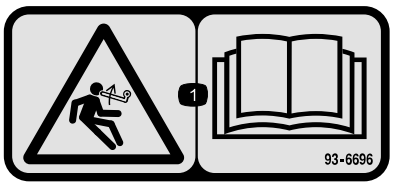

s_decal93-6696

1. Varastoituneen energian aiheuttama vaara: lue *käyttöopas*.

Tarraosa: 93-7272

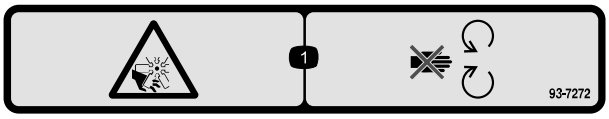

s_decal93-7272

1. Silpoutumisvaara, tuuletin – pysy etäällä liikkuvista osista.

Tarraosa: 106-6754

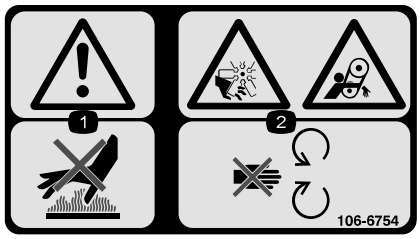

s_decal106-6754

1. Vaara: älä kosketa kuumaa pintaa.
2. Silpoutumisvaara, tuuletin; takertumisvaara, hihna: pysy etäällä liikkuvista osista.

Tarraosa: 110-9642

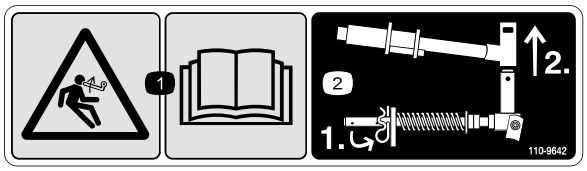

s_decal110-9642

(1) Varastoituneen energian aiheuttama vaara – lue *käyttöopas*.

(2) Siirrä sokka tangon kiinnikettä lähinnä olevaan aukkoon ja irrota sitten nostovarsi ja tapin haarukkapää.

Tarraosa: 120-4158

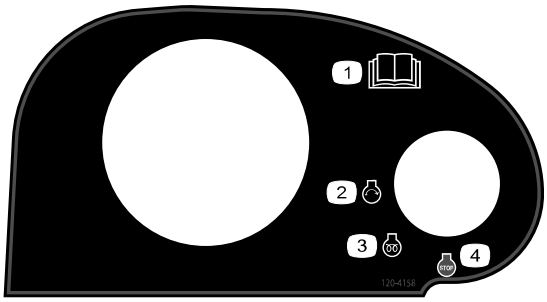

s_decal120-4158

(1) Lue *käyttöopas*.

(2) Moottorin käynnistys

(3) Moottorin esilämmitys

(4) Moottorin pysäytys

Tarraosa: 133-2930

s_decal133-2930

(1) Vaara – älä käytä konetta, jos et ole saanut asianmukaista koulutusta.

(2) Vaara – käytä kuulosuojaimia.

(3) Esineiden sinkoutumisvaara – älä päästä sivullisia käyttöalueelle.

(4) Kaatumisvaara – aja hitaasti kääntyessäsi, älä käänny jyrkästi nopeassa vauhdissa, pidä leikkuuyksiköt ala-asennossa rinteissä ajettaessa ja käytä turvavyötä.

(5) Vaara – älä pysäköi konetta rinteeseen. Kytke seisontajarru, laske leikkuuyksiköt, sammuta moottori ja irrota virta-avain, ennen kuin poistut koneen luota.

(6) Vaara – lue *käyttöopas*. Älä hinaa konetta.

Tarraosa: 133-2931

CE-koneet

s_decal133-2931

Huomaa: Tämä kone on teknisen standardin vakaustestin mukainen staattisten lateraalisten ja pituussuuntaisten testien osalta tarran osoittamalla suositellulla enimmäiskaltevuudella. Tutustu *käyttöoppaan* ohjeisiin koneen käytöstä rinteissä, tarkasta koneen käyttöolosuhteet ja määritä niiden perusteella, voidaanko konetta käyttää kyseisellä paikalla ja vallitsevissa olosuhteissa. Maaston muutokset voivat vaikuttaa koneen käyttöön rinteissä. Jos mahdollista, pidä koneen leikkuuyksiköt laskettuina alas rinteissä käytön aikana. Leikkuuyksiköiden nostaminen rinteissä käytön aikana voi heikentää koneen vakautta.

1. Vaara: Lue *käyttöopas*. Älä käytä konetta, jos et ole saanut asianmukaista koulutusta.
2. Vaara – käytä kuulosuojaimia.
3. Esineiden sinkoutumisvaara – pidä sivulliset loitolla.
4. Kaatumisvaara – älä aja poikittain tai alas rinteitä, joiden kaltevuus on yli 15 astetta, pidä leikkuuyksiköt ala-asennossa rinteissä ajettaessa ja käytä turvavyötä.
5. Vaara – älä pysäköi konetta rinteeseen. Kytke seisontajarru, laske leikkuuyksiköt, sammuta moottori ja irrota virta-avain, ennen kuin poistut koneen luota.
6. Vaara – lue *käyttöopas*. Älä hinaa konetta.

Tarraosa: 133-8062

s_decal133-8062

Tarraosa: 136-2159

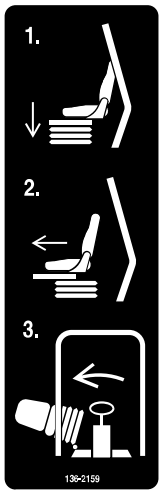

s_decal136-2159

1 Siirrä istuin alas

2 Siirrä istuin eteenpäin

3 Käännä istuin

Tarraosa: 136-3702

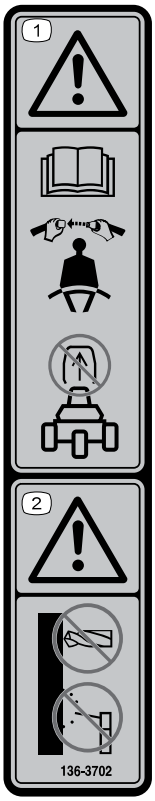

s_decal136-3702

1 Vaara: Lue *käyttöopas*. Käytä turvavyötä. Älä irrota turvakaarta.

2 Vaara: Turvakaareen ei saa tehdä muutoksia.

Tarraosa: 137-8127

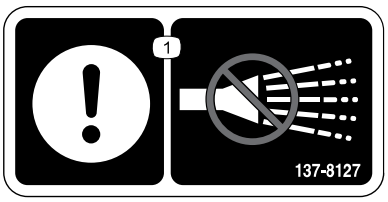

s_decal137-8127

1 Huomio: älä suihkuta korkeapaineisella vedellä.

Tarraosa: 145-2483

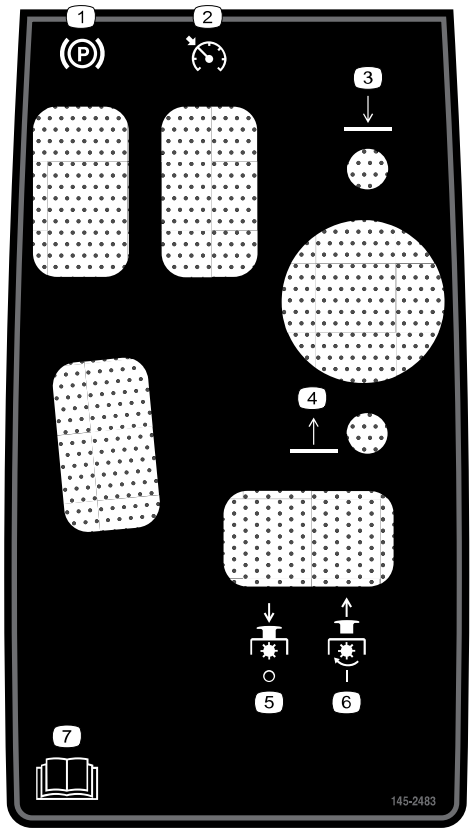

s_decal145-2483

1. Seisontajarru
2. Vakionopeussäädin
3. Laske leikkuuyksiköt.
4. Nosta leikkuuyksiköt.
5. Voimanulosotto – pois päältä
6. Voimanulosotto – päälle
7. Lue *käyttöopas*.

Tarraosa: 145-2519

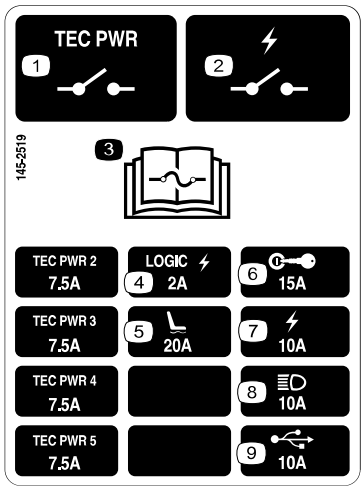

s_decal145-2519

1. TEC-tehorele
2. Sähköinen tehorele
3. Lue sulaketiedot *käyttöoppaasta*.
4. Logiikan sähköteho
5. Ilmajousitettu istuin
6. Avainkytkin
7. Sähkövirta
8. Ajovalot
9. USB-virtaliitäntä

Tarraosa: 145-2573

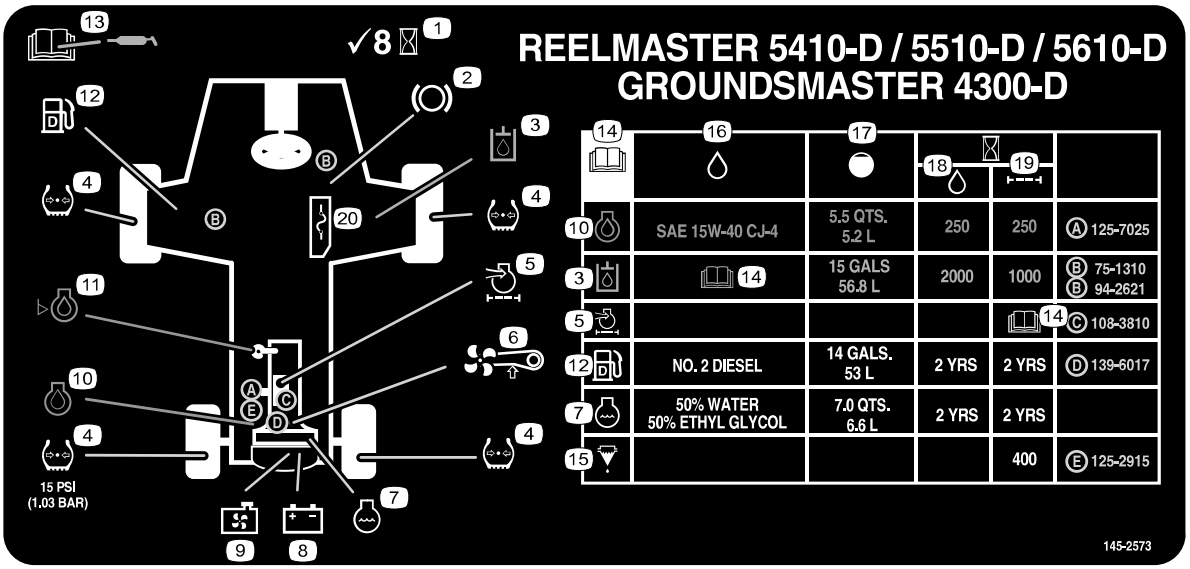

s_decal145-2573

1. Tarkista 8 tunnin välein.
2. Jarrujen toiminta
3. Hydraulineste
4. Rengaspaine
5. Moottorin ilmansuodatin
6. Tuulettimen hihna
7. Moottorin jäähdytysneste
8. Akku
9. Jäähdyttimen säleikkö
10. Moottoriöljy
11. Moottoriöljyn määrä
12. Polttoaine
13. Lue voitelutiedot *käyttöoppaasta*.
14. Lue *käyttöopas*.
15. Polttoaineen/veden erotin
16. Nesteet
17. Tilavuus
18. Nesteväli (tuntia)
19. Suodatinväli (tuntia)
20. Sulakkeet

1 Koneen valmistelu

1. Pysäköi kone tasaiselle alustalle, laske leikkuuyksiköt alas ja kytke seisontajarru.
2. Sammuta moottori, irrota virta-avain ja odota, että kaikki liikkuvat osat ovat pysähtyneet.
3. Tarkista rengaspaine ennen käyttöä.

   Huomaa: Renkaat on ylitäytetty kuljetusta varten. Säädä rengaspaine ennen koneen käyttöä.
4. Tarkista hydraulinesteen määrä.
5. Rasvaa kone.

TÄRKEÄÄ

Koneen rasvauksen laiminlyönti saattaa aiheuttaa tärkeiden osien ennenaikaisen vioittumisen.

6. Avaa konepelti ja tarkista jäähdytysnesteen määrä.
7. Tarkista moottoriöljyn määrä ja sulje konepelti salvalla.

   Huomaa: Moottorin kampikammiossa on toimitettaessa öljyä. Öljymäärä on kuitenkin tarkistettava ennen moottorin ensimmäistä käynnistystä ja sen jälkeen.

2 Tukivarren asennon säätö

1. Löysää kaksi pulttia (3), jotka kiinnittävät tukivarren (1) kiinnikkeeseen (2).
2. Säädä tukivarsi haluttuun asentoon ja kiristä kaksi pulttia.

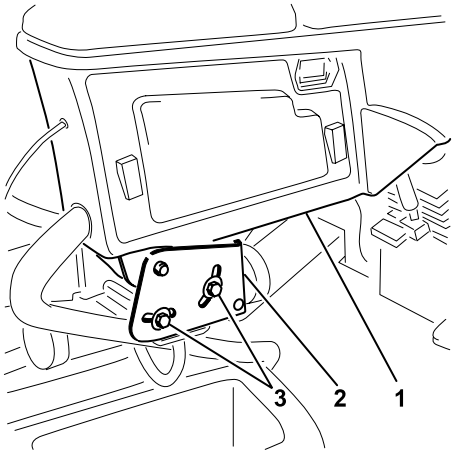

3 Leikkuuyksiköiden asennus

Tarvittavat osat

1	Oikeanpuoleinen etuletkunohjain
1	Vasemmanpuoleinen etuletkunohjain

Koneen valmistelu

1. Irrota kelamoottorien kuljetustuet ja hävitä ne.
2. Irrota lukkotappi ① ja suojus② kustakin leikkuuyksikön nostovarresta.

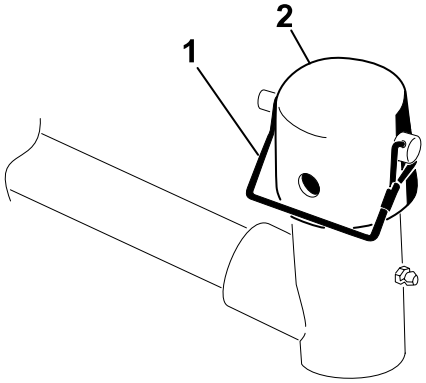

G409088

Leikkuuyksiköiden valmistelu

1. Ota leikkuuyksiköt pois pahvilaatikoista.
2. Kokoa ja säädä leikkuuyksikön *käyttöoppaan* ohjeiden mukaan.
3. Varmista, että vastapaino ① asennetaan leikkuuyksikön oikeaan päähän leikkuuyksikön *käyttöoppaan* ohjeiden mukaan.

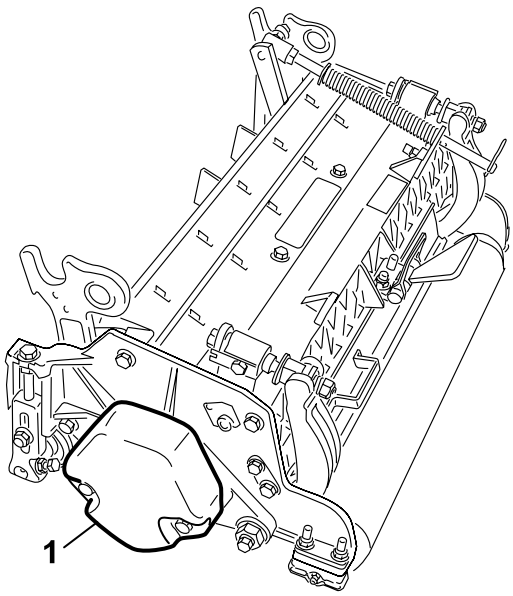

G409089

Nurmentasausjousen sijoittaminen ja letkunohjaimen asennus

Leikkuuyksikkö 4

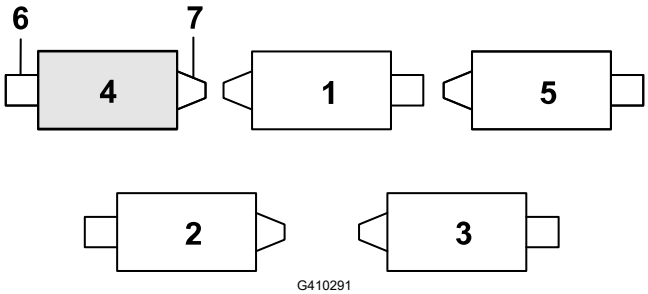

(1) Leikkuuyksikkö 1
(2) Leikkuuyksikkö 2
(3) Leikkuuyksikkö 3
(4) Leikkuuyksikkö 4
(5) Leikkuuyksikkö 5
(6) Kelamoottori
(7) Paino

1. Jos sokka (1) on asennettu tasausjousen tangon takareikään, irrota sokka ja aseta se kannattimen viereiseen reikään.

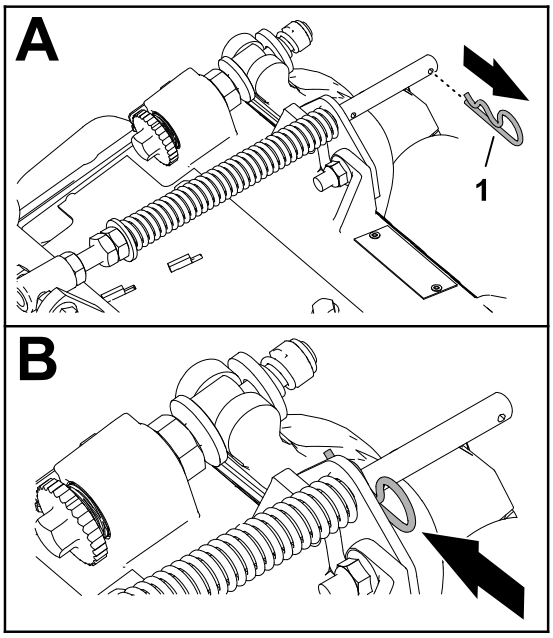

2. Irrota kaksi laippalukkomutteria (⅜ tuumaa) (3) ja kaksi lukkopulttia (⅜ × 1¼ tuumaa) (1), jotka kiinnittävät nurmentasausjousen kannattimen (2) leikkuuyksikön runkoon.

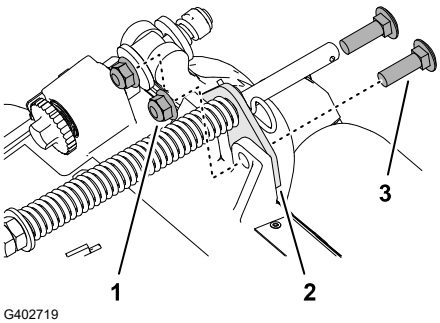

Nurmentasausjousen sijoittaminen ja letkunohjaimen asennus (jatkuu)

3. Irrota laippalukkomutteri (⅜ tuumaa) ③, joka kiinnittää pultin ① kannatinrungon oikeaan kielekkeeseen ②, ja irrota tasausjousi leikkuuyksiköstä.

   Huomaa: Älä irrota hammastettua laippamutteria pultista.

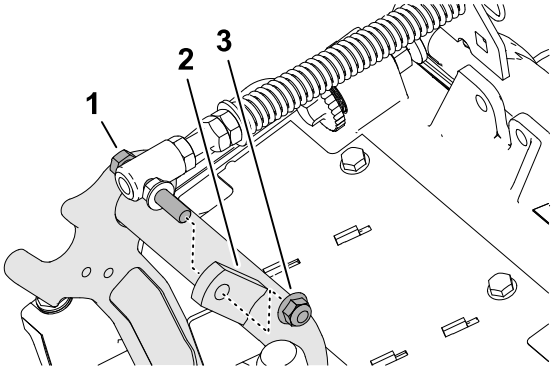

4. Asenna nurmentasausjousen pultti ③ kannatinrungon oikeaan kielekkeeseen ② laippalukkomutterilla (⅜ tuumaa) ①.

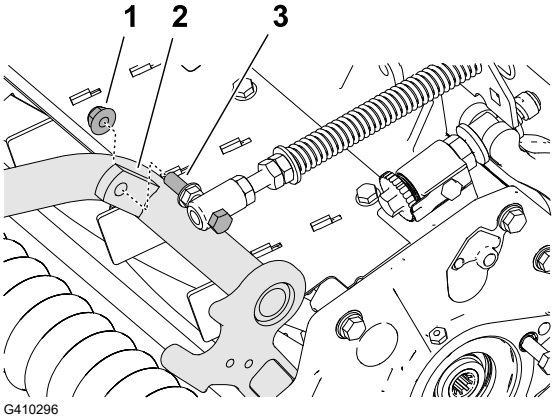

5. Kohdista vasemman letkunohjaimen tapit ③ leikkuuyksikön rungossa ja nurmentasausjousen kannattimessa oleviin reikiin ①.

   Huomaa: Letkunohjaimen tukilenkki suuntautuu kohti koneen keskiosaa ④.

6. Asenna letkunohjain ja nurmentasausjousen kannatin leikkuuyksikön runkoon kahdella laippalukkomutterilla (⅜ tuumaa) ②.

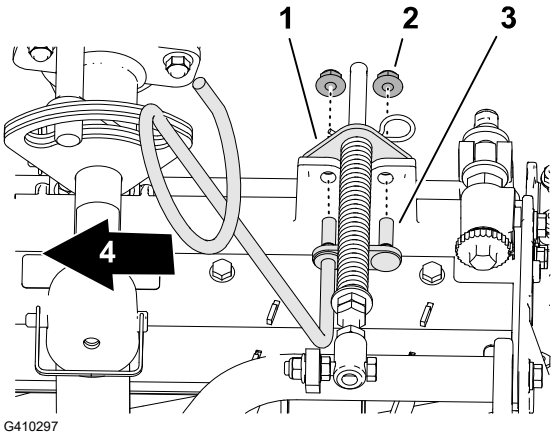

7. Kiristä lukkomutterit ja pultit momenttiin **37–45 N·m**.

Letkunohjaimen asennus

Leikkuuyksikkö 5

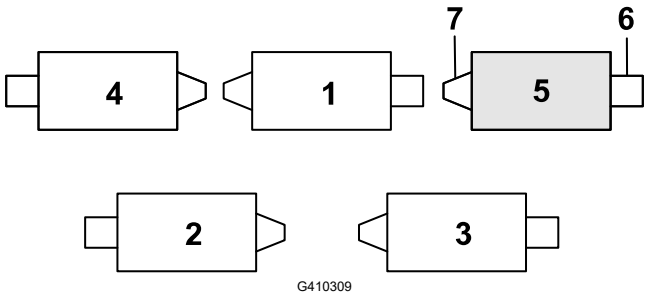

(1) Leikkuuyksikkö 1
(2) Leikkuuyksikkö 2
(3) Leikkuuyksikkö 3
(4) Leikkuuyksikkö 4
(5) Leikkuuyksikkö 5
(6) Kelamoottori
(7) Paino

1. Jos sokka (1) on asennettu tasausjousen tangon takareikään, irrota sokka ja aseta se kannattimen viereiseen reikään.

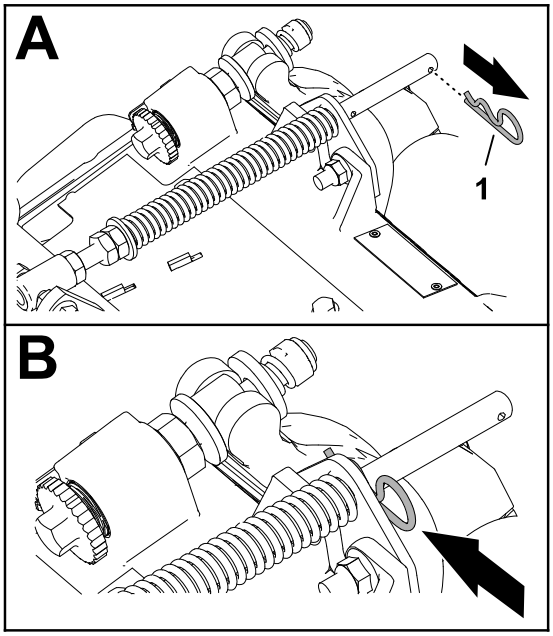

2. Irrota kaksi laippalukkomutteria (⅜ tuumaa) (3) ja kaksi lukkopulttia (⅜ × 1¼ tuumaa) (1), jotka kiinnittävät nurmentasausjousen kannattimen (2) leikkuuyksikön runkoon.

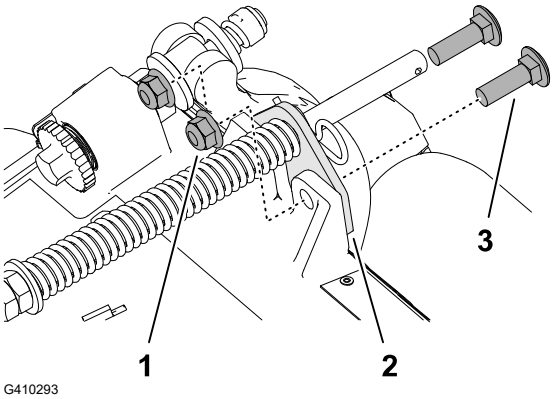

Letkunohjaimen asennus (jatkuu)

3. Kohdista oikean letkunohjaimen tapit (1) leikkuuyksikön rungossa ja nurmentasausjousen kannattimessa (2) oleviin reikiin.

   Huomaa: Varmista, että letkunohjaimen tukilenkki suuntautuu kohti koneen keskiosaa (4).

4. Asenna letkunohjain ja nurmentasausjousen kannatin leikkuuyksikön runkoon kahdella laippalukkomutterilla (⅜ tuumaa) (3).

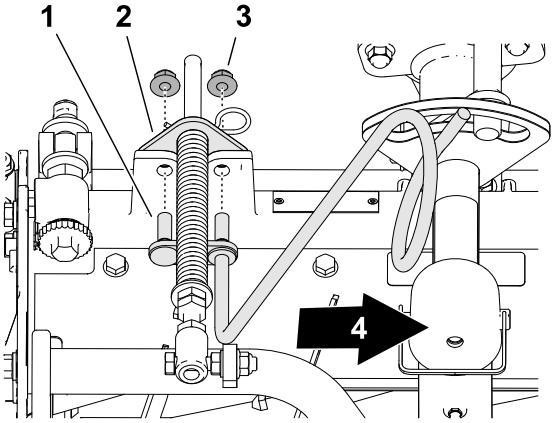

G410311

5. Kiristä lukkomutterit momenttiin **37–45 N·m**.

Nurmentasausjousen säätö

Leikkuuyksikkö 2

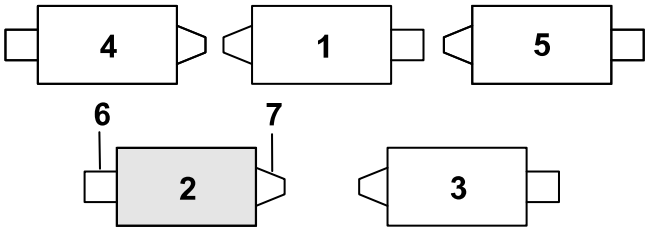

G410999

(1) Leikkuuyksikkö 1
(2) Leikkuuyksikkö 2
(3) Leikkuuyksikkö 3
(4) Leikkuuyksikkö 4
(5) Leikkuuyksikkö 5
(6) Kelamoottori
(7) Paino

1. Jos sokka (1) on asennettu tasausjousen tangon takareikään, irrota sokka ja aseta se kannattimen viereiseen reikään.

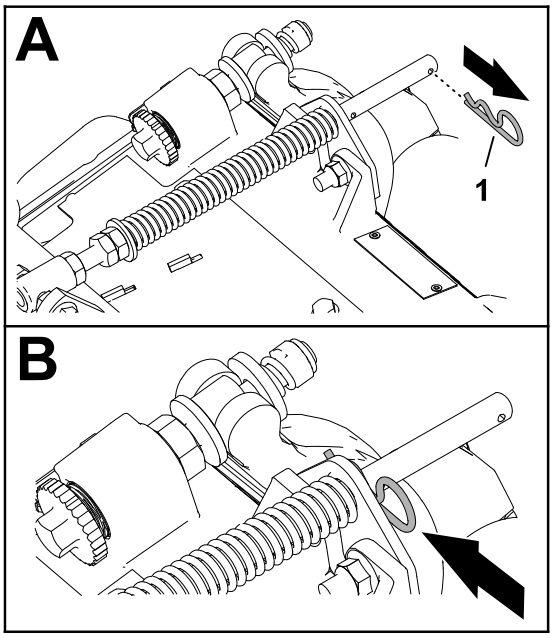

G410292

Nurmentasausjousen säätö (jatkuu)

2. Irrota kaksi laippalukkomutteria (⅜ tuumaa) ③ ja kaksi lukkopulttia (⅜ × 1¼ tuumaa) ①, jotka kiinnittävät nurmentasausjousen kannattimen ② leikkuuyksikön runkoon.

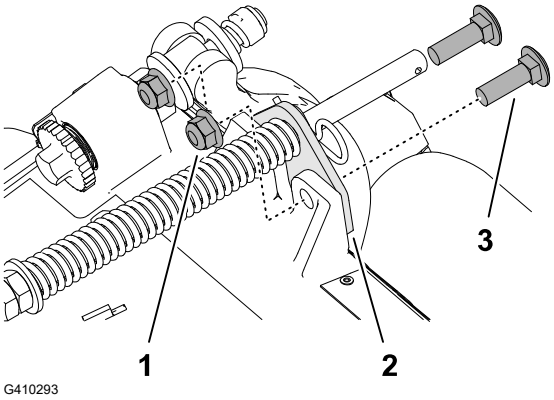

3. Irrota laippalukkomutteri (⅜ tuumaa) ③, joka kiinnittää nurmentasausjousen pultin ① kannatinrungon oikeaan kielekkeeseen ②, ja irrota tasausjousi leikkuuyksiköstä.

   Huomaa: Älä irrota hammastettua laippamutteria pultista.

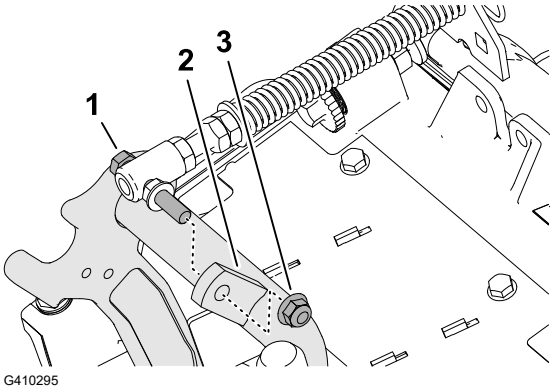

4. Asenna nurmentasausjousen pultti ③ kannatinrungon oikeaan kielekkeeseen ② laippalukkomutterilla (⅜ tuumaa) ①.

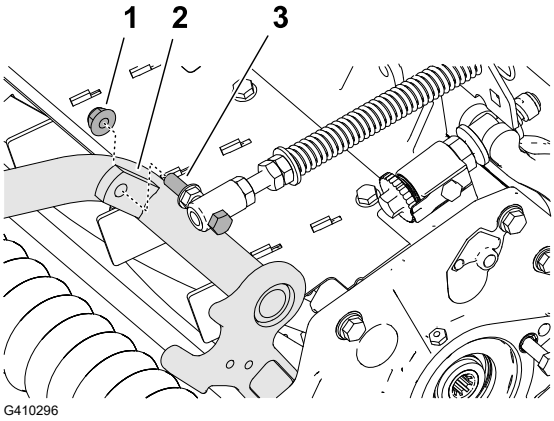

5. Kohdista nurmentasausjousen kannattimen ① reiät leikkuuyksikön rungon reikiin.

   Huomaa: Letkunohjaimen tukilenkki suuntautuu kohti koneen keskiosaa ④.

6. Asenna nurmentasausjousen kannatin leikkuuyksikön runkoon kahdella lukkopultilla (⅜ × 1¼ tuumaa) ② ja kahdella laippalukkomutterilla (⅜ tuumaa) ③.

7. Kiristä lukkomutterit ja pultit momenttiin **37–45 N·m**.

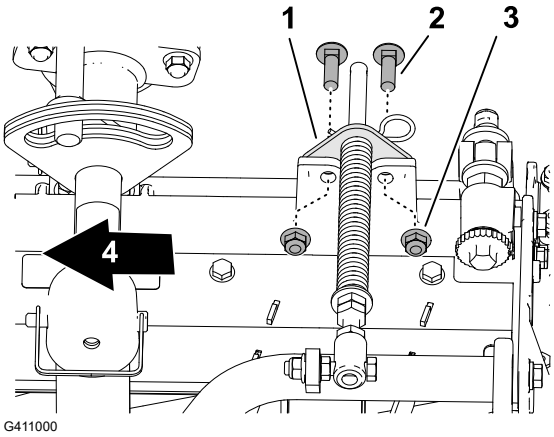

Tukitelineen asennus

Asenna jokaisessa leikkuuyksikössä tukiteline ③ ketjukiinnikkeeseen ① lukkotapilla ②.

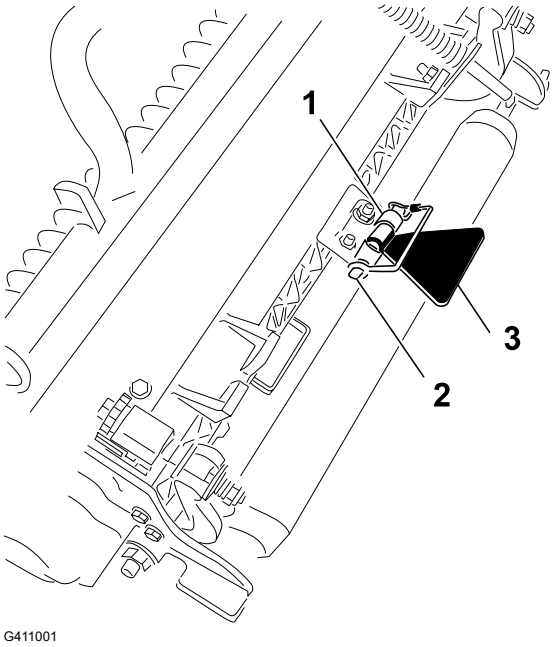

Etuleikkuuyksiköiden asennus nostovarsiin

1. Asenna etuleikkuuyksiköt nostovarsiin kuvan mukaisesti.
2. Lukitse leikkuuyksikön kääntölaakeri ruohon leikkaamiseksi rinteessä.

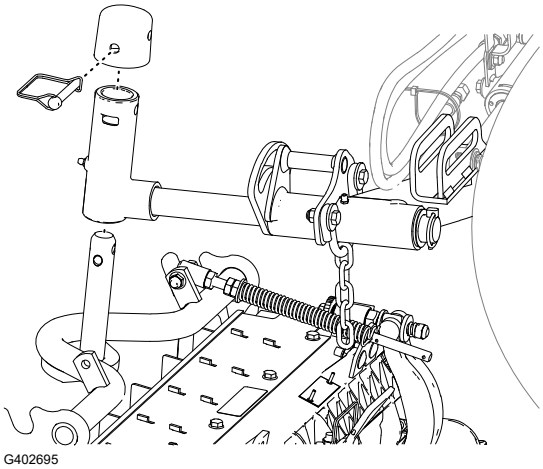

Takaleikkuuyksiköiden asennus nostovarsiin

1,2 cm:iin tai korkeampaan leikkuukorkeuteen säädetyt leikkuuyksiköt

1. Asenna takaleikkuuyksiköt nostovarsiin kuvan mukaisesti.
2. Lukitse leikkuuyksikön kääntölaakeri ruohon leikkaamiseksi rinteessä.

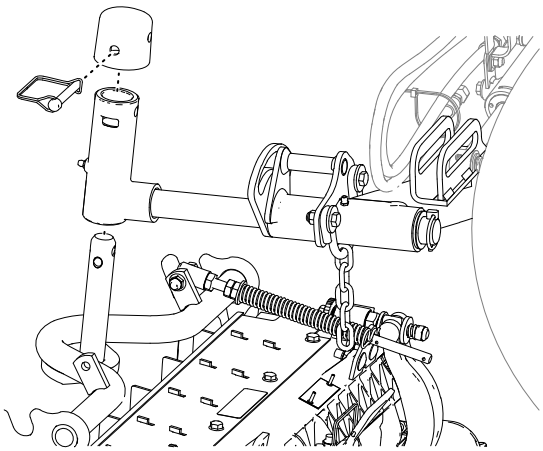

G402695

Takaleikkuuyksiköiden asennus nostovarsiin

1,2 cm:iin tai matalampaan leikkuukorkeuteen säädetyt leikkuuyksiköt

1. Irrota lukitussokka ① ja aluslaatta ④, joilla tapin haarukkapää ③ on kiinni nostovarressa ②, ja liu'uta akseli irti nostovarresta.

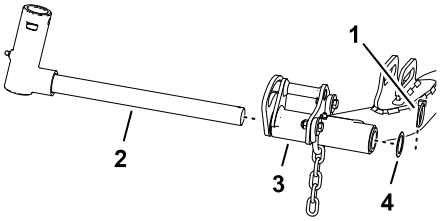

G402723

2. Asenna tapin haarukkapää ③ kannattimen akseliin ④.
3. Asenna suojus ② tapin haarukkapäähän ja kohdista kannattimen akselin, tapin haarukkapään ja suojuksen reiät.
4. Kiinnitä tapin haarukkapää ja suojus kannattimen akseliin lukkotapilla ①.
5. Lukitse leikkuuyksikön kääntölaakeri ruohon leikkaamiseksi rinteessä.
6. Liu'uta leikkuuyksikkö nostovarren alle.

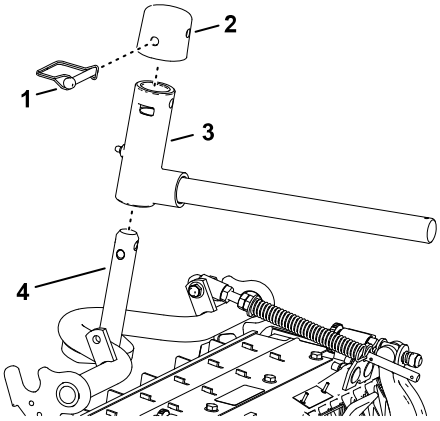

G402724

7. Työnnä tapin haarukkapää nostovarteen ③ ja kiinnitä nostovarren akseli ② nostovarteen lukitussokalla ① ja aluslaatalla ④.
8. Toista toimenpide toiselle takaleikkuuyksikölle.

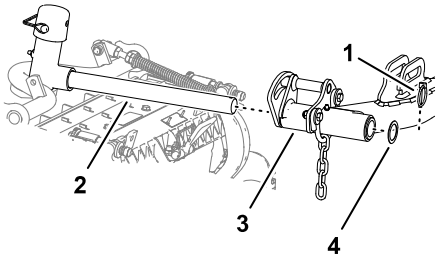

G402725

Leikkuuyksikön kääntölaakerin lukitseminen ruohon leikkaamiseksi rinteessä

Lukitse leikkuuyksikön kääntölaakerit lukkotapeilla ①, jotta leikkuuyksiköt eivät pääse kääntymään alamäen suuntaan leikattaessa rinteessä.

Huomaa: Lukitse leikkuuyksikkö käyttämällä tapin haarukkapäässä olevaa reikää ②.

Huomaa: Käytä uraa ③, jos leikkuuyksikköä halutaan ohjata.

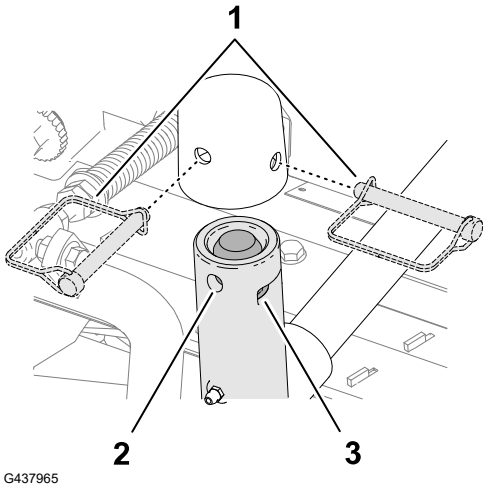

Leikkuuyksikön nostovarren ketjujen asennus

Kiinnitä nostovarren ketju ① ketjukiinnikkeeseen ② lukkotapilla ③.

Huomaa: Käytä leikkuuyksikön *käyttöoppaassa* määritettyä määrää rengaslinkkejä.

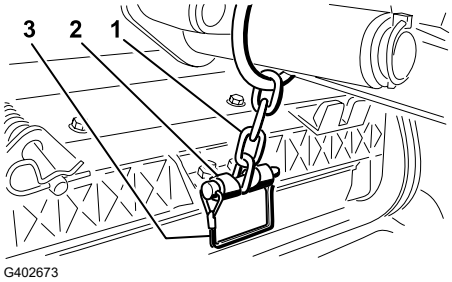

Kelamoottorien asennus

1. Rasvaa kelamoottorin ura-akseli.
2. Voitele kelamoottorin O-rengas ja asenna se moottorin laippaan.
3. Asenna moottori ① kiertämällä sitä myötäpäivään niin, että moottorin laipat eivät koske pultteihin ②.

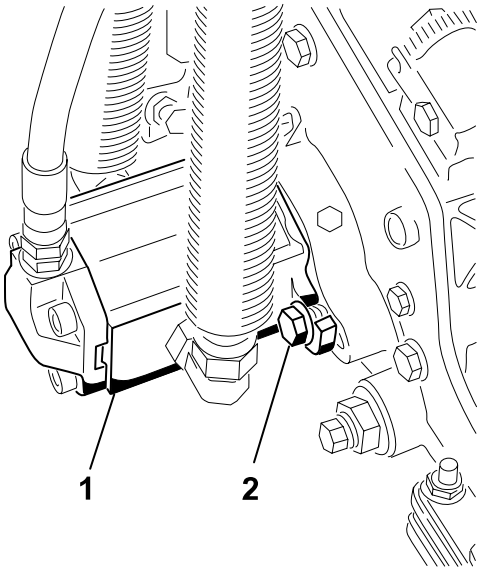

G411002

4. Kierrä moottoria vastapäivään, kunnes laipat ympäröivät pultit. Kiristä sitten pultit.

TÄRKEÄÄ

Varmista, että kelamoottorin letkut eivät ole vääntyneet, mutkalla tai vaarassa joutua puristuksiin.

5. Kiristä kiinnityspultit momenttiin **37–45 N·m**.

4 Leikkuuyksikön tukitelineen käyttö

Tarvittavat osat

1	Leikkuuyksikön tukiteline

1. Kun leikkuuyksikköä kallistetaan kiinteän terän tai kelan esiin saamiseksi, nosta leikkuuyksikön takaosa tukitelineen ① varaan siten, että runkopalkin säätöruuvien takaosan mutterit eivät nojaa työpintaan.

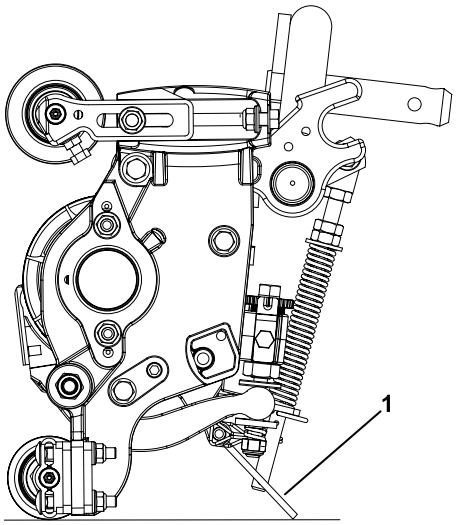

G402676

2. Kiinnitä tukiteline ③ ketjukiinnikkeeseen ① lukkotapilla ②.

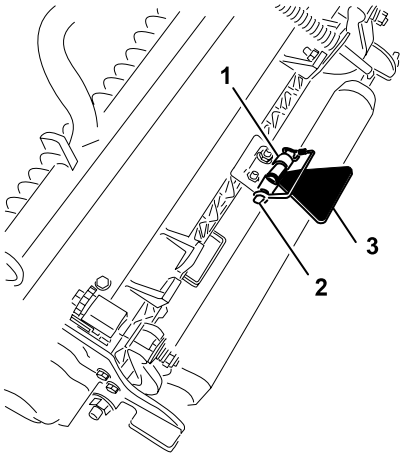

G402677

5 Konepellin lukon (CE) asennus

Tarvittavat osat

1	Konepellin lukko
1	Tiiviste
1	Vastamutteri
1	Aluslaatta

1. Avaa konepelti.
2. Irrota kuminen läpivientisuojus ① konepellin vasemmalla puolella olevasta aukosta.

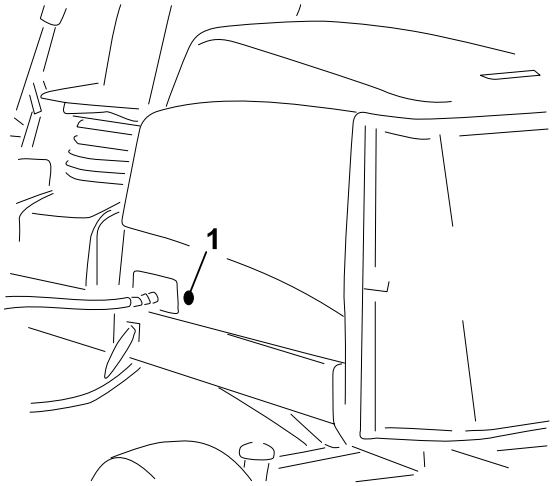

G439569

3. Varmista, että tiiviste ① on kiinni konepellin lukossa ④.
4. Irrota mutteri ② lukosta.
5. Työnnä salvan koukkupää konepellin ulkopuolelta konepellissä olevan aukon läpi.

   Huomaa: Tiiviste kohdistetaan konepellin ulkopuolen tasalle.
6. Kiinnitä lukko konepellin sisäpuolelta konepeltiin aluslaatalla ③ ja mutterilla.
7. Sulje konepelti ja varmista käyttämällä mukana toimitettua konepellin lukon avainta, että lukon koukku kiinnittyy rungon hakaan lukittaessa.

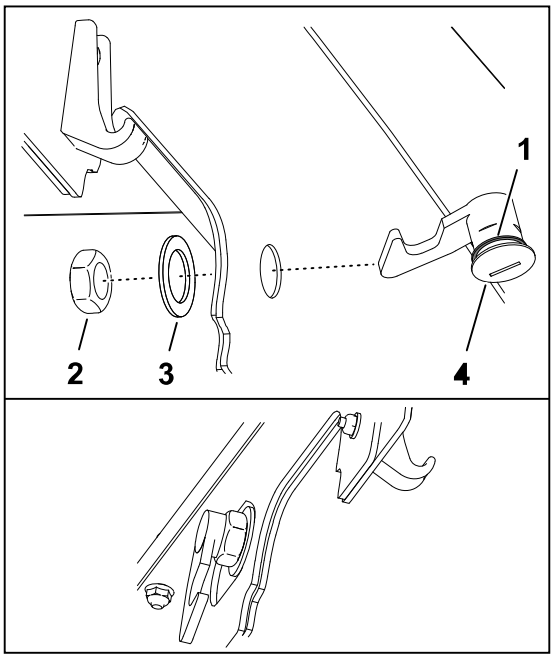

G445763

6 CE-tarrojen asennus

CE-koneet

Tarvittavat osat

1	Valmistusvuoden tarra
1	CE-tarra
1	Kallistumisvaaran tarra

CE-tarran kiinnitys

1. Puhdista konepellin lukon ② vieressä oleva konepellin alue käyttämällä spriitä ja puhdasta liinaa ja anna konepellin kuivua.
2. Irrota CE-tarran ① tausta ja kiinnitä tarra konepeltiin.

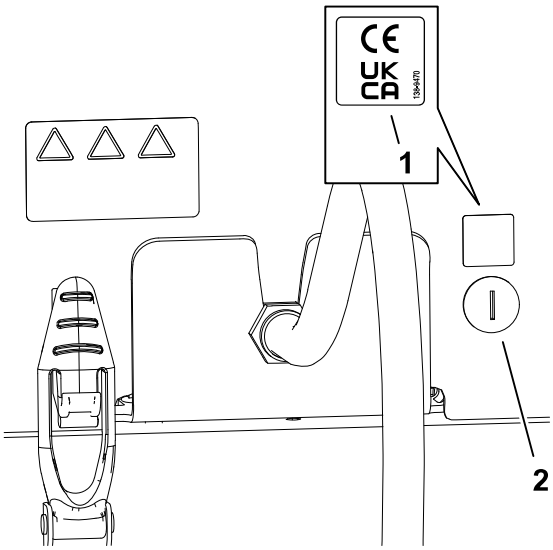

G438804

Valmistusvuoden tarran kiinnitys

1. Puhdista lattiakannattimen pinta sarjanumerokilven ② vierestä spriillä ja puhtaalla liinalla ja anna kannattimen kuivua.
2. Poista valmistusvuoden tarran ① tausta ja kiinnitä tarra lattiakannattimeen.

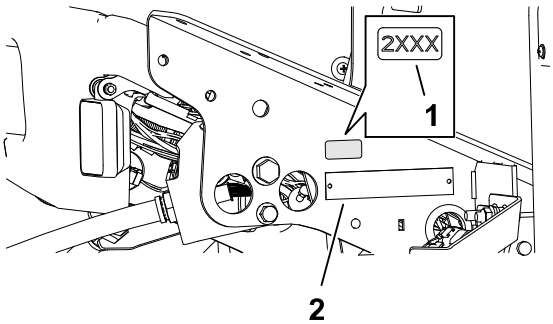

G438820

CE-varoitustarran kiinnitys

1. Puhdista nykyisen tarran (2) pinta spriillä ja puhtaalla liinalla ja anna tarran kuivua.
2. Poista CE-varoitustarran (1) tausta ja kiinnitä CE-varoitustarra olemassa olevan tarran päälle.

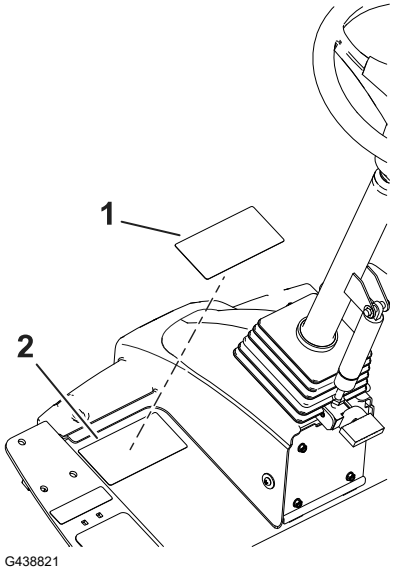

Laitteen osat

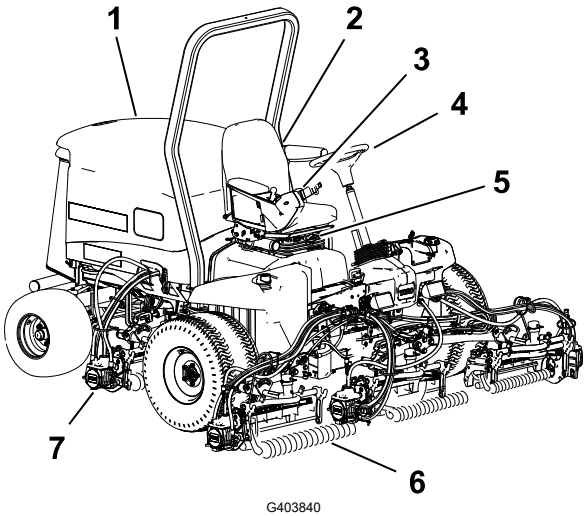

1. Konepelti
2. Kyttjn istuin
3. Tukivarsi
4. Ohjauspyr
5. Istuimen stvipu
6. Etuleikkuuyksikt
7. Takaleikkuuyksikt

Ohjaimet

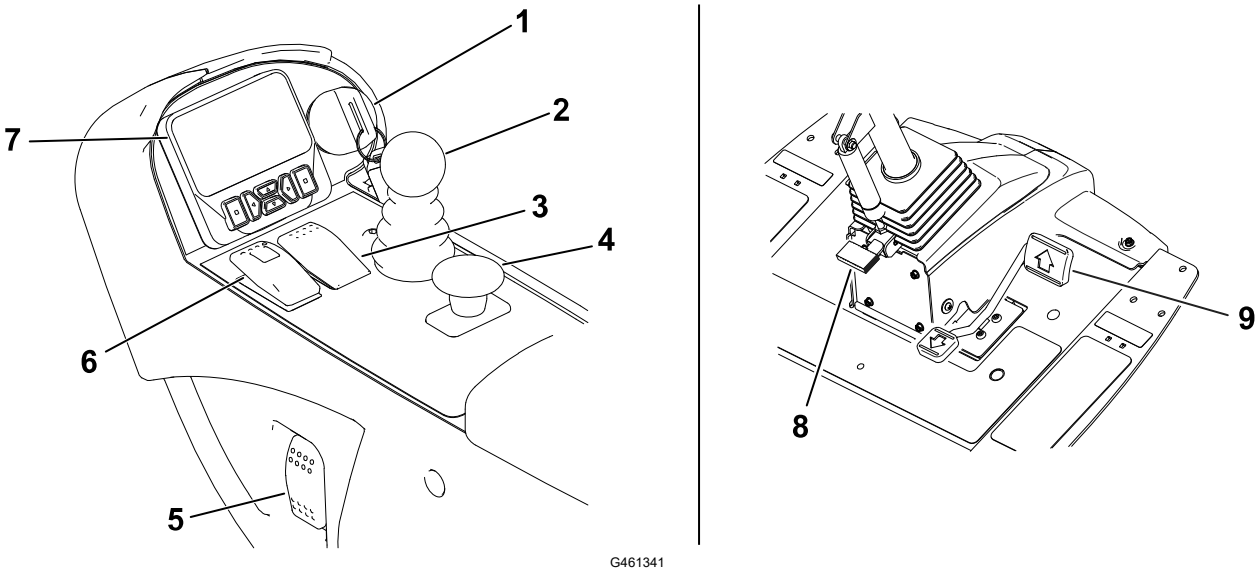

1. Avainkytkin
2. Leikkuunohjausvipu
3. Vakionopeussäätimen kytkin
4. Voimanulosoton kytkin
5. Ajovalojen kytkin
6. Seisontajarrukytkin
7. Tietokeskuksen näyttö
8. Ohjauspyörän kallistuksen poljin
9. Ajopoljin

Autotyyppinen kaasu

Huomaa: Tässä koneessa ei ole vipua tai kytkintä moottorin nopeuden säätämiseksi.

Kun voimanulosotto kytketään käyttöön leikkuuyksiköiden pyörimisen käynnistämiseksi, kone vaihtaa automaattisesti moottorin nopeuden korkealle joutokäynnille ja pysyy siinä nopeudessa, kunnes leikkuuyksiköt vapautetaan.

Kun voimanulosotto ei ole kytkettynä, koneen kaasu määräytyy ajopolkimen asennon mukaan auton kaasuvivun tapaan.

Avainkytkin

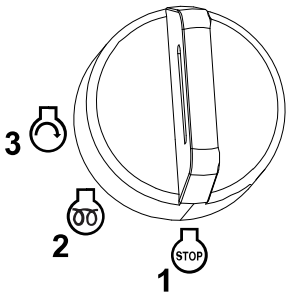

G453721

1 Pois

2 Päällä/esilämmitys

3 Käynnistys

Leikkuunohjausvipu

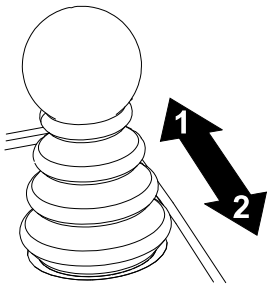

G453725

1 Laske leikkuuyksiköt: kytke voimanulosotto ensin, jotta leikkuuyksiköt pyörivät (leikkuutila).

2 Nosta leikkuuyksiköt: vapauta voimanulosotto ensin, jotta leikkuuyksiköt pysähtyvät (kuljetustila).

Huomaa: Nosta leikkuuyksiköt osittain kääntymisasentoon vetämällä vipu **hetkeksi** taka-asentoon.

Seisontajarrukytkin

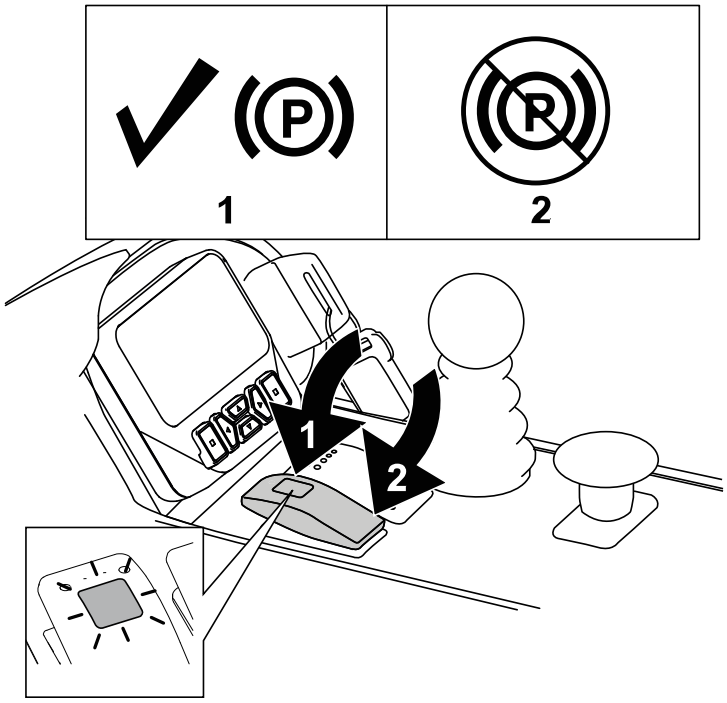

G461379

(1) Kytke seisontajarru.

Huomaa: Seisontajarrukytkimen aktivointi hidastaa vetoa automaattisesti (ajopolkimen asennosta riippumatta).

Seisontajarru vapautuu heti, kun kone pysähtyy tai se sammutetaan seisontajarrukytkimen asennosta riippumatta.

(2) Vapauta seisontajarru.

Vakionopeussäätimen kytkin

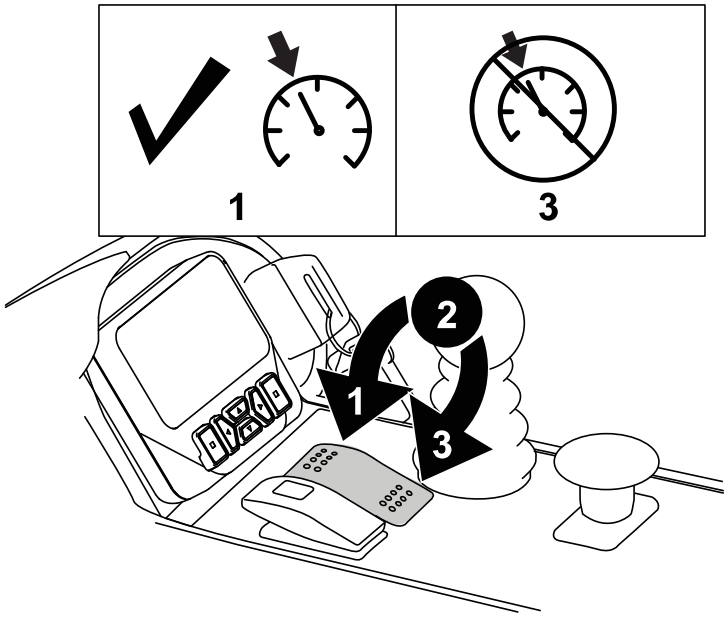

G461363

(1) Vakionopeussäätimen kytkeminen: käytä kytkintä hetken aikaa etuasennossa.

Huomaa: Säädä vakionopeussäätimen nopeutta näytön painikkeilla 0,8 km/h kerrallaan.

(2) Ota vakionopeussäädin käyttöön kääntämällä kytkin keskiasentoon.

(3) Poista vakionopeussäädin käytöstä kääntämällä kytkin taka-asentoon.

Voimanulosoton (PTO) kytkin

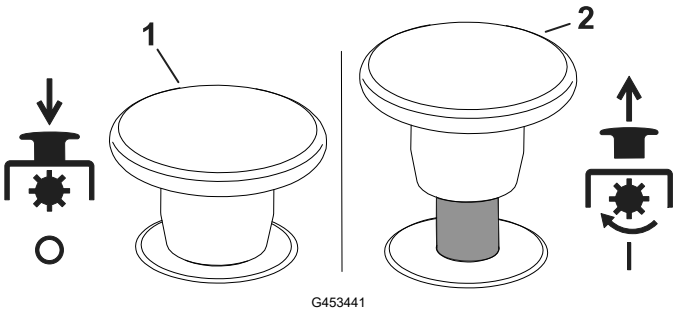

näytössä suojattujen valikoiden avulla.

(1) Vapauta voimanulosotto: kone on KULJETUSTILASSA (mahdollistaa ajamisen enimmillään nopeudella 16 km/h, kun enimmäisnopeutta ei ole rajoitettu).

(2) Kytke voimanulosotto: kone on LEIKKUUTILASSA (mahdollistaa ajamisen enimmillään nopeudella 13 km/h, kun enimmäisnopeutta ei ole rajoitettu).

Huomaa: Määritä kunkin tilan enimmäisnopeus tietokeskuksen

Ajovalojen kytkin

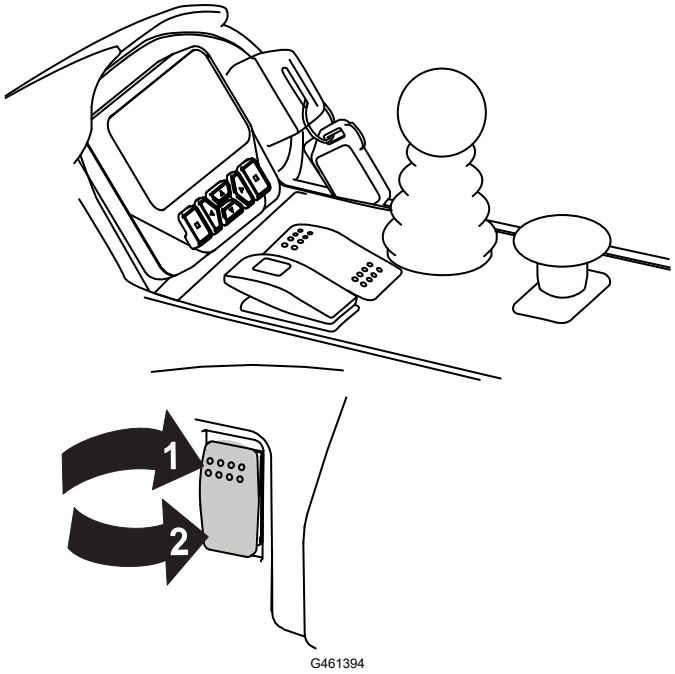

(1) Käytössä

(2) Pois

Tietokeskuksen näyttö

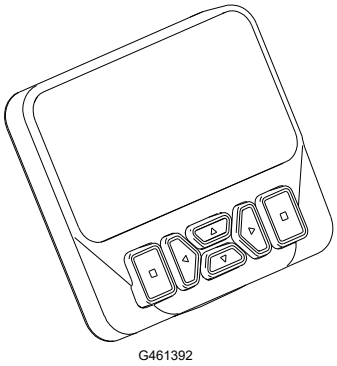

Tietokeskuksen näytössä on tietoja koneen käyttötilasta, diagnostiikkatietoja ja muita koneeseen liittyviä tietoja.

Näytössä näkyvät näytöt riippuvat valituista painikkeista. Kunkin painikkeen käynnistämä toiminto vaihtelee tilanteen mukaan.

Ohjauspyörän kallistuspoljin

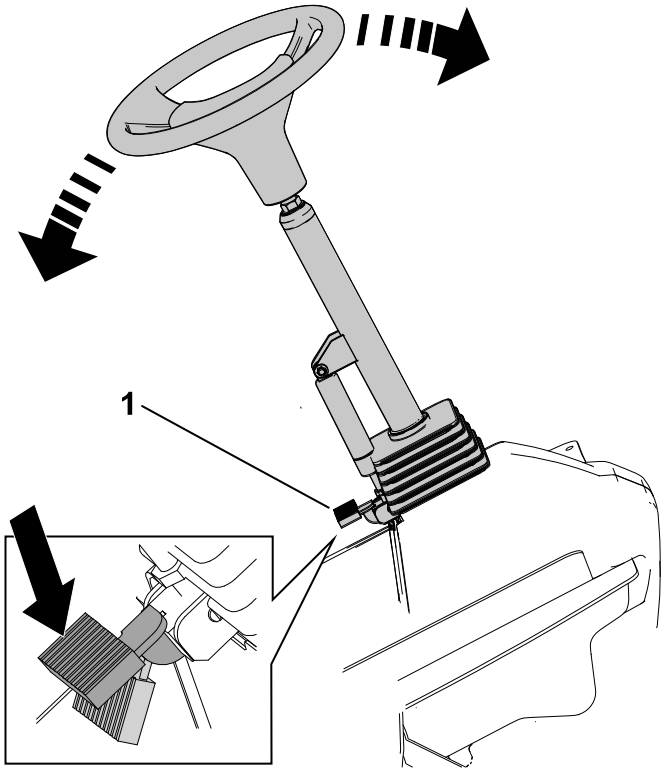

Paina ohjauspyörän kallistuksen poljinta (1) ja nosta tai laske ohjauspylväs mukavaan käyttöasentoon.

Ajopoljin

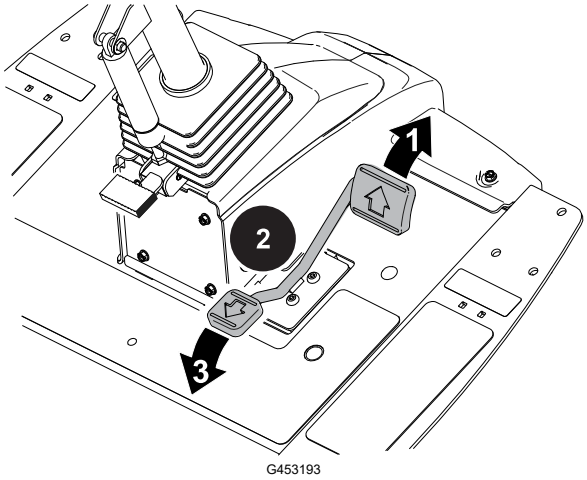

(1) Ajo eteenpäin: paina polkimen yläosaa.

(2) Koneen pysäyttäminen: nosta jalkaa polkimelta ja anna polkimen palautua keskiasentoon (vapaalle).

Huomaa: Hätäjarrutuksissa ota jalka pois ajopolkimelta ja käännä sitten seisontajarrun kytkin etuasentoon.

(3) Ajo taaksepäin: paina polkimen alaosaa.

Hydraulisuodattimen rajoitinilmaisin

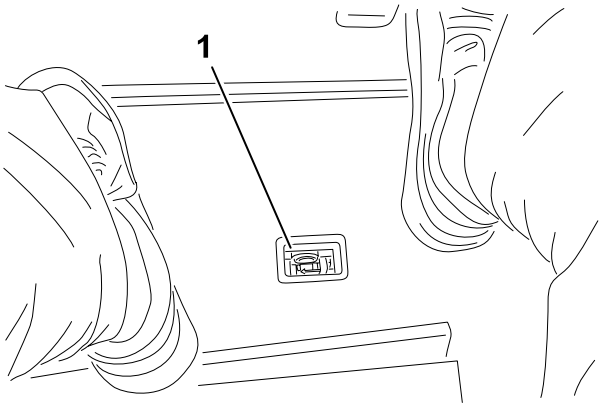

Hydraulisuodattimen rajoitinilmaisin (1) ilmoittaa, kun hydraulisuodattimet on vaihdettava.

Pistorasia

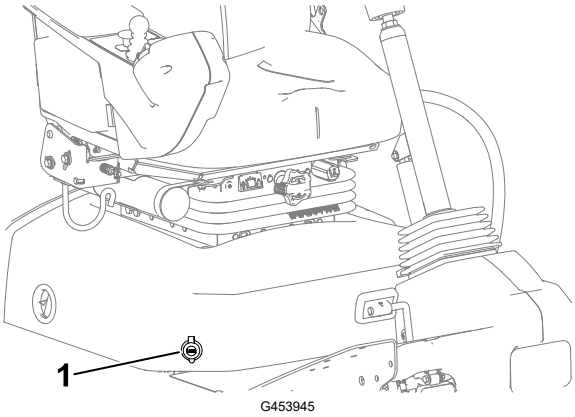

Pistorasia (1) on 12 V:n virtalähde elektronisille laitteille.

Istuimen ohjaimet

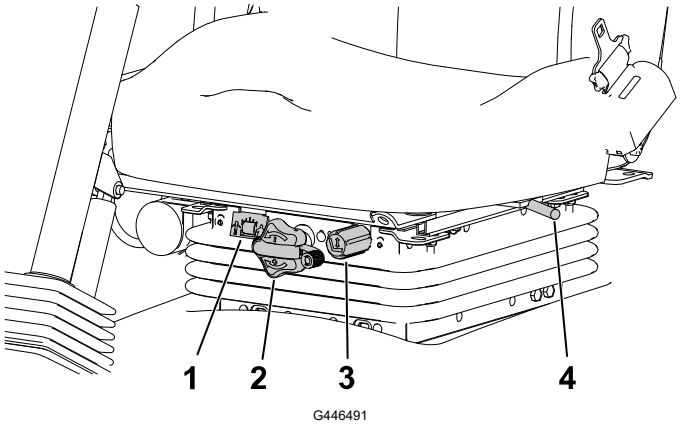

(1) Painomittari
(2) Painon säätönuppi
(3) Korkeuden säätönuppi
(4) Pitkittäissäädön vipu

Istuimen ohjaimet (jatkuu)

Painon säätönuppi

Käännä painon säädintä, kunnes painosi näkyy painomittarin ikkunassa.

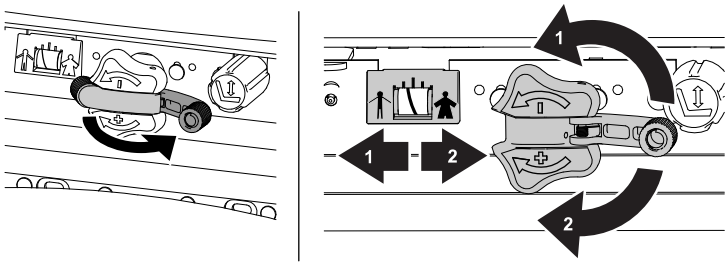

1 Vähennä

2 Lisää

Korkeuden säätönuppi

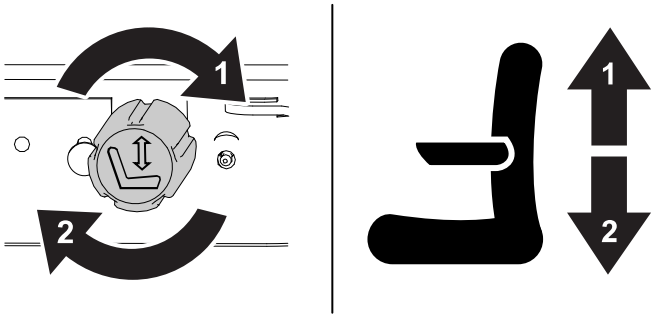

1 Nosta

2 Laske

Pitkittäissäädön vipu

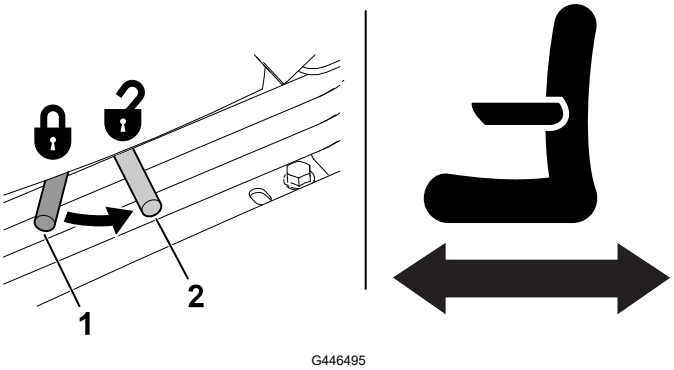

1 Lukitus

2 Auki

Läppäysvivut

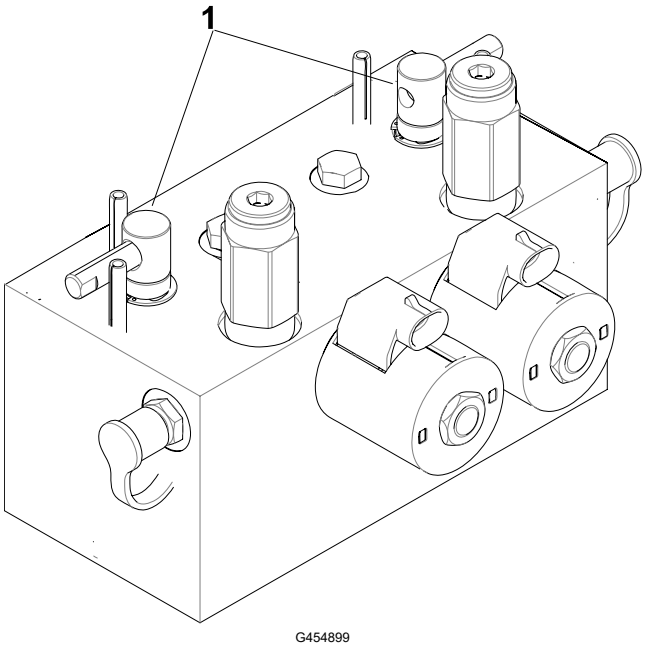

Läppäysvivuilla (1) läpätään keloja yhdessä leikkuunohjausvivun kanssa.

Tekniset tiedot

Huomaa: Ominaisuuksia ja rakennetta voidaan muuttaa ilmoittamatta.

Kuljetusleveys	233 cm
Leikkuuleveys	254 cm
Pituus	282 cm
Korkeus	160 cm
Paino (nesteiden ja 8-teräisten leikkuuyksiköiden kanssa)	1420 kg
Moottori	Yanmar 43 hv
Polttoainesäiliön tilavuus	53 litraa
Kuljetusnopeus	0–16 km/h
Leikkuunopeus	0–13 km/h

Lisälaitteet/lisävarusteet

Koneeseen on saatavana valikoima Toron hyväksymiä lisälaitteita ja -varusteita, joiden avulla voidaan parantaa ja laajentaa sen ominaisuuksia. Ota yhteys valtuutettuun huoltoliikkeeseen tai valtuutettuun Toro-jälleenmyyjään tai siirry osoitteeseen www.Toro.com, jossa on luettelo hyväksytyistä lisälaitteista ja -varusteista.

Käytä vain Toro-alkuperäisvaraosia ja -lisävarusteita, jotta kone toimii parhaalla mahdollisella tavalla ja sen turvasertifiointi pysyy voimassa.

Ennen käyttöä

Päivittäisen huollon suorittaminen

Suorita huoltoaikataulun osassa ”Ennen jokaista käyttökertaa tai päivittäin” mainitut toimet ennen koneen käynnistystä päivittäin.

Polttoaine

Polttoaineen tiedot

TÄRKEÄÄ

Käytä vain erittäin vähärikkistä dieselpolttoainetta. Suuremman rikkipitoisuuden polttoaine haurastuttaa hapetuskatalysaattoria, mikä aiheuttaa käyttöongelmia ja lyhentää moottorin osien käyttöikää.

Seuraavien varoitusten laiminlyönti saattaa vaurioittaa moottoria.

- **Dieselpolttoaineen sijasta ei saa käyttää paloöljyä tai bensiiniä.**
- **Dieselpolttoaineeseen ei saa sekoittaa paloöljyä tai käytettyä moottoriöljyä.**
- **Polttoainetta ei sää säilyttää säiliöissä, joiden sisäpinta on sinkitty.**
- **Polttoaineen lisäaineita ei saa käyttää.**

Petrodiesel

Tyyppi	Käytä kesälaatuista dieselpolttoainetta (nro 2-D) yli –7 °C:n lämpötiloissa ja talvilaatuista dieselpolttoainetta (nro 1-D tai nro 1-D/2-D-seosta) alle –7 °C:n lämpötiloissa. Talvilaatuisen polttoaineen leimahduspiste on alhaisempi, ja sen kylmävirtausominaisuudet helpottavat käynnistystä ja vähentävät polttoainesuodattimen tukkeutumista. Kesälaatuisen polttoaineen käyttö lämpötilan ollessa yli –7 °C pidentää polttoainepumpun käyttöikää ja antaa talvilaatuista polttoainetta enemmän tehoa.
Rikkipitoisuus	Erittäin alhainen (< 15 ppm)
Vähimmäissetaaniluku	45

Polttoaine (jatkuu)

Petrodiesel (jatkuu)

Varastointi	Hanki vain 180 päivän tarpeen verran puhdasta ja tuoretta dieselpolttoainetta tai biodieselpolttoainetta. Älä käytä polttoainetta, jota on säilytetty yli 180 päivän ajan.
Öljy ja lisäaineet	Älä lisää polttoaineeseen

	Standardi	**Sijainti**
Dieselpolttoaineen on täytettävä seuraavat vaatimukset:	ASTM D975	Yhdysvallat
	Nro 1-D S15	
	Nro 2-D S15	
	EN 590	Euroopan unioni
	ISO 8217 DMX	Kansainvälinen
	JIS K2204, luokitus nro 2	Japani
	KSM-2610	Korea

Biodiesel

Tyyppi	Tässä laitteessa voidaan käyttää myös polttoaineseosta, jossa on enintään 20 % biodieseliä ja 80 % petrodieseliä (B20). Petrodieselosan rikkipitoisuuden on oltava erittäin alhainen (< 15 ppm). Käytä kylmällä säällä korkeintaan B5-seosta (biodieselpitoisuus 5 %)
Vähimmäissetaaniluku	40
Biodieseliä koskevat varotoimet	Biodieselseokset voivat vahingoittaa maalattuja pintoja. Tarkkaile polttoaineen kanssa kosketuksiin joutuvia tiivisteitä ja letkuja, sillä ne voivat haurastua ajan mittaan. Polttoainesuodattimeen voi muodostua tukoksia jonkin aikaa biodieselseosten käytön aloittamisen jälkeen. Lisätietoja biodieselistä saa valtuutetulta Toro-jälleenmyyjältä.
Varastointi	Hanki vain 180 päivän tarpeen verran puhdasta ja tuoretta dieselpolttoainetta tai biodieselpolttoainetta. Älä käytä polttoainetta, jota on säilytetty yli 180 päivän ajan.
Öljy ja lisäaineet	Älä lisää polttoaineeseen

	Standardi	**Sijainti**
Biodieselpolttoaineen on täytettävä seuraavat vaatimukset:	ASTM D6751	Yhdysvallat

Polttoaine (jatkuu)

Biodiesel (jatkuu)

	EN 14214	Euroopan unioni
Polttoaineseoksen on täytettävä seuraavat vaatimukset:	ASTM D975	Yhdysvallat
	EN 590	Euroopan unioni
	JIS K2204	Japani

Polttoaineen lisäys

1. Pysäköi kone tasaiselle alustalle, laske leikkuuyksiköt alas, sammuta moottori, kytke seisontajarru ja irrota virta-avain.
2. Puhdista polttoainesäiliön korkin ympäristö puhtaalla liinalla.
3. Irrota polttoainesäiliön korkki (1).
4. Lisää polttoainetta säiliöön, kunnes pinta on 6–13 mm täyttökaulan alareunan alapuolella.
5. Aseta polttoainesäiliön korkki tiukasti paikalleen, kun olet täyttänyt säiliön.

   Huomaa: Täytä polttoainesäiliö aina käytön jälkeen, jos mahdollista. Tämä estää kosteutta tiivistymästä polttoainesäiliön sisälle.

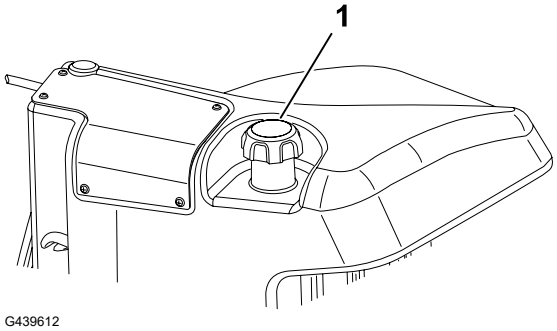

Turvakytkinten tarkastus

VAROITUS

Jos turvakytkimet ovat irronneet tai vaurioituneet, kone saattaa toimia odottamattomalla tavalla ja aiheuttaa vähäisen tai lievän henkilövahingon.

- **Älä kajoa turvakytkimiin.**
- **Tarkista turvakytkimien toimivuus päivittäin ja vaihda mahdolliset vaurioituneet kytkimet ennen koneen käyttämistä.**

TÄRKEÄÄ

Jos jokin koneen lukituskytkimistä ei toimi, ota yhteys valtuutettuun Toro-jälleenmyyjään.

Laitteen valmistelu

1. Aja kone hitaasti avoimelle alueelle.

Turvakytkinten tarkastus (jatkuu)

2. Laske leikkuuyksiköt, sammuta moottori ja kytke seisontajarru.

Ajopolkimen ja käynnistyksen turvajärjestelmän tarkistus

1. Istuudu käyttäjän istuimelle ja kytke seisontajarru.
2. Paina voimanulosoton kytkin VAPAUTETTU-asentoon.
3. Paina ajopoljinta ja käännä avain KÄYNNISTYS-asentoon.

Huomaa: Moottori ei saa käynnistyä, kun ajopoljinta painetaan.

Voimanulosoton ja käynnistyksen turvajärjestelmän tarkistus

1. Istu käyttäjän istuimelle.
2. Paina voimanulosoton kytkin KYTKETTY-asentoon.
3. Käännä avain KÄYNNISTYS-asentoon.

Huomaa: Moottori ei saa käynnistyä, kun voimanulosoton kytkin on KYTKETTY-asennossa.

Voimanulosoton käynnistymisen turvajärjestelmän tarkistus

Huomaa: Älä anna leikkuuyksiköiden pyöriä paria sekuntia pidempään tämän testin aikana, jotta ne eivät kulu tarpeettomasti.

1. Istu käyttäjän istuimelle.
2. Paina voimanulosoton kytkin VAPAUTETTU-asentoon.
3. Käynnistä moottori.
4. Nosta voimanulosoton kytkin KYTKETTY-asentoon.
5. Kytke voimanulosotto laskemalla leikkuuyksiköt.
6. Nouse istuimelta.

Huomaa: Voimanulosotto ei saa käynnistyä, kun käyttäjä on poissa istuimeltaan.

Seisontajarrun ja ajopolkimen käyntiturvajärjestelmän tarkistus

1. Istu käyttäjän istuimelle.
2. Kytke seisontajarru.
3. Paina voimanulosoton kytkin VAPAUTETTU-asentoon.
4. Käynnistä moottori.
5. Paina ajopoljinta.

Huomaa: Koneen ei pitäisi reagoida, kun ajopoljinta painetaan seisontajarrun ollessa kytkettynä. Tietokeskuksen näyttöön ilmestyy ilmoitusviesti.

Turvakytkinten tarkastus (jatkuu)

Seisontajarrun automaattisen kytkeytymisen varmistus

1. Istu käyttäjän istuimelle ja käynnistä moottori.
2. Vapauta seisontajarru ja nouse istuimelta.

Huomaa: Kun poistut käyttäjän istuimelta, seisontajarrukytkimen punaisen valon pitäisi syttyä merkiksi siitä, että seisontajarru on kytkettynä.

Leikkuuyksikön laskeutumisen lukituksen varmistus

1. Istu käyttäjän istuimelle ja käynnistä moottori.
2. Varmista, että leikkuuyksiköt on nostettu kuljetusasentoon.
3. Nouse istuimelta ja laske leikkuuyksiköt.

Huomaa: Leikkuuyksiköt eivät saa laskeutua, kun käyttäjän istuimella ei istuta.

Tietokeskuksen näytön yleiskatsaus

Tietokeskuksen näytössä on tietoja koneen käyttötilasta, diagnostiikkatietoja ja muita koneeseen liittyviä tietoja. Näytössä on useita näyttöruutuja. Voit vaihtaa näyttöruutujen välillä milloin tahansa painamalla takaisin-painiketta ja painamalla sitten ylös ja alas osoittavia suuntapainikkeita.

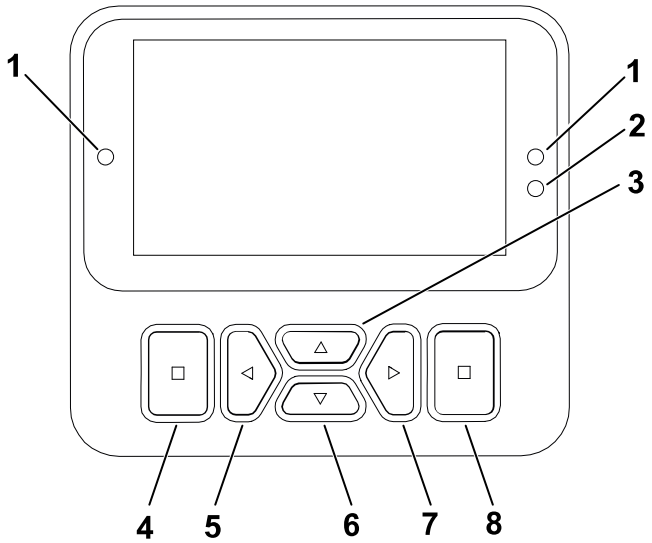

G471371s

1. Merkkivalo
2. Näytön kirkkausanturi
3. Navigointipainike: ylös
4. Takaisin-painike
5. Navigointipainike: vähennys/vasen
6. Navigointipainike: alas
7. Navigointipainike: lisäys/oikea
8. Enter-painike

Huomaa: Kunkin painikkeen käynnistämä toiminto vaihtelee tilanteen mukaan. Jokaisessa painikkeessa näkyy kuvake, joka ilmaisee painikkeen sillä hetkellä käytössä olevan toiminnon.

Tietokeskuksen näytön yleiskatsaus (jatkuu)

Tietokeskuksen näytön kuvakkeet

	Huollon määräaika on käsillä.
n/min	Moottorin käyntinopeus/ tila: osoittaa moottorin käyntinopeuden kierroksina minuutissa
	Tuntilaskuri
	Polttoainemäärä
	Polttoaineen määrä on alhainen.
	Hehkutulpat ovat käytössä.
	Leikkuuyksiköt ovat ylhäällä tai nousevat.
	Leikkuuyksiköt ovat alhaalla tai laskeutuvat.
	Istu istuimella.
P	Seisontajarru on kytkettynä.
	Lämmitystila
	Vika/varoitus
	Lukittu

	Moottorin jäähdytysnesteen lämpötila (°C tai °F)
	Voimanulosotto on kytkettynä.
	Käynnistä moottori.
	Moottori
PIN	PIN-käyttökoodi
	Pysäköinti- tai palautusregeneraatiota on pyydetty. Suorita regeneraatio välittömästi.
ACK	Regeneraatio on kuitattu ja pyyntöä käsitellään.
	Regeneraatio on käynnissä ja pakokaasun lämpötila on koholla.
	Typpioksidipäästöjen seurantajärjestelmän toimintahäiriö. Kone on huollettava.
− +	Akun jännite
	Ajo tai ajopoljin
+	Nosta arvoa
−	Laske arvoa

Tietokeskuksen näytön yleiskatsaus (jatkuu)

	Vakionopeussäädin on kytketty.			Vieritä ylös/alas
	Aktiivinen			Vieritä vasemmalle/ oikealle
	Ei aktiivinen			Valikko
	Seuraava näyttö			Edellinen näyttö

Valikoiden yleiskatsaus

Avaa tietokeskuksen näytön valikkojärjestelmä painamalla päänäytössä takaisin-painiketta. Esiin tulee päävalikko. Valikkojen toiminnot on merkitty lyhyesti seuraaviin taulukoihin.

🔒 Suojatussa valikossa – pääsy vain PIN-koodilla

Päävalikko

Valikon kohta	Kuvaus
Viat	Viat-valikossa on lueteltu koneen viimeaikaiset viat. Lisätietoja Viat-valikosta ja sen sisältämistä tiedoista saa *huolto-oppaasta* tai valtuutetulta Toro-jälleenmyyjältä.
Huolto	Huoltovalikossa on koneeseen liittyviä tietoja, kuten käyttötuntimerkintöjä ja muita vastaavia lukuja.
Diagnostiikka	Diagnostiikka-valikossa näkyy koneen kaikkien kytkinten, antureiden ja ohjainten ulostulojen tila. Sitä voi käyttää joidenkin ongelmien vianmääritykseen, koska siitä näkee nopeasti, mitkä koneen ohjaimet ovat käytössä ja mitkä pois käytöstä.
Asetukset	Asetukset-valikossa voi muokata näytön asetusten muuttujia.
Machine Settings (Koneen asetukset)	Machine Settings (Koneen asetukset) -valikon avulla voit säätää kiihdytyksen, nopeuden ja vastapainon raja-arvoja.
Tietoja	Tietoja-valikossa on mainittu koneen mallinumero, sarjanumero ja ohjelmiston versio.

Tietokeskuksen näytön yleiskatsaus (jatkuu)

Huolto

Valikon kohta	Kuvaus
Hours	Näyttää kokonaisajan, jonka kone, moottori ja voimanulosotto ovat olleet käytössä, sekä ajan, jonka verran konetta on kuljetettu ja milloin se on huollettava.
Counts	Näyttää koneen laskennat.
DPF Regeneration (Hiukkassuodattimen regeneraatio)	Dieselhiukkassuodattimen regeneraatio ja hiukkassuodattimen alivalikot
Traction Pedal (Ajopoljin) 🔒	Säätää ajopolkimen.
Traction Pump (Vetopumppu) 🔒	Säätää vetopumpun.
Virtual Speed Sensor (Virtuaalinen nopeusanturi) 🔒	Säätää virtuaalisen nopeusanturin.

Diagnostiikka

Valikon kohta	Kuvaus
Traction (Veto)	Osoittaa ajopolkimen sisään- ja ulostulot.
Cutting Units (Leikkuuyksiköt)	Osoittaa leikkuuyksiköiden nostamisessa ja laskemisessa käytetyt sisään- ja ulostulot sekä määritykset.
PTO (Voimanulosotto)	Osoittaa voimanulosoton käytön mahdollistavat sisään- ja ulostulot sekä määritykset.
Moottori	Osoittaa moottorin käynnistyksen aikana käytössä olevat sisään- ja ulostulot sekä määritykset.
CAN Statistics (CAN-tilastot)	Osoittaa CAN-sisään- ja -ulostulot.

Asetukset

Valikon kohta	Kuvaus
Anna PIN-koodi	Antaa käyttäjän (viheriön hoitaja / mekaanikko), jolle tämän yritys on antanut PIN-koodin, käyttää suojattuja valikoita.
Backlight (Taustavalo)	Säätää LCD-näytön kirkkauden.
Kieli	Määrittää näytössä käytettävän kielen*.
Font Size (Fonttikoko)	Määrittää fontin koon näytössä.
Yksiköt	Määrittää näytön yksiköt (brittiläiset mitat tai metrijärjestelmä).
Suojaa asetukset 🔒	Mahdollistaa asetusten muuttamisen suojatuissa asetuksissa.

Tietokeskuksen näytön yleiskatsaus (jatkuu)

Machine Settings (Koneen asetukset)

Valikon kohta	Kuvaus
Front Backlap (Etuläppäys)	Säätää etukelojen nopeutta läppäystilassa.
Rear Backlap (Takaläppäys)	Säätää takakelojen nopeutta läppäystilassa.
Leikkuunopeus 🔒	Säätelee enimmäisnopeutta leikattaessa (alempi nopeusalue) .Tätä käytetään kelan nopeuden määrittämiseen.
Transport Speed (Kuljetusnopeus) 🔒	Säätelee enimmäisnopeutta, kun laitetta kuljetetaan (ylempi nopeusalue).
Terien määrä 🔒	Säätää kelanopeuteen vaikuttavaa kelaterien määrää.
Leikkuukorkeus 🔒	Valvoo leikkuukorkeutta kelanopeuden määrittämiseksi.
Front Reel Speed (Etukelojen nopeus) 🔒	Näyttää etukelojen lasketun nopeusasennon. Keloja voidaan säätää myös manuaalisesti.
Rear Reel Speed (Takakelojen nopeus) 🔒	Näyttää takakelojen lasketun nopeusasennon. Keloja voidaan säätää myös manuaalisesti.
Eco Mode (Eco-tila) 🔒	Economy-tila laskee moottorin nopeutta leikkuun aikana, mikä vähentää melua ja polttoaineenkulutusta. Kelan nopeus ei muutu, mutta leikkuunopeus laskee, jos leikkuun pysäytintä ei säädetä vastaavasti.
Smart Power 🔒	Kytkee Smart Power -tilan päälle ja pois.
Kiihdytys 🔒	Alh.-, Keski- ja Korkea-asetuksilla ohjataan, kuinka nopeasti ajonopeus reagoi ajopolkimen liikuttamiseen.

Tietoja

Valikon kohta	Kuvaus
Malli	Näyttää koneen mallinumeron.
SN	Näyttää koneen sarjanumeron.
Ohjelmistoversio	Näyttää ensisijaisen ohjaimen ohjelmiston version.
InfoCenter S/W Revision (Tietokeskuksen ohjelmistoversio)🔒	Näyttää tietokeskuksen ohjelmiston version.

Ajonäyttöihin siirtyminen

1. Mene kohtaan **Päävalikko**, paina oikeanpuoleista navigointipainiketta ja avaa **Main Run Screen (Pääajonäyttö),** jossa näkyy polttoaineen määrä ja jäähdytysnesteen lämpötila.

2. Paina oikeanpuoleista navigointipainiketta ja vieritä kohtaan **Secondary Run Screen (Toissijainen ajonäyttö),** jossa näkyy polttoainemäärä, jäähdytysnesteen lämpötila, tunnit, akun jännite ja kierrosluvut.

Suojatut valikot

Joitain käyttökokoonpanoasetuksia voidaan säätää näytön **Asetukset** -kohdasta. Voit lukita nämä asetukset käyttämällä **Protected Menu (Suojattu valikko) -valikkoa**.

Huomaa: Jälleenmyyjä ohjelmoi alkuperäisen käyttökoodin toimitushetkellä.

Suojattujen valikoiden käyttö

Huomaa: Koneen oletusarvoinen PIN-koodi on joko `0000` tai `1234`.

Jos vaihdoit PIN-koodin ja unohdit uuden koodin, ota yhteys valtuutettuun Toro-jälleenmyyjään.

1. Vieritä kohdassa **Päävalikko**alaspäin kohtaan **Asetukset** ja paina valintapainiketta.

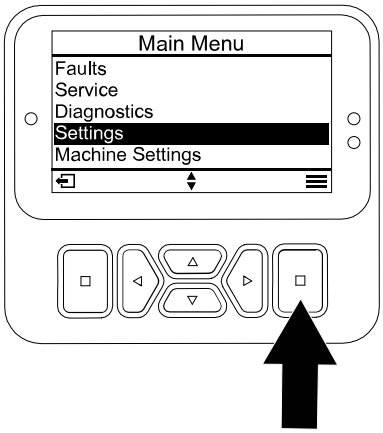

G471349s

2. Vieritä kohdassa **Asetukset**kohtaan **Anna PIN-koodi** ja paina valintapainiketta Ⓐ.
3. PIN-koodi annetaan painamalla navigointipainikkeita ylös/alas Ⓑ, kunnes oikea ensimmäinen numero tulee näkyviin, ja siirtymällä sitten toiseen numeroon painamalla oikeanpuoleista navigointipainiketta Ⓒ. Toista, kunnes kaikki numerot on annettu.
4. Paina valintapainiketta Ⓓ.

   Huomaa: Jos näyttö hyväksyy PIN-koodin ja suojatun valikon lukitus avautuu, sana `"PIN"` näkyy näytön oikeassa yläkulmassa.
5. Voit lukita suojatun valikon kääntämällä avainkytkimen PYSÄYTYS-asentoon ja sitten KÄYNNISSÄ-asentoon.

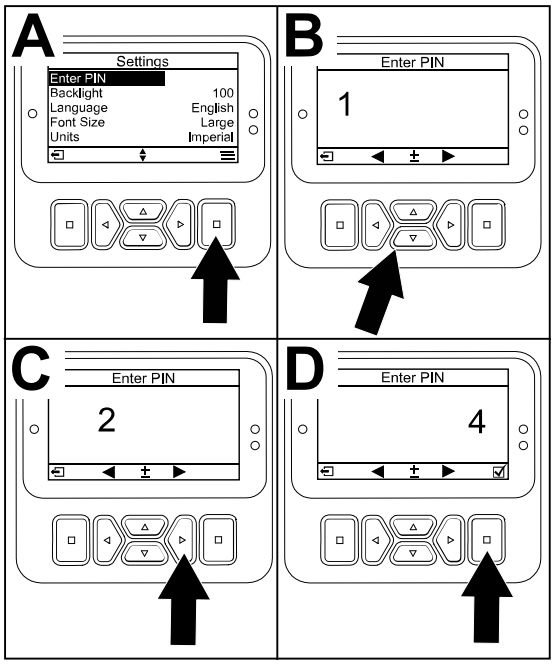

G471350s

Tietokeskuksen näytön yleiskatsaus (jatkuu)

Suojatun valikon asetusten tarkasteleminen ja muuttaminen

1. Vieritä kohdassa **Asetukset**alaspäin kohtaan **Suojaa asetukset**.
2. Asetuksia voidaan tarkastella ja muuttaa ilman PIN-koodia käyttämällä valintapainiketta ja vaihtamalla **Suojaa asetukset** tilaan ☐ (Pois).
3. Asetuksia voidaan tarkastella ja muuttaa PIN-koodilla käyttämällä valintapainiketta ja vaihtamalla **Suojaa asetukset** tilaan ☑ (Päällä), asettamalla PIN-koodi ja kääntämällä avain virtalukossa PYSÄYTYS-asentoon ja sitten KÄYNNISSÄ-asentoon.

Huollon määräajan ajastimen asetus

Huollon määräajan ajastin nollaa huollon määräajan, kun aikataulun mukaiset huoltotoimenpiteet on suoritettu.

1. Vieritä kohdassa **Asetukset**kohtaan **Anna PIN-koodi** ja paina valintapainiketta.
2. Anna PIN-koodi. Katso kohta Suojattujen valikoiden käyttö.
3. Vieritä kohdassa **Huolto**kohtaan **Hours (Tunnit)** ja paina valintapainiketta.
4. Vieritä alaspäin kohtaan **Huollon määräaika**.

   Huomaa: Jos huollon määräaika on tällä hetkellä käsillä, `Now (Nyt)` näkyy seuraavan kohdan vieressä: **Huollon määräaika**.
5. Korosta huoltoväli ja paina valintapainiketta.

   Huomaa: Huoltoväli (250 tuntia, 500 tuntia jne.) sijaitsee seuraavan kohdan vieressä: **Huollon määräaika**.

   Huoltoväli sisältyy suojattuun valikkoon.
6. Kun RESET SERVICE TIMER? (Nollataanko huoltoajastin?) -näyttö tulee näkyviin, valitse YES (Kyllä) painamalla valintapainiketta tai valitse NO (Ei) painamalla takaisin-painiketta.
7. Kun olet valinnut YES (Kyllä), huoltovälinäyttö tyhjenee ja huoltoaikavalinnat tulevat uudelleen näkyviin.

Terien määrän asetus

1. Vieritä kohdassa **Machine Settings (Koneen asetukset)**alaspäin kohtaan **Terien määrä**.
2. Vaihda koneeseen 8- tai 11-lehtinen kela painamalla oikeaa navigointipainiketta.

Leikkuukorkeuden säätö

1. Vieritä kohdassa **Machine Settings (Koneen asetukset)**alaspäin kohtaan **Height of Cut (Leikkuukorkeus)**.
2. Valitse leikkuuyksiköiden pukkiasetusta vastaava leikkuukorkeusasetus käyttämällä vasemman- ja oikeanpuoleisia navigointipainikkeita. Jos näytössä ei ole täsmälleen sopivaa asetusta, valitse näytössä olevasta luettelosta lähin sopiva leikkuukorkeusasetus.

Tietokeskuksen näytön yleiskatsaus (jatkuu)

Etu- ja takakelojen nopeuden asetus

Vaikka tietokeskuksen näyttö laskee etu- ja takakelojen nopeudet automaattisesti terien määrän, leikkuunopeuden ja leikkuukorkeuden avulla, asetusta voidaan muuttaa manuaalisesti erilaisiin leikkuuolosuhteisiin sopivaksi.

1. Kun haluat vaihtaa **Reel Speed Settings (Kelanopeusasetukset)**, siirry valikon kohtaan E KELAN Š, T KELAN Š tai molempiin.
2. Muuta kelanopeutta painamalla oikeaa painiketta. Kun vaihdat nopeusasetusta, näytössä näkyy edelleen aiemmin annettuihin terien määrään, leikkuunopeuteen ja leikkuukorkeuteen perustuva kelanopeus, mutta siinä näkyy myös uusi nopeus.

Sallitun enimmäisleikkuunopeuden asetus

Valittu asetus näkyy X:nä ajonopeuden pylväskaaviossa vakionopeussäätimen ja polkimen pysäytyksen asetusten kanssa. Palkissa oleva X osoittaa, että työnvalvoja rajoittaa enimmäisnopeutta.

Huomaa: Tämä asetus säilyy muistissa ja rajoittaa ajonopeutta, kunnes sitä muutetaan.

1. Vieritä kohdassa **Machine Settings (Koneen asetukset)**alaspäin kohtaan **Leikkuunopeus**.
2. Lisää ja laske enimmäisleikkuunopeutta 0,8 km/h kerrallaan arvoon 1,6–12,9 km/h vasemman- ja oikeanpuoleisen navigointipainikkeen avulla.

Sallitun enimmäiskuljetusnopeuden asetus

Valittu asetus näkyy X:nä ajonopeuden pylväskaaviossa vakionopeussäätimen ja polkimen pysäytyksen asetusten kanssa. Palkissa oleva X osoittaa, että työnvalvoja rajoittaa enimmäisnopeutta.

Huomaa: Tämä asetus säilyy muistissa ja rajoittaa ajonopeutta, kunnes sitä muutetaan.

1. Vieritä kohdassa **Machine Settings (Koneen asetukset)**alaspäin kohtaan **Kuljetusnopeus**.
2. Lisää ja laske enimmäiskuljetusnopeutta 0,8 km/h kerrallaan arvoon 8,0–16,0 km/h vasemman- ja oikeanpuoleisen navigointipainikkeen avulla.

Smart Power -toiminnon kytkeminen PÄÄLLE/POIS

1. Vieritä kohdassa **Asetukset**alaspäin kohtaan **Smart Power**.
2. Kytke toiminto PÄÄLLE tai POIS painamalla oikeaa navigointipainiketta.

Kiihdytystilan asetus

1. Vieritä kohdassa **Machine Settings (Koneen asetukset)**alaspäin kohtaan **Acceleration (Kiihdytys)**.
2. Vaihda ALH.-, KESKI- ja KORKEA-asetuksen välillä painamalla oikeaa navigointipainiketta.

Tietokeskuksen näytön yleiskatsaus (jatkuu)

Teknikon valikkoon siirtyminen

Huomaa: Käytön kannalta voi olla järkevää suorittaa pysäköintiregeneraatio ennen kuin nokikuorman taso on 100 %. Tällöin moottorin on täytynyt olla käynnissä yli 50 tuntia edellisen onnistuneen nollaus-, pysäköinti- tai palautusregeneraation jälkeen.

Käytä **Technician (Teknikko)** -valikkoa, kun haluat tarkastella moottorin regeneraation ohjauksen ja nokitason nykytilaa.

1. Vieritä kohdassa **Asetukset**alaspäin kohtaan **DPF Regeneration (Hiukkassuodattimen regeneraatio)** ja paina valintapainiketta.
2. Vieritä kohdassa **DPF Regeneration (Hiukkassuodattimen regeneraatio)**alaspäin kohtaan **Technician (Teknikko)** ja paina valintapainiketta.

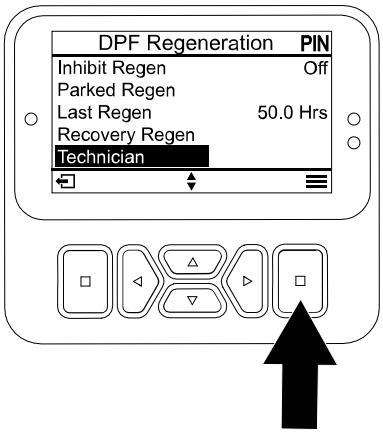

G484116s

Hydrostaattisen jarrutuksen jarrutusmatkan tarkistus

Huomaa: Tämä kone jarruttaa dynaamisesti ja pysähtyy, kun ajopoljin palautetaan vapaalle.

Huomaa: Jos haluat hidastaa tasaisesti, vapauta ajopoljin hitaasti takaisin vapaalle käyttämällä jalkaasi. Älä nosta jalkaasi polkimelta niin, että poljin napsahtaa takaisin vapaa-asentoon, ellet aio pysähtyä nopeasti.

1. Pysäytä kone kokonaan noin 3,7 metrin päässä ajettaessa enimmäiskuljetusnopeudella 16 km/h.
2. Merkitse tasaisella, kuivalla päällysteellä 3,7 metrin matkan alku ja loppu.
3. Aja konetta enimmäiskuljetusnopeudella 16 km/h ja ota jalka pois polkimelta 3,7 metrin matkan alussa.
4. Katso, pysähtyykö kone 0,6 metrin sisällä loppumerkinnästä (3,7 m).
5. Ota yhteys Toro-jälleenmyyjään, jos koneen pysähtymismatka ei ole 0,6 metrin sisällä tästä etäisyydestä.

Peruutusnopeuksien yleiskatsaus

Kuljetuksen peruutusnopeus

- Jos työnvalvojan asettama enimmäiskuljetusnopeus on yli 8,0 km/h, suurin peruutusnopeus on 8,0 km/h.

Tietokeskuksen näytön yleiskatsaus (jatkuu)

- Jos työnvalvojan asettama enimmäiskuljetusnopeus on 8,0 km/h tai alle, suurin peruutusnopeus on sama kuin työnvalvojan asettama kuljetusnopeus.

Leikkuun peruutusnopeus

- Jos työnvalvojan asettama enimmäisleikkuunopeus on yli 6,4 km/h, suurin peruutusnopeus on 6,4 km/h.
- Jos työnvalvojan asettama enimmäisleikkuunopeus on 6,4 km/h tai alle, suurin peruutusnopeus on sama kuin työnvalvojan asettama kuljetusnopeus.

Näytössä näkyvien ajonopeuksien yleiskatsaus

Tämän koneen arvioidut ajonopeudet näkyvät kilometreinä tunnissa (km/h) tai maileina tunnissa (mph).

- Hetkellinen nopeus näkyy vakionopeussäätimen näytön ja Virtual Pedal Stop -näytön vasemmassa yläkulmassa.
- Ajonopeudet ovat arvioita, ja ne on kalibroitu niin, että arviot ovat tarkimmat 8,0 km/h:n nopeudella leikkuun aikana. Näytössä näkyvät nopeudet ovat tarkkoja, kun nopeus on 0,8 km/h näytössä näkyvän nopeuden yläpuolella tai alapuolella ajettaessa kuivalla, tasaisella päällysteellä.
- Ota yhteys valtuutettuun Toro-jälleenmyyjään, jos koneen mitatut nopeudet poikkeavat näytössä näkyvistä nopeuksista yli 2,4 km/h.

Käytön aikana

Koneen käyttöominaisuuksien yleiskatsaus

- Tässä koneessa on autotyylinen kaasu, jota ohjataan ajopolkimella.
- Koneessa ei ole erillistä kaasukytkintä tai kaasuvipua.
- Kun jalka poistetaan ajopolkimelta, kone jarruttaa dynaamisesti ja pysähtyy.
- Poljin on optimoitu tuottamaan reagoiva mutta vakaa vaste, joka mahdollistaa jatkuvan hallinnan epätasaisessa maastossa sekä nopean ja tasaisen jarrutuksen.
- Kuljetuksen aikana ajopoljin toimii samalla tavalla kuin autossa ja vaihtaa moottori- ja ajonopeutta ajopolkimen asennon mukaan.
- Ruohonleikkuun aikana moottorin nopeus nousee automaattisesti korkealle joutokäynnille.
- Jos moottori on alhaisella joutokäynnillä, leikkuuyksiköiden nostaminen, ajopolkimen painaminen tai muun toiminnon suorittaminen nostaa moottorin nopeuden vähimmäistyönopeuteen, jolloin toiminnon suorittamiseen on tarpeeksi tehoa.
- Työnvalvoja voi rajoittaa koneen enimmäisajonopeutta määrittämällä enimmäisnopeudet PIN-suojattujen valikkojen asetuksissa.
- Saavutettavissa olevaa ajopolkimen käyttöä, vakionopeutta ja polkimen pysäytyksen ajonopeuksia rajoitetaan PIN-suojatuissa valikoissa asetetuilla enimmäisnopeuksilla.

Koneen käyttö

- Jos tiellä on este, nosta leikkuuyksiköitä tai leikkaa esteen ympäriltä.
- Kun konetta kuljetetaan työalueiden välillä, sammuta voimanulosotto ja nosta leikkuuyksiköt kokonaan ylös. Näin ajopoljinta voidaan käyttää kuin autossa.
- Aja aina hitaasti epätasaisilla alueilla.
- Älä koskaan sammuta konetta ajon aikana.

Koneen käytön harjoittelu

Tutustu koneen ominaisuuksiin harjoittelemalla sen käyttöä.

1. Nosta leikkuuyksiköt, vapauta seisontajarru, paina ajopoljinta ja aja varovasti avoimelle alueelle.
2. Harjoittele koneella ajamista, koska siinä on hydrostaattinen vaihteisto ja se voi olla ominaisuuksiltaan erilainen kuin monet nurmikonhoitokoneet.
3. Harjoittele ajoa eteen- ja taaksepäin sekä liikkeelle lähtöä ja pysähtymistä. Kun haluat pysäyttää koneen, ota jalka pois ajopolkimelta ja anna sen palata VAPAA-asentoon.

   Huomaa: Jos ajat alas rinnettä, saatat joutua kytkemään seisontajarrukytkimen tai käyttämään peruutuspoljinta pysähtymiseen.
4. Harjoittele esteiden kiertoa leikkuuyksiköt laskettuna ja nostettuna. Varo vahingoittamasta konetta tai leikkuuyksiköitä ajaessasi kapeista väleistä.

Ajopolkimen yleiskatsaus

Ajopolkimella (1) säädellään koneen eteenpäinajo- ja peruutusnopeutta ja dynaamista jarrutusta, kun se palautetaan vapaalle.

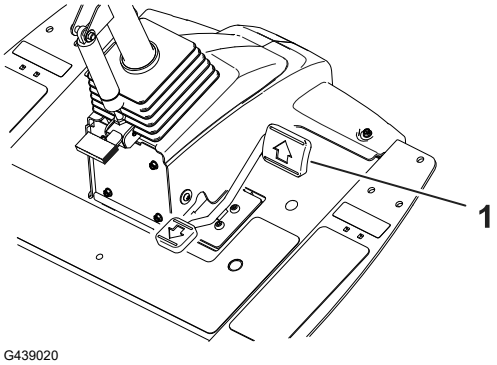

- Tässä koneessa on autotyyppinen kaasu. Moottorin nopeutta ja koneen nopeutta säädetään polkimella.
- Kuljetuksen aikana ajopoljin toimii samalla tavalla kuin autossa ja vaihtaa moottori- ja ajonopeutta ajopolkimen asennon mukaan.
- Ruohonleikkuun aikana moottorin nopeus nousee automaattisesti korkealle joutokäynnille leikkuutehon optimoimista varten, ja ajopoljin ohjaa vain ajonopeutta.
- Mitä pidemmälle poljinta painetaan eteen- tai taaksepäin, sitä nopeammin kone liikkuu.
- Jos haluat pysäyttää koneen tasaisesti kuljetuksen tai ruohonleikkuun aikana, palauta ajopoljin jalalla vapaalle haluamallasi nopeudella.
- Suurin jarrutus saadaan aikaan nostamalla jalka ajopolkimelta, jolloin se palaa vapaalle. Kone jarruttaa dynaamisesti ja pysähtyy.

Tämän vetojärjestelmän avulla kiihdytysasetuksia voidaan mukauttaa käyttäjän ja kenttien vaatimusten mukaan.

Virtual Pedal Stop (VPS) -ominaisuuden yleiskatsaus

Virtual Pedal Stop (VPS) -ominaisuuden avulla voit asettaa tilapäisesti suurimman ajonopeuden, joka on alhaisempi kuin salasanalla suojattu työnvalvojan asettama suurin ajonopeus.

Aseta koneen enimmäisnopeus tilapäisesti painamalla ajopoljin kokonaan etuasentoon. Voit määrittää erillisen nopeuden leikkuunopeusalueelle ja kuljetusnopeusalueelle.

- Pääset tähän toimintoon painamalla päänäytössä navigointipainiketta ylös/alas.

  Huomaa: Tämä toiminto palautuu työnvalvojan asettamiin enimmäisnopeusasetuksiin, kun virta katkaistaan avaimella.

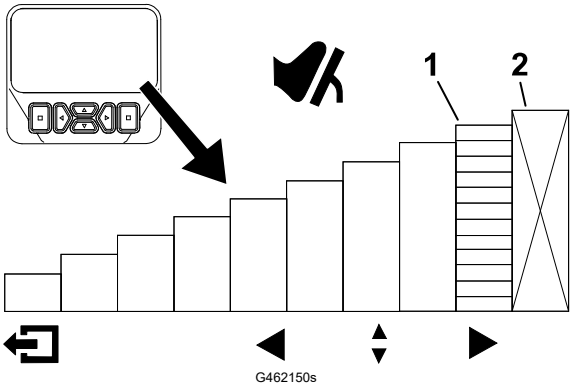

(1) Ilmaisee enimmäisajonopeuden (polkimen pysäytys)

(2) Tämä nopeus on lukittu PIN-suojatussa valikossa.

- Tämän toiminnon avulla voit mukauttaa nopeusasetuksia omien tarpeiden tai käyttökohteen mukaisesti.
- Aina kun enimmäisajonopeutta muutetaan työnvalvojan enimmäisnopeusasetusten tai Virtual Pedal Stop -ominaisuuden avulla, ajopoljin ohjelmoidaan automaattisesti uudelleen käyttämään koko polkimen liikettä vapaa-asennon ja uuden enimmäisnopeuden välillä. Tämä tarkoittaa, että käyttäjä saa tarkemman ajonopeuden hallinnan alhaisemmilla enimmäisnopeusasetuksilla.

Vinkkejä Virtual Pedal Stop (VPS) -ominaisuuden käyttöön

- Laske enimmäisnopeutta tilapäisesti väylän puhdistuskierrosta varten.
- Laske enimmäisnopeutta tilapäisesti paremman hallinnan saamiseksi huoltoliikkeessä tai sen läheisyydessä.
- Laske enimmäisnopeutta tilapäisesti paremman hallinnan saamiseksi lastattaessa konetta perävaunuun.

Vakionopeussäädin

Vakionopeussäätimen käyttö

Vakionopeussäätimen kytkimellä (1) voidaan lukita vakionopeus ja säilyttää haluttu ajonopeus. Vakionopeussäädin poistetaan käytöstä painamalla kytkimen takaosaa, kytkimen keskiasento ottaa vakionopeussäätimen käyttöön ja kytkimen etuosalla määritetään haluttu ajonopeus.

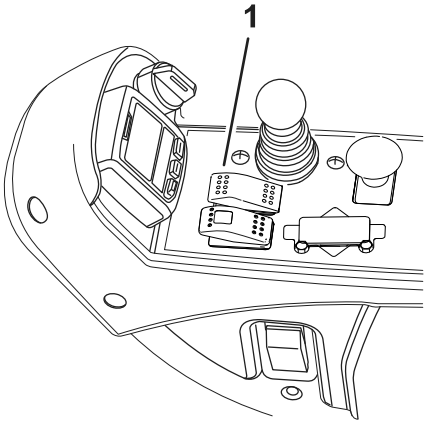

Kun vakionopeussäätimen kytkin on otettu käyttöön ja nopeus on asetettu, säädä vakionopeussäätimen nopeusasetusta tietokeskuksen näytössä.

Jos haluat poistaa vakionopeussäätimen käytöstä, toimi seuraavasti:

- Kun käytössä on kuljetusnopeusalue, käytä peruutuspoljinta, kytke seisontajarru tai paina vakionopeussäätimen kytkin Pois-asentoon.
- Kun käytössä on leikkuunopeusalue, käytä peruutuspoljinta, kytke seisontajarru, vapauta voimanulosotto tai paina vakionopeussäätimen kytkin Pois-asentoon.

  Huomaa: Vakionopeussäätimen vapauttaminen pysäyttää koneen dynaamisesti. Jos haluat poistaa vakionopeussäätimen käytöstä, mutta jatkaa ajamista, paina ajopoljinta ja vapauta sitten vakionopeussäädin, niin siirtyminen vakionopeussäätimestä manuaaliseen nopeudenhallintaan sujuu tasaisesti.

Vakionopeussäätimen nopeuden säätö

1. Ota vakionopeussäätimen kytkin käyttöön kojetaulussa.
2. Säädä vakionopeussäätimen nopeusasetus tietokeskuksen näytöstä.

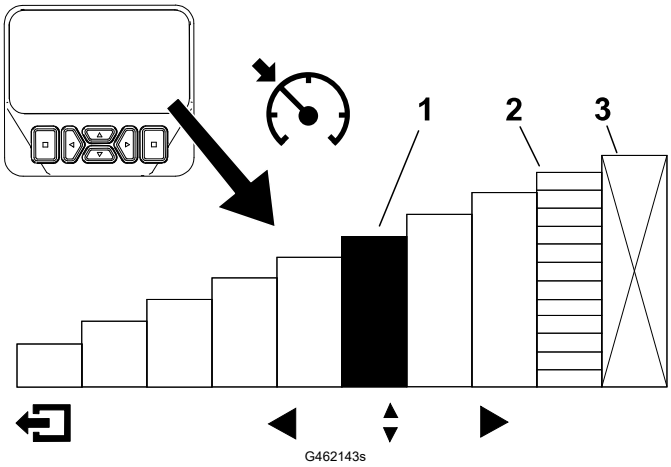

(1) Ilmaisee vakionopeussäätimen nopeuden

(2) Ilmaisee enimmäisajonopeuden (polkimen pysäytys)

(3) Tämä nopeus on lukittu PIN-suojatussa valikossa.

Vakionopeussäädin (jatkuu)

Vinkkejä vakionopeussäätimen käyttöön

- Aseta vakionopeus pitkille etäisyyksille, joissa ei ole paljon esteitä.
- Käytä tietokeskuksen näyttöä nopeuden säätöön epätasaisessa maastossa.
- Käytä vakionopeussäädintä käännöksissä seuraavasti:
  1. Säädä leikkuun aikana turvallinen ja miellyttävä nopeus leikkuulinjojen päässä kääntymistä varten.
  2. Nosta nopeutta leikkuuväylän leikkuun aikana painamalla ajopoljinta.
  3. Ota jalka pois polkimelta, kun teet käännöstä seuraavaa leikkuuväylää varten.
  4. Koneen nopeus hidastuu alhaiseen vakionopeussäätimen asetukseen, jolloin voit tehdä tehokkaan käännöksen tasaisella nopeudella.
  5. Kääntymisen jälkeen nosta koneen nopeus ajopolkimella takaisin seuraavaa leikkuuväylää varten.

Kiihdytystilan yleiskatsaus

Tämä toiminto määrittää, kuinka nopeasti kone vaihtaa ajonopeutta, kun ajopoljin ei ole VAPAA-asennossa.

Huomaa: Jos nostat jalkasi pois ajopolkimelta ja annat sen palata VAPAA-asentoon koneen liikkuessa, jarrutusprofiili kytkeytyy. Jarrutusprofiili on aina sama, eikä sitä voi mukauttaa kiihdytystilatoiminnolla.

Kiihdytystilaa vaihdetaan siirtymällä tietokeskuksen näytön suojattuihin valikoihin. Kiihdytystilassa on seuraavat kolme asentoa:

- ALH.: alhaisin kiihtyvyys ja hidastus
- KESKI (oletus): keskitason kiihtyvyys ja hidastus
- KORKEA: korkein kiihtyvyys ja hidastus

Lämmitystilan yleiskatsaus

Kun kone käynnistetään kylmällä säällä, lämmitystila rajoittaa moottorin nopeuden alhaiselle joutokäynnille lyhyeksi ajaksi moottorin käynnistämisen jälkeen, mikä estää komponenttivaurioita, joita voisi ilmetä, jos konetta käytettäisiin öljyn ollessa kylmää.

Näytössä oleva lumihiutalekuvake ilmaisee, kun lämmitystila on käytössä. Käytä konetta vasta, kun lämmitysaika on päättynyt.

Toro Smart Power™ -ominaisuuden yleiskatsaus

Smart Power -ominaisuuden ansiosta kuljettajan ei tarvitse kuunnella moottorin nopeutta raskaassa kuormituksessa. Smart Power ehkäisee moottorin juuttumista raskaissa leikkuuolosuhteissa säätelemällä automaattisesti koneen nopeutta ja optimoimalla leikkuutuloksen.

Huomaa: Smart Power -ominaisuus on oletusarvoisesti KÄYTÖSSÄ.

Moottorin käynnistys

TÄRKEÄÄ

Polttoainejärjestelmä ilmaa itsensä automaattisesti ennen moottorin käynnistystä, jos moottori käynnistetään ensimmäisen kerran, jos moottori on sammunut polttoaineen loppumisen takia tai jos polttoainejärjestelmää on huollettu.

1. Istu istuimelle, pidä jalka poissa ajopolkimelta, jotta poljin on VAPAA-asennossa, kytke seisontajarru ja varmista, että voimanulosoton kytkin ei ole kytkettynä.
2. Käännä avain KÄYNNISSÄ/ESILÄMMITYS-asentoon.

   Automaattiajastin esilämmittää hehkutulppia kuuden sekunnin ajan.
3. Hehkutulppien esilämmityksen jälkeen käännä avain virtalukossa KÄYNNISTYS-asentoon.

   Huomaa: Käynnistä moottoria korkeintaan 15 sekunnin ajan. Vapauta avain, kun moottori käynnistyy. Jos moottoria on esilämmitettävä lisää, käännä avain PYSÄYTYS-asentoon ja sitten KÄYNNISSÄ/ESILÄMMITYS-asentoon. Toista tarvittaessa.
4. Käytä moottoria tyhjäkäynnillä, kunnes se lämpenee.

Moottorin sammutus

1. Siirrä kaikki ohjaimet VAPAA-asentoon, kytke seisontajarru ja anna moottorin saavuttaa alhainen joutokäyntinopeus.
2. Käännä avain POIS-asentoon ja irrota se virtalukosta.

Nurmentasausjousen säätö

Nurmentasausjousi (1) siirtää painoa eturullalta takarullalle. Näin voidaan vähentää aaltokuvioita nurmessa.

TÄRKEÄÄ

Tee jousen säädöt leikkuuyksikön ollessa asennettuna ajoyksikköön, osoittaessa suoraan eteenpäin ja laskettuna maahan.

1. Varmista, että sokka (2) on asennettuna jousitangon (3) taimmaiseen aukkoon.

Nurmentasausjousen säätö (jatkuu)

2. Kiristä jousitangon etupään kuusiomuttereita ④, kunnes jousen pituus puristettuna on 12,7 cm (12,7 cm:n leikkuuyksiköt) tai 15,9 cm (17,8 cm:n leikkuuyksiköt).

   Huomaa: Vähennä jousen pituudesta 12,7 mm epätasaisessa maastossa käyttöä varten. Tämä vähentää hieman maanpinnan muotojen myötäilyä.

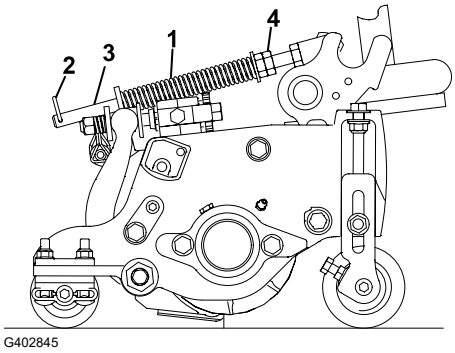

Ruohon leikkaaminen koneella

1. Vapauta seisontajarru, vapauta voimanulosotto ja nosta leikkuuyksiköt.
2. Aja kone leikkuualueelle.
3. Pysäköi kone noin 6 metrin päähän väylästä haluttuun leikkuusuuntaan päin.
4. Laske leikkuuyksiköt kokonaan alas nosto-/laskuvivulla.
5. Kytke voimanulosotto.

   Huomaa: Leikkuuyksiköt eivät käynnisty.

   Huomaa: Moottorin nopeus nousee automaattisesti korkealle joutokäynnille, kun leikkuuyksiköt lasketaan ja voimanulosoton kytkin aktivoidaan.
6. Nosta leikkuuyksiköt kääntymisasentoon napauttamalla nosto-/laskuvipua taaksepäin.

   Huomaa: Nosto-/laskuvivun napauttaminen pitämättä sitä työnnettynä nostaa leikkuuyksiköt kääntymisasentoon ja pysäyttää kelojen pyörimisen, kunnes leikkuuyksiköt lasketaan.
7. Käytä ajopoljinta ja lähesty leikkuualuetta hitaasti.
8. Kun olet saavuttanut leikkuualueen reunan ja aloitat leikkuun, laske leikkuuyksiköt nosto-/laskuvivulla.

   Huomaa: Harjoittelemalla voit varmistaa, että leikkuuyksiköt eivät laskeudu ennenaikaisesti tai leikkaa aluetta, jota ei ole tarkoitus leikata.
9. Aja yksi leikkuuväylä valmiiksi.
10. Kun lähestyt väylän vastakkaista reunaa (ennen kuin saavutat leikkuualueen reunan), nosta leikkuuyksiköt kääntymisasentoon napauttamalla nosto-/laskuvipua taaksepäin.
11. Tee pisaran muotoinen käännös seuraavaa ajoa varten.
12. Laske leikkuuyksiköt automaattisesti kääntymisasennosta painamalla lasku-/nostovipua ja jatka leikkuuta.
13. Kun olet leikannut halutun alueen, aja puhdistuskierros seuraamalla alueen reunaa. Näin varmistetaan, että kaikki nurmi on leikattu tasaisesti väylän reunalla, jossa leikkuuyksiköitä nostettiin ja laskettiin.

Ruohon leikkaaminen koneella (jatkuu)

Huomaa: Virtual Pedal Stop (VPS) -ominaisuudella voit asettaa tilapäisesti alhaisemman enimmäisnopeuden käytön hallinnan parantamiseksi puhdistuskierroksen aikana.

Hiukkassuodattimen ja regeneraation kuvaus

Hiukkassuodatin (DPF) suodattaa pakokaasusta nokea.

Hiukkassuodattimen regeneraatioprosessi käyttää moottorin pakokaasun lämpöä, jota katalysaattori nostaa, kun se muuntaa kertynyttä nokea tuhkaksi.

Pidä seuraavat seikat mielessä, jotta hiukkasuodatin pysyy puhtaana:

- Käytä moottoria täydellä nopeudella mahdollisuuksien mukaan, jotta hiukkassuodatin puhdistaa itsensä paremmin.
- Käytä sopivaa moottoriöljyä.
- Käytä moottoria mahdollisimman vähän joutokäynnillä.
- Käytä vain erittäin vähärikkistä dieselpolttoainetta.

Pidä hiukkassuodattimen toiminta mielessä koneen käytön ja huollon aikana. Moottorin kuormitus tuottaa yleensä riittävän pakokaasujen lämpötilan hiukkassuodattimen regeneraatioon.

TÄRKEÄÄ

Noen kertymistä hiukkassuodattimeen voidaan vähentää käyttämällä moottoria mahdollisimman vähän joutokäynnillä tai alhaisella nopeudella.

VAROITUS

Pakokaasu on kuumaa (noin 600 °C) hiukkassuodattimen regeneroinnin aikana. Kuumat pakokaasut saattavat vahingoittaa käyttäjää tai sivullisia.

- **Älä käytä moottoria suljetussa tilassa.**
- **Varmista, että pakokaasujärjestelmän lähellä ei ole syttyviä materiaaleja.**
- **Varmista, että kuuma pakokaasu ei osu pintoihin, joita korkea lämpötila voi vahingoittaa.**
- **Älä kosketa kuumaa pakokaasujärjestelmän osaa.**
- **Älä seiso koneen pakoputken lähellä.**

Hiukkassuodattimen ja regeneraation kuvaus (jatkuu)

Regeneraatiokuvakkeiden kuvaukset

Kuvake	Kuvakkeen määritelmä
	Pysäköinti- tai palautusregeneraatiota on pyydetty. Suorita regeneraatio välittömästi.
ACK	Regeneraatio on kuitattu ja pyyntöä käsitellään.
	Regeneraatio on käynnissä ja pakokaasun lämpötila on koholla.
	Typpioksidipäästöjen seurantajärjestelmän toimintahäiriö. Kone on huollettava.

Hiukkassuodattimen regeneraatiotyypit

Hiukkassuodattimen regeneraatiotyypit, jotka suoritetaan koneen ollessa käytössä:

Regeneraatiotyyppi	Hiukkassuodattimen regeneraatiota aiheuttavat olosuhteet	Hiukkassuodattimen käytön kuvaus
Passiivinen	Tehdään koneen normaalin käytön aikana suurella moottorin nopeudella tai kuormituksella	• Tietokeskuksessa ei näy passiivisen regeneraation kuvaketta. • Passiivisen regeneraation aikana hiukkassuodatin käsittelee kuumia pakokaasuja, hapettaa haitallisia päästöjä ja polttaa nokea tuhkaksi.
Apu	Tehdään moottorin alhaisen nopeuden tai kuormituksen takia tai tietokoneen havaitessa hiukkassuodattimen alkavan tukkeutua noesta	• Tietokeskuksessa ei näy apuregeneraation kuvaketta. • Apuregeneraation aikana moottorin tietokone säätää moottorin asetuksia pakokaasujen lämpötilan nostamista varten.
Nollaus	Tapahtuu 100 tunnin välein Tapahtuu myös, jos moottorin normaali toiminta ylittää sallitun suodattimeen kertyneen nokimäärän	• Kun korkean pakokaasulämpötilan kuvake näkyy tietokeskuksessa, regeneraatio on käynnissä. • Nollausregeneraation aikana moottorin tietokone ylläpitää normaalia suurempaa moottorin nopeutta suodattimen regeneraation varmistamiseksi.

Hiukkassuodattimen ja regeneraation kuvaus (jatkuu)

Hiukkassuodattimen regeneraatiotyypit, jotka edellyttävät koneen pysäköintiä:

Regeneraatiotyyppi	Hiukkassuodattimen regeneraatiota aiheuttavat olosuhteet	Hiukkassuodattimen käytön kuvaus
Pysäköinti	Tapahtuu, koska tietokone päättelee, että automaattinen hiukkassuodattimen puhdistus ei ole ollut riittävä. Tapahtuu myös silloin, kun käyttäjä käynnistää pysäköintiregeneraation Voi tapahtua, koska regeneraation esto on aloitettu ja se on poistanut automaattisen hiukkassuodattimen puhdistuksen käytöstä Voi johtua väärän polttoaineen tai moottoriöljyn käytöstä	• Kun nollaus odottaa- / pysäköintiregeneraation tai palautusregeneraation kuvake näkyy tai regeneraatiota pyydetään. • Suorita pysäytysregeneraatio mahdollisimman pian, jotta palautusregeneraatiota ei tarvita. • Pysäköintiregeneraatio kestää 30–60 minuuttia. • Polttoainesäiliössä täytyy olla vähintään neljäsosan verran polttoainetta. • Kone on pysäköitävä pysäköintiregeneraatiota varten.
Palautus	Tapahtuu, koska pysäköidyn palautuksen pyyntö on ohitettu, jolloin hiukkassuodatin voi olla vaarallisen tukossa	• Kun nollaus odottaa- / pysäköintiregeneraation tai palautusregeneraation kuvake näkyy, palautusregeneraatiota pyydetään. • Palautusregeneraatio kestää enintään kolme tuntia. • Polttoainesäiliön täytyy olla vähintään puoliksi täynnä. • Kone on pysäköitävä palautusregeneraatiota varten.

Hiukkassuodattimen regeneraation valikkojen käyttö

1. Vieritä kohdassa **Päävalikko**alaspäin kohtaan **Huolto** ja paina valintapainiketta.
2. Vieritä kohdassa **Huolto**kohtaan **DPF Regeneration (Hiukkassuodattimen regeneraatio)** ja paina valintapainiketta.
3. Valitse tarvitsemasi regenerointitoiminto.

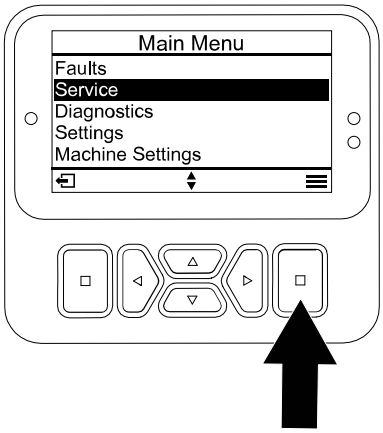

G483678s

Aika edellisestä regeneraatiosta

1. Avaa **DPF Regeneration (Hiukkassuodattimen regeneraatio)** -valikko ja vieritä kohtaan **Last Regen (Edellinen regeneraatio)**.
2. Valitse **Last Regen (Edellinen regeneraatio)** -kohta.
3. Käytä **Last Regen (Edellinen regeneraatio)** -kenttää ja määritä, kuinka monta tuntia olet käyttänyt moottoria edellisen nollaus-, pysäköinti- tai palautusregeneraation jälkeen.
4. Palaa **DPF Regeneration (Hiukkassuodattimen regeneraatio)** -valikkoon valitsemalla takaisin-painike.

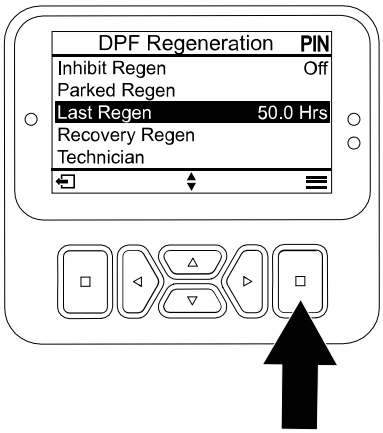

G483679s

Regeneraation eston asettaminen

Vain nollausregeneraatio

Nollausregeneraatio tuottaa enemmän moottorin pakokaasuja. Jos käytät konetta puiden, pensaiden, korkean ruohon tai muiden lämpötilaherkkien kasvien tai materiaalien ympärillä, voit käyttää **Inhibit Regen (Estä regeneraatio)** -asetusta, joka estää moottorin tietokonetta suorittamasta nollausregeneraatiota.

Huomaa: Vaihtoehtoa **Inhibit Regen (Estä regeneraatio)** käytetään aina, kun konetta huolletaan suljetussa tilassa.

Huomaa: Jos asetat tietokeskuksen estämään regeneraation, tietokeskus näyttää ilmoituksen 15 minuutin välein, kun moottori pyytää nollausregeneraatiota.

TÄRKEÄÄ

Kun sammutat moottorin ja käynnistät sen uudelleen, Estä regeneraatio -asetus on oletusarvoisesti POIS.

1. Avaa **DPF Regeneration (Hiukkassuodattimen regeneraatio)** -valikko ja vieritä alaspäin kohtaan **Inhibit Regen (Estä regeneraatio)**.
2. Valitse **Inhibit Regen (Estä regeneraatio)** -kohta.
3. Vaihda regeneraation eston asetukseksi POIS tai PÄÄLLÄ.

Pysäköinti- tai palautusregeneraation valmistelu

1. Varmista, että koneen polttoainesäiliössä on tarpeeksi polttoainetta suoritettavan regeneraatiotyypin mukaan:
   - **Pysäköintiregeneraatio:** Varmista, että polttoainesäiliössä on vähintään neljäsosan verran polttoainetta ennen pysäköintiregeneraatiota.
   - **Palautusregeneraatio:** Varmista, että polttoainesäiliö on vähintään puoliksi täynnä ennen palautusregeneraatiota.
2. Siirrä kone ulos alueelle, jossa ei ole syttyviä materiaaleja tai esineitä, joita korkea lämpötila voi vahingoittaa.
3. Pysäköi kone tasaiselle alustalle, siirrä kaikki säätimet VAPAA-asentoon, vapauta voimanulosotto ja laske leikkuuyksiköt.
4. Kytke seisontajarru ja anna moottorin saavuttaa alhainen joutokäyntinopeus.

Pysäköinti- tai palautusregeneraation suorittaminen

Kun moottorin tietokone pyytää pysäköintiregeneraatiota, seuraa tietokeskuksessa näkyviä ohjeita:

TÄRKEÄÄ

Koneen tietokone peruu hiukkassuodattimen regeneraation, jos lisäät moottorin nopeutta alhaiselta joutokäynniltä tai vapautat seisontajarrun.

1. Avaa **DPF Regeneration (Hiukkassuodattimen regeneraatio)** -valikko ja vieritä alaspäin kohtaan **Parked Regen (Pysäköintiregeneraatio)** tai **Recovery Regen (Palautusregeneraatio)**.
2. Valitse **Parked Regen (Pysäköintiregeneraatio)** tai **Recovery Regen (Palautusregeneraatio)** -kohta.

   Huomaa: Palautusregeneraation aloittaminen edellyttää, että syötät oikean PIN-koodin.

Hiukkassuodattimen ja regeneraation kuvaus (jatkuu)

3. Varmista Regen Parameters (Regeneroinnin parametrit) -näytössä, että polttoainetta on ¼ säiliön tilavuudesta, jos suoritat pysäköintiregeneraatiota, tai ½ säiliön tilavuudesta, jos suoritat palautusregeneraatiota. Varmista, että seisontajarru on kytketty ja moottorin nopeus on asetettu alhaiselle joutokäynnille. Jatka painamalla valintapainiketta.
4. Jatka Initiate DPF Regen (Käynnistä hiukkassuodattimen regeneraatio) -näytössä painamalla seuraava-painiketta.
5. Tietokeskus näyttää Initiating DPF Regen (Käynnistetään hiukkassuodattimen regeneraatio) -viestin.

   Huomaa: Peru regeneraatio tarvittaessa painamalla peruutuskuvaketta.
6. Tietokeskuksessa näkyy aikaa jäljellä -viesti.
7. Tietokeskus näyttää alkunäytön, ja regeneraation kuittauskuvake tulee näkyviin 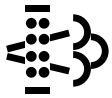

.

   Huomaa: Kun hiukkassuodattimen regeneraatio on käynnissä, tietokeskuksessa näkyy korkean pakokaasujen lämpötilan kuvake 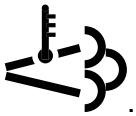
.
8. Kun moottorin tietokone saa valmiiksi pysäköinti- tai palautusregeneraation, tietokeskuksessa näkyy ilmoitus. Poistu alkunäyttöön painamalla mitä tahansa painiketta.

   Huomaa: Jos regeneraatio ei valmistu, seuraa ilmoituksia ja poistu alkunäyttöön painamalla mitä tahansa painiketta.

Pysäköinti- tai palautusregeneraation peruuttaminen

Käynnissä olevan pysäköinti- tai palautusregeneraation voi peruuttaa Parked Regen Cancel (Pysäköintiregeneraation peruutus)- tai Recovery Regen Cancel (Palautusregeneraation peruutus) -asetuksella.

1. Avaa **DPF Regeneration (Hiukkassuodattimen regeneraatio)** -valikko ja vieritä kohtaan **Parked Regen (Pysäköintiregeneraatio)** tai **Recovery Regen (Palautusregeneraatio)**.
2. Peruuta pysäköintiregeneraatio tai palautusregeneraatio painamalla valintapainiketta.

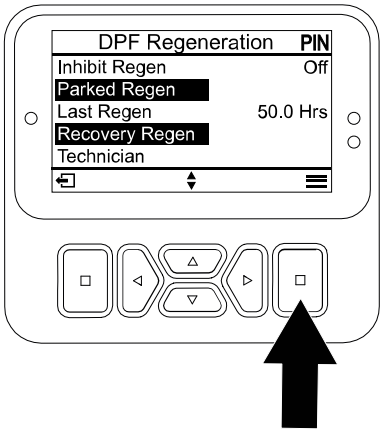

G483825s

Nostovarren vastapainon säätö

Takaleikkuuyksiköt

VAROITUS

Jouset ovat kireällä, ja niiden säätäminen voi aiheuttaa lievän tai kohtalaisen loukkaantumisen.

Säädä jousia varovaisesti.

Takaleikkuuyksiköihin kohdistuvaa vastapainovoimaa voidaan säätää erilaisia nurmiolosuhteita varten ja yhtenäisen leikkuukorkeuden saavuttamiseksi epätasaisissa olosuhteissa tai alueilla, joille on kertynyt olkia.

Säädä kunkin vääntöjousen vastapainovoimaksi yksi neljästä asetuksesta. Kukin asento lisää tai vähentää leikkuuyksikköön kohdistuvaa vastapainovoimaa 2,3 kg. Vastapaino voidaan poistaa kokonaan asettamalla jouset ensimmäisen jousiohjaimen takaosaan (neljäs asento).

Huomaa: Poista kaikki vastapainovoima asettamalla vääntöjousen pitkä pää olkatapin yläpuolelle.

1. Pysäköi kone tasaiselle alustalle, laske leikkuuyksiköt alas, sammuta moottori, kytke seisontajarru ja irrota virta-avain.
2. Työnnä vastapainojousen (1) pitkä pää putkeen tai vastaavaan ja käännä jousi olkatapin (2) ympärille haluttuun asentoon.
3. Toista vaihe 2 toiselle vastapainojouselle.

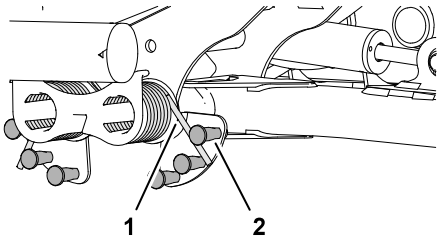

G402848

Nostovarren kääntymisasennon säätö

1. Pysäköi kone tasaiselle alustalle, laske leikkuuyksiköt alas, sammuta moottori, kytke seisontajarru ja irrota virta-avain.
2. Paikanna nostovarren kytkin hydraulisäiliön alapuolelta ja viidennen leikkuuyksikön nostovarren sisäpuolelta.

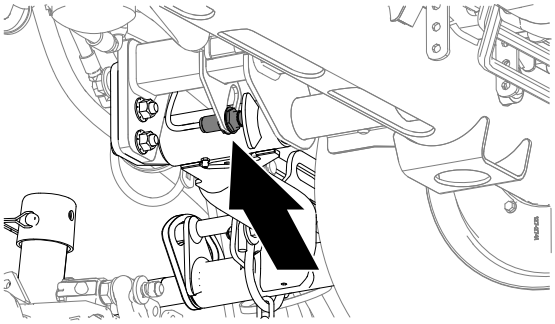
G439043

Nostovarren kääntymisasennon säätö (jatkuu)

3. Löysää vastamutteria, joka kiinnittää nostovarren ① kytkinlevyyn ②.
4. Säädä nostovarren kytkintä seuraavalla tavalla:
   - Korota nostovarren kääntymiskorkeutta siirtämällä kytkintä alas.
   - Laske nostovarren kääntymiskorkeutta siirtämällä kytkintä ylös.

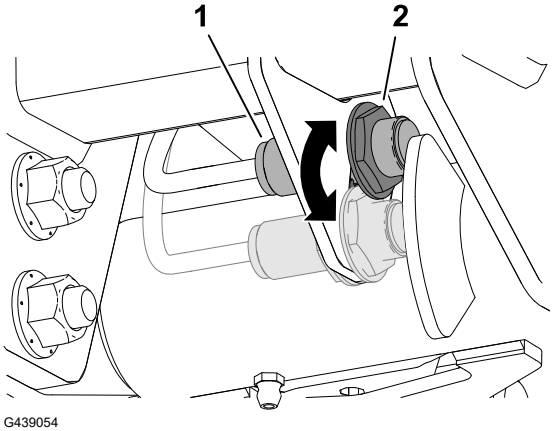

TÄRKEÄÄ

Pidä kytkimen ja nostovarren liipaisimen kärkivälinä 1,0–2,5 mm. Kytkimen LED-valo varmistaa kytkimen oikean toiminnan.

5. Kiristä vastamutterit momenttiin **20 N·m ± 2 N·m**.

TÄRKEÄÄ

Älä kiristä vastamuttereita liikaa, ettei anturi vaurioidu.

Kelanopeuden säätö

TÄRKEÄÄ

On tärkeää, että leikkuukäytössä käytetään asianmukaisia kelanopeuksia.

- **Liian hitaat kelanopeudet voivat aiheuttaa nurmeen aaltokuvioita. Jos aaltokuvioita esiintyy, yritä lisätä kelanopeuksia tai alentaa leikkuunopeutta.**
- **Liian suuret kelanopeudet voivat vahingoittaa nurmea ja/tai kuluttaa keloja, kiinteitä teriä tai muita mekaanisia osia ennenaikaisesti.**

Säädä kelanopeutta manuaalisesti seuraavasti:

1. Mene kohtaan **Machine Settings (Koneen asetukset)**ja anna terien määrä, leikkuunopeus ja leikkuukorkeus, joita käytetään sopivan kelanopeuden laskemiseen.
2. Jos lisäsäätöjä tarvitaan, vieritä kohdassa **Machine Settings (Koneen asetukset)** alaspäin kohtaan **Front Reel Speed (Etukelojen nopeus)**, **Rear Reel Speed (Takakelojen nopeus)**tai molempiin.

Kelanopeuden säätö (jatkuu)

3. Muuta kelanopeutta painamalla oikeaa navigointipainiketta. Kun nopeusasetus muuttuu, näytössä näkyy edelleen terien määrään, leikkuunopeuteen ja leikkuukorkeuteen perustuva kelanopeus, mutta siinä näkyy myös uusi nopeus.

   Huomaa: Kelanopeutta on ehkä nostettava tai laskettava nurmiolosuhteiden mukaan.

178 mm:n kelan kelanopeuskaavio

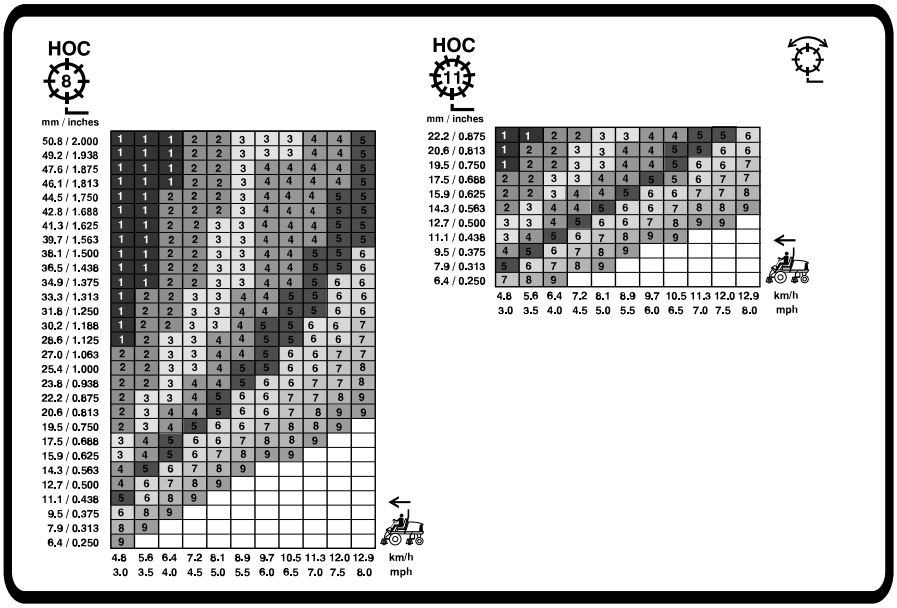

G439056

Merkkivalojen yleiskatsaus

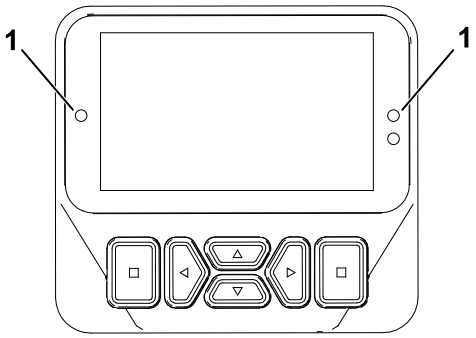

G461477

(1) Merkkivalo

- Valo vilkkuu punaisena: aktiivinen vika
- Jatkuva punainen: aktiivinen ilmoitus
- Jatkuva sininen: kalibrointi-/valintaikkunaviestit
- Jatkuva vihreä: normaali toiminta

Käyttövihjeitä

Varoitusjärjestelmän yleiskatsaus

Jos varoitusvalo syttyy käytön aikana, pysäytä kone välittömästi ja korjaa ongelma ennen käytön jatkamista. Jos konetta käytetään viallisena, seurauksena saattaa olla vakavia vaurioita.

Koneen kuljetus

Vapauta voimanulosotto ja nosta leikkuuyksiköt KULJETUSASENTOON. Ole varovainen, ettet vahingoita konetta tai leikkuuyksiköitä ajaessasi kapeista väleistä. Käytä konetta rinteissä erityisen varovasti. Aja hitaasti ja vältä jyrkkiä käännöksiä rinteissä, jotta kone ei kaadu. Laske leikkuuyksiköt alamäkeen ajettaessa. Tällöin ohjattavuus paranee.

Leikkuukuvioiden yleiskatsaus

Tämä on tehokkain tapa estää aaltokuvioiden muodostuminen.

Leikkuukuviota on vaihdettava usein, jotta vältetään samaan suuntaan toistuvan leikkuun aiheuttamat leikkuujäljen ongelmat.

Asianmukaiset leikkuutekniikat

- Jotta nurmeen saadaan ammattimaisen suorat linjat ja raidat, joita tietyt käyttökohteet edellyttävät, etsi puu tai muu kaukana oleva kohde ja aja suoraan sitä kohti.
- Pidä kela ja kiinteä terä terävinä.
- Varmista kelan ja kiinteän terän oikea välys. Käytä kevyttä kosketusta.
- Noudata ⅓-sääntöä (leikkaa ruohosta vain ⅓ kerrallaan).
- Aseta kelanopeus ja ajonopeus halutun leikkuupituuden saavuttamiseksi.
- Kun leikkaat ruohoa märissä olosuhteissa, avaa leikkuuyksikön takasuojus.

Paljaaksi leikkaaminen, ympyräleikkuu ja pystyleikkuu

- **Paljaaksi leikkaaminen / ympyräleikkuu**
  - Paljaaksi leikkaamista ja ympyräleikkuuta pidetään vaativina käyttötarkoituksina. Varaa keloja erityisesti näitä käyttötarkoituksia varten.
  - Noudata ⅓-sääntöä (leikkaa ruohosta vain ⅓ kerrallaan).
- **Pystyleikkuu**
  - Jos käytössä on 127 mm:n pystyleikkuuyksikkö, aseta pystyleikkuuyksikön terän syvyydeksi enintään 3,2 mm. Jos käytössä on 178 mm:n pystyleikkuuyksikkö, aseta terän syvyydeksi enintään 6 mm.
  - Varmista, että leikkuuyksikön terät ovat terävät ja oikein säädetyt ja ettei yksikään teristä ole taipunut. Tylsät ja taipuneet terät vaativat enemmän tehoa.
  - Terien lisääminen terävälien pienentämiseksi lisää virrankulutusta.

Käyttövihjeitä (jatkuu)

- **Parhaat käytännöt paljaaksi leikkaamista, ympyräleikkuuta ja pystyleikkuuta varten**
  - Avaa takaleikkuuyksikön suojukset.
  - Suositeltu enimmäisleikkuunopeus on 6 km/h.
  - Aseta kelanopeuksien asetukseksi 6.

    Huomaa: Suuremmat kelanopeusasetukset heikentävät vääntövoimaa. Paljaaksi leikkaamisen aikana saavutetaan parempi suorituskyky ja tehokkuus alemmilla kelanopeusasetuksilla.
  - Älä käytä Economy-tilaa.
  - Tarkkaile moottorin jäähdytysnesteen lämpötilaa tietokeskuksen näytössä.
  - Tarkasta takajäähdyttimen säleikkö ja jäähdyttimen yläpuolella oleva ilmanpuhdistimen ilmanottosäleikkö roskien kertymisen varalta.
  - Jos moottori ylikuumenee, pysäköi kone varjoon alueelle, jossa on hyvä ilmavirtaus, jotta osat jäähtyvät.

Koneen huolto leikkuun jälkeen

Suorita seuraavat vaiheet leikkuun jälkeen:

1. Pese kone huolellisesti puutarhaletkun avulla mutta ilman suutinta, jottei liiallinen vedenpaine aiheuta veden pääsyä laitteen sisälle tai vaurioita tiivisteitä tai laakereita.
2. Varmista, ettei jäähdyttimessä ja öljynjäähdyttimessä ole likaa tai ruohosilppua.
3. Tarkasta, ettei koneessa ole hydraulinestevuotoja ja etteivät hydrauliosat ja mekaaniset osat ole vaurioituneet tai kuluneet. Tarkista myös leikkuuyksikön terien terävyys.

Käytön jälkeen

Kiinnityspisteiden sijainnit

- **Koneen etuosa:** aukko nelikulmaisessa alustassa, akseliputken alla kunkin eturenkaan sisäpuolella.

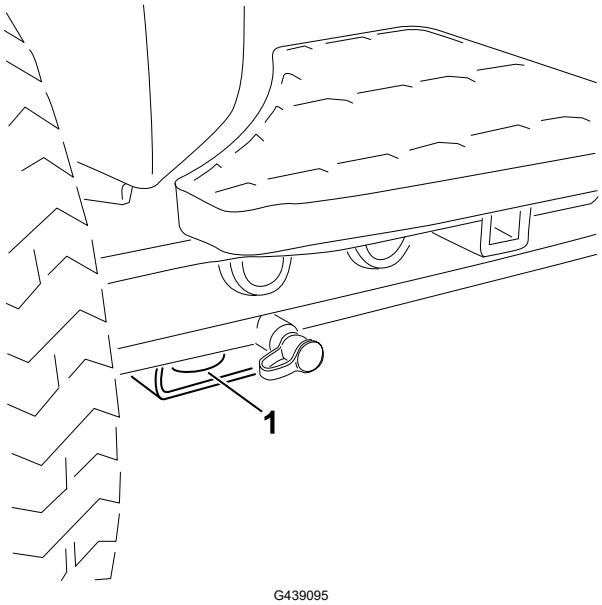

(1) Etukiinnityspiste

- **Koneen takaosa**: takarungossa koneen kummallakin puolella.

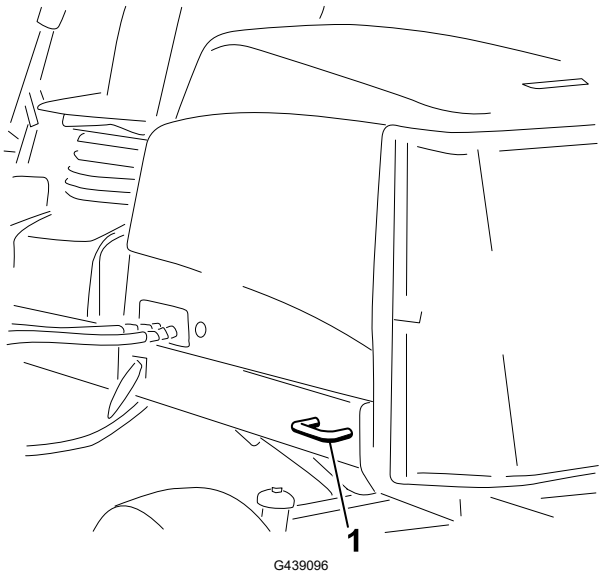

(1) Takakiinnityspiste

Koneen kuljetus

Noudata alla olevia vinkkejä, kun kuljetat konetta.

- Käytä täysleveää ramppia lastatessasi konetta perävaunuun tai lavalle.
- Kiinnitä kone tiukasti.

Koneen työntäminen tai hinaaminen

Hätätilanteessa konetta voidaan liikuttaa eteenpäin avaamalla hydraulisessa säätötilavuuspumpussa oleva ohitusventtiili ja työntämällä tai hinaamalla konetta.

TÄRKEÄÄ

Konetta ei saa työntää tai hinata nopeammin kuin 3–4,8 km/h. Suuremmalla nopeudella vaihteistoon voi tulla sisäisiä vaurioita.

Ohitusventtiilien on oltava auki ja jarrun vapautettuna aina, kun konetta työnnetään tai hinataan.

---

1. Avaa istuimen jalustan salpa ja kallista istuin auki.
2. Paikanna ohitusventtiilit istuimen alta ja hydrostaatin päältä.

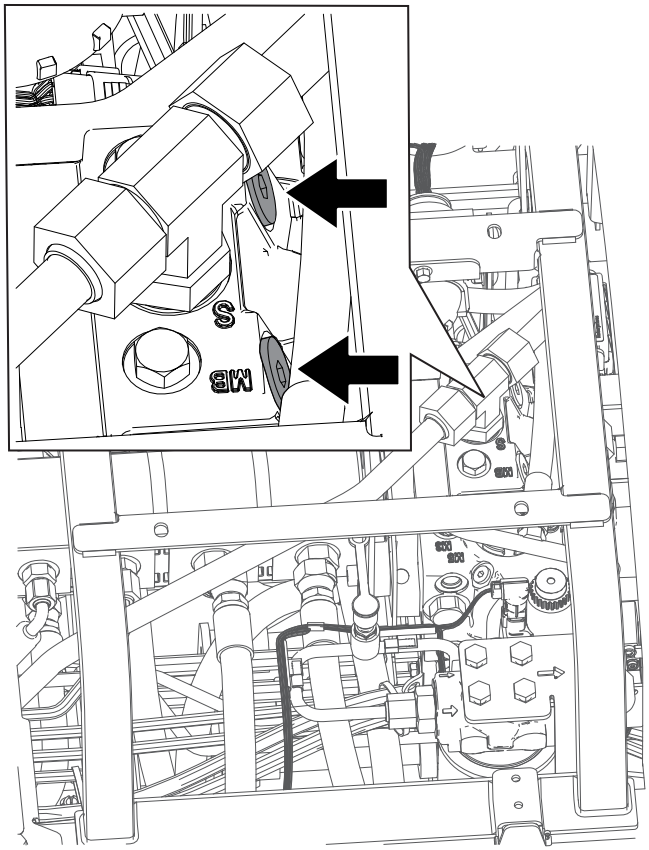

G439099

3. Löysää venttiileitä 3 kierrosta, jolloin öljyn ohivirtaus alkaa.

Huomaa: Koska neste ohitetaan, konetta voidaan liikuttaa hitaasti vaurioittamatta vaihteistoa.

4. Paikanna jarrun vapautuksen lohko oikean eturenkaan läheltä ja hydraulisäiliön takaa.
5. Aseta putki tai vastaava esine, pidä lohkon musta nuppi ② sisällä ja pumppaa ① lohkoa kolme kertaa. Kun jarrua pumpattaessa tuntuu huomattava vastus, jarru vapautuu.

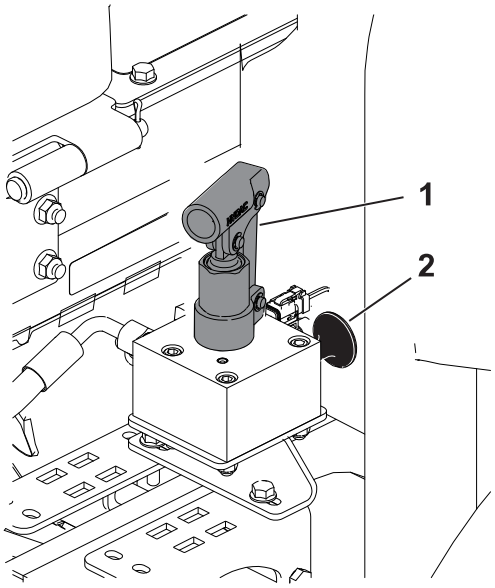

G439110

TÄRKEÄÄ

Älä pumppaa lohkoa, kun sen pumppaaminen ei enää onnistu vaivatta. Jos lohkoa pumpataan liikaa, voi syntyä vaurioita.

Huomaa: Kun lohkoon on kertynyt paine, jarru vapautuu noin 60 minuutin ajaksi. Vapauta jarru tarvittaessa uudelleen 60 minuutin kuluttua pumppaamalla lohkoa.

6. Työnnä tai hinaa konetta.
7. Kytke jarru vetämällä musta nuppi esiin tai käynnistämällä moottori.

   Huomaa: Jarru palautuu automaattisesti, kun moottori käynnistetään.

8. Sulje ohitusventtiilit. Kiristä venttiilit momenttiin **11 N·m**.

TÄRKEÄÄ

Varmista, että ohitusventtiilit on suljettu ennen koneen käytön aloittamista. Jos moottoria käytetään ohitusventtiilin ollessa auki, vaihteisto ylikuumenee.

Huomaa: Koneen vasen ja oikea puoli määritellään normaalista käyttöasennosta käsin.

Huomaa: Kytkentä- ja hydraulikaavion voi tarvittaessa ladata maksuttomasti osoitteesta www.Toro.com etsimällä oman laitteen kotisivulla olevasta opaslinkistä.

TÄRKEÄÄ

Katso moottorin käyttöoppaasta ja leikkuuyksikön *käyttöoppaasta* tietoja muista huoltotoimenpiteistä.

Kunnossapitotaulukko

Huoltoväli	Huoltotoimenpide	Osanro	Kpl	Kuvaus
Ensimmäisen käyttötunnin jälkeen	Kiristä pyöränmutterit momenttiin 94–122 N·m.	-	-	-
	Kiristä etuakselin navan mutterit momenttiin 407–542 N·m.	-	-	-
	Jos koneessa on CrossTrax®-jokapyöräveto, kiristä taka-akselin navan mutterit momenttiin 366–447 N·m.	-	-	-
8 ensimmäisen käyttötunnin jälkeen	Tarkista laturin hihnan kunto ja kireys.	127-2998	1	Laturin hihna
10 ensimmäisen käyttötunnin jälkeen	Kiristä pyöränmutterit momenttiin 94–122 N·m.	-	-	-
	Kiristä etuakselin navan mutterit momenttiin 407–542 N·m.	-	-	-
	Jos koneessa on CrossTrax®-jokapyöräveto, kiristä taka-akselin navan mutterit momenttiin 366–447 N·m.	-	-	-
Aina ennen käyttöä tai päivittäin	Tarkasta turvavyö(t).	-	-	-
	Tarkasta turvakytkimet.	-	-	-
	Kaatumissuojausjärjestelmän osat on tarkastettava säännöllisesti kulumisen ja vaurioiden varalta.	-	-	-
	Tarkista moottoriöljyn määrä.	121-6393	1	10W-30 Premium -moottoriöljy (19 litraa)

Huoltoväli	Huoltotoimenpide	Osanro	Kpl	Kuvaus
		121-6392	1	10W-30 Premium -moottoriöljy (208 litraa)
		121-6395	1	15W-40 Premium -moottoriöljy (19 litraa)
		121-6394	1	15W-40 Premium -moottoriöljy (208 litraa)
	Tyhjennä vedenerotin.	-	-	-
	Tarkasta sähköjohdot.	-	-	-
	Tarkista rengaspaine.	-	-	-
	Tarkista moottorin jäähdytysnesteen määrä.	-	-	-
	Puhdista moottorin jäähdytysjärjestelmä.	-	-	-
	Tarkista hydraulinesteen määrä.	133-8086	1	PX Extended Life -hydraulineste (19 litraa)
		133-8087	1	PX Extended Life -hydraulineste (208 litraa)
	Tarkista hydrauliletkut ja -putket.	-	-	-
	Tarkista kelan ja kiinteän terän kosketus.	-	-	-
50 käyttötunnin välein	Rasvaa laakerit ja holkit (ja välittömästi jokaisen pesun jälkeen).	108-1190	1	Premium-yleisrasva (420 ml)
	Puhdista akku ja tarkasta sen kunto (tai viikoittain sen mukaan, kumpi saavutetaan ensin).	-	-	-
	Tarkista akkukaapelien kytkennät.	-	-	-
100 käyttötunnin välein	Tarkasta jäähdytysjärjestelmän letkut.	-	-	-
	Tarkista laturin hihnan kunto ja kireys.	127-2998	1	Laturin hihna
250 käyttötunnin välein	Vaihda moottoriöljy ja suodatin.	125-7025	1	Moottoriöljyn suodatin
		121-6393	1	10W-30 Premium -moottoriöljy (19 litraa)
		121-6392	1	10W-30 Premium -moottoriöljy (208 litraa)
		121-6395	1	15W-40 Premium -moottoriöljy (19 litraa)

Huoltoväli	Huoltotoimenpide	Osanro	Kpl	Kuvaus
		121-6394	1	15W-40 Premium -moottoriöljy (208 litraa)
	Kiristä pyöränmutterit momenttiin 94–122 N·m.	-	-	-
	Kiristä etuakselin navan mutterit momenttiin 407–542 N·m.	-	-	-
	Jos koneessa on CrossTrax®-jokapyöräveto, kiristä taka-akselin navan mutterit momenttiin 366–447 N·m.	-	-	-
400 käyttötunnin välein	Huolla ilmanpuhdistin (useammin erittäin likaisissa tai pölyisissä olosuhteissa). Huolla ilmanpuhdistin (aikaisemmin, jos ilmanpuhdistimen ilmaisin näyttää punaista.	108-3810	1	Ilmanpuhdistimen suodatin
	Vaihda polttoaineen-/vedenerottimen suodatin.	125-2915	1	Polttoainejärjestelmän vesisuodatin
	Vaihda polttoainesuodatin.	125-8752	1	Polttoainesuodatin
	Tarkasta polttoaineletkut ja liitännät.	-	-	-
800 käyttötunnin välein	Tyhjennä ja puhdista polttoainesäiliö.	-	-	-
	Tarkista takapyörien aurauskulmat.	-	-	-
	Jos et käytä suositeltua hydraulinestettä tai olet jossain vaiheessa lisännyt säiliöön vaihtoehtoista nestettä, vaihda hydraulisuodattimet.	75-1310	1	Hydraulisuodatin
		94-2621	1	Hydraulisuodatin
	Jos et käytä suositeltua hydraulinestettä tai olet jossain vaiheessa lisännyt säiliöön vaihtoehtoista nestettä, vaihda hydraulineste.	133-8086	1	PX Extended Life -hydraulineste (19 litraa)
		133-8087	1	PX Extended Life -hydraulineste (19 litraa)
1 000 käyttötunnin välein	Jos käytät suositeltua hydraulinestettä, vaihda hydraulisuodattimet.	75-1310	1	Hydraulisuodatin
		94-2621	1	Hydraulisuodatin
2 000 käyttötunnin välein	Jos käytät suositeltua hydraulinestettä, vaihda hydraulineste.	133-8086	1	PX Extended Life -hydraulineste (19 litraa)
		133-8087	1	PX Extended Life -hydraulineste (208 litraa)
6 000 käyttötunnin välein	Pura, puhdista ja kokoa hiukkassuodattimen nokisuodatin (katso lisätietoja *huolto-oppaasta*).	-	-	-

Huoltoväli	Huoltotoimenpide	Osanro	Kpl	Kuvaus
Ennen varastointia	Tyhjennä ja puhdista polttoainesäiliö.	-	-	-
2 vuoden välein	Huuhtele jäähdytysjärjestelmän neste pois ja vaihda neste uuteen (toimita kone valtuutettuun huoltoliikkeeseen tai valtuutetulle jälleenmyyjälle tai katso lisätietoja huolto-oppaasta).	-	-	-
	Vaihda hydrauliletkut (toimita kone valtuutettuun huoltoliikkeeseen tai valtuutetulle jälleenmyyjälle tai katso lisätietoja huolto-oppaasta).	-	-	-
	Vaihda jäähdytysnesteletkut (toimita kone valtuutettuun huoltoliikkeeseen tai valtuutetulle jälleenmyyjälle tai katso lisätietoja huolto-oppaasta).	-	-	-

Päivittäisen huollon tarkastuslista

Ota tästä sivusta kopioita.

Tarkistettavat kohdat	Viikolle:						
	Ma	Ti	Ke	To	Pe	La	Su
Tarkista turvajärjestelmän toiminta.							
Tarkista jarrujen toiminta.							
Tarkista moottoriöljyn ja polttoaineen määrä.							
Tyhjennä veden/polttoaineen erotin.							
Tarkista ilmansuodattimen rajoitinilmaisin.							
Tarkista, ettei jäähdyttimessä ja säleikössä ole roskia.							
Kuuntele, kuuluuko moottorista epätavallisia ääniä.[1]							
Kuuntele, kuuluuko käytettäessä epätavallisia ääniä.							
Tarkista hydraulijärjestelmän nestemäärä.							
Tarkista hydraulisuodattimen ilmaisin.[2]							
Tarkista, ettei hydrauliletkuissa ole vaurioita.							
Tarkista nestevuodot.							

Tarkistettavat kohdat	Viikolle:						
	Ma	Ti	Ke	To	Pe	La	Su
Tarkista rengaspaine.							
Tarkista mittareiden toiminta.							
Tarkista kelan ja kiinteän terän kohdistus.							
Tarkista leikkuukorkeussäätö.							
Tarkista kaikkien rasvanippojen voitelu.[3]							
Korjaa maalipinnan vauriot.							

1. Tarkasta hehkutulppa ja ruiskutussuuttimet, jos käynnistys on hidas, jos moottori savuttaa liikaa tai jos moottori käy karkeasti.
2. Tarkista moottorin käydessä ja öljyn ollessa käyttölämpötilassa.
3. Välittömästi jokaisen pesun jälkeen luettelon mukaisesta huoltovälistä riippumatta

TÄRKEÄÄ

Lisää huoltotoimenpiteitä on moottorin käyttöohjeessa.

Todetut viat

Tarkastuksen suoritti:		
Vika	**Päivämäärä**	**Huomio**
1		
2		
3		
4		
5		

Huoltoa edeltävät toimenpiteet

Valmistelu huoltoa varten

1. Pysäköi kone tasaiselle alustalle, vapauta voimanulosotto, laske leikkuuyksiköt ja kytke seisontajarru.
2. Sammuta moottori, irrota virta-avain, odota, kunnes kaikki liikkuvat osat ovat pysähtyneet ja anna moottorin jäähtyä.

Konepellin avaaminen

Avaa kumpikin konepellin salpa ① ja kierrä konepelti auki.

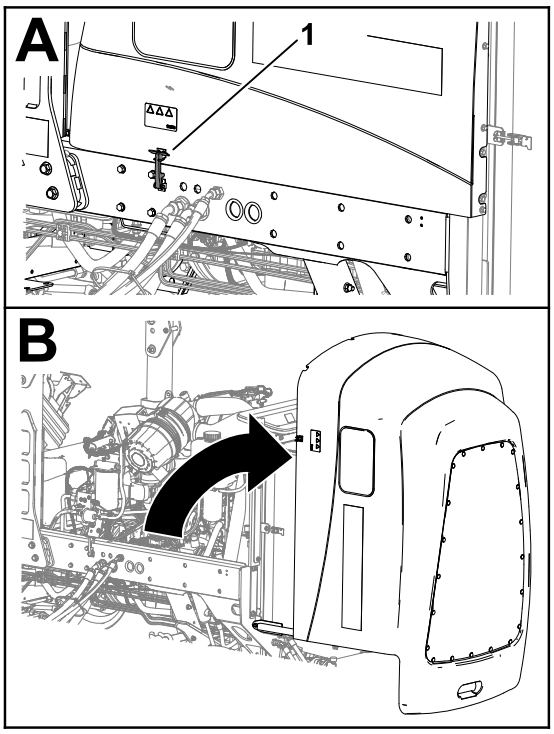

G424259

Konepellin sulkeminen

Kierrä konepelti varovasti kiinni ja kiinnitä se kahdella konepellin salvalla ①.

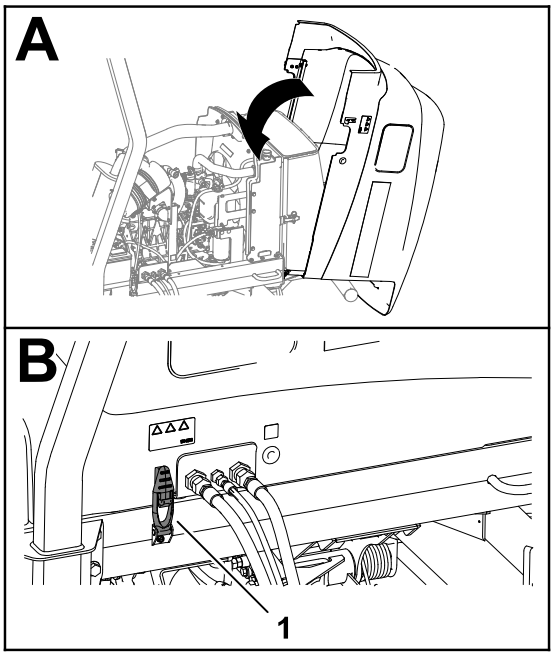

G437871

Säleikön avaaminen

1. Irrota kuulatappi ① säleikön salvasta ②.
2. Vapauta salpa ja avaa säleikkö.

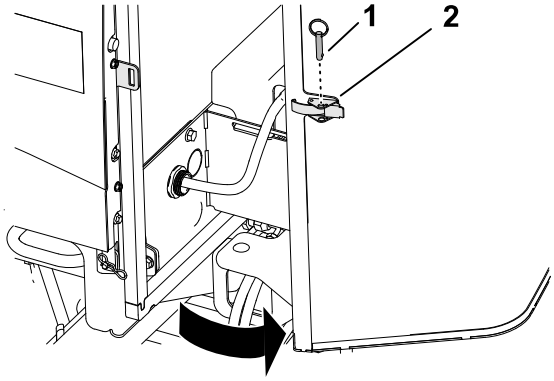

G437863

Säleikön sulkeminen

1. Sulje ja salpaa säleikkö.
2. Työnnä kuulatappi ① säleikön salvan ② läpi.

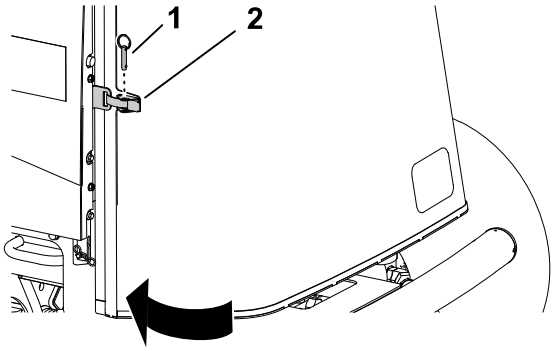

G414734

Istuimen kallistus

1. Vapauta istuimen jalustan Ⓐ salpa.
2. Kallista istuin ja jalusta auki Ⓑ.
3. Tue ne kannatintankojen avulla Ⓒ.

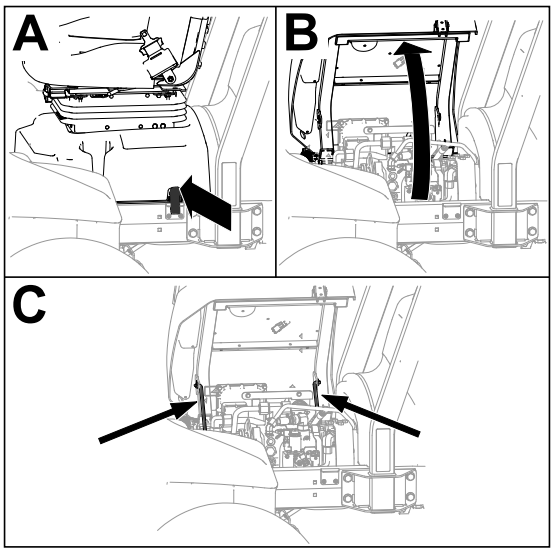

G443836

Istuimen lasku

1. Käännä istuinta hieman ja nosta etukannatintanko ulos pidätinuran syvennyksestä.
2. Laske istuinta varovasti, kunnes se lukittuu paikalleen.

Nostokohdat

Huomaa: Tue kone pukeilla, kun työskentelet koneen alla.

Käytä seuraavia kohtia koneen nostamiseen:

- Etuosa: etuakseliputkessa olevien tunkin kannattimien aukot.
- Takaosa: taka-akseliputki.

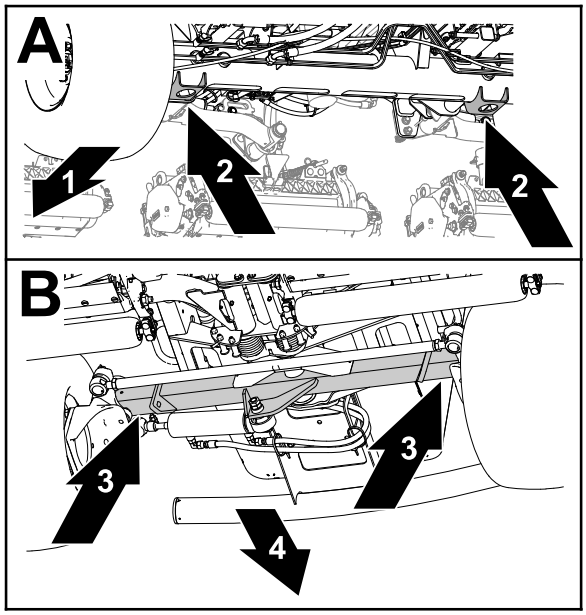

G437877

(1) Koneen etuosa
(2) Tunkin kannattimet (etuakseliputki)
(3) Taka-akseliputki
(4) Koneen takaosa

Voitelu

Laakerien ja holkkien rasvaus

Koneessa on rasvanipat, jotka on voideltava säännöllisesti. Pölyiset ja likaiset käyttöolosuhteet saattavat aiheuttaa lian tunkeutumisen laakereihin ja holkkeihin, mistä on seurauksena nopeaa kulumista. Voitele rasvanipat välittömästi jokaisen pesun jälkeen huolimatta luettelon mukaisesta huoltovälistä.

1. Valmistele kone huoltoa varten.
2. Rasvaa kaikki koneen nipat litiumpohjaisella rasvalla nro 2.

Rasvanippojen sijainnit

Käytettävä rasva: litiumpohjainen rasva nro 2

Pumpun ja vetoakselin kardaaninivel (3) **Huomaa:** Pumpun vetoakseli sijaitsee konepellin alla.	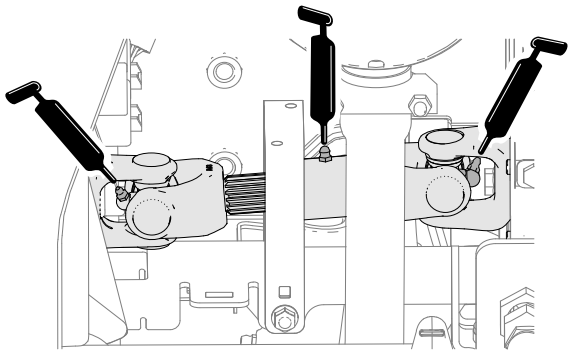 G452382
Leikkuuyksikön nostovarren sylinterit (2 kussakin) Nostovarren tapit (1 kussakin)	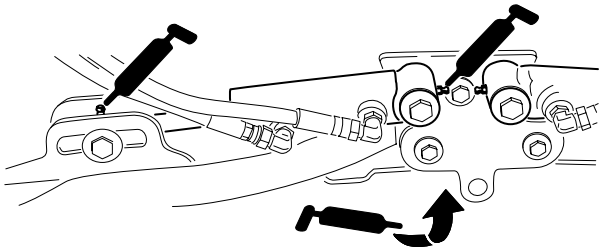 G452355
Leikkuuyksikön kannatin ja tappi (2 kussakin)	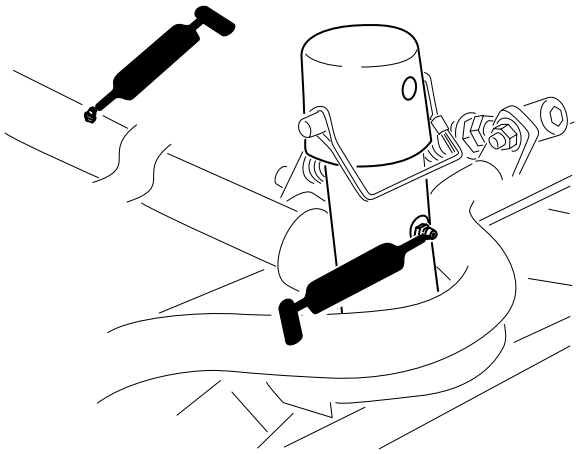 G452356

Laakerien ja holkkien rasvaus (jatkuu)

Nostovarren nivelakseli (1 kussakin)	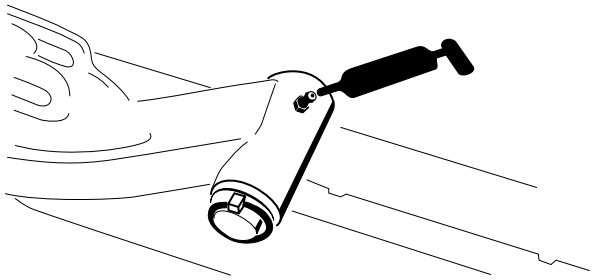 G452357
Taka-akselin raidetanko (2)	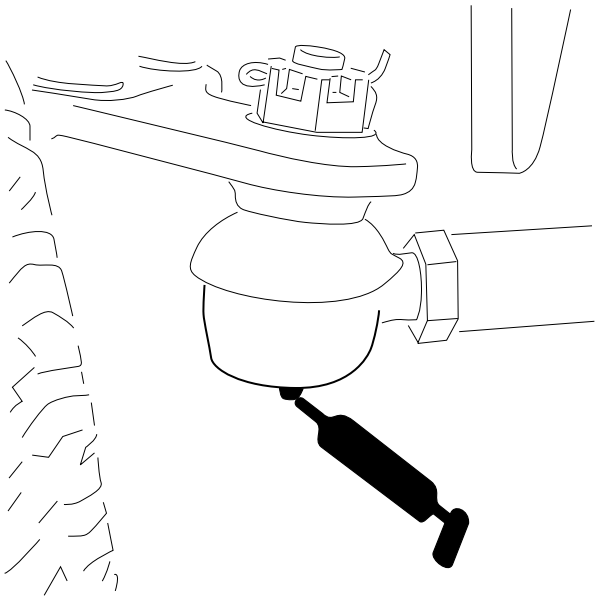 G452368

Laakerien ja holkkien rasvaus (jatkuu)

Akselin olkatappi (1)	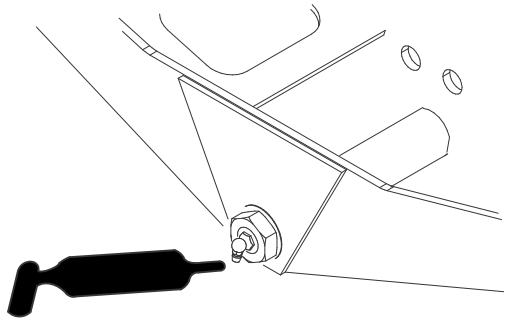 G452379
Ohjaussylinterin pallonivelet (2)	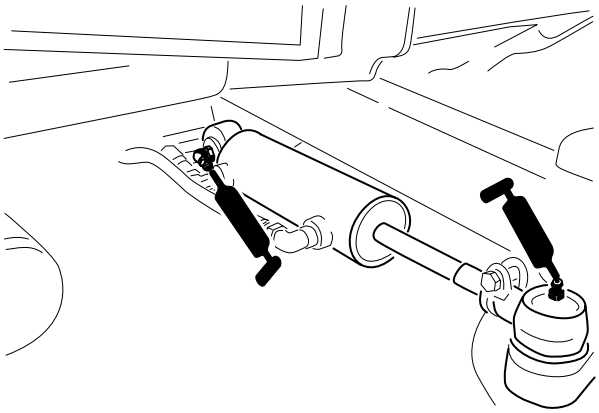 G452380

Moottorin huolto

Ilmanpuhdistimen tarkastus

1. Valmistele kone huoltoa varten.
2. Avaa konepelti.
3. Tarkista ilmansuodattimen kotelon päässä oleva huoltoilmaisin (1).

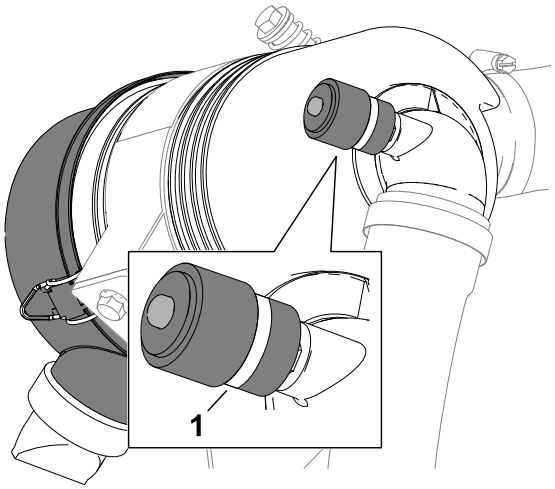

G415048

Ilmanpuhdistimen tarkastus (jatkuu)

4. Jos huoltoilmaisimen näytössä näkyy punainen juova, vaihda ilmansuodatin.
5. Purista pölynpoistoventtiiliä.
6. Sulje ja salpaa konepelti.

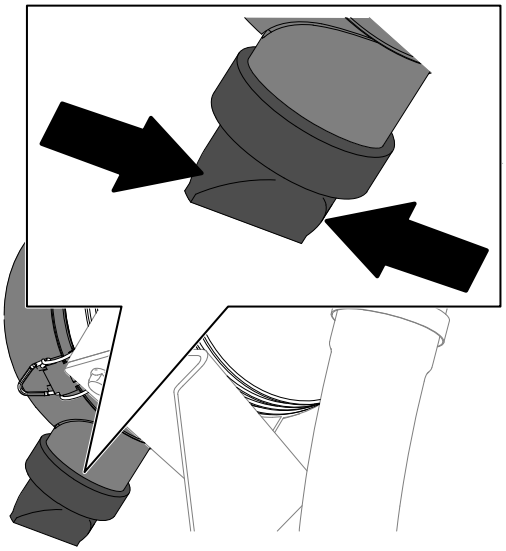

G414762

Ilmansuodattimen huoltoilmaisimen nollaus

1. Jos huoltoilmaisimen näytössä näkyy punainen juova, paina ilmaisimen päässä olevaa nollauspainiketta.
2. Sulje ja salpaa konepelti.

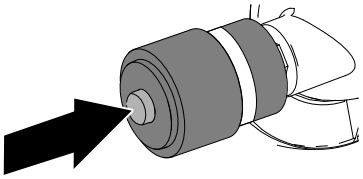

G414765

Ilmanpuhdistimen huolto

- Tarkista, että ilmanottojärjestelmässä ei ole vuotoja, vaurioita tai löysiä letkunkiristimiä. Älä käytä viallista ilmansuodatinta.
- Huolla ilmanpuhdistimen suodatin vain silloin, kun huoltoilmaisin edellyttää sitä. Ilmansuodattimen tarpeeton vaihtaminen vain kasvattaa mahdollisuutta, että moottoriin pääsee likaa suodattimen irrotuksen yhteydessä.

TÄRKEÄÄ

Varmista, että suojus on asetettu oikein, että se on tiiviisti ilmanpuhdistimen rungon ympärillä ja että kuminen poistoventtiili osoittaa alaspäin, eli kello viiden ja seitsemän välille päästä katsottuna.

Ilmanpuhdistimen huolto (jatkuu)

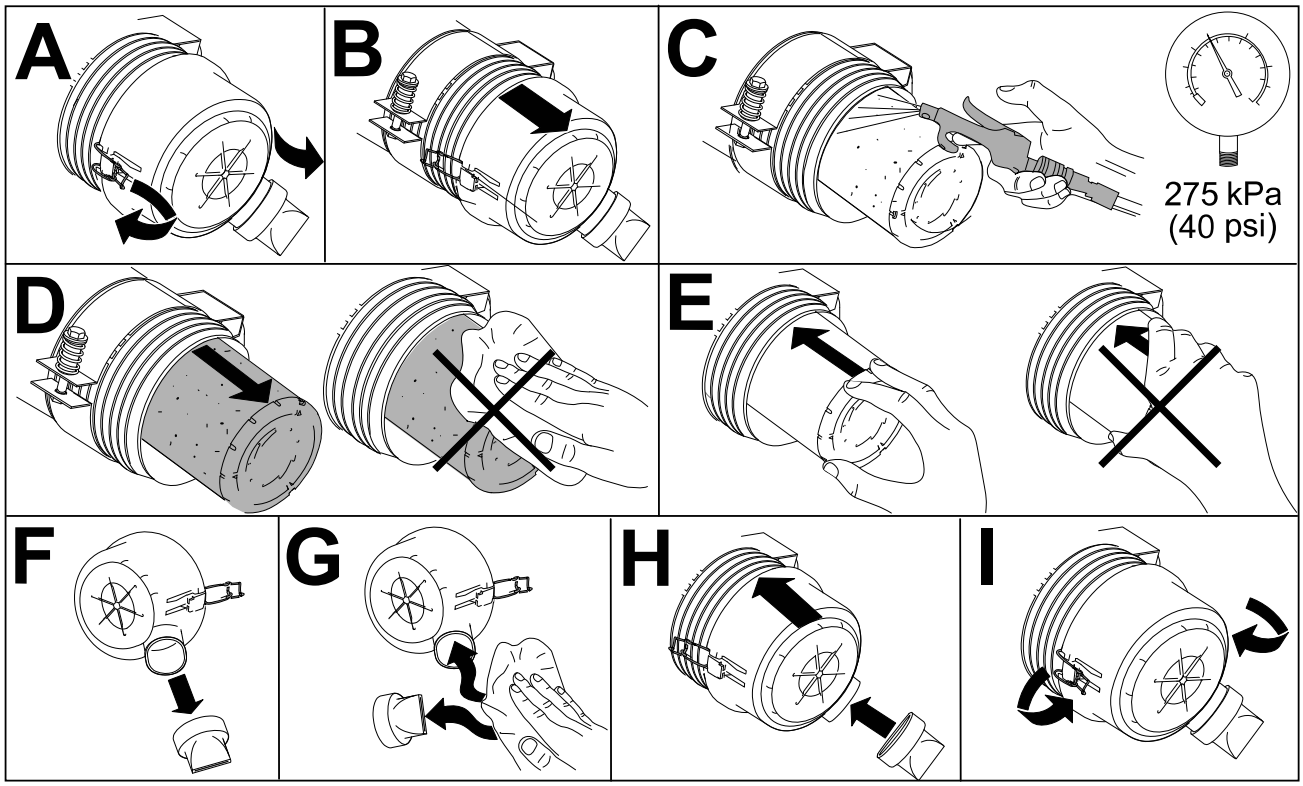

G448875

Moottoriöljyn laatuvaatimukset

Öljylaatu

Käytä vähintään seuraavien huoltoluokitusten mukaista korkealaatuista, vähätuhkaista moottoriöljyä:

- API CJ-4 tai korkeampi
- ACEA E6
- JASO DH-2

TÄRKEÄÄ

Jos käytetään moottoriöljyä, jonka luokitus ei ole API CJ-4 tai korkeampi, ACEA E6 tai JASO DH-2, hiukkassuodatin saattaa tukkeutua tai moottori vahingoittua.

Käytä seuraavaa moottoriöljyn viskositeettiluokitusta:

- Suositus: SAE 15W-40 (yli –17 °C)
- Vaihtoehto: SAE 10W-30 tai 5W-30 (kaikki lämpötilat)

Toro Premium -moottoriöljyä on saatavana valtuutetulta Toro-jälleenmyyjältä (viskositeettiluokitus 15W-40 tai 10W-30).

Moottoriöljyn laatuvaatimukset (jatkuu)

Kampikammion tilavuus

Noin 5,2 litraa suodattimen kanssa

Moottorin öljymäärän tarkistus

Huomaa: Tarkista öljy, kun moottori on jäähtynyt. Jos moottori on lämmin, odota 10 minuuttia ennen tarkistusta.

TÄRKEÄÄ

Tarkista moottoriöljy päivittäin. Jos moottoriöljyn määrä on mittatikun Täynnä-merkin yläpuolella, moottoriöljyyn on ehkä sekoittunut polttoainetta.

Jos moottoriöljyn määrä on Täynnä-merkin yläpuolella, vaihda moottoriöljy.

Jos öljyn taso on mittatikun Add-merkinnän kohdalla tai sen alapuolella, lisää öljyä mittatikun Full-merkintään saakka.**Älä täytä moottoria liian täyteen öljyä**.

TÄRKEÄÄ

Pidä moottoriöljyn määrä mittatikun ylä- ja alarajojen välissä. Jos moottorissa on liikaa tai liian vähän öljyä, seurauksena voi olla moottorivika.

---

1. Valmistele kone huoltoa varten.

Moottorin öljymäärän tarkistus (jatkuu)

2. Avaa konepelti.
3. Tarkista moottoriöljyn määrä.
4. Sulje ja salpaa konepelti.

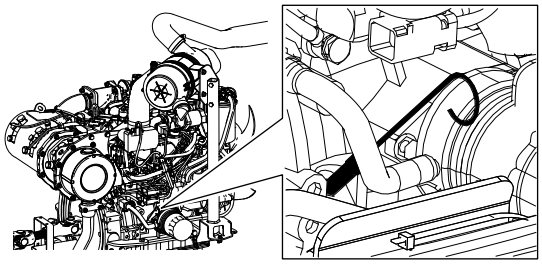

G437903

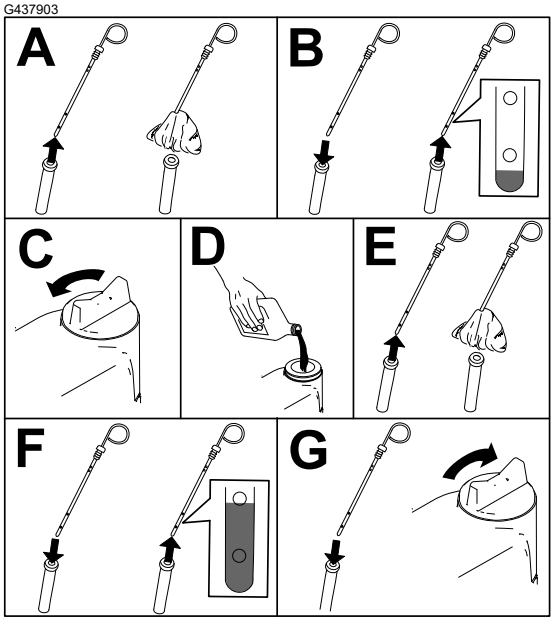

G439123

Moottoriöljyn ja öljynsuodattimen vaihto

1. Valmistele kone huoltoa varten.

Moottoriöljyn ja öljynsuodattimen vaihto (jatkuu)

2. Tyhjennä öljy ja vaihda suodatin.

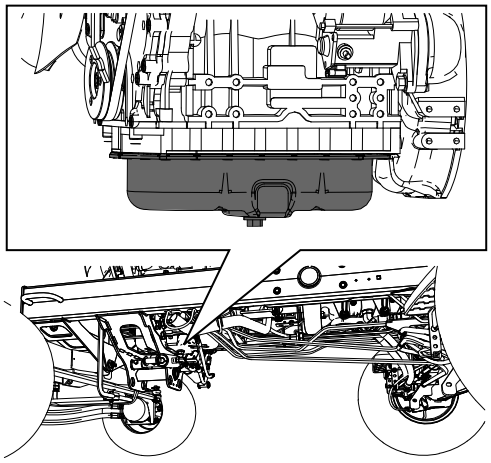

G414766

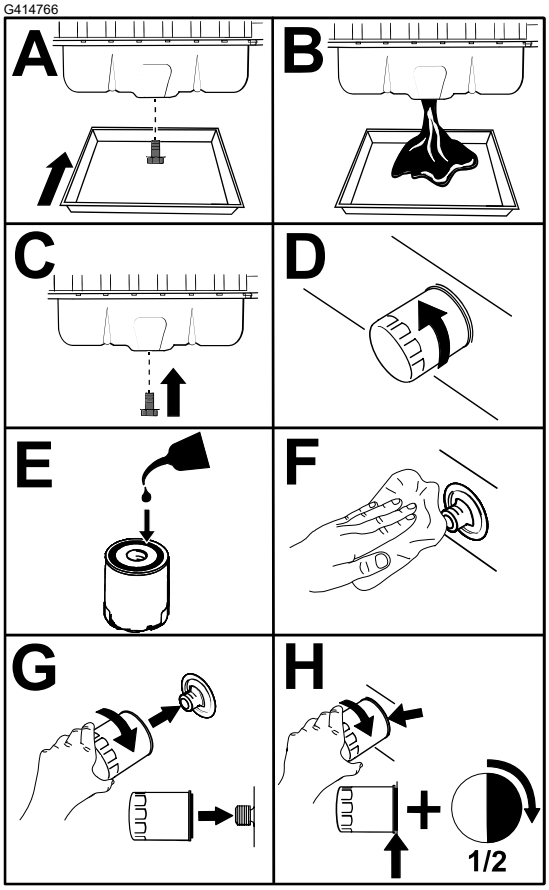

G439611

TÄRKEÄÄ

Älä kiristä suodatinta liikaa.

3. Avaa konepelti.
4. Lisää öljyä kampikammioon.
5. Sulje ja salpaa konepelti.

Polttoainejärjestelmän huolto

Tässä *käyttöoppaassa* on yksityiskohtaisemmat polttoaineen ja polttoainejärjestelmän huoltotiedot kuin moottorin *käyttöoppaassa*, joka on polttoainetta ja polttoainehuoltoa koskeva yleisopas.

On tärkeää ymmärtää, että polttoainejärjestelmän huolto, polttoaineen säilytys ja polttoaineen laatu edellyttävät toimenpiteitä, jotta käyttökatkokset ja suuret moottorin korjaukset voidaan välttää.

Polttoainejärjestelmä noudattaa tiukimpia valmistustoleransseja päästöjen ja ohjainten vaatimusten vuoksi. Dieselpolttoaineen laatu ja puhtaus ovat entistä tärkeämpiä dieselmoottoreissa nykypäivänä käytettävän korkeapaineisen yhteispaineruiskutusputkiston (HPCR) polttoaineen ruiskutusjärjestelmän pitkän käyttöiän vuoksi.

TÄRKEÄÄ

Polttoainejärjestelmässä oleva vesi tai ilma vaurioittaa moottoria! Älä oleta, että uusi polttoaine olisi puhdasta. Varmista, että polttoaine on peräisin laadukkaalta toimittajalta. Säilytä polttoainetta oikein ja kuluta se 180 päivän sisällä.

TÄRKEÄÄ

Jos polttoainesuodattimen vaihtoa, polttoainejärjestelmän huoltoa ja polttoaineen säilytystä koskevia ohjeita ei noudateta, moottorin polttoainejärjestelmä voi vikaantua ennenaikaisesti. Suorita kaikki polttoainejärjestelmän huoltotoimet ohjeistetuin aikavälein tai aina, kun polttoaineeseen pääsee epäpuhtauksia tai sen laatu on heikko.

Polttoaineen säilytys

Polttoaineen asianmukainen säilytys on tärkeää moottorin kannalta. Polttoaineen varastointisäiliöiden asianmukainen huolto usein unohdetaan, mikä johtaa epäpuhtauksien pääsemiseen koneeseen toimitettuun polttoaineeseen.

- Hanki vain sen verran polttoainetta, minkä kulutat seuraavien 180 päivän kuluessa. Älä käytä polttoainetta, jota on säilytetty yli 180 päivän ajan. Näin polttoaineeseen pääsee vähemmän vettä ja muita epäpuhtauksia.
- Jos vettä ei poisteta varastointisäiliöstä tai koneen polttoainesäiliöstä, säiliö tai polttoainejärjestelmän osat voivat ruostua tai likaantua. Homeesta, bakteereista tai sienistä säiliöön syntyvä liete rajoittaa virtausta ja tukkii suodattimen ja polttoaineruiskuttimet.
- Seuraa säiliön polttoaineen laatua tarkistamalla polttoaineen varastointisäiliö ja koneen polttoainesäiliö säännöllisesti.
- Varmista, että polttoaine on peräisin laadukkaalta toimittajalta.
- Jos varastointisäiliössä tai koneen polttoainesäiliössä on vettä tai epäpuhtauksia, korjaa ongelma suorittamalla kaikki polttoainejärjestelmän huoltotoimet yhteistyössä polttoaineen toimittajan kanssa.
- Älä säilytä dieselpolttoainetta säiliöissä, jotka on valmistettu sinkkipäällysteisistä osista.

Polttoaineen-/vedenerottimen huolto

Veden tyhjennys polttoaineen-/vedenerottimesta

1. Tyhjennä vesi polttoaineen-/vedenerottimesta kuvan mukaisesti.

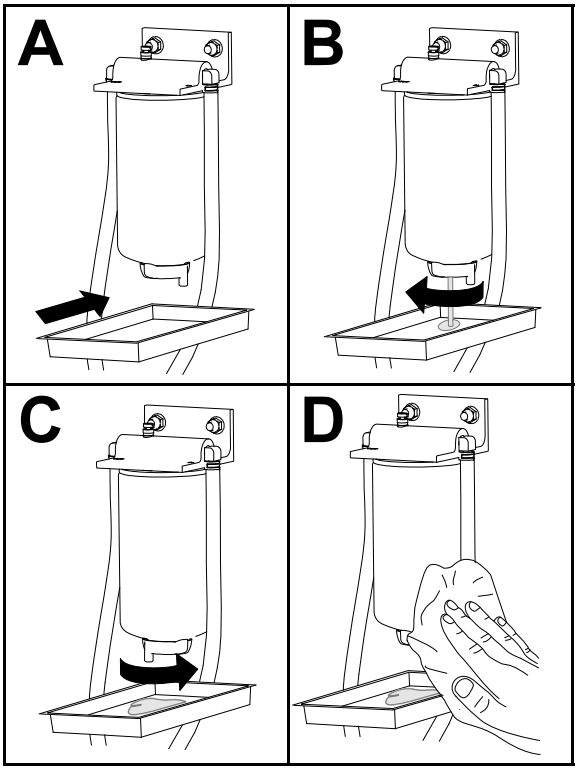

G452998

2. Esitäytä suodatin ja letkut korkeapainepumppuun.

Polttoaineen/veden erottimen suodattimen vaihto

1. Vaihda suodatin kuvan mukaisesti.

Polttoaineen-/vedenerottimen huolto (jatkuu)

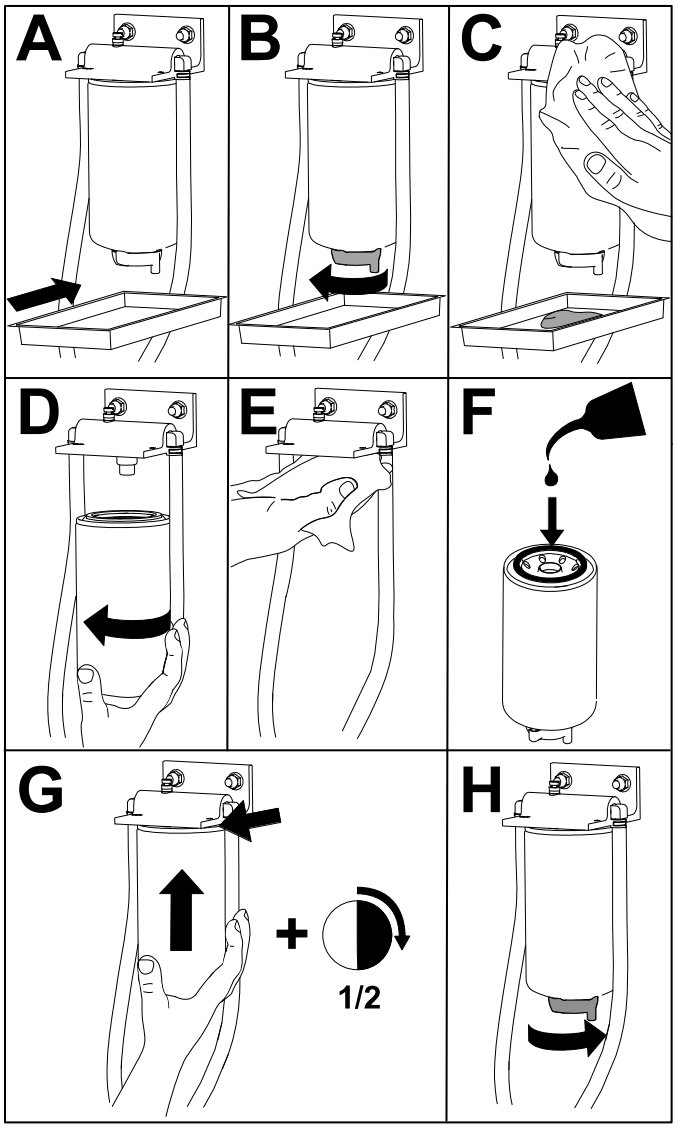

G452996

2. Esitäytä suodatin ja letkut korkeapainepumppuun.

Polttoainesuodattimen huolto

1. Avaa konepelti.

Polttoainesuodattimen huolto (jatkuu)

2. Puhdista polttoainesuodatinpään Ⓐ ympäristö.
3. Irrota suodatin Ⓑ.
4. Puhdista suodatinpään asennuspinta puhtaalla liinalla Ⓒ.
5. Voitele suodattimen tiiviste puhtaalla voitelevalla moottoriöljyllä Ⓓ. Katso lisätietoja moottorin *käyttöoppaasta*.
6. Asenna kuiva suodatinkotelo käsin, kunnes tiiviste koskettaa suodatinpäätä. Kierrä sitten vielä puoli kierrosta Ⓔ.
7. Käynnistä moottori ja tarkista, ettei polttoainetta vuoda suodattimen ja suodatinpään alueelta.

   Huomaa: Korjaa kaikki polttoainevuodot.
8. Sammuta moottori ja irrota virta-avain.
9. Sulje ja salpaa konepelti.

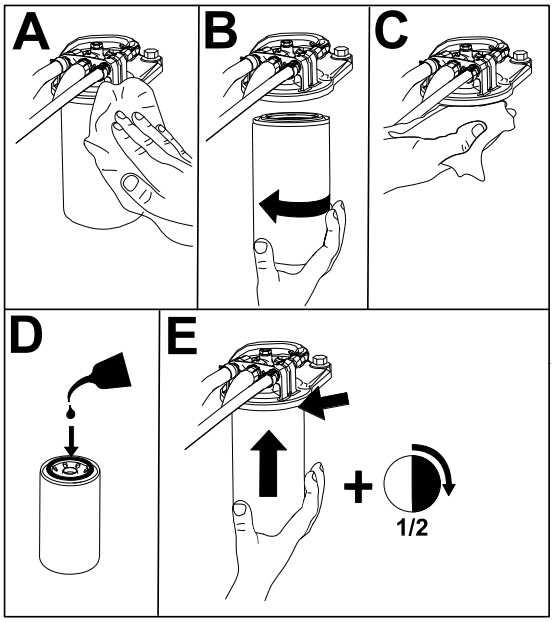

G459375

Polttoainesäiliön tyhjennys

1. Tyhjennä ja puhdista polttoainesäiliö aikataulun mukaisten huoltovälien ulkopuolella, jos polttoainejärjestelmä likaantuu tai jos kone on tarkoitus varastoida pitkäksi aikaa. Huuhtele säiliö puhtaalla polttoaineella.
2. Esitäytä suodatin ja letkut korkeapainepumppuun.

Polttoaineletkujen ja liitäntöjen tarkastus

1. Tarkasta, ettei polttoaineputkissa ole haurastumia, vaurioita tai löysiä liitäntöjä.
2. Vaihda kaikki kuluneet kiristimet ja letkut.

   Huomaa: Jos vaihdat polttoaineletkuja, esitäytä polttoainejärjestelmä.

Hapetuskatalysaattorin ja nokisuodattimen huolto

1. Tietoja hapetuskatalysaattorin ja hiukkassuodattimen nokisuodattimen purkamisesta ja kokoamisesta on *huolto-oppaan* moottoria koskevassa kohdassa.
2. Hapetuskatalysaattorin ja nokisuodattimen varaosia tai huoltoa saa ottamalla yhteyden valtuutettuun Toro-jälleenmyyjään.
3. Ota yhteys valtuutettuun Toro-jälleenmyyjään moottorin ECU:n nollausta varten puhtaan hiukkassuodattimen asennuksen jälkeen.

Polttoaineputken sihdin puhdistus

Polttoaineputken irrotus

Polttoainesäiliössä oleva polttoaineputki on varustettu sihdillä, joka estää roskien pääsyn polttoainejärjestelmään. Irrota polttoaineputki ja puhdista sihti tarvittaessa.

1. Valmistele kone huoltoa varten.
2. Irrota viisi ruuvia ②, joilla polttoaineanturin suojus ① on kiinnitetty polttoainesäiliöön ③, ja irrota suojus.

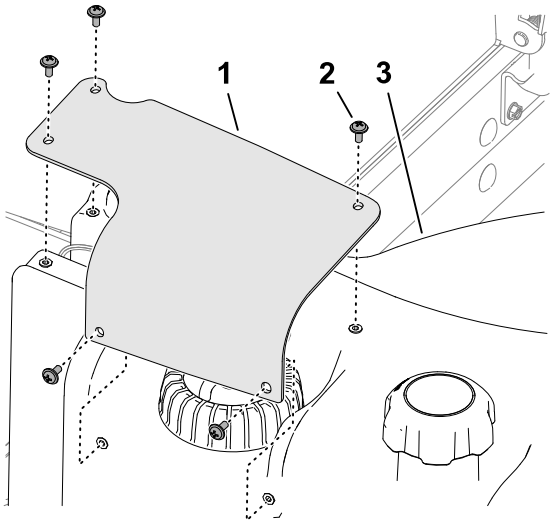

G415055

3. Irrota polttoaineanturin johdinsarjan ② 2-istukkainen liitin koneen johdinsarjan 2-nastaisesta liittimestä ①.

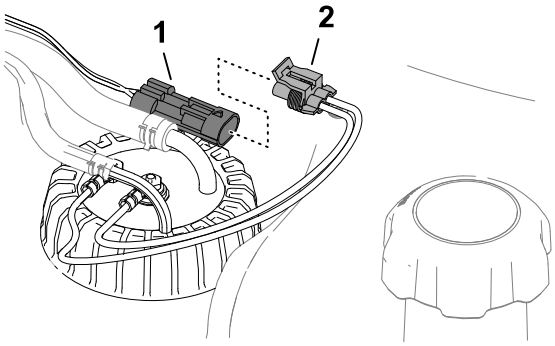

G415056

4. Siirrä kiristimiä ②, jotka kiinnittävät letkut ① polttoaineanturin liittimiin ③, ja irrota letkut liittimistä.

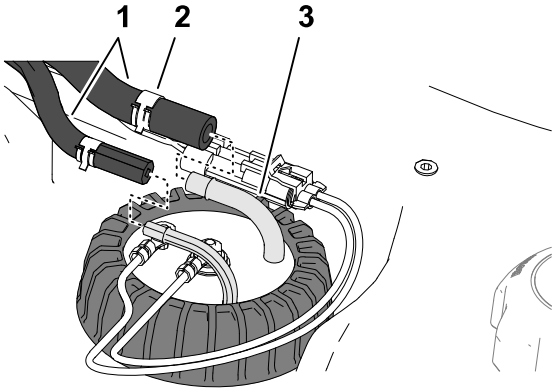

G415057

Polttoaineputken sihdin puhdistus (jatkuu)

5. Löysää polttoaineanturin korkkia ①.
6. Nosta polttoaineanturi varovasti säiliöstä.

   Huomaa: Älä taivuta polttoaineputkea, paluuputkea tai uimurin vartta.

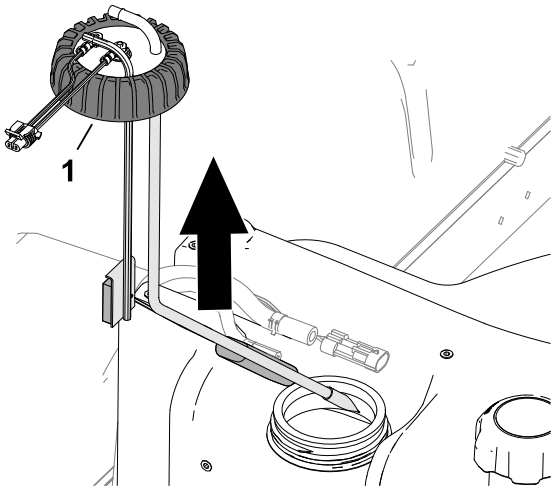

G415058

Polttoaineputken puhdistus ja asennus

1. Puhdista polttoaineputken päässä oleva sihti.

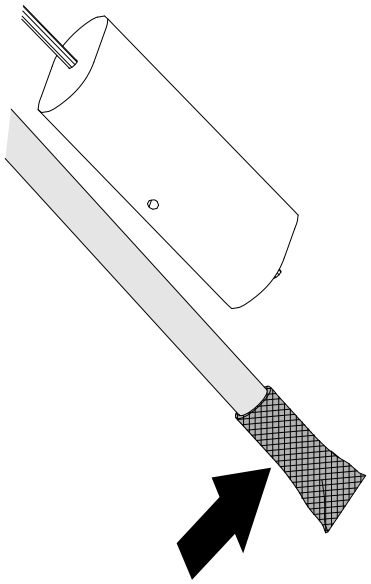

G415060

2. Asenna polttoaineputki ja uimuri varovasti polttoainesäiliöön.
3. Suuntaa polttoaineputken ja paluuputken liittimet sisäänpäin.
4. Kiristä polttoaineanturin korkki ① polttoainesäiliöön.

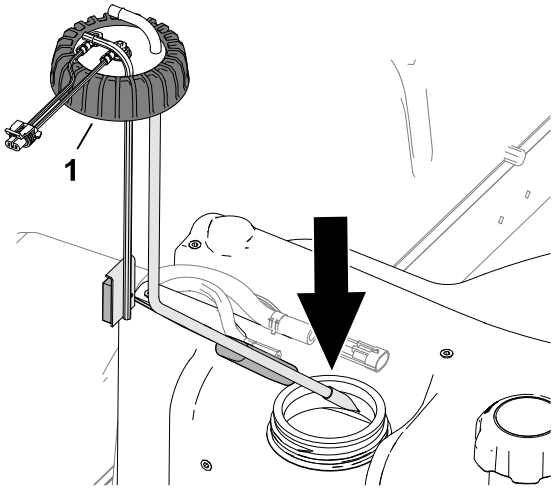

G415059

Polttoaineputken sihdin puhdistus (jatkuu)

5. Asenna letku ① polttoaineanturin liittimiin ③ ja kiinnitä letkut liittimiin kiristimillä ②.

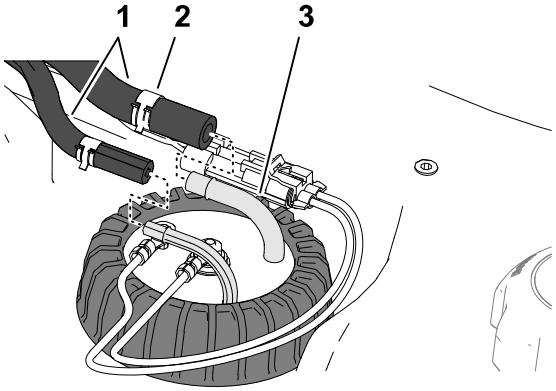

G415057

6. Kytke polttoaineanturin johdinsarjan ② liitin koneen johdinsarjan ① liittimeen.

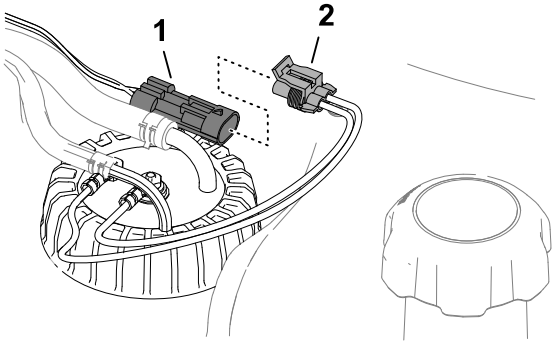

G415056

7. Asenna polttoaineanturin suojus ① polttoainesäiliöön ③ viidellä ruuvilla ②.

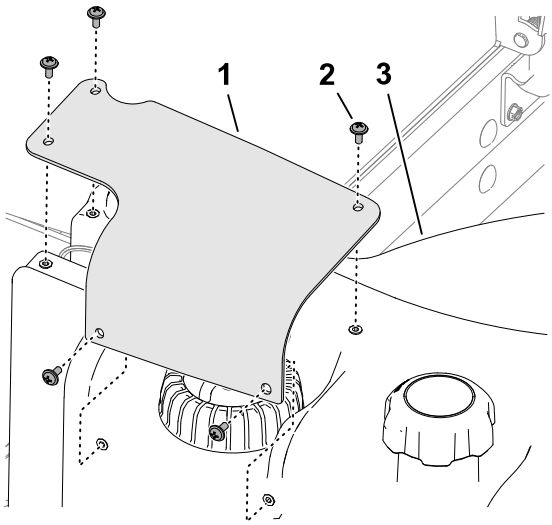

G415055

Polttoainejärjestelmän esitäyttö

Esitäytä polttoainejärjestelmä seuraavien tilanteiden jälkeen:

- Polttoainesuodatin vaihdetaan.
- Vedenerotin tyhjennetään jokaisen käytön jälkeen tai päivittäin.
- Polttoaine on lopussa.
- Polttoaineletku vaihdetaan tai polttoainejärjestelmä avataan mistä tahansa syystä.

Esitäytä polttoainejärjestelmä seuraavasti:

Polttoainejärjestelmän esitäyttö (jatkuu)

TÄRKEÄÄ

Älä esitäytä polttoainejärjestelmää pyörittämällä moottoria käynnistysmoottorilla.

1. Varmista, että polttoainesäiliössä on polttoainetta.
2. Esitäytä suodatin ja letkut korkeapainepumppuun noudattamalla seuraavia vaiheita, jotta ehkäistään pumpun kuluminen ja vahingoittuminen:
   A. Käännä virta-avain KÄYNNISSÄ-asentoon 15–20 sekunniksi.
   B. Käännä virta-avain PYSÄYTYS-asentoon 30–40 sekunniksi.

      Huomaa: Näin elektroninen ohjausyksikkö sammuu.
   C. Käännä virta-avain KÄYNNISSÄ-asentoon 15–20 sekunniksi.
   D. Tarkista suodatin ja letkut vuotojen varalta.
   E. Käynnistä moottori ja tarkista, että järjestelmässä ei ole vuotoja.

Sähköjärjestelmän huolto

Sähköjohtojen tarkastus

Tarkasta sähköjohdot vaurioiden, kulumisen, löysien liittimien, sään aiheuttaman heikkenemisen ja kemikaalien aiheuttaman heikkenemisen varalta.

Huomaa: Suorita kaikki tarvittavat korjaukset ennen koneen käyttöä.

Akun irrotus

HENGENVAARA

Akkuneste sisältää rikkihappoa, jonka nieleminen on hengenvaarallista ja joka aiheuttaa vakavia kemiallisia palovammoja.

- **Akkunestettä ei saa juoda eikä päästää kosketuksiin ihon, silmien tai vaatteiden kanssa.**
- **Käytä suojalaseja ja kumikäsineitä.**
- **Akku on täytettävä paikassa, jossa on aina saatavilla puhdasta vettä ihon huuhtelua varten.**

1. Valmistele kone huoltoa varten.
2. Avaa säleikkö.

Akun irrotus (jatkuu)

3. Irrota akkualustan ① kansi ④ painamalla akun suojuksen sivuja.
4. Irrota akun miinuskaapeli ②.
5. Vedä eristesuojus ③ pois akun pluskaapelin liittimestä ja irrota pluskaapeli.

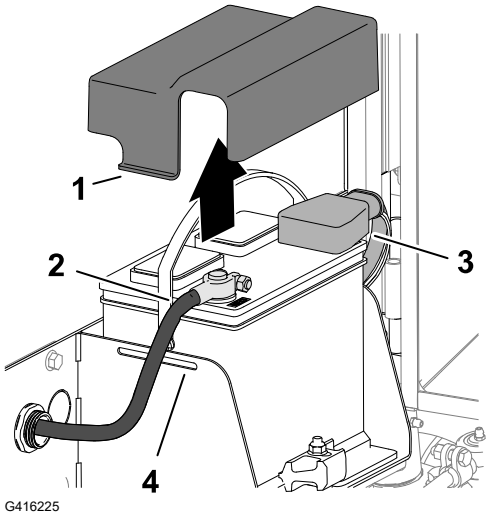

Akun kytkentä

1. Asenna pluskaapeli (punainen) ③ akun plusnapaan (+).
2. Asenna miinuskaapeli (musta) ② akun miinusnapaan (–).
3. Voitele akun navat ja akkukaapelien liittimet Grafo 112X -suojarasvalla (Toro-osanumero 505-47).
4. Vedä kumisuojus akun pluskaapelin liittimen päälle.
5. Asenna akun suojus kohdistamalla suojuksen kielekkeet ① akkualustan loviin ④.
6. Sulje ja salpaa säleikkö.

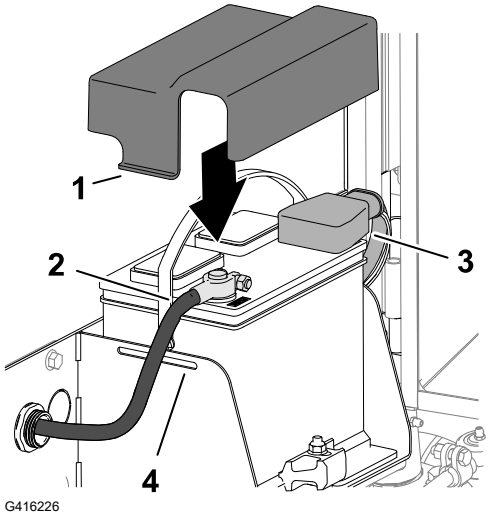

Akun lataus

1. Kytke akku irti.
2. Kytke 3–4 A:n akkulaturi akun napoihin.
3. Lataa akkua 3–4 A:n virralla 4–8 tunnin ajan.
4. Kun akku on latautunut, irrota laturi virtalähteestä ja akun navoista.
5. Kytke akku.

Akun huolto

Huomaa: Pidä akkukengät ja koko akkukotelo puhtaana, koska likainen akku purkautuu vähitellen.

1. Valmistele kone huoltoa varten.
2. Avaa säleikkö.
3. Tarkista akun kunto.

   Huomaa: Vaihda kulunut tai vaurioitunut akku.
4. Irrota akun kaapelit ja poista akku koneesta.
5. Puhdista koko akkukotelo liuoksella, jossa on ruokasoodaa ja vettä.
6. Huuhtele kotelo puhtaalla vedellä.
7. Kokoa akku koneeseen ja kytke akun kaapelit.
8. Sulje ja salpaa säleikkö.

12 V:n sulakerasian sulakkeen vaihto

Sulakerasia (1) sijaitsee istuimen alla.

1. Valmistele kone huoltoa varten.
2. Irrota salpa ja kallista istuin.
3. Vaihda palanut sulake tyypiltään ja ampeeriluvultaan vastaavaan sulakkeeseen.
4. Sulje ja salpaa istuin.

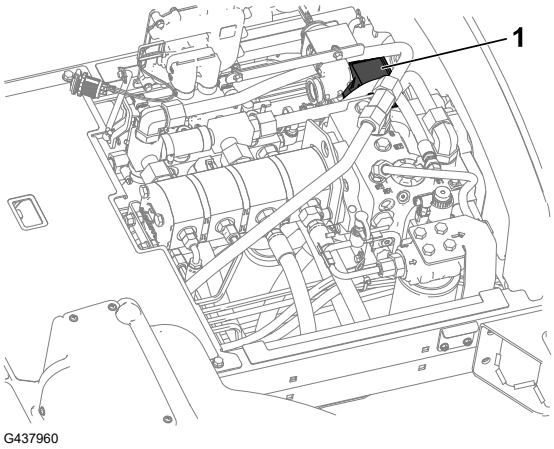

TEC-sulakkeen vaihto

1. Valmistele kone huoltoa varten.
2. Vapauta salpa ja avaa konepelti.

TEC-sulakkeen vaihto (jatkuu)

3. Irrota moottorin takana oikealla puolella olevan johtosulakepitimen suojus (1).
4. Korvaa avoin sulake tyypiltään ja ampeeriluvultaan vastaavalla sulakkeella.
5. Asenna johtosulakepitimen suojus.
6. Sulje ja salpaa konepelti.

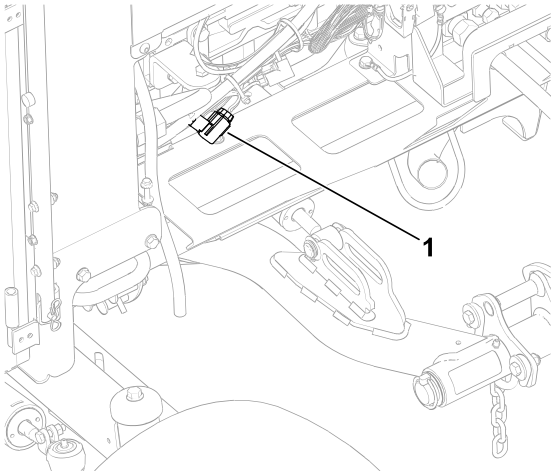

G439124

ECU-sulakkeen vaihto

1. Valmistele kone huoltoa varten.
2. Vapauta salpa ja avaa konepelti.
3. Irrota moottorin takana oikealla puolella olevan johtosulakepitimen suojus (1).
4. Korvaa avoin sulake tyypiltään ja ampeeriluvultaan vastaavalla sulakkeella.
5. Asenna johtosulakepitimen suojus.
6. Sulje ja salpaa konepelti.

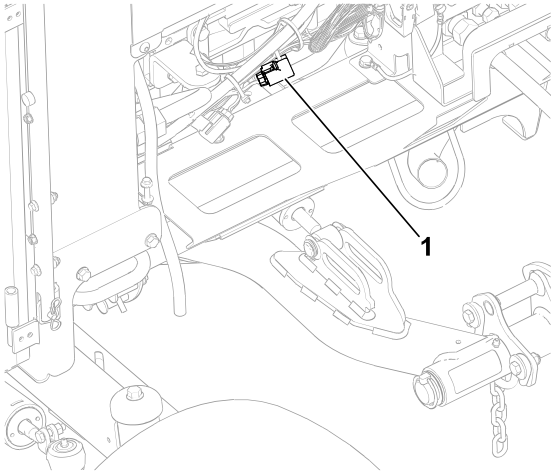

G439128

Vetojärjestelmän huolto

Rengaspaineen tarkistus

VAARA

Alhainen rengaspaine vähentää koneen vakautta rinteessä. Tämä voi aiheuttaa kaatumisen, mikä voi johtaa kuolemaan tai vakavaan loukkaantumiseen.

Älä käytä liian alhaisia rengaspaineita.

Huomaa: Pidä renkaiden paineet suositelluissa rajoissa, jotta leikkuujäljen laatu pysyy hyvänä ja kone toimii oikein.

1. Mittaa jokaisen renkaan rengaspaine. Oikea rengaspaine on 0,83–1,03 bar.
2. Tarvittaessa lisää tai poista ilmaa, kunnes rengaspaine on 0,83–1,03 bar.

Pyöränmuttereiden kiristys

Kiristä pyöränmutterit momenttiin **94–122 N·m** ristikkäisessä järjestyksessä.

VAARA

Pyöränmuttereiden väärä kireys saattaa johtaa kuolemaan tai vakavaan loukkaantumiseen.

Pidä pyöränmuttereiden kireys oikeana.

Akselin navan mutterien kiristys

1. Kiristä etuakselin navan mutterit momenttiin **407–542 N·m**.
2. Jos koneessa on CrossTrax®-jokapyöräveto, kiristä taka-akselin navan mutterit momenttiin **366–447 N·m.**

Takapyörien suuntauksen tarkistus

1. Käännä ohjauspyörää niin, että takapyörät osoittavat suoraan eteenpäin.
2. Valmistele kone huoltoa varten.
3. Mittaa keskeltä keskelle -etäisyys (akselikorkeudella) ohjaavien pyörien etu- ja takapuolella.

Takapyörien suuntauksen tarkistus (jatkuu)

Huomaa: Takapyörän aurauskulman säätö on oikea, jos pyörän etu- ja takaosan välinen mittausero on enintään 6 mm.

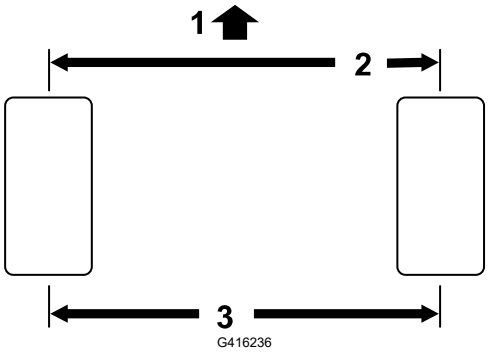

(1) Ajoyksikön etupuoli

(2) 6 mm tai pienempi kuin renkaan takaosassa

(3) Keskeltä keskelle -etäisyys

4. Jos mittausero on suurempi kuin 6 mm, säädä takapyörän aurauskulmaa.

Takapyörien aurauskulman säätö

1. Löysää vastamutteria (1) raidetangon (2) molemmissa päissä.

   Huomaa: Raidetangon päässä, jossa on ulkoinen ura, on vasemmanpuoleiset kierteet.
2. Kierrä raidetankoa avainlappeen (3) avulla.
3. Mittaa keskeltä keskelle -etäisyys (akselikorkeudella) ohjaavien pyörien etu- ja takapuolella.

   Huomaa: Takapyörän aurauskulman säätö on oikea, jos pyörän etu- ja takaosan välinen mittausero on enintään 6 mm.
4. Toista vaiheet 1 ja 2 tarvittaessa.
5. Kiristä vastamutterit.

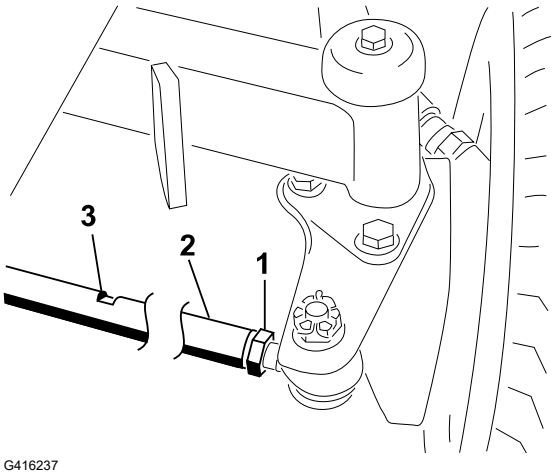

Jäähdytysjärjestelmän huolto

Jäähdytysnesteen tiedot

Jäähdytysnestesäiliö on täytetty tehtaalla veden ja etyleeniglykolipohjaisen käyttöikää pidentävän jäähdytysnesteen seoksella (seossuhde 50:50).

Jäähdytysnesteen tiedot (jatkuu)

TÄRKEÄÄ

Käytä vain kaupallisesti saatavia jäähdytysnesteitä, jotka täyttävät Käyttöikää pidentävien jäähdytysnesteiden vaatimukset -taulukossa luetellut määritykset.

Älä käytä koneessa tavallista (vihreää) epäorgaaniseen happotekniikkaan (IAT) perustuvaa jäähdytysnestettä. Älä sekoita tavallista jäähdytysnestettä ja käyttöikää pidentävää jäähdytysnestettä keskenään.

Jäähdytysnestetyyppien taulukko

Etyleeniglykolijäähdytysnesteen tyyppi	Korroosionestoaineen tyyppi
Käyttöikää pidentävät jäätymisenestoaineet	Orgaaninen happotekniikka (OAT)

TÄRKEÄÄ

Älä yritä erottaa tavallista (vihreää) epäorgaaniseen happotekniikkaan (IAT) perustuvaa ja käyttöikää pidentävää jäähdytysnestetyyppiä toisistaan värin perusteella.

Jäähdytysnestevalmistajat voivat värjätä käyttöikää pidentävää jäähdytysnestettä joillakin seuraavista väreistä: punainen, vaaleanpunainen, oranssi, keltainen, sininen, sinivihreä, violetti ja vihreä. Käytä jäähdytysnestettä, joka täyttää Käyttöikää pidentävien jäähdytysnesteiden vaatimukset -taulukossa luetellut määritykset.

Käyttöikää pidentävien jäähdytysnesteiden vaatimukset

ATSM International	SAE International
D3306 ja D4985	J1034, J814 ja 1941

TÄRKEÄÄ

Jäähdytysneste on sekoitettava veteen, ja seoksen suhteen on oltava 50/50.

- **Suositus:** kun sekoitukseen käytetään jäähdytysnestetiivistettä, se on sekoitettava tislattuun veteen.
- **Suositeltu vaihtoehto:** jos tislattua vettä ei ole saatavilla, käytä tiivisteen sijaan valmiiksi sekoitettua jäähdytysnestettä.
- **Vähimmäisvaatimus:** jos tislattua vettä ja valmiiksi sekoitettua jäähdytysnestettä ei ole saatavilla, sekoita jäähdytysnestetiiviste puhtaaseen juomakelpoiseen veteen.

Jäähdytysjärjestelmän tilavuus

Noin 9,5 litraa

Jäähdytysnesteen määrän tarkistus

VAROITUS

Jos moottori on ollut käynnissä, paineistettua kuumaa jäähdytysnestettä voi tulla ulos, mikä voi aiheuttaa lievän tai kohtalaisen loukkaantumisen.

- **Älä aukaise jäähdyttimen korkkia moottorin käydessä.**
- **Käytä korkkia käsitellessäsi liinaa ja aukaise korkki hitaasti, jotta paine pääsee pois.**

1. Valmistele kone huoltoa varten.
2. Avaa konepelti.
3. Tarkista säiliössä olevan jäähdytysnesteen määrä.

   Huomaa: Jäähdytysnesteen määrä on oikea, jos sen taso yltää säiliön ”cold” (kylmä) -merkkiin moottorin ollessa kylmä ja ”hot” (kuuma) -merkkiin moottorin ollessa kuuma.

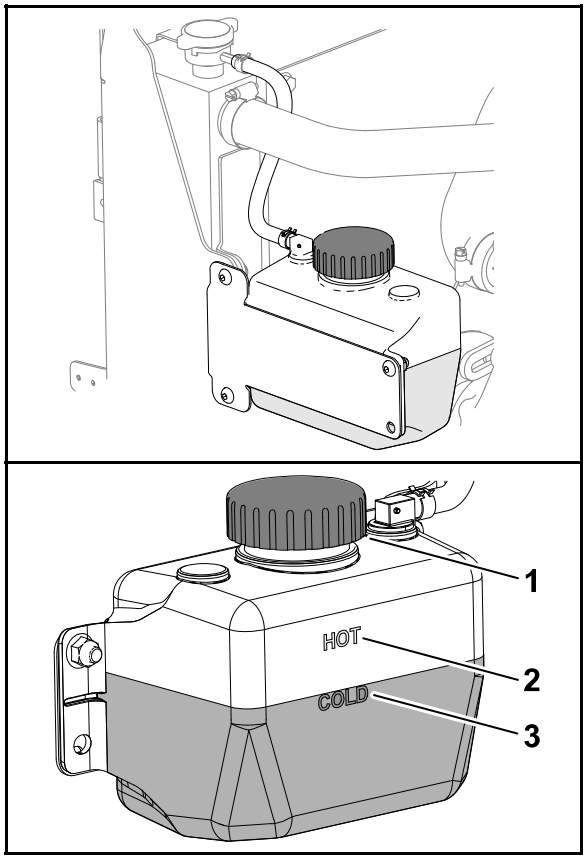

G452997

(1) Korkki (jäähdytysnestesäiliö)
(2) Kuuman moottorin jäähdytysnesteen taso
(3) Kylmän moottorin jäähdytysnesteen taso

4. Jos jäähdytysnestettä on liian vähän, avaa säiliön korkki ja lisää sopivaa jäähdytysnestettä, kunnes sen taso yltää ”cold” (kylmä) -merkkiin (moottorin ollessa kylmä) tai ”hot” (kuuma) -merkkiin (moottorin ollessa kuuma).

Jäähdytysnesteen määrän tarkistus (jatkuu)

Huomaa: Älä täytä paisuntasäiliötä liian täyteen.

5. Asenna jäähdytysnestesäiliön korkki.
6. Sulje ja salpaa konepelti.

Jäähdytysjärjestelmän letkujen tarkastus

Tarkasta, ettei jäähdytysjärjestelmän letkuissa ja putkissa ole vuotoja, kulumia, säävahinkoja tai kemiallisia vaurioita ja etteivät letkut ole kiertyneet tai kiinnitykset tai liitännät löystyneet.

Huomaa: Suorita kaikki tarvittavat korjaukset ennen koneen käyttöä.

Moottorin jäähdytysjärjestelmän puhdistus

1. Valmistele kone huoltoa varten.
2. Avaa konepelti.
3. Puhdista moottoritila huolellisesti roskista.
4. Sulje ja salpaa konepelti.
5. Vapauta takasäleikön salvat ① ja käännä takasäleikkö ② auki.

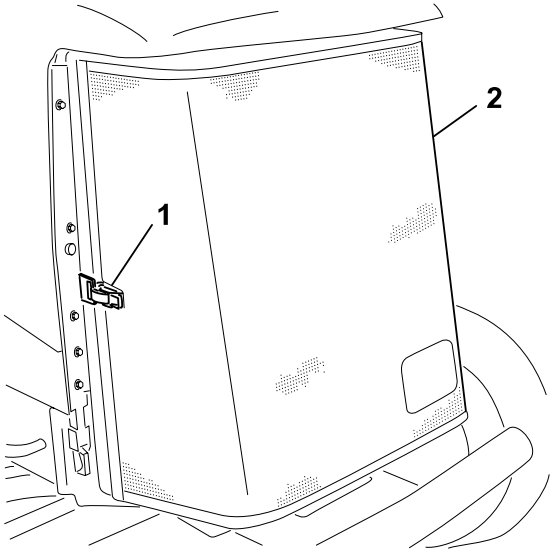

G416241

Moottorin jäähdytysjärjestelmän puhdistus (jatkuu)

6. Puhdista jäähdyttimen/öljynjäähdyttimen ① molemmat puolet perusteellisesti paineilmalla.
7. Sulje ja salpaa säleikkö.

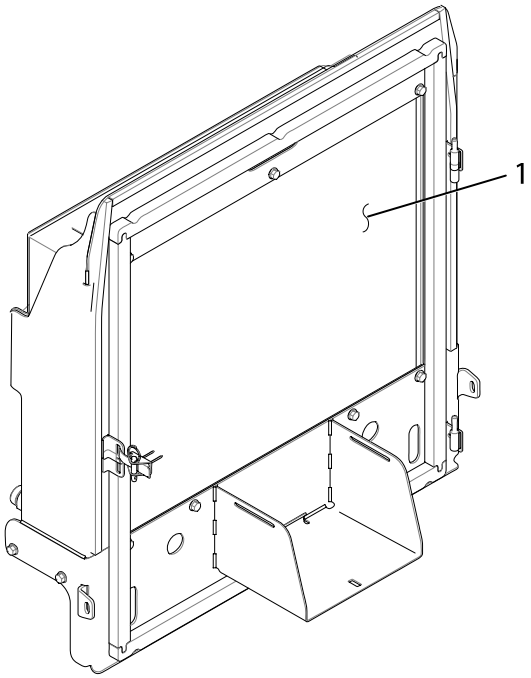

G416244

Hihnojen huolto

Laturin hihnan kiristys

1. Valmistele kone huoltoa varten.
2. Avaa konepelti.
3. Tarkista laturin hihnan kireys painamalla sitä laturin ja kampiakselin hihnapyörien puolivälistä.

   Huomaa: Kun käytetään 10 kg:n voimaa, hihnan pitäisi painua 11 mm.
4. Jos painuma on väärä, kiristä hihna seuraavien ohjeiden mukaan:
   A. Löysää kiinnityspulttia ①, jolla laturi ② on kiinnitetty kannattimeen, ja laturin olkatappia.
   B. Aseta vääntörauta laturin ja moottorin väliin ja siirrä laturia ulospäin.
   C. Kun hihnan kireys on oikea, kiristä pultit, joilla laturi on kiinnitetty kannattimeen, ja laturin olkatappi.
5. Sulje ja salpaa konepelti.

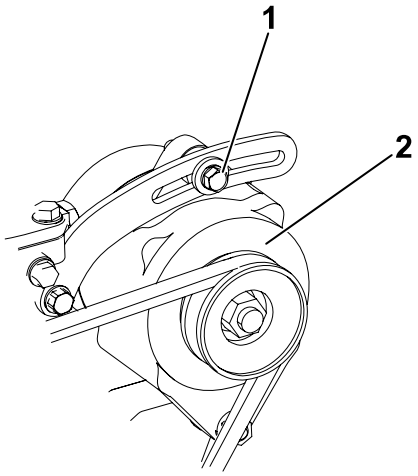

G416990

Hydraulijärjestelmän huolto

Hydraulinesteen laatuvaatimukset

Säiliö on täytetty tehtaalla korkealaatuisella hydraulinesteellä. Tarkista hydraulinesteen taso ennen moottorin ensimmäistä käynnistystä ja sen jälkeen päivittäin.

Suositeltu hydraulineste: Toro PX Extended Life -hydraulineste (saatavana 19 litran astioissa tai 208 litran tynnyreissä).

Huomaa: Kun koneessa käytetään suositeltua nestettä, neste ja suodatin voidaan vaihtaa harvemmin.

Vaihtoehtoiset hydraulinesteet: Jos Toro PX Extended Life -hydraulinestettä ei ole saatavana, voidaan käyttää muita tavallisia, öljypohjaisia hydraulinesteitä, jotka täyttävät kaikki jäljempänä luetellut vaatimukset (ominaisuudet ja standardit). Älä käytä synteettistä nestettä. Pyydä voiteluaineiden jälleenmyyjältä neuvoja sopivan tuotteen valitsemiseen.

Huomaa: Toro ei vastaa vääränlaisten nesteiden käytöstä aiheutuneista vaurioista, joten käytä vain sellaisten tunnettujen valmistajien tuotteita, joiden luokituksiin voi luottaa.

Kulumista estävä hydraulineste, jolla on korkea viskositeetti-indeksi / alhainen jähmepiste, ISO VG 46

Ominaisuudet:

Viskositeetti, ASTM D445	cSt / 40 °C 44–48
Viskositeetti-indeksi, ASTM D2270	140 tai korkeampi
Jähmepiste, ASTM D97	-37 °C – -45 °C
Standardit:	Eaton Vickers 694 (I-286-S, M-2950-S/ 35VQ25 tai M-2952-S)

Huomaa: Monet hydraulinesteet ovat lähes värittömiä, mikä vaikeuttaa vuotojen toteamista. Hydraulinesteelle tarkoitettua punaista värilisäainetta on saatavana 20 ml:n pulloissa. Yksi pullo riittää 15–22 litralle hydraulinestettä. Tilaa valtuutetulta Toro-jälleenmyyjältäsi, osanro 44-2500.

TÄRKEÄÄ

Toro Premium Synthetic Biodegradable -hydraulineste on ainoa Toro hyväksymä luonnossa hajoava synteettinen neste. Neste on yhteensopiva Toro-hydraulijärjestelmissä käytettyjen elastomeerien kanssa, ja sitä voidaan käyttää useissa lämpötiloissa. Neste on yhteensopiva perinteisten mineraaliöljyjen kanssa, mutta paras mahdollinen luonnossa hajoavuus ja suorituskyky saavutetaan huuhtelemalla perinteinen neste perusteellisesti pois hydraulijärjestelmästä. Öljyä on saatavana 19 litran astioissa tai 208 litran tynnyreissä valtuutetulta Toro-jälleenmyyjältä.

Hydraulisäiliön tilavuus

30 litraa

Hydraulinesteen määrän tarkistus

Säiliö on täytetty tehtaalla korkealaatuisella hydraulinesteellä. Hydrauliöljy on paras tarkistaa, kun neste on viileää. Koneen on oltava kuljetuskokoonpanossa.

1. Valmistele kone huoltoa varten.
2. Puhdista hydraulisäiliön täyttökaulaa ja korkkia ympäröivä alue.
3. Vedä mittatikku ulos täyttökaulasta ja pyyhi tikku puhtaalla liinalla.
4. Työnnä mittatikku täyttökaulaan, vedä se taas ulos ja tarkista nestemäärä.

   Huomaa: Nesteen tason on oltava mittatikkuun merkityllä käyttöalueella.

TÄRKEÄÄ

Älä ylitäytä säiliötä.

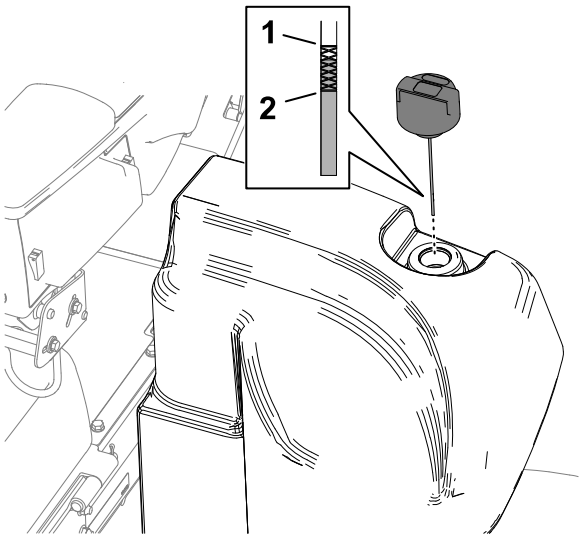

(1) Täynnä-merkki (mittatikku)

(2) Lisää-merkki (mittatikku)

5. Jos nestettä on liian vähän, lisää määritysten mukaista nestettä riittävä määrä, jotta pinta nousee täynnä-merkkiin saakka.
6. Asenna mittatikku täyttökaulaan.

Hydrauliletkujen ja -putkien tarkastus

Tarkasta, ettei hydrauliletkuissa ja putkissa ole vuotoja, kulumia, säävahinkoja tai kemiallisia vaurioita ja etteivät letkut ole kiertyneet tai kiinnitykset tai liitännät löystyneet.

Huomaa: Suorita kaikki tarvittavat korjaukset ennen koneen käyttöä.

Hydraulisuodattimien vaihto

TÄRKEÄÄ

Muiden suodattimien käyttö saattaa mitätöidä joidenkin osien takuun.

Paluusuodattimen vaihto

Hydraulijärjestelmässä on paluusuodattimen huoltovälin ilmaisin ①. Suodattimen huoltoilmaisin näkyy lattialevyn aukosta. Kun moottori on käynnissä käyttölämpötilassa, tarkista ilmaisimen väri seuraavasti:

- Vihreä tarkoittaa, että hydraulineste virtaa suodattimen läpi normaalisti.
- Punainen tarkoittaa, että suodatin on tukossa. Vaihda paluusuodatin.

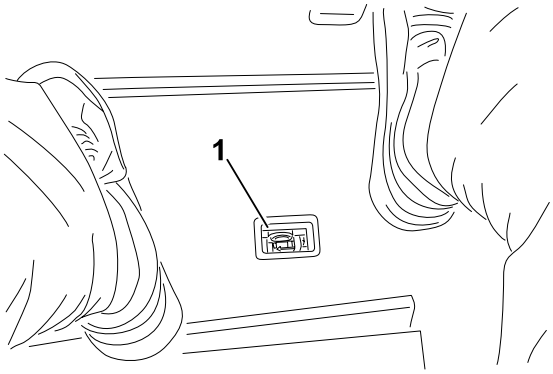

G417021

1. Valmistele kone huoltoa varten.
2. Aseta koneen etuosassa paluusuodattimen ① alle tyhjennysastia.
3. Irrota suodatin.
4. Pyyhi suodattimen asennuskohta suodatinpäässä ② puhtaaksi.
5. Levitä uuden paluusuodattimen tiivisteeseen ohut kerros määritettyä hydraulinestettä.
6. Kierrä suodatin suodatinpäähän käsin, kunnes tiiviste koskettaa asennuspintaa. Kierrä sitten suodatinta vielä puoli kierrosta.

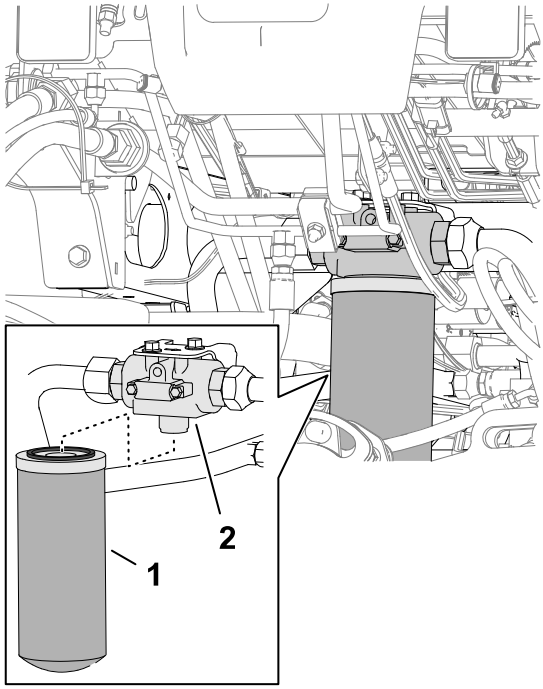

G417022

Syöttösuodattimen vaihto

1. Valmistele kone huoltoa varten.
2. Kallista istuin.

Hydraulisuodattimien vaihto (jatkuu)

3. Aseta koneen vasemmalla puolella syöttösuodattimen ② alle tyhjennysastia.
4. Irrota suodatin.
5. Pyyhi suodattimen asennuskohta suodatinpäässä ① puhtaaksi.
6. Levitä uuden syöttösuodattimen tiivisteeseen ohut kerros määritettyä hydraulinestettä.
7. Kierrä suodatin suodatinpäähän käsin, kunnes tiiviste koskettaa asennuspintaa. Kierrä sitten suodatinta vielä puoli kierrosta.
8. Laske ja salpaa istuin.

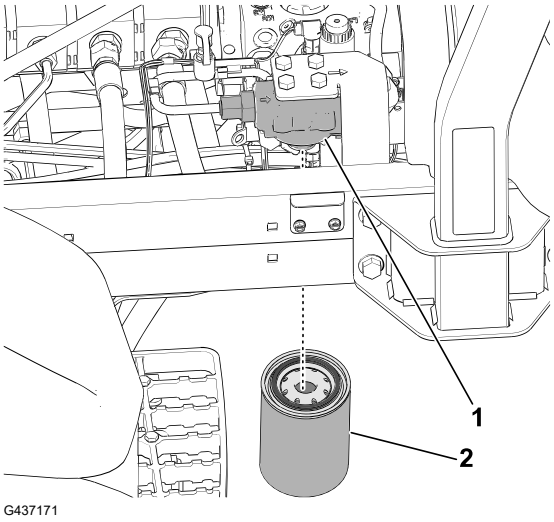

Tarkistus vuotojen varalta

1. Käynnistä moottori ja anna sen käydä noin kaksi minuuttia, jotta kaikki ilma purkautuu hydraulijärjestelmästä.
2. Sammuta moottori, irrota virta-avain ja tarkista paluu- ja syöttösuodattimet vuotojen varalta.

   Huomaa: Korjaa kaikki hydraulivuotokohdat.

Hydraulinesteen vaihto

Jos neste saastuu, ota yhteys Toro-jälleenmyyjän, sillä koko järjestelmä on huuhdeltava. Saastunut neste näyttää maitomaiselta tai mustalta puhtaaseen nesteeseen verrattuna.

1. Valmistele kone huoltoa varten.
2. Aseta hydraulisäiliön pohjassa olevan jakoputken alle suuri tyhjennysastia.

Hydraulinesteen vaihto (jatkuu)

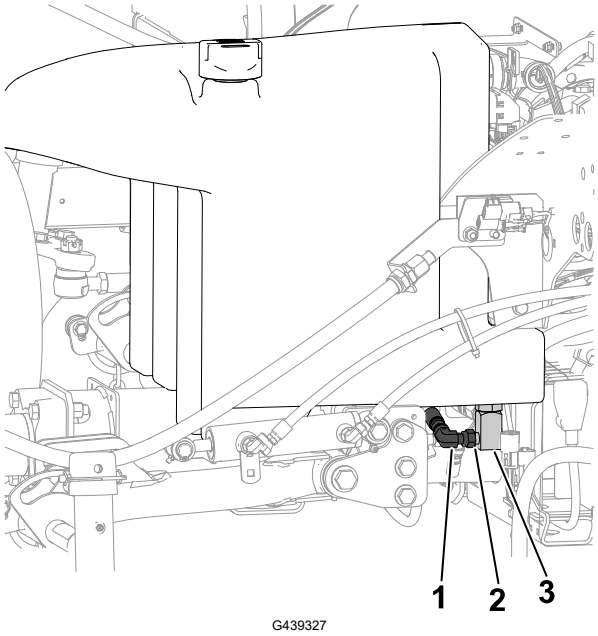

(1) Jakoputki

(2) Löysää liitintä tässä

(3) 90 asteen liitin

3. Irrota 90 asteen liitin jakoputkesta ja anna säiliön tyhjentyä.
4. Kun hydraulineste lakkaa valumasta säiliöstä, liitä 90 asteen liitin jakoputkeen.
5. Täytä säiliö määrityksen mukaisella hydraulinesteellä.

TÄRKEÄÄ

Käytä vain ohjeissa mainittuja hydraulinesteitä. Muut nesteet saattavat vahingoittaa järjestelmää.

6. Asenna säiliön korkki paikalleen.
7. Käynnistä moottori ja käytä kaikkia hydraulisia laitteita, jotta hydraulineste leviää koko järjestelmään.
8. Tarkista hydraulinestevuodot.
9. Tarkista nesteen määrä.

Leikkuuyksikön huolto

Kelan ja kiinteän terän kosketuksen tarkistus

Tarkista kelan ja kiinteän terän kosketus, vaikka leikkuujälki olisikin ollut tyydyttävä.

Huomaa: Kelan ja kiinteän terän on kosketettava toisiaan kevyesti koko pituudeltaan.

Leikkuuyksiköiden läppäys

VAARA

Leikkuuyksiköiden tai muiden liikkuvien osien koskettaminen saattaa johtaa kuolemaan tai vakavaan loukkaantumiseen.

- **Pidä sormet, kädet ja vaatteet etäällä leikkuuyksiköistä ja muista liikkuvista osista.**
- **Älä yritä kääntää leikkuuyksiköitä kädellä tai jalalla moottorin käydessä.**

Huomaa: Lisäohjeita läppäyksestä ja siihen liittyvistä menettelyistä on Toro Reel Mower Basics -oppaassa (sisältää teroitusohjeet), lomake 09168SL.

Koneen valmistelu

1. Valmistele kone huoltoa varten.
2. Vapauta voimanulosotto.
3. Tee kaikille läpättäville leikkuuyksiköille asianmukaiset kelan ja kiinteän terän kohdistukset läppäystä varten. Katso leikkuuyksikön *käyttöopas*.
4. Irrota salpa ja nosta istuin, jotta pääset käsiksi leikkurin asennuslohkoon.

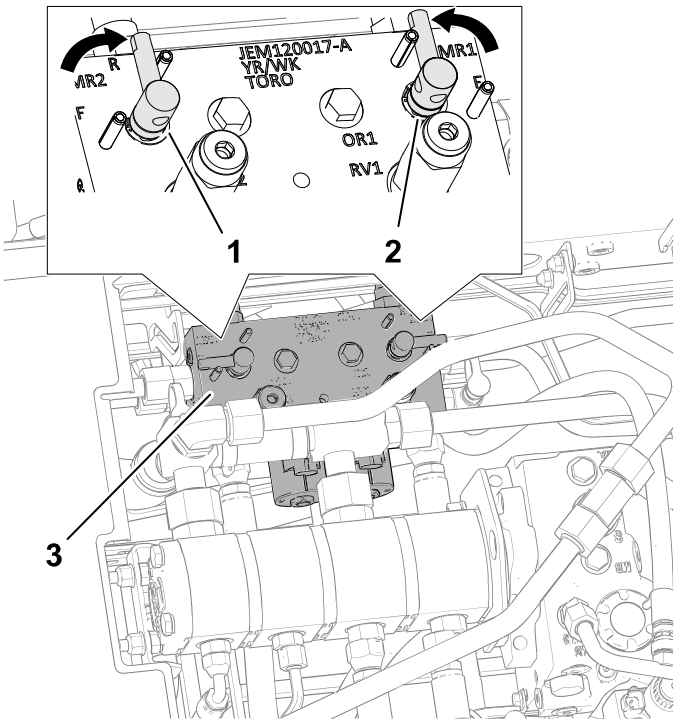

G439326

1. Läppäysvipu (läppäysasento, etuleikkuuyksiköt)
2. Läppäysvipu (läppäysasento, takaleikkuuyksiköt)
3. Leikkurin asennuslohko

5. Siirrä läppäysvivut R (läppäys) -asentoon.

Leikkuuyksiköiden läppäys (jatkuu)

Huomaa: Määritä läpättävät leikkuuyksiköt valitsemalla joko etu- tai takaläppäysvipu tai molemmat. Läppäyksen aikana etuleikkuuyksiköt toimivat yhdessä ja takaleikkuuyksiköt toimivat yhdessä.

Kelan ja kiinteän terän läppäys

VAARA

Moottorin nopeuden muuttaminen läppäyksen aikana saattaa aiheuttaa leikkuuyksikköjen pysähtymisen, josta voi olla seurauksena kuolema tai vakava loukkaantuminen.

- **Älä muuta moottorin nopeutta läppäyksen aikana.**
- **Läppää ainoastaan moottorin joutokäynnin aikana.**

1. Käynnistä moottori ja anna sen käydä alhaisella joutokäynnillä.
2. Vapauta voimanulosotto leikkuunohjaus-/kuljetusvivun ollessa LEIKKUUASENNOSSA. Aloita määritettyjen kelojen läppäys siirtämällä leikkuunohjausvipua eteenpäin.
3. Lisää läppäysainetta pitkävartisella harjalla.

HENGENVAARA

Leikkuuyksiköiden koskettaminen niiden liikkuessa johtaa kuolemaan tai vakavaan loukkaantumiseen.

Henkilövahinkojen välttämiseksi pysy pois leikkuuyksikköjen lähettyviltä, ennen kuin jatkat.

TÄRKEÄÄ

Älä käytä lyhytvartista harjaa.

4. Jos kelat pysähtyvät tai oikuttelevat läppäyksen aikana, valitse suurempi nopeusasetus, kunnes nopeus tasaantuu, ja palauta sitten kelan nopeus haluttuun nopeuteen.
5. Jos leikkuuyksiköitä täytyy säätää läppäyksen aikana, toimi seuraavasti:
   A. Siirrä leikkuunohjausvipu taaksepäin ja vapauta voimanulosotto.
   B. Sammuta moottori ja irrota virta-avain.
   C. Säädä leikkuuyksiköitä.
   D. Toista vaiheet 1– 3.
6. Toista vaihe 3 kaikille läpättäville leikkuuyksiköille.

Leikkuuyksiköiden läppäys (jatkuu)

Läppäyksen viimeistely

1. Siirrä leikkuunohjausvipu taaksepäin ja vapauta voimanulosotto.
2. Sammuta moottori ja irrota virta-avain.
3. Siirrä läppäysvivut F (leikkuu) -asentoon.

TÄRKEÄÄ

Jos läppäysvipua ei palauteta F (leikkuu) -asentoon läppäyksen jälkeen, leikkuuyksiköt eivät toimi oikein.

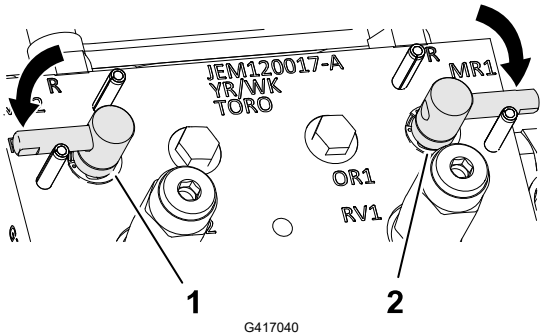

(1) Läppäysvipu (leikkuuasento: etuleikkuuyksiköt)

(2) Läppäysvipu (leikkuuasento: takaleikkuuyksiköt)

4. Laske ja salpaa käyttäjän istuin.
5. Pese läppäysaine kokonaan pois leikkuuyksiköistä.
6. Saat paremman leikkuusärmän, jos pyyhkäiset kiinteän terän etusivua viilalla läppäyksen jälkeen.

   Huomaa: Tämä poistaa mahdolliset jäysteet ja epätasaisuudet, joita on saattanut muodostua leikkuusärmään.

Rungon kunnossapito

Turvavyön tarkistus

1. Tarkista, että turvavyössä ei ole kulumia, repeämiä tai muita vaurioita. Vaihda turvavyöt, jos jokin niiden osa ei toimi kunnolla.
2. Puhdista turvavyö tarpeen mukaan.

Puhdistus

Koneen pesu

Pese kone tarpeen mukaan. Käytä pesuun pelkkää vettä tai vettä ja mietoa pesuainetta. Koneen voi pestä liinalla.

TÄRKEÄÄ

- **Älä puhdista konetta suolapitoisella tai kierrätetyllä vedellä.**
- **Älä pese konetta painepesurilla. Painepesu voi vahingoittaa sähköjärjestelmää, irrottaa tärkeitä tarroja tai huuhtoa pois tarpeellisen rasvan kitkakohdista. Älä käytä liian paljon vettä kojetaulun, moottorin ja akun läheisyydessä.**
- **Älä pese konetta moottorin ollessa käynnissä. Koneen peseminen moottorin käydessä voi vaurioittaa moottorin sisäosia.**

Turvallisuus varastoinnin aikana

- Suorita seuraavat toimenpiteet ennen käyttäjän paikalta poistumista:
  - Pysäköi kone tasaiselle alustalle.
  - Vapauta ja laske leikkuuyksiköt.
  - Kytke seisontajarru.
  - Sammuta moottori ja irrota virta-avain.
  - Odota, että kaikki liikkuvat osat ovat pysähtyneet.
  - Anna koneen jäähtyä ennen säätöä, huoltoa, puhdistusta tai varastointia.
- Älä säilytä konetta tai polttoainesäiliötä tilassa, jossa on avotuli, kipinöitä tai varmistusliekki (esimerkiksi vedenlämmitin tai muu vastaava laite).

Koneen varastointi

1. Pysäköi kone tasaiselle alustalle, laske leikkuuyksiköt alas, kytke seisontajarru, sammuta moottori ja irrota virta-avain.
2. Puhdista ajoyksikkö, leikkuuyksiköt ja moottori huolellisesti.
3. Tarkista rengaspaine.
4. Tarkista, että kiinnikkeet eivät ole löysällä, ja kiristä ne tarvittaessa.
5. Rasvaa tai öljyä kaikki rasvanipat ja nivelet. Pyyhi pois ylimääräinen voiteluaine.
6. Hio varovasti ja maalaa korjausmaalilla maalipinnat, jotka ovat naarmuuntuneet, lohkeilleet tai ruostuneet. Korjaa kaikki metallirungossa olevat kolhut.
7. Huolla akku ja kaapelit seuraavasti:
   A. Irrota akkuliittimet akun navoista.
   B. Puhdista akku, liittimet ja navat teräsharjalla ja ruokasoodaliuoksella.
   C. Voitele kaapeliliittimet ja akun navat Grafo 112X -suojarasvalla (Toro osanro 505-47) tai vaseliinilla ruostumisen ehkäisemiseksi.
   D. Lataa akkua hitaasti 60 päivän välein 24 tunnin ajan, jotta akkuun ei muodostu lyijysulfaattia.
8. Valmistele moottori seuraavasti:
   A. Tyhjennä moottoriöljy öljypohjasta ja aseta tyhjennystulppa paikalleen.
   B. Irrota ja hävitä öljynsuodatin. Asenna uusi öljynsuodatin.
   C. Lisää moottoriin määrityksen mukaista moottoriöljyä.
   D. Käynnistä moottori ja käytä sitä joutokäynnillä parin minuutin ajan.

E. Sammuta moottori ja irrota virta-avain.

F. Huuhtele polttoainesäiliö tuoreella ja puhtaalla polttoaineella.

G. Varmista kaikki polttoainejärjestelmän liitännät.

H. Puhdista ja huolla ilmanpuhdistinjärjestelmä perusteellisesti.

I. Tiivistä ilmanpuhdistimen imuaukko sekä pakoaukko säänkestävällä teipillä.

J. Tarkista pakkassuojaus ja lisää veden ja etyleeniglykolin seosta (50/50) alueella odotettavissa olevan alimman lämpötilan mukaan.

Akun säilytys

Jos kone varastoidaan yli 30 päivän ajaksi, irrota akku ja lataa se täyteen. Säilytä sitä hyllyllä tai koneessa. Älä kytke kaapeleita, jos säilytät akkua koneessa. Varastoi akku viileään tilaan, jotta sen lataus purkautuu mahdollisimman hitaasti. Varmista, että akku on ladattu täyteen, jotta se ei jäädy. Täysin ladatun akun ominaispaino on 1,265–1,299.

Toron takuu

Kahden vuoden tai 1 500 tunnin rajoitettu takuu

Ehdot ja takuunalaiset tuotteet

Toro Company antaa tälle Toron kaupalliselle tuotteelle (”tuote”) kahden vuoden tai 1 500 käyttötunnin* (sen mukaan, kumpi saavutetaan ensin) materiaali- ja valmistusvirhetakuun. Tämä takuu koskee kaikkia tuotteita ilmastajia lukuun ottamatta (katso näiden tuotteiden erillinen takuulauselma). Jos takuuehdot täyttyvät, korjaamme tuotteen veloituksetta. Tähän sisältyy vianmääritys, työ, osat ja kuljetus. Tämä takuu alkaa sinä päivämääränä, jolloin tuote toimitetaan alkuperäiselle ostajalle. *Koskee tuotteita, joissa on tuntilaskuri.

Takuuhuollon ohjeet

Ostajan vastuulla on ilmoittaa heti tuotteen maahantuojalle tai valtuutetulle jälleenmyyjälle, jolta tuote on ostettu, jos hän uskoo tuotteessa olevan takuunalaisen vian. Maahantuojien ja jälleenmyyjien yhteystiedot sekä tiedot takuuseen liittyvistä oikeuksista ja vastuista ovat saatavana osoitteesta:

Toro Commercial Products Service Department

8111 Lyndale Avenue South

Bloomington, MN 55420-1196

+1 952 888 8801 tai +1 800 952 2740

Sähköpostiosoite: commercial.warranty@toro.com

Omistajan vastuut

Tuotteen omistajan vastuulla on huolehtia *käyttöoppaassa* esitetyistä huolloista ja säädöistä. Vaadittavien huoltojen ja säätöjen laiminlyönnistä johtuvien tuotteen ongelmien korjaukset eivät kuulu tämän takuun piiriin.

Takuun ulkopuoliset kohteet ja viat

Kaikki takuuaikana ilmenevät tuoteviat ja häiriöt eivät ole valmistus- tai materiaalivirheitä. Tämä takuu ei kata seuraavia:

- Tuoteviat, jotka aiheutuvat muiden kuin Toron varaosien käytöstä tai ylimääräisten tai muutettujen ei-Toro-lisävarusteiden ja -tuotteiden asennuksesta ja käytöstä.
- Tuoteviat, jotka johtuvat suositeltujen huoltojen ja/tai säätöjen laiminlyönnistä.
- Tuoteviat, jotka johtuvat tuotteen liian rajusta, huolimattomasta tai piittaamattomasta käytöstä.
- Käytössä kuluvat osat, jotka eivät ole viallisia. Tuotteen normaalissa käytössä kuluvia osia ovat esimerkiksi jarrupalat ja -hihnat, kytkimen päällysteet, terät, kelat, rullat ja laakerit (suljetut tai rasvattavat), kiinteät terät, sytytystulpat, kääntöpyörät ja laakerit, renkaat, suodattimet, hihnat ja tietyt ruiskuttimen osat, kuten kalvot, suuttimet, virtausmittarit ja sulkuventtiilit.
- Ulkopuolisten tekijöiden aiheuttamat viat, kuten sää, varastointimenetelmät, likaantuminen sekä hyväksymättömien polttoaineiden, jäähdytysnesteiden, voiteluaineiden, lisäaineiden, lannoitteiden, veden tai kemikaalien käyttö.
- Soveltuvista vaatimuksesta poikkeavien polttoaineiden (esim. bensiinin, dieselin tai biodieselin) laatuun tai toimintaan liittyvät ongelmat.
- Normaali melu, tärinä, kuluminen ja haurastuminen. Normaali kuluminen kattaa esimerkiksi istuinten vaurioitumisen kulumisen tai hankautumisen seurauksena, maalipintojen kulumisen, naarmuuntuneet tarrat tai ikkunat.

Osat

Huoltoaikataulun mukaisesti vaihdettavat osat kuuluvat takuun piiriin niiden määritettyyn vaihtoajankohtaan asti. Tämän takuun mukaisesti vaihdetuille osille annetaan takuu alkuperäisen tuotetakuun ajaksi, ja ne siirtyvät Toron omistukseen. Toro tekee lopullisen päätöksen siitä, korjataanko osa tai kokoonpano vai vaihdetaanko se. Toro voi käyttää takuukorjauksiin kunnostettuja osia.

Syväpurkaus- ja litium-ioniakun takuu

Syväpurkaus- ja litium-ioniakun käyttöikänsä aikana tuottama kokonaiskilowattituntimäärä on rajallinen. Tapa, jolla akkua käytetään, ladataan ja huolletaan, voi joko pidentää tai lyhentää akun kokonaiskäyttöikää. Kun laitteen akkuja käytetään, niiden mahdollistama työmäärä latauskertojen välillä vähenee hitaasti, kunnes akut ovat kuluneet loppuun. Normaalissa käytössä loppuun kuluneiden akkujen vaihto on tuotteen omistajan vastuulla.

Huomaa: (vain litium-ioniakku) lisätietoja on akun takuuasiakirjoissa.

Elinikäinen kampiakselin takuu (vain ProStripe 02657 -malli)

Prostripe-laitteessa, joka on varustettu aidolla Toro-kitkalevyllä ja Crank-Safe-teräjarrukytkimellä (integroitu teräjarrukytkin (BBC) + kitkalevykokoonpano) alkuperäisenä laitteena ja jota alkuperäinen ostaja käyttää suositeltujen käyttö- ja huoltotoimenpiteiden mukaisesti, on elinikäinen takuu moottorin kampiakselin taittumisen varalta. Koneissa, jotka on varustettu kitka-aluslaatoilla, teräjarrukytkinyksiköillä (BBC) ja muilla vastaavilla laitteilla, ei ole elinikäistä kampiakselin takuuta.

Huoltokustannukset ovat omistajan vastuulla

Moottorin viritys, voitelu, puhdistus ja kiillotus, suodattimien ja jäähdytysnesteen vaihto sekä suositeltujen huoltojen suorittaminen ovat esimerkkejä normaaleista huoltotoimista, jotka Toro-tuotteen omistajan on tehtävä omalla kustannuksellaan.

Yleiset ehdot

Tämä takuu oikeuttaa ainoastaan valtuutetun Toro-maahantuojan tai -jälleenmyyjän tekemään korjaukseen.

The Toro Company ei ole vastuussa epäsuorista, satunnaisista tai välillisistä vahingoista, jotka liittyvät tämän takuun kattamiin Toro-tuotteisiin. Tällaisia vahinkoja voivat olla esimerkiksi korvaavan tuotteen tai huollon hankkimiseen liittyvät kustannukset kohtuullisten vikajaksojen aikana tai kustannukset, jotka aiheutuvat siitä, että tuote ei ole käytettävissä takuuhuollon aikana. Alla esitetty päästötakuu, jos se on sovellettavissa, on ainoa nimenomainen takuu. Kaikki hiljaiset takuut tuotteen sopivuudesta kauppatavaraksi tai tiettyyn tarkoitukseen ovat voimassa vain tämän nimenomaisen takuun ajan.

Joissakin osavaltioissa ei sallita satunnaisten tai välillisten vahinkojen poissulkemista tai hiljaisen takuun kestoon liittyviä rajoituksia, joten yllä mainitut poikkeukset ja rajoitukset eivät välttämättä koske kaikkia ostajia. Tämä takuu antaa ostajalle tiettyjä laillisia oikeuksia. Ostajalla voi olla myös muita oikeuksia, jotka vaihtelevat osavaltioittain.

Päästötakuuta koskeva huomautus

Tuotteen päästöjen rajoitusjärjestelmä saattaa kuulua erillisen takuun piiriin Yhdysvaltojen Environmental Protection Agencyn EPA:n ja/tai California Air Resources Boardin CARB:n vaatimusten mukaisesti. Yllä mainitut tuntirajoitukset eivät koske päästöjen rajoitusjärjestelmän takuuta. Lisätietoja on tuotteen mukana toimitetussa tai moottorin valmistajan oppaisiin sisältyvässä moottorin päästöjärjestelmän takuulauselmassa (Engine Emission Control Warranty Statement).

Muut maat kuin Yhdysvallat, Meksiko tai Kanada

Asiakkaat, jotka ovat ostaneet Yhdysvalloista, Meksikosta tai Kanadasta maahantuotuja Toro-tuotteita, saavat maansa, maakuntansa tai osavaltionsa mukaiset takuuehdot Toro-jälleenmyyjältä. Jos olet jostakin syystä tyytymätön jälleenmyyjän palveluun tai jos tämä ei pysty toimittamaan takuuehtoja, ota yhteys valtuutettuun Toro-huoltoliikkeeseen.

Tietoa Kalifornian osavaltion antamasta varoituksesta (Kalifornian lakiesitys 65)

Mikä tämä varoitus on?

Myytävässä tuotteessa saattaa olla seuraava varoitusmerkki:

VAROITUS: Syöpävaarallisuuteen ja lisääntymiseen liittyvä haitta – www.p65Warnings.ca.gov.

Mikä on lakiesitys 65?

Lakiesitys 65 koskee kaikkia yrityksiä, jotka toimivat tai myyvät tuotteita Kaliforniassa tai valmistavat tuotteita, joita voidaan myydä Kaliforniassa tai tuoda Kaliforniaan. Se määrää, että Kalifornian kuvernööri ylläpitää ja julkaisee luettelon kemikaaleista, joiden tiedetään aiheuttavan syöpää, synnynnäisiä vikoja ja/tai muita lisääntymishäiriöitä. Vuosittain päivitettävä luettelo sisältää satoja kemikaaleja, joita monet jokapäiväisessä käytössä olevat tuotteet sisältävät. Lakiesityksen 65 tarkoituksena on tiedottaa yleisöä näille kemikaaleille altistumisesta.

Lakiesitys 65 ei kiellä näitä kemikaaleja sisältävien tuotteiden myyntiä, mutta se vaatii varoitusten esittämistä tuotteessa, tuotepakkauksessa tai tuoteasiakirjoissa. Lakiesityksen 65 mukainen varoitus ei tarkoita, että tuote rikkoisi tuoteturvallisuusvaatimuksia tai -standardeja. Itse asiassa Kalifornian viranomaiset ovat selventäneet, että lakiesityksen 65 mukainen varoitus ”ei ole sääntelyyn liittyvä päätös siitä, onko tuote turvallinen vai vaarallinen”.” Monia näistä kemikaaleista on käytetty jokapäiväisessä käytössä olevissa tuotteissa vuosia ilman dokumentoitua haittaa. Lisätietoja on osoitteessahttps://oag.ca.gov/prop65/faqs-view-all.

Lakiesityksen 65 mukainen varoitus tarkoittaa, että yritys on joko (1) arvioinut altistuksen ja tullut siihen tulokseen, että se ylittää ”ei-merkittävän riskitason” tai (2) on päättänyt antaa varoituksen perustuen tietoihinsa luettelossa olevan kemiallisen aineen olemassaolosta, mutta ei arvioi altistusta.

Sovelletaanko tätä lakia kaikkialla?

Lakiesityksen 65 mukaiset varoitukset vaaditaan vain Kalifornian lainsäädännössä. Varoituksia on esillä Kaliforniassa erilaisissa ympäristöissä, muun muassa ravintoloissa, päivittäistavarakaupoissa, hotelleissa, kouluissa ja sairaaloissa, sekä monenlaisissa tuotteissa. Lisäksi jotkin verkko- ja postimyyntiyritykset antavat lakiesityksen 65 mukaisia varoituksia verkkosivustoillaan tai myyntiluetteloissaan.

Miten Kalifornian varoitukset eroavat Yhdysvaltain liittovaltion rajoituksista?

Lakiesityksen 65 vaatimukset ovat usein tiukempia kuin Yhdysvaltain liittovaltion vaatimukset ja kansainväliset vaatimukset. Useat aineet edellyttävät lakiesityksen 65 mukaisen varoituksen, vaikka aineen pitoisuus on huomattavasti pienempi kuin liittovaltion rajoituksissa. Esimerkiksi lyijyä koskeva rajoitus lakiesityksen 65 mukaisen varoituksen puitteissa on 0,5 µg/vrk, mikä on selvästi liittovaltion ja kansainvälisiä vaatimuksia vähemmän.

Miksi kaikissa vastaavissa tuotteissa ei ole varoitusta?

- Kaliforniassa myytäviin tuotteisiin vaaditaan lakiesityksen 65 mukainen merkintä, vaikka sitä ei vaadita muualla myytäviin vastaaviin tuotteisiin.
- Lakiesitystä 65 koskevassa oikeudenkäynnissä voidaan päättää, että yritys voi joutua käyttämään tuotteissaan lakiesityksen 65 mukaisia varoituksia, mutta muihin vastaavia tuotteita valmistaviin yrityksiin ei välttämättä sovelleta kyseistä vaatimusta.
- Lakiesityksen 65 täytäntöönpano on epäjohdonmukaista.
- Yritys voi päättää olla antamatta varoituksia, koska se on tullut siihen tulokseen, ettei lakiesitys 65 edellytä sitä. Se, ettei tuotteessa ole varoitusta, ei tarkoita sitä, että tuotteella ei olisi samoja kemikaalipitoisuuksia.

Miksi tämä varoitus on Toro-tuotteissa?

Toro on päättänyt tarjota kuluttajille mahdollisimman paljon tietoa, jotta he voivat tehdä tietoon perustuvia päätöksiä ostamistaan ja käyttämistään tuotteista. Toro antaa varoituksia tietyissä tapauksissa, kun se tietää, että tuotteessa on yhtä tai useampaa luettelossa olevaa kemikaalia, mutta ei arvioi altistustasoa, koska kaikista luettelon kemikaaleista ei ole olemassa altistuksen raja-arvoja. Vaikka Toro-tuotteista saatu altistuminen voi olla vähäinen tai selvästi ”ei-merkittävän riskitason” alueella, Toro on varmuuden vuoksi päättänyt antaa lakiesityksen 65 mukaiset varoitukset. Lisäksi jos Toro ei anna näitä varoituksia, Kalifornian osavaltio tai lakiesityksen 65 toimeenpanoa vaativat yksityiset tahot voivat haastaa sen oikeuteen, mistä voi aiheutua huomattavia rangaistuksia.

TORO®