Form No. 3464-124 Rev B

Count on it.

Gebruikershandleiding

Reelmaster® 3555, 3575 en 3550 tractie-eenheden

Modelnr.: 03820—Serienr.: 410200000 en hoger
Modelnr.: 03821—Serienr.: 410200000 en hoger
Modelnr.: 03910—Serienr.: 410200000 en hoger

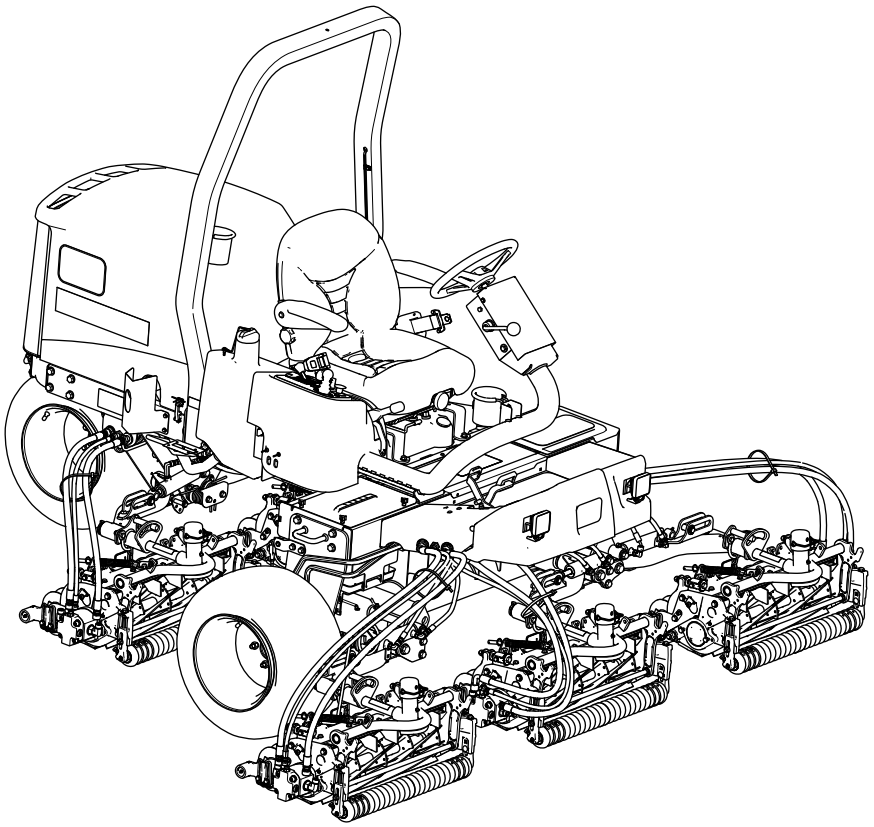

Registreer uw product op www.Toro.com.
Vertaling van de oorspronkelijke tekst (NL)

3464-124

Dit product voldoet aan alle relevante Europese richtlijnen; zie voor details de aparte productspecifieke conformiteitsverklaring.

Als de machine zonder goed werkende vonkenvanger of goed onderhouden brandveilige motor wordt gebruikt in een bosgebied of op een met dicht struikgewas of gras begroeid terrein, handelt de bestuurder in strijd met de bepalingen van sectie 4442 of 4443 van de Wet op de Openbare Hulpbronnen (Public Resources Code) van de Staat Californië.

De bijgevoegde gebruikershandleiding van de motor biedt informatie over het Amerikaanse Environmental Protection Agency (EPA) en het Californische controlesysteem voor emissies, onderhoud en garantie. U kunt vervangingsonderdelen bestellen via de fabrikant van de motor.

⚠ WAARSCHUWING

CALIFORNIË
Proposition 65 Waarschuwing

De uitlaatgassen van de dieselmotor van dit product bevatten bestanddelen waarvan bekend is dat ze kanker, geboorteafwijkingen of andere schade aan de voortplantingsorganen kunnen veroorzaken.

Accuklemmen, accupolen en dergelijke onderdelen bevatten lood en loodverbindingen. Van deze stoffen is bekend dat ze kanker en schade aan de voortplantingsorganen veroorzaken. Was altijd uw handen nadat u met deze onderdelen in aanraking bent geweest.

Gebruik van dit product kan leiden tot blootstelling aan chemische stoffen waarvan de Staat Californië weet dat ze kanker, geboorteafwijkingen en andere schade aan het voortplantingssysteem veroorzaken.

Inleiding

Deze machine is een zitmaaier met messenkooi bedoeld voor gebruik door professionele bestuurders in commerciële toepassingen. De machine is voornamelijk ontworpen voor het maaien van gras op goed onderhouden gazons. Dit product gebruiken voor andere doeleinden dan het bedoelde gebruik kan gevaarlijk zijn voor u of voor omstanders.

Lees deze informatie zorgvuldig door, zodat u weet hoe u de machine op de juiste wijze moet gebruiken en onderhouden en om schade aan de machine en letsel te voorkomen. U bent verantwoordelijk voor het juiste en veilige gebruik van de machine.

Ga naar www.Toro.com voor meer informatie, inclusief veiligheidstips, instructiemateriaal, informatie over accessoires, hulp bij het vinden van een dealer of om uw product te registreren.

Als u service, originele Toro-onderdelen of aanvullende informatie nodig hebt, kunt u contact opnemen met een erkende servicedealer of met de klantenservice van Toro. U dient hierbij altijd het modelnummer en het serienummer van het product te vermelden. De locatie van het plaatje met het modelnummer en het serienummer van het product is aangegeven op Figuur 1. U kunt de nummers noteren in de ruimte hieronder.

Belangrijk: **U kunt met uw mobiel apparaat de QR-code op het plaatje met het serienummer (indien aanwezig) scannen om toegang te krijgen tot de garantie, onderdelen en andere productinformatie.**

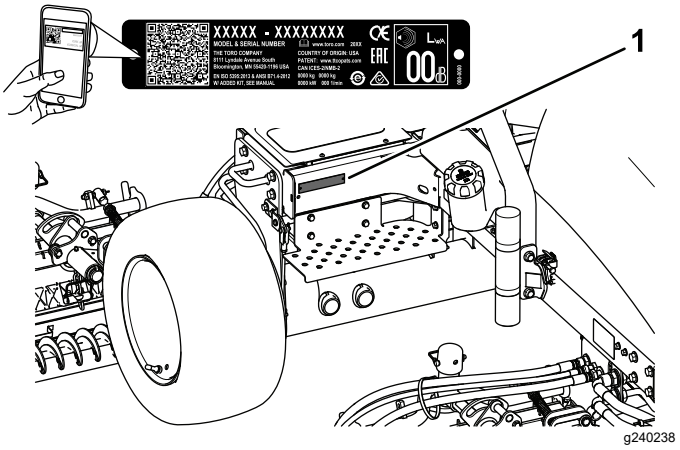

Figuur 1

1. Plaats van modelnummer en serienummer

Modelnr.: _____

Serienr.: _____

© 2024—The Toro® Company

Alle rechten voorbehouden

Inhoud

Veiligheid 4
Algemene veiligheid 4
Veiligheids- en instructiestickers 6
Montage 14
1 De maai-eenheden monteren 15
2 De gazoncompensatieveer afstellen 18
3 De bandenspanning afstellen..... 18
4 De kickstandaard van het maaidek gebruiken 19
5 De motorkapvergrendeling monteren..... 19
6 CE-stickers aanbrengen 21
Algemeen overzicht van de machine 22
Bedieningsorganen 22
Verdeelstuk van maaier..... 24
Specificaties 26
Werktuigen/accessoires 26
Voor gebruik 27
Veiligheidsinstructies voorafgaand aan het werk 27
Brandstof..... 27
Brandstoftank vullen..... 28
Dagelijks onderhoud uitvoeren 28
De interlockschakelaars controleren..... 28
De parkeerrem controleren..... 29
De stoel instellen. 30
Tijdens gebruik 30
Veiligheid tijdens het werk..... 30
Starten van de motor 32
De motor afzetten 33
Gebruik van de machine 33
Maaisnelheid (toerental messenkooi) 34
Toerental van de messenkooien instellen..... 36
Tegendruk van de hefarm afstellen 36
De neerwaartse druk van de hefarm afstellen 37
Het brandstofsysteem ontluchten 37
Werking van het diagnoselampje 38
Tips voor bediening en gebruik 38
Na gebruik 38
Veiligheid na het werk..... 38
De machine slepen 39
De bevestigingspunten zoeken..... 39
De machine transporteren 39
Onderhoud 40
Veiligheid bij onderhoud..... 40
Aanbevolen onderhoudsschema 41
Controlelijst voor dagelijks onderhoud 42
Procedures voorafgaande aan onderhoud 43
Vóór onderhoudswerkzaamheden..... 43
Accudeksel verwijderen..... 43
De motorkap openen 44
Locatie opkrikpunten 44
Smering 45
Lagers en lagerbussen smeren..... 45
Onderhoud motor 46
Veiligheid van de motor..... 46
Aanbevolen motorolie..... 46
Het motoroliepeil controleren..... 46
Motorolie verversen en filter vervangen 47
Onderhoud van het luchtfilter..... 48
Onderhoud brandstofsysteem 49
Brandstofonderhoud..... 49
Brandstof opslaan 49
Onderhoud van de brandstoftank..... 50
De brandstofleidingen en fittings controleren..... 50
Waterafscheider aftappen 50
Brandstoffilterbus vervangen..... 50
Injectors ontluchten 51
Onderhoud elektrisch systeem 51
Veiligheid van het elektrisch systeem..... 51
Onderhoud van de accu..... 51
Zekeringen 52
Onderhoud aandrijfsysteem 53
De bandenspanning controleren..... 53
De wielmoeren aandraaien. 53
De moeren van de asnaaf vastdraaien 53
De tractieaandrijving afstellen voor de neutraalstand 54
Onderhoud koelsysteem 55
Veiligheid van het koelsysteem..... 55
Koelvloeistof..... 55
Het koelvloeistofpeil controleren..... 55
Het koelsysteem van de motor reinigen..... 56
Onderhouden remmen 57
De parkeerrem afstellen 57
Onderhoud van de parkeerremmen 57
Onderhoud riemen 61
Onderhoud van de riemen van de motor..... 61
Onderhoud bedieningsysteem 62
De maaisnelheid instellen..... 62
De gashendel afstellen 62
Onderhoud hydraulisch systeem 63
Veiligheid van het hydraulische systeem..... 63
Hydraulische slangen en leidingen controleren..... 63
Specificaties hydraulische vloeistof 63
Hydraulische vloeistof controleren..... 64
Inhoud van hydraulisch systeem..... 64
Hydraulische vloeistof verversen 65
Hydraulisch filter vervangen 65
Onderhoud van maai-eenheid..... 66
Veiligheid van de messen 66
Afstelling van contact tussen ondermes en messenkooi controleren..... 66
De optionele meetstaaf gebruiken 66
Maai-eenheden wetten..... 67
Reiniging 69
De machine wassen 69
Stalling 70
Veiligheid tijdens opslag 70
De tractie-eenheid gebruiksklaar maken..... 70

De motor gebruiksklaar maken 70
Opslag van de accu 70
Problemen, oorzaak en remedie 71
Hoe het diagnostische ACE-display werkt 71
Controle of de interlockschakelaars functioneren 71
Controle van de outputfunctie 72

Veiligheid

Algemene veiligheid

Dit product kan handen of voeten afsnijden en voorwerpen uitwerpen.

- Lees deze *Gebruikershandleiding* en zorg ervoor dat u deze begrijpt voordat u de motor start.
- Geef uw volledige aandacht als u de machine gebruikt. Zorg ervoor dat u met niets anders bezig bent waardoor u kunt worden afgeleid, anders kunt u verwondingen oplopen of kan eigendom worden beschadigd.
- Houd handen en voeten uit de buurt van de bewegende onderdelen van de machine.
- Gebruik de machine niet als er schermen of andere beveiligingsmiddelen ontbreken of als deze niet naar behoren werken.
- Houd omstanders en kinderen uit de buurt van het werkgebied. Hou omstanders en kinderen uit de buurt van het werkgebied. Laat kinderen nooit de machine bedienen.
- Zet de motor af, verwijder het contactsleuteltje en wacht totdat alle bewegende onderdelen tot stilstand zijn gekomen voordat u de bestuurderspositie verlaat. Laat de machine afkoelen voordat u deze afstelt, reinigt, stalt of er onderhoudswerkzaamheden aan verricht.

Waarschuwingssymbool

Het waarschuwingssymbool (Figuur 2) in deze handleiding en op de machine geeft belangrijke veiligheidsinformatie aan die u moet opvolgen om ongelukken te voorkomen.

g000502

Figuur 2
Waarschuwingspictogram

Het waarschuwingssymbool staat boven informatie die u waarschuwt voor onveilige acties of situaties en wordt gevolgd door het woord **GEVAAR**, **WAARSCHUWING**, of **VOORZICHTIG**.

GEVAAR: een direct gevaarlijke situatie die, als deze niet wordt voorkomen, **altijd zal leiden** tot de dood of ernstig letsel.

WAARSCHUWING: een mogelijk gevaarlijke situatie die, als deze niet wordt voorkomen, **kan leiden** tot de dood of ernstig letsel.

VOORZICHTIG: een mogelijk gevaarlijke situatie die, als deze niet wordt voorkomen, **kan leiden** tot licht of middelmatig letsel.

Er worden in deze handleiding nog twee woorden gebruikt om uw aandacht op bijzondere informatie te vestigen. **Belangrijk** attendeert u op bijzondere technische informatie en **Opmerking** duidt algemene informatie aan die bijzondere aandacht verdient.

Veiligheids- en instructiestickers

Informatieve en veiligheidsstickers zijn gemakkelijk zichtbaar voor de bestuurder en bevinden zich bij plaatsen waar gevaar kan ontstaan. Vervang alle beschadigde of verdwenen stickers.

Symbolen op accu

Sommige of alle symbolen staan op de accu.

1. Risico van explosie
2. Niet roken. Geen open vuur of vonken
3. Risico van bijtende vloeistof/chemische brandwonden
4. Draag oogbescherming.
5. Lees de *Gebruikershandleiding*.
6. Houd omstanders uit de buurt van de accu.
7. Draag oogbescherming; explosieve gassen kunnen blindheid en ander letsel veroorzaken.
8. Accuzuur kan blindheid of ernstige brandwonden veroorzaken.
9. Ogen direct met water spoelen en snel arts raadplegen.
10. Bevat lood; niet weggooien

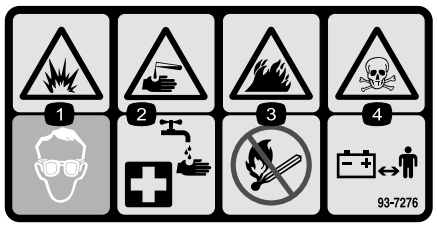

decal93-7276

93-7276

1. Risico van explosie – Draag oogbescherming.
2. Risico van bijtende vloeistof/chemische brandwonden – Afspoelen met water en eerste hulp verlenen.
3. Brandgevaar – Geen vonken of vuur en niet roken
4. Gevaar voor vergiftiging – Houd kinderen uit de buurt van de accu.

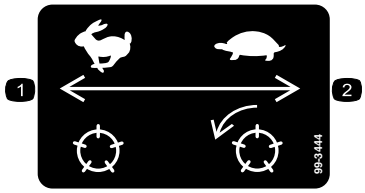

decal99-3444

99-3444

1. Rijsnelheid – snel
2. Maaisnelheid – langzaam

Modellen 03821 en 03910

decal106-6755

106-6755

1. Motorkoelvloeistof onder druk.
2. Risico van explosie – Lees de *Gebruikershandleiding*.
3. Waarschuwing – Raak het hete oppervlak niet aan.
4. Waarschuwing – Lees de *Gebruikershandleiding*.

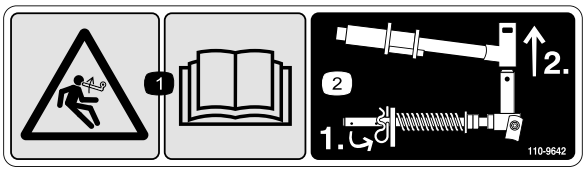

decal110-9642

110-9642

1. Opgeslagen energie – Lees de *Gebruikershandleiding*.
2. Beweeg de borgpen naar de opening die het dichtst bij de stangbeugel is, en verwijder daarna de hefarm en het juk van het draaipunt.

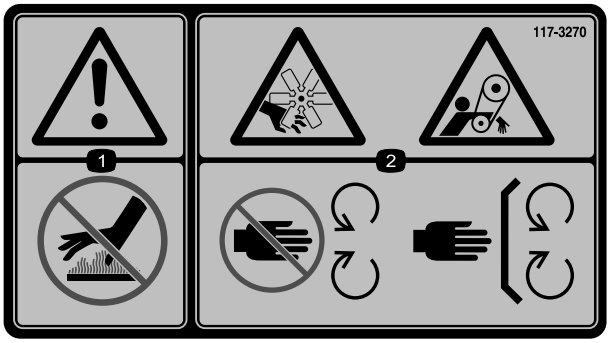

decal117-3270

117-3270

1. Waarschuwing – Raak het hete oppervlak niet aan.
2. Gevaar op snijwonden of verlies van de hand; ledematen kunnen gegrepen worden, riem – Blijf uit de buurt van bewegende delen, houd alle beschermende delen op hun plaats.

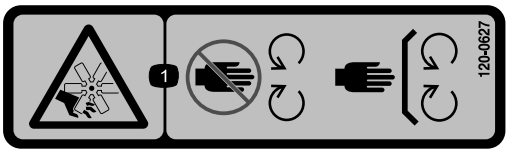

decal120-0627

120-0627

1. Gevaar op snijwonden of verminking, rotorblad – hou afstand tot bewegende delen, laat alle beveiligingen op hun plaats.

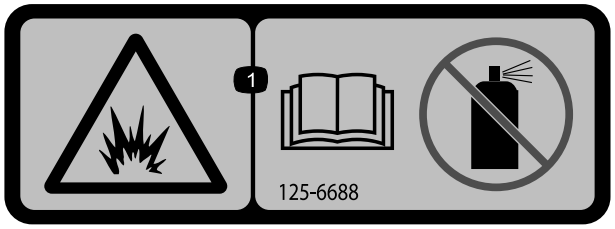

decal125-6688

125-6688

1. Explosiegevaar – Lees de *Gebruikershandleiding*; gebruik geen startvloeistof.

---

decal133-8062

133-8062

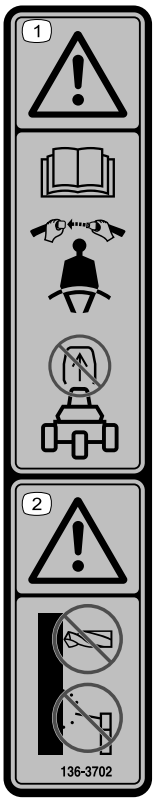

decal136-3702

136-3702

1. Waarschuwing – Lees de *Gebruikershandleiding*; draag een veiligheidsgordel; de rolbeugel niet verwijderen.
2. Waarschuwing – Voer geen aanpassingen uit aan de rolbeugel.

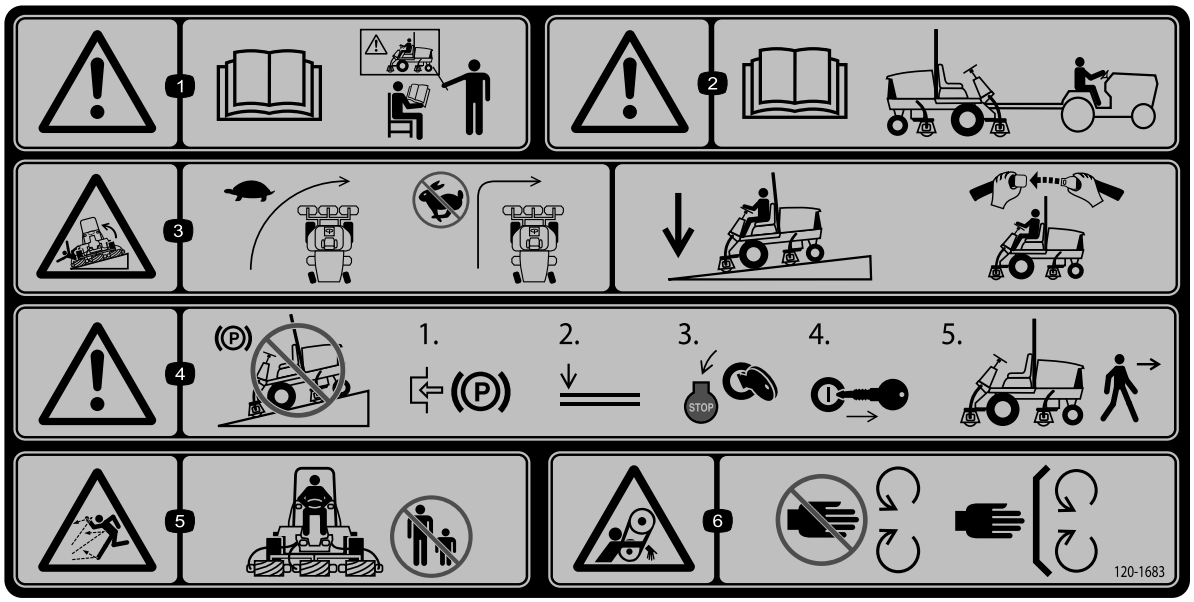

decal120-1683

120-1683

1. Waarschuwing – Lees de *Gebruikershandleiding*; alle bestuurders moeten instructie hebben ontvangen voordat zij de machine bedienen.
2. Waarschuwing – Lees de *Gebruikershandleiding* voordat u de machine gaat slepen.
3. Machine kan kantelen – Neem bochten met lage snelheid, maak geen scherpe bochten bij hoge snelheid, laat de maai-eenheden neer als u een helling afrijdt, gebruik een rolbeugel en doe de veiligheidsgordel om.
4. Waarschuwing – Parkeer niet op een helling; stel de parkeerrem in werking, laat de maai-eenheden neer, zet de motor af en verwijder het sleuteltje voordat u de machine verlaat.
5. Gevaar op weggeslingerde objecten – Houd omstanders op een afstand.
6. Risico om gegrepen te worden, riem – Blijf uit de buurt van bewegende delen; houd alle beschermende delen op hun plaats.

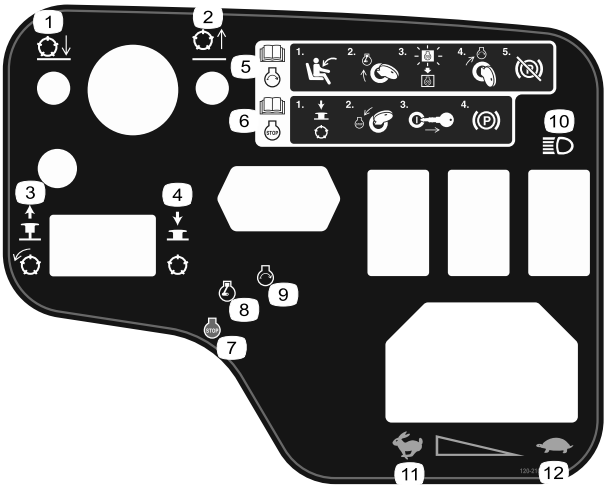

decal120-2105

120-2105

1. Breng de maai-eenheden omlaag.
2. Breng de maai-eenheden omhoog.
3. Omhoogtrekken om de maaidekken in te schakelen.
4. Indrukken om de maaidekken uit te schakelen.
5. Lees de *Gebruikershandleiding* voor informatie over het starten van de motor – Ga op de bestuurdersstoel zitten; draai het contactsleuteltje op de stand voorverwarmen; wacht tot het lampje van de elektrische voorverwarming dooft; draai het sleuteltje naar de startstand en zet de parkeerrem vrij.
6. Lees de *Gebruikershandleiding* voor informatie over het stoppen van de motor — Schakel de maai-eenheden uit; draai het sleuteltje naar de stopstand; neem het sleuteltje uit het contact; schakel de parkeerrem in.
7. Motor – Uit
8. Motor – Voorgloeien
9. Motor – Starten
10. Verlichting
11. Snel
12. Langzaam

Modellen 03910 en 03820

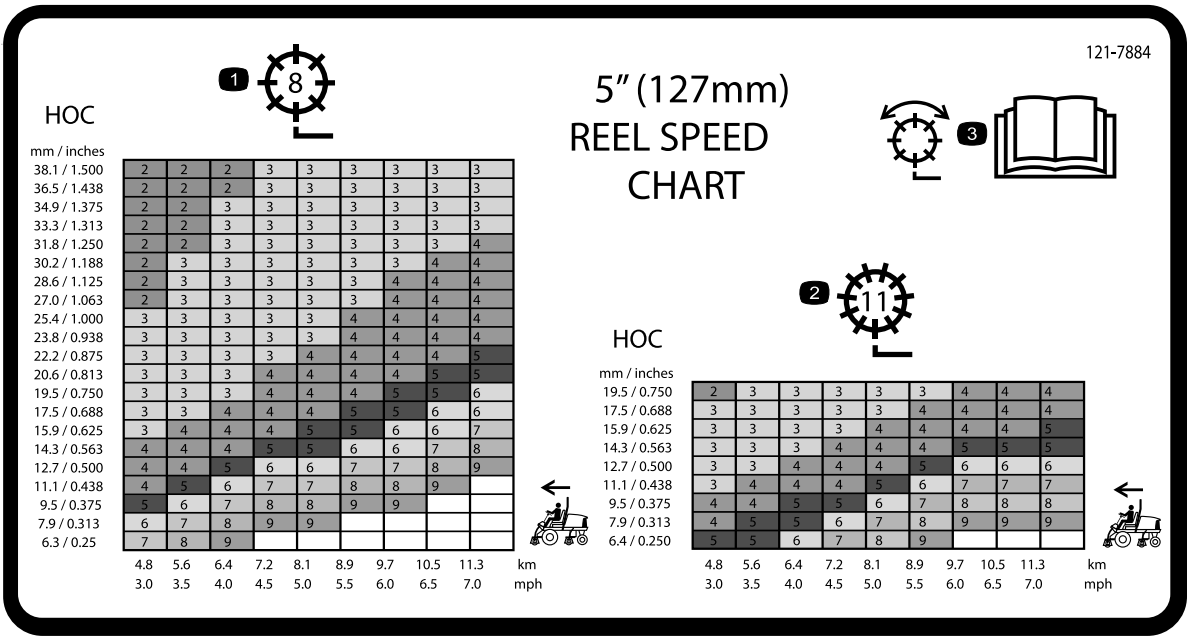

121-7884

1. Afstelling van messenkooi met 8 messen
2. Afstelling van messenkooi met 11 messen
3. Lees de *Gebruikershandleiding* voor informatie over de afstelling van de messenkooi.

Model 03821

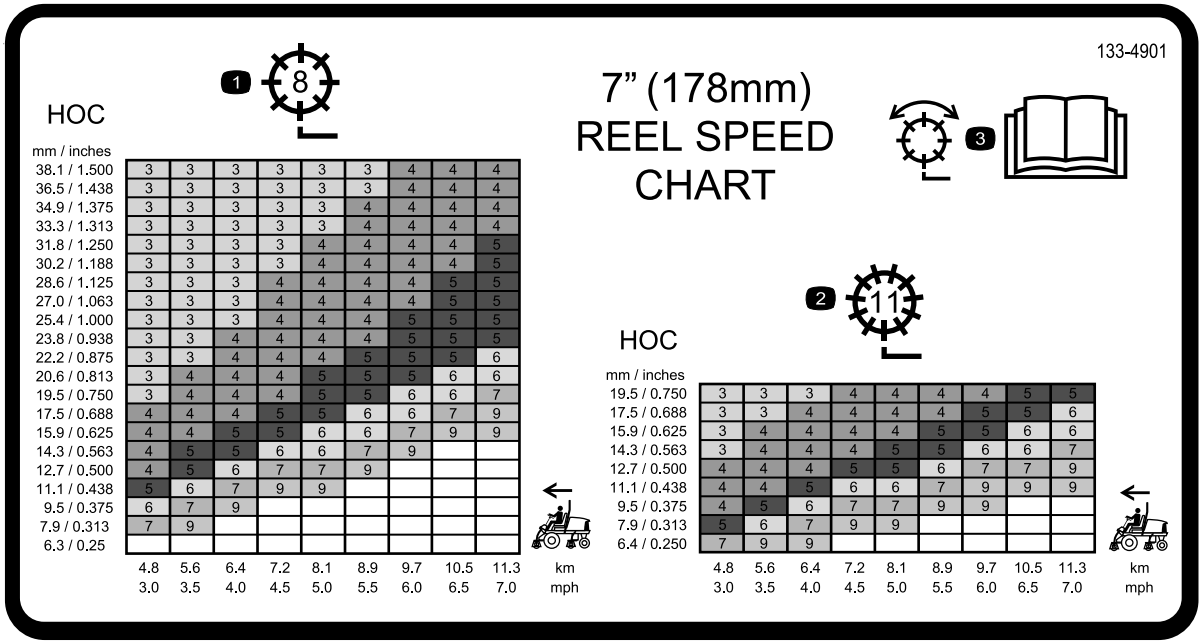

133-4901

1. Afstelling van messenkooi met 8 messen
2. Afstelling van messenkooi met 11 messen
3. Lees de *Gebruikershandleiding* voor informatie over de afstelling van de messenkooi.

Aanbrengen op onderdeelnr. 120-1683 voor een CE-machine

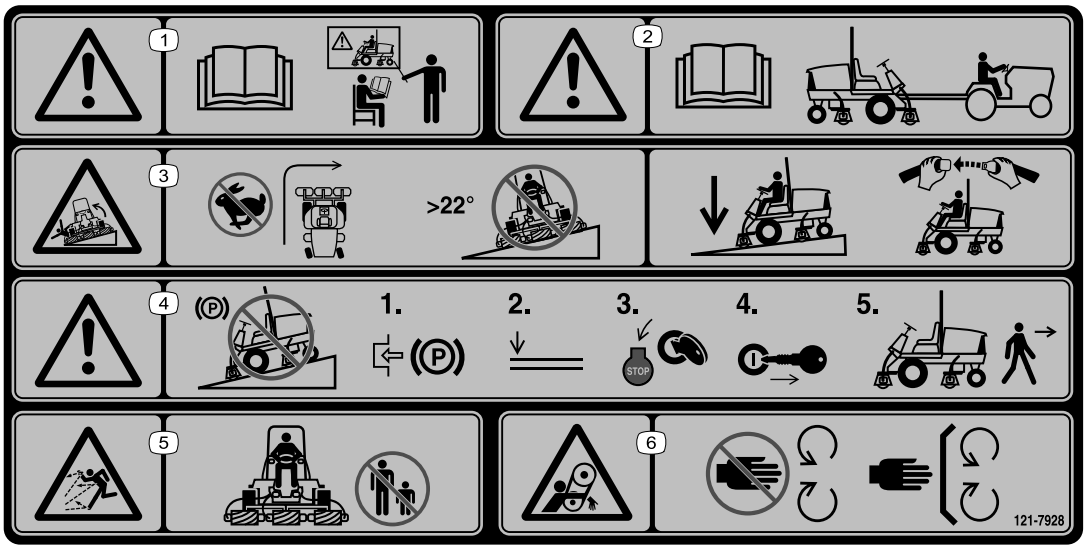

decal121-7928

121-7928

Opmerking: Deze machine voldoet aan de tests die de statische breedte- en lengtestabiliteit meten en die standaard zijn in de sector. De maximale aanbevolen hellingshoek wordt vermeld op de sticker. Raadpleeg de instructies voor gebruik van de machine op hellingen in de *Gebruikershandleiding* en de omstandigheden waarin u de machine zou gebruiken om na te gaan of u de machine op een bepaalde dag en op het terrein in kwestie kunt gebruiken. Veranderingen in het terrein kunnen tot gevolg hebben dat de machine anders reageert op hellingen. Laat de maai-eenheden indien mogelijk neer op de grond wanneer u de machine op een helling gebruikt. Als u de maai-eenheden omhoog brengt op hellingen, kan de machine onstabiel worden.

1. Waarschuwing – Lees de *Gebruikershandleiding*; alle bestuurders moeten instructie hebben ontvangen voordat zij de machine bedienen.
2. Waarschuwing – Lees de *Gebruikershandleiding* voordat u de machine gaat slepen.
3. Machine kan kantelen – Maak geen scherpe bochten bij hoge snelheid; gebruik de machine niet op hellingen van meer dan 22°; laat de maai-eenheden neer als u een helling afrijdt, gebruik een rolbeugel en doe de veiligheidsgordel om.
4. Waarschuwing – Parkeer niet op een helling; stel de parkeerrem in werking, laat de maai-eenheden neer, zet de motor af en verwijder het sleuteltje voordat u de machine verlaat.
5. Gevaar op weggeslingerde objecten – Houd omstanders op een afstand.
6. Risico om gegrepen te worden, riem – Blijf uit de buurt van bewegende delen; houd alle beschermende delen op hun plaats.

Aanbrengen op onderdeelnr. 120-1683 voor een CE-machine

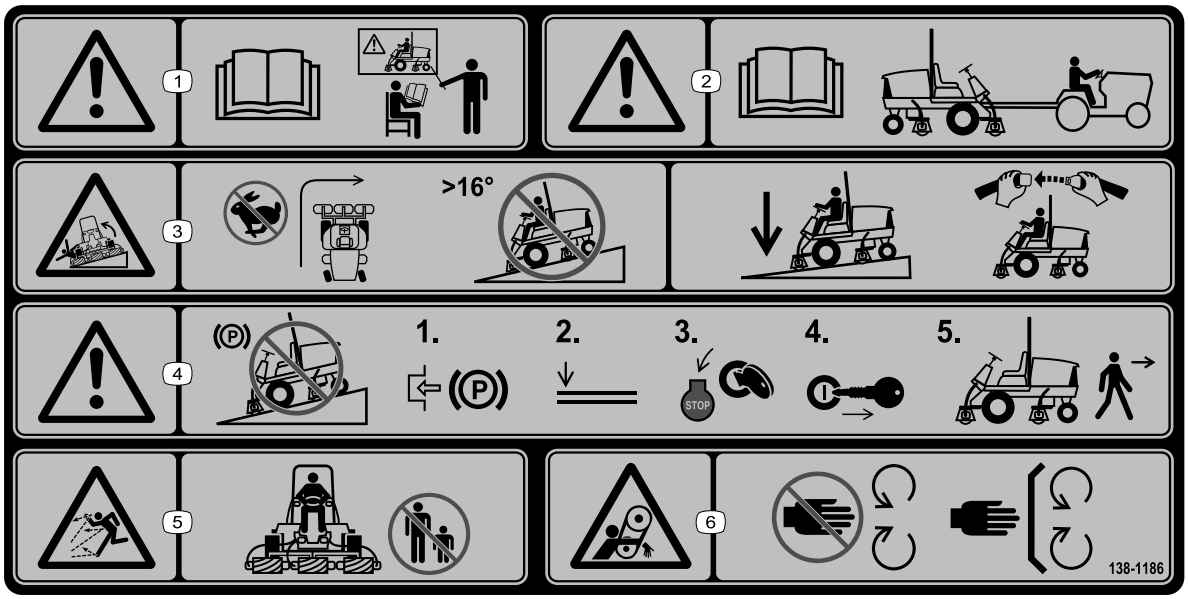

decal138-1186

138-1186

Opmerking: Deze machine voldoet aan de tests die de statische breedte- en lengtestabiliteit meten en die standaard zijn in de sector. De maximale aanbevolen hellingshoek wordt vermeld op de sticker. Raadpleeg de instructies voor gebruik van de machine op hellingen in de *Gebruikershandleiding* en de omstandigheden waarin u de machine zou gebruiken om na te gaan of u de machine op een bepaalde dag en op het terrein in kwestie kunt gebruiken. Veranderingen in het terrein kunnen tot gevolg hebben dat de machine anders reageert op hellingen. Laat de maai-eenheden indien mogelijk neer op de grond wanneer u de machine op een helling gebruikt. Als u de maai-eenheden omhoog brengt op hellingen, kan de machine onstabiel worden.

1. Waarschuwing – Lees de *Gebruikershandleiding*; alle bestuurders moeten instructie hebben ontvangen voordat zij de machine bedienen.
2. Waarschuwing – Lees de *Gebruikershandleiding* voordat u de machine gaat slepen.
3. Machine kan kantelen – Maak geen scherpe bochten bij hoge snelheid; gebruik de machine niet op hellingen van meer dan 16°; laat de maai-eenheden neer als u een helling afrijdt, gebruik een rolbeugel en doe de veiligheidsgordel om.
4. Waarschuwing – Parkeer niet op een helling; stel de parkeerrem in werking, laat de maai-eenheden neer, zet de motor af en verwijder het sleuteltje voordat u de machine verlaat.
5. Gevaar op weggeslingerde objecten – Houd omstanders op een afstand.
6. Risico om gegrepen te worden, riem – Blijf uit de buurt van bewegende delen; houd alle beschermende delen op hun plaats.

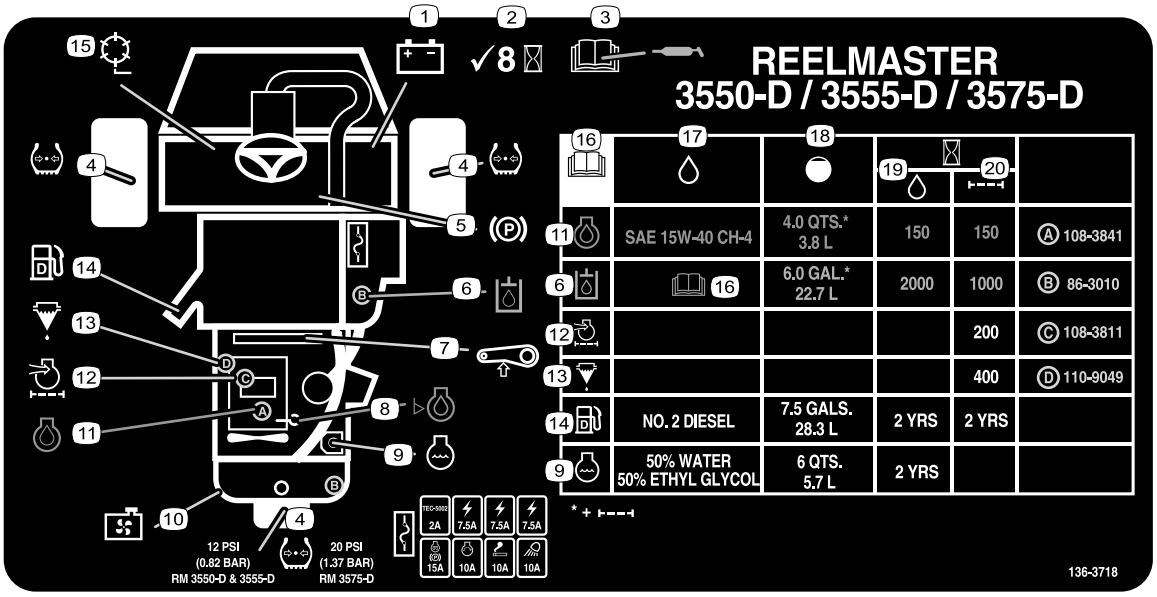

decal136-3718

136-3718

1. Accu
2. Controleer om de 8 bedrijfsuren.
3. Lees de *Gebruikershandleiding* voor informatie over smering.
4. Bandenspanning
5. Parkeerrem
6. Hydraulische vloeistof
7. Riem
8. Motoroliepeil
9. Motorkoelvloeistof
10. Radiateurscherm
11. Motorolie
12. Luchtfilter van motor
13. Brandstof/waterafscheider
14. Brandstof
15. Toerental messenkooi
16. Lees de *Gebruikershandleiding*.
17. Vloeistoffen
18. Capaciteit
19. Vloeistofinterval (bedrijfsuren)
20. Filterinterval (bedrijfsuren)

Montage

Losse onderdelen

Gebruik onderstaande lijst om te controleren of alle onderdelen zijn geleverd.

Procedure	Omschrijving	Hoeveel-heid	Gebruik
1	Rechter slanggeleider (model 03820 en 03821) Linker slanggeleider (model 03820 en 03821)	1 1	De maai-eenheden monteren.
2	Geen onderdelen vereist	–	De gazoncompensatieveer afstellen.
3	Geen onderdelen vereist	–	De bandenspanning afstellen.
4	Kickstandaard van maaidek	1	De kickstandaard van het maaidek gebruiken.
5	Vergrendelbeugel Popnagel Ring Schroef (¼" x 2") Borgmoer (¼")	1 2 1 1 1	De motorkapvergrendeling monteren (CE-machines).
6	Sticker met productiejaar CE-sticker (onderdeelnr. 133-8095) Gevaarsticker (onderdeelnr. 138-1186 – model 03820 en 03821) Gevaarsticker (onderdeelnr. 121-7928 – model 03910)	1 1 1 1	De CE-stickers aanbrengen indien vereist.

Instructiemateriaal en aanvullende onderdelen

Omschrijving	Hoeveel-heid	Gebruik
Sleuteltjes	2	De motor starten.
Gebruikershandleiding Gebruikershandleiding van motor	1 1	Lees de handleidingen voordat u de machine gebruikt.
Maaitestpapier	1	Gebruik het papier om het contact tussen de messenkooi en het ondermes af te stellen.
Opvulstuk	1	Gebruik het opvulstuk om het contact tussen de messenkooi en het ondermes af te stellen.

Opmerking: Bepaal vanuit de normale bedieningspositie de linker– en rechterzijde van de machine.

1

De maai-eenheden monteren

Benodigde onderdelen voor deze stap:

1	Rechter slanggeleider (model 03820 en 03821)
1	Linker slanggeleider (model 03820 en 03821)

De machine en de maai-eenheden voorbereiden

1. Parkeer de machine op een horizontaal oppervlak, stel de parkeerrem in werking, schakel de motor uit en neem het sleuteltje uit de contactschakelaar.
2. Haal de motoren van de messenkooien uit de transportbeugels.
3. Verwijder de verzendbeugels en werp deze weg.
4. Haal de maai-eenheden uit de dozen. U moet de maai-eenheden monteren en afstellen volgens de instructies in de *Gebruikershandleiding*.
5. Zorg ervoor dat het contragewicht (Figuur 3) wordt gemonteerd aan het juiste uiteinde van de maai-eenheid volgens de instructies in de *Gebruikershandleiding* van de maai-eenheid.

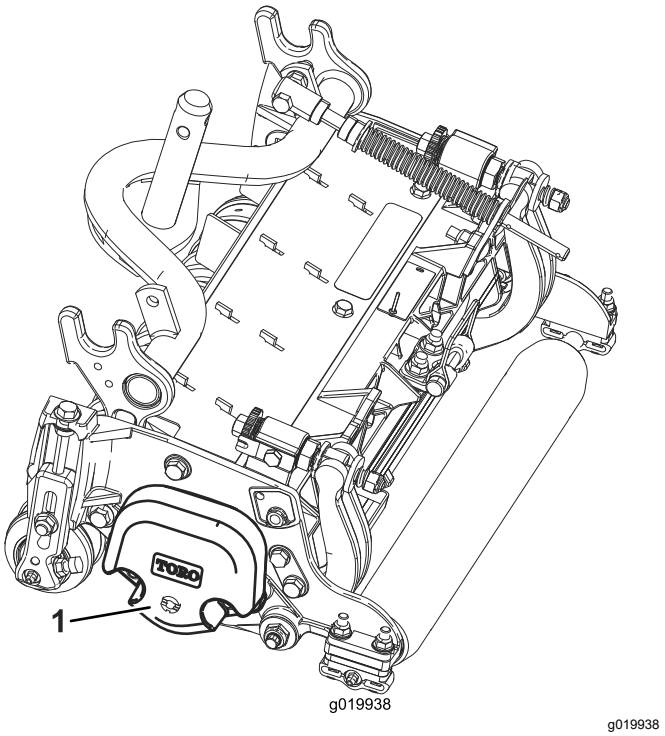

Figuur 3

1. Contragewicht

De gazoncompensatieveer plaatsen

Alle maai-eenheden worden geleverd met de gazoncompensatieveer gemonteerd op de rechterkant van de maai-eenheid. Zorg ervoor dat de gazoncompensatieveer wordt gemonteerd aan dezelfde kant van de maai-eenheid als de aandrijfmotor van de messenkooi.

Opmerking: Als u de maaidekken monteert of verwijdert, moet u de R-pen in het gat voor de veerstang naast de stangbeugel plaatsen. Anders moet u de R-pen in de opening in het uiteinde van de stang plaatsen.

1. Draai de 2 slotbouten en de moeren los waarmee de stangbeugel is bevestigd aan de lippen op de maai-eenheid (Figuur 4).

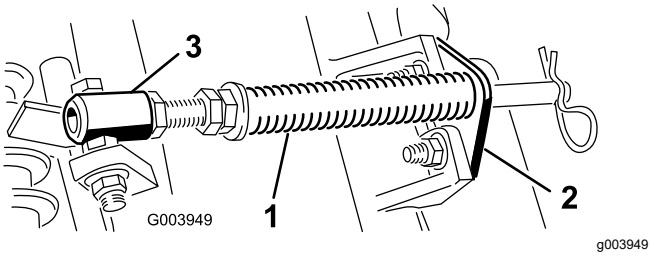

Figuur 4

1. Gazoncompensatieveer
2. Stangbeugel
3. Veerbuis

2. Verwijder de flensmoer waarmee de bout van de veerbuis is bevestigd aan de lip op het draagframe (Figuur 4) en verwijder het geheel.
3. Monteer de bout van de veerbuis aan de andere lip op het draagframe en zet deze vast met de flensmoer.

   Opmerking: Plaats de kop van de bout aan de buitenkant van de lip, zoals wordt getoond in Figuur 4.

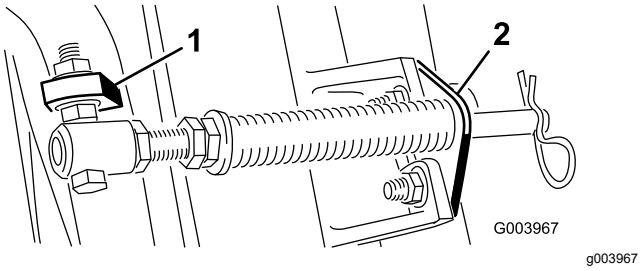

Figuur 5

1. Andere lip op draagframe
2. Stangbeugel

4. Monteer de stangbeugel aan de lippen op de maai-eenheid met de slotbouten en de moeren (Figuur 5).

De slanggeleider monteren

Modellen 03820 en 03821

Gebruik op maai-eenheid 4 (links vooraan) en maai-eenheid 5 (rechts vooraan) de montagemoeren van de stangbeugel om de slanggeleiders vooraan op de lipjes van de maai-eenheden te monteren. De slanggeleiders moeten naar de middelste maai-eenheid zijn gericht (Figuur 6, Figuur 7 en Figuur 8).

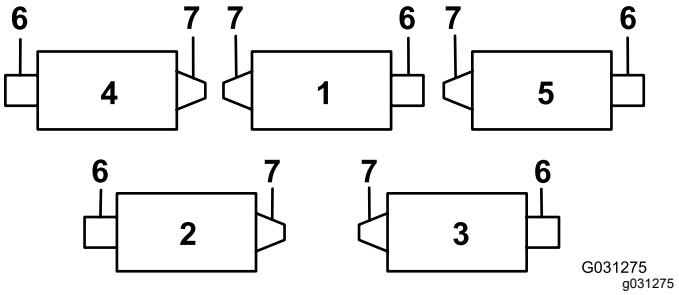

Figuur 6

1. Maai-eenheid 1
2. Maai-eenheid 2
3. Maai-eenheid 3
4. Maai-eenheid 4
5. Maai-eenheid 5
6. Messenkooimotor
7. Gewicht

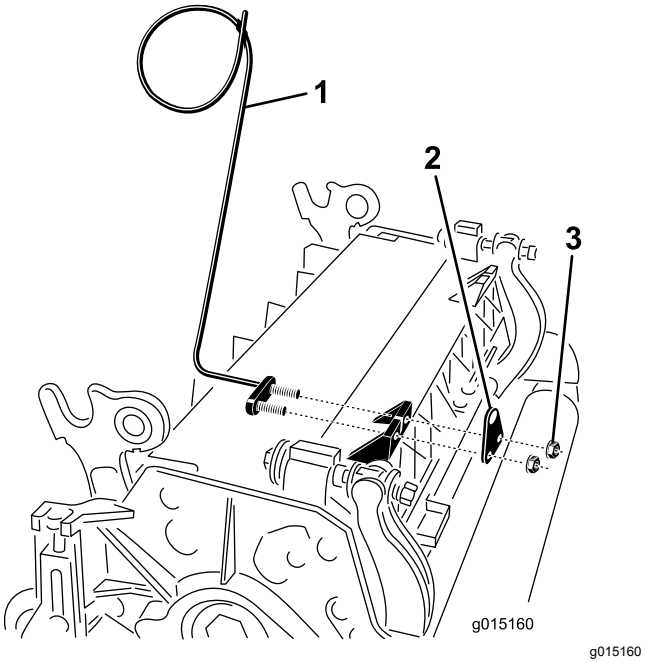

Figuur 7

1. Slanggeleider (linkerversie afgebeeld)
2. Stangbeugel
3. Moeren

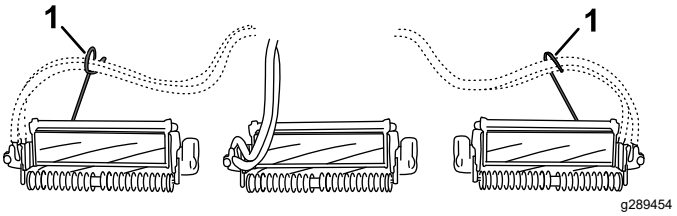

Figuur 8

1. Slanggeleiders (deze moeten naar het middelste maaidek zijn gericht)

De maaidekken uitlijnen met de hefarmen

Alle voorste maai-eenheden en achterste maai-eenheden met een maaihoogte van 1,2 cm of lager

1. Laat alle hefarmen helemaal neer.
2. Verwijder de borgpen en het kapje van het juk van het draaipunt van de hefarm (Figuur 9).

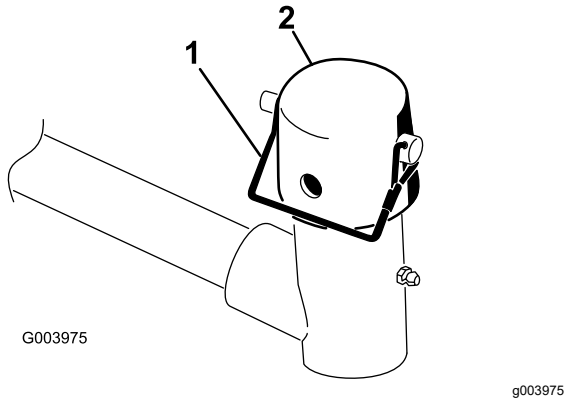

Figuur 9

1. Borgpen
2. Kapje

3. Als u een voorste maai-eenheid monteert, moet u de maai-eenheid onder de hefarm schuiven, terwijl u de as van het draagframe in het juk van het draaipunt van de hefarm steekt (Figuur 10).

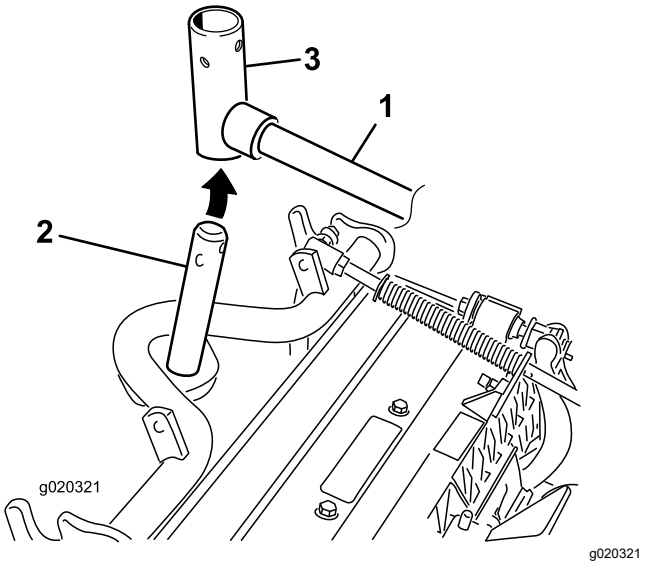

Figuur 10

1. Hefarm
2. As van draagframe
3. Juk van draaipunt van hefarm

De achterste maai-eenheden uitlijnen met de hefarmen

Maai-eenheden afgesteld voor een maaihoogte van 1,2 cm of hoger

1. Verwijder de lunspen en de ring waarmee de as van het draaipunt van de hefarm is bevestigd aan de hefarm, en schuif de as uit de hefarm (Figuur 11).

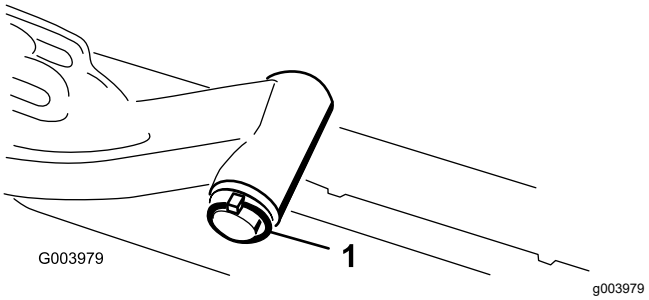

Figuur 11

1. Lunspen van as van hefarm en ring

2. Plaats het juk van de hefarm op de as van het draagframe (Figuur 10).
3. Steek de as van de hefarm in de hefarm en zet deze vast met de ring en de lunspen (Figuur 11).

De maai-eenheden aan de hefarmen monteren

1. Plaats het kapje op de as van het draagframe en het juk van de hefarm.
2. Zet het kapje en de as van het draagframe vast aan het juk van de hefarm met de borgpen.

   Opmerking: Gebruik de sleuf als een sturend maaidek is gewenst of de opening als het maaidek moet worden vastgezet in zijn stand (Figuur 9).
3. Bevestig de ketting van de hefarm aan de kettingbeugel met de borgpen (Figuur 12).

   Opmerking: Gebruik het aantal kettingschakels volgens de instructies in de *Gebruikershandleiding* van de maai-eenheid.

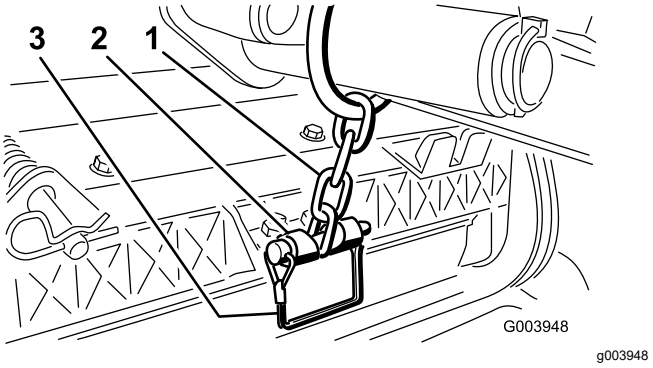

Figuur 12

1. Ketting van hefarm
2. Kettingbeugel
3. Borgpen

De messenkooimotoren monteren

1. Smeer schoon vet op de sleufas van de motor van de messenkooi.

2. Smeer olie op de O-ring van de motor van de messenkooi en plaats deze op de flens van de motor.
3. Plaats de motor door deze rechtsom te draaien zodat de borgmoeren niet in de weg zitten van de flenzen van de motor (Figuur 13).

   Belangrijk: **Zorg ervoor dat de slangen van de motor van de messenkooi niet zijn verdraaid, geknikt of het risico lopen te worden afgekneld.**

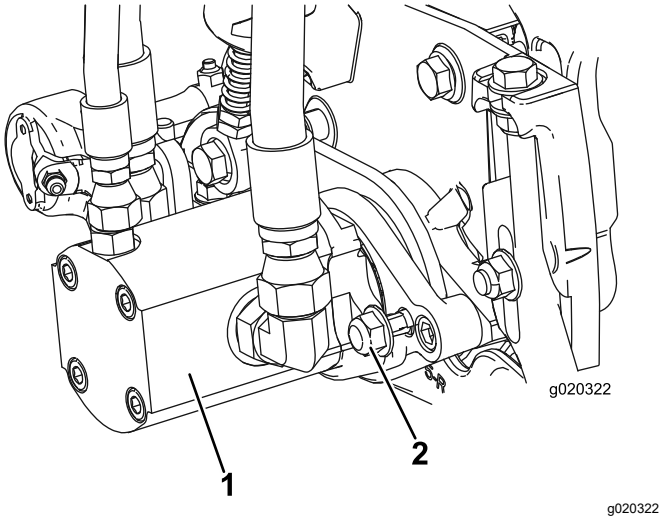

Figuur 13

1. Aandrijfmotor van messenkooi
2. Bevestigingsmoeren

4. Draai de motor linksom totdat de flenzen de moeren omsluiten.
5. Draai de moeren vast met een torsie van 37 tot 45 N·m.

2

De gazoncompensatieveer afstellen

Geen onderdelen vereist

Procedure

De gazoncompensatieveer (Figuur 14) zorgt ervoor dat het gewicht van de voorste naar de achterste rol wordt verplaatst. Dit voorkomt dat er een golfpatroon in de grasmat ontstaat, ook wel bekend als 'bobbing'.

Belangrijk: **Stel de veer af met de maai-eenheid gemonteerd aan de tractie-eenheid.**

1. Lijn de machine recht naar voren uit en stel de parkeerrem in werking.
2. Druk de schakelaar van de maaidekaandrijving in de stand UITSCHAKELEN.
3. Zet de schuif voor maaien/transport in de MAAISTAND.
4. Start de motor en duw de maai-/hefhendel naar voren om de maai-eenheden neer te laten op de grond.
5. Zet de motor af, verwijder het contactsleuteltje en wacht totdat alle bewegende onderdelen tot stilstand zijn gekomen.
6. Monteer de borgpen in de achterste opening in de veerstang (Figuur 14).

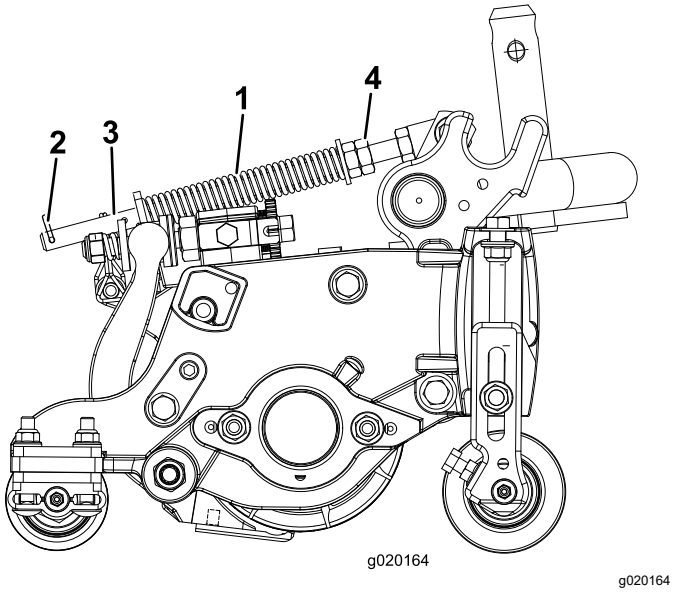

Figuur 14

1. Gazoncompensatieveer
2. R-pen
3. Veerstang
4. Zeskantige moeren

7. Figuur 14Draai de zeskantige moeren op het voorste uiteinde van de veerstang vast totdat de lengte van de samengedrukte veer 12,7 cm bedraagt op de maai-eenheden van 12,7 cm en 15,8 cm op de maai-eenheden van 17,8 cm.

   Opmerking: Als u werkt op oneffen terrein, moet de veer 2,5 cm korter zijn. Wanneer u de veer korter maakt, volgt de maai-eenheid de grond minder nauwkeurig.

3

De bandenspanning afstellen

Geen onderdelen vereist

Procedure

Stel de bandenspanning van elke band af; raadpleeg De bandenspanning controleren (bladz. 53).

Opmerking: De banden worden in de fabriek opzettelijk te hard opgepompt.

4

De kickstandaard van het maaidek gebruiken

Benodigde onderdelen voor deze stap:

1	Kickstandaard van maaidek

Procedure

Als u de maai-eenheid moet kantelen om bij het ondermes/de messenkooi te kunnen komen, moet u de achterkant van de maai-eenheid ondersteunen met de kickstandaard zodat de moeren op het achtereind van de stelschroeven van de snijbalk niet op het werkvlak rusten (Figuur 15).

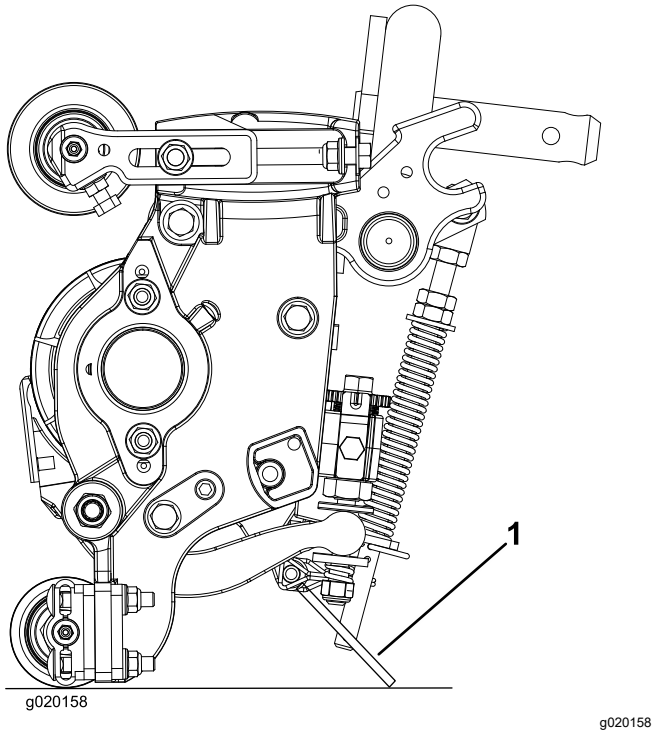

Figuur 15

1. Kickstandaard van maaidek

Bevestig de kickstandaard aan de kettingbeugel met de borgpen (Figuur 16).

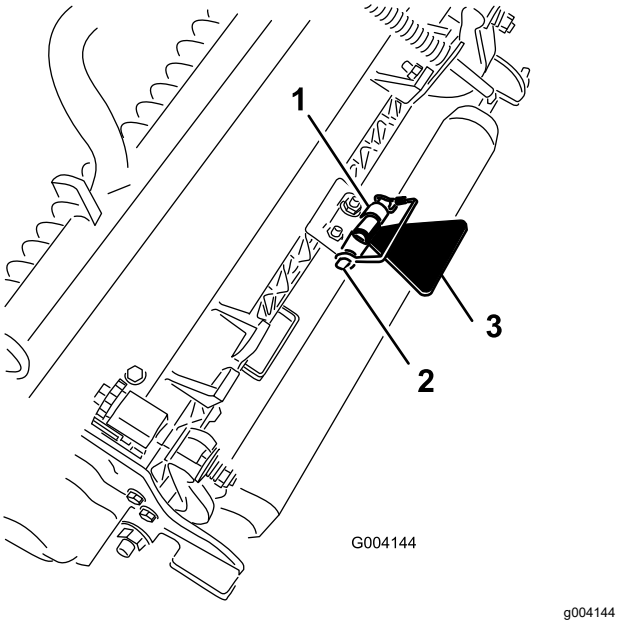

Figuur 16

1. Kettingbeugel
2. Borgpen
3. Kickstandaard van maaidek

5

De motorkapvergrendeling monteren

CE-machines

Benodigde onderdelen voor deze stap:

1	Vergrendelbeugel
2	Popnagel
1	Ring
1	Schroef (¼" x 2")
1	Borgmoer (¼")

Procedure

1. Haak de motorkapvergrendeling los van de beugel van de motorkapvergrendeling.
2. Verwijder de popnagels (2) waarmee de beugel van de motorkapvergrendeling aan de motorkap is bevestigd (Figuur 17). Verwijder de beugel van de motorkapvergrendeling van de motorkap.

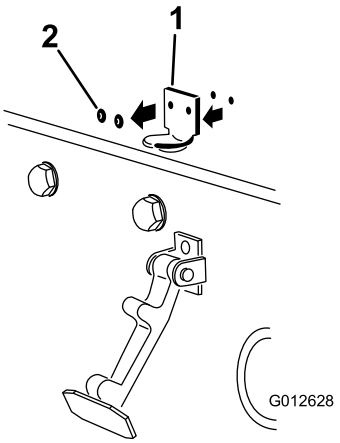

g012628

Figuur 17

1. Beugel van motorkapvergrendeling
2. Popnagels

3. Plaats de beugel van de CE-vergrendeling en de beugel van de motorkapvergrendeling op de motorkap en lijn de montageopeningen uit. De beugel van de vergrendeling moet zich tegen de motorkap aan bevinden (Figuur 18). Verwijder de bout en moer niet van de arm van de beugel van de vergrendeling.

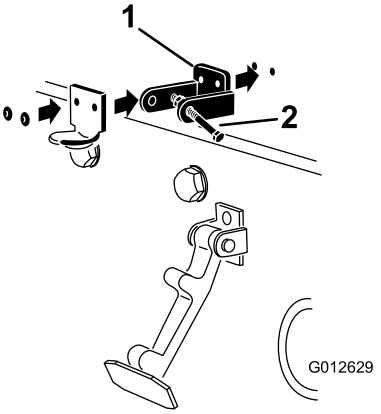

g012629

Figuur 18

1. Beugel van CE-vergrendeling
2. Bout en moer

4. Lijn de ringen uit met de openingen aan de binnenzijde van de motorkap.
5. Bevestig de beugels en de ringen met de popnagels aan de motorkap (Figuur 18).
6. Haak de sluiting op de vergrendelbeugel van de motorkap (Figuur 19).

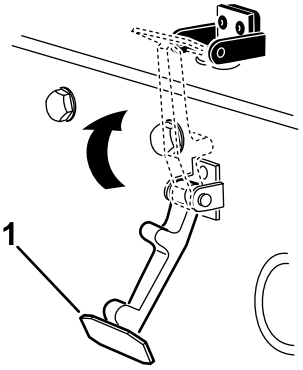

g354465

Figuur 19

1. Motorkapvergrendeling

7. Schroef de bout in de andere arm van de vergrendelbeugel om de sluiting te vergrendelen (Figuur 20).

   Opmerking: Draai de moer en bout vast tot de bout niet langer naar voren en achteren beweegt in de beugel van de CE-vergrendeling.

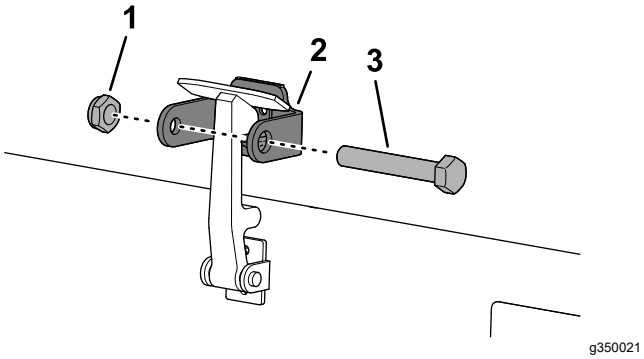

Figuur 20

1. Moer
2. Arm van vergrendelbeugel
3. Bout

6

CE-stickers aanbrengen

Benodigde onderdelen voor deze stap:

1	Sticker met productiejaar
1	CE-sticker (onderdeelnr. 133-8095)
1	Gevaarsticker (onderdeelnr. 138-1186 – model 03820 en 03821)
1	Gevaarsticker (onderdeelnr. 121-7928 – model 03910)

De sticker met het productiejaar en de CE-sticker aanbrengen

1. Veeg het linkerframe dicht bij het plaatje met het model-/serienummer schoon met alcohol en laat het frame drogen (Figuur 21).

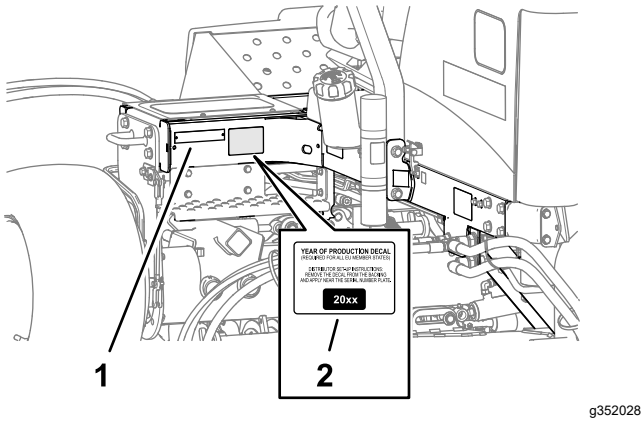

Figuur 21

1. Plaatjes met model-/serienummer
2. Sticker met productiejaar

2. Verwijder de rug en breng de sticker met het productiejaar aan op het frame dicht bij het plaatje met het serienummer zoals getoond in Figuur 21.
3. Veeg het linkerframe dicht bij de motorkapvergrendeling schoon met alcohol en laat het frame drogen (Figuur 22).

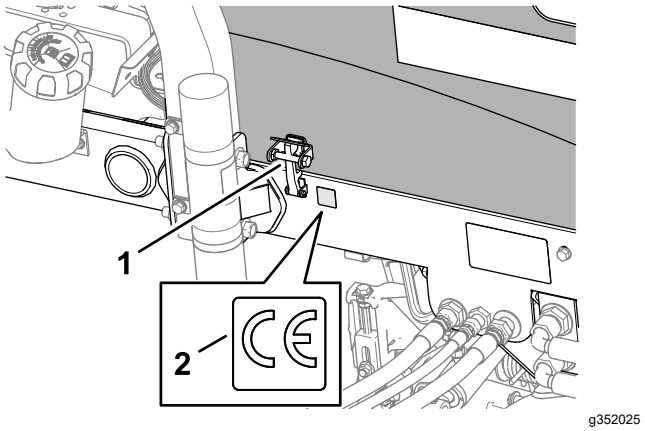

Figuur 22

1. CE-motorkapvergrendeling
2. CE-sticker (onderdeelnr. 133-8095)

4. Verwijder de rug en breng de CE-sticker met onderdeelnr. 133-8095 aan op het frame zoals getoond in Figuur 22.

Gevaarsticker aanbrengen

Machinemodel 03910

1. Veeg de standaard waarschuwingssticker schoon met alcohol en laat het frame drogen (Figuur 23).

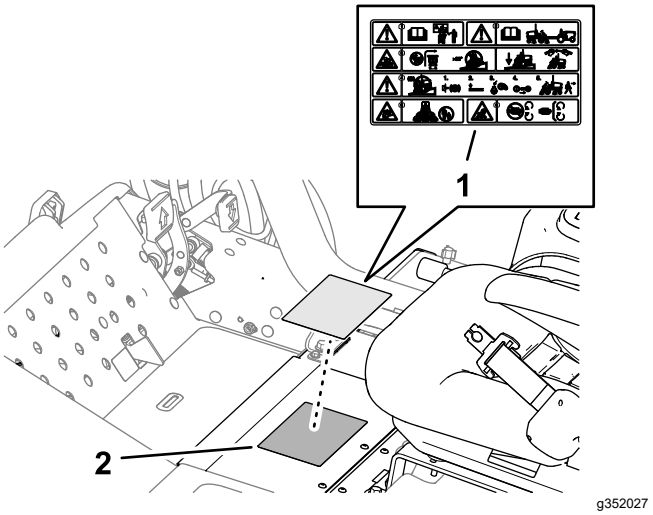

Figuur 23

1. CE-waarschuwingssticker (onderdeelnummer 121-7928)
2. Standaard waarschuwingssticker

2. Verwijder de rug en breng de CE-waarschuwingssticker (onderdeelnr. 121-7928) aan over de standaard waarschuwingssticker zoals getoond in Figuur 23.

Gevaarsticker aanbrengen

Machinemodellen 03820 en 03821

1. Veeg de standaard waarschuwingssticker schoon met alcohol en laat het frame drogen (Figuur 24).

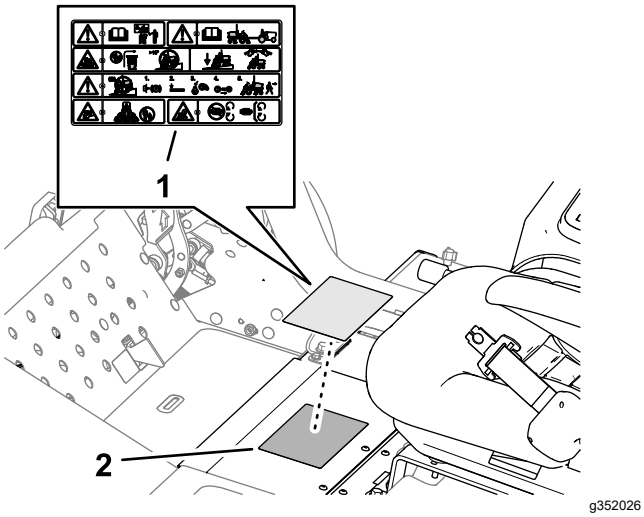

Figuur 24

1. CE-waarschuwingssticker (onderdeelnummer 138-1186)
2. Standaard waarschuwingssticker

2. Verwijder de rug en breng de CE-waarschuwingssticker (onderdeelnr. 138-1186) aan over de standaard waarschuwingssticker zoals getoond in Figuur 24.

Algemeen overzicht van de machine

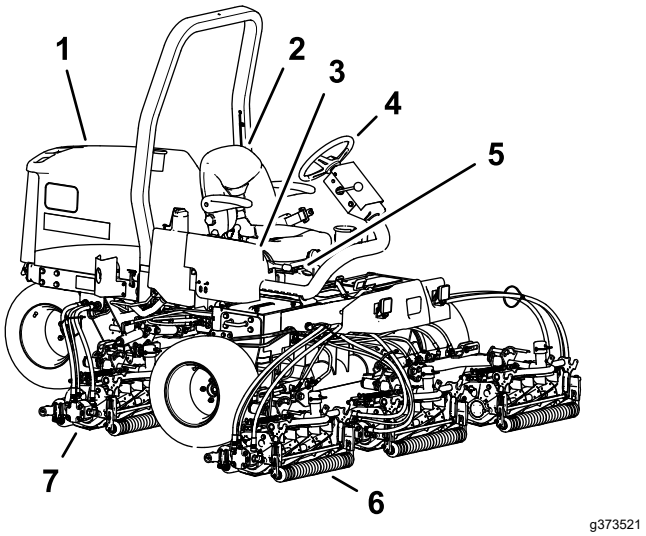

Figuur 25

1. Motorkap
2. Stoel
3. Bedieningsarm
4. Stuurwiel
5. Stoel instelhendel
6. Voormaaidekken
7. Achtermaaidekken

Bedieningsorganen

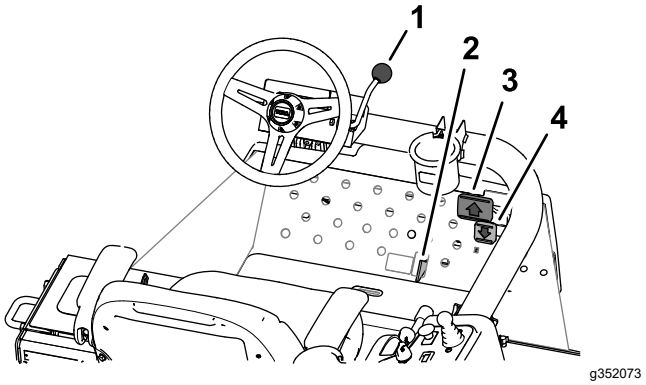

Figuur 26

1. Hendel om stuurwiel te verstellen
2. Schuif voor maaien/transport
3. Tractiepedaal voor vooruit
4. Tractiepedaal voor achteruit

Tractiepedalen

Trap het tractiepedaal voor vooruit (Figuur 26)in om vooruit te rijden. Druk het achterwaartse tractiepedaal (Figuur 26) in om achteruit te rijden of om af te remmen tijdens het vooruitrijden. Daarnaast kunt u het pedaal bewegen of in de NEUTRAALSTAND zetten om de machine te stoppen.

Schuif voor maaien/transport

Met uw hiel beweegt u de schuif voor maaien/transport (Figuur 26) naar links in de TRANSPORTSTAND of naar rechts in de MAAISTAND.

- De maai-eenheden werken alleen wanneer de schuif voor maaien/transport in de MAAISTAND staat.
- De maai-eenheden kunnen niet worden neergelaten als de schuif voor maaien/transport in de TRANSPORTSTAND staat.

Hendel om stuurwiel te verstellen

Trek de hendel om het stuur te verstellen (Figuur 26) naar achteren om het stuurwiel in de gewenste positie te zetten. Duw daarna de hendel naar voren om het stuur in deze positie te vergrendelen.

Bedieningspaneel

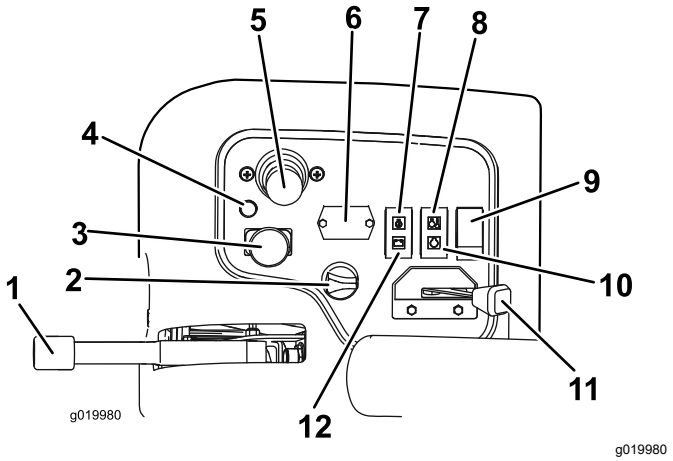

Figuur 27

1.	Parkeerrem	7.	Oliedruklampje
2.	Contactschakelaar	8.	Temperatuurlampje
3.	Aandrijfschakelaar maaidek	9.	Lichtschakelaar
4.	Diagnoselampje	10.	Waarschuwingslampje gloeibougie
5.	Maai-/hefhendel	11.	Gashendel
6.	Urenteller	12.	Lampje van wisselstroomdynamo

Ontstekingsschakelaar

Gebruik de ontstekingsschakelaar (Figuur 27) om de motor en de lichten te laten werken. De contactschakelaar heeft 3 standen:

- De UITSCHAKELSTAND schakelt de motor uit.
- De stand LOPEN/VOORVERWARMEN laat de motor lopen of verwarmt de cilinderkop van de motor voor.
- De stand START stelt de startmotor in werking.

Opmerking: Wanneer het sleuteltje in de stand LOPEN/VOORVERWARMEN staat, wordt de gloeibougie in werking gesteld en het indicatielampje licht op gedurende ongeveer 7 seconden.

Gashendel

Zet de hendel (Figuur 27) naar voren om de motorsnelheid te verhogen en naar achteren om de snelheid te verlagen.

Schakelaar van de maaiaandrijving

De schakelaar van de maaiaandrijving (Figuur 27) heeft 2 standen: INSCHAKELEN en UITSCHAKELEN. De tuimelschakelaar bedient een solenoïdeklep op de kleppenset om de maai-eenheden aan te drijven.

Urenteller

De urenteller (Figuur 27) toont het aantal uren dat de machine in bedrijf is geweest. Hij gaat lopen als de contactschakelaar op Aan staat.

Maai-/hefhendel

Gebruik de maai-/hefhendel (Figuur 27) om de maai-eenheden neer te laten en de messenkooien te laten werken of om de maai-eenheden omhoog te brengen en de messenkooien te laten stoppen.

U kunt de maai-eenheden niet neerlaten als de maai-/hefhendel in de TRANSPORTSTAND staat.

Opmerking: Wanneer de schakelaar van de maaidekaandrijving in de stand INSCHAKELEN staat, hoeft u de hendel niet vooruit te blijven duwen terwijl de maai-eenheden omhoog of omlaag worden gebracht.

Waarschuwingslampje koelvloeistoftemperatuur

Het waarschuwingslampje voor de koelvloeistoftemperatuur (Figuur 27) gaat branden als de temperatuur van de koelvloeistof te hoog wordt. Bij deze temperatuur worden de maai-eenheden uitgeschakeld. Als de temperatuur van de koelvloeistof nog eens 5,5 °C stijgt, zal de motor uitgeschakeld worden om verdere beschadiging te voorkomen.

Oliedruklampje

Het oliedruklampje (Figuur 27) licht op als de motoroliedruk gevaarlijk laag is.

Lampje van wisselstroomdynamo

Het lampje van de wisselstroomdynamo (Figuur 27) wordt uitgeschakeld wanneer de motor loopt. Als het lampje van de wisselstroomdynamo brandt wanneer de motor loopt, moet u het oplaadsysteem controleren en herstellen indien nodig.

Indicator gloeibougie

Het indicatielampje van de gloeibougie (Figuur 27) gaat branden als de gloeibougies ingeschakeld zijn.

Parkeerrem

Als u de motor afzet, moet u de parkeerrem (Figuur 27) in werking stellen teneinde te voorkomen dat de machine per ongeluk in beweging komt. Om de parkeerrem in werking te stellen, moet u de hendel omhoog duwen. Om de parkeerrem vrij te zetten, duwt u de hendel naar beneden.

Opmerking: De motor slaat af als u het tractiepedaal indrukt terwijl de parkeerrem in werking is gesteld.

Diagnoselampje

Het diagnoselampje (Figuur 27) licht op als het systeem een storing waarneemt.

Aansluitpunt

Het aansluitpunt bevindt zich aan de buitenkant van het bedieningspaneel. Het aansluitpunt dient om elektronische toestellen van 12 V van stroom te voorzien (Figuur 28).

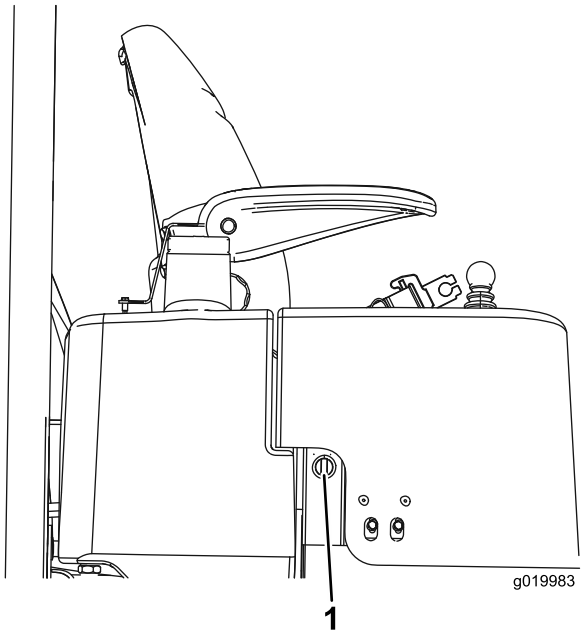

Figuur 28

1. Aansluitpunt

Brandstofmeter

De brandstofmeter (Figuur 29) geeft aan hoeveel brandstof er in de tank zit.

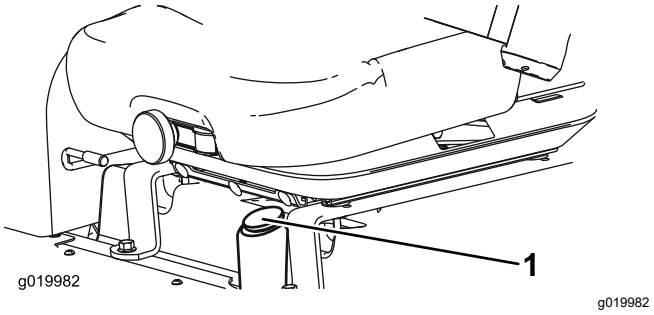

Figuur 29

1. Brandstofmeter

Verdeelstuk van maaier

Het verdeelstuk van de maaier bevindt zich onder de kap van het platform.

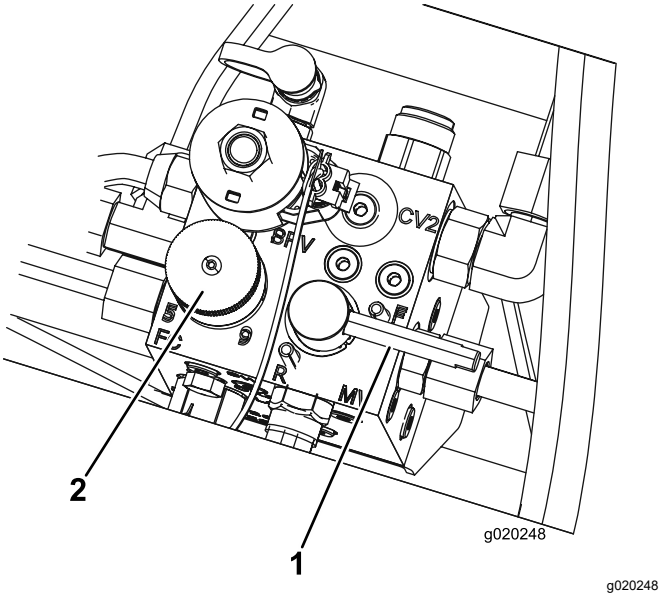

Figuur 30

1. Wethendel
2. Knop voor de toerentalregeling van de messenkooien

Knop voor messenkooisnelheid

Gebruik de knop voor de messenkooisnelheid of het verdeelstuk van de maaier om de maaisnelheid (het toerental van de messenkooi) van de maai-eenheden af te stellen (Figuur 30).

- Draai de knop voor de messenkooisnelheid linksom om het messenkooitoerental te verhogen.
- Draai de knop rechtsom om de messenkooisnelheid te verlagen.

Raadpleeg Maaisnelheid (toerental messenkooi) (bladz. 34) en Toerental van de messenkooien instellen (bladz. 36) voor informatie over hoe u de toerentalregeling van de messenkooi kunt aanpassen.

Wethendel

De wethendel regelt de richting waarin de maai-eenheden draaien wanneer u aan het maaien bent of wanneer u de messenkooien en de ondermessen wet (Figuur 30).

- Zet de wethendel in de stand F wanneer u aan het maaien bent.
- Zet de hendel in de stand R wanneer u de maai-eenheden wet.

Belangrijk: **Verander de stand van de wethendel niet terwijl de messenkooien bewegen.**

Specificaties

Opmerking: Specificaties en ontwerp kunnen zonder voorafgaande kennisgeving worden gewijzigd.

Afmetingen	Reelmaster 3550	Reelmaster 3555	Reelmaster 3575
Maaibreedte	208 cm	254 cm	254 cm
Totale breedte	239 cm	284 cm	284 cm
Transportbreedte	231 cm	231 cm	231 cm
Totale lengte	295 cm	267 cm	267 cm
Hoogte tot bovenzijde rolbeugel	188 cm	201 cm	206 cm
Wielbasis	151 cm	152 cm	152 cm
Gewicht (met maai-eenheden)	900 kg	1034 kg	1157 kg
Gewicht (zonder maai-eenheden)	708 kg	751 kg	796 kg

Werktuigen/accessoires

Een selectie van door Toro goedgekeurde werktuigen en accessoires is verkrijgbaar voor gebruik met de machine om de mogelijkheden daarvan te verbeteren en uit te breiden. Neem contact op met een erkende servicedealer of een erkende Toro distributeur, of bezoek www.Toro.com voor een lijst van alle goedgekeurde werktuigen en accessoires.

Om de beste prestaties te verkrijgen en er zeker van te zijn dat de machine altijd veilig kan worden gebruikt, moet u ter vervanging uitsluitend originele Toro onderdelen en accessoires gebruiken. Gebruik ter vervanging nooit onderdelen en accessoires van andere fabrikanten, omdat dit gevaarlijk kan zijn. Dit kan ertoe leiden dat de garantie op het product komt te vervallen.

Gebruiksaanwijzing

Voor gebruik

Veiligheidsinstructies voorafgaand aan het werk

Algemene veiligheid

- Laat kinderen of personen die geen instructie hebben ontvangen, de machine nooit gebruiken of onderhoudswerkzaamheden daaraan verrichten. Plaatselijke voorschriften kunnen nadere eisen stellen aan de leeftijd van degene die met de machine werkt. Plaatselijke voorschriften kunnen nadere eisen stellen aan de leeftijd van degene die met de machine werkt. De eigenaar is verantwoordelijk voor de instructie van alle bestuurders en technici.
- Zorg ervoor dat u vertrouwd raakt met de bedieningsorganen en de veiligheidssymbolen, en weet hoe u de machine veilig kunt gebruiken.
- Doe het volgende voordat u de bestuurdersstoel verlaat:
  - Parkeer de machine op een horizontaal oppervlak.
  - Schakel de maai-eenheden uit en laat deze zakken.
  - Haal de parkeerrem aan.
  - Zet de motor af en verwijder het sleuteltje.
  - Wacht totdat alle bewegende onderdelen tot stilstand zijn gekomen.
  - Laat de machine afkoelen voordat u deze afstelt, reinigt, stalt of er onderhoudswerkzaamheden aan verricht.
- Zorg ervoor dat u weet hoe u de machine en de motor snel kunt stoppen.
- Gebruik de machine niet als er schermen of andere beveiligingsmiddelen ontbreken of als deze niet naar behoren werken.
- Controleer voordat u begint te maaien altijd de machine om zeker te zijn dat de maai-eenheden in goede staat zijn.
- Inspecteer het terrein waarop u de machine gaat gebruiken en verwijder voorwerpen die de machine kan uitwerpen.
- Dit product produceert een elektromagnetisch veld. Als u een geïmplanteerd elektronisch medisch apparaat hebt, vraag dan advies aan een medische deskundige voordat u dit product gebruikt.

Brandstofveiligheid

- Wees uiterst voorzichtig bij het omgaan met brandstof. Brandstof is ontvlambaar en de dampen kunnen tot ontploffing komen.
- Doof alle sigaretten, sigaren, pijpen en andere ontstekingsbronnen.
- Gebruik uitsluitend een goedgekeurd vat of blik voor de brandstof.
- Wanneer de motor loopt of heet is, mag u de brandstofdop niet verwijderen of geen brandstof toevoegen.
- Geen brandstof bijvullen of aftappen in een afgesloten ruimte.
- Bewaar de machine en het brandstofvat niet op plaatsen waar open vlammen, vonken of waakvlammen (bv. van een boiler of een ander toestel) aanwezig kunnen zijn.
- Probeer de motor niet te starten als u brandstof hebt gemorst; voorkom elke vorm van open vuur of vonken totdat de brandstofdampen volledig zijn verdwenen.

Brandstof

Gebruik uitsluitend schone, verse dieselbrandstof met een ultralaag (<15 ppm) of laag (<1000 ppm) zwavelgehalte. Koop brandstof in hoeveelheden die binnen 180 dagen kunnen worden gebruikt zodat u altijd verse brandstof heeft.

Belangrijk: **Als u dieselbrandstof met een hoog zwavelgehalte gebruikt (zwavelgehalte 0,50 % (5.000 ppm) tot 1,0 % (10.000 ppm), moet u om de 75 bedrijfsuren de motorolie verversen en het oliefilter vervangen.**

Gebruik zomerdieselbrandstof (nr. 2-D) bij temperaturen boven -7 °C en winterdieselbrandstof (nr. 1-D of nr. 1-D/2-D-mengsel) bij temperaturen beneden -7 °C. Gebruik van winterdieselbrandstof bij lage temperaturen biedt een lager vlampunt en een lager stolpunt. Dit vergemakkelijkt het starten en vermindert de kans dat het brandstoffilter verstopt raakt.

Gebruik bij temperaturen boven -7 °C zomer- in plaats van winterdieselbrandstof om de brandstofpomp langer te laten meegaan en meer vermogen te ontwikkelen.

Biodiesel

Deze machine kan ook gebruik maken van een dieselmengsel tot maximaal B20 (20% biodiesel, 80% petrodiesel). Het deel petrodiesel moet een laag of ultralaag zwavelgehalte hebben. Neem de volgende voorzorgsmaatregelen in acht:

- Her deel biodiesel van de brandstof moet voldoen aan de specificatie ASTM D6751 of EN 14214.
- Het dieselmengsel moet beantwoorden aan ASTM D975 of EN 590.
- Biodieselmengsels kunnen gelakte oppervlakken beschadigen.
- Gebruik B5 (biodieselinhoud 5%) of mengsels met een lager percentage in koud weer.
- Controleer afdichtingen, slangen en pakkingen, die in contact met brandstof komen, omdat zij in de loop der tijd hierdoor kunnen worden aangetast.
- Nadat u bent overgestapt op een biodieselmengsel kan het brandstoffilter een tijdlang verstopt raken.
- Neem contact op met een dealer voor meer informatie over brandstoffen met een biodieselmengsel.

Brandstoftank vullen

Inhoud brandstoftank: ongeveer 28 liter.

1. Parkeer de machine op een horizontaal oppervlak, laat de maai-eenheden zakken, stel de parkeerrem in werking, zet de motor af en verwijder het sleuteltje uit de contactschakelaar.
2. Maak de omgeving van de dop van de brandstoftank schoon (Figuur 31).

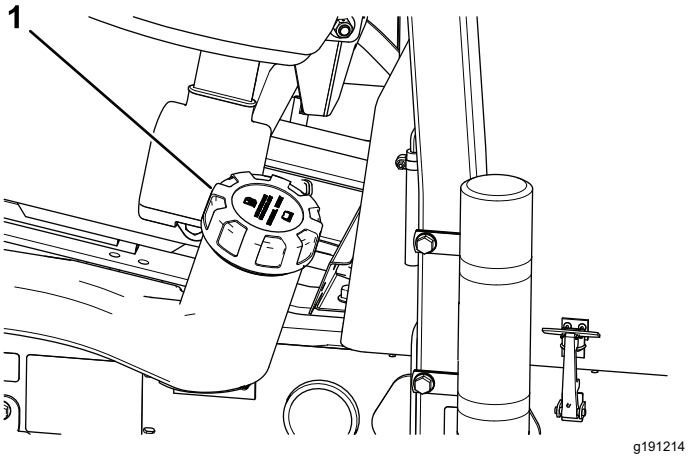

Figuur 31

1. Dop van brandstoftank

3. Verwijder de dop van de brandstoftank.
4. Vul de tank tot aan de onderkant van de vulbuis.

   Opmerking: Giet de brandstoftank niet te vol.
5. Plaats daarna de dop terug.
6. Neem eventueel gemorste brandstof op.

Dagelijks onderhoud uitvoeren

Onderhoudsinterval: Bij elk gebruik of dagelijks

Voer elke dag, voordat u de machine start, de dagelijkse procedures uit beschreven in Onderhoud (bladz. 40).

De interlockschakelaars controleren

Onderhoudsinterval: Bij elk gebruik of dagelijks

⚠ VOORZICHTIG

Niet-aangesloten of beschadigde interlockschakelaars kunnen onverwachte gevolgen hebben op de werking van de machine. Dit kan lichamelijk letsel veroorzaken.

- **Laat de interlockschakelaars ongemoeid.**
- **Controleer elke dag de werking van de interlockschakelaars en vervang beschadigde schakelaars voordat u de machine weer in gebruik neemt.**

Belangrijk: **Als een interlockschakelaar niet werkt, moet u contact opnemen met uw erkende Toro verdeler.**

De machine voorbereiden

1. Rij de machine langzaam naar een open terrein.
2. Laat de maai-eenheden zakken, zet de motor af en stel de parkeerrem in werking.

De interlock voor het tractiepedaal bij starten controleren

1. Op de bestuurdersstoel gaan zitten.
2. Haal de parkeerrem aan.
3. Druk de schakelaar van de maaiaandrijving in de stand UITSCHAKELEN.
4. Druk het tractiepedaal in.
5. Draai het sleuteltje naar de stand START.

   Opmerking: De startmotor mag de motor niet laten draaien met een ingetrapt tractiepedaal.

De interlock voor de schakelaar van de maaiaandrijving bij starten controleren

1. Op de bestuurdersstoel gaan zitten.

2. Haal de parkeerrem aan.
3. Druk de schakelaar van de maaiaandrijving in de INGESCHAKELDE stand.
4. Raak met uw voet het tractiepedaal niet aan.
5. Draai het sleuteltje naar de stand START.

   Opmerking: De startmotor mag de motor niet laten draaien wanneer de schakelaar van de maaidekaandrijving in de stand INSCHAKELEN staat.

De interlock voor de maai-/hefhendel en de startmotor bij starten controleren

1. Op de bestuurdersstoel gaan zitten.
2. Haal de parkeerrem aan.
3. Druk de schakelaar van de maaiaandrijving in de stand UITSCHAKELEN.
4. Raak met uw voet het tractiepedaal niet aan.
5. Hou de maai-/hefhendel naar voren terwijl u het sleuteltje naar de stand START draait.

   Opmerking: De startmotor mag de motor niet laten draaien terwijl u de maai-/hefhendel naar voren houdt.

De interlock voor de parkeerrem en de dodemansinrichting van de stoel bij lopen controleren

1. Op de bestuurdersstoel gaan zitten.
2. Haal de parkeerrem aan.
3. Druk de schakelaar van de maaiaandrijving in de stand UITSCHAKELEN.
4. Raak met uw voet het tractiepedaal niet aan.
5. Start de motor.
6. Zet de parkeerrem vrij.
7. Ga van de bestuurdersstoel.

   Opmerking: De motor moet afslaan als u niet op de bestuurdersstoel zit en de parkeerrem vrijgezet is.

De interlock voor de parkeerrem en het tractiepedaal bij lopen controleren

1. Op de bestuurdersstoel gaan zitten.
2. Haal de parkeerrem aan.
3. Druk de schakelaar van de maaiaandrijving in de stand UITSCHAKELEN.
4. Raak met uw voet het tractiepedaal niet aan.
5. Start de motor.
6. Druk het tractiepedaal in.

   Opmerking: De motor moet afslaan als de parkeerrem INGESCHAKELD is en het tractiepedaal ingedrukt is.

De interlock voor het tractiepedaal en de dodemansinrichting van de stoel bij lopen controleren

1. Op de bestuurdersstoel gaan zitten.
2. Haal de parkeerrem aan.
3. Druk de schakelaar van de maaiaandrijving in de stand UITSCHAKELEN.
4. Raak met uw voet het tractiepedaal niet aan.
5. Start de motor.
6. Zet de parkeerrem vrij.
7. Ga van de bestuurdersstoel.
8. Druk het tractiepedaal in.

   Opmerking: De motor moet binnen de seconde afslaan als u niet op de bestuurdersstoel zit en het tractiepedaal indrukt.

De parkeerrem controleren

Onderhoudsinterval: Bij elk gebruik of dagelijks

1. Start de motor, breng de maai-eenheden omhoog, zet de parkeerrem vrij en rijd de machine naar een open, vlak terrein.
2. Stel de parkeerrem in werking (Figuur 32).

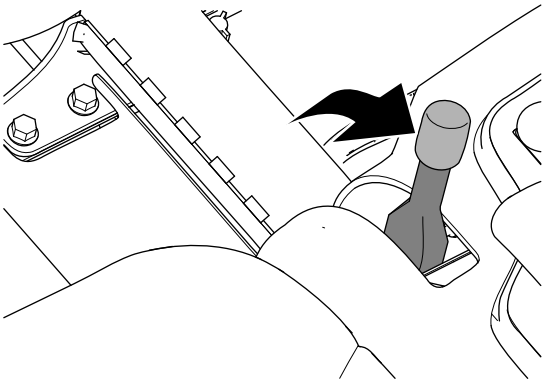

Figuur 32

3. Trap het tractiepedaal in om vooruit te rijden.

   Opmerking: Indien de machine vooruitrijdt met de parkeerrem ingeschakeld, moet u de parkeerrem afstellen; zie De parkeerrem afstellen (bladz. 57).

Opmerking: Indien u vooruitrijdt met de machine terwijl de parkeerrem ingeschakeld is, zal de motor worden uitgeschakeld.

4. Indien u de parkeerrem hebt afgesteld, herhaalt u stap 2 en 3.

   Opmerking: Indien de machine vooruitrijdt terwijl de parkeerrem ingeschakeld is: voer onderhoudswerkzaamheden uit aan de parkeerremmen, controleer de linker en rechter remkoppeling op beschadiging en controleer het draaipunt van de remhendel op beschadiging; zie Onderhoud van de parkeerremmen (bladz. 57).

5. Zet de motor af, verwijder het contactsleuteltje en wacht totdat alle bewegende onderdelen tot stilstand zijn gekomen voordat u de bestuurdersstoel verlaat.

De stoel instellen.

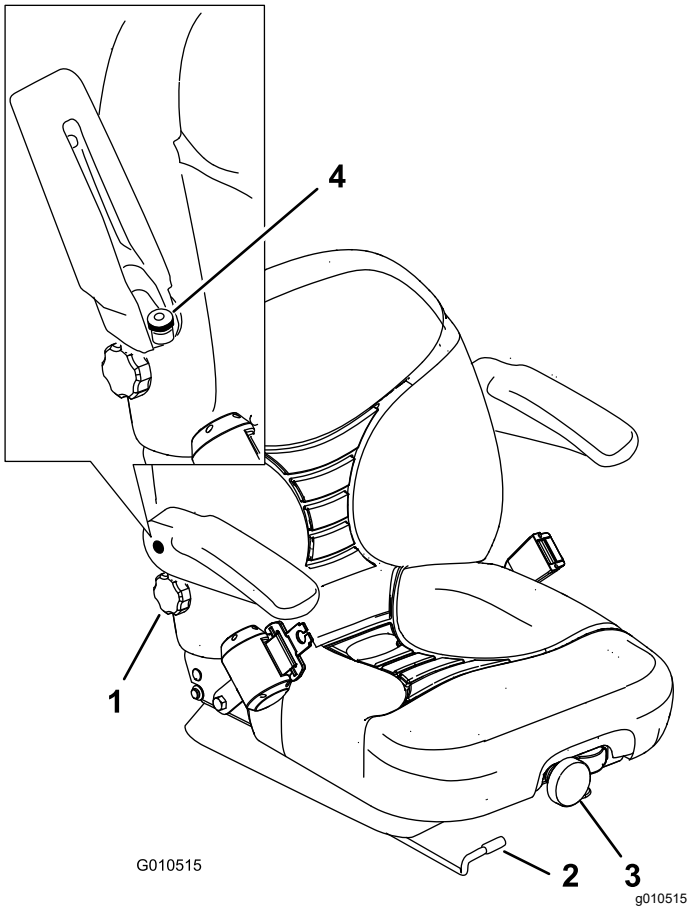

Figuur 33

1. Knop voor rugleuning
2. Verstelhendel van de stoel
3. Knop voor stoelophanging
4. Instelknop voor de armsteun

De bestuurdersstoel verstellen

U kunt de stoel naar voren en naar achteren verschuiven. De stand van de stoel moet zo zijn dat u de machine het best kunt bedienen en dat u comfortabel zit.

1. Beweeg de instelhendel zijwaarts om de stoel te ontgrendelen (Figuur 33).
2. Verschuif de stoel in de gewenste stand en laat de hendel los om de stoel te vergrendelen in zijn stand.

De stoelophanging verstellen

De stoel kan worden versteld voor een soepele en comfortabele rit. Zet de stoel in een stand die voor u het meest comfortabel is.

Om de stoel te verstellen, draait u de voorste knop in een van beide richtingen om de meest comfortabele positie te verkrijgen (Figuur 33).

De rugleuning verstellen

U kunt de rugleuning van de stoel instellen om comfortabel te rijden. Zet de rugleuning in een positie die voor u het meest comfortabel is.

Om de leuning van de stoel te verstellen, draait u de knop onder de rechterarmsteun in een van beide richtingen om de meest comfortabele positie te verkrijgen (Figuur 33).

De armsteunen verstellen

De armsteunen kunnen worden versteld zodat u comfortabel kunt rijden. Zet de armsteunen in een stand die voor u het meest comfortabel is.

Til de armsteun omhoog en draai de knop in een van beide richtingen om de meest comfortabele positie te verkrijgen (Figuur 33).

Tijdens gebruik

Veiligheid tijdens het werk

Algemene veiligheid

- De eigenaar/gebruiker is verantwoordelijk voor ongelukken die persoonlijk letsel of materiële schade kunnen veroorzaken, en hij dient zulke ongelukken te voorkomen.
- Draag geschikte kleding en uitrusting, zoals oogbescherming, een lange broek, stevige schoenen met een gripvaste zool en gehoorbescherming. Draag lang haar niet los en draag geen losse kleding of juwelen.

- Gebruik de machine niet als u ziek, moe of onder de invloed van alcohol of drugs bent.
- Geef uw volledige aandacht als u de machine gebruikt. Zorg ervoor dat u met niets anders bezig bent waardoor u kunt worden afgeleid, anders kunnen er letsels ontstaan of kan eigendom worden beschadigd.
- Voordat u de motor start: zorg dat alle aandrijvingen in de neutraalstand staan, de parkeerrem in werking is gesteld en u zich in de bestuurderspositie bevindt.
- Vervoer geen passagiers op de machine en houd omstanders en kinderen weg uit het werkgebied.
- Gebruik de machine uitsluitend bij een goede zichtbaarheid zodat u kuilen en verborgen gevaren kunt vermijden.
- Gebruik de machine niet op nat gras. Als de wielen hun grip verliezen, kan de machine gaan glijden.
- Houd uw handen en voeten uit de buurt van de maai-eenheden.
- Kijk achterom en omlaag voordat u achteruitrijdt om er zeker van te zijn dat de weg vrij is.
- Wees voorzichtig bij het naderen van blinde hoeken, struiken, bomen, en andere objecten die uw zicht kunnen belemmeren.
- Schakel de maai-eenheden uit wanneer u niet maait.
- Verminder uw snelheid en wees voorzichtig als u een bocht maakt of wegen en voetpaden oversteekt met de machine. Verleen altijd voorrang.
- Laat de motor enkel draaien in goed verluchte omgevingen. Uitlaatgassen bevatten koolstofmonoxide, dat dodelijk is bij inademing.
- Laat een machine met draaiende motor niet onbeheerd achter.
- Doe het volgende voordat u de bestuurdersstoel verlaat:
  - Parkeer de machine op een horizontaal oppervlak.
  - Schakel de maai-eenheden uit en laat deze zakken.
  - Haal de parkeerrem aan.
  - Zet de motor af en verwijder het sleuteltje.
  - Wacht totdat alle bewegende onderdelen tot stilstand zijn gekomen.
  - Laat de machine afkoelen voordat u deze afstelt, reinigt, stalt of er onderhoudswerkzaamheden aan verricht.
- Gebruik de machine uitsluitend als het zicht goed is en bij geschikte weersomstandigheden. Gebruik de machine niet als er kans op bliksem is.
- Gebruik de cruisecontrol (indien aanwezig) alleen als u de machine kunt bedienen in een open, platte omgeving zonder obstakels, waar de machine zonder onderbreking met een constante snelheid kan rijden.

Bescherming van de rolbeugel

- Verwijder geen onderdelen van de rolbeugel van de machine.
- Zorg dat u de veiligheidsgordel draagt en deze in een noodgeval snel kunt losmaken.
- Doe altijd de veiligheidsgordel om.
- Controleer aandachtig of er obstakels zijn waar u onderdoor moet rijden, en zorg dat u ze niet raakt.
- Houd de rolbeugel in deugdelijke staat door deze regelmatig grondig te controleren op beschadiging, en zorg dat alle bevestigingsmateriaal stevig is vastgedraaid.
- Vervang alle beschadigde onderdelen van de rolbeugel. U mag deze niet repareren of aanpassen.

De machine veilig gebruiken op hellingen

- Het maaien op hellingen is een belangrijke factor bij ongelukken waarbij de controle over de machine wordt verloren of deze omkantelt. Dit kan ernstig of dodelijk letsel veroorzaken. U bent verantwoordelijk voor een veilig gebruik van de machine op hellingen. Gebruik van de machine op hellingen vereist altijd extra voorzichtigheid.
- Onderzoek de toestand van het werkgebied om te bepalen of de machine veilig kan worden gebruikt op de helling. Gebruik altijd uw gezond verstand en uw beoordelingsvermogen wanneer u dit onderzoek uitvoert.
- Neem de onderstaande instructies door voor gebruik van de machine op hellingen. Beoordeel de omstandigheden van het terrein alvorens de machine te gebruiken om na te gaan of u de machine op een bepaalde dag op dit terrein kunt gebruiken. Veranderingen in het terrein kunnen tot gevolg hebben dat de machine anders reageert op hellingen.
  - Vermijd starten, stoppen of bochten maken op hellingen. Vermijd plotse veranderingen van snelheid of richting. Draai langzaam en geleidelijk.

– Gebruik een machine nooit in omstandigheden waarbij u twijfelt over tractie, sturen of stabiliteit.

– Verwijder of markeer obstakels zoals greppels, putten, geulen, hobbels, stenen en andere verborgen gevaren. In hoog gras zijn obstakels niet altijd zichtbaar. De machine kan omslaan op oneffenheden in het terrein.

– Denk eraan dat de machine tractie kan verliezen doordat u bergafwaarts, op nat gras of dwars op een helling maait.

– Rij zeer voorzichtig als u de machine gebruikt in de buurt van steile hellingen, greppels, dijken, waterpartijen en andere gevaarlijke punten. De machine kan plotseling omslaan als een wiel over de rand komt, of als de rand instort. Zorg voor een veilige afstand tussen de machine en een gevarenzone.

– Spoor gevaren onderaan de helling op. Indien er gevaren zijn, maait u de helling met een loopmaaimachine.

– Laat de maai-eenheden indien mogelijk neer op de grond wanneer u werkt op hellingen. Als u de maai-eenheden omhoog brengt op hellingen, kan de machine onstabiel worden.

Starten van de motor

U moet mogelijk het brandstofsysteem ontluchten als één van de volgende situaties zich heeft voorgedaan; zie Het brandstofsysteem ontluchten (bladz. 37):

- U start de motor voor het eerst.
- De motor wordt uitgeschakeld omdat de brandstoftank leeg is.
- Iemand heeft onderhoudswerkzaamheden uitgevoerd aan het brandstofsysteem, zoals het brandstoffilter vervangen.

1. Stel de parkeerrem in werking en druk de schakelaar van de maaidekaandrijving naar de stand UITSCHAKELEN (Figuur 34).

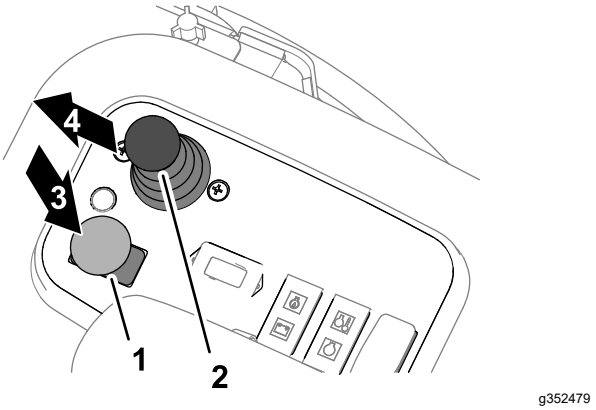

Figuur 34

1.	Schakelaar van de maaidekaandrijving	3.	Uitschakelen
2.	Maai-/hefhendel	4.	Omlaag

2. Haal uw voet van het tractiepedaal en controleer of het pedaal in de NEUTRAALSTAND staat.
3. Zet de gashendel op halfgas.
4. Plaats het sleuteltje in het contact en zet het in de stand AAN/VOORVERWARMEN. Wacht tot het indicatielampje van de gloeibougie uitgaat (ongeveer 7 seconden).
5. Draai het sleuteltje naar de stand START om de startmotor in te schakelen; laat het sleuteltje los als de motor start.

   Belangrijk: **Om te voorkomen dat de startmotor oververhit raakt, mag u de startmotor niet langer dan 15 seconden in werking stellen. Als u de motor 10 seconden achtereen hebt gestart, moet u 60 seconden wachten voordat u een nieuwe startpoging doet.**

6. Als u de motor voor de eerste keer start, en na revisie van de motor, moet de machine de eerste één tot twee minuten vooruit en achteruit worden gezet. Controleer ook de werking van de hefhendel en de schakelaar van de maaidekaandrijving om er zeker van te zijn dat alle systemen van de tractie-eenheid en de maai-eenheid naar behoren functioneren.

   Draai het stuurwiel naar links en naar rechts om de stuurreactie te controleren. Zet vervolgens de motor af en controleer op olielekken, losse onderdelen en andere waarneembare defecten.

⚠ VOORZICHTIG

Aanraking van bewegende delen kan leiden tot letsels.

Zet de motor af en wacht totdat alle bewegende delen tot stilstand gekomen zijn voordat u controleert op olielekken, losse onderdelen en andere defecten.

De motor afzetten

1. Zet de gashendel in de stand STATIONAIR.
2. Stel de parkeerrem in werking.
3. Zet de schakelaar van de maaidekaandrijving in de stand UITSCHAKELEN (Figuur 35).

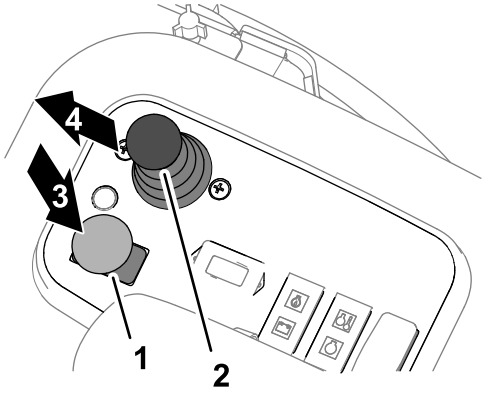

g352479

Figuur 35

1. Schakelaar van de maaidekaandrijving	3. Uitschakelen
2. Maai-/hefhendel	4. Omlaag

4. Zet de schuif voor maaien/transport naar rechts, naar de MAAISTAND (Figuur 39).

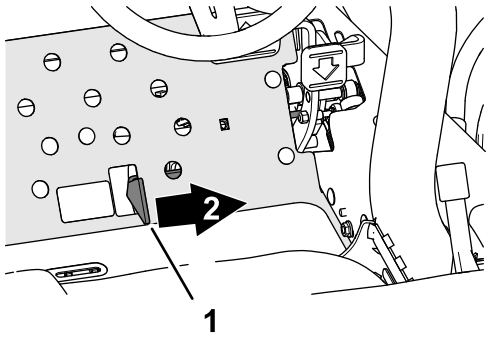

g352635

Figuur 36

1. Schuif voor maaien/transport	2. Maaien

5. Gebruik de maai-/hefhendel om de maai-eenheden neer te laten (Figuur 35).
6. Zet de motor af, verwijder het contactsleuteltje en wacht totdat alle bewegende onderdelen tot stilstand zijn gekomen.

Gebruik van de machine

Gras maaien

1. Start de motor en zet de gashendel op SNEL.
2. Zet de schuif voor maaien/transport naar rechts, naar de MAAISTAND (Figuur 39).

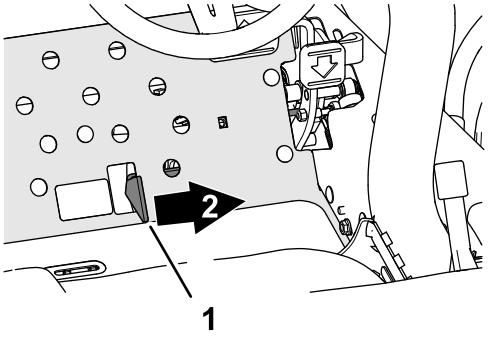

g352635

Figuur 37

1. Schuif voor maaien/transport	2. Maaien

3. Druk de schakelaar van de maaidekaandrijving in de stand INSCHAKELEN (Figuur 37).

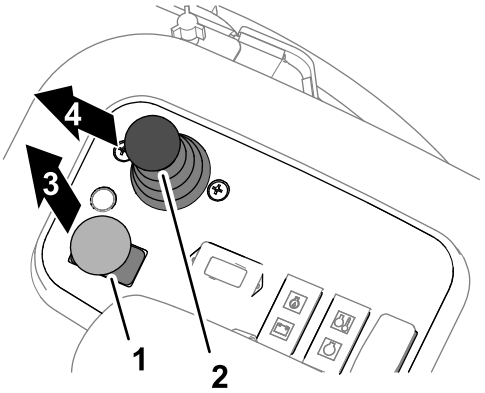

g352636

Figuur 38

1. Schakelaar van de maaidekaandrijving	3. Inschakelen
2. Maai-/hefhendel	4. Omlaag

4. Duw de maai-/hefhendel naar voren (Figuur 37) om de maai-eenheden neer te laten en te laten werken (de voorste maai-eenheden zijn zo ingesteld dat ze eerder naar beneden komen dan de achterste maai-eenheden).
5. Druk het tractiepedaal naar voren in om vooruit te rijden en gras te maaien.
6. Trek kort aan de maai-/hefhendel om de maai-eenheden omhoog te brengen aan het

einde van een werkgang zodat u de machine kunt uitlijnen voor de volgende werkgang.

Opmerking: Duw de maai-/hefhendel opnieuw naar voren om de maai-eenheden neer te laten en te laten werken.

De machine laten rijden in Transportmodus

1. Zet de schakelaar van de maaiaandrijving in de stand UITSCHAKELEN.
2. Breng de maai-eenheden omhoog in de transportstand.
3. Zet de schuif voor maaien/transport in de TRANSPORTSTAND.

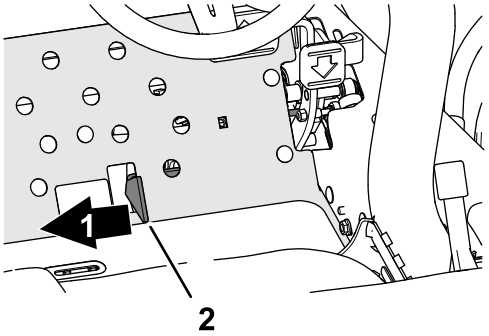

Figuur 39

1. Transporteren
2. Schuif voor maaien/transport

Belangrijk: **Wees voorzichtig als u tussen objecten rijdt zodat u de machine of de maai-eenheden niet per ongeluk beschadigt. Wees extra voorzichtig wanneer u de machine op hellingen gebruikt. Rij langzaam en maak geen scherpe bochten om omkantelen te voorkomen.**

Opmerking: U kunt de maai-eenheden niet omlaagbrengen terwijl u de machine gebruikt in de transportmodus.

Maaisnelheid (toerental messenkooi)

Om ervoor te zorgen dat de maaikwaliteit constant en van hoog niveau blijft en het gazon na het maaien een gelijkmatig uiterlijk krijgt, is het belangrijk om de toerentalregeling van de messenkooien af te stemmen op de maaihoogte.

Belangrijk: **Als de messenkooisnelheid te langzaam is, zijn er mogelijk strepen zichtbaar na het maaien. Als de messenkooisnelheid te hoog is, kan het maairesultaat er pluizig uitzien.**

121-7884

5” (127mm) REEL SPEED CHART

1 8

HOC

mm / inches	4.8 / 3.0	5.6 / 3.5	6.4 / 4.0	7.2 / 4.5	8.1 / 5.0	8.9 / 5.5	9.7 / 6.0	10.5 / 6.5	11.3 / 7.0	km / mph
38.1 / 1.500	2	2	2	3	3	3	3	3	3	
36.5 / 1.438	2	2	2	3	3	3	3	3	3	
34.9 / 1.375	2	2	3	3	3	3	3	3	3	
33.3 / 1.313	2	2	3	3	3	3	3	3	3	
31.8 / 1.250	2	2	3	3	3	3	3	3	4	
30.2 / 1.188	2	3	3	3	3	3	3	4	4	
28.6 / 1.125	2	3	3	3	3	3	4	4	4	
27.0 / 1.063	2	3	3	3	3	3	4	4	4	
25.4 / 1.000	3	3	3	3	3	4	4	4	4	
23.8 / 0.938	3	3	3	3	3	4	4	4	4	
22.2 / 0.875	3	3	3	3	4	4	4	4	5	
20.6 / 0.813	3	3	3	4	4	4	4	5	5	
19.5 / 0.750	3	3	3	4	4	4	5	5	6	
17.5 / 0.688	3	3	4	4	4	5	5	6	6	
15.9 / 0.625	3	4	4	4	5	5	6	6	7	
14.3 / 0.563	4	4	4	5	5	6	6	7	8	
12.7 / 0.500	4	4	5	6	6	7	7	8	9	
11.1 / 0.438	4	5	6	7	7	8	8	9		
9.5 / 0.375	5	6	7	8	8	9	9			
7.9 / 0.313	6	7	8	9	9					
6.3 / 0.25	7	8	9							

2 11

HOC

mm / inches	4.8 / 3.0	5.6 / 3.5	6.4 / 4.0	7.2 / 4.5	8.1 / 5.0	8.9 / 5.5	9.7 / 6.0	10.5 / 6.5	11.3 / 7.0	km / mph
19.5 / 0.750	2	3	3	3	3	3	4	4	4	
17.5 / 0.688	3	3	3	3	3	4	4	4	4	
15.9 / 0.625	3	3	3	3	4	4	4	4	5	
14.3 / 0.563	3	3	3	4	4	4	5	5	5	
12.7 / 0.500	3	3	4	4	4	5	6	6	6	
11.1 / 0.438	3	4	4	4	5	6	7	7	7	
9.5 / 0.375	4	4	5	5	6	7	8	8	8	
7.9 / 0.313	4	5	5	6	7	8	9	9	9	
6.4 / 0.250	5	5	6	7	8	9				

3

decal121-7884

Figuur 40

Modellen 03820 en 03910

1. Afstelling van messenkooi met 8 messen
2. Afstelling van messenkooi met 11 messen
3. Lees de *Gebruikershandleiding* voor informatie over de afstelling van de messenkooi.

133-4901

7” (178mm) REEL SPEED CHART

1 8

HOC

mm / inches	4.8 / 3.0	5.6 / 3.5	6.4 / 4.0	7.2 / 4.5	8.1 / 5.0	8.9 / 5.5	9.7 / 6.0	10.5 / 6.5	11.3 / 7.0	km / mph
38.1 / 1.500	3	3	3	3	3	3	4	4	4	
36.5 / 1.438	3	3	3	3	3	3	4	4	4	
34.9 / 1.375	3	3	3	3	3	4	4	4	4	
33.3 / 1.313	3	3	3	3	3	4	4	4	4	
31.8 / 1.250	3	3	3	3	4	4	4	4	5	
30.2 / 1.188	3	3	3	3	4	4	4	4	5	
28.6 / 1.125	3	3	3	4	4	4	4	5	5	
27.0 / 1.063	3	3	3	4	4	4	4	5	5	
25.4 / 1.000	3	3	3	4	4	4	5	5	5	
23.8 / 0.938	3	3	4	4	4	4	5	5	5	
22.2 / 0.875	3	3	4	4	4	5	5	5	6	
20.6 / 0.813	3	4	4	4	5	5	5	6	6	
19.5 / 0.750	3	4	4	4	5	5	6	6	7	
17.5 / 0.688	4	4	4	5	5	6	6	7	9	
15.9 / 0.625	4	4	5	5	6	6	7	9	9	
14.3 / 0.563	4	5	5	6	6	7	9			
12.7 / 0.500	4	5	6	7	7	9				
11.1 / 0.438	5	6	7	9	9					
9.5 / 0.375	6	7	9							
7.9 / 0.313	7	9								
6.3 / 0.25										

2 11

HOC

mm / inches	4.8 / 3.0	5.6 / 3.5	6.4 / 4.0	7.2 / 4.5	8.1 / 5.0	8.9 / 5.5	9.7 / 6.0	10.5 / 6.5	11.3 / 7.0	km / mph
19.5 / 0.750	3	3	3	4	4	4	4	5	5	
17.5 / 0.688	3	3	4	4	4	4	5	5	6	
15.9 / 0.625	3	4	4	4	4	5	5	6	6	
14.3 / 0.563	3	4	4	4	5	5	6	6	7	
12.7 / 0.500	4	4	4	5	5	6	7	7	9	
11.1 / 0.438	4	4	5	6	6	7	9	9	9	
9.5 / 0.375	4	5	6	7	7	9	9			
7.9 / 0.313	5	6	7	9	9					
6.4 / 0.250	7	9	9							

3

decal133-4901

Figuur 41

Model 03821

1. Afstelling van messenkooi met 8 messen
2. Afstelling van messenkooi met 11 messen
3. Lees de *Gebruikershandleiding* voor informatie over de afstelling van de messenkooi.

Toerental van de messenkooien instellen

Om ervoor te zorgen dat de maaikwaliteit constant en van hoog niveau blijft en het gazon na het maaien een gelijkmatig uiterlijk krijgt, moet u de toerentalregeling van de messenkooien (die zich onder de bestuurdersstoel bevindt) juist afstellen.

1. Selecteer de maaihoogte waarop de maai-eenheden zijn ingesteld.
2. Kies de rijsnelheid die het meest geschikt is voor de maaiomstandigheden.
3. Raadpleeg de tabel op de stickers met messenkooitoerentallen (Figuur 40 en Figuur 41) om het juiste messenkooitoerental te bepalen.

   Opmerking: Onthoud het messenkooitoerental.
4. Open de kap van het platform (Figuur 42).

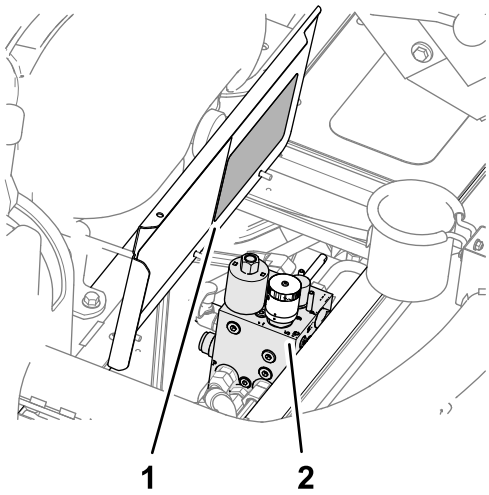

Figuur 42

1. Sticker met tabel met messenkooitoerental (kap van platform)
2. Verdeelstuk van maaier

5. Draai de knop (Figuur 43) van het verdeelstuk van de maaier tot de indicatorpijl overeenstemt met het messenkooitoerental dat u hebt bepaald in stap 3.

   Opmerking: U kunt het toerental van de messenkooien verhogen of verlagen om te compenseren voor de veranderingen in de gazonomstandigheden. Als u grasvangers gebruikt, moet u het messenkooitoerental verhogen voor betere grasvangprestaties.

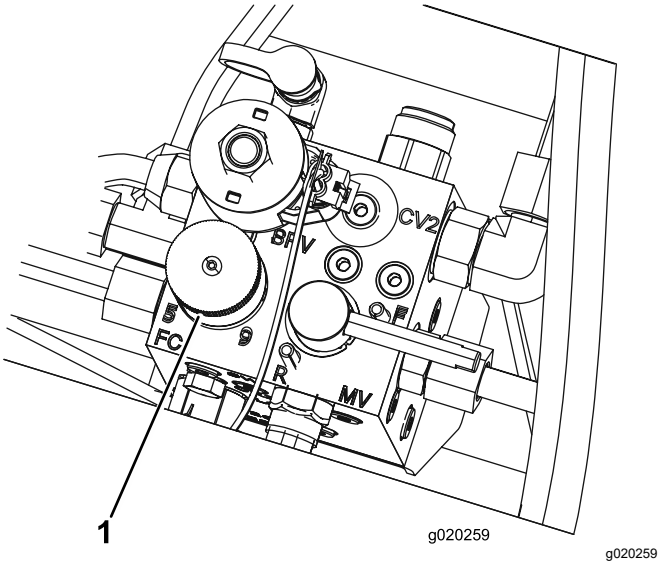

Figuur 43

1. Knop voor de toerentalregeling van de messenkooien

6. Sluit de kap van het platform.

Tegendruk van de hefarm afstellen

Uitsluitend voor modellen 03820 en 03821

U kunt de tegendruk op de hefarmen van de achterste maai-eenheden afstellen om de machine aan te passen aan verschillende gazonomstandigheden en ervoor te zorgen dat de maaihoogte constant blijft in zware omstandigheden of op terrein waar een viltlaag is ontstaan.

U kunt elke tegendrukveer instellen op 4 verschillende standen. Elke stand verhoogt of verlaagt de tegendruk op het maaidek met 2,3 kg ten opzichte van de vorige stand. De veren kunnen op de achterkant van de eerste actuator van de veer worden geplaatst om alle tegendruk op te heffen (vierde stand).

1. Parkeer de machine op een horizontaal oppervlak, laat de maai-eenheden zakken, stel de parkeerrem in werking, zet de motor af en verwijder het sleuteltje uit de contactschakelaar.
2. Steek een buis of gelijksoortig voorwerp op het uiteinde van de lange veer om de spanning op de veer tijdens de afstelling weg te nemen (Figuur 44).

⚠ VOORZICHTIG

De veren staan onder spanning en kunnen persoonlijk letsel veroorzaken.

Wees voorzichtig bij het instellen van de veerspanning.

3. Als de veer is ontspannen, verwijdert u de bout en de borgmoer waarmee de actuator van de veer is bevestigd aan de beugel (Figuur 44).

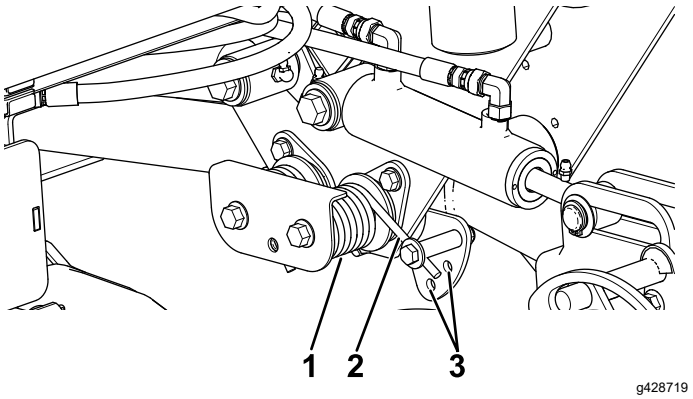

Figuur 44

1. Veer
2. Actuator van veer
3. Locaties van bijkomende gaten

4. Plaats de actuator van de veer in het gewenste gat en zet deze vast met de bout en de borgmoer.
5. Herhaal deze procedure bij de andere veer.

De neerwaartse druk van de hefarm afstellen

U kunt de configuratie van de veren op de hefarmen van de achterste maai-eenheden afstellen om neerwaartse druk te bieden. Dit is ter compensatie van verschillende gazonomstandigheden waar meer neerwaartse kracht nodig is.

Om over te schakelen op de configuratie voor neerwaartse druk, moet het plaatje van de pal worden verwijderd om de twee veren van één kant te verwisselen en het korte deel van de veer moet nu tegen de bovenlip van het plaatje rijden.Figuur 45

U kunt de neerwaartse drukveer instellen op 4 verschillende standen. Elke stand verhoogt of verlaagt de neerwaartse druk op de maai-eenheid met 2,3 kg ten opzichte van de vorige stand. De veren kunnen op de achterkant van de eerste actuator van de veer worden geplaatst om alle neerwaartse druk op te heffen (vierde stand).

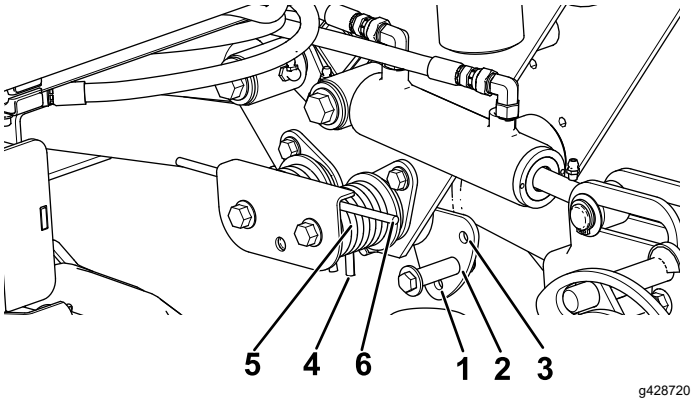

Figuur 45

1. Stand 1
2. Stand 2
3. Stand 3
4. Stand 4
5. Veer
6. Actuator van veer

1. Parkeer de machine op een horizontaal oppervlak, laat de maai-eenheden zakken, stel de parkeerrem in werking, zet de motor af en verwijder het sleuteltje uit de contactschakelaar.
2. Steek een buis of gelijksoortig voorwerp op het uiteinde van de lange veer om de spanning op de veer tijdens de afstelling weg te nemen (Figuur 45).

⚠ VOORZICHTIG

De veren staan onder spanning en kunnen persoonlijk letsel veroorzaken.

Wees voorzichtig bij het instellen van de veerspanning.

3. Als de veer is ontspannen, verwijdert u de bout en de borgmoer waarmee de actuator van de veer is bevestigd aan de beugel (Figuur 45).
4. Plaats de actuator van de veer in het gewenste gat en zet deze vast met de bout en de borgmoer.
5. Herhaal deze procedure bij de andere veer.

Het brandstofsysteem ontluchten

1. Plaats de machine op een horizontaal oppervlak, laat de maai-eenheden zakken, stel de parkeerrem in werking, zet de motor af en verwijder het sleuteltje.
2. Zorg ervoor dat de brandstoftank minstens half vol is.
3. Ontgrendel en open de motorkap.
4. Draai de ontluchtschroef op de brandstofinjectiepomp open (Figuur 46).

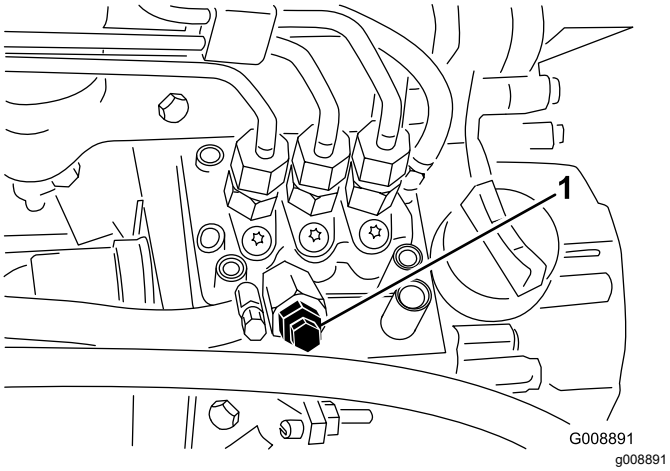

Figuur 46

1. Ontluchtschroef brandstofinjectiepomp

5. Draai het contactsleuteltje naar de stand AAN.

   De elektrische brandstofpomp loopt en perst bij de ontluchtschroef lucht naar buiten.

   Opmerking: Laat het sleuteltje op AAN staan totdat er een volle straal brandstof bij de schroef naar buiten komt.

6. Zet de schroef weer vast en draai het sleuteltje op UIT.

Opmerking: De motor dient te starten nadat u de volgende procedure hebt gevolgd. Indien de motor echter niet start, kan er lucht tussen de injectiepomp en de injectors zitten; zie Injectors ontluchten (bladz. 51).

Werking van het diagnoselampje

De machine is uitgerust met een diagnoselampje dat aangeeft dat het elektronische besturingssysteem een elektrische storing registreert. Het diagnoselampje bevindt zich op de bedieningspaneel (Figuur 47). Als het elektronische besturingssysteem correct functioneert en u het contactsleuteltje in de stand AAN zet, zal het diagnoselampje van het besturingssysteem 3 seconden branden en daarna doven om aan te geven dat het lampje naar behoren werkt.

Als de motor afslaat, blijft het diagnoselampje onafgebroken branden totdat u het sleuteltje in een andere stand draait. Het lampje gaat knipperen als het besturingssysteem een elektrische storing ontdekt. Nadat u de storing hebt verholpen, wordt het lampje opnieuw ingesteld wanneer u het sleuteltje naar de stand UIT draait.

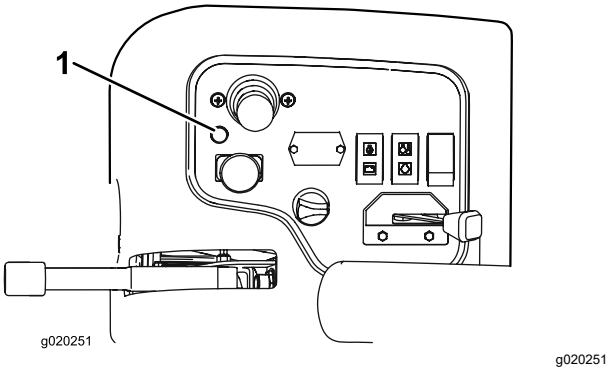

Figuur 47

1. Diagnoselampje

Tips voor bediening en gebruik

Vertrouwd raken met de machine

Voordat u gaat maaien, moet u zich op een open terrein oefenen in het gebruik van de machine. De motor starten en uitschakelen. Rij de machine vooruit en achteruit. Laat de maaidekken neer en hef ze op. Schakel ze dan in en uit. Als u meer vertrouwd wordt met de machine, moet u zich oefenen in het helling opwaarts en afwaarts rijden bij verschillende snelheden.

Het waarschuwingssysteem begrijpen

Als een waarschuwingslampje tijdens het gebruik gaat branden, moet u de machine onmiddellijk stoppen en het probleem verhelpen voordat u verder gaat met maaien. Een machine met een defect kan ernstige schade oplopen als deze wordt gebruikt.

Na gebruik

Veiligheid na het werk

Algemene veiligheid

- Parkeer de machine op een horizontaal oppervlak.
- Schakel de maai-eenheden uit en laat deze zakken.
- Haal de parkeerrem aan.
- Zet de motor af en verwijder het sleuteltje.
- Wacht totdat alle bewegende onderdelen tot stilstand zijn gekomen.

- Laat de machine afkoelen voordat u deze afstelt, reinigt, stalt of er onderhoudswerkzaamheden aan verricht.
- Om brand te voorkomen, moet u ervoor zorgen dat de maai-eenheden, aandrijvingen, dempers, koelschermen en het motorcompartiment vrij zijn van gras en vuil. Veeg gemorste olie en brandstof op.
- Schakel de aandrijving van het werktuig uit als u de machine sleept of niet gebruikt.
- Onderhoud en reinig de veiligheidsgordel(s) indien nodig.
- Sla de machine en de brandstofhouder niet op plaatsen waar open vlammen, vonken of waakvlammen (bv. van een boiler of andere toestellen) aanwezig kunnen zijn.

De machine slepen

In noodgevallen kunt u de machine over een korte afstand slepen. Toro beveelt dit echter niet aan als standaardprocedure.

Belangrijk: **U mag de machine niet sneller dan met 3 tot 4 km per uur slepen omdat anders het aandrijfsysteem beschadigd kan raken. Als de machine over een grote afstand moet worden verplaatst, moet u deze vervoeren op een vrachtwagen of een aanhanger.**

1. Ontgrendel en open de motorkap.
2. Draai de handgreep van de omloopklep op de pomp 90°. De handgreep van de omloopklep bevindt zich dicht bij de rechter motorkapvergrendeling (Figuur 48).

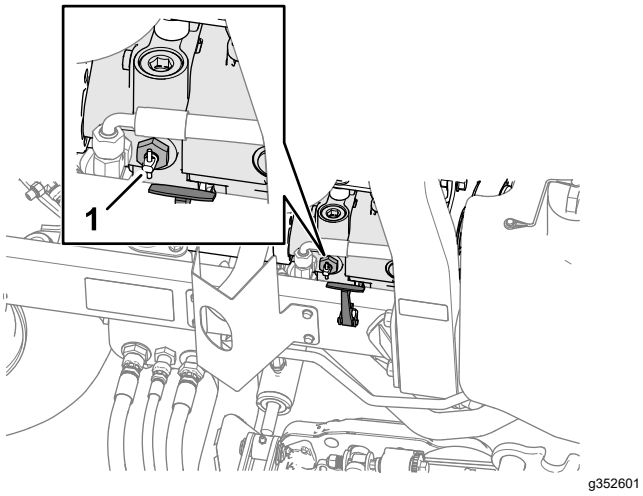

Figuur 48

1. Omloopklep

3. Sluit en vergrendel de motorkap.
4. Sluit het trekvoertuig aan op de machine aan de bevestigingspunten; zie De bevestigingspunten zoeken (bladz. 39).
5. Ga zitten op de bestuurdersstoel en gebruik indien nodig de parkeerrem om de machine te regelen wanneer ze wordt getrokken.

   Belangrijk: **U mag de motor niet starten wanneer de omloopklep open is.**
6. Voordat u de motor start, moet u de omloopklep sluiten door deze 90° (¼ slag) te draaien.

De bevestigingspunten zoeken

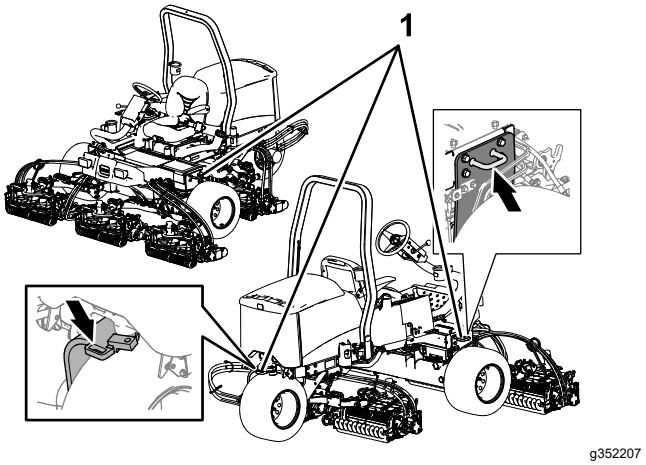

Figuur 49

1. Bindogen

De machine transporteren

- Gebruik een oprijplaat van volledige breedte bij het laden van de machine op een aanhanger of vrachtwagen.
- Maak de machine stevig vast.

Onderhoud

Opmerking: Bepaal vanuit de normale bedieningspositie de linker- en rechterzijde van de machine.

Opmerking: Download het elektrische of hydraulische schema gratis op www.Toro.com; u kunt uw machine zoeken via de link Handleidingen op de hoofdpagina.

Belangrijk: **Raadpleeg de Gebruikershandleiding van de motor en de *Gebruikershandleiding* van de maai-eenheid voor verdere onderhoudsprocedures.**

Veiligheid bij onderhoud

- Doe het volgende voordat u de bestuurdersstoel verlaat:
  - Parkeer de machine op een horizontaal oppervlak.
  - Schakel de maai-eenheden uit en laat deze zakken.
  - Haal de parkeerrem aan.
  - Zet de motor af en verwijder het sleuteltje.
  - Wacht totdat alle bewegende onderdelen tot stilstand zijn gekomen.
  - Laat de machine afkoelen voordat u deze afstelt, reinigt, stalt of er onderhoudswerkzaamheden aan verricht.
- Draag geschikte kleding, waaronder oogbescherming, een lange broek en stevige schoenen met een gripvaste zool. Houd handen, voeten, kleding, sieraden en lang haar uit de buurt van bewegende onderdelen.
- Laat de onderdelen van de machine afkoelen voordat u onderhoudswerkzaamheden uitvoert.
- Voer indien mogelijk geen onderhoudswerkzaamheden uit als de motor draait. Blijf uit de buurt van bewegende onderdelen.
- Laat de motor enkel draaien in goed verluchte omgevingen. Uitlaatgassen bevatten koolstofmonoxide, dat dodelijk is bij inademing.
- Ondersteun de machine met assteunen als u onder de machine werkt.
- Haal voorzichtig de druk van onderdelen met opgeslagen energie.
- Zorg ervoor dat alle onderdelen van de machine in goede staat verkeren en al het bevestigingsmateriaal stevig vastzit.
- Vervang versleten of beschadigde stickers.
- Om veilige en optimale prestaties van de machine te verkrijgen, moet u ter vervanging alleen originele Toro onderdelen gebruiken. Gebruik ter vervanging nooit onderdelen van andere fabrikanten, omdat dit gevaarlijk kan zijn en de productgarantie hierdoor kan vervallen.

Aanbevolen onderhoudsschema

Onderhoudsinterval	Onderhoudsprocedure
Na het eerste bedrijfsuur	• Draai de wielmoeren vast met een torsie van 103 tot 127 N·m. • Draai de linker en rechter moer van de naaf van de vooras aan met een torsie van 339 tot 373 N·m. • Draai de moer van de naaf van de achteras aan met een torsie van 339 tot 373 N·m.
Na de eerste 10 bedrijfsuren	• Draai de wielmoeren vast met een torsie van 103 tot 127 N·m. • Draai de linker en rechter moer van de naaf van de vooras aan met een torsie van 339 tot 373 N·m. • Draai de moer van de naaf van de achteras aan met een torsie van 339 tot 373 N·m. • De conditie en de spanning van alle riemen controleren.
Na de eerste 50 bedrijfsuren	• Motorolie verversen en oliefilter vervangen.
Bij elk gebruik of dagelijks	• Controleer de veiligheidsgordel(s) op slijtage, insnijdingen en andere beschadigingen. Vervang de veiligheidsgordel(s) als een onderdeel ervan niet naar behoren functioneert. • Controleer de interlockschakelaars. • De parkeerrem controleren. • Oliepeil controleren. • Brandstoffilter/waterafscheider aftappen. • Controleer de bandenspanning. • Controleer het koelvloeistofpeil. • Reinig de radiateur en oliekoeler. • Hydraulische slangen en leidingen controleren • Controleer het peil van de hydraulische vloeistof. • Afstelling van contact tussen ondermes en messenkooi controleren.
Om de 25 bedrijfsuren	• Zuurpeil controleren (elke 30 dagen controleren als de machine is gestald).
Om de 50 bedrijfsuren	• Smeer alle lagers en bussen (dagelijks in stoffige, vuile omgevingen).
Om de 100 bedrijfsuren	• De conditie en de spanning van alle riemen controleren.
Om de 150 bedrijfsuren	• Motorolie verversen en oliefilter vervangen.
Om de 200 bedrijfsuren	• Voer onderhoud uit op het luchtfilter (vaker in zeer stoffige of vuile omstandigheden). • Draai de wielmoeren vast met een torsie van 103 tot 127 N·m. • Draai de linker en rechter moer van de naaf van de vooras aan met een torsie van 339 tot 373 N·m. • Draai de moer van de naaf van de achteras aan met een torsie van 339 tot 373 N·m. • Controleer de afstelling van de parkeerrem.
Om de 400 bedrijfsuren	• De brandstofleidingen en aansluitingen controleren. • Brandstoffilterbus vervangen. • Onderhoud van de parkeerremmen.
Om de 800 bedrijfsuren	• Als u de aanbevolen hydraulische vloeistof niet gebruikt of het reservoir ooit hebt gevuld met een andere vloeistof, moet u de hydraulische vloeistof verversen. • Als u de aanbevolen hydraulische vloeistof niet gebruikt of het reservoir ooit hebt gevuld met een andere vloeistof, moet u het hydraulische filter vervangen.
Om de 1000 bedrijfsuren	• Als u de aanbevolen hydraulische vloeistof gebruikt, moet u het hydraulische filter vervangen.
Om de 2000 bedrijfsuren	• Als u de aanbevolen hydraulische vloeistof gebruikt, moet u de hydraulische vloeistof verversen.
Om de 2 jaar	• Brandstoftank aftappen en reinigen. • Het koelsysteem laten leeglopen en spoelen (ga naar een erkende (service)dealer of raadpleeg de Onderhoudshandleiding).

Controlelijst voor dagelijks onderhoud

Gelieve deze pagina te kopiëren ten behoeve van gebruik bij routinecontroles.

Gecontroleerd item	Voor week van:						
	Ma.	Di.	Wo.	Do.	Vr.	Za.	Zo.
Werking van veiligheidssysteem controleren.							
Werking van de remmen controleren.							
Motoroliepeil controleren.							
Peil van de koelvloeistof controleren.							
Brandstoffilter/waterafscheider aftappen.							
Luchtfilter, stofkap en ontluchtingsventiel controleren.							
Controleren of motor ongewone geluiden maakt.[1]							
Radiateur controleren op vuil.							
Controleren op ongewone geluiden tijdens het gebruik.							
Vloeistofpeil in het hydraulisch systeem controleren.							
Hydraulische slangen en leidingen op schade controleren.							
Controleren op lekkages.							
Brandstofpeil controleren.							
De bandenspanning controleren.							
Werking van instrumenten controleren.							
Maaihoogte-instelling controleren.							
Alle smeernippels smeren.[2]							
Beschadigde lak bijwerken.							
Was de machine.							

[1] Controleer de gloeibougie en de spuitmonden van de injector, als de motor moeilijk start, buitensporig veel rook afgeeft of ongelijkmatig loopt.

[2]Onmiddellijk **na elke** wasbeurt, ongeacht het voorgeschreven interval

Aantekening voor speciale aandachtsgebieden

Controle uitgevoerd door:		
Item	**Datum**	**Informatie**
1		
2		
3		
4		
5		

Procedures voorafgaande aan onderhoud

Vóór onderhoudswerk-zaamheden

1. Parkeer de machine op een horizontaal oppervlak.
2. Stel de parkeerrem in werking.
3. Druk de schakelaar van de maaidekaandrijving in de stand UITSCHAKELEN (Figuur 50).

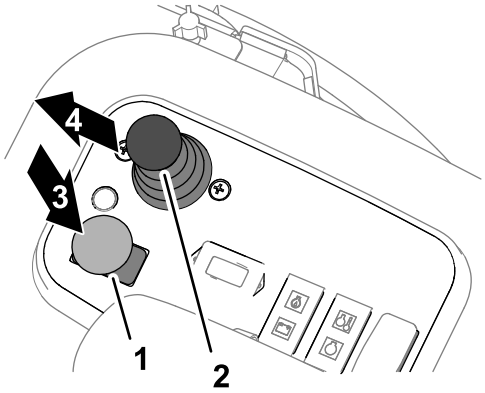

g352479

Figuur 50

1. Schakelaar van de maaidekaandrijving
2. Maai-/hefhendel
3. Inschakelen
4. Uitschakelen
5. Omlaag
6. Omhoog

4. Zet de schuif voor maaien/transport naar rechts, naar de MAAISTAND.

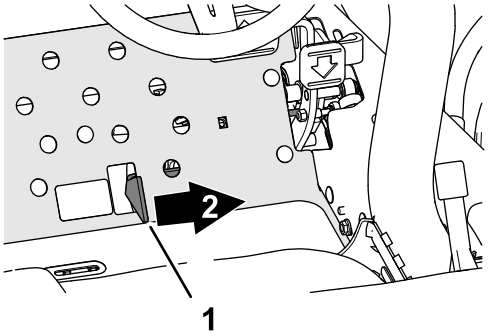

g352635

Figuur 51

1. Schuif voor maaien/transport
2. Maaien

5. Zet de maai-/hefhendel naar voren (Figuur 50).
6. Zet de motor af en haal het sleuteltje uit het contact.
7. Wacht totdat alle onderdelen tot stilstand zijn gekomen.

Accudeksel verwijderen

Verwijder de 2 knoppen waarmee het accudeksel aan de machine is bevestigd en verwijder het deksel (Figuur 49).

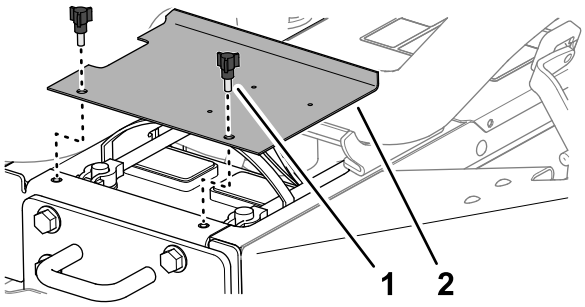

g336164

Figuur 52

1. Knop
2. Accudeksel

De motorkap openen

1. Maak de vergrendelingen aan de linker- en rechterkant van de motorkap los (Figuur 52).

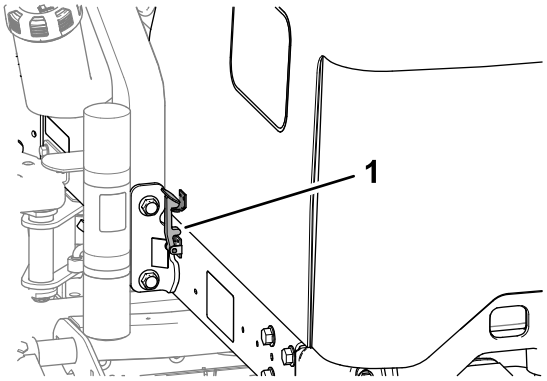

g336542

Figuur 53

1. Motorkapvergrendeling

2. Draai de motorkap naar boven en achteruit (Figuur 53).

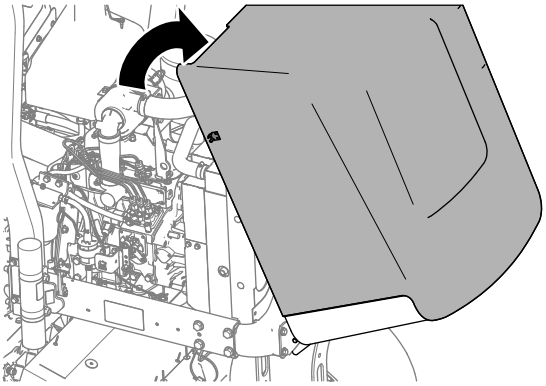

g336543

Figuur 54

Locatie opkrikpunten

Opmerking: Ondersteun de machine met kriksteunen als u onder de machine werkt; zie Veiligheid bij onderhoud (bladz. 40).

Gebruik de volgende punten als hefpunten voor de machine:

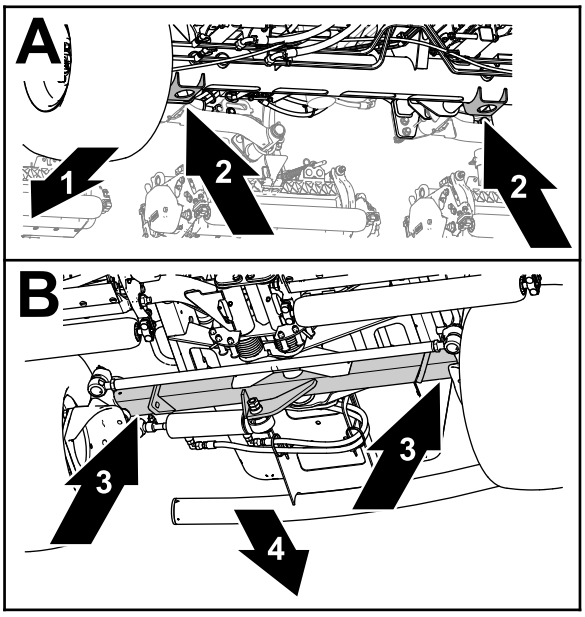

g375763

Figuur 55

1. Voorzijde van de machine
2. Krikbeugels (buis van vooras)
3. Buis van achteras
4. Achterkant van machine

- Voor - de krikbeugels van de buis van de vooras (Figuur 55).
- Achter - de buis van de achteras.

Smering

Lagers en lagerbussen smeren

Onderhoudsinterval: Om de 50 bedrijfsuren (dagelijks in stoffige, vuile omgevingen).

Specificatie vet: Nr. 2 vet op lithiumbasis

De machine heeft smeernippels die u regelmatig moet smeren. Bij gebruik in deze omstandigheden kan er vuil terechtkomen in de lagers en lagerbussen, hetgeen tot snellere slijtage kan leiden. Pomp vet in de smeernippels onmiddellijk na elke wasbeurt, ongeacht de voorgeschreven intervallen.

1. Maak de machine klaar voor onderhoud; zie Vóór onderhoudswerkzaamheden (bladz. 43).
2. Dit zijn de locaties en het aantal smeernippels:
   - Draaipunt (Figuur 56)

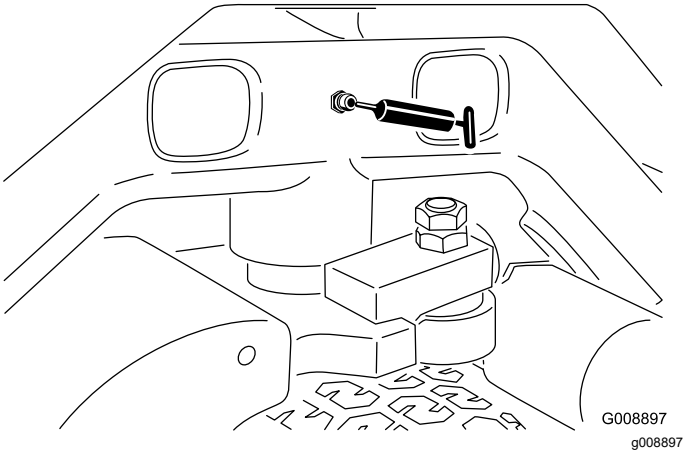

Figuur 56

   - Draaipunten en hefcilinders voorste hefarm (3 elk); zie Figuur 57.

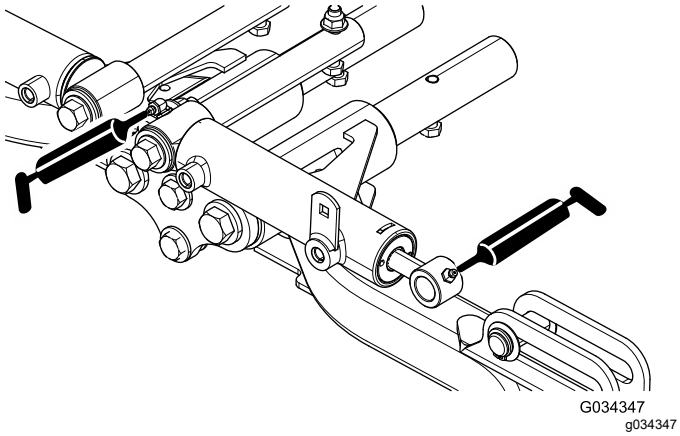

Figuur 57

   - Draaipunten en hefcilinders achterste hefarm (3 elke zijde); zie Figuur 58.

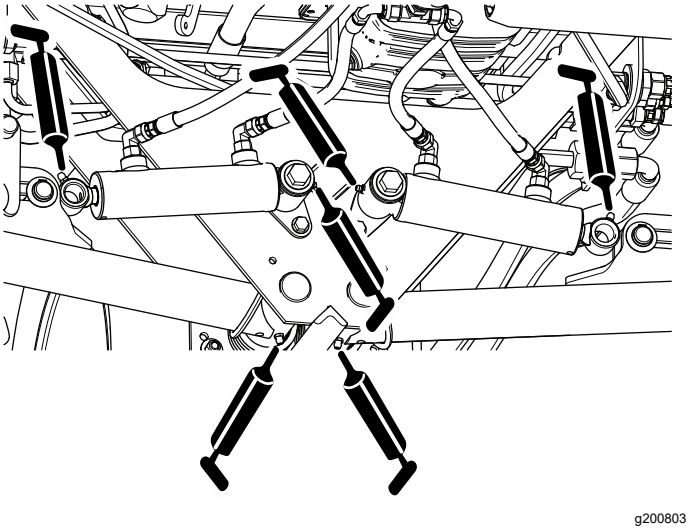

Figuur 58

   - Draaipunten van maai-eenheden (2 elk); zie Figuur 59.

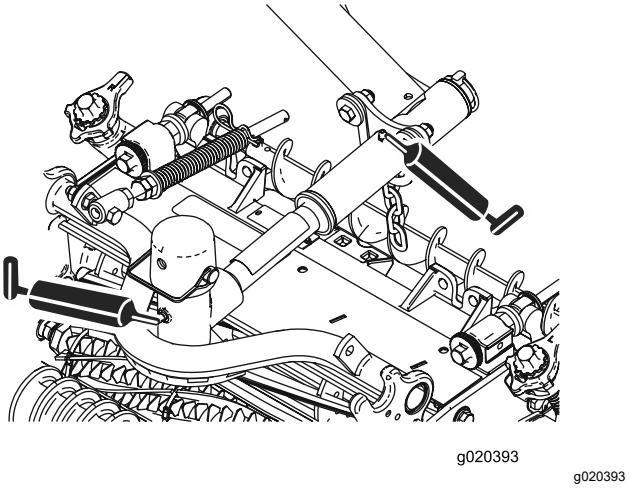

Figuur 59

   - Afstelmechanisme neutraalstand (Figuur 60)

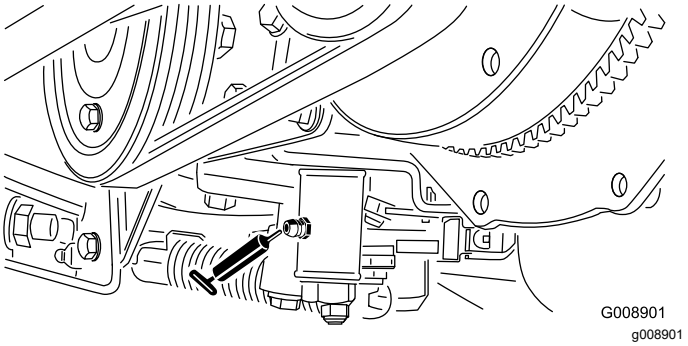

Figuur 60

   - Schuif voor maaien/transport (Figuur 61)

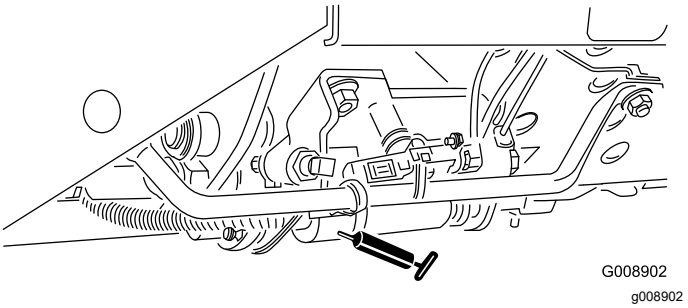

Figuur 61

- Draaipunt riemspanning (Figuur 62)

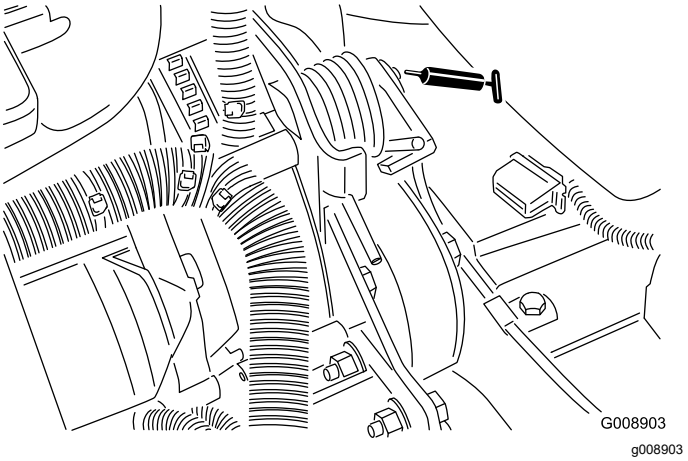

Figuur 62

Onderhoud motor

Veiligheid van de motor

- U moet de motor afzetten voordat u het oliepeil controleert of het carter bijvult met olie.
- Verander de snelheid van de toerenregelaar niet en laat de motor het maximale toerental niet overschrijden.

Aanbevolen motorolie

Gebruik hoogwaardige motorolie met een laag asgehalte, die aan de volgende specificaties voldoet:

Onderhoudsclassificatie

ACEA—E6
API—CH-4 of hoger
JASO—DH-2

Aanbevolen olieviscositeit: SAE 15W-40 [-17 ºC]

Alternatieven olieviscositeit: SAE 10W-30 of 5W-30 (alle temperaturen)

Toro Premium motorolie is verkrijgbaar bij uw erkende Toro distributeur, met een viscositeit van 15W-40 of 10W-30.

Het motoroliepeil controleren

Onderhoudsinterval: Bij elk gebruik of dagelijks

Het carter van de motor is in de fabriek gevuld met olie; het oliepeil moet echter worden gecontroleerd voor- en nadat de motor voor de eerste keer is gestart.

Opmerking: Toro Premium motorolie met een viscositeit van 15W-40 of 10W-30 is verkrijgbaar bij de dealer. Zie de onderdelencatalogus voor de onderdeelnummers.

Opmerking: De beste tijd om de motorolie te controleren is wanneer de motor koud is voordat deze is gestart voor de dag. Als hij al heeft gedraaid, moet u de olie eerst terug laten lopen gedurende tenminste 10 minuten voordat u controleert. Als het olieniveau op of onder de bijvul-markering (Add) op de peilstok staat, vul dan olie bij om het olieniveau bij

de vol-markering (Full) te brengen. **Niet te vol vullen.** Als het oliepeil zich tussen de twee markeringen bevindt, hoeft er geen olie te worden bijgevuld.

1. Maak de machine klaar voor onderhoud; zie Vóór onderhoudswerkzaamheden (bladz. 43).
2. Ontgrendel en open de motorkap.
3. Verwijder de peilstok (Figuur 63) en veeg deze af met een schone doek.

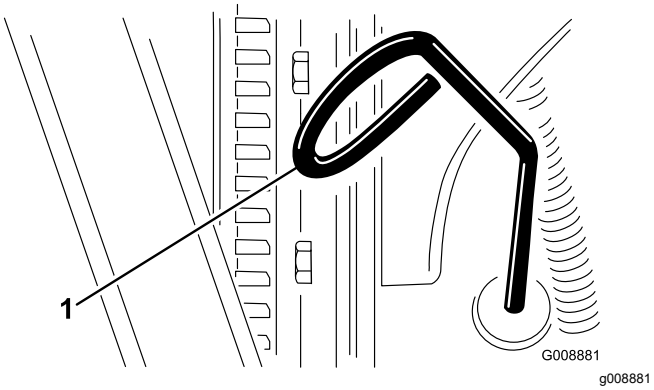

Figuur 63

1. Peilstok

4. Steek de peilstok in de buis. Let erop dat de peilstok er volledig in schuift. Haal vervolgens de peilstok eruit en controleer het oliepeil.
5. Als het oliepeil te laag is, verwijdert u de vuldop (Figuur 64) en vult u bij met kleine hoeveelheden olie totdat het oliepeil de Vol-markering op de peilstok bereikt. Vul de olie langzaam bij en controleer daarbij veelvuldig het peil.

   Belangrijk: **Zorg ervoor dat het oliepeil zich tussen de bovenste en onderste markering op de peilstok bevindt. Te veel of te weinig motorolie kan de motor ernstig beschadigen.**

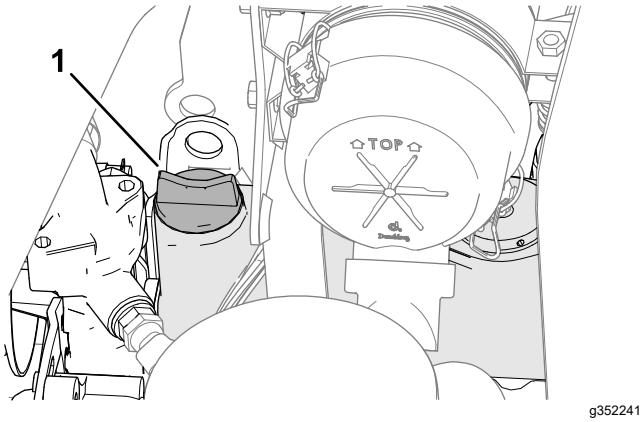

Figuur 64

1. Olievuldop

6. Plaats de vuldop en de peilstok terug.
7. Sluit en vergrendel de motorkap.

Motorolie verversen en filter vervangen

Onderhoudsinterval: Na de eerste 50 bedrijfsuren

Om de 150 bedrijfsuren

Carterinhoud: ongeveer 3,8 liter met filter

1. Maak de machine klaar voor onderhoud; zie Vóór onderhoudswerkzaamheden (bladz. 43).
2. Ontgrendel en open de motorkap en wacht tot de motor afgekoeld is.
3. Verwijder één van de aftappluggen (Figuur 65) en laat de olie in een opvangbak lopen. Als er geen olie meer uit stroomt, plaatst u de aftapplug terug.

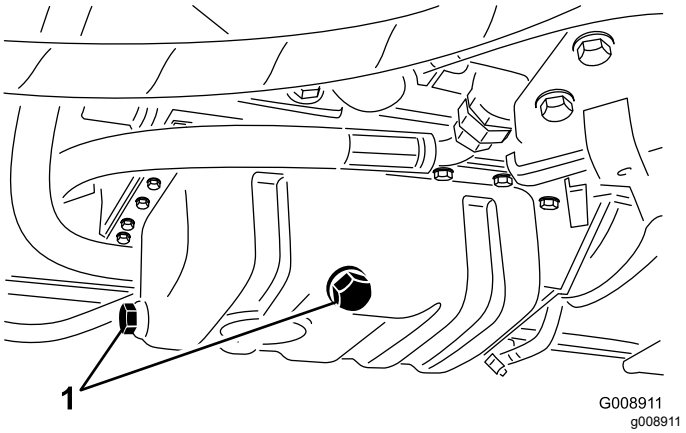

Figuur 65

1. Aftappluggen

4. Verwijder het oliefilter (Figuur 66).

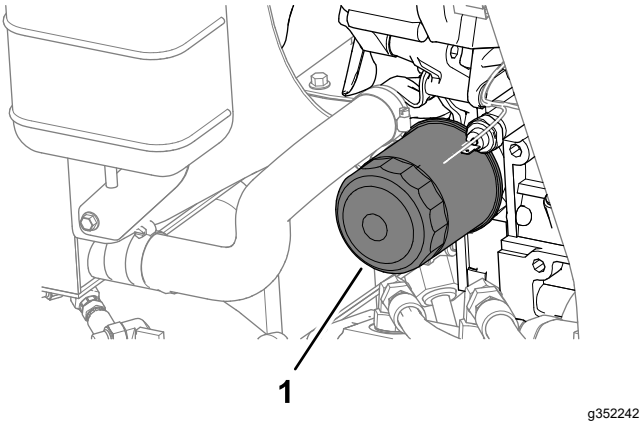

Figuur 66

1. Oliefilter

5. Smeer een dun laagje schone olie op de pakking van het nieuwe filter en plaats het oliefilter.

   Opmerking: Draai het filter niet te vast.

6. Vul het carter met olie; zie Aanbevolen motorolie (bladz. 46) en Het motoroliepeil controleren (bladz. 46).
7. Sluit en vergrendel de motorkap.

Onderhoud van het luchtfilter

Onderhoudsinterval: Om de 200 bedrijfsuren (vaker in zeer stoffige of vuile omstandigheden).

Het luchtfilter verwijderen

- Controleer de luchtfilterbehuizing op schade die een luchtlek kan veroorzaken. Vervang deze in geval van beschadiging. Controleer het gehele luchtinlaatsysteem op lekken, beschadiging of losse slangklemmen.
- Verricht de onderhoudswerkzaamheden aan het luchtfilter met inachtneming van de aanbevolen onderhoudsintervallen of eerder als de prestaties van de motor achteruitgaan als gevolg van buitengewoon stoffige en vuile omstandigheden. Als u het luchtfilter vervangt voordat dit nodig is, wordt alleen maar de kans vergroot dat er vuil in de motor komt als het filter wordt verwijderd.
- Zorg ervoor dat het deksel goed vastzit en de luchtfilterbehuizing helemaal afsluit.

1. Maak de machine klaar voor onderhoud; zie Vóór onderhoudswerkzaamheden (bladz. 43).
2. Open de motorkap.
3. Maak de sluitingen los waarmee het deksel van het luchtfilter is bevestigd aan het luchtfilterhuis (Figuur 67).

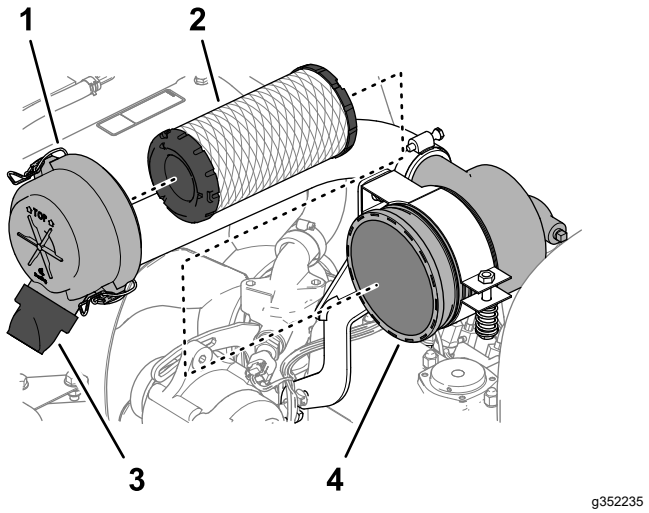

Figuur 67

1. Luchtfilterdeksel
2. Filterelement
3. Rubberen uitlaatklep (vuiluitlaat)
4. Luchtfilterbehuizing

4. Verwijder het deksel van het luchtfilterhuis.
5. Voordat u het filter weghaalt, moet u met schone en droge perslucht onder lage druk (2,76 bar) grote hoeveelheden aangekoekt vuil verwijderen dat tussen de buitenkant van het voorfilter en de filterbus zit. Gebruik geen perslucht onder hoge druk, omdat hierdoor vuil via the filter in het inlaatkanaal kan worden geblazen. Deze reiniging voorkomt dat er vuil in de inlaat terechtkomt als het voorfilter wordt verwijderd.
6. Verwijder het filterelement (Figuur 67).

   Opmerking: Reinigen van het gebruikte element de filtermedia beschadigen.
7. Verwijder de rubberen uitlaatklep (Figuur 67) van de vuiluitlaat van het luchtfilterdeksel.
8. Maak de vuiluitlaat en de uitlaatklep schoon en monteer de uitlaatklep in de vuiluitlaat.

Luchtfilter monteren

1. Inspecteer het nieuwe filter op transportschade en controleer het uiteinde van het filter (dit moet goed aansluiten) en de filterbehuizing.

   Belangrijk: **Een beschadigd element mag niet worden gebruikt.**
2. Plaats het nieuwe filter door de buitenring van het element aan te drukken om dit vast te zetten in de filterbus.

   Belangrijk: **Druk niet op het flexibele midden van het filter.**
3. Monteer het deksel met de rubberen uitlaatklep naar beneden gericht – in een stand tussen ongeveer 5 tot 7 uur, gezien vanaf het uiteinde.

4. Vergrendel het deksel met de 2 sluitingen.
5. Sluit en vergrendel de motorkap.

Onderhoud brandstofsysteem

Brandstofonderhoud

Deze *Gebruikershandleiding* bevat meer informatie over de brandstof en het onderhoud van het brandstofsysteem dan de *gebruikershandleiding van de motor* die algemene informatie bevat over de brandstof en het brandstofonderhoud.

Zorg ervoor dat u voldoende aandacht besteedt aan het onderhoud van het brandstofsysteem, de brandstofopslag en de brandstofkwaliteit om stilstand en grote reparaties aan de motor te voorkomen.

Het brandstofsysteem heeft zeer kleine toleranties vanwege de emissie- en controlevoorschriften. De kwaliteit en zuiverheid van de dieselbrandstof is veel belangrijker geworden voor de levensduur van moderne hogedruk common rail (HPCR) brandstofinjectiesystemen die voor dieselmotoren worden gebruikt.

Belangrijk: **Water of lucht in het brandstofsysteem zal uw motor beschadigen! Ga er niet van uit dat nieuwe brandstof schoon is. Zorg ervoor dat uw brandstof van een gerenommeerde leverancier komt, sla uw brandstof correct op en gebruik uw brandstofvoorraad binnen 180 dagen.**

Belangrijk: **Als u de procedures voor het vervangen van het brandstoffilter, het onderhoud van het brandstofsysteem en de opslag van brandstof niet volgt, kan het brandstofsysteem van de motor voortijdig defect raken. Voer al het onderhoud aan het brandstofsysteem uit met de voorgeschreven intervallen of wanneer de brandstof vervuild is of de kwaliteit ervan slecht is.**

Brandstof opslaan

De juiste opslag van brandstof is essentieel voor uw motor. Het goede onderhoud van de brandstofopslagtanks wordt vaak over het hoofd gezien en leidt tot vervuiling van de brandstof die aan de machine wordt geleverd.

- Koop alleen de benodigde brandstof die u binnen 180 dagen zult verbruiken. Gebruik geen brandstof die langer dan 180 dagen is opgeslagen. Hierdoor zal de brandstof geen water en andere verontreinigingen bevatten.
- Als u het water niet uit de opslag- of brandstoftank van de machine verwijdert, kan dat roest of verontreinigingen in de opslagtank en de onderdelen van het brandstofsysteem veroorzaken. Het door schimmel, bacteriën

of schimmel ontwikkelde tankslib beperkt de doorstroming en verstopt het filter en de brandstofinjectoren.

- Inspecteer uw brandstofopslagtank en de brandstoftank van uw machine regelmatig om de kwaliteit van de brandstof in de tank te controleren.
- Zorg ervoor dat uw brandstof afkomstig is van een gerenommeerde leverancier.
- Als u water of verontreinigingen in uw opslag- of brandstoftank aantreft, werk dan samen met uw brandstofleverancier om het probleem te verhelpen en voer al het benodigde onderhoud aan het brandstofsysteem uit.
- Bewaar geen diesel in tanks of jerrycans met verzinkte onderdelen.

Onderhoud van de brandstoftank

Onderhoudsinterval: Om de 2 jaar—Brandstoftank aftappen en reinigen.

Maak de machine klaar voor onderhoud; zie Vóór onderhoudswerkzaamheden (bladz. 43).

De tank moet worden afgetapt en gereinigd als het brandstofsysteem vervuild raakt of wanneer de machine voor langere tijd zal worden gestald. Gebruik schone brandstof om de tank uit te spoelen.

De brandstofleidingen en fittings controleren

Onderhoudsinterval: Om de 400 bedrijfsuren/Jaarlijks (houd hierbij de kortste periode aan)

1. Maak de machine klaar voor onderhoud; zie Vóór onderhoudswerkzaamheden (bladz. 43).
2. Ontgrendel en open de motorkap.
3. Controleer de brandstofleidingen en fittings op slijtage, beschadigingen of loszittende verbindingen.

   Opmerking: Herstel of vervang beschadigde of versleten brandstofleidingen of fittings.
4. Sluit en vergrendel de motorkap.

Waterafscheider aftappen

Onderhoudsinterval: Bij elk gebruik of dagelijks

1. Maak de machine klaar voor onderhoud; zie Vóór onderhoudswerkzaamheden (bladz. 43).
2. Ontgrendel en open de motorkap en wacht tot de motor afgekoeld is.
3. Plaats een schone opvangbak onder het brandstoffilter.
4. Draai de aftapplug onder de filterbus los (Figuur 68).

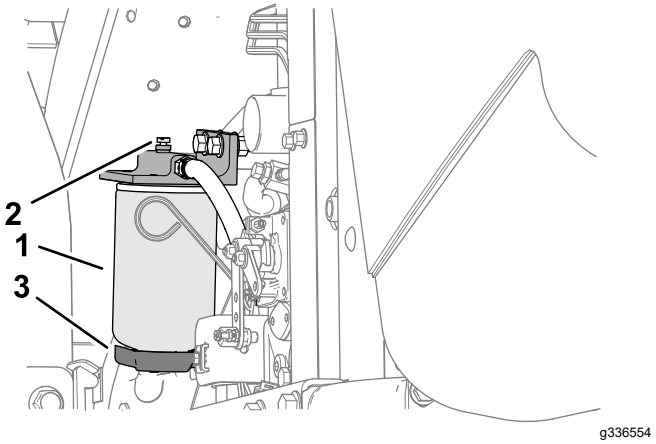

Figuur 68

1. Waterafscheider/filterbus
2. Ontluchtingsplug
3. Aftapventiel

5. Draai de plug weer vast na het aftappen.
6. Start de motor, controleer op lekkages en zet de motor af.

   Opmerking: Herstel alle brandstoflekken.
7. Sluit en vergrendel de motorkap.

Brandstoffilterbus vervangen

Onderhoudsinterval: Om de 400 bedrijfsuren

1. Maak de machine klaar voor onderhoud; zie Vóór onderhoudswerkzaamheden (bladz. 43).
2. Ontgrendel en open de motorkap en wacht tot de motor afgekoeld is.
3. Reinig de omgeving van de plaats waar de filterbus wordt gemonteerd (Figuur 68).
4. Verwijder de filterbus en reinig de plaats waar deze wordt gemonteerd.
5. Smeer schone olie op de pakking van de filterbus.
6. Monteer de filterbus met de hand totdat de pakking contact maakt en draai deze vervolgens nog een halve slag verder.
7. Start de motor, controleer op lekkages en zet de motor af.

   Opmerking: Herstel alle brandstoflekken.
8. Sluit en vergrendel de motorkap.

Injectors ontluchten

Opmerking: Deze procedure mag uitsluitend worden toegepast als het brandstofsysteem is ontlucht met behulp van de normale ontluchtingsprocedures en de motor niet start; zie Het brandstofsysteem ontluchten (bladz. 37).

1. Voer indien mogelijk elke stap in Vóór onderhoudswerkzaamheden (bladz. 43) uit.
2. Ontgrendel en open de motorkap en als de motor te heet is, moet u wachten tot deze is afgekoeld.
3. Draai de buismoer los voor de brandstofleiding naar brandstofverstuiver nr. 1.

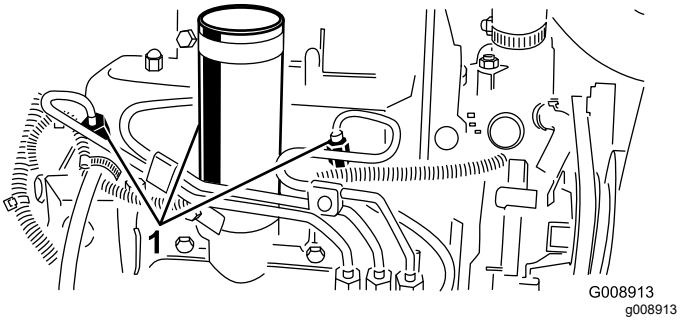

Figuur 69

1. Brandstofinjectors

4. Zet de gashendel op SNEL.
5. Draai het sleuteltje naar de stand START en kijk hoe de brandstof om de connector stroomt. Draai het sleuteltje naar de stand UIT wanneer er sprake is van een ononderbroken straal.

   Belangrijk: **Om te voorkomen dat de startmotor oververhit raakt, mag u de startmotor niet langer dan 15 seconden in werking stellen. Als u de motor 10 seconden achtereen hebt gestart, moet u 60 seconden wachten voordat u een nieuwe startpoging doet.**
6. Zet de buismoer weer vast.
7. Verwijder alle brandstof van de motor.
8. Herhaal stap 3 tot en met 7 voor de andere verstuivers.
9. Start de motor, controleer op lekkages en zet de motor af.

   Opmerking: Herstel alle brandstoflekken.
10. Sluit en vergrendel de motorkap.

Onderhoud elektrisch systeem

Veiligheid van het elektrisch systeem

- Koppel de accu af voordat u reparaties aan de machine verricht. Maak eerst de minpool van de accu los en daarna de pluspool. Bevestig eerst de pluspool van de accu en daarna de minpool.
- Laad de accu op in een open, goed geventileerde ruimte, uit de buurt van vonken en open vuur. Haal de oplader uit het stopcontact voordat u de accu aan- of loskoppelt. Draag beschermende kleding en gebruik geïsoleerd gereedschap.

Onderhoud van de accu

Onderhoudsinterval: Om de 25 bedrijfsuren—Zuurpeil controleren (elke 30 dagen controleren als de machine is gestald).

⚠ GEVAAR

Accuzuur bevat zwavelzuur; deze stof is dodelijk bij inname en veroorzaakt ernstige brandwonden.

- **U mag accuzuur nooit inslikken en moet elk contact met uw huid, ogen of kleding vermijden. Draag oogbescherming en rubberen handschoenen.**
- **Vul de accu alleen bij op plaatsen waar schoon water aanwezig is om indien nodig uw huid af te spoelen.**

⚠ WAARSCHUWING

Als accukabels verkeerd worden verbonden, kan dit schade aan de tractor en de kabels tot gevolg hebben en vonken veroorzaken. Hierdoor kunnen accugassen tot ontploffing komen, waardoor lichamelijk letsel kan ontstaan.

- **Maak altijd de minkabel (zwart) van de accu los voordat u de pluskabel (rood) losmaakt.**
- **Sluit altijd de pluskabel (rood) van de accu aan voordat u de minkabel (zwart) aansluit.**

1. Maak de machine klaar voor onderhoud; zie Vóór onderhoudswerkzaamheden (bladz. 43).
2. Verwijder het accudeksel; zie Accudeksel verwijderen (bladz. 43).

3. Verwijder de vuldoppen van de accu.
4. Houd het accuzuur in de accucellen op peil met gedistilleerd of gedemineraliseerd water.

   Opmerking: Vul de cellen niet hoger dan de onderkant van de sleufring in elke cel.
5. Plaats de vuldoppen terug zodat de ventielen naar achteren wijzen (in de richting van de brandstoftank).
6. Reinig de bovenkant van de accu door deze af en toe te reinigen met een borstel die in een oplossing van ammoniak of natriumbicarbonaat is gedompeld. Spoel de bovenkant na het reinigen af met water.

   Belangrijk: **Verwijder nooit de vuldoppen bij het reinigen.**
7. Controleer de klemmen van de accukabels en de accupolen op corrosie. Bij corrosie moet u de volgende handelingen uitvoeren:
   A. Maak de minkabel (-) van de accu los.
   B. Maak de pluskabel (+) van de accu los.
   C. Maak de kabelklemmen en polen afzonderlijk schoon.
   D. Sluit de pluskabel (+) van de accu aan.
   E. Maak de minkabel (-) van de accu vast.
   F. Spuit een dun laagje beschermspray op de klemmen en de polen.
8. Controleer of de klemmen van de accukabel vastzitten op de accupolen.
9. Plaats het accudeksel.

Opmerking: Stal de machine liever in een koele dan een warme omgeving om te vermijden dat de accu sneller ontlaadt.

Zekeringen

Onderhoud van de zekeringhouder

1. Til de kap op van de bedieningsarm (Figuur 70).

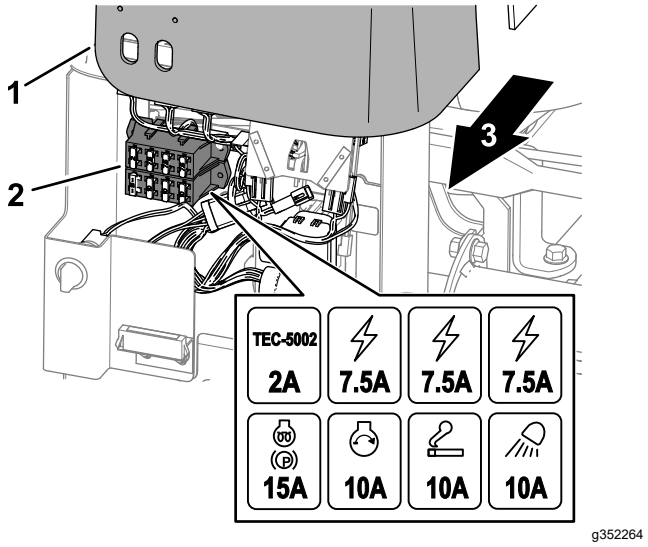

Figuur 70

1. Kap van bedieningsarm
2. Zekeringhouder
3. Rechterkant van de machine

2. Zoek de gesprongen zekering in de zekeringhouder (Figuur 70).
3. Vervang de zekering door een zekering van dezelfde soort en met dezelfde stroomsterkte.
4. Monteer de kap op de bedieningsarm (Figuur 70).

Onderhoud van de zekering van telematica

1. Verwijder het accudeksel, Accudeksel verwijderen (bladz. 43).
2. Verwijder de dop van de lijnzekeringhouder (Figuur 71).

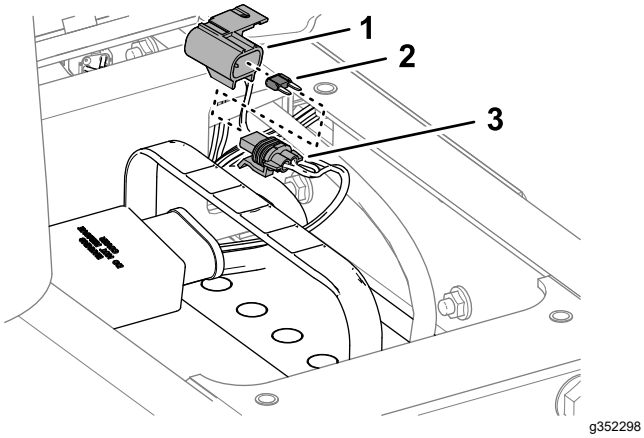

Figuur 71

1. Dop
2. Zekering(10 A)
3. Zekeringhouder

3. Vervang de zekering (10 A).
4. Monteer de dop op de lijnzekeringhouder ().
5. Plaats het accudeksel.

Onderhoud aandrijfsysteem

De bandenspanning controleren

Onderhoudsinterval: Bij elk gebruik of dagelijks

⚠ GEVAAR

Een te lage bandenspanning vermindert de stabiliteit van de machine op hellingen. Hierdoor kan de machine omkantelen, waardoor lichamelijk of dodelijk letsel kan ontstaan.

Pomp de banden niet te zacht op.

Opmerking: Zorg ervoor dat alle banden steeds de aanbevolen bandenspanning hebben, hierdoor kan de machine optimale maaiprestaties leveren en goed functioneren.

1. Meet de bandenspanning van elke band. De luchtdruk in de achterbanden moet 0,83 bar zijn.
2. Indien nodig de banden oppompen of aflaten tot u 83 kPa (12 psi) meet.

De wielmoeren aandraaien.

Onderhoudsinterval: Na het eerste bedrijfsuur

Na de eerste 10 bedrijfsuren

Om de 200 bedrijfsuren

Haal de wielmoeren aan met 103 tot 127 N·m; ga hierbij te werk in een kruiselings patroon.

⚠ WAARSCHUWING

Als de wielmoeren niet steeds de juiste torsie hebben, kan dit leiden tot lichamelijk letsel.

Zorg dat de wielmoeren met de juiste torsie zijn aangedraaid.

De moeren van de asnaaf vastdraaien

Onderhoudsinterval: Na het eerste bedrijfsuur

Na de eerste 10 bedrijfsuren

Om de 200 bedrijfsuren

Draai de moeren van de naaf van de as aan met een torsie van 339 tot 373 N·m.

De tractieaandrijving afstellen voor de neutraalstand

Als de machine beweegt wanneer het tractiepedaal in de NEUTRAALSTAND staat, moet de afstelnok van de tractie worden afgesteld.

1. Parkeer de machine op een horizontaal oppervlak, laat de maai-eenheden zakken, stel de parkeerrem in werking, zet de motor af en verwijder het sleuteltje uit de contactschakelaar.
2. Krik een voorwiel en een achterwiel van de grond en plaats steunblokken onder het frame.

⚠ WAARSCHUWING

Als de machine niet goed is ondersteund, kan deze per ongeluk naar beneden vallen, waardoor iemand die zich eronder bevindt, letsel kan oplopen.

Hef een voorwiel *en* een achterwiel op van de grond, omdat anders de machine tijdens de afstelling zal bewegen.

3. Draai de borgmoer op de afstelnok van de tractie los (Figuur 72).

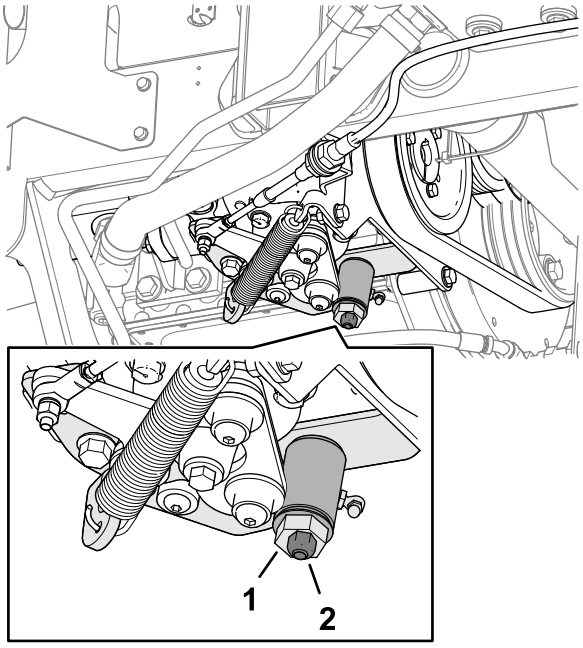

Figuur 72

1. Afstelnok van de tractie
2. Borgmoer

⚠ WAARSCHUWING

De motor moet lopen opdat u een laatste afstelling van de afstelnok van de tractie kunt uitvoeren. Contact met hete of bewegende onderdelen kan lichamelijk letsel veroorzaken.

Houd uw handen, voeten, gezicht en andere lichaamsdelen uit de buurt van de geluidsdemper, andere hete motoronderdelen en draaiende delen.

4. Start de motor en draai de zeskantige moer van de nok in beide richtingen om de middelste positie van het bereik van de neutraalstand te bepalen.
5. Draai de borgmoer vast om de afstelling te borgen.
6. Zet de motor af.
7. Haal de steunblokken weg en laat de machine neer op de grond. Maak een proefrit met de machine om er zeker van te zijn dat deze niet beweegt als het tractiepedaal in de neutraalstand staat.

Onderhoud koelsysteem

Veiligheid van het koelsysteem

- Motorkoelvloeistof inslikken kan vergiftiging veroorzaken; buiten het bereik van kinderen en huisdieren houden.
- Als u hete, onder druk staande koelvloeistof over u heen krijgt of in aanraking komt met een hete radiateur of omliggende delen, kunt u ernstige brandwonden oplopen.
  - Laat de motor altijd minstens 15 minuten afkoelen voordat u de radiateurdop losdraait.
  - Gebruik een doek als u de radiateurdop verwijdert en draai de dop langzaam open om de stoom te laten ontsnappen.

Koelvloeistof

Het koelvloeistofreservoir is in de fabriek gevuld met een 50/50 verhouding van water en ethyleenglycol extended life koelvloeistof.

Belangrijk: **Gebruik uitsluitend in de handel verkrijgbare koelvloeistoffen die voldoen aan de specificaties die worden genoemd in de tabel met de normen voor extended life koelvloeistof.**

Gebruik geen conventionele (groene) IAT-koelvloeistof (inorganic-acid technology of anorganisch-zuurinhibitortechnologie) in uw machine. Meng geen conventionele koelvloeistof met extended life koelvloeistof.

Tabel met type koelvloeistof

Ethyleenglycol vloeistoftype	Type corrosieremmer
Extended life antivries	Organisch-zuurinhibitortech-nologie (OAT, Organic-acid technology)
Belangrijk: **Vertrouw niet op de kleur van de koelvloeistof om het verschil te bepalen tussen conventionele (groene) IAT-koelvloeistof (inorganic-acid technology of anorganisch-zuurinhibitortechnologie) en extended life koelvloeistof.** **Fabrikanten van koelvloeistof kunnen extended life koelvloeistof kleuren in een van de volgende kleuren: rood, roze, oranje, geel, blauw, groenblauw, violet en groen. Gebruik koelvloeistof die voldoet aan de specificaties in de tabel met de normen voor extended life koelvloeistof.**	

Normen voor extended life koelvloeistof

ATSM International	SAE International
D3306 en D4985	J1034, J814 en 1941

Belangrijk: **De koelvloeistofconcentratie dient een mengsel te zijn dat half uit water, half uit koelvloeistof bestaat.**

- **Bij voorkeur:** Wanneer u koelvloeistof van een concentraat mengt, meng het dan met gedestilleerd water.
- **Voorkeursoptie:** Indien er geen gedestilleerd water beschikbaar is, moet u een vooraf gemengde koelvloeistof gebruiken in plaats van een concentraat.
- **Minimumvereiste:** Indien er geen gedestilleerd water of vooraf gemengde koelvloeistof beschikbaar zijn, moet u geconcentreerde koelvloeistof mengen met schoon, drinkbaar water.

Het koelvloeistofpeil controleren

Onderhoudsinterval: Bij elk gebruik of dagelijks

Inhoud koelsysteem: ongeveer 5,7 liter

⚠ VOORZICHTIG

Als de motor heeft gelopen, kan de hete koelvloeistof, die onder druk staat, ontsnappen indien de radiateurdop wordt verwijderd. Dit kan brandwonden veroorzaken.

- **Verwijder de radiateurdop nooit als de motor loopt.**
- **Gebruik een doek als u de radiateurdop verwijdert en draai de dop langzaam open om de stoom te laten ontsnappen.**

1. Maak de machine klaar voor onderhoud; zie Vóór onderhoudswerkzaamheden (bladz. 43).
2. Ontgrendel en open de motorkap.
3. Controleer het koelvloeistofpeil in de expansietank (Figuur 73).

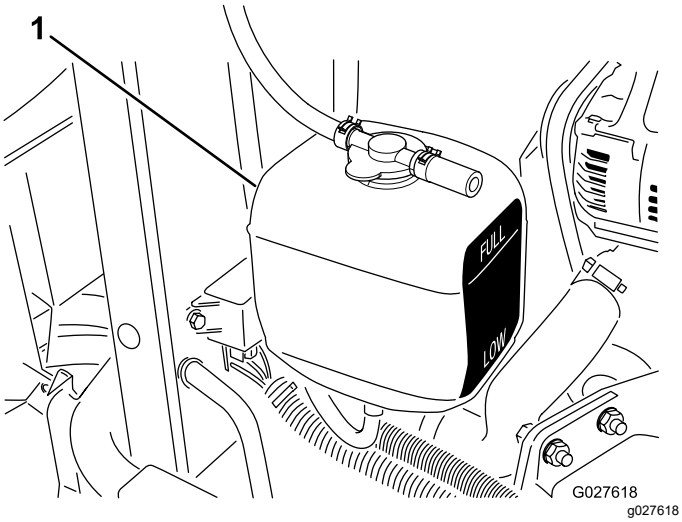

Figuur 73

1. Expansietank

Opmerking: Als de motor koud is, behoort het koelvloeistofpeil ongeveer halverwege tussen de markeringen op de zijkant van de tank te staan.

4. Als het koelvloeistofpeil laag is, verwijdert u de dop van de expansietank, vult u de tank bij met de aanbevolen koelvloeistof tot het koelvloeistofpeil zich halverwege tussen de markeringen op de zijkant van de tank bevindt, en plaatst u de dop op de tank.

   Belangrijk: **Vul de expansietank niet te vol.**

5. Sluit en vergrendel de motorkap.

Het koelsysteem van de motor reinigen

Onderhoudsinterval: Bij elk gebruik of dagelijks

Verwijder dagelijks het vuil van de oliekoeler en de radiateur. Reinig ze vaker als in vuile omstandigheden wordt gemaaid.

1. Maak de machine klaar voor onderhoud; zie Vóór onderhoudswerkzaamheden (bladz. 43).
2. Til de motorkap op.
3. Verwijder grondig al het vuil dat zich rond het motorgedeelte bevindt.
4. Verwijder het onderste radiateurscherm (Figuur 74).

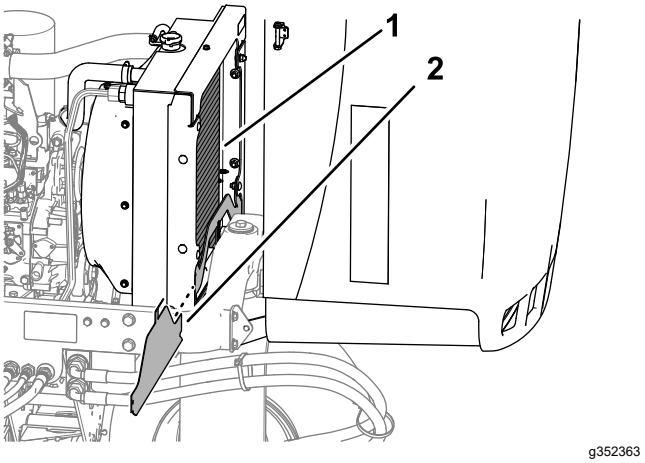

Figuur 74

1. Radiateur
2. Onderste radiateurscherm

5. Reinig beide zijden van de omgeving van de radiateur grondig met water of perslucht (Figuur 74).
6. Monteer het onderste radiateurscherm.
7. Sluit en vergrendel de motorkap.

Onderhouden remmen

De parkeerrem afstellen

Onderhoudsinterval: Om de 200 bedrijfsuren—Controleer de afstelling van de parkeerrem.

1. Maak de machine klaar voor onderhoud; zie Vóór onderhoudswerkzaamheden (bladz. 43).
2. Draai de stelschroef los waarmee de knop is bevestigd aan de parkeerremhendel (Figuur 75).

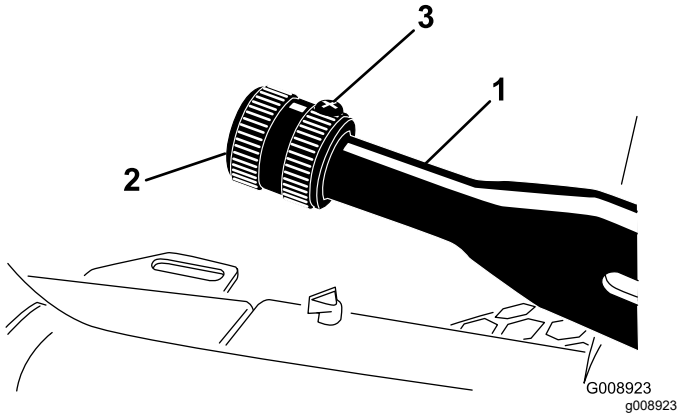

Figuur 75

1. Parkeerremhendel
2. Knop
3. Stelschroef

3. Draai aan de knop totdat een kracht van 133 tot 178 N nodig is om de hendel te bedienen.
4. Draai de stelschroef vast.

Onderhoud van de parkeerremmen

Onderhoudsinterval: Om de 400 bedrijfsuren

De machine voorbereiden

1. Maak de machine klaar voor onderhoud; zie Vóór onderhoudswerkzaamheden (bladz. 43).
2. Breng de voorkant van de machine omhoog.
3. Ondersteun de machine met kriksteunen die geschikt zijn voor het gewicht van uw machine; zie Specificaties (bladz. 26).
4. Herhaal stap 2 en 3 aan de andere kant van de machine.

De voorwielen verwijderen

1. Verwijder de 4 wielmoeren waarmee het voorwiel aan de naaf bevestigd is en verwijder het wiel (Figuur 76).

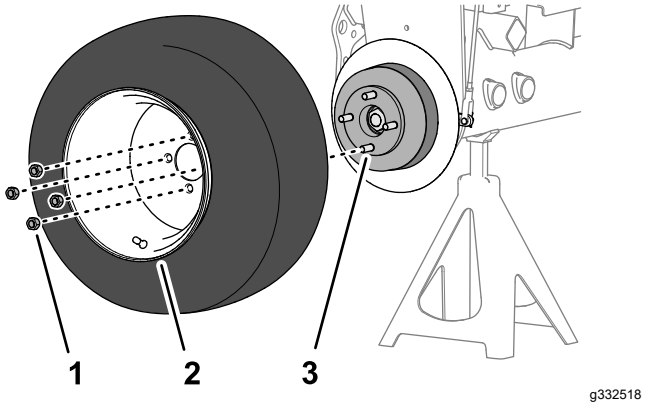

Figuur 76

1. Wielmoer
2. Wiel
3. Naaf

2. Herhaal stap 1 aan de andere kant van de machine.

De wielnaaf en de remtrommel verwijderen

Speciaal gereedschap: naaftrekker – Toro onderdeelnr. TOR4097

1. Verwijder de borgmoer waarmee de naaf aan de wielmotoras is bevestigd (Figuur 77 of Figuur 78).

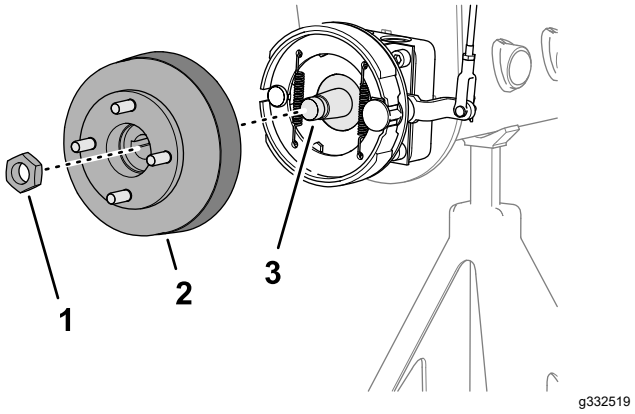

Figuur 77

Machines zonder het optionele grasscherm

1. Borgmoer
2. Naaf en remtrommel
3. Wielmotoras

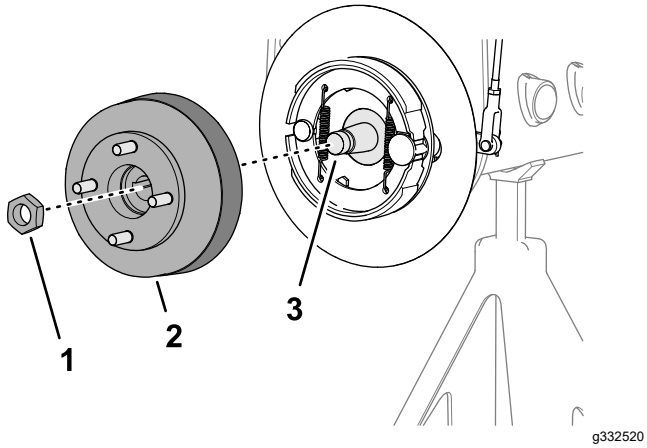

Figuur 78

Machines met het optionele grasscherm

1. Borgmoer
2. Naaf en remtrommel
3. As van wielmotor

2. Herhaal stap 1 aan de andere kant van de machine.
3. Zet de parkeerrem vrij.
4. Gebruik de gespecificeerde naaftrekker om de wielnaaf en remtrommel te verwijderen van de wielmotoras (Figuur 77 of Figuur 78).
5. Verwijder de schijfspie van de wielmotoras (Figuur 79).

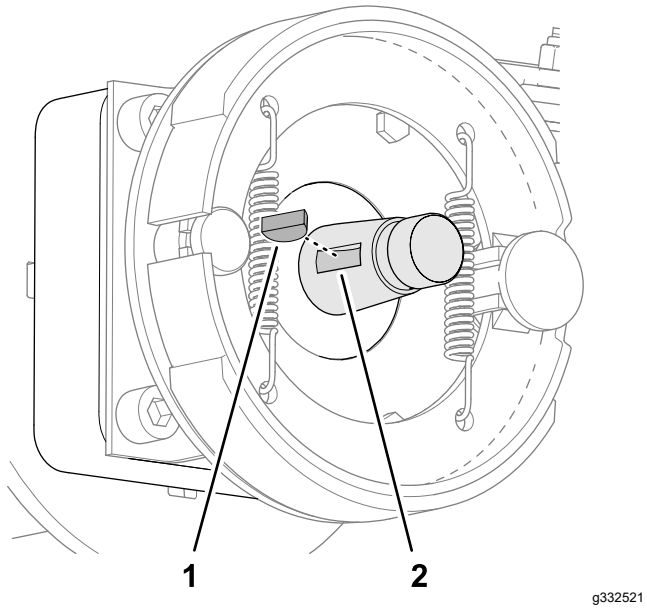

Figuur 79

1. Schijfspie
2. Gleuf (wielmotoras)

6. Herhaal stap 4 en 5 aan de andere kant van de machine.

De remtrommel en -schoenen schoonmaken

Verwijder aan beide kanten van de machine gras, vuil en stof aan de binnenkant van de remtrommels, de remschoenen, de steunplaat (Figuur 80), en indien gemonteerd, het optionele grasscherm.

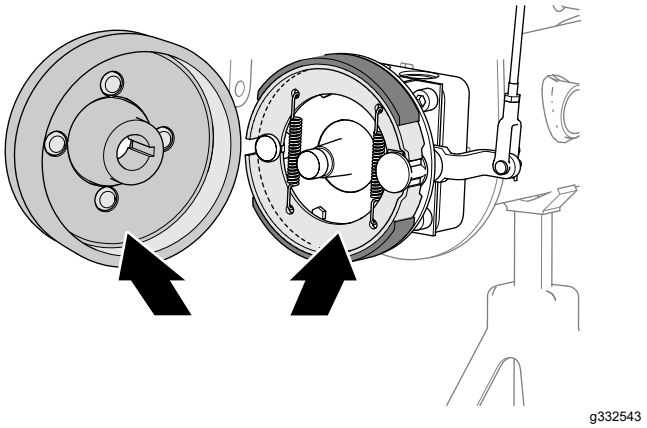

Figuur 80

De as van de remnok controleren en smeren

1. Spuit aan de binnenkant van de remsteunplaat (machines zonder het optionele grasscherm aan de velgen) of het wielscherm (machines met het optionele grasscherm aan de velgen) kruipolie tussen de as van de remnok en de steunplaat (Figuur 81 of Figuur 82).

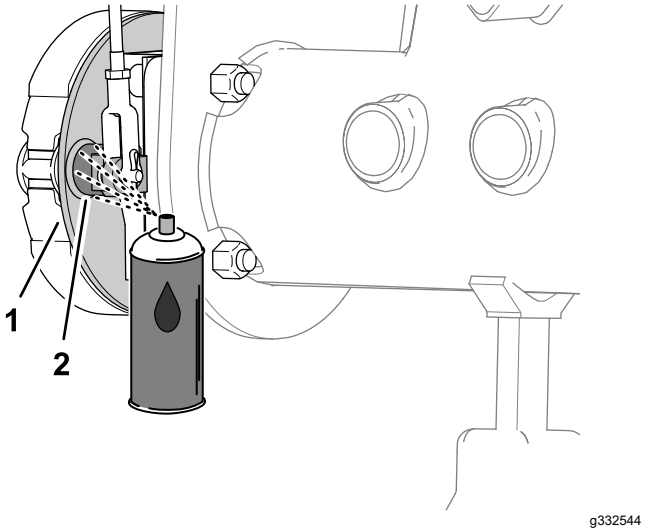

Figuur 81

Machines zonder het optionele grasscherm

1. Steunplaat
2. As van remnok

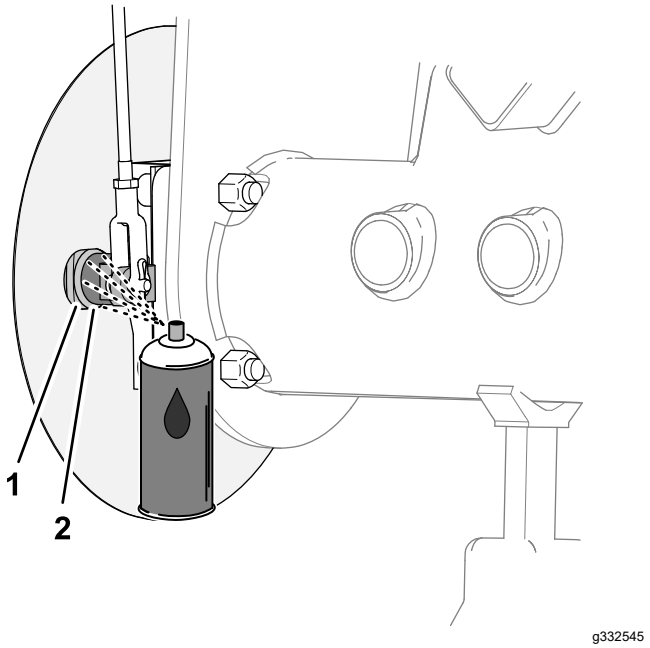

Figuur 82
Machines met het optionele grasscherm

1. Steunplaat
2. As van remnok

2. Beweeg de parkeerremhendel naar boven en naar beneden om te controleren of de hendel voor de remnokhendel vrij beweegt (Figuur 83).

   Opmerking: Als de remnok vast komt te zitten, moet u de remnok herstellen of vervangen; raadpleeg de *Onderhoudshandleiding* van uw machine.

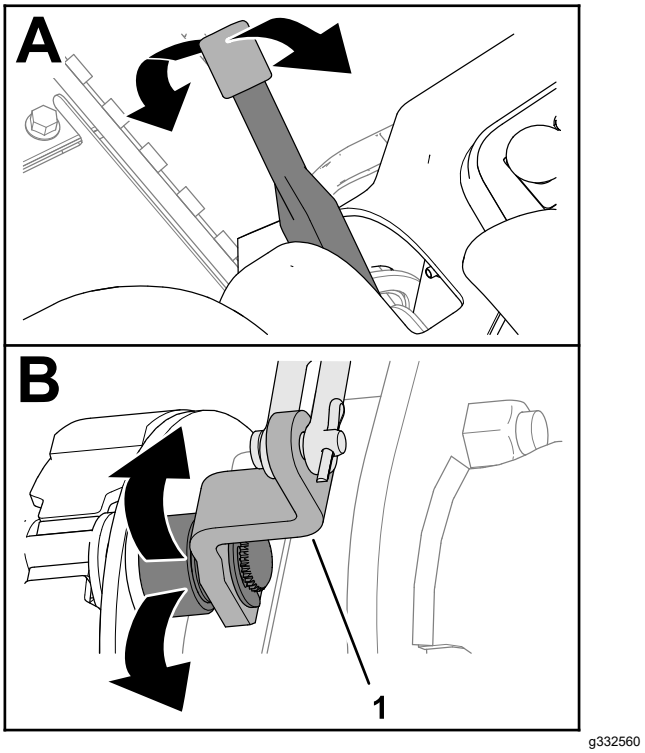

Figuur 83

1. Hendel van remnok

3. Herhaal stap 1 en 2 aan de andere kant van de machine.
4. Zet de parkeerremhendel naar beneden (vrijgezette stand).

Het remsysteem controleren

1. Controleer de linker en rechter remstang (Figuur 84) op beschadiging en slijtage.

   Opmerking: Als de onderdelen van de remstang beschadigd of versleten zijn, moet u deze vervangen; raadpleeg de *Onderhoudshandleiding* van uw machine.

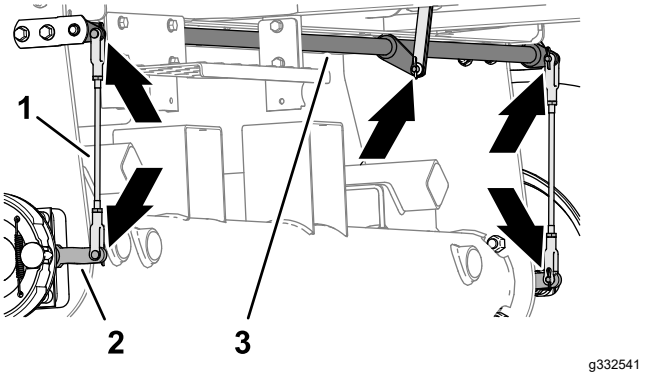

Figuur 84

1. Remstangen
2. Hendel van remnok
3. Scharnieras van rem

2. Controleer de scharnieras van de rem (Figuur 84) op beschadiging en slijtage.

   Als de scharnieras beschadigd of versleten is, moet u deze vervangen; raadpleeg de *onderhoudshandleiding* van uw machine.

De wielnaaf en de remtrommel monteren

1. Maak de wielnaaf en de hydraulische motoras grondig schoon.
2. Plaats de schijfspie in de gleuf van de wielmotoras (Figuur 85).

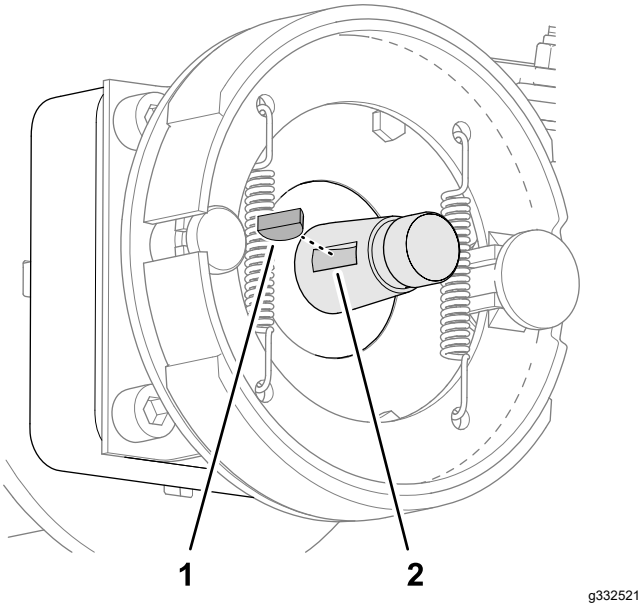

Figuur 85

1. Schijfspie
2. Gleuf (wielmotoras)

3. Monteer de wielnaaf en de remtrommel op de wielmotoras (Figuur 86 of Figuur 87).

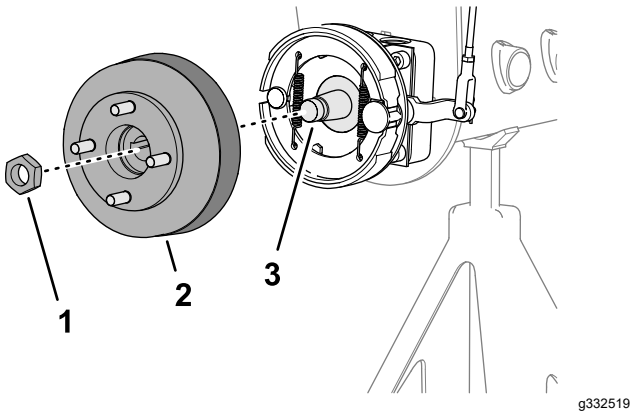

Figuur 86

Machines zonder het optionele grasscherm

1. Borgmoer
2. Naaf en remtrommel
3. Wielmotoras

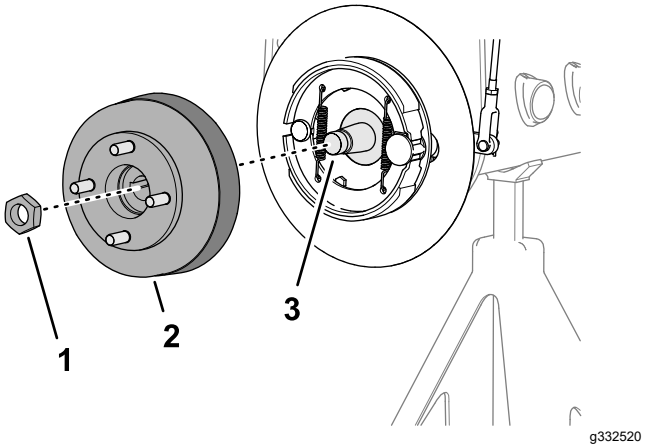

Figuur 87

Machines met het optionele grasscherm

1. Borgmoer
2. Naaf en remtrommel
3. As van wielmotor

4. Bevestig de wielnaaf aan de as met de borgmoer (Figuur 86 of Figuur 87) en draai met de hand aan.

   Opmerking: De remschoenen en steunplaat moeten concentrisch uitgelijnd worden met de remtrommel. Als de schoenen, de plaat en de trommel fout uitgelijnd zijn, moet u de *Onderhoudshandleiding* van uw machine raadplegen.

5. Herhaal stap 1 tot en met 4 aan de andere kant van de machine.

Het wiel monteren

1. Monteer het wiel aan de naaf met de 4 wielmoeren (Figuur 88) en draai de wielmoeren met de hand vast.

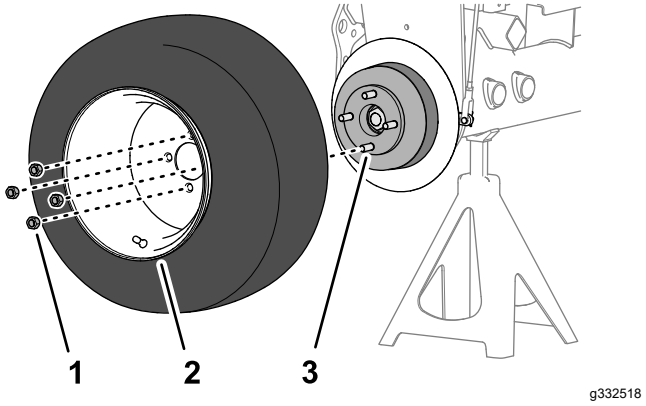

Figuur 88

1. Wielmoer
2. Wiel
3. Naaf

2. Herhaal stap 1 aan de andere kant van de machine.

3. Verwijder de assteunen en breng de machine omlaag.
4. Draai de wielmoeren kruislings aan met 95 tot 122 N·m.
5. Draai de borgmoer vast met een torsie van 339 tot 372 N·m.
6. Controleer de parkeerrem en stel deze indien nodig af; raadpleeg Onderhoud van de parkeerremmen (bladz. 57).

Onderhoud riemen

Onderhoud van de riemen van de motor

Onderhoudsinterval: Na de eerste 10 bedrijfsuren—De conditie en de spanning van alle riemen controleren.

Om de 100 bedrijfsuren—De conditie en de spanning van alle riemen controleren.

Riem van wisselstroomdynamo/ventilator spannen

1. Maak de machine klaar voor onderhoud; zie Vóór onderhoudswerkzaamheden (bladz. 43).
2. Ontgrendel en open de motorkap.
3. Controleer de riemspanning door de riem in het midden tussen de poelies van de wisselstroomdynamo en de krukas in te drukken.

   Opmerking: Met een kracht van 98 N zou de riem 11 mm moeten bewegen.

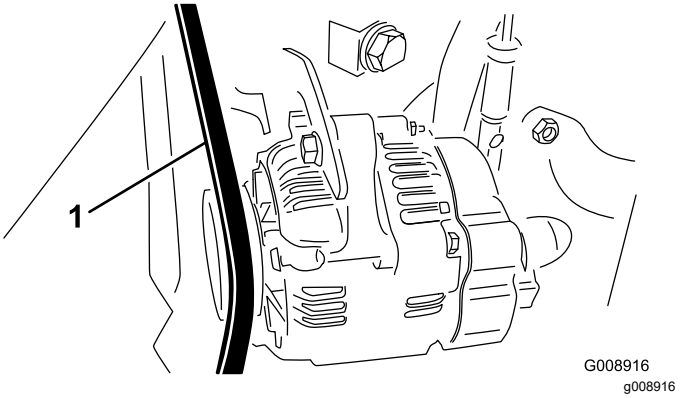

Figuur 89

1. Riem van wisselstroomdynamo/ventilator

---

4. Als de speling niet correct is, voltooi dan de volgende procedure om de riem te spannen:
   A. Draai de bout los waarmee de beugel is bevestigd aan de motor en draai de bout los waarmee de wisselstroomdynamo is bevestigd aan de beugel.
   B. Plaats een breekijzer tussen de wisselstroomdynamo en de motor en wrik de wisselstroomdynamo naar buiten toe.
   C. Als de juiste riemspanning is verkregen, draait u de bouten van de wisselstroomdynamo en de beugel vast om de afstelling te borgen.

5. Sluit en vergrendel de motorkap.

De aandrijfriem van de hydrostaat vervangen

1. Steek een dopschroevendraaier of een stukje buis in het uiteinde van de spanveer van de riem.

⚠ WAARSCHUWING

Wanneer u de aandrijfriem van de hydrostaat vervangt, moet u spanning van de veer halen, die onder zware belasting staat. Als u de spanning op een onjuiste manier van de veer haalt, kan dit leiden tot ernstig letsel.

Wees voorzichtig wanneer u de spanning van de veer haalt.

2. Duw het einde van de riemspanveer naar benden en uit de inkeping in de lip van de pompbevestiging en beweeg het veeruiteinde naar voren (Figuur 90).

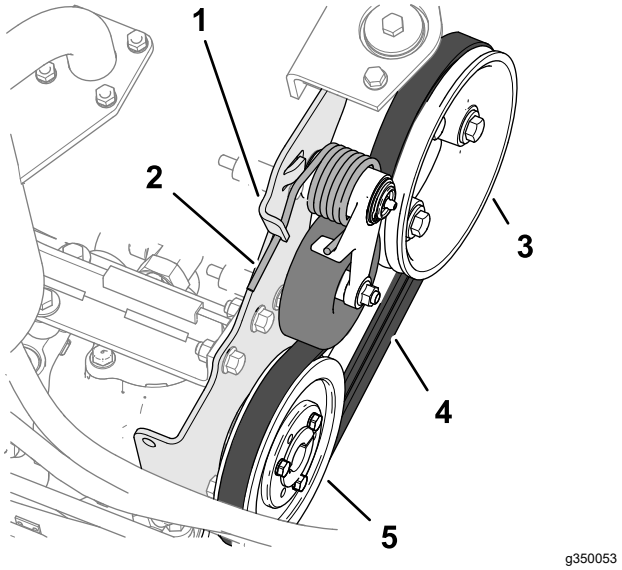

Figuur 90

1. Lip van pompbevestiging
2. Riemspanveer
3. Motorpoelie
4. Drijfriem
5. Poelie van de hydrostaat

3. Plaats de riem terug.
4. Duw het uiteinde van de riemspanveer naar beneden en naar binnen en lijn het uit in de inkeping van de lip van de pompbevestiging.

Onderhoud bedieningsysteem

De maaisnelheid instellen

1. Maak de machine klaar voor onderhoud; zie Vóór onderhoudswerkzaamheden (bladz. 43).
2. Draai de contramoer voor de borgschroef voor de snelheid los.
3. Stel de borgschroef voor de snelheid als volgt af:

   Opmerking: De maaisnelheid is in de fabriek afgesteld op 9,7 km per uur.

   - Om de maaisnelheid te verlagen, draait u de borgschroef voor de snelheid (Figuur 91) naar rechts.
   - Om de maaisnelheid te verhogen, draait u de borgschroef voor de snelheid naar links.

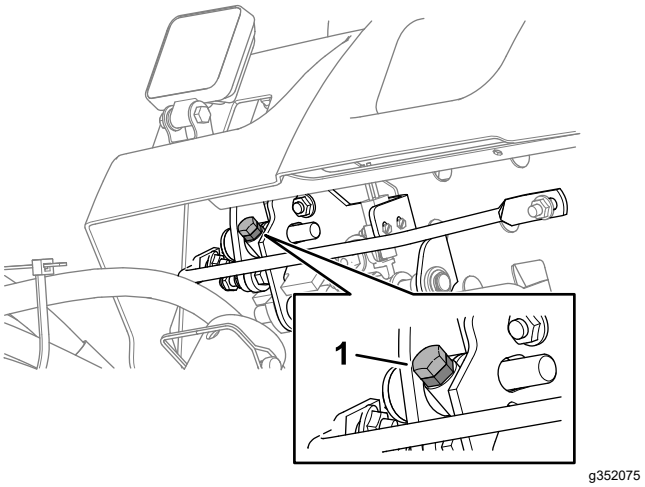

Figuur 91

1. Borgschroef voor snelheid

4. Houd de borgschroef tegen en draai de contramoer vast.
5. Maak een testrit met de machine om de afstelling van de maximale maaisnelheid te bevestigen.

De gashendel afstellen

1. Maak de machine klaar voor onderhoud; zie Vóór onderhoudswerkzaamheden (bladz. 43).
2. Ontgrendel en open de motorkap.
3. Zet de gashendel naar achteren zodat deze tegen de sleuf in het bedieningspaneel aan komt.
4. Maak de klem van de gaskabel op de hefboomarm van de injectiepomp los (Figuur 92).

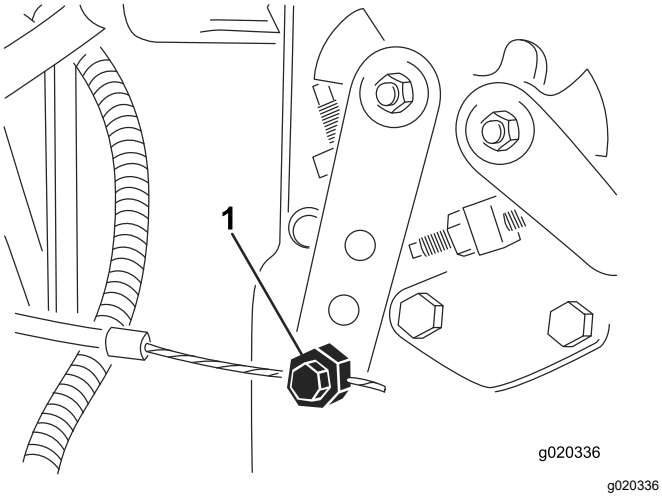

Figuur 92

1. Hefboomarm van injectiepomp

5. Houd de hefboomarm van de injectiepomp tegen de regelschroef voor het stationair toerental en zet de kabelklem vast.
6. Draai de schroeven los waarmee de gashendel is bevestigd aan het bedieningspaneel.
7. Duw de gashendel helemaal naar voren.
8. Schuif de aanslagplaat tegen de gashendel aan en draai de schroeven vast waarmee de gashendel is bevestigd aan het bedieningspaneel
9. Als de gashendel tijdens het gebruik niet in positie blijft, moet u de borgmoer waarmee de frictieregelaar op de gashendel wordt vastgezet, aandraaien met een torsie van 5 tot 6 N·m.

   Opmerking: De kracht die nodig is om de gashendel te bedienen, mag maximaal 89 N zijn.
10. Sluit en vergrendel de motorkap.

Onderhoud hydraulisch systeem

Veiligheid van het hydraulische systeem

- Waarschuw onmiddellijk een arts als er hydraulische vloeistof is geïnjecteerd in de huid. Geïnjecteerde vloeistof moet binnen enkele uren operatief worden verwijderd door een arts.
- Controleer of alle hydraulische slangen en leidingen in goede staat verkeren en alle hydraulische aansluitingen en fittings stevig vastzitten voordat u druk zet op het hydraulische systeem.
- Houd lichaam en handen uit de buurt van kleine lekgaten of spuitmonden waaruit onder hoge druk hydraulische vloeistof ontsnapt.
- U kunt lekken in het hydraulische systeem opsporen met behulp van karton of papier.
- Hef alle druk in het hydraulische systeem op veilige wijze op, voordat u werkzaamheden gaat verrichten aan het hydraulische systeem.

Hydraulische slangen en leidingen controleren

Onderhoudsinterval: Bij elk gebruik of dagelijks

De hydraulische leidingen en slangen controleren op lekkages, kinken, loszittende steunen, slijtage, loszittende aansluitingen, slijtage door weersinvloeden en de inwerking van chemicaliën. Voer alle noodzakelijke reparaties uit voordat u de machine weer in gebruik neemt.

Specificaties hydraulische vloeistof

Het reservoir is in de fabriek gevuld met hoogwaardige hydraulische vloeistof. Controleer het peil van de hydraulische vloeistof voordat u de motor voor het eerst start, en vervolgens dagelijks; zie Hydraulische vloeistof controleren (bladz. 64).

Aanbevolen hydraulische vloeistof: Toro PX Extended Life hydraulische vloeistof; verkrijgbaar in emmers van 19 liter of vaten van 208 liter.

Opmerking: Een machine die de aanbevolen vloeistof om bij te vullen gebruikt moet minder vaak bijgevuld worden en het filter moet minder vaak worden vervangen.

Andere hydraulische vloeistoffen: Als de Toro PX Extended Life hydraulische vloeistof niet verkrijgbaar is, kunt u een andere conventionele, petroleumgebaseerde hydraulische vloeistof gebruiken die aan de volgende materiaaleigenschappen en de industrienormen voldoet. Gebruik geen synthetische vloeistof. Vraag uw smeermiddelenleverancier naar een geschikt product.

Opmerking: Toro aanvaardt geen enkele aansprakelijkheid voor schade die wordt veroorzaakt door gebruik van verkeerde vervangende vloeistoffen. Gebruik daarom uitsluitend producten van gerenommeerde fabrikanten die garant staan voor de door hen aanbevolen vloeistoffen.

ISO VG 46 slijtagewerende hydraulische vloeistof met hoge viscositeitsindex/laag stolpunt

Materiaaleigenschappen:

Viscositeit, ASTM D445	cSt bij 40°C 44 tot 48
Viscositeitsindex ASTM D2270	140 of hoger
Stolpunt, ASTM D97	-37°C tot -45°C
Industriespecificaties:	Eaton Vickers 694 (I-286-S, M-2950-S/35VQ25 of M-2952-S)

Opmerking: Veel hydraulische vloeistoffen zijn bijna kleurloos, zodat het moeilijk is lekkages op te sporen. Er is een rode kleurstof leverbaar voor de hydraulische vloeistof, in flesjes van 20 ml. Een flesje is voldoende voor 15 tot 22 liter hydraulische vloeistof. U kunt deze kleurstof bestellen bij een erkende Toro-distributeur, onderdeelnr. 44-2500.

Belangrijk: **Toro Premium synthetische, biologisch afbreekbare hydraulische vloeistof is de enige biologisch afbreekbare vloeistof die door Toro is goedgekeurd. Deze vloeistof is compatibel met de elastomeren die worden gebruikt in hydraulische systemen van Toro, en is geschikt voor een groot aantal temperatuursomstandigheden. Deze vloeistof is compatibel met gangbare minerale olie, maar met het oog op maximale biologische afbreekbaarheid en goede prestaties moet het hydraulische systeem grondig met gewone vloeistof worden gespoeld. De olie is verkrijgbaar in emmers van 19 liter of vaten van 208 liter bij een erkende Toro distributeur.**

Hydraulische vloeistof controleren

Onderhoudsinterval: Bij elk gebruik of dagelijks—Controleer het peil van de hydraulische vloeistof.

Het reservoir is in de fabriek gevuld met hoogwaardige hydraulische vloeistof. U controleert de hydraulische olie het beste als de olie koud is. De machine dient in de transportstand te staan.

1. Maak de machine klaar voor onderhoud; zie Vóór onderhoudswerkzaamheden (bladz. 43).
2. Reinig de omgeving van de vulbuis en de dop van de hydraulische tank (Figuur 93) en verwijder de dop.

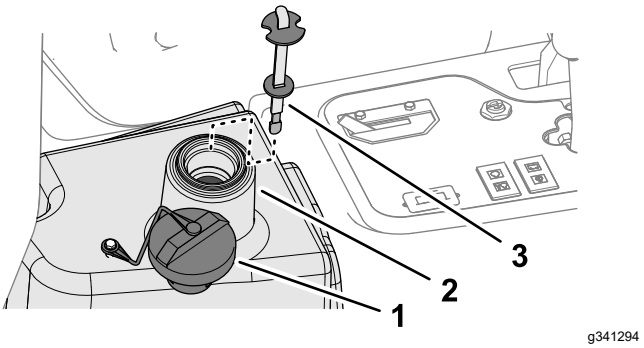

Figuur 93

1. Dop
2. Vulbuis (reservoir voor hydraulische vloeistof)
3. Peilstok

3. Verwijder de peilstok uit de vulbuis en veeg deze af met een schone doek.
4. Steek de peilstok in de vulbuis, haal hem er vervolgens weer uit en controleer het vloeistofpeil.

   Opmerking: Het vloeistofpeil dient binnen 6 mm van de markering op de peilstok te staan.
5. Als het peil te laag is, vult u bij met de aanbevolen vloeistof tot het vloeistofpeil bij de bovenste markering staat; zie Specificaties hydraulische vloeistof (bladz. 63).

   Belangrijk: **Vul het hydraulische reservoir niet te vol.**
6. Plaats de peilstok en de dop op de vulbuis.

Inhoud van hydraulisch systeem

22,7 liter; zie Specificaties hydraulische vloeistof (bladz. 63)

Hydraulische vloeistof verversen

Onderhoudsinterval: Om de 2000 bedrijfsuren—**Als u de aanbevolen hydraulische vloeistof gebruikt,** moet u de hydraulische vloeistof verversen.

Om de 800 bedrijfsuren—**Als u de aanbevolen hydraulische vloeistof niet gebruikt of het reservoir ooit hebt gevuld met een andere vloeistof,** moet u de hydraulische vloeistof verversen.

⚠ WAARSCHUWING

Warme hydraulische vloeistof kan ernstige brandwonden veroorzaken.

Laat de hydraulische vloeistof afkoelen voordat u onderhoudswerkzaamheden uitvoert aan het hydraulische systeem.

Als de vloeistof verontreinigd raakt, moet u contact opnemen met uw plaatselijke Toro dealer omdat het systeem dient te worden schoongespoeld. Verontreinigde hydraulische vloeistof ziet er in vergelijking met schone vloeistof melkachtig of zwart uit.

1. Maak de machine klaar voor onderhoud; zie Vóór onderhoudswerkzaamheden (bladz. 43).
2. Maak de grote hydraulische slang (Figuur 94) los van het reservoir en laat de hydraulische vloeistof in een opvangbak lopen.

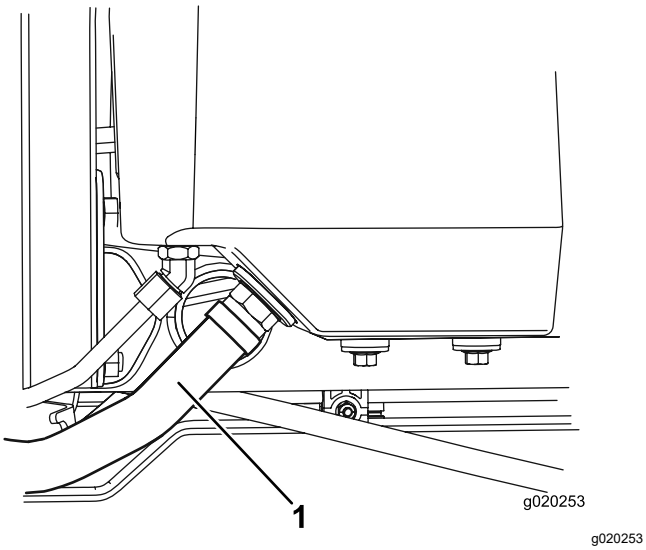

Figuur 94

1. Hydraulische slang

3. Breng de hydraulische slang terug aan als er geen hydraulische vloeistof meer naar buiten komt.
4. Vul het reservoir (Figuur 95) met ongeveer 22,7 liter hydraulische vloeistof; zie Specificaties hydraulische vloeistof (bladz. 63).

Belangrijk: **Gebruik uitsluitend de gespecificeerde hydraulische vloeistoffen. Andere vloeistoffen kunnen schade aan het systeem veroorzaken.**

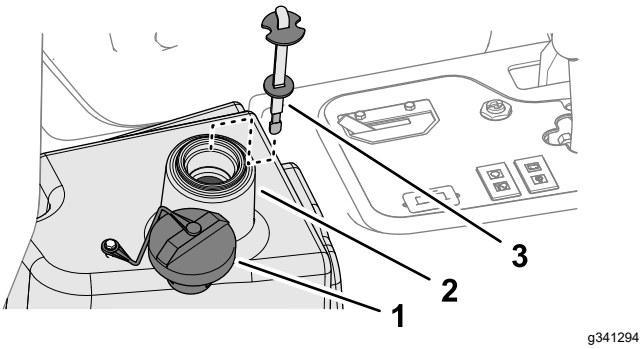

Figuur 95

1. Dop
2. Vulbuis (reservoir voor hydraulische vloeistof)
3. Peilstok

5. Plaats de peilstok en de dop op de vulbuis.
6. Start de motor en gebruik alle hydraulische bedieningsorganen om de hydraulische vloeistof door het hele systeem te verspreiden.
7. Controleer op lekkages; zet daarna de motor af.
8. Controleer het vloeistofpeil en vul voldoende vloeistof bij totdat het peil de Vol-markering op de peilstok bereikt.

Belangrijk: **Laat het reservoir niet te vol worden.**

Hydraulisch filter vervangen

Onderhoudsinterval: Om de 1000 bedrijfsuren—**Als u de aanbevolen hydraulische vloeistof gebruikt**, moet u het hydraulische filter vervangen.

Om de 800 bedrijfsuren—**Als u de aanbevolen hydraulische vloeistof niet gebruikt of het reservoir ooit hebt gevuld met een andere vloeistof**, moet u het hydraulische filter vervangen.

⚠ WAARSCHUWING

Warme hydraulische vloeistof kan ernstige brandwonden veroorzaken.

Laat de hydraulische vloeistof afkoelen voordat u onderhoudswerkzaamheden uitvoert aan het hydraulische systeem.

Als u het filter vervangt, moet u een origineel Toro filter (onderdeelnr. 86-3010) monteren.

Belangrijk: **Als een ander filter wordt gebruikt, kan de garantie van bepaalde onderdelen komen te vervallen.**

1. Maak de machine klaar voor onderhoud; zie Vóór onderhoudswerkzaamheden (bladz. 43).
2. Reinig de omgeving van de plaats waar het filter wordt gemonteerd. Plaats een opvangbak onder het filter (Figuur 96) en verwijder het filter.

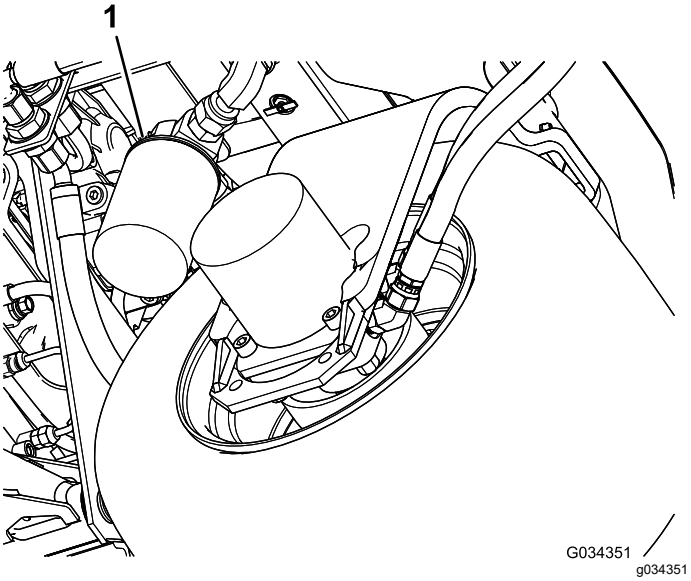

Figuur 96

1. Hydraulische filter
2. Filterkop

3. Smeer de nieuwe filterpakking en vul het filter met hydraulische vloeistof.
4. Zorg ervoor dat de plaats waar het filter wordt bevestigd, schoon is. Schroef het filter erop totdat de pakking contact maakt met de bevestigingsplaat: draai het filter vervolgens nog eens een ½ slag.
5. Start de motor en laat deze ongeveer 2 minuten lopen om lucht uit het systeem te verwijderen. Zet de motor af en controleer op lekkages.

Onderhoud van maai-eenheid

Veiligheid van de messen

Versleten of beschadigde messen of ondermessen kunnen breken en een stuk ervan kan naar u of naar omstanders worden uitgeworpen en zo ernstig lichamelijk of dodelijk letsel toebrengen.

- Controleer op gezette tijden de maaimessen en ondermessen op overmatige slijtage en beschadigingen.
- Wees voorzichtig als u de messen controleert. Draag handschoenen en wees voorzichtig als u onderhoudswerkzaamheden uitvoert aan de messenkooien. De maaimessen en ondermessen mogen alleen worden vervangen of gewet; probeer ze nooit te rechten of eraan te lassen.
- Let op bij machines met meerdere maai-eenheden: als u één maai-eenheid draait, kunnen de messenkooien in de andere maai-eenheden ook in beweging komen.

Afstelling van contact tussen ondermes en messenkooi controleren

Onderhoudsinterval: Bij elk gebruik of dagelijks

Controleer de afstelling van het contact tussen het ondermes en de messenkooi, ook als deze eerder acceptabel was. Er moet over de volle lengte een licht contact tussen de messenkooi en het ondermes zijn (zie Contact tussen ondermes en messenkooi afstellen in de *Gebruikershandleiding van het maaidek*).

De optionele meetstaaf gebruiken

Gebruik de meetstaaf (Figuur 97) om de maai-eenheid af te stellen. Raadpleeg de *Gebruikershandleiding* van het maaidek voor de afstelprocedure.

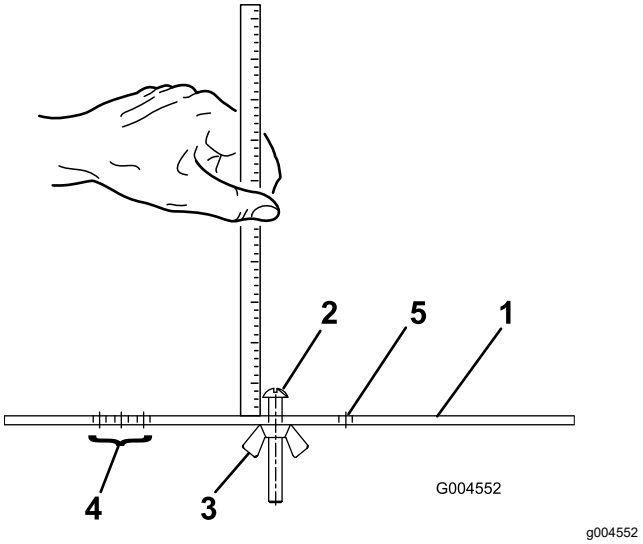

Figuur 97

1. Hoogtelat
2. Stelschroef voor maaihoogte
3. Moer
4. Gaten voor instelling van de Groomer HOG
5. Ongebruikte opening

Maai-eenheden wetten

⚠ WAARSCHUWING

Contact met de maai-eenheden of andere bewegende onderdelen kan lichamelijk letsel veroorzaken.

- **Houd uw vingers, handen en kleding uit de buurt van de maai-eenheden en andere bewegende onderdelen.**
- **Probeer de maai-eenheden nooit met uw handen of voeten te draaien terwijl de motor draait.**

De machine voorbereiden

1. Maak de machine klaar voor onderhoud; zie Vóór onderhoudswerkzaamheden (bladz. 43).
2. Voer voor het wetten de eerste afstellingen uit van het contact tussen messenkooi en ondermes; raadpleeg de *Gebruikershandleiding* van de maai-eenheid.
3. Breng het deksel van het platform omhoog (Figuur 71) om het verdeelstuk van de maaier bloot te leggen.

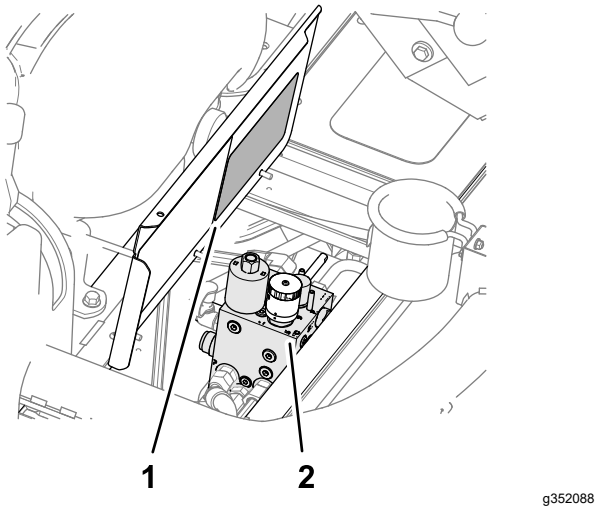

Figuur 98

1. Sticker met tabel met messenkooitoerental (kap van platform)
2. Verdeelstuk van maaier

4. Noteer de snelheid waarop de knop voor de toerentalregeling van de messenkooien is ingesteld.

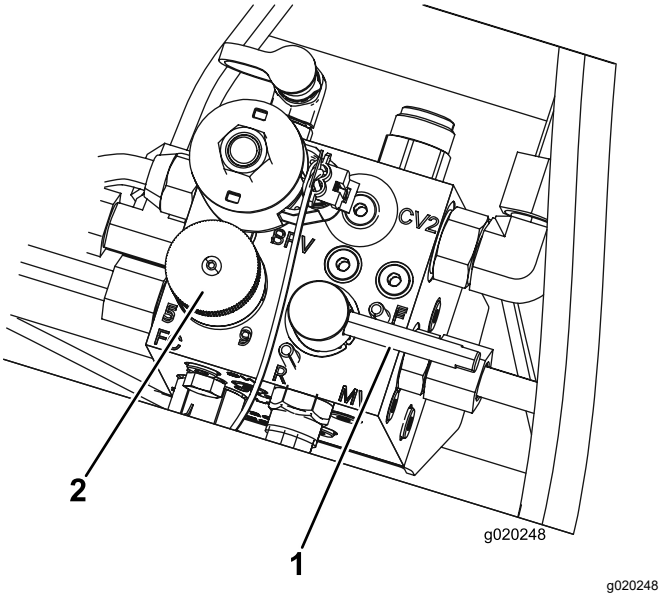

Figuur 99

1. Wethendel
2. Knop voor de toerentalregeling van de messenkooien

5. Zet de knop voor de toerentalregeling van de messenkooien op stand 1 (Figuur 99).
6. Zet de wethendel in de achteruitstand (R) (Figuur 99).

   Opmerking: De machine bevindt zich in de wetmodus wanneer de schuif voor maaien/transport naar de rechterstand staat (MAAISTAND) en de wethendel in de stand ‘R’ (wetten) staat.

De messenkooien en het ondermes wetten

⚠ GEVAAR

Wanneer u het toerental van de motor tijdens het wetten verandert, kunnen de maai-eenheden tot stilstand komen.

- **Verander nooit het motortoerental tijdens het wettenvan de messenkooien en de ondermessen.**
- **Wet uitsluitend als de motor stationair loopt.**

1. Start de motor en laat deze op een laag stationair toerental lopen.
2. Druk de schakelaar van de maaidekaandrijving in de INGESCHAKELDE stand.

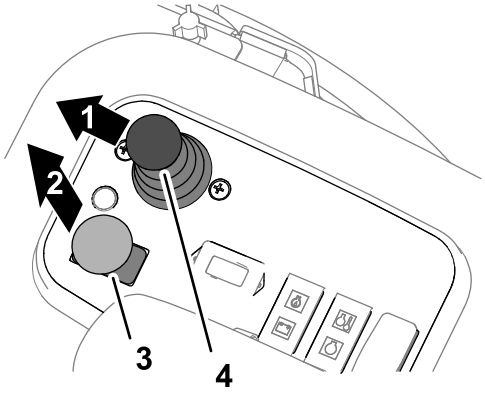

g352634

Figuur 100

1. Omlaag	3. Schakelaar van de maaidekaandrijving
2. Inschakelen	4. Maai-/hefhendel

3. Zet de maai-/hefhendel naar voren (Figuur 100).

   Opmerking: De messenkooien van alle maai-eenheden draaien achterwaarts.

4. Breng de wetpasta aan op de messenkooi met een borstel met lange steel.

   ⚠ GEVAAR

   Bewegende maai-eenheden aanraken kan lichamelijke letsels veroorzaken.

   Om lichamelijke letsel te voorkomen, dient u buiten het bereik van de maai-eenheden te zijn voordat u verdere werkzaamheden uitvoert.

   Belangrijk: **Gebruik nooit een borstel met een korte steel.**

5. Als de maai-eenheden blijven vastzitten of instabiel worden tijdens het wetten, stelt u de knop voor de toerentalregeling van de messenkooien af totdat de messenkooisnelheid stabiliseert. Zet daarna het toerental weer op stand 1 of de gewenste snelheid.
6. Als u een aanpassing moet uitvoeren aan de maai-eenheden terwijl u aan het wetten bent, moet u als volgt te werk gaan:
   A. Beweeg de maai-/hefhendel naar achteren.

      Opmerking: De maai-eenheden worden uitgeschakeld, maar worden niet omhooggebracht.

   B. Druk de schakelaar van de maaidekaandrijving in de stand UITSCHAKELEN.
   C. Zet de motor af en verwijder het sleuteltje.
   D. Stel de maai-eenheden af.
   E. Herhaal stap 1 tot en met 5.
7. Herhaal stappen 4 voor de andere maai-eenheden die u wilt wetten.

Wetten beëindigen

1. Druk de schakelaar van de maaiaandrijving in de stand UITSCHAKELEN.
2. Zet de motor af.
3. Zet de wethendel in de stand F (maaien) (Figuur 101).

   Belangrijk: **Als u de wethendel na het wetten niet in de stand F (maaien) zet, zullen de maai-eenheden niet omhoogkomen of naar behoren werken.**

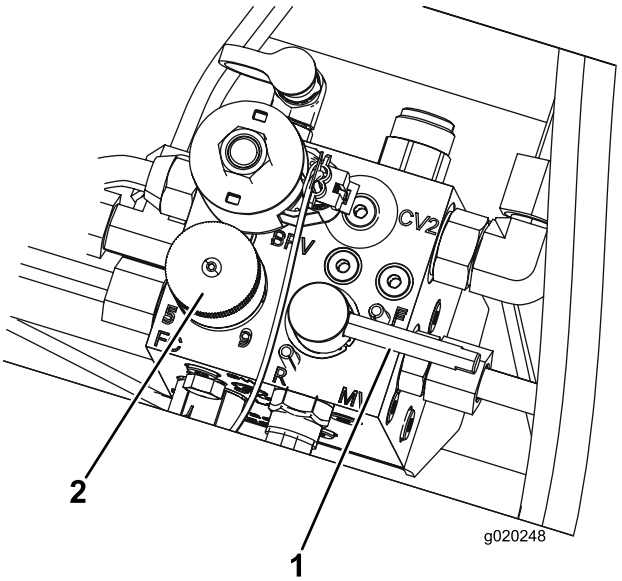

g020248

Figuur 101

1. Wethendel	2. Knop voor de toerentalregeling van de messenkooien

4. Stel de toerentalregeling van messenkooien in op de instelling die u hebt genoteerd in stap 4 van De machine voorbereiden (bladz. 67).
5. Sluit het vloerpaneel.
6. Spoel alle wetpasta van de maai-eenheden.
7. Voor een betere snijrand moet u de voorkant van het ondermes bijvijlen als u klaar bent met wetten.

   Opmerking: Hiermee verwijdert u bramen of ruwe randen die kunnen zijn ontstaan op de snijrand.

Reiniging

De machine wassen

Reinig de machine indien nodig met alleen water of een mild reinigingsmiddel. U kunt een vod gebruiken wanneer u de machine wast.

Belangrijk: **Gebruik geen brak of teruggewonnen water om de machine schoon te maken.**

Belangrijk: **Gebruik nooit een hogedrukreiniger om de machine schoon te maken. Hogedrukreinigers kunnen het elektrische systeem beschadigen, belangrijke stickers losweken en noodzakelijk vet op wrijvingspunten wegspoelen. Gebruik niet te veel water in de buurt van het bedieningspaneel, de motor en de accu.**

Belangrijk: **Reinig de machine niet terwijl de motor loopt. De machine reinigen terwijl de motor loopt kan interne motorschade veroorzaken.**

Stalling

Veiligheid tijdens opslag

- Doe het volgende voordat u de bestuurdersstoel verlaat:
  - Parkeer de machine op een horizontaal oppervlak.
  - Schakel de maai-eenheden uit en laat deze zakken.
  - Haal de parkeerrem aan.
  - Zet de motor af en verwijder het sleuteltje.
  - Wacht totdat alle bewegende onderdelen tot stilstand zijn gekomen.
  - Laat de machine afkoelen voordat u deze afstelt, reinigt, stalt of er onderhoudswerkzaamheden aan verricht.
- Bewaar de machine en het brandstofvat niet op plaatsen waar open vlammen, vonken of waakvlammen (bv. van een boiler of een ander toestel) aanwezig kunnen zijn.

De tractie-eenheid gebruiksklaar maken

1. Plaats de machine op een horizontaal oppervlak, laat de maai-eenheden zakken, stel de parkeerrem in werking, zet de motor af en verwijder het sleuteltje.
2. Reinig de tractie-eenheid, de maai-eenheden en de motor grondig.
3. Controleer de bandenspanning; zie 3 De bandenspanning afstellen (bladz. 18).
4. Controleer of alle bevestigingsmiddelen vastzitten; zet ze vast indien nodig.
5. Smeer alle smeer- en draaipunten met vet of olie. Neem overtollig vet op.
6. Plaatsen waar de lak is bekrast, beschadigd of geroest, moeten licht geschuurd en bijgewerkt worden. Eventuele deuken in de metalen carrosserie uitdeuken.
7. Verricht de volgende onderhoudswerkzaamheden aan de accu en de kabels; zie Onderhoud van de accu (bladz. 51):
   A. Haal de accuklemmen los van de accupolen.
   B. Reinig de accu, de klemmen en de polen met behulp van een staalborstel en een oplossing van zuiveringszout (natriumbicarbonaat).
   C. Smeer een dun laagje Grafo 112X-vet (Toro- onderdeelnr. 505-47) of vaseline (petrolatum) op de kabelklemmen en de accupolen om corrosie te voorkomen.
   D. Laad de accu om de 60 dagen 24 uur lang op om loodsulfatie van de accu te voorkomen.

De motor gebruiksklaar maken

1. Tap de motorolie af uit het carter en plaats de aftapplug.
2. Verwijder het oliefilter en gooi het weg. Plaats een nieuw oliefilter.
3. Vul de motor met de opgegeven motorolie.
4. Start de motor en laat deze ongeveer twee minuten stationair lopen.
5. Zet de motor af en verwijder het sleuteltje.
6. Spoel de brandstoftank met verse, schone brandstof.
7. Zet alle fittings van het brandstofsysteem vast.
8. Zorg ervoor dat het luchtfilter grondig wordt gereinigd en een onderhoudsbeurt krijgt.
9. Plak de luchtfilterinlaat en de uitlaat af met weerbestendige tape.
10. Controleer de antivriesbescherming en vul het systeem bij met een oplossing die half uit water, half uit ethyleenglycol bestaat. Vul zoveel bij als nodig is met het oog op de plaatselijk te verwachten minimumtemperatuur.

Opslag van de accu

Als u de machine langer dan 30 dagen stalt, moet u de accu verwijderen en volledig opladen. U moet de accu apart opslaan of in de machine laten zitten. De accukabels mogen niet aangesloten zijn op de accu als u deze in de machine opslaat. Sla de accu op in een koele omgeving om te voorkomen dat de accu snel ontlaadt. Om te voorkomen dat de accu bevriest, moet deze volledig zijn opgeladen. Het soortelijk gewicht van een volledig opgeladen batterij is 1,265-1,299.

Problemen, oorzaak en remedie

Hoe het diagnostische ACE-display werkt

De machine is uitgerust met een elektronisch besturingssysteem dat de meeste functies van de machine regelt. Het besturingssysteem bepaalt welke functie nodig is voor de verschillende inputschakelaars (d.w.z. stoelschakelaar, contactschakelaar, enz.) en schakelt de outputs in om de solenoïdes of relais voor de vereiste functie van de machine te bekrachtigen.

Om ervoor te zorgen dat het elektronische besturingssysteem de machine bestuurt zoals wordt vereist, moeten de solenoïdes en relais van de outputs zijn aangesloten en correct functioneren.

Met behulp van de display van de Diagnostische ACE kunt u de elektrische functies van de machine controleren en herstellen.

Controle of de interlockschakelaars functioneren

1. Plaats de machine op een horizontaal vlak, laat de maai-eenheden zakken, stel de parkeerrem in werking en zet de motor af.
2. Verwijder de kap van het bedieningspaneel.
3. Zoek de kabelboom en de kringloopstekker (Figuur 102).

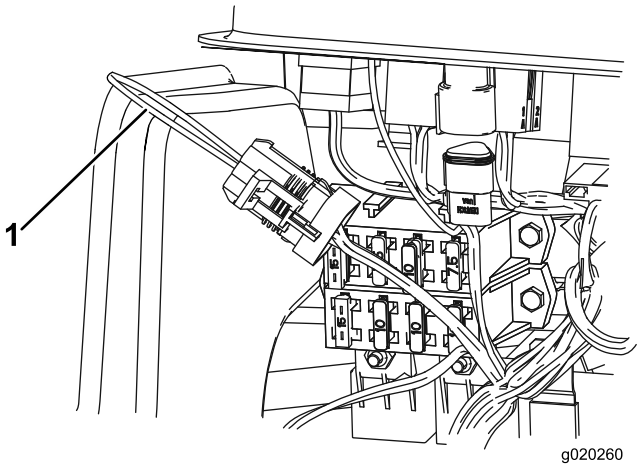

g020260

Figuur 102

1. Kringloopstekker

---

4. Trek de kringloopstekker voorzichtig uit de stekker van de kabelboom.
5. Bevestig de stekker van de Diagnostische ACE aan de connector van de kabelboom (Figuur 103).

   Opmerking: Zorg ervoor dat de juiste overlay-sticker op het display van de Diagnostische ACE is geplaatst.

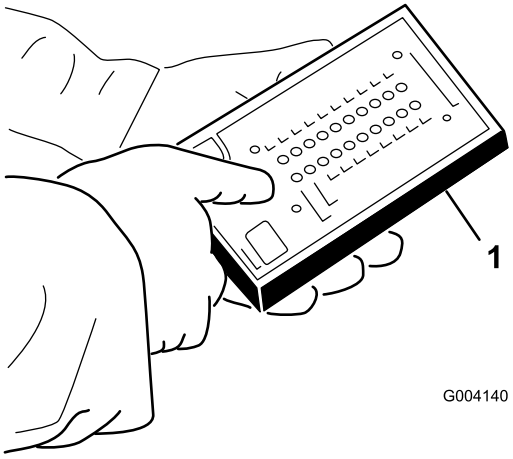

g004140

Figuur 103

1. Diagnostische ACE

6. Draai het contactsleuteltje op AAN, maar start de motor niet.

   Opmerking: De rode tekst op de overlay-sticker heeft betrekking op de inputschakelaars en de groene tekst op de outputs.

7. De led 'inputs getoond' op de kolom rechtsonder op de Diagnostische ACE moet oplichten. Als de led 'outputs getoond' oplicht, moet u de tuimelschakelaar op de Diagnostische ACE indrukken om de led 'inputs getoond' te laten oplichten.

   De Diagnostische ACE licht de led op die hoort bij de inputschakelaar die wordt gesloten.

8. Laat elke schakelaar afzonderlijk van de open naar de gesloten stand gaan (d.w.z. neem plaats op de stoel, trap het tractiepedaal in, enz.) en controleer of de juiste led op de Diagnostische ACE gaat knipperen als de corresponderende schakelaar wordt gesloten. Herhaal deze procedure bij elke schakelaar die met de hand van de open in de gesloten stand kan worden gezet.

9. Als de schakelaar wordt gesloten zonder dat de bijbehorende led gaat branden, moet u alle kabels en aansluitingen naar de schakelaar controleren en/of de schakelaar doormeten met een weerstandsmeter of een multimeter. Vervang defecte schakelaars en repareer defecte kabels.

   Opmerking: De Diagnostische ACE kan ook ontdekken welke solenoïdes of relais van de outputs zijn ingeschakeld. Dit is een snelle manier om vast stellen of het om een storing in het elektrische of het hydraulische systeem van de machine gaat.

Controle van de outputfunctie

1. Plaats de machine op een horizontaal oppervlak, laat de maai-eenheden zakken, stel de parkeerrem in werking, zet de motor af en verwijder het sleuteltje.
2. Verwijder het inspectieluik op de zijkant van de bedieningsarm.
3. Zoek de kabelboom en de kabelstekkers bij het besturingssysteem.
4. Trek de kringloopstekker voorzichtig uit de stekker van de kabelboom.
5. Bevestig de stekker van de Diagnostische ACE aan de connector van de kabelboom.

   Opmerking: Controleer of de juiste overlay-sticker op het display van de Diagnostische ACE is geplaatst.

6. Draai het contactsleuteltje op AAN, maar start de motor niet.

   Opmerking: De rode tekst op de overlay-sticker heeft betrekking op de inputschakelaars en de groene tekst op de outputs.

7. De led 'outputs getoond' op de kolom rechtsonder op de Diagnostische ACE moet oplichten. Als de led 'inputs getoond' oplicht, moet u de tuimelschakelaar op de Diagnostische ACE indrukken om de led 'outputs getoond' te laten oplichten.

Opmerking: Het kan noodzakelijk zijn de leds 'inputs getoond' en 'outputs getoond' enige malen beurtelings te laten oplichten om de volgende stap uit te voeren. Om de leds beurtelings te laten oplichten, drukt u de tuimelschakelaar nog een keer in. U mag dit zo vaak doen als nodig. Houd de knop niet ingedrukt.

8. Neem plaats op de stoel en probeer de gewenste functie van de machine. Als de juiste output-leds gaan branden, duidt dit erop dat de ECM die functie inschakelt.

   Opmerking: Als de juiste output-leds niet branden,moet u controleren of de vereiste inputschakelaars in de stand zijn gezet die nodig is om deze functie in te schakelen. Controleer of de schakelaar correct functioneert Als de output-leds branden zoals is gespecificeerd, maar de machine niet naar behoren werkt, duidt dit op een defect dat niet van elektrische aard is. Indien nodig repareren.

   Opmerking: Als een outputschakelaar in de juiste stand staat en naar behoren functioneert, maar de output-leds niet correct branden, duidt dit op een probleem in de ECM. In dit geval dient u contact op te nemen met uw erkende Toro verdeler voor hulp.

   Belangrijk: **Het display van de Diagnostische ACE mag niet aangesloten blijven op de machine. Het display is niet bestand tegen de omstandigheden waarin de machine elke dag wordt gebruikt. Als u de Diagnostische ACE niet meer nodig hebt, moet u deze losmaken van de machine en de kringloopstekker weer bevestigen aan de stekker van de kabelboom. De machine werkt niet als de kringloopstekker niet op de kabelboom zit. Bewaar de Diagnostische ACE op een droge veilige plek in de werkplaats, niet op de machine.**

Waarschuwingsinformatie Californië Proposition 65

Wat betekent deze waarschuwing?

Sommige producten op de markt hebben een etiket met een waarschuwing als:

WAARSCHUWING: Kanker en schade aan de voortplantingsorganen – www.p65Warnings.ca.gov.

Wat is Prop 65?

Prop 65 geldt voor elk bedrijf dat actief is in Californië, producten verkoopt in Californië, of producten maakt die kunnen worden verkocht of geïmporteerd in Californië. De wet schrijft voor dat de Gouverneur van Californië een lijst van chemische stoffen bijhoudt en publiceert waarvan bekend is dat ze kanker, geboorteafwijkingen en/of andere schade aan de voortplantingsorganen kunnen veroorzaken. De lijst wordt jaarlijks bijgewerkt en omvat honderden chemische stoffen die in veel alledaagse voorwerpen voorkomen. Prop 65 heeft als doel mensen te informeren over blootstelling aan deze chemische stoffen.

Prop 65 verbiedt de verkoop van producten die deze chemische stoffen bevatten niet; wel schrijft de wet voor dat het product, de productverpakking en de bijgevoegde documentatie waarschuwingen bevatten. Een Prop 65-waarschuwing betekent ook niet dat een product enige norm of vereiste inzake productveiligheid schendt. De Californische regering stelt duidelijk dat een Prop 65-waarschuwing 'niet neerkomt op een wettelijke beslissing dat een product ‘veilig’ of ‘onveilig’ is’. Veel van deze chemische stoffen worden al jaren op grote schaal en zonder gedocumenteerde schade in alledaagse voorwerpen gebruikt. Ga voor meer informatie naarhttps://oag.ca.gov/prop65/faqs-view-all.

Een Prop 65-waarschuwing betekent dat (1) een bedrijf de blootstelling heeft beoordeeld en van mening is dat die het niveau ‘geen significant risico’ overschrijdt, of dat (2) het bedrijf ervoor kiest om een waarschuwing te vermelden, omdat het weet dat een betreffende chemische stof aanwezig is, zonder evenwel de blootstelling eraan te beoordelen.

Is deze wet overal van kracht?

Prop 65-waarschuwingen zijn enkel vereist krachtens de Californische wet. Deze waarschuwingen ziet men in heel Californië in uiteenlopende omgevingen, bijvoorbeeld in restaurants, kruidenierswinkels, hotels, scholen, ziekenhuizen en op een groot aantal producten. Daarnaast kiezen sommige webverkopers en postorderbedrijven ervoor om Prop 65-waarschuwingen op hun website of in catalogi te plaatsen.

Hoe verhouden de Californische waarschuwingen zich tot de federale limieten?

De Prop 65-voorschriften zijn vaak strikter dan federale en internationale normen. Voor verschillende stoffen is in Californië al bij veel lagere dosissen een waarschuwing vereist dan elders in de VS. Bijvoorbeeld: de Prop 65-norm voor waarschuwingen voor lood bedraagt 0,5 microgram per dag, wat veel lager is dan de federale en internationale standaarden.

Waarom worden niet alle vergelijkbare producten van de waarschuwing voorzien?

- Producten die verkocht worden in Californië moeten voorzien worden van een Prop 65-aanduiding, maar dit geldt niet voor vergelijkbare producten op andere plaatsen.
- Een bedrijf kan in als gevolg van een rechtszaak worden verplicht om zijn producten te voorzien van Prop 65-waarschuwingen, terwijl dit voor andere bedrijven die vergelijkbare producten verkopen niet geldt.
- Prop 65 wordt niet op consistente wijze opgelegd.
- Bedrijven kunnen ervoor kiezen geen waarschuwing te vermelden omdat ze vinden dat ze daar niet toe verplicht zijn in het kader van de Prop 65-voorschriften; ook als er geen waarschuwingen op een product staan, is het best mogelijk dat de betreffende chemische producten toch in vergelijkbare dosissen aanwezig zijn.

Waarom vermeldt Toro deze waarschuwing?

Toro wil consumenten zo goed mogelijk informeren zodat ze geïnformeerde beslissingen kunnen nemen over de producten die ze kopen en gebruiken. Toro vermeldt in sommige gevallen waarschuwingen op basis van zijn kennis over de aanwezigheid van één of meer van de betreffende chemische stoffen, zonder evenwel het niveau van blootstelling te beoordelen, aangezien niet alle betreffende chemische stoffen voorzien zijn van voorschriften voor blootstellingslimieten. Ook al is de blootstelling door producten van Toro verwaarloosbaar of valt deze ruim binnen de categorie 'geen significant risico', heeft Toro er veiligheidshalve voor gekozen om Prop 65-waarschuwingen op te nemen. Als Toro deze waarschuwingen niet vermeldt, zou het bovendien vervolgd kunnen worden door de Staat Californië of door private personen die tenuitvoerlegging van Prop 65 beogen, en het kan op die manier aanzienlijke boetes krijgen.

Toro garantie

Beperkte garantie van 2 jaar of 1500 bedrijfsuren

Voorwaarden en producten waarvoor de garantie geldt

De Toro Company biedt de garantie dat uw Toro product (hierna: het 'product') vrij is van materiaalgebreken of fabricagefouten gedurende 2 jaar of 1.500 bedrijfsuren*, welke als eerste voorkomt. Deze garantie geldt voor alle producten met uitzondering van beluchters (zie de afzonderlijke garantieverklaringen voor deze producten). Als de garantie geldt, zullen wij het product kosteloos repareren en de kosten van diagnose, arbeid, onderdelen en transport niet in rekening brengen. De garantie gaat in op de datum waarop het product aan de oorspronkelijke koper werd geleverd.
* Het product is uitgerust met een urenteller.

Aanwijzingen voor aanvraag van garantieservice

U dient contact op te nemen met de distributeur van commerciële producten of de erkende dealer bij wie u het product heeft gekocht, zodra u denkt dat er sprake is van een geval waarop de garantie van toepassing is. Als het u moeite kost een distributeur of erkende dealer te vinden of als u vragen over garantierechten of -plichten heeft, kunt u contact met ons opnemen:

Toro Commercial Products Service Department
8111 Lyndale Avenue South
Bloomington, MN 55420-1196, VS

+1-952-888-8801 of +1-800-952-2740
E-mail: commercial.warranty@toro.com

Plichten van de eigenaar

Als eigenaar van het product bent u verantwoordelijk voor de vereiste onderhouds- en afstelwerkzaamheden die in de *gebruikershandleiding* worden vermeld. Productreparaties die worden veroorzaakt door het niet uitvoeren van de vereiste onderhouds- en afstelwerkzaamheden worden niet door deze garantie gedekt.

Situaties die niet onder de garantie vallen

Niet alle storingen of defecten van het product die plaatsvinden tijdens de garantieperiode zijn materiaalgebreken of fabricagefouten. Niet onder deze garantie vallen:

- Productstoringen die het gevolg zijn van het gebruik van vervangende onderdelen die niet van Toro afkomstig zijn, of van het aanbrengen of gebruiken van randapparaten of aangepaste accessoires en producten die niet van het merk Toro zijn.
- Productstoringen veroorzaakt door het feit dat de eigenaar nalaat het aanbevolen onderhoud en/of de aanpassingen uit te voeren.
- Defecten als gevolg van verkeerd, achteloos of roekeloos gebruik van het product.
- Door gebruik versleten onderdelen die niet defect zijn. Voorbeelden van onderdelen die slijten of worden verbruikt tijdens het normale gebruik van het product zijn onder meer, maar niet uitsluitend: remblokken en remvoeringen, koppelingsvoeringen, maaimessen, messenkooien, rollen en lagers (verzegeld of smeerbaar), ondermessen, bougies, zwenkwielen en zwenkwiellagers, banden, filters, drijfriemen en sommige onderdelen van spuitmachines zoals membranen, spuitdoppen, vloeistofstroommeters en afsluitkleppen.
- Storingen die worden veroorzaakt door externe invloeden zijn onder meer, maar niet uitsluitend: weersomstandigheden, wijze van opslag, verontreiniging, gebruik van niet-goedgekeurde brandstoffen, koelvloeistoffen, smeermiddelen, additieven, meststoffen, water of chemicaliën.
- Storingen of gebrekkige prestaties die het gevolg zijn van het gebruik van brandstoffen (bv. benzine, diesel of biodiesel) die niet aan hun respectievelijke industriestandaarden voldoen.
- Normale geluidssterkte, trillingen, slijtage en achteruitgang. Normale slijtage omvat, maar is niet beperkt tot, schade aan zittingen ten gevolge van slijtage of afslijting, afgesleten geverfde oppervlakken, gekraste stickers of ramen.

Onderdelen

De garantie wordt verleend op onderdelen die moeten worden vervangen in het kader van het vereiste onderhoud, gedurende de garantieperiode tot hun geplande vervanging. Een onderdeel dat uit hoofde van de garantie is vervangen, komt voor de duur van de oorspronkelijke productgarantie in aanmerking voor de garantie en wordt eigendom van Toro. Toro beslist in laatste instantie of een onderdeel of een groep van onderdelen wordt gerepareerd of vervangen. Toro mag voor garantiereparaties in de fabriek gereviseerde onderdelen gebruiken.

Garantie semitractieaccu en lithiumionaccu

Semitractieaccu's en lithiumionaccu's hebben een specifiek totaal aantal kilowatturen die zij tijdens hun levensduur kunnen leveren. De gebruikte technieken voor het bedienen, opladen en onderhouden van de accu kan leiden tot een langere of kortere levensduur van de accu. Naarmate de accu's in dit product worden verbruikt, zal hun bruikbaarheid tussen de oplaadintervallen langzaam verminderen totdat ze volledig uitgeput raken. Een accu vervangen die versleten is ten gevolge van normaal gebruik is de verantwoordelijkheid van de eigenaar van het product. Opmerking (alleen voor lithiumionaccu): raadpleeg de garantie van de accu voor meer informatie.

Levenslange garantie van de krukas (uitsluitend voor de ProStripe 02647)

De ProStripe met originele Toro koppelingsplaat en mesremkoppeling (ingebouwde mesremkoppeling (BBC) + koppelingsplaat) als originele apparatuur die door de originele koper wordt gebruikt in overeenstemming met de aanbevolen gebruiks- en onderhoudsprocedures, valt onder een levenslange garantie tegen verbuiging van de krukas van de motor. Machines die zijn uitgerust met frictieringen, mesremkoppelingen en andere dergelijke toestellen vallen niet onder de levenslange garantie van de krukas.

Al het onderhoud is voor rekening van de eigenaar

Opvoeren van de motor, smeren, reinigen en waxen, het vervangen van filters, koelvloeistof en het uitvoeren van aanbevolen onderhoudswerkzaamheden behoren tot de gebruikelijke werkzaamheden die nodig zijn voor Toro producten en die voor rekening van de eigenaar zijn.

Algemene voorwaarden

Op grond van deze garanties mogen reparaties uitsluitend worden uitgevoerd door een erkende Toro distributeur of dealer.

De Toro Company is niet aansprakelijk voor indirecte of bijkomende schade dan wel gevolgschade in samenhang met het gebruik van de Toro producten die onder deze garantie vallen, inclusief de kosten of uitgaven voor de levering van vervangend materiaal of diensten gedurende een redelijke periode van onbruikbaarheid of buitengebruikstelling tijdens de uitvoering van reparatiewerkzaamheden op grond van deze garantie. Met uitzondering van de emissiegarantie waarnaar hieronder, indien van toepassing, wordt verwezen, bestaat er geen andere expliciete garantie. Alle impliciete garanties van verkoopbaarheid of geschiktheid voor gebruik zijn beperkt tot de duur van deze expliciete garantie.

Sommige landen laten geen uitsluiting van incidentele of voortvloeiende schade toe, noch beperkingen van de duur van geïmpliceerde garanties. De bovenstaande uitsluitingen en beperkingen zijn daarom mogelijk niet op u van toepassing. Deze garantie geeft u specifieke wettelijke rechten; daarnaast kunt u beschikken over andere rechten die per land kunnen verschillen.

Opmerking over de emissiegarantie

Het emissiesysteem van uw product kan vallen onder de dekking van een afzonderlijke garantie die tegemoetkomt aan de eisen van de Amerikaanse Environmental Protection Agency (EPA) en/of de California Air Resources Board (CARB). De beperkingen van de bedrijfsuren die hierboven zijn genoemd, gelden niet voor de garantie op het emissiesysteem. Zie de garantieverklaring voor het emissiesysteem van de motor in de gebruikershandleiding van uw product of in het documentatiemateriaal van de fabrikant van de motor.

Andere landen dan de Verenigde Staten en Canada

Kopers van Toro producten die zijn geëxporteerd uit de Verenigde Staten of Canada moeten contact opnemen met hun Toro distributeur (dealer) voor de garantiebepalingen die in hun land van toepassing zijn. Als u om een of andere reden ontevreden bent over de service van uw distributeur of moeilijk informatie over de garantie kunt krijgen, verzoeken wij u contact op te nemen met uw erkend Toro servicecenter.

TORO®

Count on it.