Form No. 3468-118 Rev B

TORO®

Count on it.

Εγχειρίδιο χειρισμού και συντήρησης

Ελκυστήρες Reelmaster® 3555, 3575 και 3550

Αρ. μοντέλου 03820—Αρ. σειράς 410200000 και άνω
Αρ. μοντέλου 03821—Αρ. σειράς 410200000 και άνω
Αρ. μοντέλου 03910—Αρ. σειράς 410200000 και άνω

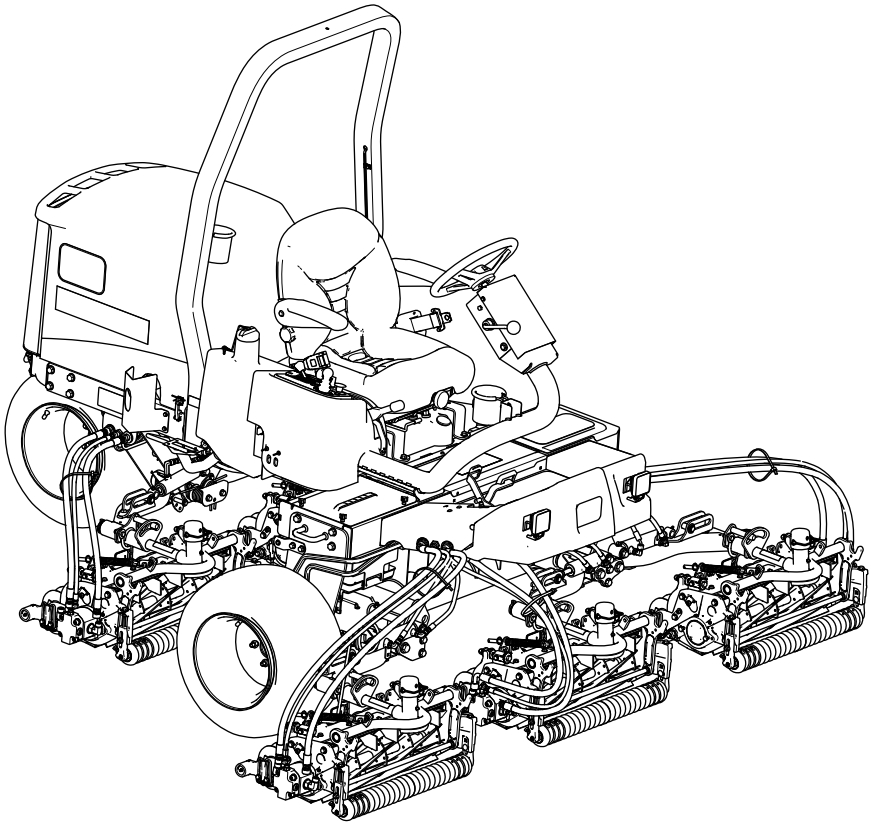

Εγγράψτε το προϊόν σας στη διεύθυνση www.Toro.com.
Μετάφραση του πρωτότυπου (EL)

CE UK CA

3468-118

Το συγκεκριμένο προϊόν είναι σε συμμόρφωση με όλες τις σχετικές Ευρωπαϊκές οδηγίες. Για λεπτομέρειες ανατρέξτε στη Δήλωση Συμμόρφωσης κάθε προϊόντος.

Η χρήση ή λειτουργία του κινητήρα σε εκτάσεις που καλύπτονται από δασική, θαμνώδη ή λιβαδική βλάστηση συνιστά παράβαση του άρθρου 4442 ή 4443 του Κώδικα Δημόσιων Πόρων (Public Resource Code) της Πολιτείας της Καλιφόρνιας, εκτός αν ο κινητήρας διαθέτει φλογοπαγίδα, κατά τα οριζόμενα στο άρθρο 4442, η οποία διατηρείται σε καλή κατάσταση λειτουργίας, ή αν ο κινητήρας είναι ειδικά κατασκευασμένος, εξοπλισμένος και συντηρούμενος για την πρόληψη πυρκαγιάς.

Το συνημμένο εγχειρίδιο χρήστη του κινητήρα παρέχεται με σκοπό την ενημέρωση σχετικά με την Αρχή Προστασίας του Περιβάλλοντος των ΗΠΑ (EPA) και τον κανονισμό για τον έλεγχο των εκπομπών (Emission Control Regulation) της Πολιτείας της Καλιφόρνιας που διέπει τα συστήματα εκπομπών, τη συντήρηση και τους όρους εγγύησης. Σε περίπτωση απώλειας, μπορείτε να το παραγγείλετε μέσω του κατασκευαστή του κινητήρα.

⚠ ΠΡΟΕΙΔΟΠΟΊΗΣΗ

ΚΑΛΙΦΟΡΝΙΑ
Προειδοποίηση Πρότασης 65

Τα καυσαέρια των πετρελαιοκινητήρων και ορισμένα από τα συστατικά τους είναι γνωστό στην Πολιτεία της Καλιφόρνια ότι προκαλούν καρκίνο, γενετικές ανωμαλίες και άλλες βλάβες στο αναπαραγωγικό σύστημα.

Οι ακροδέκτες, οι πόλοι και άλλα εξαρτήματα των μπαταριών περιέχουν μόλυβδο και ενώσεις του μολύβδου, χημικές ουσίες οι οποίες είναι γνωστό στην Πολιτεία της Καλιφόρνια ότι προκαλούν καρκίνο και βλάβες στο αναπαραγωγικό σύστημα. Πλένετε τα χέρια σας μετά τον χειρισμό.

Η χρήση του προϊόντος αυτού μπορεί να σας εκθέσει σε χημικές ουσίες οι οποίες, σύμφωνα με την Πολιτεία της Καλιφόρνια, είναι γνωστό ότι προκαλούν καρκίνο, γενετικές ανωμαλίες ή άλλες βλάβες στη διαδικασία αναπαραγωγής.

Το παρόν μηχάνημα είναι ένα χλοοκοπτικό μηχάνημα γκαζόν επιβαίνοντα χειριστή με κυλινδρικές λεπίδες, που προορίζεται για χρήση από επαγγελματίες χειριστές σε εμπορικές εφαρμογές. Είναι σχεδιασμένο κυρίως για την κοπή γρασιδιού σε καλά συντηρημένο χλοοτάπητα. Η χρήση αυτού του προϊόντος για άλλους σκοπούς πέραν του προβλεπόμενου ενδέχεται να ενέχει κινδύνους για εσάς και για τους διερχομένους.

Διαβάστε αυτές τις πληροφορίες προσεκτικά για να ενημερωθείτε για τη σωστή λειτουργία και συντήρηση του προϊόντος σας, καθώς και για την αποφυγή τραυματισμών και πρόκλησης ζημιών στο προϊόν. Είστε υπεύθυνοι για τη σωστή και ασφαλή λειτουργία του προϊόντος.

Επισκεφτείτε τη διεύθυνση www.Toro.com για περισσότερες πληροφορίες, όπως συμβουλές ασφαλείας, εκπαιδευτικό υλικό, πληροφορίες για παρελκόμενα ή για να βρείτε τον πλησιέστερο αντιπρόσωπο και να καταχωρίσετε το προϊόν σας.

Για σέρβις, γνήσια ανταλλακτικά Toro ή πρόσθετες πληροφορίες μπορείτε να επικοινωνείτε με έναν εξουσιοδοτημένο αντιπρόσωπο σέρβις ή την Εξυπηρέτηση Πελατών της Toro αναφέροντας τον αριθμό μοντέλου και τον σειριακό αριθμό του προϊόντος σας. Στο Σχήμα 1 παρουσιάζεται η θέση στην οποία θα βρείτε την ετικέτα με το μοντέλο και τον σειριακό αριθμό του προϊόντος. Αναγράψτε τους αριθμούς στο παρεχόμενο πεδίο.

Σημαντικό: **Με την κινητή σας συσκευή, μπορείτε να σαρώσετε τον κωδικό QR (αν υπάρχει) στην ετικέτα με τον σειριακό αριθμό σας για να δείτε πληροφορίες για την εγγύηση, τα ανταλλακτικά, καθώς και άλλες πληροφορίες για το προϊόν.**

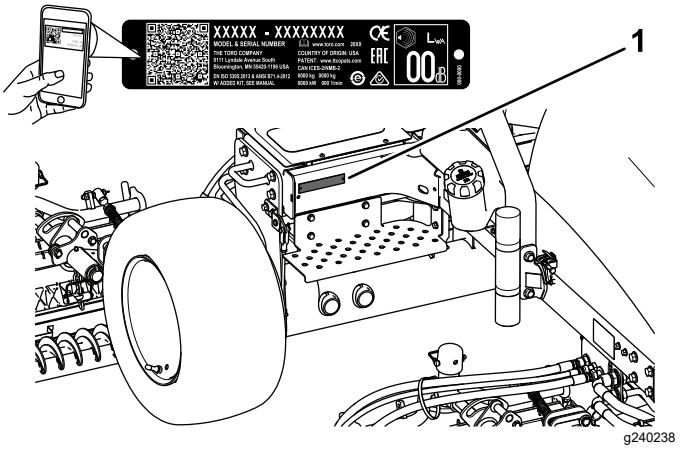

Σχήμα 1

1. Θέση ετικέτας αριθμού μοντέλου και σειριακού αριθμού

Αρ. μοντέλου _____

Αρ. σειράς _____

Εισαγωγή

© 2024—The Toro® Company
8111 Lyndale Avenue South
Bloomington, MN 55420

Επικοινωνήστε μαζί μας στη διεύθυνση www.Toro.com.
Τυπώθηκε στις ΗΠΑ
Με επιφύλαξη όλων των δικαιωμάτων

Περιεχόμενα

Ασφάλεια 4
Γενικές πληροφορίες ασφαλείας 4
Αυτοκόλλητα ασφαλείας και οδηγιών 6
Συναρμολόγηση 14
1 Τοποθέτηση των μονάδων κοπής 15
2 Ρύθμιση του ελατηρίου εξισορρόπησης χλοοτάπητα 18
3 Ρύθμιση πίεσης αέρα ελαστικών 19
4 Χρήση του ποδιού στήριξης της μονάδας κοπής 19
5 Εγκατάσταση του μάνδαλου του καπό 20
6 Τοποθέτηση ετικετών CE 21
Γενική επισκόπηση προϊόντος 23
Χειριστήρια 23
Κατανομέας χλοοκοπτικού μηχανήματος 25
Τεχνικά χαρακτηριστικά 26
Παρελκόμενα/Εξαρτήματα 26
Πριν από τη λειτουργία 27
Ασφάλεια πριν από τη λειτουργία 27
Προδιαγραφές καυσίμου 27
Ανεφοδιασμός του ρεζερβουάρ καυσίμου 28
Εκτέλεση της καθημερινής συντήρησης 28
Έλεγχος των διακοπτών ενδοασφάλισης 28
Έλεγχος του χειρόφρενου 29
Ρύθμιση του καθίσματος 30
Κατά τη λειτουργία 31
Ασφάλεια κατά τη λειτουργία 31
Θέση του κινητήρα σε λειτουργία 32
Θέση του κινητήρα εκτός λειτουργίας 33
Λειτουργία του μηχανήματος 34
Ρυθμός κοπής (ταχύτητα κυλίνδρων κοπής) 35
Ορισμός ταχύτητας περιστρεφόμενων λεπίδων 36
Ρύθμιση του αντίβαρου των βραχιόνων ανύψωσης 37
Ρύθμιση της καθοδικής πίεσης των βραχιόνων ανύψωσης 37
Εκτόνωση του συστήματος καυσίμου 38
Επεξήγηση λειτουργίας της διαγνωστικής λυχνίας 38
Συμβουλές για το χειρισμό 39
Μετά τη λειτουργία 39
Ασφάλεια μετά τη λειτουργία 39
Ρυμούλκηση του μηχανήματος 39
Εντοπισμός των σημείων πρόσδεσης 40
Μεταφορά του μηχανήματος 40
Συντήρηση 41
Ασφάλεια συντήρησης 41
Συνιστώμενο χρονοδιάγραμμα συντήρησης 41
Λίστα ελέγχου για την καθημερινή συντήρηση 43
Διαδικασίες πριν από τη συντήρηση 44
Προετοιμασία για συντήρηση 44
Αφαίρεση του καλύμματος της μπαταρίας 44
Άνοιγμα του καπό 45
Θέσεις σημείων ανύψωσης 45
Λίπανση 46
Γρασάρισμα των ρουλεμάν και των δακτυλίων 46
Συντήρηση κινητήρα 47
Ασφάλεια κινητήρα 47
Προδιαγραφές λαδιού κινητήρα 47
Έλεγχος στάθμης λαδιού κινητήρα 47
Αλλαγή λαδιού κινητήρα και φίλτρου 48
Σέρβις του φίλτρου αέρα 49
Συντήρηση συστήματος καυσίμου 50
Συντήρηση καυσίμου 50
Αποθήκευση καυσίμου 50
Σέρβις του ρεζερβουάρ καυσίμου 51
Επιθεώρηση σωλήνων και συνδέσεων καυσίμου 51
Αποστράγγιση του διαχωριστή νερού 51
Αλλαγή του κάνιστρου του φίλτρου καυσίμου 51
Εκτόνωση αέρα από τους εγχυτήρες 52
Συντήρηση ηλεκτρικού συστήματος 53
Ασφάλεια ηλεκτρικού συστήματος 53
Σέρβις της μπαταρίας 53
Ασφάλειες 54
Συντήρηση συστήματος μετάδοσης κίνησης 55
Έλεγχος πίεσης ελαστικών 55
Σύσφιξη των παξιμαδιών τροχών 55
Σύσφιξη των παξιμαδιών πλήμνης του άξονα 55
Ρύθμιση του συστήματος κίνησης πορείας για τη νεκρά 55
Συντήρηση συστήματος ψύξης 56
Ασφάλεια συστήματος ψύξης 56
Προδιαγραφές ψυκτικού υγρού 56
Έλεγχος στάθμης ψυκτικού υγρού 57
Καθαρισμός του συστήματος ψύξης του κινητήρα 57
Συντήρηση φρένων 58
Ρύθμιση του χειρόφρενου 58
Σέρβις των φρένων στάθμευσης 58
Συντήρηση ιμάντων 63
Σέρβις των ιμάντων του κινητήρα 63
Συντήρηση συστήματος χειριστηρίων 64
Ρύθμιση της ταχύτητας πορείας κοπής 64
Ρύθμιση του γκαζιού 64
Συντήρηση υδραυλικού συστήματος 65
Ασφάλεια υδραυλικού συστήματος 65
Έλεγχος των υδραυλικών σωληνώσεων και εύκαμπτων σωλήνων 65
Προδιαγραφές υδραυλικού υγρού 65

Έλεγχος της στάθμης του υδραυλικού υγρού 66
Χωρητικότητα σε υδραυλικό υγρό 66
Αλλαγή του υδραυλικού υγρού 66
Αλλαγή του φίλτρου υδραυλικού συστήματος 67
Συντήρηση του συστήματος μονάδων κοπής 68
Ασφάλεια λεπίδων 68
Έλεγχος της επαφής κυλίνδρου - μαχαιριού κλίνης 68
Χρήση της προαιρετικής μπάρας ένδειξης 68
Ανάστροφη κίνηση των μονάδων κοπής 69
Καθαρισμός 71
Πλύσιμο του μηχανήματος 71
Αποθήκευση 72
Ασφάλεια αποθήκευσης 72
Προετοιμασία του χλοοκοπτικού οχήματος 72
Προετοιμασία του κινητήρα 72
Αποθήκευση της μπαταρίας 72
Επίλυση προβλημάτων 73
Επεξήγηση της οθόνης της διαγνωστικής λυχνίας ACE 73
Επαλήθευση της λειτουργίας των διακοπτών ενδοασφάλισης 73
Επαλήθευση της λειτουργίας εξόδου 74

Ασφάλεια

Γενικές πληροφορίες ασφαλείας

Αυτό το προϊόν είναι ικανό να ακρωτηριάσει άκρα και να εκτοξεύσει αντικείμενα.

- Διαβάστε και κατανοήστε τα περιεχόμενα του παρόντος *Εγχειριδίου Χειριστή* πριν θέσετε τον κινητήρα σε λειτουργία.
- Ο χειρισμός του μηχανήματος απαιτεί την πλήρη προσοχή σας. Μην ασχολείστε με δραστηριότητες που σας αποσπούν την προσοχή, καθώς αυτό θα μπορούσε να οδηγήσει σε τραυματισμό ή υλικές βλάβες.
- Μην πλησιάζετε τα χέρια ή τα πόδια σας κοντά στα κινούμενα μέρη του μηχανήματος.
- Μη θέτετε το μηχάνημα σε λειτουργία αν όλα τα προστατευτικά καλύμματα και οι άλλες προστατευτικές διατάξεις ασφαλείας δεν είναι στη θέση τους ή δεν λειτουργούν κανονικά.
- Κρατήστε τους διερχομένους και τα παιδιά μακριά από τον χώρο λειτουργίας του μηχανήματος. Μην επιτρέπετε ποτέ τον χειρισμό του μηχανήματος από παιδιά.
- Σβήστε τον κινητήρα, αφαιρέστε το κλειδί και περιμένετε να ακινητοποιηθούν όλα τα κινούμενα μέρη προτού απομακρυνθείτε από τη θέση χειριστή. Πριν προβείτε σε ρύθμιση, σέρβις, καθαρισμό ή αποθήκευση του μηχανήματος, αφήστε το μηχάνημα να κρυώσει.

Προειδοποιητικό σύμβολο

Το προειδοποιητικό σύμβολο (Σχήμα 2) που εμφανίζεται στο παρόν εγχειρίδιο και επάνω στο μηχάνημα επισημαίνει σημαντικά μηνύματα για την ασφάλεια, τα οποία πρέπει να τηρείτε προκειμένου να αποτρέπονται τα ατυχήματα.

g000502

Σχήμα 2
Προειδοποιητικό σύμβολο

Το προειδοποιητικό σύμβολο εμφανίζεται επάνω από πληροφορίες οι οποίες σας προειδοποιούν σχετικά με μη ασφαλείς ενέργειες ή καταστάσεις και ακολουθείται από τη λέξη **ΚΙΝΔΥΝΟΣ**, **ΠΡΟΕΙΔΟΠΟΙΗΣΗ** ή **ΠΡΟΣΟΧΗ**.

Η λέξη **ΚΙΝΔΥΝΟΣ** υποδεικνύει μια επικείμενη επικίνδυνη κατάσταση η οποία, εάν δεν αποφευχθεί, **θα προκαλέσει** θάνατο ή σοβαρό τραυματισμό.

Η λέξη **ΠΡΟΕΙΔΟΠΟΙΗΣΗ** υποδεικνύει μια ενδεχομένως επικίνδυνη κατάσταση η οποία, εάν δεν αποφευχθεί, **ενδέχεται να προκαλέσει** θάνατο ή σοβαρό τραυματισμό.

Η λέξη **ΠΡΟΣΟΧΗ** υποδεικνύει μια ενδεχομένως επικίνδυνη κατάσταση η οποία, εάν δεν αποφευχθεί, **ενδέχεται να προκαλέσει** ελαφρύ ή μέτριο τραυματισμό.

Στο παρόν εγχειρίδιο χρησιμοποιούνται δύο ακόμη λέξεις για την επισήμανση συγκεκριμένων πληροφοριών. Η λέξη **Σημαντικό** εφιστά την προσοχή σε σημαντικές πληροφορίες μηχανολογικού ενδιαφέροντος και η λέξη **Σημείωση** υπογραμμίζει πληροφορίες γενικού ενδιαφέροντος που χρήζουν ιδιαίτερης προσοχής.

Αυτοκόλλητα ασφαλείας και οδηγιών

Οι ετικέτες προειδοποίησης και οδηγιών ασφάλειας είναι εύκολα αναγνώσιμες από τον χειριστή και βρίσκονται κοντά σε κάθε πηγή δυνητικού κινδύνου. Αντικαταστήστε τις τυχόν φθαρμένες ή αποκολλημένες ετικέτες.

Σύμβολα μπαταρίας

Πάνω στη μπαταρία σας βρίσκονται όλα τα παραπάνω σύμβολα ή κάποια από αυτά.

1. Κίνδυνος έκρηξης
2. Διατηρείτε μακριά από φωτιά και γυμνές φλόγες και μην καπνίζετε
3. Κίνδυνος καυστικού υγρού/χημικού εγκαύματος
4. Χρησιμοποιείτε προστατευτικά για τα μάτια.
5. Διαβάστε το *Εγχειρίδιο Χειριστή*.
6. Φροντίστε ώστε οι διερχόμενοι να παραμένουν μακριά από τη μπαταρία.
7. Χρησιμοποιείτε προστατευτικά για τα μάτια· τα εκρηκτικά αέρια μπορούν να προκαλέσουν τύφλωση και άλλες σωματικές βλάβες.
8. Τα οξέα της μπαταρίας μπορούν να προκαλέσουν τύφλωση ή σοβαρά εγκαύματα.
9. Ξεπλύνετε αμέσως τα μάτια με νερό και ζητήστε γρήγορα ιατρική βοήθεια.
10. Περιέχει μόλυβδο· μην την απορρίπτετε.

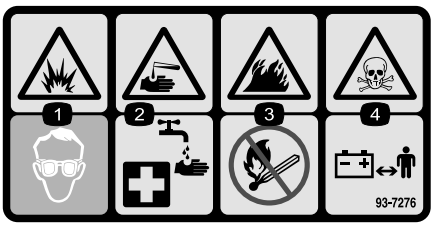

decal93-7276

93-7276

1. Κίνδυνος έκρηξης—Χρησιμοποιείτε προστατευτικά για τα μάτια.
2. Κίνδυνος καυστικού υγρού/χημικού εγκαύματος—για παροχή πρώτων βοηθειών, ξεπλύνετε με νερό.
3. Κίνδυνος πυρκαγιάς—διατηρείτε μακριά από φωτιά και γυμνές φλόγες και μην καπνίζετε.
4. Κίνδυνος δηλητηρίασης—κρατάτε τα παιδιά μακριά από την μπαταρία.

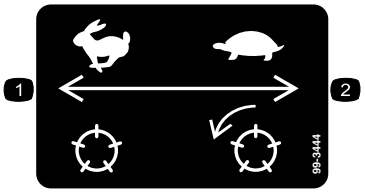

decal99-3444

99-3444

1. Ταχύτητα μεταφοράς—γρήγορα
2. Ταχύτητα κοπής—αργά

Μοντέλα 03821 και 03910

decal106-6755

106-6755

1. Υπό πίεση ψυκτικό υγρό κινητήρα.
2. Κίνδυνος έκρηξης—διαβάστε το *Εγχειρίδιο Χειριστή*.
3. Προειδοποίηση—μην αγγίζετε τη θερμή επιφάνεια.
4. Προειδοποίηση—διαβάστε το *Εγχειρίδιο Χειριστή*.

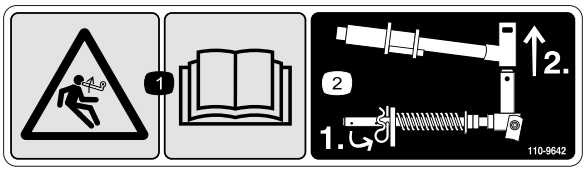

decal110-9642

110-9642

1. Κίνδυνος αποθηκευμένης ενέργειας—διαβάστε το *Εγχειρίδιο Χειριστή*.
2. Μετακινήστε την κοπίλια στην οπή που βρίσκεται πιο κοντά στον βραχίονα της ράβδου και, στη συνέχεια, αφαιρέστε τον βραχίονα ανύψωσης και το στήριγμα του άξονα περιστροφής.

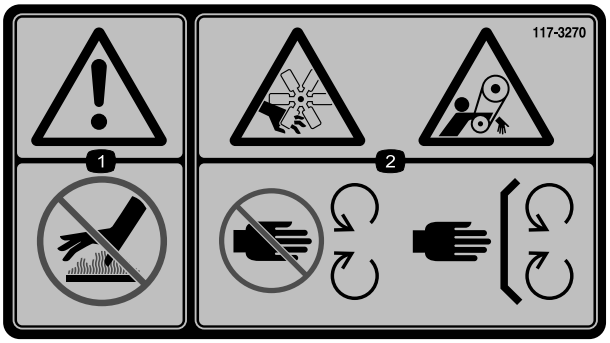

decal117-3270

117-3270

1. Προειδοποίηση—μην αγγίζετε τη θερμή επιφάνεια.
2. Κίνδυνος κοψίματος/ακρωτηριασμού άνω άκρων, κίνδυνος εμπλοκής από τον ιμάντα—μην πλησιάζετε στα κινούμενα μέρη. Βεβαιωθείτε ότι όλα τα προστατευτικά καλύμματα και οι υπόλοιπες προστατευτικές διατάξεις είναι στη θέση τους.

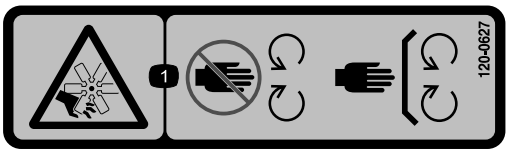

decal120-0627

120-0627

1. Κίνδυνος κοψίματος/ακρωτηριασμού από τον ανεμιστήρα—Μην πλησιάζετε στα κινούμενα μέρη. Βεβαιωθείτε ότι όλα τα προστατευτικά καλύμματα και οι υπόλοιπες προστατευτικές διατάξεις είναι στη θέση τους.

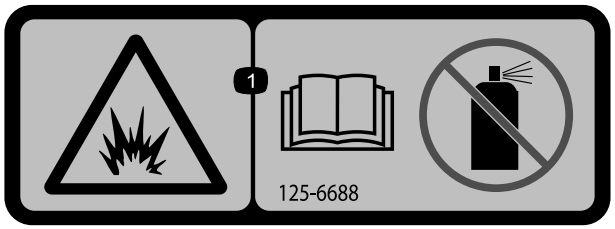

decal125-6688

125–6688

1. Κίνδυνος έκρηξης—διαβάστε το *Εγχειρίδιο Χειριστή*. Μη χρησιμοποιείτε υγρό έναυσης/εκκίνησης.

---

decal133-8062

133-8062

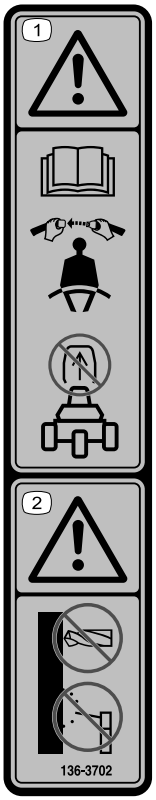

decal136-3702

136-3702

1. Προειδοποίηση—διαβάστε το *Εγχειρίδιο Χειριστή*. Φοράτε ζώνη ασφαλείας. Μην αφαιρέσετε την αψίδα ασφαλείας.
2. Προειδοποίηση—Μην τροποποιείτε την αψίδα ασφαλείας.

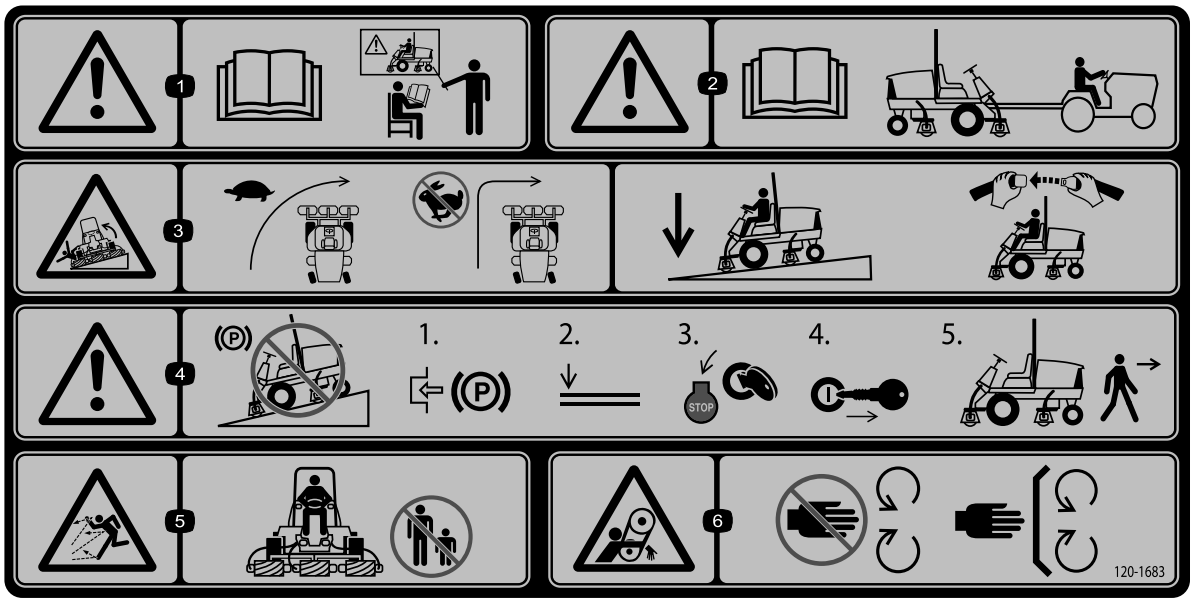

decal120-1683

120-1683

1. Προειδοποίηση—διαβάστε το *Εγχειρίδιο Χειριστή·* όλοι οι χειριστές πρέπει να έχουν εκπαιδευτεί προτού χρησιμοποιήσουν το μηχάνημα.
2. Προειδοποίηση—διαβάστε το *Εγχειρίδιο Χειριστή* προτού ρυμουλκήσετε το μηχάνημα.
3. Κίνδυνος ανατροπής—οδηγείτε με χαμηλή ταχύτητα σε στροφές. Μην στρίβετε απότομα όταν κινείστε με μεγάλη ταχύτητα. Χαμηλώνετε τις μονάδες κοπής όταν κινείστε σε κατωφέρεια. Χρησιμοποιείτε σύστημα προστασίας σε περίπτωση ανατροπής και φοράτε ζώνη ασφαλείας.
4. Προειδοποίηση—μην σταθμεύετε το μηχάνημα σε επικλινή εδάφη. Βάλτε χειρόφρενο, χαμηλώστε τις μονάδες κοπής και αφαιρέστε το κλειδί από τη μίζα, προτού απομακρυνθείτε από το μηχάνημα.
5. Κίνδυνος εκτόξευσης αντικειμένων—φροντίστε ώστε οι διερχόμενοι να παραμένουν μακριά.
6. Κίνδυνος εμπλοκής από τον ιμάντα—μην πλησιάζετε στα κινούμενα μέρη. Βεβαιωθείτε ότι όλα τα προστατευτικά καλύμματα και οι υπόλοιπες προστατευτικές διατάξεις είναι στη θέση τους.

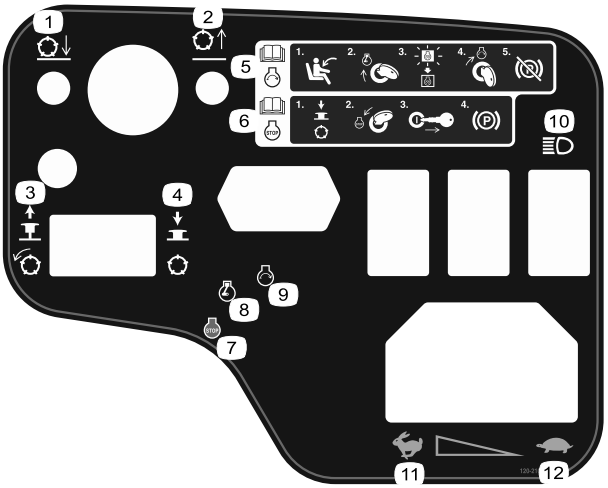

decal120-2105

120-2105

1. Χαμηλώστε τις μονάδες κοπής.
2. Ανυψώστε τις μονάδες κοπής.
3. Τραβήξτε προς τα πάνω για να ενεργοποιήσετε τις μονάδες κοπής.
4. Πιέστε προς τα κάτω για να απενεργοποιήσετε τις μονάδες κοπής.
5. Διαβάστε το *Εγχειρίδιο Χειριστή* για πληροφορίες σχετικά με την εκκίνηση του κινητήρα—καθίστε στη θέση του χειριστή, γυρίστε το κλειδί στη θέση προθέρμανσης του κινητήρα, περιμένετε μέχρι να σβήσει η φωτεινή ένδειξη προθέρμανσης του κινητήρα, γυρίστε το κλειδί στη θέση εκκίνησης του κινητήρα και λύστε το χειρόφρενο.
6. Διαβάστε το *Εγχειρίδιο Χειριστή* για πληροφορίες σχετικά με το σβήσιμο του κινητήρα—απενεργοποιήστε τις μονάδες κοπής, γυρίστε το κλειδί στη θέση σβησίματος του κινητήρα, αφαιρέστε το κλειδί από τον διακόπτη μίζας και βάλτε χειρόφρενο.
7. Κινητήρας—Σβήσιμο
8. Κινητήρας—Προθέρμανση
9. Κινητήρας—Εκκίνηση
10. Φώτα
11. Γρήγορα
12. Αργά

Μοντέλα 03910 και 03820

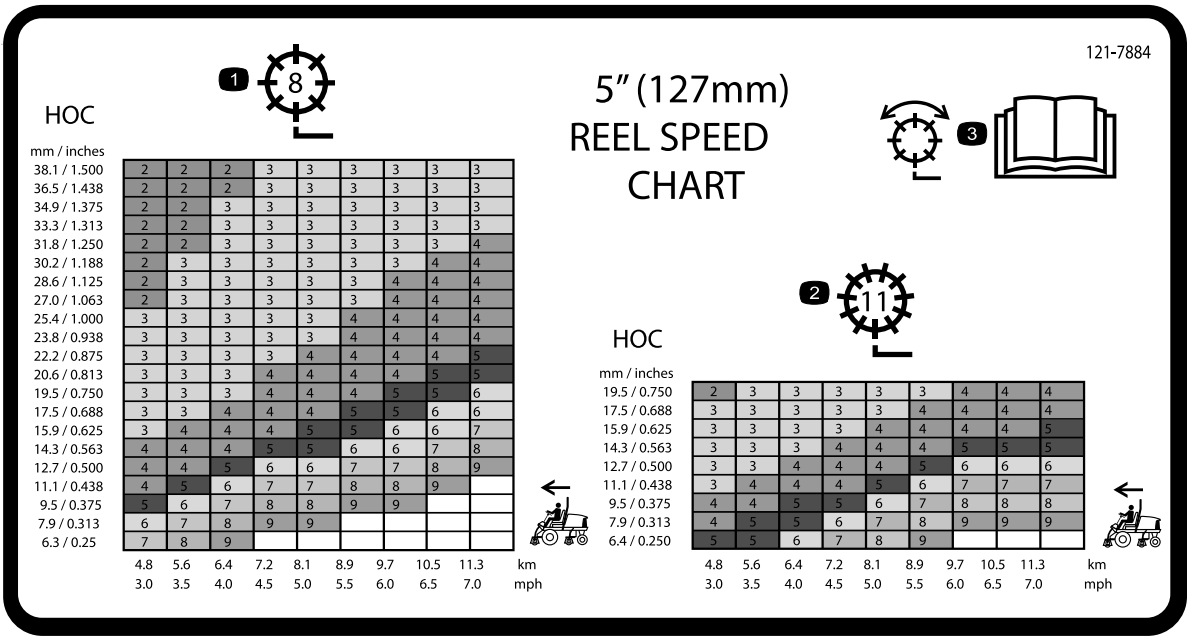

121-7884

1. Ρύθμιση κυλίνδρου κοπής 8 λεπίδων
2. Ρύθμιση κυλίνδρου κοπής 11 λεπίδων
3. Διαβάστε το *Εγχειρίδιο Χειριστή* για πληροφορίες σχετικά με τη ρύθμιση του κυλίνδρου.

Μοντέλο 03821

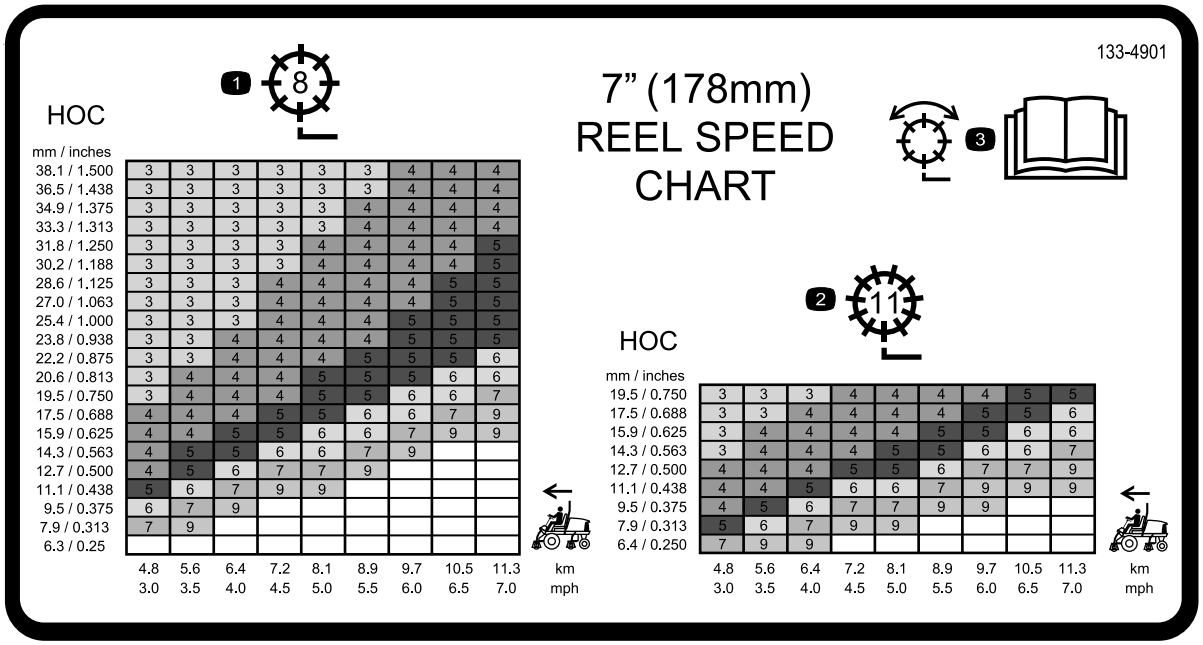

133-4901

1. Ρύθμιση κυλίνδρου κοπής 8 λεπίδων
2. Ρύθμιση κυλίνδρου κοπής 11 λεπίδων
3. Διαβάστε το *Εγχειρίδιο Χειριστή* για πληροφορίες σχετικά με τη ρύθμιση του κυλίνδρου.

Μοντέλο 03910

Επικόλληση πάνω από τον Κωδ. 120-1683 για τη σήμανση CE ενός μηχανήματος

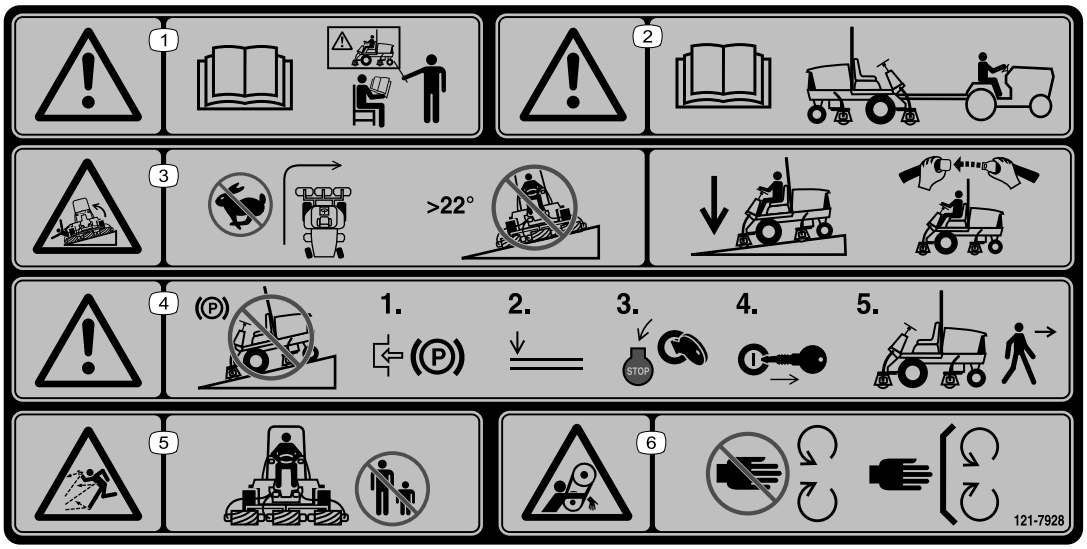

decal121-7928

121-7928

Σημείωση: Το παρόν μηχάνημα είναι σε συμμόρφωση με τη δοκιμή ευστάθειας κατά το πρότυπο του κλάδου όσον αφορά τις δοκιμές εγκάρσιας και διαμήκους στατικής ευστάθειας, και η μέγιστη συνιστώμενη κλίση εδάφους αναγράφεται στην ετικέτα. Μελετήστε τις οδηγίες σχετικά με τον χειρισμό του μηχανήματος σε επικλινή εδάφη στο *Εγχειρίδιο Χειριστή*, καθώς και τις συνθήκες στις οποίες πρέπει να χειρίζεστε το μηχάνημα, για να κρίνετε αν μπορείτε να χειριστείτε το μηχάνημα τη συγκεκριμένη χρονική στιγμή και στη συγκεκριμένη περιοχή. Οι αλλαγές στο ανάγλυφο του εδάφους μπορεί να προκαλέσουν διαφορετική συμπεριφορά του μηχανήματος σε επικλινή εδάφη. Αν είναι δυνατόν, κρατήστε τις μονάδες κοπής χαμηλωμένες έως το έδαφος κατά τον χειρισμό του μηχανήματος σε επικλινή εδάφη. Η ανύψωση των μονάδων κοπής κατά τη χρήση του μηχανήματος σε επικλινή εδάφη μπορεί να καταστήσει το μηχάνημα ασταθές.

1. Προειδοποίηση—διαβάστε το *Εγχειρίδιο Χειριστή*· όλοι οι χειριστές πρέπει να έχουν εκπαιδευτεί προτού χρησιμοποιήσουν το μηχάνημα.
2. Προειδοποίηση—διαβάστε το *Εγχειρίδιο Χειριστή* προτού ρυμουλκήσετε το μηχάνημα.
3. Κίνδυνος ανατροπής—οδηγείτε με χαμηλή ταχύτητα σε στροφές. Μην οδηγείτε σε επικλινή εδάφη με κλίση μεγαλύτερη από 22°. Χαμηλώνετε τις μονάδες κοπής όταν κινείστε σε κατωφέρεια. Χρησιμοποιείτε σύστημα προστασίας σε περίπτωση ανατροπής και φοράτε ζώνη ασφαλείας.
4. Προειδοποίηση—μην σταθμεύετε το μηχάνημα σε επικλινή εδάφη. Βάλτε χειρόφρενο, χαμηλώστε τις μονάδες κοπής και αφαιρέστε το κλειδί από τη μίζα, προτού απομακρυνθείτε από το μηχάνημα.
5. Κίνδυνος εκτόξευσης αντικειμένων—φροντίστε ώστε οι διερχόμενοι να παραμένουν μακριά.
6. Κίνδυνος εμπλοκής από τον ιμάντα—μην πλησιάζετε στα κινούμενα μέρη. Βεβαιωθείτε ότι όλα τα προστατευτικά καλύμματα και οι υπόλοιπες προστατευτικές διατάξεις είναι στη θέση τους.

Μοντέλα 03820 και 03821

Επικόλληση πάνω από τον Κωδ. 120-1683 για τη σήμανση CE ενός μηχανήματος

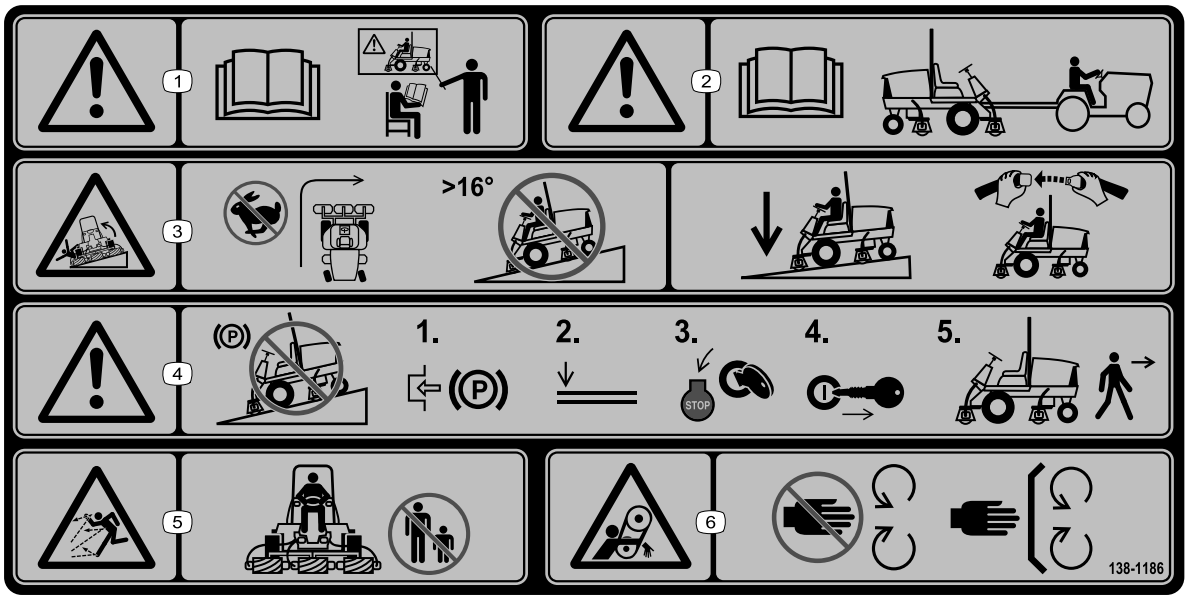

decal138-1186

138-1186

Σημείωση: Το παρόν μηχάνημα είναι σε συμμόρφωση με τη δοκιμή ευστάθειας κατά το πρότυπο του κλάδου όσον αφορά τις δοκιμές εγκάρσιας και διαμήκους στατικής ευστάθειας, και η μέγιστη συνιστώμενη κλίση εδάφους αναγράφεται στην ετικέτα. Μελετήστε τις οδηγίες σχετικά με τον χειρισμό του μηχανήματος σε επικλινή εδάφη στο *Εγχειρίδιο Χειριστή*, καθώς και τις συνθήκες στις οποίες πρέπει να χειρίζεστε το μηχάνημα, για να κρίνετε αν μπορείτε να χειριστείτε το μηχάνημα τη συγκεκριμένη χρονική στιγμή και στη συγκεκριμένη περιοχή. Οι αλλαγές στο ανάγλυφο του εδάφους μπορεί να προκαλέσουν διαφορετική συμπεριφορά του μηχανήματος σε επικλινή εδάφη. Αν είναι δυνατόν, κρατήστε τις μονάδες κοπής χαμηλωμένες έως το έδαφος κατά τον χειρισμό του μηχανήματος σε επικλινή εδάφη. Η ανύψωση των μονάδων κοπής κατά τη χρήση του μηχανήματος σε επικλινή εδάφη μπορεί να καταστήσει το μηχάνημα ασταθές.

1. Προειδοποίηση—διαβάστε το *Εγχειρίδιο Χειριστή*· όλοι οι χειριστές πρέπει να έχουν εκπαιδευτεί προτού χρησιμοποιήσουν το μηχάνημα.
2. Προειδοποίηση—διαβάστε το *Εγχειρίδιο Χειριστή* προτού ρυμουλκήσετε το μηχάνημα.
3. Κίνδυνος ανατροπής—οδηγείτε με χαμηλή ταχύτητα σε στροφές. Μην οδηγείτε σε επικλινή εδάφη με κλίση μεγαλύτερη από 16°. Χαμηλώνετε τις μονάδες κοπής όταν κινείστε σε κατωφέρεια. Χρησιμοποιείτε σύστημα προστασίας σε περίπτωση ανατροπής και φοράτε ζώνη ασφαλείας.
4. Προειδοποίηση—μην σταθμεύετε το μηχάνημα σε επικλινή εδάφη. Βάλτε χειρόφρενο, χαμηλώστε τις μονάδες κοπής και αφαιρέστε το κλειδί από τη μίζα, προτού απομακρυνθείτε από το μηχάνημα.
5. Κίνδυνος εκτόξευσης αντικειμένων—φροντίστε ώστε οι διερχόμενοι να παραμένουν μακριά.
6. Κίνδυνος εμπλοκής από τον ιμάντα—μην πλησιάζετε στα κινούμενα μέρη. Βεβαιωθείτε ότι όλα τα προστατευτικά καλύμματα και οι υπόλοιπες προστατευτικές διατάξεις είναι στη θέση τους.

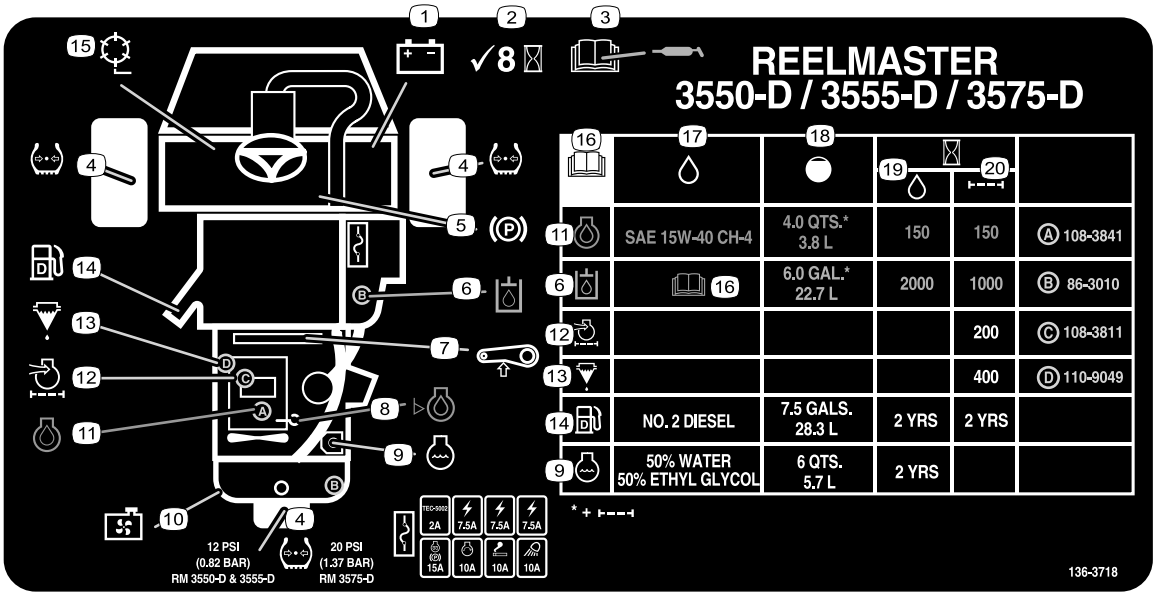

decal136-3718

136-3718

1. Μπαταρία
2. Ελέγχετε κάθε 8 ώρες.
3. Διαβάστε το *Εγχειρίδιο Χειριστή* για πληροφορίες σχετικά με τη λίπανση.
4. Πίεση ελαστικών
5. Χειρόφρενο
6. Υδραυλικό υγρό
7. Ιμάντας
8. Στάθμη λαδιού κινητήρα
9. Ψυκτικό υγρό κινητήρα
10. Σήτα ψυγείου
11. Λάδι κινητήρα
12. Φίλτρο αέρα κινητήρα
13. Διαχωριστής καυσίμου/νερού
14. Καύσιμο
15. Ταχύτητα κυλίνδρου κοπής
16. Διαβάστε το *Εγχειρίδιο Χειριστή*.
17. Υγρά
18. Χωρητικότητα
19. Διάστημα αλλαγής υγρών (ώρες)
20. Διάστημα αλλαγής φίλτρου (ώρες)

Συναρμολόγηση

Μη συναρμολογημένα εξαρτήματα

Χρησιμοποιήστε τον παρακάτω πίνακα για να επαληθεύσετε ότι όλα τα εξαρτήματα έχουν αποσταλεί.

Διαδικασία	Περιγραφή	Ποσ.	Χρήση
1	Δεξιός οδηγός εύκαμπτου σωλήνα (Μοντέλα 03820 και 03821) Αριστερός οδηγός εύκαμπτου σωλήνα (Μοντέλα 03820 και 03821)	1 1	Τοποθετήστε τις μονάδες κοπής.
2	Δεν απαιτούνται εξαρτήματα	–	Ρυθμίστε το ελατήριο εξισορρόπησης χλοοτάπητα.
3	Δεν απαιτούνται εξαρτήματα	–	Προσαρμόστε την πίεση αέρα των ελαστικών.
4	Πόδι στήριξης μονάδας κοπής	1	Χρησιμοποιήστε το πόδι στήριξης της μονάδας κοπής.
5	Βάση ασφάλισης Πριτσίνι Ροδέλα Βίδα (1/4" x 2") Ασφαλιστικό παξιμάδι (¼")	1 2 1 1 1	Εγκαταστήστε το μάνδαλο του καπό (μηχανήματα CE).
6	Ετικέτα έτους παραγωγής Ετικέτα CE(Κωδ. 133-8095) Ετικέτα προειδοποίησης κινδύνου (Κωδ. 138-1186—Μοντέλα 03820 και 03821) Ετικέτα προειδοποίησης κινδύνου (Κωδ. 121-7928—Μοντέλο 03910)	1 1 1 1	Τοποθετήστε τις ετικέτες CE εάν απαιτείται.

Πρόσθετο υλικό και εξαρτήματα

Περιγραφή	Ποσ.	Χρήση
Κλειδιά	2	Θέστε τον κινητήρα σε λειτουργία.
Εγχειρίδιο Χειριστή Εγχειρίδιο χρήστη του κινητήρα	1 1	Διαβάστε τα εγχειρίδια πριν χειριστείτε το μηχάνημα.
Χαρτί ελέγχου απόδοσης κοπής	1	Χρησιμοποιήστε το χαρτί για να ρυθμίσετε την επαφή κυλίνδρου - μαχαιριού κλίνης της μονάδας κοπής.
Προσθήκη	1	Χρησιμοποιήστε την προσθήκη για να ρυθμίσετε την επαφή κυλίνδρου - μαχαιριού κλίνης της μονάδας κοπής.

Σημείωση: Καθορίστε την αριστερή και δεξιά πλευρά του μηχανήματος από την κανονική θέση χειρισμού.

1

Τοποθέτηση των μονάδων κοπής

Εξαρτήματα που απαιτούνται για αυτή τη διαδικασία:

1	Δεξιός οδηγός εύκαμπτου σωλήνα (Μοντέλα 03820 και 03821)
1	Αριστερός οδηγός εύκαμπτου σωλήνα (Μοντέλα 03820 και 03821)

Προετοιμασία του μηχανήματοςκαι των μονάδων κοπής

1. Σταθμεύστε το μηχάνημα σε επίπεδο έδαφος, βάλτε χειρόφρενο, σβήστε τον κινητήρα και αφαιρέστε το κλειδί από τον διακόπτη μίζας.
2. Αφαιρέστε τα μοτέρ κυλίνδρων κοπής από τους εργοστασιακούς βραχίονες.
3. Αφαιρέστε και απορρίψτε τις βάσεις μεταφοράς.
4. Βγάλτε τις μονάδες κοπής από τα χαρτοκιβώτια. Συναρμολογήστε και ρυθμίστε τις, όπως περιγράφεται στο *Εγχειρίδιο Χειριστή* για τις μονάδες κοπής.
5. Φροντίστε ώστε το αντίβαρο (Σχήμα 3) να είναι τοποθετημένο στο κατάλληλο άκρο της μονάδας κοπής, όπως περιγράφεται στο *Εγχειρίδιο Χειριστή* για τις μονάδες κοπής.

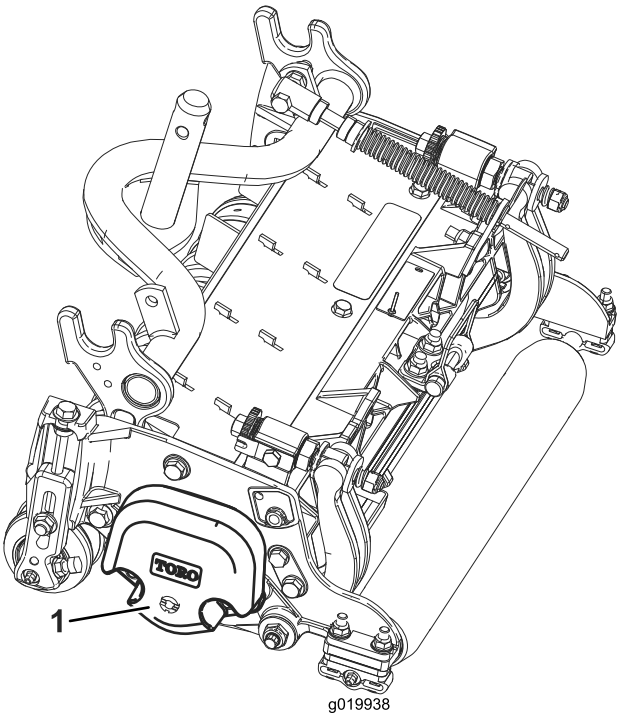

g019938

Σχήμα 3

1. Αντίβαρο

Τοποθέτηση του Ελατηρίου εξισορρόπησης χλοοτάπητα

Όλες οι μονάδες κοπής παραδίδονται με το ελατήριο εξισορρόπησης χλοοτάπητα τοποθετημένο στη δεξιά πλευρά της μονάδας κοπής. Βεβαιωθείτε ότι το ελατήριο εξισορρόπησης χλοοτάπητα είναι στερεωμένο στην ίδια πλευρά της μονάδας κοπής με το μοτέρ κίνησης κυλίνδρων.

Σημείωση: Κατά την τοποθέτηση ή αφαίρεση των μονάδων κοπής, βεβαιωθείτε ότι η κοπίλια είναι τοποθετημένη στην οπή της ράβδου ελατηρίου που βρίσκεται δίπλα στον βραχίονα της ράβδου. Σε διαφορετική περίπτωση, τοποθετήστε την κοπίλια στην οπή που βρίσκεται στο άκρο της ράβδου.

1. Αφαιρέστε τα 2 μπουλόνια κίνησης και τα παξιμάδια που στερεώνουν τον βραχίονα της ράβδου στις γλωττίδες της μονάδας κοπής (Σχήμα 4).

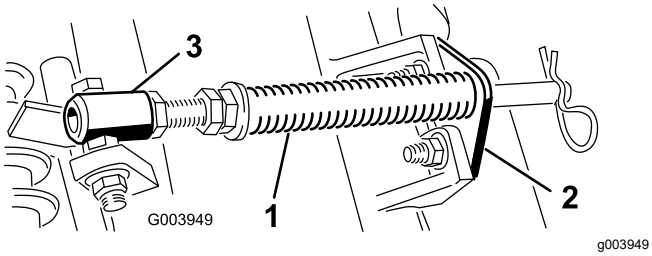

Σχήμα 4

1. Ελατήριο εξισορρόπησης χλοοτάπητα
2. Βραχίονας ράβδου
3. Σωλήνας ελατηρίου

2. Αφαιρέστε το παξιμάδι φλαντζωτής κεφαλής που στερεώνει το μπουλόνι του σωλήνα ελατηρίου στη γλωττίδα του πλαισίου φορέα (Σχήμα 4) και αφαιρέστε το συγκρότημα.
3. Τοποθετήστε το μπουλόνι του σωλήνα ελατηρίου στην απέναντι γλωττίδα του πλαισίου φορέα και στερεώστε το με το παξιμάδι φλαντζωτής κεφαλής.

   Σημείωση: Τοποθετήστε την κεφαλή του μπουλονιού στην εξωτερική πλευρά της γλωττίδας, όπως φαίνεται στο Σχήμα 4.

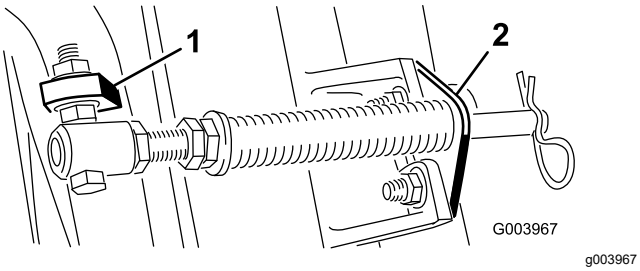

Σχήμα 5

1. Απέναντι γλωττίδα του πλαισίου φορέα
2. Βραχίονας ράβδου

4. Τοποθετήστε τον βραχίονα της ράβδου στις γλωττίδες της μονάδας κοπής με τα μπουλόνια κίνησης και τα παξιμάδια (Σχήμα 5).

Εγκατάσταση του οδηγού εύκαμπτου σωλήνα

Μοντέλα 03820 και 03821

Στη μονάδα κοπής 4 (αριστερά εμπρός) και στη μονάδα κοπής 5 (δεξιά εμπρός), χρησιμοποιήστε τα μπουλόνια στερέωσης του βραχίονα ράβδου για να τοποθετήσετε τους οδηγούς σωλήνα στο μπροστινό τμήμα των γλωττίδων των μονάδων κοπής. Ο οδηγός σωλήνα θα πρέπει να γέρνει προς την κεντρική μονάδα κοπής (Σχήμα 6, Σχήμα 7 και Σχήμα 8).

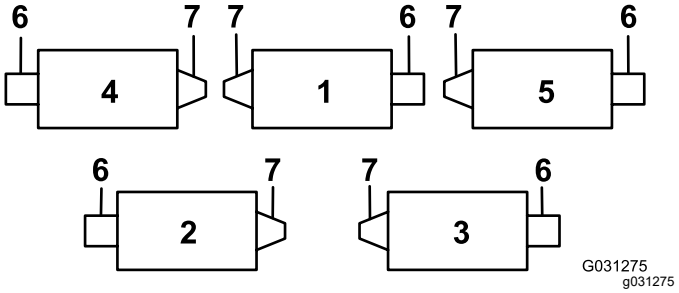

Σχήμα 6

1. Μονάδα κοπής 1
2. Μονάδα κοπής 2
3. Μονάδα κοπής 3
4. Μονάδα κοπής 4
5. Μονάδα κοπής 5
6. Μοτέρ κυλίνδρου
7. Βάρος

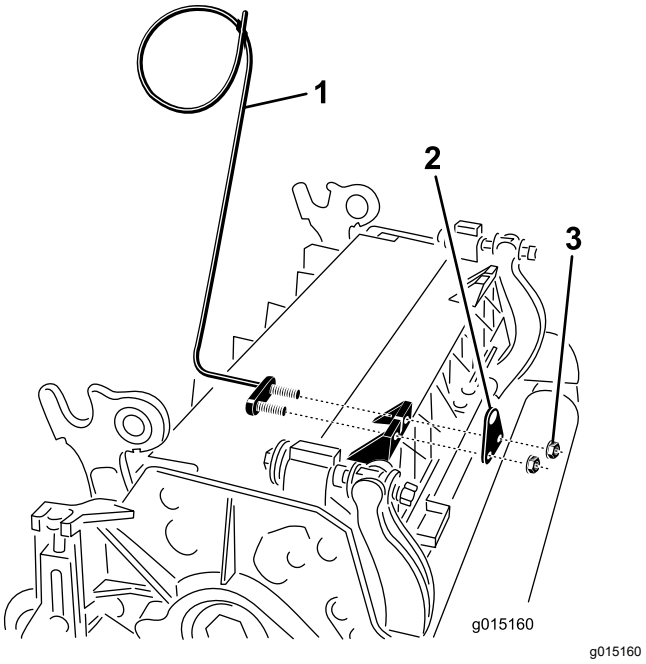

Σχήμα 7

1. Οδηγός εύκαμπτου σωλήνα (απεικονίζεται η αριστερή πλευρά)
2. Βραχίονας ράβδου
3. Παξιμάδια

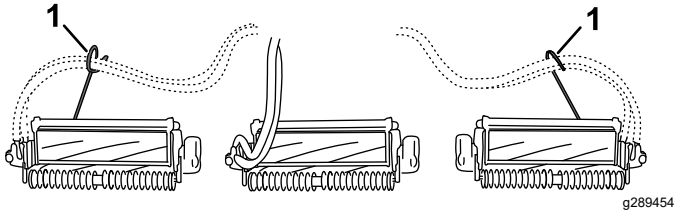

Σχήμα 8

1. Οδηγοί σωλήνα (ο καθένας πρέπει να γέρνει προς την κεντρική μονάδα κοπής)

Ευθυγράμμιση των μονάδων κοπής στους βραχίονες ανύψωσης

Όλες οι εμπρόσθιες και οι τυχόν οπίσθιες μονάδες κοπής με ύψος κοπής 1,2 cm (¾") ή χαμηλότερο

1. Κατεβάστε εντελώς όλους τους βραχίονες ανύψωσης.
2. Αφαιρέστε την περόνη ασφαλείας και την τάπα από το στήριγμα του άξονα περιστροφής του βραχίονα ανύψωσης (Σχήμα 9).

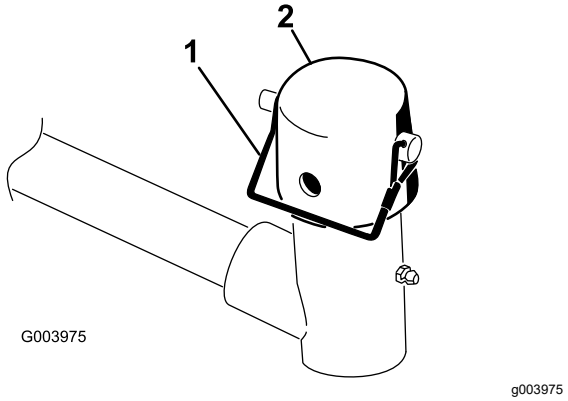

Σχήμα 9

1. Περόνη ασφαλείας
2. Τάπα

3. Για τις εμπρόσθιες μονάδες κοπής, σύρετε μια μονάδα κοπής κάτω από τον βραχίονα ανύψωσης, ενώ παράλληλα εισάγετε το επάνω τμήμα της ατράκτου του πλαισίου φορέα στο στήριγμα του άξονα περιστροφής του βραχίονα ανύψωσης (Σχήμα 10).

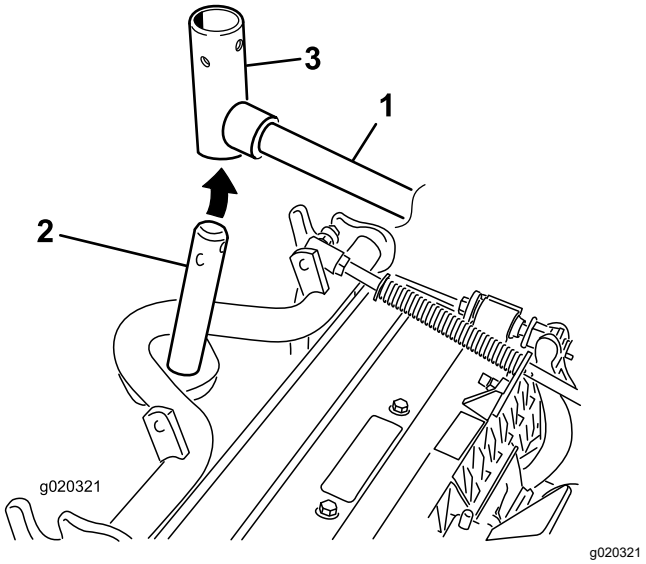

Σχήμα 10

1. Βραχίονας ανύψωσης
2. Άτρακτος πλαισίου φορέα
3. Στήριγμα άξονα περιστροφής του βραχίονα ανύψωσης

Ευθυγράμμιση των οπίσθιων μονάδων κοπής στους βραχίονες ανύψωσης

Οι μονάδες κοπής είναι ρυθμισμένες για ύψος κοπής 1,2 cm (3/4") ή μεγαλύτερο

1. Αφαιρέστε την περόνη ασφαλείας και τον δακτύλιο που συγκρατούν τον στροφέα του βραχίονα ανύψωσης στον βραχίονα ανύψωσης και σύρετε τον στροφέα του βραχίονα ανύψωσης προς τα έξω, ώστε να βγει από τον βραχίονα ανύψωσης (Σχήμα 11).

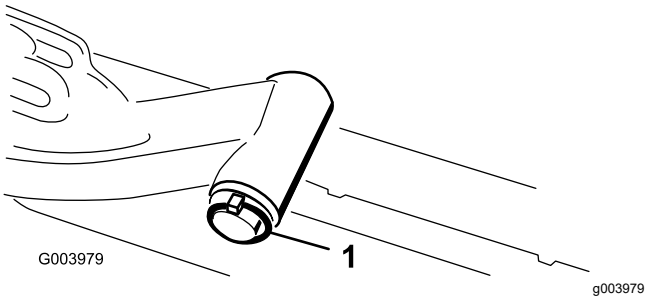

Σχήμα 11

1. Περόνη ασφαλείας και δακτύλιος βραχίονα ανύψωσης

2. Εισάγετε το στήριγμα του βραχίονα ανύψωσης στην άτρακτο του πλαισίου φορέα (Σχήμα 10).
3. Εισάγετε την άτρακτο του βραχίονα ανύψωσης στον βραχίονα ανύψωσης και ασφαλίστε την με τον δακτύλιο και την περόνη ασφαλείας (Σχήμα 11).

Συναρμολόγηση των εμπρόσθιων μονάδων κοπής στους βραχίονες ανύψωσης

1. Εφαρμόστε την τάπα στην άτρακτο του πλαισίου φορέα και το στήριγμα του βραχίονα ανύψωσης.
2. Ασφαλίστε την τάπα και την άτρακτο του πλαισίου φορέα στο στήριγμα του βραχίονα ανύψωσης με την περόνη ασφαλείας.

   Σημείωση: Χρησιμοποιήστε την υποδοχή αν επιθυμείτε την τοποθέτηση μονάδας κοπής καθοδήγησης ή χρησιμοποιήστε την οπή αν πρόκειται να ασφαλίσετε τη μονάδα κοπής στη θέση της (Σχήμα 9).
3. Στερεώστε την αλυσίδα του βραχίονα ανύψωσης στον βραχίονα της αλυσίδας με την περόνη ασφαλείας (Σχήμα 12).

   Σημείωση: Χρησιμοποιήστε τον αριθμό κρίκων αλυσίδας που προβλέπεται στο *Εγχειρίδιο Χειριστή* για τις μονάδες κοπής.

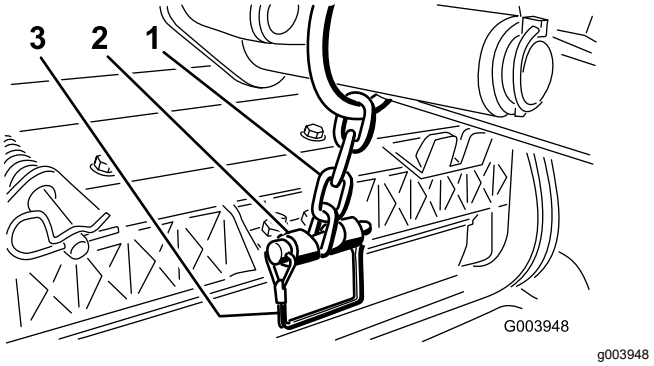

Σχήμα 12

1. Αλυσίδα του βραχίονα ανύψωσης
2. Βραχίονας αλυσίδας
3. Περόνη ασφαλείας

Τοποθέτηση των μοτέρ κυλίνδρων

1. Εφαρμόστε καθαρό γράσο στον αυλακωτό άξονα του μοτέρ κυλίνδρου.
2. Λιπάνετε τον στεγανωτικό δακτύλιο του μοτέρ κυλίνδρου με λάδι και τοποθετήστε τον πάνω στη φλάντζα του μοτέρ.
3. Τοποθετήστε το μοτέρ περιστρέφοντάς το δεξιόστροφα ώστε οι φλάντζες να μην εμποδίζουν τα παξιμάδια (Σχήμα 13).

   Σημαντικό: **Βεβαιωθείτε ότι οι σωληνώσεις των μοτέρ κυλίνδρων δεν έχουν στρέβλωση ή τσάκιση και ότι δεν υπάρχει κίνδυνος σύνθλιψής τους.**

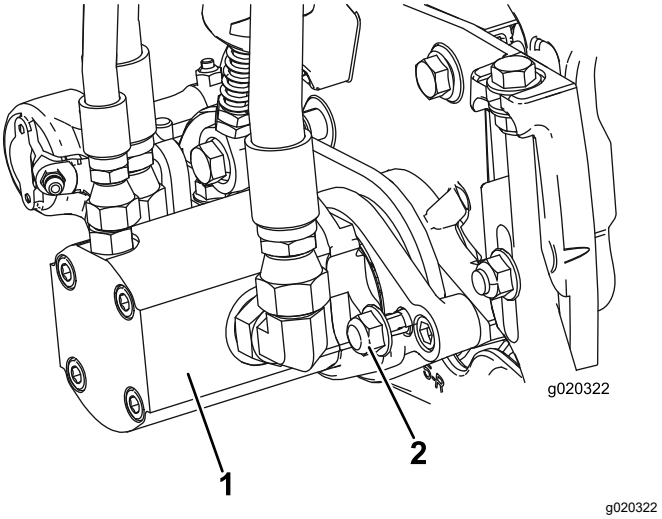

Σχήμα 13

1. Μοτέρ κίνησης κυλίνδρου
2. Παξιμάδια στερέωσης

4. Περιστρέψτε το μοτέρ αριστερόστροφα μέχρι οι φλάντζες να κυκλώσουν τα παξιμάδια.
5. Σφίξτε τα παξιμάδια με ροπή 37 έως 45 N·m.

2

Ρύθμιση του ελατηρίου εξισορρόπησης χλοοτάπητα

Δεν απαιτούνται εξαρτήματα

Διαδικασία

Το ελατήριο εξισορρόπησης χλοοτάπητα (Σχήμα 14) μεταφέρει το βάρος από τον εμπρόσθιο στον οπίσθιο κύλινδρο. Αυτό συμβάλλει στη μείωση της κυματοειδούς εμφάνισης του χλοοτάπητα, γνωστή και ως κυμάτωση ή κυματοειδείς αυλακώσεις.

Σημαντικό: **Ρυθμίστε το ελατήριο με τη μονάδα κοπής εγκατεστημένη στον ελκυστήρα.**

1. Σταθμεύστε το μηχάνημα σε επίπεδη επιφάνεια και βάλτε χειρόφρενο.
2. Πατήστε τον διακόπτη κίνησης μονάδων κοπής στη θέση DISENGAGE (Απενεργοποίηση).
3. Μετακινήστε τον επιλογέα κοπής/μεταφοράς στη θέση MOW (Κοπή).
4. Βάλτε μπροστά τον κινητήρα και μετακινήστε μπροστά τον μοχλό χαμηλώματος/ανύψωσης για να χαμηλώσετε τις μονάδες κοπής στο δάπεδο.

5. Σβήστε τον κινητήρα, αφαιρέστε το κλειδί και περιμένετε να ακινητοποιηθούν όλα τα κινούμενα μέρη.
6. Βεβαιωθείτε ότι η κοπίλια είναι τοποθετημένη στην οπίσθια οπή της ράβδου ελατηρίου (Σχήμα 14).

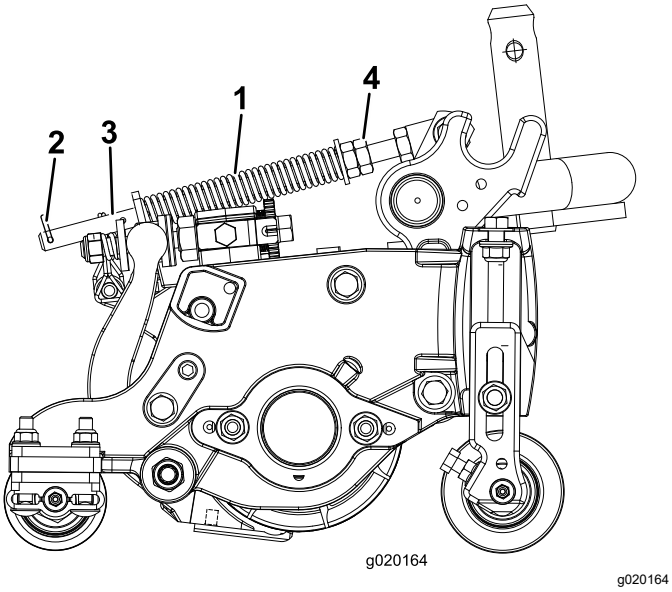

Σχήμα 14

1. Ελατήριο εξισορρόπησης χλοοτάπητα
2. Κοπίλια
3. Ράβδος ελατηρίου
4. Εξαγωνικά παξιμάδια

7. Σφίξτε τα εξαγωνικά παξιμάδια στο εμπρόσθιο άκρο της ράβδου ελατηρίου, μέχρι το μήκος του συμπιεσμένου ελατηρίου (Σχήμα 14) να είναι 12,7 cm (5") για τις μονάδες κοπής 5 ιντσών ή 15,8 cm (6¼") για τις μονάδες κοπής 7 ιντσών.

   Σημείωση: Κατά τη χρήση του μηχανήματος σε ανώμαλο έδαφος, ελαττώστε το μήκος του ελατηρίου κατά 2,5 cm (½"). Όταν μειώνετε το μήκος του ελατηρίου, ο μονάδα κοπής ακολουθεί το ανάγλυφο του εδάφους με λιγότερη ακρίβεια.

3

Ρύθμιση πίεσης αέρα ελαστικών

Δεν απαιτούνται εξαρτήματα

Διαδικασία

Ρυθμίστε την πίεση αέρα στα ελαστικά. Ανατρέξτε στην ενότητα Έλεγχος πίεσης ελαστικών (σελίδα 55).

Σημείωση: Τα ελαστικά έχουν υπερβολική πίεση φουσκώματος για τη μεταφορά.

4

Χρήση του ποδιού στήριξης της μονάδας κοπής

Εξαρτήματα που απαιτούνται για αυτή τη διαδικασία:

1	Πόδι στήριξης μονάδας κοπής

Διαδικασία

Όποτε αναποδογυρίζετε τη μονάδα κοπής για να έχετε πρόσβαση στο μαχαίρι κλίνης / στον κύλινδρο, στηρίξτε το πίσω μέρος της μονάδας κοπής με το πόδι στήριξης για να βεβαιωθείτε ότι τα παξιμάδια στο οπίσθιο άκρο των βιδών ρύθμισης της μπάρας κλίνης δεν εφάπτονται στην επιφάνεια εργασίας (Σχήμα 15).

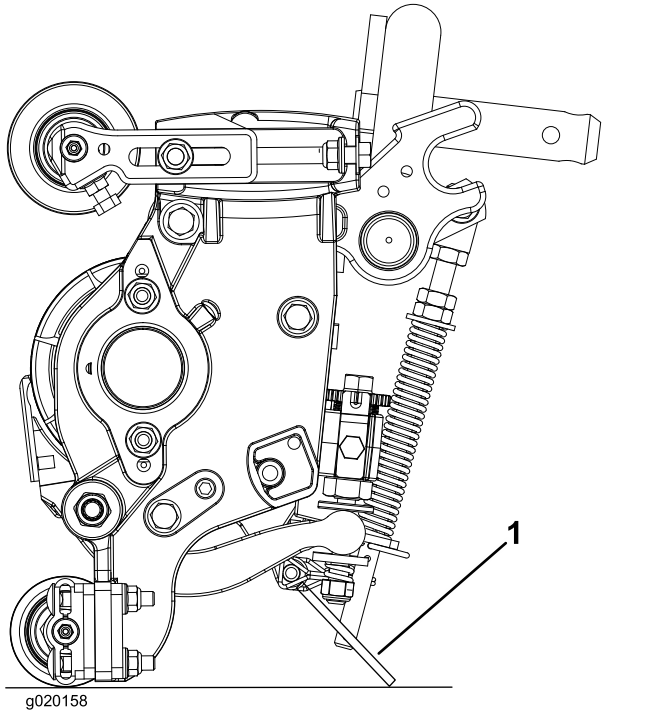

Σχήμα 15

1. Πόδι στήριξης μονάδας κοπής

Στερεώστε το πόδι στήριξης στον βραχίονα της αλυσίδας με την περόνη ασφαλείας (Σχήμα 16).

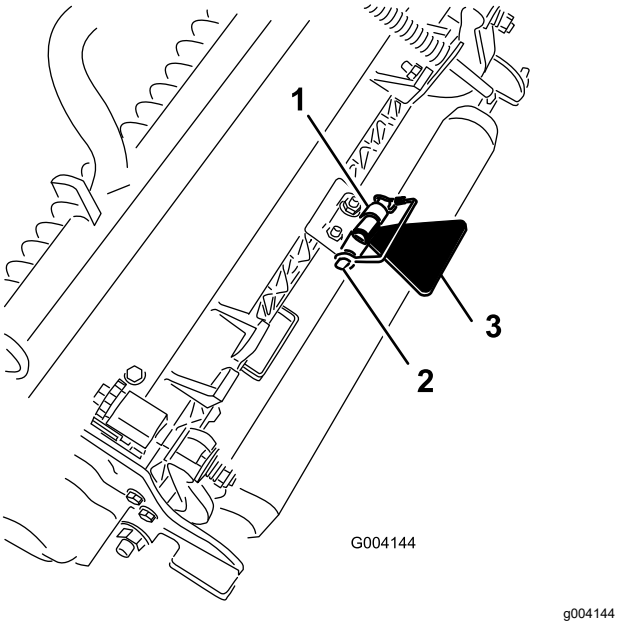

Σχήμα 16

1. Βραχίονας αλυσίδας
2. Περόνη ασφαλείας
3. Πόδι στήριξης μονάδας κοπής

5

Εγκατάσταση του μάνδαλου του καπό

Μηχανήματα με σήμανση CE

Εξαρτήματα που απαιτούνται για αυτή τη διαδικασία:

1	Βάση ασφάλισης
2	Πριτσίνι
1	Ροδέλα
1	Βίδα (1/4" x 2")
1	Ασφαλιστικό παξιμάδι (¼")

Διαδικασία

1. Απαγκιστρώστε το μάνδαλο του καπό από τη βάση του.
2. Αφαιρέστε τα πριτσίνια (2) που συγκρατούν τη βάση του μάνδαλου στο καπό (Σχήμα 17). Αφαιρέστε τη βάση του μάνδαλου του καπό από το καπό.

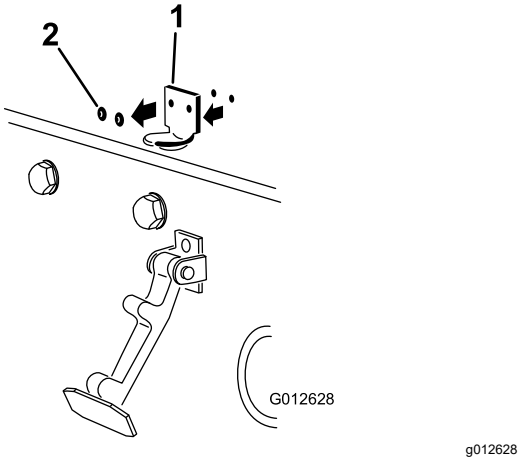

Σχήμα 17

1. Βάση μάνδαλου καπό
2. Πριτσίνια

3. Ευθυγραμμίστε τις οπές στερέωσης και τοποθετήστε τη βάση ασφάλισης CE και τη βάση του μάνδαλου του καπό στο καπό. Η βάση ασφάλισης πρέπει να εφαρμόζει στο καπό (Σχήμα 18). Μην αφαιρέσετε τη συναρμολόγηση με το μπουλόνι και το παξιμάδι από τον βραχίονα της βάσης ασφάλισης.

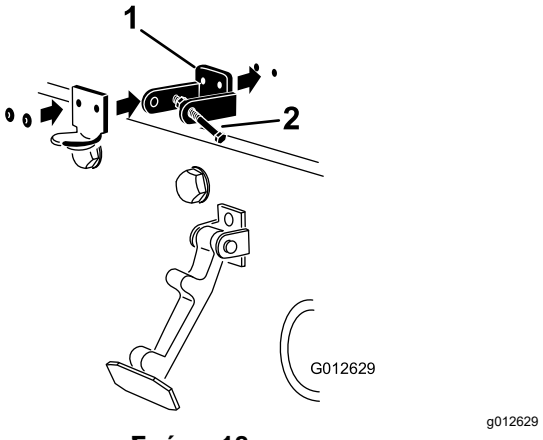

Σχήμα 18

1. Βάση ασφάλισης CE
2. Μπουλόνι και παξιμάδισυγκρότημα

4. Ευθυγραμμίστε τις ροδέλες με τις οπές στο εσωτερικό του καπό.
5. Πριτσινώστε τις βάσεις και τις ροδέλες στο καπό (Σχήμα 18).
6. Αγκιστρώστε το μάνδαλο στη βάση του μάνδαλου του καπό (Σχήμα 19).

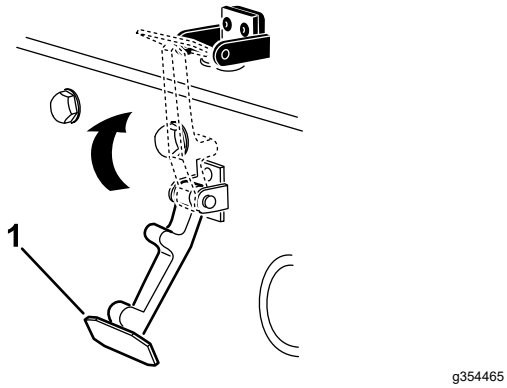

Σχήμα 19

1. Μάνδαλο του καπό

7. Βιδώστε το μπουλόνι στον άλλο βραχίονα της βάσης μάνδαλου του καπό για να ασφαλίσετε το μάνδαλο στη θέση του (Σχήμα 20).

   Σημείωση: Σφίξτε το παξιμάδι και το μπουλόνι τόσο ώστε το μπουλόνι να μην μετακινείται εμπρός και πίσω στη βάση ασφάλισης CE.

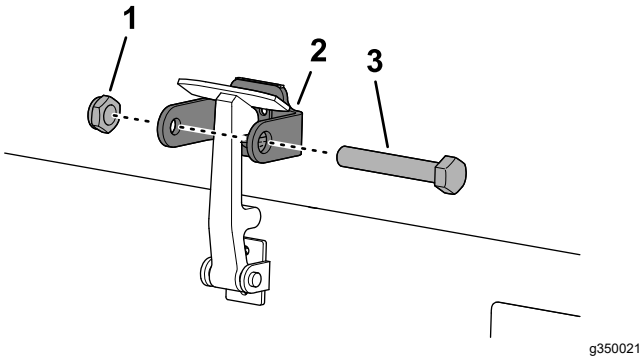

Σχήμα 20

1. Παξιμάδι
2. Βραχίονας βάσης μάνδαλου καπό
3. Μπουλόνι

6

Τοποθέτηση ετικετών CE

Εξαρτήματα που απαιτούνται για αυτή τη διαδικασία:

1	Ετικέτα έτους παραγωγής
1	Ετικέτα CE(Κωδ. 133-8095)
1	Ετικέτα προειδοποίησης κινδύνου (Κωδ. 138-1186—Μοντέλα 03820 και 03821)
1	Ετικέτα προειδοποίησης κινδύνου (Κωδ. 121-7928—Μοντέλο 03910)

Τοποθέτηση ετικέτας έτους παραγωγής και σήμανσης CE

1. Καθαρίστε με οινόπνευμα το αριστερό πλαίσιο κοντά στην πινακίδα μοντέλου/σειριακού αριθμού και αφήστε την περιοχή να στεγνώσει (Σχήμα 21).

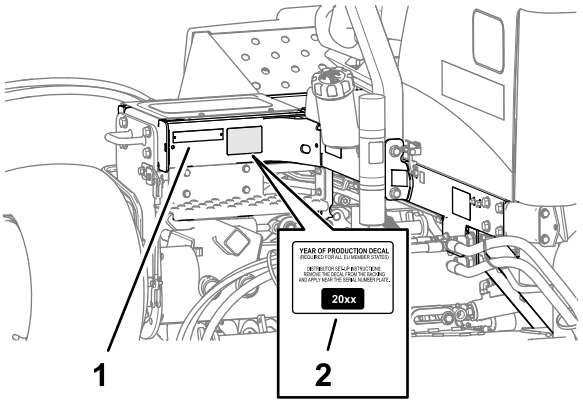

Σχήμα 21

1. Πινακίδα μοντέλου/σειριακού αριθμού
2. Ετικέτα έτους παραγωγής

2. Αφαιρέστε το σιλικονόχαρτο και επικολλήστε την ετικέτα έτους παραγωγής στο πλαίσιο, κοντά στην πινακίδα σειριακού αριθμού, όπως φαίνεται στο Σχήμα 21.
3. Καθαρίστε με οινόπνευμα το αριστερό πλαίσιο κοντά στην κλειδαριά του καπό και αφήστε την περιοχή να στεγνώσει (Σχήμα 22).

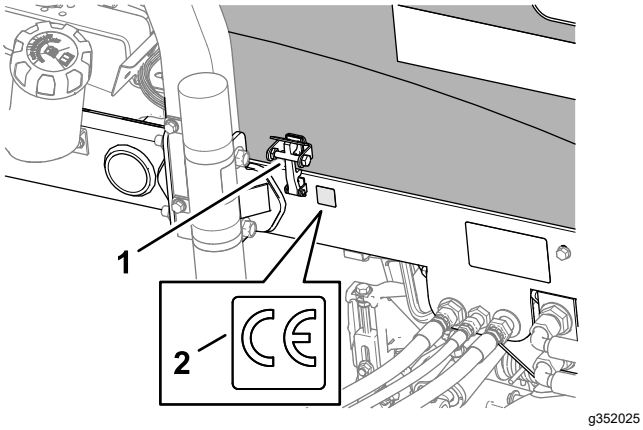

Σχήμα 22

1. Μάνδαλο CE του καπό
2. Ετικέτα CE (Κωδ. 133-8095)

4. Αφαιρέστε το σιλικονόχαρτο και επικολλήστε την ετικέτα CE Κωδ. 133-8095 στο πλαίσιο, όπως φαίνεται στο Σχήμα 22.

Τοποθέτηση ετικέτας επισήμανσης κινδύνου

Μοντέλο μηχανήματος 03910

1. Καθαρίστε με οινόπνευμα την τυπική ετικέτα προειδοποίησης και αφήστε την περιοχή να στεγνώσει (Σχήμα 23).

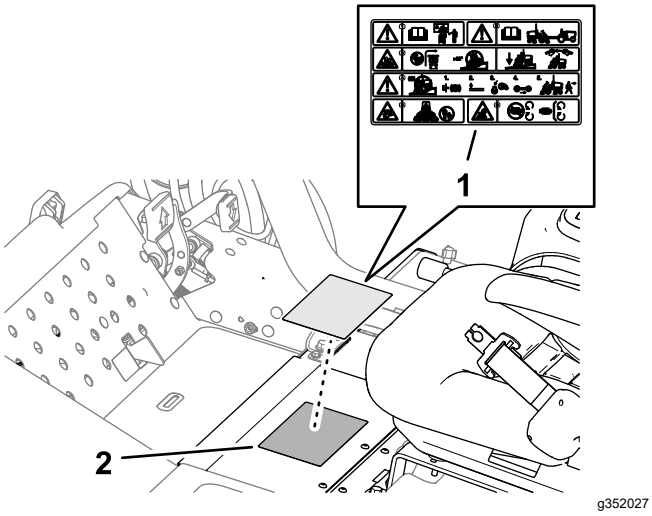

Σχήμα 23

1. Ετικέτα προειδοποίησης CE (Κωδ. 121-7928)
2. Τυπική ετικέτα προειδοποίησης

2. Αφαιρέστε το σιλικονόχαρτο και επικολλήστε την ετικέτα προειδοποίησης CE (Κωδ. 121-7928) πάνω από την τυπική ετικέτα προειδοποίησης, όπως φαίνεται στο Σχήμα 23.

Τοποθέτηση ετικέτας επισήμανσης κινδύνου

Μοντέλα μηχανήματος 03820 και 03821

1. Καθαρίστε με οινόπνευμα την τυπική ετικέτα προειδοποίησης και αφήστε την περιοχή να στεγνώσει (Σχήμα 24).

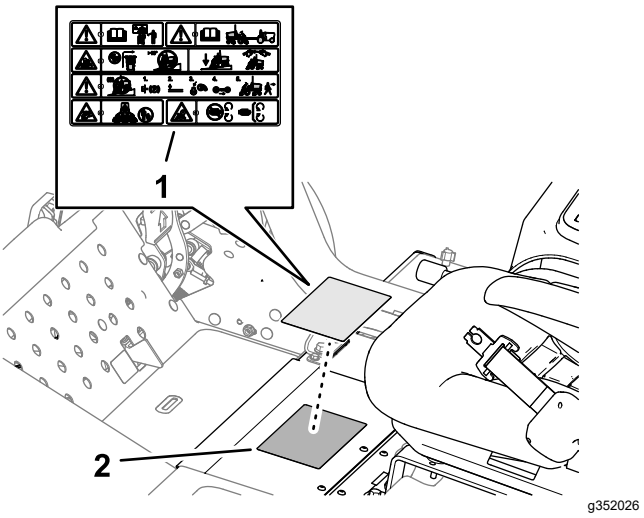

Σχήμα 24

1. Ετικέτα προειδοποίησης CE (Κωδ. 138-1186)
2. Τυπική ετικέτα προειδοποίησης

2. Αφαιρέστε το σιλικονόχαρτο και επικολλήστε την ετικέτα προειδοποίησης CE (Κωδ. 138-1186) πάνω από την τυπική ετικέτα προειδοποίησης, όπως φαίνεται στο Σχήμα 24.

Γενική επισκόπηση προϊόντος

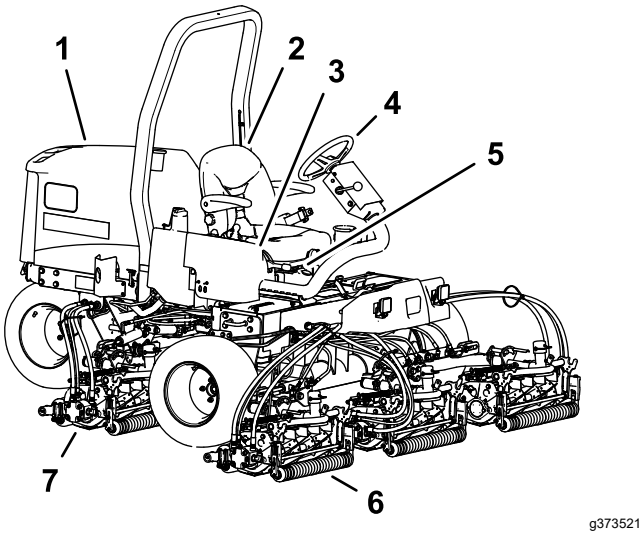

Σχήμα 25

1. Καπό κινητήρα
2. Κάθισμα
3. Βραχίονας ελέγχου
4. Τιμόνι
5. Μοχλός ρύθμισης καθίσματος
6. Εμπρόσθιες μονάδες κοπής
7. Οπίσθιες μονάδες κοπής

Χειριστήρια

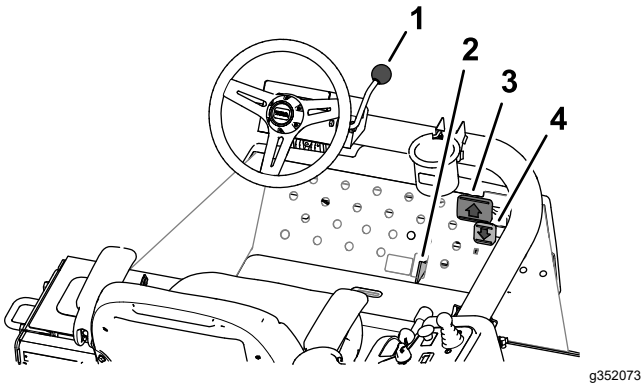

Σχήμα 26

1. Μοχλός κλίσης τιμονιού
2. Επιλογέας κοπής/μεταφοράς
3. Πεντάλ γκαζιού εμπροσθοπορείας
4. Πεντάλ γκαζιού οπισθοπορείας

Πεντάλ γκαζιού

Για να κινηθείτε προς τα εμπρός πατήστε το πεντάλ γκαζιού εμπροσθοπορείας (Σχήμα 26). Για να κινηθείτε προς τα πίσω ή για επιβραδύνετε ταχύτερα όταν κινείστε προς τα εμπρός πατήστε το πεντάλ γκαζιού οπισθοπορείας (Σχήμα 26). Επίσης, για να ακινητοποιήσετε το μηχάνημα, αφήστε το πεντάλ ελεύθερο ή μετακινήστε το στη θέση NEUTRAL (Νεκρά).

Επιλογέας κοπής/μεταφοράς

Μετακινήστε με τη φτέρνα σας τον επιλογέα κοπής/μεταφοράς (Σχήμα 26) αριστερά στη θέση TRANSPORT (Μεταφορά) ή δεξιά στη θέση MOW (Κοπή).

- Ο μονάδες κοπής λειτουργούν μόνο όταν ο επιλογέας κοπής/μεταφοράς βρίσκεται στη θέση MOW (Κοπή).
- Ο μονάδες κοπής δεν κατεβαίνουν όταν ο επιλογέας κοπής/μεταφοράς βρίσκεται στη θέση TRANSPORT (Μεταφορά).

Μοχλός κλίσης τιμονιού

Για να φέρετε το τιμόνι στη θέση που θέλετε τραβήξτε τον μοχλό κλίσης τιμονιού (Σχήμα 26) προς τα πίσω. Στη συνέχεια, πιέστε τον μοχλό μπροστά για να ασφαλίσετε τη θέση που επιλέξατε.

Κονσόλα ελέγχου

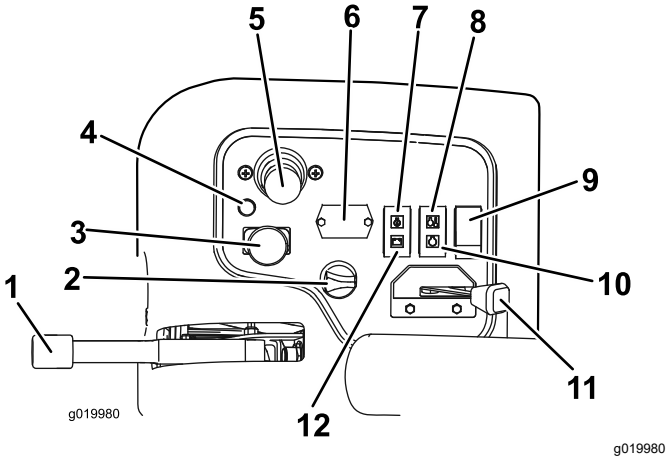

Σχήμα 27

1. Χειρόφρενο
2. Διακόπτης μίζας
3. Διακόπτης κίνησης μονάδων κοπής
4. Διαγνωστική λυχνία
5. Μοχλός ελέγχου χαμηλώματος/ανύψωσης μονάδων κοπής
6. Ωρομετρητής
7. Ένδειξη πίεσης λαδιού
8. Ένδειξη θερμοκρασίας
9. Διακόπτης φώτων
10. Φωτεινή ένδειξη προθερμαντήρα
11. Μοχλός ελέγχου γκαζιού
12. Ένδειξη εναλλάκτη

Διακόπτης μίζας

Χρησιμοποιήστε τον διακόπτη μίζας (Σχήμα 27) για ενεργοποιήσετε τον κινητήρα και τις ενδείξεις. Ο διακόπτης μίζας έχει 3 θέσεις:

- Η θέση SHUT OFF (Εκτός λειτουργίας) σβήνει τον κινητήρα.
- Η θέση RUN/PREHEAT (Σε λειτουργία/Προθέρμανση) επιτρέπει την εκκίνηση του κινητήρα ή ενεργοποιεί την προθέρμανση της κυλινδροκεφαλής του κινητήρα.
- Η θέση START (Εκκίνηση) ενεργοποιεί τη μίζα.

Σημείωση: Όταν το κλειδί βρίσκεται στη θέση RUN/PREHEAT (Σε λειτουργία/Προθέρμανση), ενεργοποιείται ο προθερμαντήρας και η φωτεινή ένδειξη ανάβει για περίπου 7 δευτερόλεπτα.

Μοχλός ελέγχου γκαζιού

Μετακινήστε τον μοχλό ελέγχου γκαζιού (Σχήμα 27) προς τα εμπρός για να αυξήσετε τις στροφές του κινητήρα και προς τα πίσω για να τις μειώσετε.

Διακόπτης κίνησης μονάδων κοπής

Ο διακόπτης κίνησης μονάδων κοπής (Σχήμα 27) έχει 2 θέσεις; ENGAGE (Ενεργοποίηση) και DISENGAGE (Απενεργοποίηση). Ο διακόπτης πίεσης χειρίζεται μια ηλεκτρομαγνητική βαλβίδα που υπάρχει στη συστοιχία βαλβίδων για την κίνηση των μονάδων κοπής.

Ωρομετρητής

Ο ωρομετρητής (Σχήμα 27) αναγράφει τις συνολικές ώρες λειτουργίας του μηχανήματος. Ξεκινά να λειτουργεί κάθε φορά που στρέφετε τον διακόπτη μίζας στη θέση «On» (Σε λειτουργία).

Μοχλός χαμηλώματος/ανύψωσης μονάδων κοπής

Χρησιμοποιήστε τον μοχλό χαμηλώματος/ανύψωσης (Σχήμα 27) είτε για να χαμηλώσετε τις μονάδες κοπής και να θέσετε σε κίνηση τους κυλίνδρους κοπής είτε για να ανυψώσετε τις μονάδες κοπής και να ακινητοποιήσετε τους κυλίνδρους κοπής.

Δεν μπορείτε να χαμηλώσετε τις μονάδες κοπής όταν ο μοχλός μεταφοράς/κοπής βρίσκεται στη θέση TRANSPORT (Μεταφορά).

Σημείωση: Όταν ο διακόπτης κίνησης μονάδων κοπής βρίσκεται στη θέση ENGAGE (Ενεργοποίηση) δεν χρειάζεται να κρατάτε τον μοχλό στην εμπρός θέση όσο οι μονάδες κοπής είναι χαμηλωμένες ή ανυψωμένες.

Προειδοποιητική ένδειξη θερμοκρασίας ψυκτικού υγρού κινητήρα

Η προειδοποιητική ένδειξη θερμοκρασίας (Σχήμα 27) ανάβει όταν η θερμοκρασία του ψυκτικού υγρού του κινητήρα αυξηθεί. Σε αυτή τη θερμοκρασία οι μονάδες κοπής απενεργοποιούνται. Αν η θερμοκρασία του ψυκτικού υγρού αυξηθεί κατά 5,5°C επιπλέον, ο κινητήρας σβήνει ώστε να αποφευχθεί πιθανή μελλοντική βλάβη του.

Προειδοποιητική ένδειξη πίεσης λαδιού

Η προειδοποιητική ένδειξη πίεσης λαδιού (Σχήμα 27) ανάβει όταν η πίεση του λαδιού γίνει χαμηλότερη από μια τιμή ασφαλείας.

Ένδειξη εναλλάκτη

Η ένδειξη του εναλλάκτη (Σχήμα 27) σβήνει όταν ο κινητήρας λειτουργεί. Αν η ένδειξη του εναλλάκτη ανάψει ενώ ο κινητήρας λειτουργεί, ελέγξτε το σύστημα φόρτισης και επισκευάστε το όπως απαιτείται.

Ένδειξη προθερμαντήρα

Η φωτεινή ένδειξη προθερμαντήρα (Σχήμα 27) ανάβει όταν ενεργοποιούνται οι προθερμαντήρες.

Χειρόφρενο

Κάθε φορά που σβήνετε τον κινητήρα, να βάζετε χειρόφρενο (Σχήμα 27) ώστε να αποτρέψετε ακούσια μετακίνηση του μηχανήματος. Για να βάλετε χειρόφρενο, τραβήξτε τον μοχλό προς τα πάνω. Για να το λύσετε, πιέστε τον μοχλό προς τα κάτω.

Σημείωση: Ο κινητήρας σβήνει εάν πατήσετε το πεντάλ του γκαζιού με τραβηγμένο το χειρόφρενο.

Διαγνωστική λυχνία

Η διαγνωστική λυχνία (Σχήμα 27) ανάβει όταν το σύστημα εντοπίζει κάποιο σφάλμα.

Υποδοχή ρευματολήπτη

Η υποδοχή ρευματολήπτη βρίσκεται στην εξωτερική πλευρά της κονσόλας ελέγχου. Χρησιμοποιήστε την υποδοχή ρευματολήπτη για να τροφοδοτήσετε ηλεκτρονικές συσκευές 12 V (Σχήμα 28).

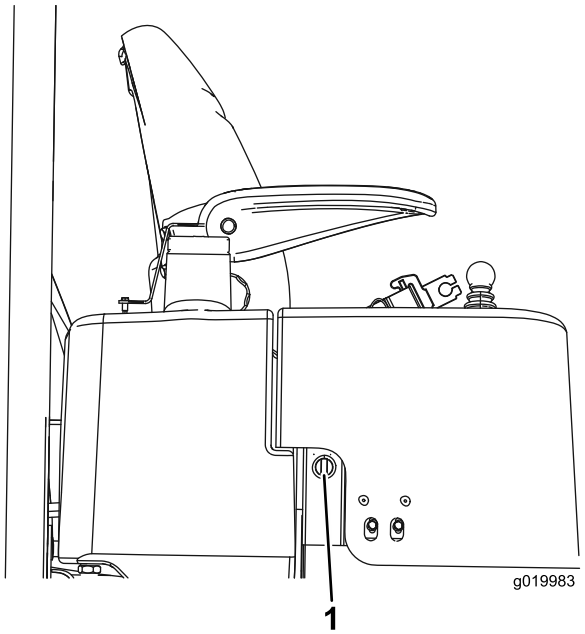

Σχήμα 28

1. Υποδοχή ρευματολήπτη

Δείκτης καυσίμου

Ο δείκτης καυσίμου (Σχήμα 29) δείχνει την ποσότητα καυσίμου που υπάρχει στο ρεζερβουάρ.

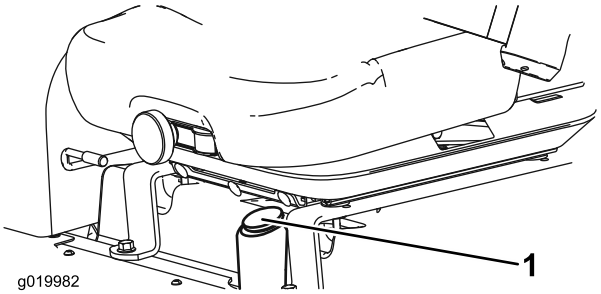

Σχήμα 29

1. Δείκτης καυσίμου

Κατανομέας χλοοκοπτικού μηχανήματος

Ο κατανομέας του χλοοκοπτικού μηχανήματος βρίσκεται κάτω από το κάλυμμα της πλατφόρμας.

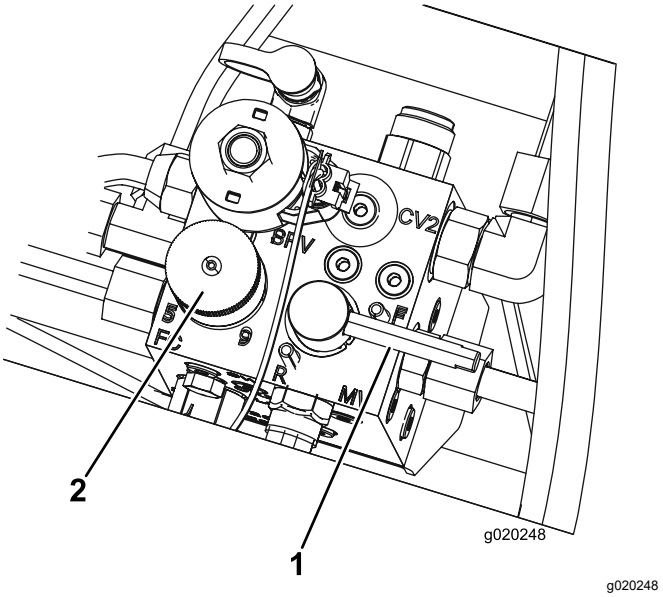

Σχήμα 30

1. Μοχλός ανάστροφης κίνησης
2. Χειριστήριο ελέγχου ταχύτητας κυλίνδρων κοπής

Χειριστήριο ταχύτητας κυλίνδρων κοπής

Χρησιμοποιήστε το χειριστήριο ταχύτητας κυλίνδρων κοπής που υπάρχει στον κατανομέα του χλοοκοπτικού μηχανήματος για να ρυθμίσετε τον ρυθμό κοπής (ταχύτητα κυλίνδρων κοπής) των μονάδων κοπής (Σχήμα 30).

- Για να αυξήσετε την ταχύτητα των κυλίνδρων κοπής, στρέψτε το χειριστήριο αριστερόστροφα.
- Για να μειώσετε την ταχύτητα των κυλίνδρων κοπής, στρέψτε το χειριστήριο δεξιόστροφα.

Για πληροφορίες σχετικά με τη ρύθμιση της ταχύτητας των κυλίνδρων κοπής, ανατρέξτε στην ενότητα Ρυθμός κοπής (ταχύτητα κυλίνδρων κοπής) (σελίδα 35) και Ορισμός ταχύτητας περιστρεφόμενων λεπίδων (σελίδα 36).

Μοχλός ανάστροφης κίνησης

Με τον μοχλό ανάστροφης κίνησης ελέγχετε τη φορά περιστροφής των μονάδων κοπής κατά την κοπή, αλλά και κατά τη λειτουργία ανάστροφης κίνησης των κυλίνδρων κοπής και των μαχαιριών κλίνης (Σχήμα 30).

- Για κοπή, στρέψτε τον μοχλό ανάστροφης κίνησης στη θέση F (Εμπρός).
- Για τη λειτουργία ανάστροφης κίνησης των μονάδων κοπής, στρέψτε τον μοχλό στη θέση R (Πίσω).

Σημαντικό: **Μην αλλάζετε τη θέση του μοχλού ανάστροφης κίνησης ενώ οι κύλινδροι κοπής περιστρέφονται.**

Τεχνικά χαρακτηριστικά

Σημείωση: Οι προδιαγραφές και ο σχεδιασμός μπορεί να αλλάξουν απροειδοποίητα.

Διαστάσεις	Reelmaster 3550	Reelmaster 3555	Reelmaster 3575
Πλάτος κοπής	208 cm (82")	254 cm (100")	254 cm (100")
Συνολικό πλάτος	239 cm (94")	284 cm (112")	284 cm (112")
Πλάτος μεταφοράς	231 cm (91")	231 cm (91")	231 cm (91")
Συνολικό μήκος	295 cm (110")	267 cm (105")	267 cm (105")
Ύψος μέχρι την κορυφή του συστήματος ROPS	188 cm (74")	201 cm (79")	206 cm (81")
Μεταξόνιο	151 cm (59,5")	152 cm (60")	152 cm (60")
Βάρος (εξοπλισμένο)	900 kg (1.985 lb)	1034 kg (2.280 lb)	1157 kg (2.550 lb)
Βάρος (χωρίς μονάδες κοπής)	708 kg (1.560 lb)	751 kg (1.655 lb)	796 kg (1.755 lb)

Παρελκόμενα/Εξαρτήματα

Για τη βελτίωση και διεύρυνση των δυνατοτήτων του μηχανήματός σας διατίθενται επιλεγμένα παρελκόμενα και εξαρτήματα που είναι εγκεκριμένα από την Toro. Για τον πλήρη κατάλογο όλων των εγκεκριμένων παρελκομένων και εξαρτημάτων, επικοινωνήστε με έναν εξουσιοδοτημένο αντιπρόσωπο σέρβις ή εξουσιοδοτημένο διανομέα της Toro ή επισκεφτείτε τη διεύθυνση www.Toro.com.

Για να εξασφαλίσετε τις μέγιστες δυνατές επιδόσεις και τη συνεχή πιστοποίηση ασφαλείας του μηχανήματος, χρησιμοποιείτε μόνο γνήσια ανταλλακτικά και εξαρτήματα Toro. Τα ανταλλακτικά και τα εξαρτήματα άλλων κατασκευαστών ενδέχεται να αποβούν επικίνδυνα και η χρήση τους να ακυρώσει την εγγύηση του προϊόντος σας.

Χειρισμός

Πριν από τη λειτουργία

Ασφάλεια πριν από τη λειτουργία

Γενικές πληροφορίες ασφαλείας

- Μην επιτρέπετε ποτέ τον χειρισμό ή το σέρβις του μηχανήματος από παιδιά ή μη εκπαιδευμένα άτομα. Βάσει του εθνικού κανονιστικού πλαισίου ενδέχεται να τίθενται περιορισμοί όσον αφορά την ηλικία του χειριστή. Ο ιδιοκτήτης είναι υπεύθυνος για την εκπαίδευση όλων των χειριστών και μηχανικών.
- Εξοικειωθείτε με τον ασφαλή χειρισμό του εξοπλισμού, τα χειριστήρια, καθώς και τα σήματα ασφαλείας.
- Πριν απομακρυνθείτε από τη θέση του χειριστή, κάντε τις ακόλουθες ενέργειες:
  - Σταθμεύστε το μηχάνημα σε επίπεδο έδαφος.
  - Αποσυμπλέξτε και χαμηλώστε τις μονάδες κοπής.
  - Βάλτε φρένο στάθμευσης.
  - Σβήστε τον κινητήρα και αφαιρέστε το κλειδί.
  - Περιμένετε να ακινητοποιηθούν όλα τα κινούμενα μέρη.
  - Πριν προβείτε σε ρύθμιση, σέρβις, καθαρισμό ή αποθήκευση του μηχανήματος, αφήστε το μηχάνημα να κρυώσει.
- Μάθετε πώς να ακινητοποιείτε το μηχάνημα και πώς να σβήνετε τον κινητήρα με γρήγορες κινήσεις.
- Μη θέτετε το μηχάνημα σε λειτουργία αν όλα τα προστατευτικά καλύμματα και οι άλλες προστατευτικές διατάξεις ασφαλείας δεν είναι στη θέση τους ή δεν λειτουργούν σωστά.
- Προτού ξεκινήσετε την κοπή, επιθεωρείτε πάντα το μηχάνημα για να βεβαιώνεστε ότι οι μονάδες κοπής βρίσκονται σε καλή κατάσταση λειτουργίας.
- Επιθεωρήστε τον χώρο όπου πρόκειται να χρησιμοποιήσετε το μηχάνημα και απομακρύνετε όλα τα αντικείμενα που θα μπορούσε να εκτοξεύσει το μηχάνημα.
- Το συγκεκριμένο προϊόν δημιουργεί ηλεκτρομαγνητικό πεδίο. Εάν φέρετε κάποιο εμφυτεύσιμο ηλεκτρονικό ιατρικό βοήθημα, συμβουλευτείτε τον ιατρό σας προτού χρησιμοποιήσετε αυτό το προϊόν.

Ασφάλεια καυσίμων

- Δείξτε ιδιαίτερη προσοχή όταν χειρίζεστε καύσιμα. Είναι εύφλεκτα και οι ατμοί τους είναι εκρηκτικοί.
- Σβήνετε τσιγάρα, πούρα, πίπες και κάθε άλλη πηγή ανάφλεξης.
- Χρησιμοποιείτε μόνο εγκεκριμένο δοχείο καυσίμων.
- Μην αφαιρείτε την τάπα και μην γεμίζετε το ρεζερβουάρ καυσίμου ενώ ο κινητήρας είναι σε λειτουργία ή δεν έχει κρυώσει.
- Μην κάνετε ανεφοδιασμό ή αποστράγγιση καυσίμου σε κλειστό χώρο.
- Μην αποθηκεύετε το μηχάνημα ή τα δοχεία καυσίμων σε χώρους με γυμνές φλόγες, σπινθήρες ή φλόγα-πιλότο (π.χ. σε καυστήρα, λέβητα ή άλλη συσκευή).
- Αν χυθεί καύσιμο, μην επιχειρήσετε να θέσετε τον κινητήρα σε λειτουργία. Αποφύγετε τη δημιουργία κάθε πηγής ανάφλεξης μέχρι να εξατμιστούν οι ατμοί του καυσίμου.

Προδιαγραφές καυσίμου

Χρησιμοποιείτε μόνο καθαρό, φρέσκο ντίζελ, με εξαιρετικά χαμηλή (<15 ppm) ή χαμηλή (<1000 ppm) περιεκτικότητα σε θείο. Προμηθεύεστε καύσιμο σε ποσότητες που μπορούν να χρησιμοποιηθούν εντός 180 ημερών ώστε να διασφαλίζετε ότι χρησιμοποιείτε φρέσκο καύσιμο.

Σημαντικό: **Εάν χρησιμοποιείτε καύσιμο ντίζελ υψηλής περιεκτικότητας σε θείο (από 0,50% (5000 ppm) έως 1,0% (10000 ppm)), αλλάζετε το λάδι του κινητήρα και το φίλτρο καυσίμου κάθε 75 ώρες.**

Χρησιμοποιείτε θερινό καύσιμο ντίζελ (No. 2-D) σε θερμοκρασίες υψηλότερες από -7°C και χειμερινό καύσιμο ντίζελ (No. 1-D ή μείγμα No. 1-D/2-D) σε χαμηλότερες θερμοκρασίες. Η χρήση χειμερινού καυσίμου σε χαμηλότερες θερμοκρασίες παρέχει χαμηλότερο σημείο ανάφλεξης και χαρακτηριστικά ψυχρής ροής, με αποτέλεσμα να διευκολύνεται η εκκίνηση και να μειώνεται η έμφραξη του φίλτρου καυσίμου.

Η χρήση θερινού καυσίμου σε θερμοκρασίες υψηλότερες των -7°C συμβάλλει στην αύξηση του χρόνου ζωής της αντλίας καυσίμου και σε αυξημένη ισχύ σε σύγκριση με το χειμερινό καύσιμο.

Βιοντίζελ

Το μηχάνημα μπορεί επίσης να δέχεται μεικτό καύσιμο βιοντίζελ, βαθμού έως B20 (20% βιοντίζελ, 80% πετρελαϊκό ντίζελ). Το μέρος πετρελαϊκού ντίζελ

θα πρέπει να έχει χαμηλή ή εξαιρετικά χαμηλή περιεκτικότητα σε θείο. Τηρείτε τις ακόλουθες προφυλάξεις:

- Το μέρος βιοντίζελ του καυσίμου πρέπει να πληροί το πρότυπο ASTM D6751 ή EN14214.
- Η σύνθεση του μεικτού καυσίμου θα πρέπει να πληροί το πρότυπο ASTM D975 ή EN590.
- Το μείγμα βιοντίζελ μπορεί να προκαλέσει ζημιά στις βαμμένες επιφάνειες.
- Κατά τους χειμερινούς μήνες, χρησιμοποιείτε B5 (5% περιεκτικότητα σε βιοντίζελ) ή χαμηλότερου επιπέδου μείγματα.
- Παρακολουθείτε τα παρεμβύσματα, τους σωλήνες και τις φλάντζες που έρχονται σε επαφή με το καύσιμο, καθώς ενδέχεται να υποβαθμιστούν με την πάροδο του χρόνου.
- Μπορεί να σημειωθεί έμφραξη του φίλτρου καυσίμου για κάποιο διάστημα μετά τη μετάβαση σε μίγμα βιοντίζελ.
- Για περισσότερες πληροφορίες σχετικά με το μίγμα καυσίμου βιοντίζελ, επικοινωνήστε με έναν αντιπρόσωπο της Toro.

Ανεφοδιασμός του ρεζερβουάρ καυσίμου

Χωρητικότητα ρεζερβουάρ καυσίμου: περίπου 28 L (7,5 γαλόνια ΗΠΑ).

1. Σταθμεύστε το μηχάνημα σε επίπεδο έδαφος, χαμηλώστε τις μονάδες κοπής, βάλτε το φρένο στάθμευσης, σβήστε τον κινητήρα και αφαιρέστε το κλειδί από τον διακόπτη μίζας.
2. Καθαρίστε τον χώρο γύρο από την τάπα του ρεζερβουάρ (Σχήμα 31).

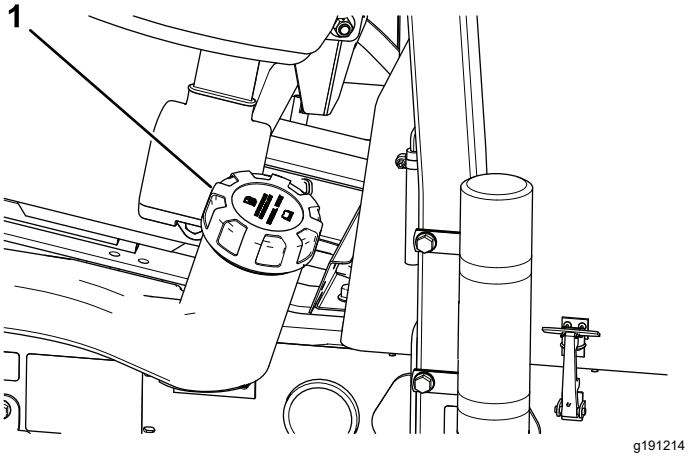

Σχήμα 31

1. Τάπα ρεζερβουάρ καυσίμου

3. Αφαιρέστε την τάπα του ρεζερβουάρ καυσίμου.
4. Γεμίστε το ρεζερβουάρ έως τον πυθμένα του στομίου πλήρωσης.

   Σημείωση: Μην γεμίζετε υπερβολικά το ρεζερβουάρ καυσίμου.
5. Τοποθετήστε την τάπα.
6. Αν χυθεί καύσιμο, σκουπίστε το.

Εκτέλεση της καθημερινής συντήρησης

Περιοδικότητα εργασιών σέρβις: Πριν από κάθε χρήση ή καθημερινά

Καθημερινά, πριν θέσετε το μηχάνημα σε λειτουργία, εκτελέστε τις διαδικασίες που προβλέπονται για κάθε φορά που χρησιμοποιείται το μηχάνημα ή σε καθημερινή βάση, οι οποίες παρατίθενται στην ενότητα Συντήρηση (σελίδα 41).

Έλεγχος των διακοπτών ενδοασφάλισης

Περιοδικότητα εργασιών σέρβις: Πριν από κάθε χρήση ή καθημερινά

⚠ ΠΡΟΣΟΧΉ

Αν οι διακόπτες ενδοασφάλισης είναι αποσυνδεδεμένοι ή έχουν υποστεί ζημιά, το μηχάνημα θα μπορούσε να λειτουργεί απροσδόκητα με αποτέλεσμα να επέλθει τραυματισμός.

- **Μην πειράζετε τους διακόπτες ενδοασφάλισης.**
- **Ελέγχετε τη λειτουργία των διακοπτών ενδοασφάλισης καθημερινά και αντικαθιστάτε τυχόν κατεστραμμένους διακόπτες πριν από τον χειρισμό του μηχανήματος.**

Σημαντικό: **Εάν οι έλεγχοι στο μηχάνημά σας εντοπίσουν ελαττωματικό διακόπτη ενδοασφάλισης, επικοινωνήστε με τον πλησιέστερο εξουσιοδοτημένο αντιπρόσωπο της Toro.**

Προετοιμασία του μηχανήματος

1. Οδηγήστε το μηχάνημα αργά σε ανοικτό χώρο.
2. Χαμηλώστε τις μονάδες κοπής, σβήστε τον κινητήρα και βάλτε χειρόφρενο.

Έλεγχος της ενδοασφάλισης εκκίνησης του πεντάλ του γκαζιού

1. Καθίστε στο κάθισμα του χειριστή.
2. Βάλτε χειρόφρενο.
3. Πατήστε τον διακόπτη κίνησης μονάδων κοπής στη θέση DISENGAGE (Απενεργοποίηση).
4. Πατήστε το πεντάλ του γκαζιού.
5. Γυρίστε το κλειδί στη θέση START (Εκκίνηση).

   Σημείωση: Η μίζα δεν πρέπει να γυρίζει τον κινητήρα όσο πατάτε το πεντάλ του γκαζιού.

Έλεγχος της ενδοασφάλισης εκκίνησης του διακόπτη κίνησης μονάδων κοπής

1. Καθίστε στο κάθισμα του χειριστή.
2. Βάλτε χειρόφρενο.
3. Μετακινήστε τον διακόπτη κίνησης μονάδων κοπής στη θέση ENGAGE (Ενεργοποίηση).
4. Κρατήστε το πόδι σας μακριά από το πεντάλ του γκαζιού.
5. Γυρίστε το κλειδί στη θέση START (Εκκίνηση).

   Σημείωση: Η μίζα δεν πρέπει να γυρίζει τον κινητήρα με τον διακόπτη κίνησης μονάδων κοπής στη θέση ENGAGE (Ενεργοποίηση).

Έλεγχος της ενδοασφάλισης εκκίνησης του μοχλού χαμηλώματος/ανύψωσης μονάδων κοπής και της μίζας

1. Καθίστε στο κάθισμα του χειριστή.
2. Βάλτε χειρόφρενο.
3. Πατήστε τον διακόπτη κίνησης μονάδων κοπής στη θέση DISENGAGE (Απενεργοποίηση).
4. Κρατήστε το πόδι σας μακριά από το πεντάλ του γκαζιού.
5. Κρατήστε τον μοχλό χαμηλώματος/ανύψωσης μονάδων κοπής προς τα εμπρός ενώ γυρίζετε το κλειδί στη θέση START (Εκκίνηση).

   Σημείωση: Η μίζα δεν πρέπει να γυρίζει τον κινητήρα όσο κρατάτε προς τα εμπρός τον μοχλό χαμηλώματος/ανύψωσης των μονάδων κοπής.

Έλεγχος της ενδοασφάλισης λειτουργίας χειρόφρενου και καθίσματος

1. Καθίστε στο κάθισμα του χειριστή.
2. Βάλτε χειρόφρενο.
3. Πατήστε τον διακόπτη κίνησης μονάδων κοπής στη θέση DISENGAGE (Απενεργοποίηση).
4. Κρατήστε το πόδι σας μακριά από το πεντάλ του γκαζιού.
5. Θέστε τον κινητήρα σε λειτουργία.
6. Λύστε το χειρόφρενο.
7. Σηκωθείτε από το κάθισμα του χειριστή.

   Σημείωση: Ο κινητήρας πρέπει να σβήνει όταν σηκώνεστε από τη θέση του χειριστή με το χειρόφρενο λυμένο.

Έλεγχος της ενδοασφάλισης λειτουργίας χειρόφρενου και πεντάλ γκαζιού

1. Καθίστε στο κάθισμα του χειριστή.
2. Βάλτε χειρόφρενο.
3. Πατήστε τον διακόπτη κίνησης μονάδων κοπής στη θέση DISENGAGE (Απενεργοποίηση).
4. Κρατήστε το πόδι σας μακριά από το πεντάλ του γκαζιού.
5. Θέστε τον κινητήρα σε λειτουργία.
6. Πατήστε το πεντάλ του γκαζιού.

   Σημείωση: Ο κινητήρας πρέπει να σβήνει όταν πατάτε το πεντάλ του γκαζιού με το χειρόφρενο ΤΡΑΒΗΓΜΈΝΟ.

Έλεγχος της ενδοασφάλισης λειτουργίας καθίσματος και πεντάλ γκαζιού

1. Καθίστε στο κάθισμα του χειριστή.
2. Βάλτε χειρόφρενο.
3. Πατήστε τον διακόπτη κίνησης μονάδων κοπής στη θέση DISENGAGE (Απενεργοποίηση).
4. Κρατήστε το πόδι σας μακριά από το πεντάλ του γκαζιού.
5. Θέστε τον κινητήρα σε λειτουργία.
6. Λύστε το χειρόφρενο.
7. Σηκωθείτε από το κάθισμα του χειριστή.
8. Πατήστε το πεντάλ του γκαζιού.

   Σημείωση: Ο κινητήρας πρέπει να σβήνει σε 1 δευτερόλεπτο όταν σηκώνεστε από τη θέση του χειριστή και πατάτε το πεντάλ του γκαζιού.

Έλεγχος του χειρόφρενου

Περιοδικότητα εργασιών σέρβις: Πριν από κάθε χρήση ή καθημερινά

1. Βάλτε μπροστά τον κινητήρα, ανυψώστε τις μονάδες κοπής, λύστε το χειρόφρενο και μετακινήστε το μηχάνημα σε ανοικτό, επίπεδο χώρο.
2. Βάλτε χειρόφρενο (Σχήμα 32).

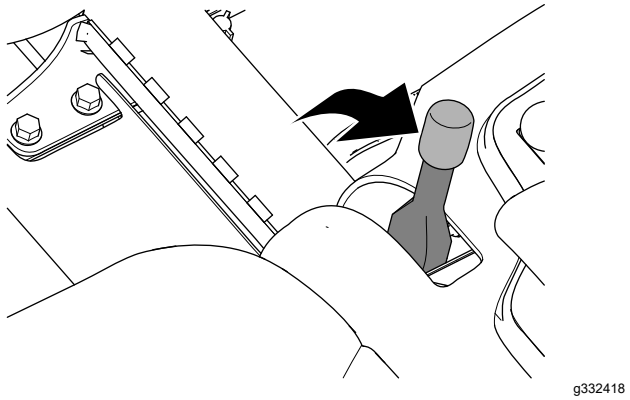

Σχήμα 32

3. Πατήστε το πεντάλ γκαζιού για να κινήσετε το μηχάνημα προς τα εμπρός.

   Σημείωση: Αν το μηχάνημα κινείται προς τα μπροστά με τραβηγμένο το χειρόφρενο, ρυθμίστε το χειρόφρενο. Ανατρέξτε στην ενότητα Ρύθμιση του χειρόφρενου (σελίδα 58).

   Σημείωση: Η μετακίνηση του μηχανήματος προς τα μπροστά με τραβηγμένο το χειρόφρενο θα προκαλέσει σβήσιμο του κινητήρα.
4. Εάν ρυθμίσατε το χειρόφρενο, επαναλάβετε τα βήματα 2 και 3.

   Σημείωση: Αν το μηχάνημα κινείται προς τα εμπρός με τραβηγμένο το χειρόφρενο: κάντε σέρβις στο χειρόφρενο, ελέγξτε για φθορές τους αριστερούς και δεξιούς συνδέσμους του φρένου και ελέγξτε για φθορές τον άξονα του μοχλού του χειρόφρενου. Ανατρέξτε στην ενότητα Σέρβις των φρένων στάθμευσης (σελίδα 58).
5. Προτού απομακρυνθείτε από τη θέση του χειριστή, σβήστε τον κινητήρα, αφαιρέστε το κλειδί και περιμένετε να ακινητοποιηθούν όλα τα κινούμενα μέρη.

Ρύθμιση του καθίσματος

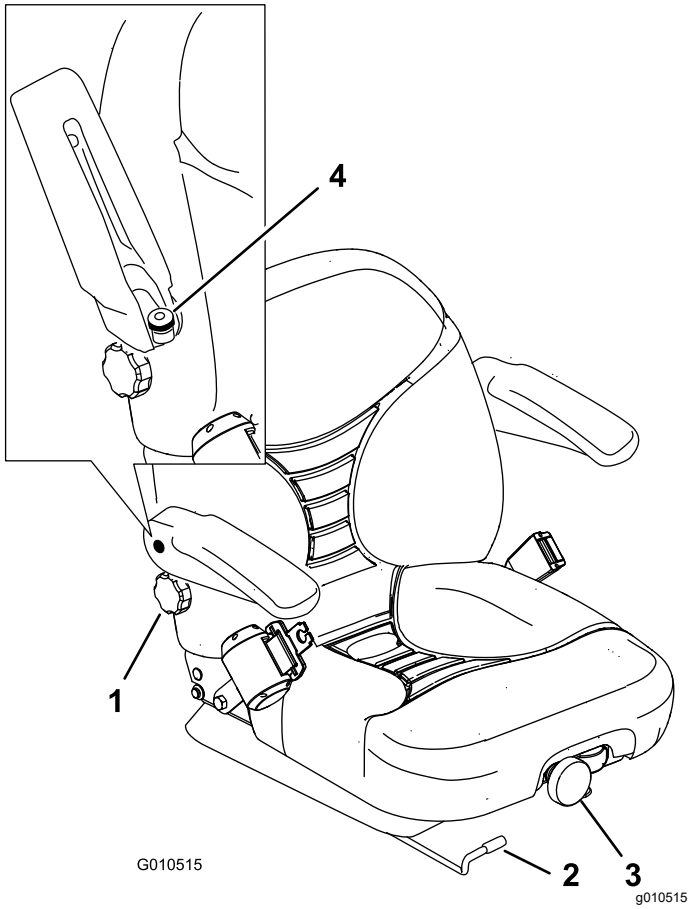

Σχήμα 33

1. Χειριστήριο ρύθμισης πλάτης
2. Μοχλός ρύθμισης θέσης καθίσματος
3. Χειριστήριο ρύθμισης ανάρτησης καθίσματος
4. Χειριστήριο ρύθμισης υποβραχιόνιου

Αλλαγή θέσης του καθίσματος

Μπορείτε να μετακινήσετε το κάθισμα προς τα εμπρός ή προς τα πίσω. Τοποθετήστε το κάθισμα στο σημείο όπου έχετε τον καλύτερο έλεγχο του μηχανήματος και νιώθετε πιο άνετα.

1. Μετακινήστε τον μοχλό στο πλάι για να απασφαλίσετε το κάθισμα (Σχήμα 33).
2. Σύρετε το κάθισμα στη θέση που θέλετε και ελευθερώστε τον μοχλό για να ασφαλιστεί σε εκείνη τη θέση.

Ρύθμιση ανάρτησης του καθίσματος

Μπορείτε να ρυθμίσετε το κάθισμα για περισσότερη ομαλότητα και άνεση κατά την οδήγηση. Τοποθετήστε το κάθισμα στο σημείο όπου νιώθετε πιο άνετα.

Για να ρυθμίσετε το κάθισμα, στρέψτε το εμπρός χειριστήριο προς την κατεύθυνση που σας παρέχει την καλύτερη άνεση (Σχήμα 33).

Αλλαγή θέσης της πλάτης

Μπορείτε να ρυθμίσετε την πλάτη του καθίσματος για περισσότερη άνεση κατά την οδήγηση. Τοποθετήστε την πλάτη του καθίσματος στο σημείο όπου νιώθετε πιο άνετα.

Για να ρυθμίσετε την πλάτη του καθίσματος, στρέψτε το χειριστήριο που υπάρχει κάτω από το δεξί υποβραχιόνιο προς την κατεύθυνση που σας παρέχει την καλύτερη άνεση (Σχήμα 33).

Αλλαγή θέσης του υποβραχιόνιου

Μπορείτε να ρυθμίσετε τα υποβραχιόνια για περισσότερη άνεση κατά την οδήγηση. Τοποθετήστε τα υποβραχιόνια στο σημείο όπου νιώθετε πιο άνετα.

Ανασηκώστε το υποβραχιόνιο και στρέψτε το χειριστήριο προς την κατεύθυνση που σας παρέχει την καλύτερη άνεση (Σχήμα 33).

Κατά τη λειτουργία

Ασφάλεια κατά τη λειτουργία

Γενικές πληροφορίες ασφαλείας

- Ο ιδιοκτήτης/χειριστής φέρει ευθύνη για ατυχήματα που προκαλούν σωματικές ή υλικές βλάβες και οφείλει να τα προλαμβάνει.
- Να φοράτε κατάλληλη ενδυμασία η οποία θα περιλαμβάνει προστατευτικά για τα μάτια, μακρύ παντελόνι, κατάλληλα αντιολισθητικά υποδήματα, καθώς και μέσα προστασίας της ακοής. Δένετε πίσω τα μαλλιά σας και μη φοράτε φαρδιά ρούχα ή κοσμήματα.
- Μη χειρίζεστε το μηχάνημα εάν είστε άρρωστοι, κουρασμένοι ή βρίσκεστε υπό την επήρεια αλκοόλ ή φαρμάκων.
- Ο χειρισμός του μηχανήματος απαιτεί την πλήρη προσοχή σας. Μην ασχολείστε με δραστηριότητες που σας αποσπούν την προσοχή, καθώς αυτό θα μπορούσε να οδηγήσει σε τραυματισμό ή υλικές βλάβες.
- Προτού θέσετε σε λειτουργία τον κινητήρα, βεβαιωθείτε ότι όλα τα συστήματα μετάδοσης κίνησης είναι σε νεκρά θέση, το χειρόφρενο είναι ενεργοποιημένο και ότι βρίσκεστε στη θέση χειριστή.
- Μην μεταφέρετε επιβάτες στο μηχάνημα και κρατήστε τους διερχομένους και τα παιδιά μακριά από τον χώρο λειτουργίας του μηχανήματος.
- Ο χειρισμός του μηχανήματος θα πρέπει να γίνεται μόνον όταν υπάρχει καλή ορατότητα, προκειμένου να αποφεύγονται λακκούβες ή άλλες παγίδες κινδύνου.
- Αποφύγετε την κοπή σε βρεγμένο γρασίδι. Η μειωμένη πρόσφυση μπορεί να προκαλέσει ολίσθηση του μηχανήματος.
- Κρατάτε τα χέρια και τα πόδια σας μακριά από τις μονάδες κοπής.
- Πριν από την οπισθοπορεία, κοιτάξτε πίσω σας και κάτω ώστε να βεβαιωθείτε ότι ο δρόμος είναι ελεύθερος.
- Να είστε προσεκτικοί όταν πλησιάζετε σε στροφές χωρίς ορατότητα, θάμνους, δέντρα ή άλλα αντικείμενα που μπορεί να περιορίζουν την ορατότητά σας.
- Ακινητοποιείτε τις μονάδες κοπής κάθε φορά που σταματάτε την κοπή.
- Όταν στρίβετε ή διασχίζετε δρόμους ή πεζοδρόμια με το μηχάνημα, μειώστε ταχύτητα και κινηθείτε προσεκτικά. Τηρείτε πάντοτε τους κανόνες προτεραιότητας.
- Χειρίζεστε το μηχάνημα μόνο σε καλά αεριζόμενους χώρους. Τα καυσαέρια περιέχουν μονοξείδιο του άνθρακα, το οποίο είναι θανατηφόρο σε περίπτωση εισπνοής.
- Μην αφήνετε το μηχάνημα σε λειτουργία χωρίς επιτήρηση.
- Πριν απομακρυνθείτε από τη θέση του χειριστή, κάντε τις ακόλουθες ενέργειες:
  - Σταθμεύστε το μηχάνημα σε επίπεδο έδαφος.
  - Αποσυμπλέξτε και χαμηλώστε τις μονάδες κοπής.
  - Βάλτε φρένο στάθμευσης.
  - Σβήστε τον κινητήρα και αφαιρέστε το κλειδί.
  - Περιμένετε να ακινητοποιηθούν όλα τα κινούμενα μέρη.
  - Πριν προβείτε σε ρύθμιση, σέρβις, καθαρισμό ή αποθήκευση του μηχανήματος, αφήστε το μηχάνημα να κρυώσει.
- Χρησιμοποιείτε το μηχάνημα μόνον όταν υπάρχει καλή ορατότητα και κατάλληλες καιρικές συνθήκες. Μη θέτετε το μηχάνημα σε λειτουργία όταν υπάρχει κίνδυνος κεραυνού.
- Χρησιμοποιείτε τον ταχοστάτη (εάν υπάρχει) μόνο όταν οδηγείτε σε ανοικτό, επίπεδο χώρο που δεν περιλαμβάνει εμπόδια και όπου το μηχάνημα

μπορεί να κινηθεί με σταθερή ταχύτητα χωρίς διακοπή.

Ασφάλεια συστήματος προστασίας σε περίπτωση ανατροπής (ROPS)

- Μην αφαιρείτε εξαρτήματα του συστήματος ROPS από το μηχάνημα.
- Βεβαιωθείτε ότι υπάρχει ζώνη ασφαλείας και ότι μπορείτε να τη λύσετε γρήγορα σε περίπτωση έκτακτης ανάγκης.
- Φοράτε πάντα τη ζώνη ασφαλείας.
- Ελέγχετε με προσοχή αν υπάρχουν υπερκείμενα εμπόδια και μην έρχεστε σε επαφή με αυτά.
- Διατηρείτε το σύστημα ROPS σε καλή κατάσταση λειτουργίας ελέγχοντάς το τακτικά για τυχόν ενδείξεις ζημίας και διατηρώντας καλά σφιγμένα όλα τα εξαρτήματα στερέωσης.
- Αντικαθιστάτε όλα τα κατεστραμμένα εξαρτήματα του συστήματος ROPS. Μην τα επισκευάζετε και μην τα τροποποιείτε.

Ασφάλεια σε επικλινή εδάφη

- Τα επικλινή εδάφη είναι ένας παράγοντας που συνδέεται σε μεγάλο βαθμό με ατυχήματα που αφορούν απώλεια ελέγχου και ανατροπή, τα οποία μπορεί να οδηγήσουν σε σοβαρό τραυματισμό ή θάνατο. Είστε υπεύθυνοι για την ασφαλή λειτουργία του προϊόντος σε επικλινή εδάφη. Ο χειρισμός του μηχανήματος σε επικλινές έδαφος απαιτεί ιδιαίτερη προσοχή.
- Αξιολογήστε τις συνθήκες του χώρου ώστε να κρίνετε αν το έδαφος είναι ασφαλές για χρήση του μηχανήματος. Θα πρέπει να έχει προηγηθεί επιθεώρηση της περιοχής. Κατά την επιθεώρηση αυτή θα πρέπει πάντα να χρησιμοποιείτε κοινή λογική και ορθή κρίση.
- Για να χειριστείτε το μηχάνημα σε επικλινή εδάφη, μελετήστε τις ακόλουθες οδηγίες χρήσης σε επικλινή εδάφη. Προτού χειριστείτε το μηχάνημα, εξετάστε τις συνθήκες του χώρου ώστε να κρίνετε αν μπορείτε να χειριστείτε το μηχάνημα στις συνθήκες που επικρατούν τη συγκεκριμένη ημέρα και στον συγκεκριμένο χώρο. Οι αλλαγές στο ανάγλυφο του εδάφους μπορεί να προκαλέσουν διαφορετική συμπεριφορά του μηχανήματος σε επικλινή εδάφη.
  - Αποφύγετε την εκκίνηση, το σταμάτημα ή τη στροφή του μηχανήματος σε επικλινή εδάφη. Αποφύγετε τις απότομες αλλαγές ταχύτητας ή κατεύθυνσης. Στρίβετε αργά και σταδιακά.
  - Μη χρησιμοποιείτε το μηχάνημα όταν έχετε αμφιβολίες για τις συνθήκες πρόσφυσης, διεύθυνσης ή ευστάθειάς του.
  - Απομακρύνετε ή επισημάνετε εμπόδια όπως χαντάκια, λακκούβες, αυλάκια, προεξοχές, βράχους ή άλλους κρυμμένους κινδύνους. Αν το γρασίδι είναι ψηλό, μπορεί να μην φαίνονται τα εμπόδια. Το ανώμαλο έδαφος μπορεί να προκαλέσει ανατροπή του μηχανήματος.
  - Να γνωρίζετε ότι ο χειρισμός του μηχανήματος σε βρεγμένο γρασίδι, κατά μήκος πλαγιάς ή σε έδαφος με κατηφορική κλίση μπορεί να προκαλέσει απώλεια πρόσφυσης του μηχανήματος.
  - Να είστε ιδιαίτερα προσεκτικοί όταν χειρίζεστε το μηχάνημα κοντά σε χώρους απόρριψης, χαντάκια, αναχώματα, κινδύνους υδάτινης προέλευσης ή άλλες πηγές κινδύνου. Το μηχάνημα μπορεί να ανατραπεί αν ένας τροχός βρεθεί πέρα από το χείλος ή αν το χείλος υποχωρήσει. Ορίστε έναν ασφαλή χώρο μεταξύ του μηχανήματος και οποιασδήποτε πηγής κινδύνου.
  - Ελέγξτε για τυχόν πηγές κινδύνου ενώ βρίσκεστε στη βάση της πλαγιάς. Εάν υπάρχουν πηγές κινδύνου, χρησιμοποιήστε μηχάνημα βαδίζοντα χειριστή στο επικλινές έδαφος.
  - Αν είναι δυνατόν, κρατήστε τις μονάδες κοπής χαμηλωμένες έως το έδαφος κατά τον χειρισμό του μηχανήματος σε επικλινή εδάφη. Η ανύψωση των μονάδων κοπής κατά τη χρήση του μηχανήματος σε επικλινή εδάφη μπορεί να καταστήσει το μηχάνημα ασταθές.

Θέση του κινητήρα σε λειτουργία

Ίσως πρέπει να εκτονώσετε το σύστημα καυσίμου εάν συντρέχει οποιαδήποτε από τις παρακάτω περιπτώσεις. Ανατρέξτε στην ενότητα Εκτόνωση του συστήματος καυσίμου (σελίδα 38):

- Όταν βάζετε μπροστά τον κινητήρα για πρώτη φορά.
- Όταν ο κινητήρας έχει σβήσει λόγω αδειάσματος του ρεζερβουάρ καυσίμου.
- Όταν έγινε συντήρηση του συστήματος καυσίμου, π.χ. αντικατάσταση του φίλτρου καυσίμου.

1. Βάλτε χειρόφρενο και μετακινήστε τον διακόπτη κίνησης μονάδων κοπής στη θέση ENGAGE (Ενεργοποίηση) (Σχήμα 34).

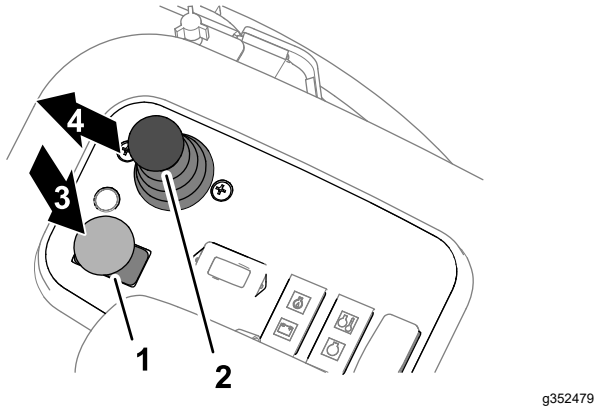

Σχήμα 34

1. Διακόπτης κίνησης μονάδων κοπής
2. Χειριστήριο χαμηλώματος/ανύψωσης μονάδων κοπής
3. Απενεργοποίηση
4. Χαμήλωμα

2. Σηκώστε το πόδι σας από το πεντάλ του γκαζιού και βεβαιωθείτε ότι το πεντάλ μετακινήθηκε στη ΝΕΚΡΆ.
3. Μετακινήστε τον μοχλό γκαζιού στη θέση «μισού γκαζιού».
4. Βάλτε το κλειδί στον διακόπτη της μίζας και γυρίστε το στη θέση ON/PREHEAT (Σε λειτουργία/Προθέρμανση). Περιμένετε να σβήσει η φωτεινή ένδειξη του προθερμαντήρα (περίπου 7 δευτερόλεπτα).
5. Στρίψτε το κλειδί στη θέση START (Εκκίνηση) για να ενεργοποιήσετε τη μίζα. Όταν ο κινητήρας πάρει μπρος, αφήστε το κλειδί.

   Σημαντικό: **Για να αποφύγετε υπερθέρμανση της μίζας, μην τη θέτετε σε λειτουργία για περισσότερο από 15 δευτερόλεπτα. Μετά από 10 δευτερόλεπτα συνεχούς λειτουργίας της μίζας, περιμένετε 60 δευτερόλεπτα προτού την ενεργοποιήσετε ξανά.**
6. Όταν βάλετε μπροστά τον κινητήρα για πρώτη φορά ή μετά από γενική επισκευή του, οδηγήστε το μηχάνημα σε εμπροσθοπορεία και οπισθοπορεία για 1 έως 2 λεπτά. Επίσης, χρησιμοποιήστε τον μοχλό του υδραυλικού και τον διακόπτη κίνησης μονάδων κοπής για να βεβαιωθείτε ότι λειτουργούν σωστά όλα τα συστήματα πορείας και μονάδων κοπής.

   Στρέψτε το τιμόνι αριστερά και δεξιά για να ελέγξετε την απόκρισή του και, μετά, σβήστε τον κινητήρα και ελέγξτε για διαρροές λαδιού, χαλαρωμένα εξαρτήματα και όποια άλλη εμφανή δυσλειτουργία.

⚠ ΠΡΟΣΟΧΉ

Η επαφή με τα κινούμενα μέρη μπορεί να προκαλέσει τραυματισμό.

Σβήστε τον κινητήρα και περιμένετε να ακινητοποιηθούν όλα τα κινούμενα μέρη, προτού ελέγξετε για διαρροές λαδιού, χαλαρωμένα εξαρτήματα και άλλες δυσλειτουργίες.

Θέση του κινητήρα εκτός λειτουργίας

1. Μετακινήστε τον μοχλό ελέγχου γκαζιού στη θέση ΡΕΛΑΝΤΊ.
2. Βάλτε φρένο στάθμευσης.
3. Μετακινήστε τον διακόπτη κίνησης μονάδων κοπής στη θέση DISENGAGE (Απενεργοποίηση) (Σχήμα 35).

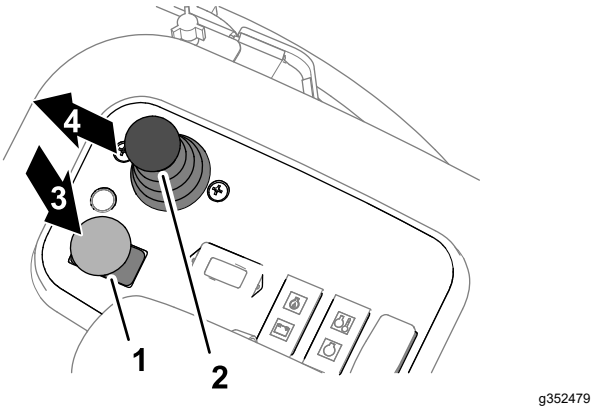

Σχήμα 35

1. Διακόπτης κίνησης μονάδων κοπής
2. Χειριστήριο χαμηλώματος/ανύψωσης μονάδων κοπής
3. Απενεργοποίηση
4. Χαμήλωμα

4. Μετακινήστε τον επιλογέα κοπής/μεταφοράς προς τα δεξιά στη θέση MOW (Κοπή) (Σχήμα 39).

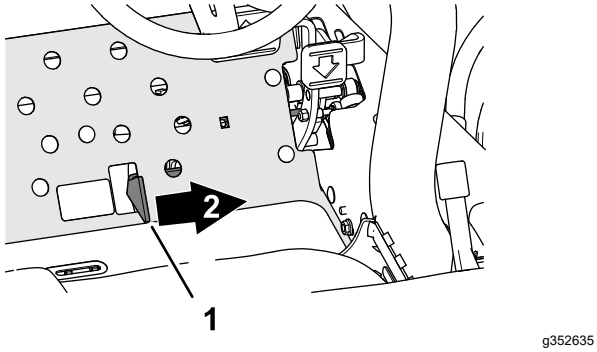

Σχήμα 36

1. Επιλογέας κοπής/μεταφοράς
2. Κοπή

5. Χρησιμοποιήστε τον μοχλό ελέγχου χαμηλώματος/ανύψωσης για να χαμηλώσετε τις μονάδες κοπής (Σχήμα 35).
6. Σβήστε τον κινητήρα, αφαιρέστε το κλειδί και περιμένετε να ακινητοποιηθούν όλα τα κινούμενα μέρη.

Λειτουργία του μηχανήματος

Κοπή γρασιδιού

1. Θέστε τον κινητήρα σε λειτουργία και μετακινήστε τον μοχλό ελέγχου γκαζιού στη θέση FAST (Γρήγορα).
2. Μετακινήστε τον επιλογέα κοπής/μεταφοράς προς τα δεξιά στη θέση MOW (Κοπή) (Σχήμα 39).

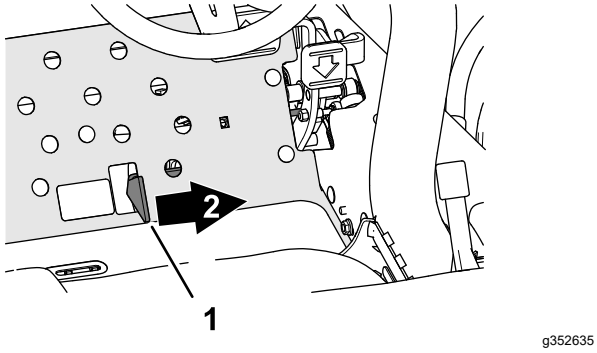

Σχήμα 37

1. Επιλογέας κοπής/μεταφοράς
2. Κοπή

3. Μετακινήστε τον διακόπτη κίνησης μονάδων κοπής στη θέση ENGAGE (Ενεργοποίηση) (Σχήμα 37).

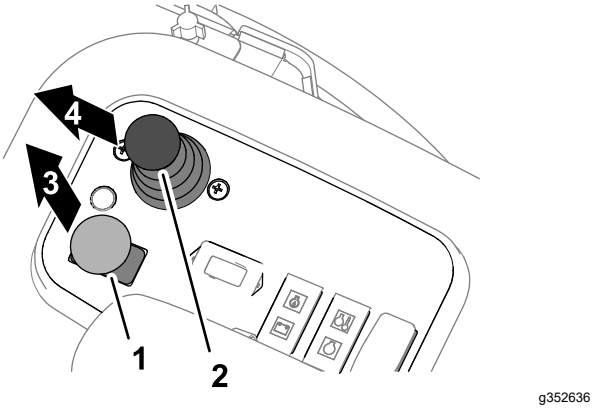

Σχήμα 38

1. Διακόπτης κίνησης μονάδων κοπής
2. Χειριστήριο χαμηλώματος/ανύψωσης μονάδων κοπής
3. Ενεργοποίηση
4. Χαμήλωμα

4. Μετακινήστε προς τα εμπρός τον μοχλό ελέγχου χαμηλώματος/ανύψωσης (Σχήμα 37) για να χαμηλώσετε και να λειτουργήσετε τις μονάδες κοπής (οι εμπρόσθιες μονάδες κοπής είναι χρονισμένες ώστε να χαμηλώνουν πριν από τις οπίσθιες μονάδες κοπής).
5. Πατήστε το πεντάλ γκαζιού προς τα εμπρός για να κινηθείτε προς τα εμπρός και να κόψετε γρασίδι.
6. Στο τέλος του περάσματος κοπής, τραβήξτε στιγμιαία τον μοχλό χαμηλώματος/ανύψωσης για να ανυψώσετε τις μονάδες κοπής και να ευθυγραμμίσετε το μηχάνημα για το επόμενο πέρασμα.

   Σημείωση: Μετακινήστε ξανά προς τα εμπρός τον μοχλό ελέγχου χαμηλώματος/ανύψωσης για να χαμηλώσετε και να λειτουργήσετε τις μονάδες κοπής.

Οδήγηση του μηχανήματος σε λειτουργία μεταφοράς

1. Μετακινήστε τον διακόπτη κίνησης μονάδων κοπής στη θέση DISENGAGE (Απενεργοποίηση).
2. Ανυψώστε τις μονάδες κοπής στη θέση μεταφοράς.
3. Μετακινήστε τον μοχλό κοπής/μεταφοράς προς τα αριστερά, στη θέση TRANSPORT (Μεταφορά).

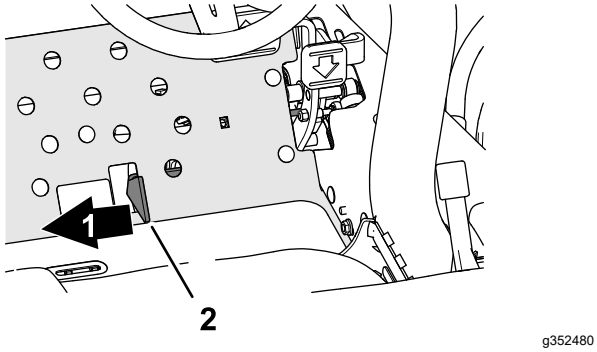

Σχήμα 39

1. Μεταφορά
2. Επιλογέας κοπής/μεταφοράς

Σημαντικό: **Να είστε προσεκτικοί όταν οδηγείτε μεταξύ αντικειμένων ώστε να μην προκαλέσετε κατά λάθος ζημιά στο μηχάνημα ή τις μονάδες κοπής. Δείξτε ιδιαίτερη προσοχή όταν χειρίζεστε το μηχάνημα σε επικλινή εδάφη. Οδηγείτε αργά και αποφεύγετε τις απότομες στροφές σε επικλινή εδάφη για να αποτρέψετε την πιθανότητα ανατροπής του μηχανήματος.**

Σημείωση: Δεν μπορείτε να χαμηλώσετε τις μονάδες κοπής όταν το μηχάνημα βρίσκεται στη λειτουργία μεταφοράς.

Ρυθμός κοπής (ταχύτητα κυλίνδρων κοπής)

Για να πετύχετε σταθερή, υψηλή ποιότητα κοπής και ομοιόμορφη εμφάνιση του γκαζόν, είναι σημαντικό να προσαρμόσετε την ταχύτητα κυλίνδρου κοπής στο ύψος κοπής.

Σημαντικό: **Αν η ταχύτητα των κυλίνδρων κοπής είναι υπερβολικά χαμηλή, μπορεί να παρατηρήσετε εμφανή ίχνη κοπής. Αν η ταχύτητα των κυλίνδρων κοπής είναι υπερβολικά υψηλή, το κομμένο γρασίδι δεν θα έχει ομοιόμορφη όψη.**

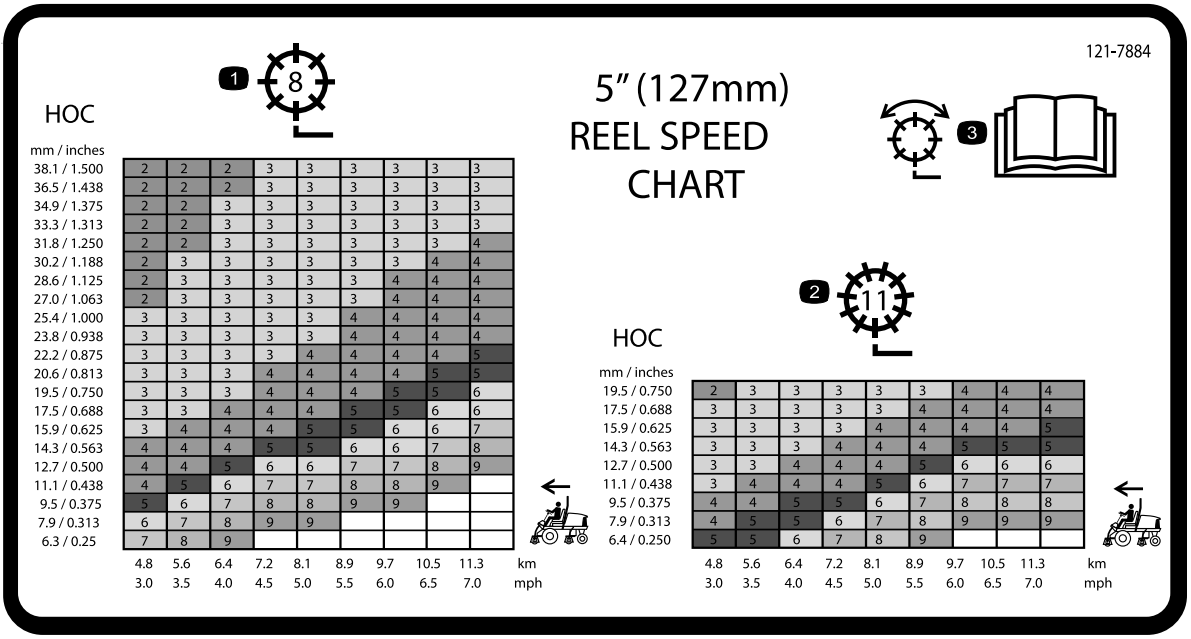

Σχήμα 40

Μοντέλα 03820 και 03910

1. Ρύθμιση κυλίνδρου κοπής 8 λεπίδων
2. Ρύθμιση κυλίνδρου κοπής 11 λεπίδων
3. Διαβάστε το *Εγχειρίδιο Χειριστή* για πληροφορίες σχετικά με τη ρύθμιση του κυλίνδρου.

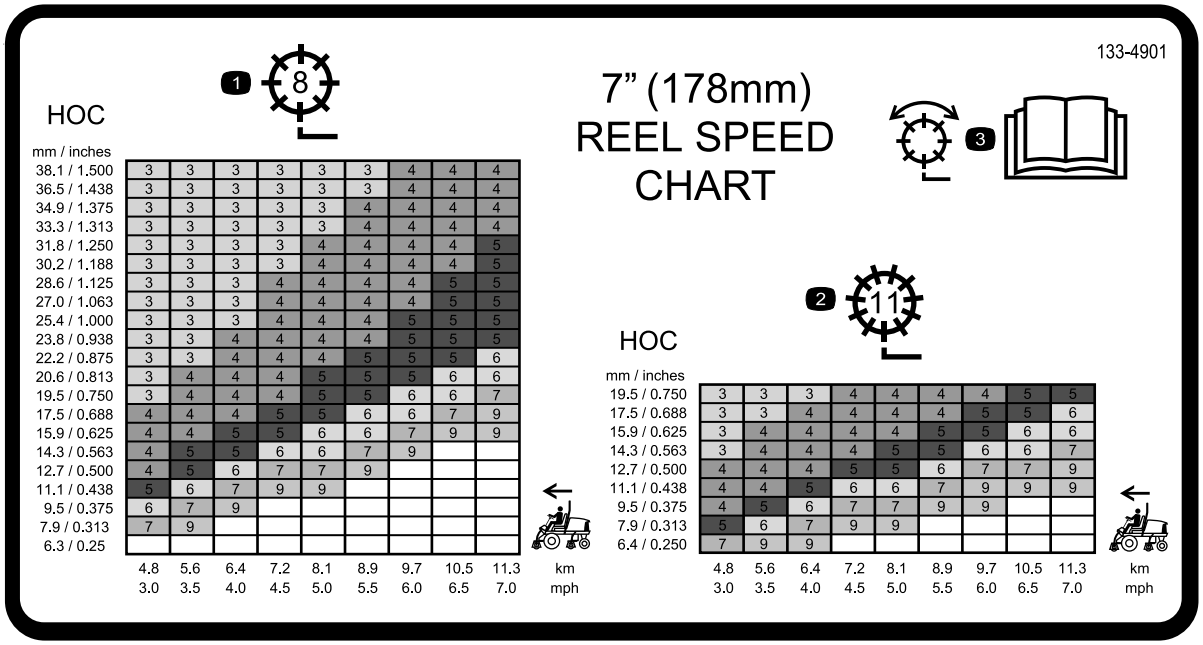

Σχήμα 41

Μοντέλο 03821

1. Ρύθμιση κυλίνδρου κοπής 8 λεπίδων
2. Ρύθμιση κυλίνδρου κοπής 11 λεπίδων
3. Διαβάστε το *Εγχειρίδιο Χειριστή* για πληροφορίες σχετικά με τη ρύθμιση του κυλίνδρου.

Ορισμός ταχύτητας περιστρεφόμενων λεπίδων

Για να πετύχετε σταθερή, υψηλή ποιότητα κοπής και ομοιόμορφη εμφάνιση του γκαζόν, πρέπει να έχετε ρυθμίσει σωστά τα χειριστήρια για την ταχύτητα κυλίνδρων κοπής (βρίσκονται κάτω από το κάθισμα).

1. Επιλέξτε το ύψος κοπής στο οποίο θα ρυθμιστούν οι μονάδες κοπής.
2. Επιλέξτε τη βέλτιστη ταχύτητα πορείας ανάλογα με τις συνθήκες.
3. Χρησιμοποιήστε το γράφημα του πίνακα στις ετικέτες ταχύτητας κυλίνδρων κοπής (Σχήμα 40 και Σχήμα 41) για να καθορίσετε τη σωστή ρύθμιση της ταχύτητας κυλίνδρων κοπής.

   Σημείωση: Σημειώστε τον αριθμό της ταχύτητας των κυλίνδρων κοπής.
4. Ανοίξτε το κάλυμμα της πλατφόρμας (Σχήμα 42).

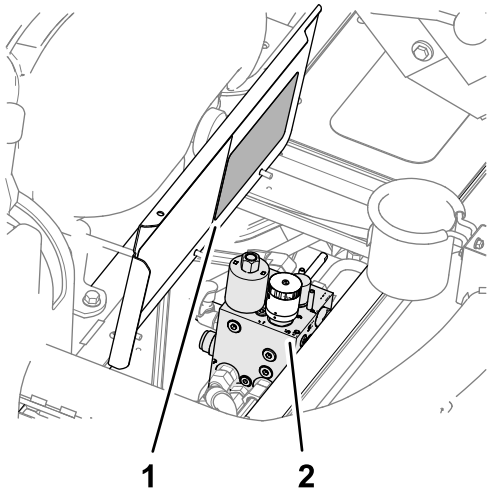

Σχήμα 42

1. Ετικέτα διαγράμματος ταχύτητας κυλίνδρων κοπής (κάλυμμα πλατφόρμας)
2. Κατανομέας χλοοκοπτικού μηχανήματος

5. Στρέψτε το χειριστήριο (Σχήμα 43) του κατανομέα του χλοοκοπτικού μηχανήματος, μέχρι το βέλος του δείκτη να ευθυγραμμιστεί με τον αριθμό της ταχύτητας κυλίνδρων κοπής που καθορίσατε στο βήμα 3.

   Σημείωση: Μπορείτε να αυξήσετε ή να μειώσετε την ταχύτητα περιστρεφόμενων λεπίδων ώστε να αντισταθμίσετε τις συνθήκες

που επικρατούν στον χλοοτάπητα. Εάν χρησιμοποιείτε καλάθια, αυξήστε την ταχύτητα των κυλίνδρων κοπής για να έχετε καλύτερη απόδοση στη συλλογή.

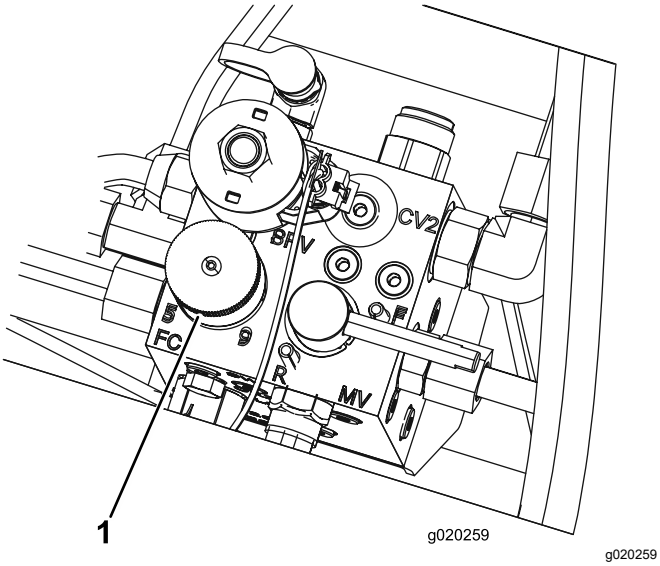

Σχήμα 43

1. Χειριστήριο ελέγχου ταχύτητας κυλίνδρων κοπής

6. Κλείστε το κάλυμμα της πλατφόρμας.

Ρύθμιση του αντίβαρου των βραχιόνων ανύψωσης

Μόνο για τα Μοντέλα 03820 και 03821

Μπορείτε να ρυθμίσετε το αντίβαρο στους βραχίονες ανύψωσης των οπίσθιων μονάδων κοπής για να αντισταθμίσετε τις ποικίλες συνθήκες που επικρατούν στον χλοοτάπητα και να διατηρήσετε ομοιόμορφο ύψος κοπής σε δύσκολες συνθήκες ή σε χώρους με συσσώρευση νεκρού οργανικού υλικού.

Μπορείτε να προσαρμόσετε κάθε ελατήριο αντίβαρου σε 1 από τις 4 ρυθμίσεις. Κάθε αλλαγή ρύθμισης αυξάνει ή μειώνει το αντίβαρο στη μονάδα κοπής κατά 2,3 kg (5 lb). Μπορείτε να τοποθετήσετε τα ελατήρια στην πίσω πλευρά του πρώτου ενεργοποιητή ελατηρίου για να μηδενίσετε τη δύναμη εξισορρόπησης (τέταρτη θέση).

1. Σταθμεύστε το μηχάνημα σε επίπεδο έδαφος, χαμηλώστε τις μονάδες κοπής, βάλτε το φρένο στάθμευσης, σβήστε τον κινητήρα και αφαιρέστε το κλειδί από τον διακόπτη μίζας.
2. Εισάγετε έναν σωλήνα ή παρεμφερές αντικείμενο στο μακρύ άκρο του ελατηρίου για να το εκτονώσετε κατά τη ρύθμιση (Σχήμα 44).

⚠ ΠΡΟΣΟΧΉ

Τα ελατήρια βρίσκονται υπό τάνυση και θα μπορούσαν να προκαλέσουν τραυματισμό.

Δείξτε προσοχή κατά τη ρύθμιση της τάνυσης των ελατηρίων.

3. Κατά την εκτόνωση του ελατηρίου, αφαιρέστε το μπουλόνι και το παξιμάδι ασφάλισης που στερεώνουν τον ενεργοποιητή ελατηρίου στη βάση του (Σχήμα 44).

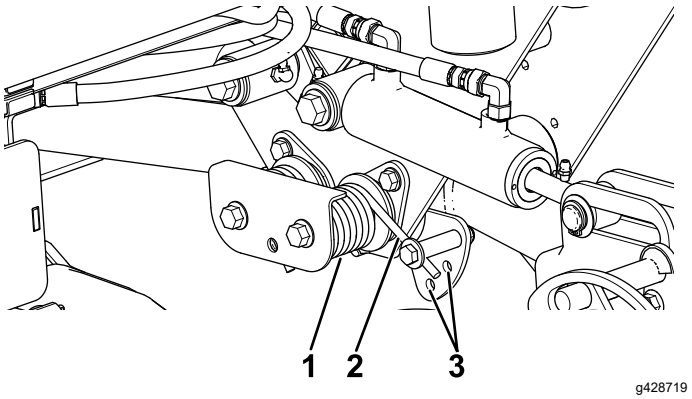

Σχήμα 44

1. Ελατήριο
2. Ενεργοποιητής ελατηρίου
3. Θέσεις πρόσθετων οπών

4. Μετακινήστε τον ενεργοποιητή του ελατηρίου στην οπή της θέσης που θέλετε και στερεώστε τον με το μπουλόνι και το παξιμάδι ασφάλισης.
5. Επαναλάβετε τη διαδικασία στο άλλο ελατήριο.

Ρύθμιση της καθοδικής πίεσης των βραχιόνων ανύψωσης

Μπορείτε να προσαρμόσετε τη διαμόρφωση των ελατηρίων που υπάρχουν στους βραχίονες ανύψωσης των οπίσθιων μονάδων κοπής έτσι ώστε να ασκούν καθοδική πίεση. Αυτό έχει σκοπό να αντισταθμιστούν οι διαφορετικές συνθήκες χλοοτάπητα, όταν απαιτείται περισσότερη δύναμη προς τα κάτω.

Για να αλλάξετε σε διαμόρφωση καθοδικής πίεσης, πρέπει να αφαιρεθεί η πλάκα συγκράτησης για να μετακινηθούν τα δύο ελατήρια από τη μία πλευρά και το κοντό σκέλος του ελατηρίου πρέπει να εφαρμόζει στο επάνω χείλος του συγκροτήματος συγκράτησης (Σχήμα 45).

Μπορείτε να προσαρμόσετε κάθε ελατήριο καθοδικής πίεσης σε 1 από τις 4 ρυθμίσεις. Κάθε αλλαγή ρύθμισης αυξάνει ή μειώνει την καθοδική πίεση στη μονάδα κοπής κατά 2,3 kg. Μπορείτε να

τοποθετήσετε τα ελατήρια στην πίσω πλευρά του πρώτου ενεργοποιητή ελατηρίου για να μηδενίσετε όλη την καθοδική πίεση (τέταρτη θέση).

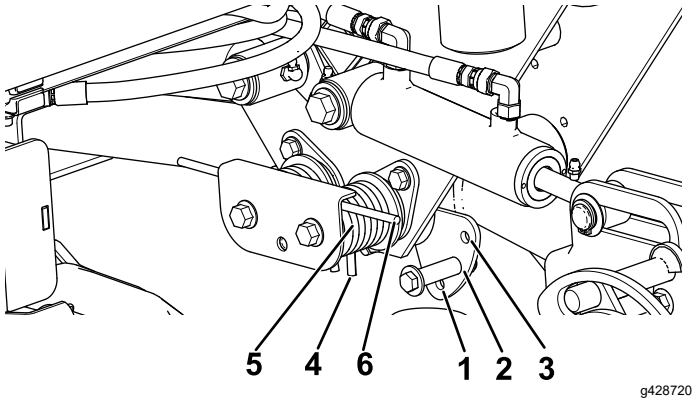

Σχήμα 45

1. Θέση 1
2. Θέση 2
3. Θέση 3
4. Θέση 4
5. Ελατήριο
6. Ενεργοποιητής ελατηρίου

1. Σταθμεύστε το μηχάνημα σε επίπεδο έδαφος, χαμηλώστε τις μονάδες κοπής, βάλτε το φρένο στάθμευσης, σβήστε τον κινητήρα και αφαιρέστε το κλειδί από τον διακόπτη μίζας.
2. Εισάγετε έναν σωλήνα ή παρεμφερές αντικείμενο στο μακρύ άκρο του ελατηρίου για να το εκτονώσετε κατά τη ρύθμιση (Σχήμα 45).

⚠ ΠΡΟΣΟΧΉ

Τα ελατήρια βρίσκονται υπό τάνυση και θα μπορούσαν να προκαλέσουν τραυματισμό.

Δείξτε προσοχή κατά τη ρύθμιση της τάνυσης των ελατηρίων.

3. Κατά την εκτόνωση του ελατηρίου, αφαιρέστε το μπουλόνι και το παξιμάδι ασφάλισης που στερεώνουν τον ενεργοποιητή ελατηρίου στη βάση του (Σχήμα 45).
4. Μετακινήστε τον ενεργοποιητή του ελατηρίου στην οπή της θέσης που θέλετε και στερεώστε τον με το μπουλόνι και το παξιμάδι ασφάλισης.
5. Επαναλάβετε τη διαδικασία στο άλλο ελατήριο.

Εκτόνωση του συστήματος καυσίμου

1. Σταθμεύστε το μηχάνημα σε επίπεδο έδαφος, χαμηλώστε τις μονάδες κοπής, βάλτε το φρένο στάθμευσης, σβήστε τον κινητήρα και αφαιρέστε το κλειδί.
2. Βεβαιωθείτε ότι το ρεζερβουάρ καυσίμου είναι γεμάτο τουλάχιστον ως τη μέση.
3. Απασφαλίστε και ανυψώστε το καπό.
4. Ξεσφίξτε τη βίδα εκτόνωσης αέρα που βρίσκεται στην αντλία έγχυσης καυσίμου (Σχήμα 46).

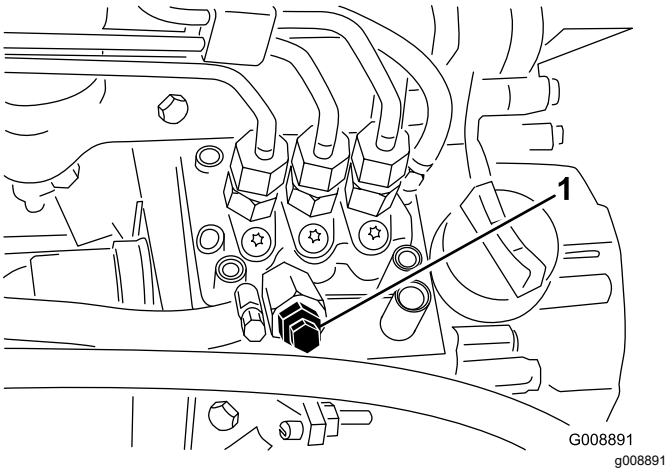

Σχήμα 46

1. Βίδα εκτόνωσης αντλίας έγχυσης καυσίμου

5. Γυρίστε το κλειδί στη μίζα στη θέση ON (Σε λειτουργία).

   Η ηλεκτρική αντλία καυσίμου λειτουργεί πιέζοντας τον αέρα προς τα έξω μέσω της βίδας εκτόνωσης αέρα.

   Σημείωση: Αφήστε το κλειδί στη θέση ON (Σε λειτουργία) μέχρι να υπάρχει συμπαγής ροή καυσίμου γύρω από τη βίδα.
6. Σφίξτε τη βίδα και γυρίστε το κλειδί της μίζας στη θέση OFF (Εκτός λειτουργίας).

Σημείωση: Ο κινητήρας πρέπει να ξεκινά εάν έχετε ακολουθήσει την παραπάνω διαδικασία. Ωστόσο, εάν ο κινητήρας δεν παίρνει μπρος, ενδέχεται να υπάρχει παγιδευμένος αέρας μεταξύ της αντλίας έγχυσης και των εγχυτήρων. Ανατρέξτε στην ενότητα Εκτόνωση αέρα από τους εγχυτήρες (σελίδα 52).

Επεξήγηση λειτουργίας της διαγνωστικής λυχνίας

Το μηχάνημα διαθέτει διαγνωστική λυχνία που υποδεικνύει αν ο ηλεκτρονικός ελεγκτής εντοπίζει κάποιο σφάλμα στο ηλεκτρονικό σύστημα. Η διαγνωστική λυχνία βρίσκεται στον πίνακα ελέγχου (Σχήμα 47). Όταν ο ηλεκτρονικός ελεγκτής λειτουργεί σωστά και ο διακόπτης μίζας μετακινείται στη θέση ON (Σε λειτουργία), η διαγνωστική λυχνία ανάβει για 3 δευτερόλεπτα και μετά σβήνει για να υποδείξει ότι η λυχνία λειτουργεί σωστά.

Όταν σβήσετε τον κινητήρα, η διαγνωστική λυχνία μένει σταθερά αναμμένη μέχρι να αλλάξετε θέση στο κλειδί της μίζας. Η λυχνία αναβοσβήνει όταν ο ελεγκτής έχει εντοπίσει κάποιο σφάλμα στο ηλεκτρικό

σύστημα. Μετά την αποκατάσταση του σφάλματος, η λυχνία επανέρχεται όταν μετακινήσετε τον διακόπτη μίζας στη θέση OFF (Εκτός λειτουργίας).

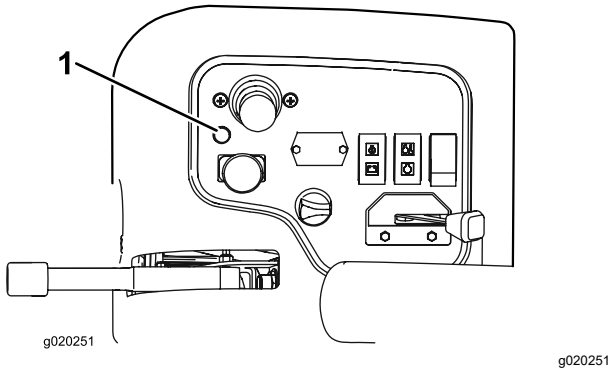

Σχήμα 47

1. Διαγνωστική λυχνία

Συμβουλές για το χειρισμό

Εξοικείωση με το μηχάνημα

Προτού πραγματοποιήσετε κοπή γρασιδιού, εξασκηθείτε στον χειρισμό του μηχανήματος σε ανοικτό χώρο. Βάλτε μπρος και σβήστε τον κινητήρα. Οδηγήστε το μηχάνημα με εμπροσθοπορεία και οπισθοπορεία. Χαμηλώστε και ανυψώστε τις μονάδες κοπής και ενεργοποιήστε και απενεργοποιήστε τις μονάδες κοπής. Όταν εξοικειωθείτε αρκετά με το μηχάνημα, εξασκηθείτε στον χειρισμό του μηχανήματος σε ανηφορικά και κατηφορικά εδάφη με διαφορετικές ταχύτητες πορείας.

Επεξήγηση λειτουργίας του συστήματος προειδοποίησης

Εάν ανάψει κάποια προειδοποιητική ένδειξη κατά τη λειτουργία, ακινητοποιήστε αμέσως το μηχάνημα και διορθώστε το πρόβλημα προτού συνεχίσετε τον χειρισμό του μηχανήματος. Μπορεί να επέλθει σοβαρή ζημιά αν χειριστείτε το μηχάνημα ενώ υπάρχει κάποια δυσλειτουργία.

Μετά τη λειτουργία

Ασφάλεια μετά τη λειτουργία

Γενικές πληροφορίες ασφαλείας

- Σταθμεύστε το μηχάνημα σε επίπεδο έδαφος.
- Αποσυμπλέξτε και χαμηλώστε τις μονάδες κοπής.
- Βάλτε φρένο στάθμευσης.
- Σβήστε τον κινητήρα και αφαιρέστε το κλειδί.
- Περιμένετε να ακινητοποιηθούν όλα τα κινούμενα μέρη.
- Πριν προβείτε σε ρύθμιση, σέρβις, καθαρισμό ή αποθήκευση του μηχανήματος, αφήστε το μηχάνημα να κρυώσει.
- Για να αποτρέψετε τον κίνδυνο πυρκαγιάς, καθαρίζετε το γρασίδι και τα υπολείμματα που τυχόν έχουν συσσωρευθεί στις μονάδες κοπής, στα συστήματα μετάδοσης κίνησης, στους σιγαστήρες, στα φίλτρα ψύξης και στον χώρο του κινητήρα. Αν χυθεί λάδι ή καύσιμο, καθαρίστε το.
- Απενεργοποιήστε το σύστημα μετάδοσης κίνησης στο παρελκόμενο όταν μεταφέρετε ή δεν χρησιμοποιείτε το μηχάνημα.
- Συντηρήστε και καθαρίστε τη/τις ζώνη/-ες ασφαλείας, όπως απαιτείται.
- Μην αποθηκεύετε το μηχάνημα ή τα δοχεία καυσίμων σε χώρους με γυμνές φλόγες, σπινθήρες ή φλόγα-πιλότο (π.χ. σε καυστήρα, λέβητα ή άλλες συσκευές).

Ρυμούλκηση του μηχανήματος

Σε περίπτωση έκτακτης ανάγκης, μπορείτε να ρυμουλκήσετε το μηχάνημα για μικρή απόσταση. Ωστόσο, η Toro δεν συνιστά κάτι τέτοιο ως συνήθη διαδικασία.

Σημαντικό: **Μη ρυμουλκείτε το μηχάνημα με ταχύτητα που υπερβαίνει τα 3 έως 4 km/h, διότι μπορεί να επέλθει ζημιά στο σύστημα μετάδοσης κίνησης. Εάν πρέπει οπωσδήποτε να μετακινήσετε το μηχάνημα σε αρκετά μεγάλη απόσταση, μεταφέρετέ το με φορτηγό ή τρέιλερ.**

1. Απασφαλίστε και ανοίξτε το καπό.
2. Κοντά στο δεξιά μάνδαλο του καπό, περιστρέψτε κατά 90° τη λαβή της βαλβίδας παράκαμψης που υπάρχει στην αντλία (Σχήμα 48).

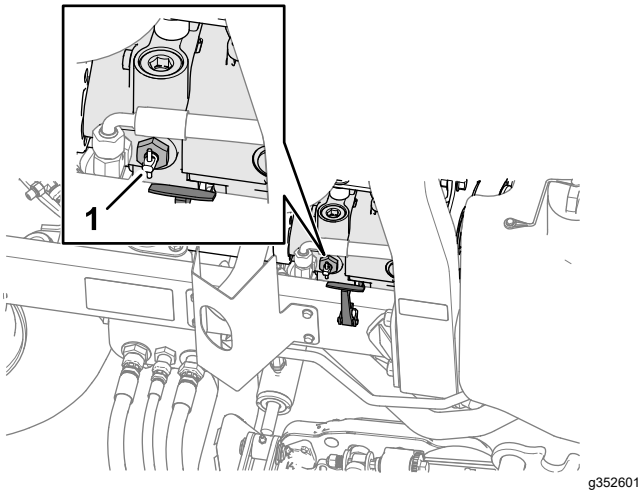

Σχήμα 48

1. Βαλβίδα παράκαμψης

3. Κλείστε και ασφαλίστε το καπό.
4. Συνδέστε μέσω των σημείων πρόσδεσης το μηχάνημα με το όχημα που θα το ρυμουλκήσει. Ανατρέξτε στην ενότητα Εντοπισμός των σημείων πρόσδεσης (σελίδα 40).
5. Καθίστε στο κάθισμα του χειριστή και, εάν χρειαστεί, χρησιμοποιήστε το χειρόφρενο για να ελέγχετε το μηχάνημα όσο αυτό ρυμουλκείται.

   Σημαντικό: **Μη βάλετε μπροστά τον κινητήρα με ανοικτή της βαλβίδα παράκαμψης.**
6. Προτού βάλετε μπροστά τον κινητήρα, κλείστε τη βαλβίδα παράκαμψης περιστρέφοντάς την κατά 90° (1/4 της στροφής).

Εντοπισμός των σημείων πρόσδεσης

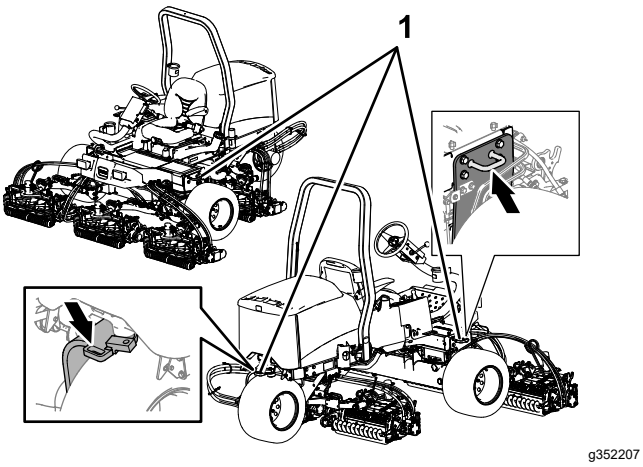

Σχήμα 49

1. Οπές πρόσδεσης

Μεταφορά του μηχανήματος

- Χρησιμοποιείτε ράμπες πλήρους πλάτους για τη φόρτωση του μηχανήματος σε τρέιλερ ή φορτηγό.
- Δέστε με ασφάλεια το μηχάνημα.

Συντήρηση

Σημείωση: Καθορίστε την αριστερή και δεξιά πλευρά του μηχανήματος από την κανονική θέση χειρισμού.

Σημείωση: Κατεβάστε δωρεάν το σχεδιάγραμμα ηλεκτρικού συστήματος ή υδραυλικού συστήματος μεταβαίνοντας στη διεύθυνση www.Toro.com και αναζητώντας το μηχάνημά σας από το σύνδεσμο προς τα εγχειρίδια (Manuals) στην αρχική σελίδα.

Σημαντικό: **Για περισσότερες διαδικασίες συντήρησης, ανατρέξτε στο εγχειρίδιο χρήστη του κινητήρα σας και στο *Εγχειρίδιο Χειριστή* για τις μονάδες κοπής.**

Ασφάλεια συντήρησης

- Πριν απομακρυνθείτε από τη θέση του χειριστή, κάντε τις ακόλουθες ενέργειες:
  - Σταθμεύστε το μηχάνημα σε επίπεδο έδαφος.
  - Αποσυμπλέξτε και χαμηλώστε τις μονάδες κοπής.
  - Βάλτε φρένο στάθμευσης.
  - Σβήστε τον κινητήρα και αφαιρέστε το κλειδί.
  - Περιμένετε να ακινητοποιηθούν όλα τα κινούμενα μέρη.
  - Πριν προβείτε σε ρύθμιση, σέρβις, καθαρισμό ή αποθήκευση του μηχανήματος, αφήστε το μηχάνημα να κρυώσει.
- Φοράτε κατάλληλη ενδυμασία η οποία θα περιλαμβάνει προστατευτικά για τα μάτια, μακρύ παντελόνι και κατάλληλα αντιολισθητικά υποδήματα. Κρατάτε τα χέρια, τα πόδια, τον ρουχισμό και τυχόν κοσμήματά σας μακριά από κινούμενα μέρη.
- Αφήστε τα μέρη του μηχανήματος να κρυώσουν προτού εκτελέσετε εργασίες συντήρησης.
- Αν είναι δυνατόν, μην εκτελείτε εργασίες συντήρησης με τον κινητήρα σε λειτουργία. Παραμείνετε μακριά από κινούμενα μέρη.
- Χειρίζεστε το μηχάνημα μόνο σε καλά αεριζόμενους χώρους. Τα καυσαέρια περιέχουν μονοξείδιο του άνθρακα, το οποίο είναι θανατηφόρο σε περίπτωση εισπνοής.
- Όταν εργάζεστε κάτω από το μηχάνημα, τοποθετείτε τρίποδες στήριξης.
- Εκτονώνετε προσεκτικά την πίεση εξαρτημάτων με αποθηκευμένη ενέργεια.
- Διατηρείτε όλα τα μέρη του μηχανήματος σε καλή κατάσταση λειτουργίας και όλα τα εξαρτήματα καλά στερεωμένα.
- Αντικαταστήστε τις φθαρμένες ή κατεστραμμένες ετικέτες.
- Για να διασφαλίσετε την ασφαλή και βέλτιστη απόδοση του μηχανήματος, χρησιμοποιείτε μόνο γνήσια ανταλλακτικά Toro. Τα ανταλλακτικά άλλων κατασκευαστών ενδέχεται να αποβούν επικίνδυνα και η χρήση τους να ακυρώσει την εγγύηση του προϊόντος σας.

Συνιστώμενο χρονοδιάγραμμα συντήρησης

Περιοδικότητα εργασιών συντήρησης	Διαδικασία συντήρησης
Μετά την πρώτη ώρα	• Σφίξτε τα παξιμάδια των τροχών με ροπή 103 έως 127 N·m. • Σφίξτε τα παξιμάδια της πλήμνης του αριστερού και του δεξιού εμπρός άξονα με ροπή 339 έως 373 N·m. • Σφίξτε το παξιμάδι της πλήμνης του πίσω άξονα με ροπή 339 έως 373 N·m.
Μετά τις πρώτες 10 ώρες	• Σφίξτε τα παξιμάδια των τροχών με ροπή 103 έως 127 N·m. • Σφίξτε τα παξιμάδια της πλήμνης του αριστερού και του δεξιού εμπρός άξονα με ροπή 339 έως 373 N·m. • Σφίξτε το παξιμάδι της πλήμνης του πίσω άξονα με ροπή 339 έως 373 N·m. • Ελέγξτε την κατάσταση και την τάνυση όλων των ιμάντων.
Μετά τις πρώτες 50 ώρες	• Αλλάξτε το λάδι κινητήρα και το φίλτρο λαδιού.

Περιοδικότητα εργασιών συντήρησης	Διαδικασία συντήρησης
Πριν από κάθε χρήση ή καθημερινά	• Επιθεωρήστε τη/τις ζώνη/-ες ασφαλείας για τυχόν φθορά, σκισίματα και άλλες ζημίες. Αντικαταστήστε τη/τις ζώνη/-ες ασφαλείας εάν οποιοδήποτε εξάρτημα δεν λειτουργεί σωστά. • Ελέγξτε τους διακόπτες ενδοασφάλισης. • Ελέγξτε το χειρόφρενο. • Ελέγξτε τη στάθμη του λαδιού κινητήρα. • Αποστραγγίστε το διαχωριστή νερού. • Ελέγξτε τα πέλματα των ελαστικών. • Ελέγξτε τη στάθμη του ψυκτικού υγρού του κινητήρα. • Καθαρίστε το ψυγείο και τον ψύκτη λαδιού. • Ελέγξτε τις υδραυλικές σωληνώσεις και τους εύκαμπτους σωλήνες. • Ελέγξτε τη στάθμη του υδραυλικού υγρού. • Ελέγξτε την επαφή κυλίνδρου - μαχαιριού κλίνης.
SΚάθε 25 ώρες	• Ελέγξτε τη στάθμη του ηλεκτρολύτη. (αν το μηχάνημα είναι αποθηκευμένο, ελέγχετε κάθε 30 ημέρες.)
Κάθε 50 ώρες	• Λιπάνετε όλα τα ρουλεμάν και τους δακτυλίους. (καθημερινά, υπό συνθήκες ρύπων και σκόνης).
Κάθε 100 ώρες	• Ελέγξτε την κατάσταση και την τάνυση όλων των ιμάντων.
Κάθε 150 ώρες	• Αλλάξτε το λάδι κινητήρα και το φίλτρο λαδιού.
Κάθε 200 ώρες	• Κάντε σέρβις στο φίλτρο αέρα (συχνότερα υπό συνθήκες αυξημένης σκόνης ή ρύπων). • Σφίξτε τα παξιμάδια των τροχών με ροπή 103 έως 127 N·m. • Σφίξτε τα παξιμάδια της πλήμνης του αριστερού και του δεξιού εμπρός άξονα με ροπή 339 έως 373 N·m. • Σφίξτε το παξιμάδι της πλήμνης του πίσω άξονα με ροπή 339 έως 373 N·m. • Ελέγξτε τη ρύθμιση του χειρόφρενου.
Κάθε 400 ώρες	• Ελέγξτε τους σωλήνες και τις συνδέσεις καυσίμου. • Αντικαταστήστε το κάνιστρο του φίλτρου καυσίμου. • Κάντε σέρβις των φρένων στάθμευσης.
Κάθε 800 ώρες	• Εάν δεν χρησιμοποιείτε το συνιστώμενο υδραυλικό υγρό ή έχετε στο παρελθόν γεμίσει τη δεξαμενή υδραυλικού υγρού με εναλλακτικό υγρό, αλλάξτε το υδραυλικό υγρό. • Εάν δεν χρησιμοποιείτε το συνιστώμενο υδραυλικό υγρό ή έχετε στο παρελθόν γεμίσει τη δεξαμενή υδραυλικού υγρού με εναλλακτικό υγρό, αντικαταστήστε το φίλτρο του υδραυλικού συστήματος.
Κάθε 1000 ώρες	• Εάν χρησιμοποιείτε το συνιστώμενο υδραυλικό υγρό, αντικαταστήστε το φίλτρο του υδραυλικού συστήματος.
Κάθε 2000 ώρες	• Εάν χρησιμοποιείτε το συνιστώμενο υδραυλικό υγρό, αλλάξτε το υδραυλικό υγρό.
Κάθε 2 χρόνια	• Αποστραγγίστε και καθαρίστε το ρεζερβουάρ καυσίμου. • Αδειάστε και εκπλύνετε το σύστημα ψυκτικού υγρού (αναθέστε την εργασία σε εξουσιοδοτημένο αντιπρόσωπο σέρβις ή ανατρέξτε στο Εγχειρίδιο Σέρβις).

Λίστα ελέγχου για την καθημερινή συντήρηση

Δημιουργήστε αντίγραφα αυτής της σελίδας για συχνή χρήση.

Στοιχείο ελέγχου συντήρησης	**Για την εβδομάδα:**						
	Δευτ.	**Τρ.**	**Τετ.**	**Πέμ.**	**Παρ.**	**Σάβ.**	**Κυρ.**
Ελέγξτε τη λειτουργία της ενδοασφάλισης.							
Ελέγξτε τη λειτουργία των φρένων.							
Ελέγξτε τη στάθμη του λαδιού κινητήρα.							
Ελέγξτε τη στάθμη του ψυκτικού υγρού.							
Αποστραγγίστε τον διαχωριστή νερού/καυσίμου.							
Ελέγξτε το φίλτρο αέρα, το προστατευτικό πώμα κατά της σκόνης και τη βαλβίδα εκτόνωσης.							
Ελέγξτε για ασυνήθιστους ήχους του κινητήρα.[1]							
Ελέγξτε το ψυγείο για ξένα υλικά.							
Ελέγξτε για ασυνήθιστους ήχους λειτουργίας.							
Ελέγξτε τη στάθμη του υδραυλικού υγρού.							
Ελέγξτε τους υδραυλικούς εύκαμπτους σωλήνες για τυχόν ζημιές.							
Ελέγξτε για διαρροές υγρών.							
Ελέγξτε τη στάθμη του καυσίμου.							
Ελέγξτε την πίεση των ελαστικών.							
Ελέγξτε τη λειτουργία των οργάνων.							
Ελέγξτε τη ρύθμιση ύψους κοπής.							
Λιπάνετε όλα τα γρασαδοράκια.[2]							
Επιδιορθώστε τη βαφή όπου υπάρχουν φθορές.							
Πλύνετε το μηχάνημα.							

[1]Ελέγξτε τον προθερμαντήρα και τα μπεκ καυσίμου αν παρατηρήσετε δυσκολίες στην εκκίνηση, υπερβολικό καπνό ή τραχύτητα στη λειτουργία του κινητήρα.

[2]Αμέσως **μετά από κάθε** πλύσιμο, ανεξάρτητα από το αναγραφόμενο χρονικό διάστημα.

Σημείωση για προβληματικά σημεία

Άτομο που διενήργησε την επιθεώρηση:		
Στοι-χείο	**Ημερομηνία**	**Πληροφορίες**
1		
2		
3		
4		
5		

Διαδικασίες πριν από τη συντήρηση

Προετοιμασία για συντήρηση

1. Σταθμεύστε το μηχάνημα σε επίπεδο έδαφος.
2. Βάλτε φρένο στάθμευσης.
3. Μετακινήστε τον διακόπτη κίνησης μονάδων κοπής στη θέση DISENGAGE (Απενεργοποίηση) (Σχήμα 50).

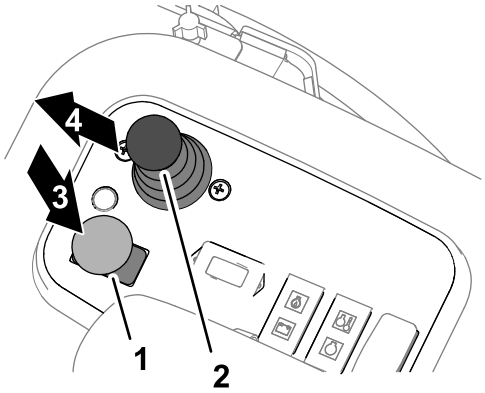

g352479

Σχήμα 50

1. Διακόπτης κίνησης μονάδων κοπής
2. Χειριστήριο χαμηλώματος/ανύψωσης μονάδων κοπής
3. Ενεργοποίηση
4. Απενεργοποίηση
5. Χαμήλωμα
6. Ανύψωση

4. Μετακινήστε τον επιλογέα κοπής/μεταφοράς προς τα δεξιά στη θέση MOW (Κοπή).

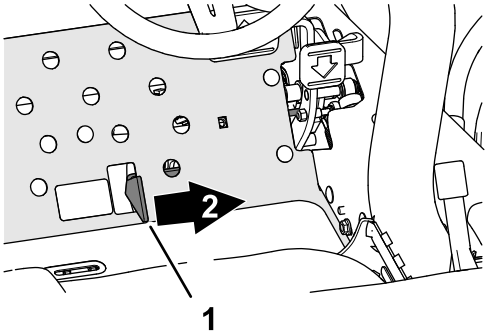

g352635

Σχήμα 51

1. Επιλογέας κοπής/μεταφοράς
2. Κοπή

5. Μετακινήστε τον μοχλό ελέγχου χαμηλώματος/ανύψωσης μονάδων κοπής προς τα εμπρός (Σχήμα 50).
6. Σβήστε τον κινητήρα και αφαιρέστε το κλειδί.
7. Περιμένετε να ακινητοποιηθούν όλα τα κινούμενα μέρη.

Αφαίρεση του καλύμματος της μπαταρίας

Αφαιρέστε τις 2 χειρόβιδες που ασφαλίζουν το κάλυμμα της μπαταρίας στο μηχάνημα και αφαιρέστε το κάλυμμα (Σχήμα 49).

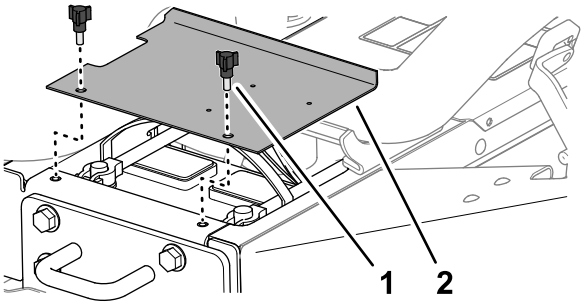

g336164

Σχήμα 52

1. Χειρόβιδα
2. Κάλυμμα μπαταρίας

Άνοιγμα του καπό

1. Απασφαλίστε τα μάνδαλα που υπάρχουν στην αριστερή και δεξιά πλευρά του καπό (Σχήμα 52).

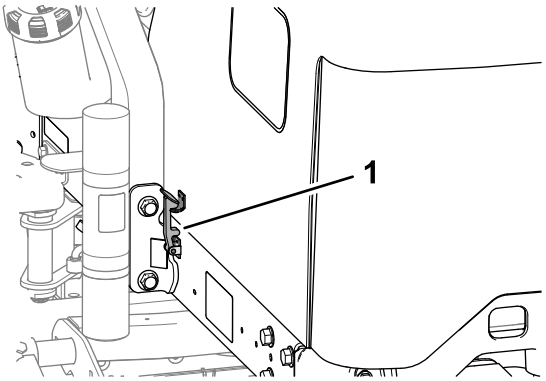

g336542

Σχήμα 53

1. Μάνδαλο του καπό

2. Στρέψτε το καπό προς τα πάνω και πίσω (Σχήμα 53).

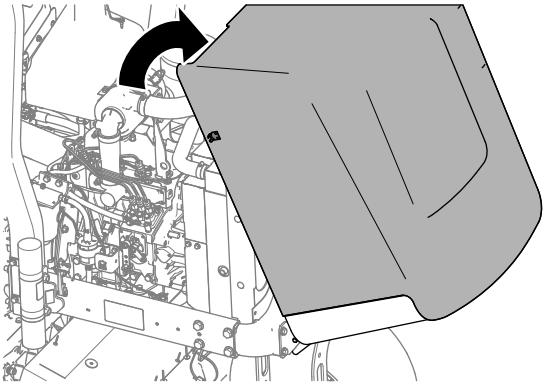

g336543

Σχήμα 54

Θέσεις σημείων ανύψωσης

Σημείωση: Όταν εργάζεστε κάτω από το μηχάνημα να το στηρίζετε με τρίποδες στήριξης. Ανατρέξτε στην ενότητα Ασφάλεια συντήρησης (σελίδα 41).

Χρησιμοποιήστε τα παρακάτω σημεία ανύψωσης του μηχανήματος:

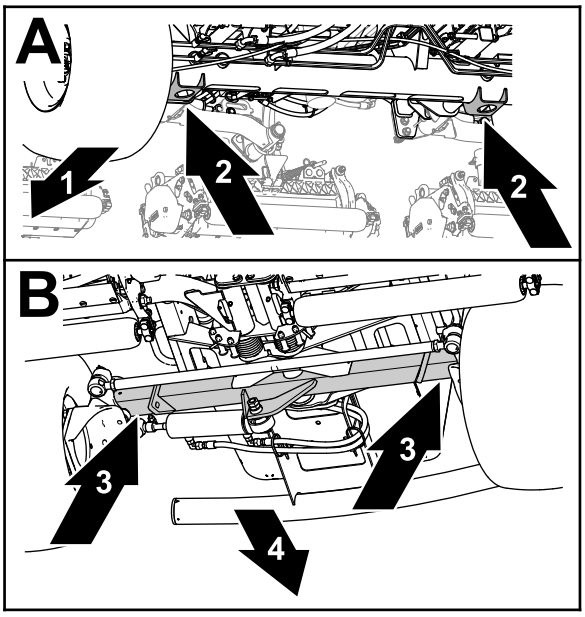

g375763

Σχήμα 55

1. Εμπρός πλευρά του μηχανήματος
2. Υποδοχές ανύψωσης (σωλήνας εμπρός άξονα)
3. Σωλήνας οπίσθιου άξονα
4. Πίσω πλευρά του μηχανήματος

- Εμπρός—οι υποδοχές ανύψωσης του σωλήνα του εμπρός άξονα (Σχήμα 55).
- Πίσω—ο σωλήνας του πίσω άξονα.

Γρασάρισμα των ρουλεμάν και των δακτυλίων

Περιοδικότητα εργασιών σέρβις: Κάθε 50 ώρες (καθημερινά, υπό συνθήκες ρύπων και σκόνης).

Προδιαγραφές γράσου: Γράσο λιθίου No. 2

Το μηχάνημα διαθέτει γρασαδοράκια που πρέπει να λιπαίνονται τακτικά. Οι συνθήκες αυξημένης σκόνης και ρύπων προκαλούν διείσδυση ακαθαρσιών σε ρουλεμάν και δακτυλίους, με αποτέλεσμα την πρόωρη φθορά. Λιπαίνετε τα γρασαδοράκια αμέσως μετά από κάθε πλύσιμο, ανεξάρτητα από το χρονικό διάστημα που έχει μεσολαβήσει.

1. Προετοιμάστε το μηχάνημα για συντήρηση. Ανατρέξτε στην ενότητα Προετοιμασία για συντήρηση (σελίδα 44).
2. Τα γρασαδοράκια και οι ποσότητες γράσου είναι τα εξής:
   - Άξονας συστήματος διεύθυνσης (Σχήμα 56)

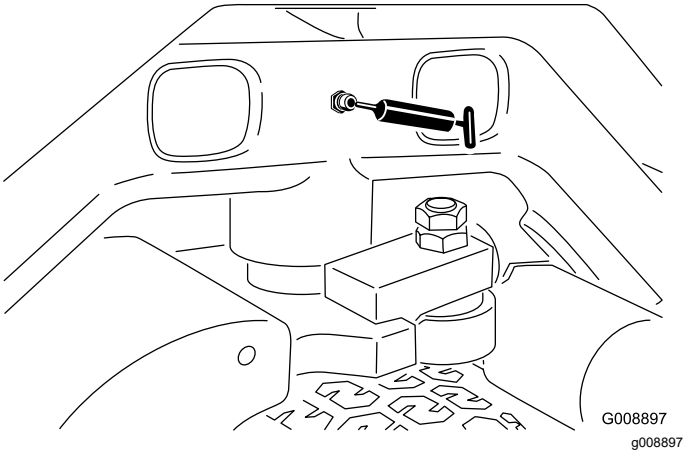

Σχήμα 56

   - Άξονες εμπρός βραχιόνων ανύψωσης και κύλινδροι ανύψωσης (3 σε καθένα). Ανατρέξτε στην ενότητα Σχήμα 57.

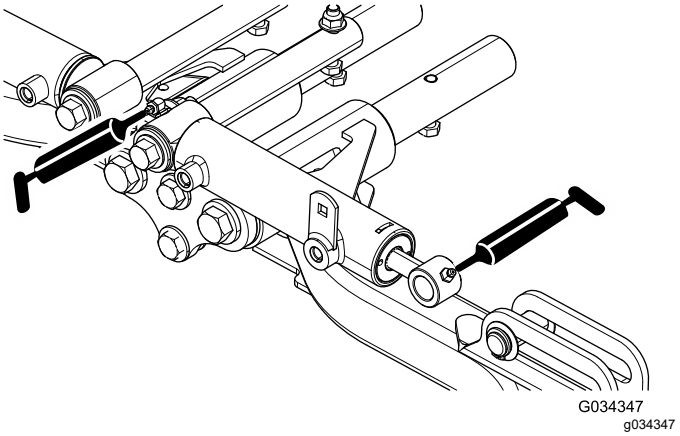

Σχήμα 57

   - Άξονες πίσω βραχιόνων ανύψωσης και κύλινδροι ανύψωσης (3 σε καθένα). Ανατρέξτε στην ενότητα Σχήμα 58.

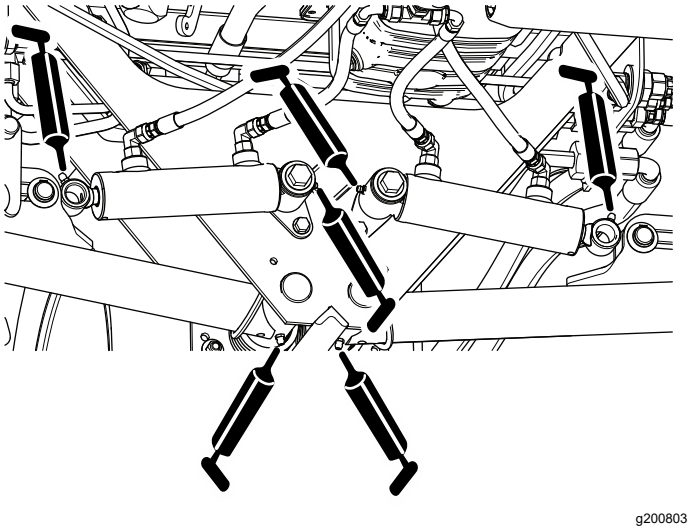

Σχήμα 58

   - Άξονες μονάδων κοπής (2 σε καθένα). Ανατρέξτε στην ενότητα (Σχήμα 59).

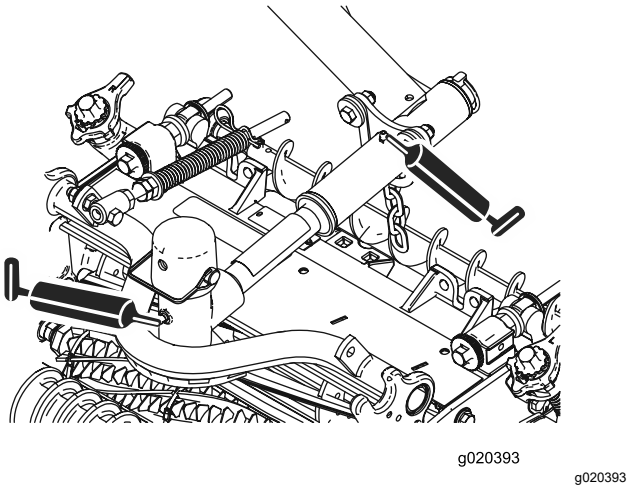

Σχήμα 59

- Μηχανισμός ρύθμισης Νεκράς (Σχήμα 60)

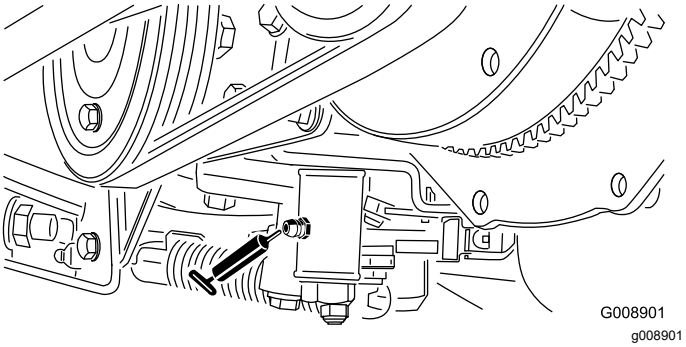

Σχήμα 60

- Επιλογέας κοπής/μεταφοράς (Σχήμα 61)

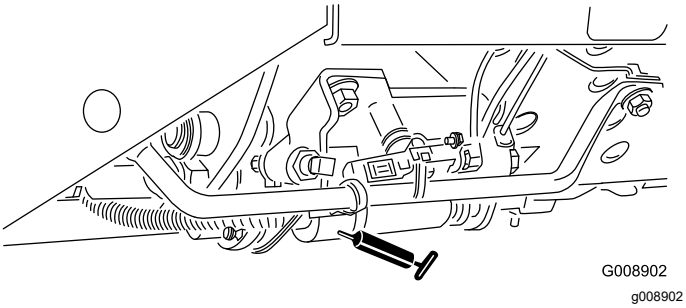

Σχήμα 61

- Άξονας τάνυσης ιμάντα (Σχήμα 62)

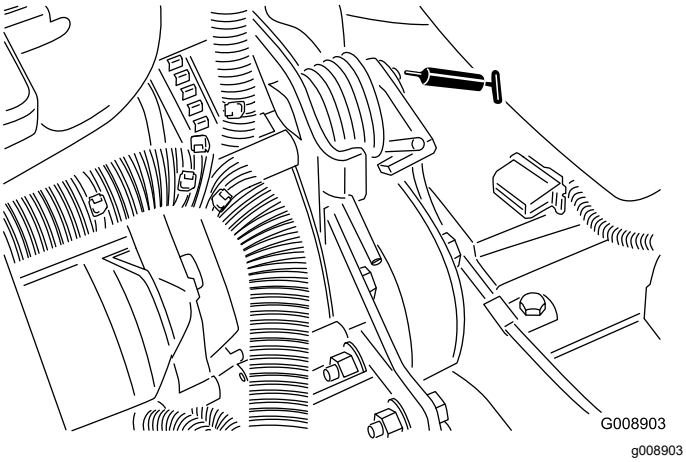

Σχήμα 62

Συντήρηση κινητήρα

Ασφάλεια κινητήρα

- Προτού ελέγξετε τη στάθμη του λαδιού ή προσθέσετε λάδι στον στροφαλοθάλαμο, σβήστε τον κινητήρα.
- Μην αλλάζετε την ταχύτητα του ρυθμιστή στροφών του κινητήρα και μην αυξάνετε υπερβολικά τις στροφές του κινητήρα.

Προδιαγραφές λαδιού κινητήρα

Χρησιμοποιείτε υψηλής ποιότητας λάδι κινητήρα χαμηλής περιεκτικότητας σε τέφρα που πληροί ή υπερκαλύπτει τις ακόλουθες προδιαγραφές:

Κατηγορία απόδοσης

ACEA—E6
API—CH-4 ύ υψηλότερη
JASO—DH-2

Συνιστώμενο ιξώδες λαδιού: SAE 15W-40 (άνω των -17°C)

Εναλλακτικό ιξώδες λαδιού: SAE 10W-30 ή 5W-30 (όλες οι θερμοκρασίες)

Το λάδι κινητήρα Toro Premium Engine Oil διατίθεται από τους εξουσιοδοτημένους αντιπροσώπους της Toro, με ιξώδες 15W-40 ή 10W-30.

Έλεγχος στάθμης λαδιού κινητήρα

Περιοδικότητα εργασιών σέρβις: Πριν από κάθε χρήση ή καθημερινά

Κατά την παράδοση του μηχανήματος, ο κινητήρας περιέχει λάδι· ωστόσο, ελέγξτε τη στάθμη λαδιού προτού και αφού θέσετε τον κινητήρα σε λειτουργία για πρώτη φορά.

Σημείωση: Το λάδι κινητήρα Toro Premium Engine Oil διατίθεται από τον αντιπρόσωπο της Toro, με ιξώδες 15W-40 ή 10W-30. Για τους κωδικούς εξαρτήματος, ανατρέξτε στον κατάλογο ανταλλακτικών.

Σημείωση: Η καλύτερη στιγμή να ελέγξετε τη στάθμη του λαδιού κινητήρα είναι όταν ο κινητήρας είναι κρύος, προτού ξεκινήσετε τις εργασίες της ημέρας. Εάν ο κινητήρας έχει ήδη λειτουργήσει, περιμένετε τουλάχιστον 10 λεπτά πριν ελέγξετε τη στάθμη ώστε το λάδι να αποστραγγιστεί και να επιστρέψει πάλι στον συλλέκτη. Αν η στάθμη λαδιού είναι ίση ή χαμηλότερη

από την ένδειξη Ελάχιστης στάθμης, προσθέστε λάδι ώστε να φτάσει στην ένδειξη Μέγιστης στάθμης. **Μην γεμίζετε υπερβολικά.**Αν η στάθμη του λαδιού βρίσκεται μεταξύ των ενδείξεων Ελάχιστης και Μέγιστης στάθμης, δεν απαιτείται προσθήκη λαδιού.

1. Προετοιμάστε το μηχάνημα για συντήρηση. Ανατρέξτε στην ενότητα Προετοιμασία για συντήρηση (σελίδα 44).
2. Απασφαλίστε και ανοίξτε το καπό.
3. Αφαιρέστε τον δείκτη στάθμης (Σχήμα 63) και σκουπίστε τον με καθαρό πανί.

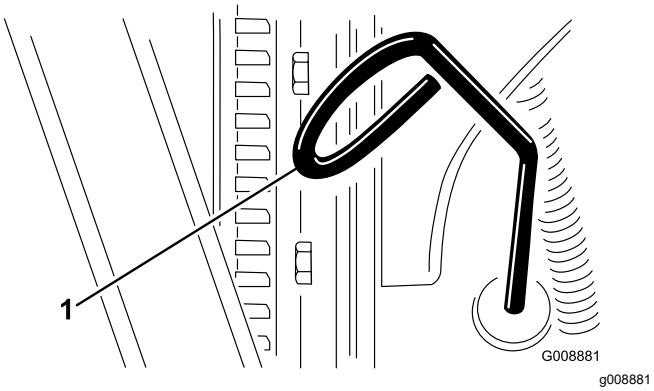

Σχήμα 63

1. Δείκτης στάθμης

4. Βυθίστε μέχρι τέρμα τον δείκτη στάθμης στην υποδοχή του και έπειτα αφαιρέστε τον και ελέγξτε τη στάθμη του λαδιού.
5. Εάν η στάθμη του λαδιού είναι χαμηλή, αφαιρέστε την τάπα πλήρωσης (Σχήμα 64) και προσθέστε σταδιακά λάδι σε μικρές ποσότητες, ελέγχοντας τακτικά τη στάθμη, μέχρι αυτή να φτάσει στην ένδειξη Μέγιστης στάθμης του δείκτη.

   Σημαντικό: **Διατηρείτε τη στάθμη του λαδιού κινητήρα μεταξύ των ενδείξεων μέγιστης και ελάχιστης στάθμης στον δείκτη. Η υπερβολικά μεγάλη ή μικρή ποσότητα λαδιού στον κινητήρα μπορεί να του προκαλέσει σημαντική βλάβη.**

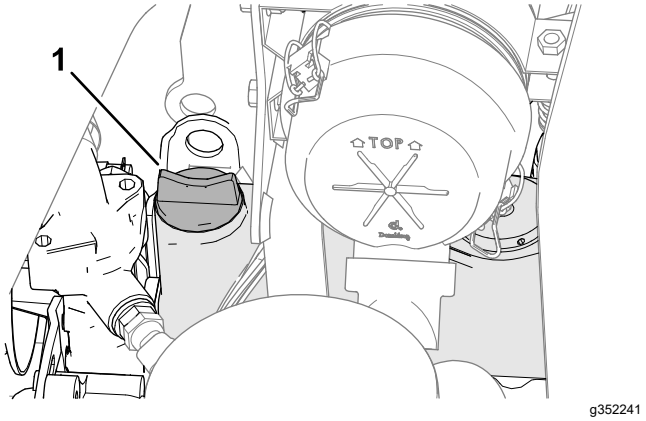

Σχήμα 64

1. Τάπα πλήρωσης λαδιού

6. Εγκαταστήστε την τάπα πλήρωσης και τον δείκτη στάθμης.
7. Κλείστε και ασφαλίστε το καπό.

Αλλαγή λαδιού κινητήρα και φίλτρου

Περιοδικότητα εργασιών σέρβις: Μετά τις πρώτες 50 ώρες

Κάθε 150 ώρες

Χωρητικότητα στροφαλοθάλαμου: Περίπου 3,8 L μαζί με το φίλτρο.

1. Προετοιμάστε το μηχάνημα για συντήρηση. Ανατρέξτε στην ενότητα Προετοιμασία για συντήρηση (σελίδα 44).
2. Απασφαλίστε και ανοίξτε το καπό και αφήστε τον κινητήρα να κρυώσει.
3. Αφαιρέστε και τις δύο τάπες αποστράγγισης (Σχήμα 65) και αφήστε το λάδι να αδειάσει σε ένα δοχείο συλλογής. Όταν σταματήσει να ρέει λάδι, τοποθετήστε τις τάπες αποστράγγισης.

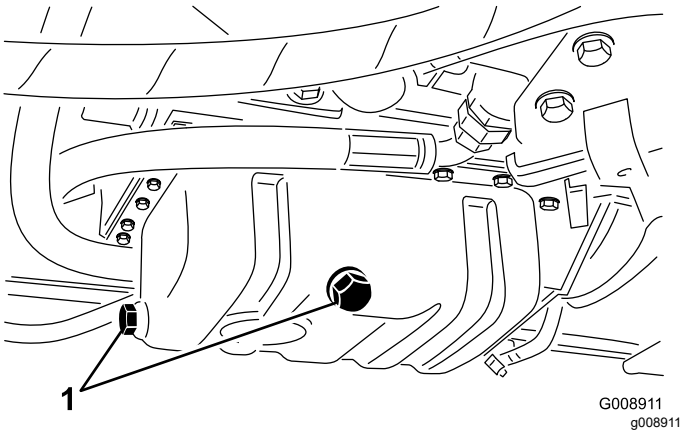

Σχήμα 65

1. Τάπες αποστράγγισης

4. Αφαιρέστε το φίλτρο λαδιού (Σχήμα 66).

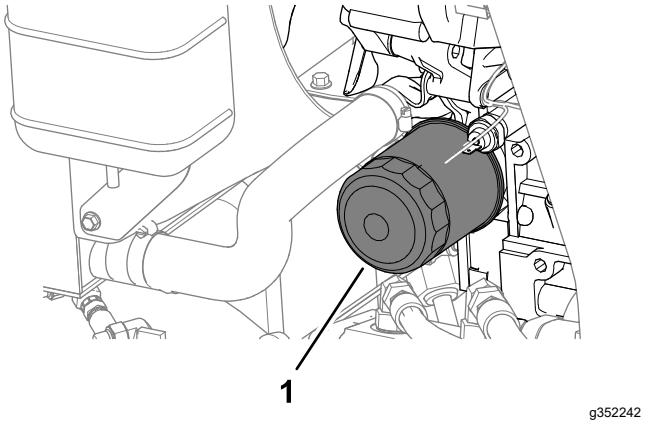

Σχήμα 66

1. Φίλτρο λαδιού

5. Εφαρμόστε μια λεπτή στρώση καθαρού λαδιού στην τσιμούχα του καινούριου φίλτρου και τοποθετήστε το φίλτρο λαδιού.

   Σημείωση: Μη σφίγγετε υπερβολικά το φίλτρο.

6. Προσθέστε λάδι στον στροφαλοθάλαμο. Ανατρέξτε στην ενότητα Προδιαγραφές λαδιού κινητήρα (σελίδα 47) και Έλεγχος στάθμης λαδιού κινητήρα (σελίδα 47).
7. Κλείστε και ασφαλίστε το καπό.

Σέρβις του φίλτρου αέρα

Περιοδικότητα εργασιών σέρβις: Κάθε 200 ώρες (συχνότερα υπό συνθήκες αυξημένης σκόνης ή ρύπων).

Αφαίρεση του φίλτρου αέρα

- Ελέγξτε τον κορμό του φίλτρου αέρα για τυχόν ζημιές που θα μπορούσαν να προκαλέσουν διαρροή αέρα. Αντικαταστήστε τον αν έχει υποστεί ζημιά. Ελέγξτε ολόκληρο το σύστημα εισόδου για διαρροές, ζημιά ή χαλαρωμένους σφιγκτήρες εύκαμπτου σωλήνα.
- Κάνετε σέρβις του φίλτρου αέρα στα συνιστώμενα μεσοδιαστήματα ή νωρίτερα εάν οι απόδοση του κινητήρα μειώνεται εξαιτίας υπερβολικής σκόνης ή ρύπων. Η αλλαγή του φίλτρου αέρα προτού αυτό καταστεί αναγκαίο απλώς αυξάνει την πιθανότητα εισόδου ξένων υλικών στον κινητήρα κατά την αφαίρεση του φίλτρου.
- Βεβαιωθείτε ότι το κάλυμμα έχει εφαρμόσει σωστά και σφραγίζει τον κορμό του φίλτρου αέρα.

1. Προετοιμάστε το μηχάνημα για συντήρηση. Ανατρέξτε στην ενότητα Προετοιμασία για συντήρηση (σελίδα 44).
2. Ανοίξτε το καπό.
3. Απασφαλίστε τα μάνδαλα που στερεώνουν το κάλυμμα του φίλτρου αέρα στον κορμό του φίλτρου αέρα (Σχήμα 67).

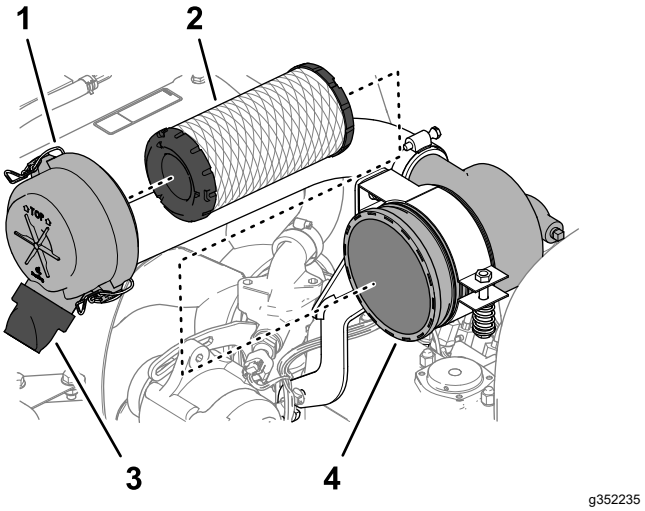

Σχήμα 67

1. Κάλυμμα φίλτρου αέρα
2. Στοιχείο φίλτρου
3. Ελαστική βαλβίδα εξόδου (θυρίδα εξαγωγής σκόνης)
4. Κορμός φίλτρου αέρα

4. Αφαιρέστε το κάλυμμα από τον κορμό του φίλτρου αέρα.
5. Πριν αφαιρέσετε το φίλτρο, χρησιμοποιήστε καθαρό και ξηρό αέρα χαμηλής πίεσης 276 kPa (40 psi) για να απομακρύνετε τυχόν μεγάλες ποσότητες υπολειμμάτων που έχουν συσσωρευτεί μεταξύ της εξωτερικής πλευράς του κυρίως φίλτρου και του κάνιστρου. Αποφύγετε τη χρήση αέρα υψηλής πίεσης, διότι μπορεί να ωθήσει τη σκόνη από το φίλτρο μέσα στον αυλό εισαγωγής. Αυτή η διαδικασία καθαρισμού αποτρέπει τη μεταφορά ξένων υλικών στην εισαγωγή κατά την αφαίρεση του κυρίως φίλτρου.
6. Αφαιρέστε το στοιχείο φίλτρου αέρα (Σχήμα 67).

   Σημείωση: Ο καθαρισμός ενός χρησιμοποιημένου στοιχείου μπορεί να προκαλέσει βλάβη στο υλικό του φίλτρου.

7. Αφαιρέστε την ελαστική βαλβίδα εξόδου (Σχήμα 67) από τη θυρίδα εξαγωγής σκόνης που υπάρχει στο κάλυμμα του φίλτρου αέρα.
8. Καθαρίστε τη θυρίδα εξαγωγής και τη βαλβίδα εξόδου και τοποθετήστε της βαλβίδα εξόδου στην θυρίδα.

Εγκατάσταση του φίλτρου αέρα

1. Επιθεωρήστε το καινούριο φίλτρο για ζημιές που τυχόν υπέστη κατά τη μεταφορά, ελέγχοντας το άκρο στεγανοποίησης του φίλτρου και τον κορμό.

Σημαντικό: **Αν το στοιχείο είναι φθαρμένο, μην το χρησιμοποιείτε.**

2. Τοποθετήστε το καινούριο φίλτρο ασκώντας πίεση στο εξωτερικό χείλος του στοιχείου ώστε να εφαρμόσει στο κάνιστρο.

   Σημαντικό: **Μην ασκείτε πίεση στο εύκαμπτο κεντρικό τμήμα του φίλτρου.**

3. Τοποθετήστε το κάλυμμα φροντίζοντας ώστε η ελαστική βαλβίδα εξόδου να κοιτάει προς τα κάτω — μεταξύ της θέσης «5» του ρολογιού και της θέσης «7» του ρολογιού, όταν το κοιτάζετε από το άκρο.
4. Ασφαλίστε το κάλυμμα με τα 2 μάνδαλά του.
5. Κλείστε και ασφαλίστε το καπό.

Συντήρηση συστήματος καυσίμου

Συντήρηση καυσίμου

Το συγκεκριμένο *Εγχειρίδιο Χειριστή* περιλαμβάνει λεπτομερέστερες πληροφορίες για το καύσιμο και τη συντήρηση του συστήματος καυσίμου σε σύγκριση με το *Εγχειρίδιο Χρήστη* του κινητήρα, το οποίο αναφέρεται γενικά στο καύσιμο και τη συντήρηση καυσίμου.

Πρέπει να κατανοήσετε ότι απαιτείται η προσοχή σας στη συντήρηση του συστήματος καυσίμου, την αποθήκευση του καυσίμου και την ποιότητα του καυσίμου έτσι ώστε να αποφύγετε τυχόν απώλεια της λειτουργικότητας και εκτεταμένες επισκευές στον κινητήρα.

Οι ανοχές του συστήματος καυσίμου ως προς τις απαιτήσεις εκπομπών και ελέγχου των καυσαερίων είναι εξαιρετικά μικρές. Η ποιότητα και η καθαρότητα του καυσίμου ντίζελ είναι σημαντικότερη για τη μακροζωία των σύγχρονων συστημάτων έγχυσης καυσίμου με κοινό αγωγό υψηλής πίεσης (HPCR) που χρησιμοποιούνται στους κινητήρες ντίζελ.

Σημαντικό: **Η ύπαρξη νερού ή αέρα στο σύστημα καυσίμου θα προκαλέσει βλάβη στον κινητήρα! Μη θεωρείτε ότι το φρέσκο καύσιμο είναι καθαρό. Να βεβαιώνεστε ότι το καύσιμο προέρχεται από αξιόπιστο προμηθευτή, να αποθηκεύετε το καύσιμο σωστά και να καταναλώνετε το καύσιμο εντός 180 ημερών.**

Σημαντικό: **Εάν δεν τηρείτε τις διαδικασίες αντικατάστασης φίλτρου καυσίμου, συντήρησης του συστήματος καυσίμου και αποθήκευσης του καυσίμου, μπορεί να προκληθεί πρόωρη βλάβη στο σύστημα καυσίμου του κινητήρα. Εκτελείτε τη συντήρηση του συστήματος καυσίμου στα καθορισμένα διαστήματα, καθώς και κάθε φορά που υπάρχει ένδειξη ρύπανσης ή χαμηλής ποιότητας του καυσίμου.**

Αποθήκευση καυσίμου

Η σωστή αποθήκευση του καυσίμου είναι κρίσιμης σημασίας για τον κινητήρα σας. Η σωστή συντήρηση των δοχείων αποθήκευσης και των ρεζερβουάρ καυσίμου συχνά παραβλέπεται, οδηγώντας σε ρύπανση του καυσίμου που εισέρχεται στο μηχάνημα.

- Να προμηθεύεστε μόνο την ποσότητα καυσίμου που θα καταναλώσετε τις επόμενες 180 ημέρες. Μη χρησιμοποιείτε καύσιμο που έχει μείνει αποθηκευμένο για περισσότερες από 180 ημέρες. Αυτό αποτρέπει την εμφάνιση νερού και άλλων ρύπων στο καύσιμο.

- Εάν δεν αφαιρείτε το νερό από τις δεξαμενές αποθήκευσης ή το ρεζερβουάρ καυσίμου του μηχανήματος, μπορεί να προκληθεί οξείδωση ή ρύπανση της δεξαμενής καυσίμου και των εξαρτημάτων του συστήματος καυσίμου. Η λάσπη που αναπτύσσεται σε δεξαμενές και ρεζερβουάρ λόγω μούχλας, βακτηρίων και μυκήτων εμποδίζει τη ροή και φράσσει το φίλτρο και τους εγχυτήρες καυσίμου.
- Ελέγχετε τακτικά τη δεξαμενή αποθήκευσης και το ρεζερβουάρ καυσίμου του μηχανήματος ώστε να παρακολουθείτε την ποιότητα του καυσίμου.
- Να βεβαιώνεστε ότι το καύσιμο προέρχεται από αξιόπιστο προμηθευτή.
- Εάν εντοπίσετε νερό ή άλλους ρύπους στη δεξαμενή αποθήκευσης ή το ρεζερβουάρ καυσίμου του μηχανήματος, συμβουλευτείτε τον προμηθευτή σας για αποκατάσταση του προβλήματος και κάντε συντήρηση του συστήματος καυσίμου.
- Μην αποθηκεύετε το καύσιμο ντίζελ σε δεξαμενές ή δοχεία με επιψευδαργυρωμένα μέρη.

Σέρβις του ρεζερβουάρ καυσίμου

Περιοδικότητα εργασιών σέρβις: Κάθε 2 χρόνια—Αποστραγγίστε και καθαρίστε το ρεζερβουάρ καυσίμου.

Προετοιμάστε το μηχάνημα για συντήρηση. Ανατρέξτε στην ενότητα Προετοιμασία για συντήρηση (σελίδα 44).

Αποστραγγίστε και καθαρίστε το ρεζερβουάρ ή τη δεξαμενή αν το σύστημα καυσίμου έχει ίχνη ρύπανσης ή αν το μηχάνημα πρόκειται να αποθηκευτεί για παρατεταμένο χρονικό διάστημα. Χρησιμοποιήστε καθαρό καύσιμο για την έκπλυση του ρεζερβουάρ.

Επιθεώρηση σωλήνων και συνδέσεων καυσίμου

Περιοδικότητα εργασιών σέρβις: Κάθε 400 ώρες/Κάθε χρόνο (όποιο από τα δύο προηγηθεί)

1. Προετοιμάστε το μηχάνημα για συντήρηση. Ανατρέξτε στην ενότητα Προετοιμασία για συντήρηση (σελίδα 44).
2. Απασφαλίστε και ανοίξτε το καπό.
3. Ελέγξτε τους σωλήνες και τις συνδέσεις καυσίμου για αλλοιώσεις, ζημιές ή χαλαρωμένες συνδέσεις.

   Σημείωση: Επισκευάστε ή αντικαταστήστε κάθε σωλήνα ή σύνδεσμο καυσίμου που έχει υποστεί ζημιά ή φθορά.
4. Κλείστε και ασφαλίστε το καπό.

Αποστράγγιση του διαχωριστή νερού

Περιοδικότητα εργασιών σέρβις: Πριν από κάθε χρήση ή καθημερινά

1. Προετοιμάστε το μηχάνημα για συντήρηση. Ανατρέξτε στην ενότητα Προετοιμασία για συντήρηση (σελίδα 44).
2. Απασφαλίστε και ανοίξτε το καπό και αφήστε τον κινητήρα να κρυώσει.
3. Τοποθετήστε ένα καθαρό δοχείο κάτω από το φίλτρο καυσίμου.
4. Ξεσφίξτε την τάπα αποστράγγισης που υπάρχει στο κάτω μέρος του κάνιστρου του φίλτρου (Σχήμα 68).

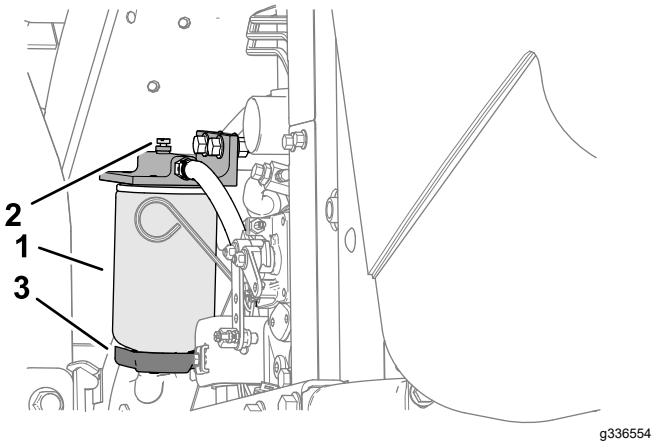

Σχήμα 68

1. Κάνιστρο διαχωριστή νερού/φίλτρου
2. Τάπα εξαερισμού
3. Βαλβίδα αποστράγγισης

5. Σφίξτε τη βαλβίδα μετά την αποστράγγιση.
6. Βάλτε μπροστά τον κινητήρα, ελέγξτε για τυχόν διαρροές και σβήστε τον κινητήρα.

   Σημείωση: Επιδιορθώστε όλες τις διαρροές καυσίμου.
7. Κλείστε και ασφαλίστε το καπό.

Αλλαγή του κάνιστρου του φίλτρου καυσίμου

Περιοδικότητα εργασιών σέρβις: Κάθε 400 ώρες

1. Προετοιμάστε το μηχάνημα για συντήρηση. Ανατρέξτε στην ενότητα Προετοιμασία για συντήρηση (σελίδα 44).
2. Απασφαλίστε και ανοίξτε το καπό και αφήστε τον κινητήρα να κρυώσει.

3. Καθαρίστε τον χώρο όπου εδράζεται το κάνιστρο φίλτρου (Σχήμα 68).
4. Αφαιρέστε το κάνιστρο φίλτρου και καθαρίστε την επιφάνεια έδρασης.
5. Λιπάνετε τη φλάντζα στο κάνιστρο φίλτρου με καθαρό λάδι.
6. Τοποθετήστε με το χέρι το κάνιστρο του φίλτρου μέχρι το παρέμβυσμα να εφάπτεται στην επιφάνεια τοποθέτησης και, στη συνέχεια, περιστρέψτε το κατά 1/2 στροφή ακόμα.
7. Βάλτε μπροστά τον κινητήρα, ελέγξτε για τυχόν διαρροές και σβήστε τον κινητήρα.

   Σημείωση: Επιδιορθώστε όλες τις διαρροές καυσίμου.
8. Κλείστε και ασφαλίστε το καπό.

Εκτόνωση αέρα από τους εγχυτήρες

Σημείωση: Αυτή η διαδικασία θα πρέπει να χρησιμοποιείται μόνο αν ο αέρας έχει απομακρυνθεί από το σύστημα καυσίμου με κανονικές διαδικασίες προετοιμασίας, αλλά ο κινητήρας δεν παίρνει μπρος, ανατρέξτε στην ενότητα Εκτόνωση του συστήματος καυσίμου (σελίδα 38).

1. Εάν είναι εφικτό, εκτελέστε κάθε βήμα της ενότητας Προετοιμασία για συντήρηση (σελίδα 44).
2. Απασφαλίστε και ανοίξτε το καπό και εάν ο κινητήρας είναι ζεστός, περιμένετε να κρυώσει.
3. Ξεσφίξτε το παξιμάδι του ρακόρ του σωλήνα καυσίμου στο μπεκ του εγχυτήρα καυσίμου Αρ. 1.

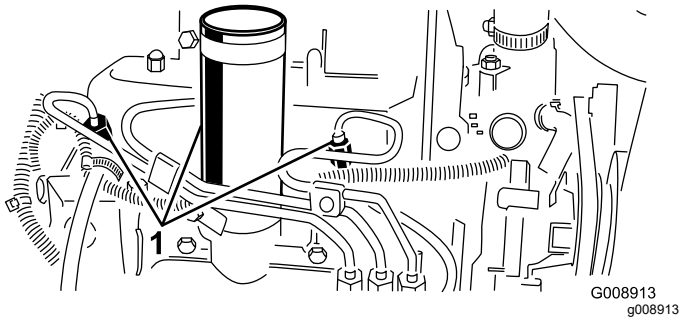

Σχήμα 69

1. Εγχυτήρες καυσίμου

4. Μετακινήστε τον μοχλό του γκαζιού στη θέση ΓΡΉΓΟΡΑ.
5. Γυρίστε το κλειδί στον διακόπτη της μίζας στη θέση START (Εκκίνηση) και παρατηρήστε τη ροή καυσίμου γύρω από τον σύνδεσμο. Μόλις η ροή γίνει συνεχής, γυρίστε το κλειδί στη θέση OFF (Εκτός λειτουργίας).

   Σημαντικό: **Για να αποφύγετε υπερθέρμανση της μίζας, μην τη θέτετε σε λειτουργία για περισσότερο από 15 δευτερόλεπτα. Μετά από 10 δευτερόλεπτα συνεχούς λειτουργίας της μίζας, περιμένετε 60 δευτερόλεπτα προτού την ενεργοποιήσετε ξανά.**
6. Σφίξτε καλά το παξιμάδι του ρακόρ.
7. Καθαρίστε τυχόν καύσιμο από τον κινητήρα.
8. Επαναλάβετε τα βήματα 3 έως 7 για τα μπεκ των υπόλοιπων εγχυτήρων καυσίμου.
9. Βάλτε μπροστά τον κινητήρα, ελέγξτε για τυχόν διαρροές και σβήστε τον κινητήρα.

   Σημείωση: Επιδιορθώστε όλες τις διαρροές καυσίμου.
10. Κλείστε και ασφαλίστε το καπό.

Συντήρηση ηλεκτρικού συστήματος

Ασφάλεια ηλεκτρικού συστήματος

- Αποσυνδέστε την μπαταρία προτού προβείτε σε οποιαδήποτε επισκευή του μηχανήματος. Πρώτα αποσυνδέστε τον αρνητικό ακροδέκτη και μετά τον θετικό. Πρώτα συνδέστε τον θετικό ακροδέκτη και μετά τον αρνητικό.
- Φορτίζετε την μπαταρία σε ανοικτό χώρο με καλό εξαερισμό, μακριά από σπινθήρες και φλόγες. Βγάλτε τον φορτιστή από την πρίζα πριν συνδέσετε ή αποσυνδέσετε την μπαταρία. Φοράτε προστατευτικό ρουχισμό και χρησιμοποιείτε μονωμένα εργαλεία.

Σέρβις της μπαταρίας

Περιοδικότητα εργασιών σέρβις: SΚάθε 25 ώρες—Ελέγξτε τη στάθμη του ηλεκτρολύτη. (αν το μηχάνημα είναι αποθηκευμένο, ελέγχετε κάθε 30 ημέρες.)

⚠ ΚΊΝΔΥΝΟΣ

Ο ηλεκτρολύτης της μπαταρίας περιέχει θειικό οξύ, το οποίο είναι θανατηφόρο σε περίπτωση κατάποσης και προκαλεί σοβαρά εγκαύματα.

- **Μην πιείτε τον ηλεκτρολύτη και αποφύγετε την επαφή με το δέρμα, τα μάτια και τον ρουχισμό. Χρησιμοποιείτε προστατευτικά για τα μάτια και ελαστικά γάντια.**
- **Η πλήρωση της μπαταρίας πρέπει να γίνεται μόνο όταν υπάρχει διαθέσιμο καθαρό νερό για την έκπλυση του δέρματος.**

⚠ ΠΡΟΕΙΔΟΠΟΊΗΣΗ

Η μη ορθή δρομολόγηση των καλωδίων της μπαταρίας ενδέχεται να προκαλέσει ζημιά στον ελκυστήρα και τα καλώδια, καθώς και σπινθήρες. Με τη σειρά τους, οι σπινθήρες μπορούν να προκαλέσουν έκρηξη των αερίων της μπαταρίας, με αποτέλεσμα την πρόκληση σωματικών βλαβών.

- **Αποσυνδέετε πάντα το αρνητικό (μαύρο) καλώδιο της μπαταρίας πριν αποσυνδέσετε το θετικό (κόκκινο) καλώδιο.**
- **Συνδέετε πάντα το θετικό (κόκκινο) καλώδιο της μπαταρίας πριν συνδέσετε το αρνητικό (μαύρο) καλώδιο.**

1. Προετοιμάστε το μηχάνημα για συντήρηση. Ανατρέξτε στην ενότητα Προετοιμασία για συντήρηση (σελίδα 44).
2. Αφαιρέστε το κάλυμμα της μπαταρίας. Ανατρέξτε στην ενότητα Αφαίρεση του καλύμματος της μπαταρίας (σελίδα 44).
3. Αφαιρέστε τις τάπες πλήρωσης της μπαταρίας.
4. Διατηρείτε τη στάθμη του ηλεκτρολύτη στα στοιχεία της μπαταρίας χρησιμοποιώντας απεσταγμένο ή απιονισμένο νερό.

   Σημείωση: Μη γεμίζετε τα στοιχεία περισσότερο από τη βάση του δακτυλίου πλήρωσης που υπάρχει μέσα σε κάθε στοιχείο.
5. Εγκαταστήστε τις τάπες πλήρωσης με τα ανοίγματα εξαερισμού στραμμένα προς τα πίσω (προς το ρεζερβουάρ καυσίμου).
6. Διατηρείτε καθαρή την άνω πλευρά της μπαταρίας πλένοντάς την περιοδικά με βούρτσα βουτηγμένη σε διάλυμα αμμωνίας ή μαγειρικής σόδας. Μετά τον καθαρισμό ξεπλύνετε την άνω επιφάνεια με νερό.

   Σημαντικό: **Μην αφαιρέσετε τις τάπες πλήρωσης κατά τον καθαρισμό.**
7. Ελέγξτε τους σφιγκτήρες των καλωδίων και τους πόλους της μπαταρίας για ίχνη διάβρωσης. Εάν εντοπίσετε διάβρωση, εκτελέστε τα παρακάτω:
   - A. Αποσυνδέστε το αρνητικό (–) καλώδιο της μπαταρίας.
   - B. Αποσυνδέστε το θετικό (+) καλώδιο της μπαταρίας.
   - C. Καθαρίστε ξεχωριστά τους σφιγκτήρες και τους πόλους.
   - D. Συνδέστε το θετικό (+) καλώδιο της μπαταρίας.
   - E. Συνδέστε το αρνητικό (–) καλώδιο της μπαταρίας.

F. Καλύψτε τους σφιγκτήρες και τους πόλους με προστατευτικό υλικό για πόλους μπαταριών.

8. Βεβαιωθείτε ότι οι σφιγκτήρες έχουν εφαρμόσει σφιχτά στους πόλους της μπαταρίας.
9. Εγκαταστήστε το κάλυμμα της μπαταρίας.

Σημείωση: Αποθηκεύετε το μηχάνημα σε χώρους με χαμηλότερη θερμοκρασία παρά υψηλότερη για να αποφύγετε την ταχεία εκφόρτιση της μπαταρίας.

Ασφάλειες

Σέρβις της ασφαλειοθήκης

1. Ανασηκώστε το κάλυμμα από τον βραχίονα ελέγχου (Σχήμα 70).

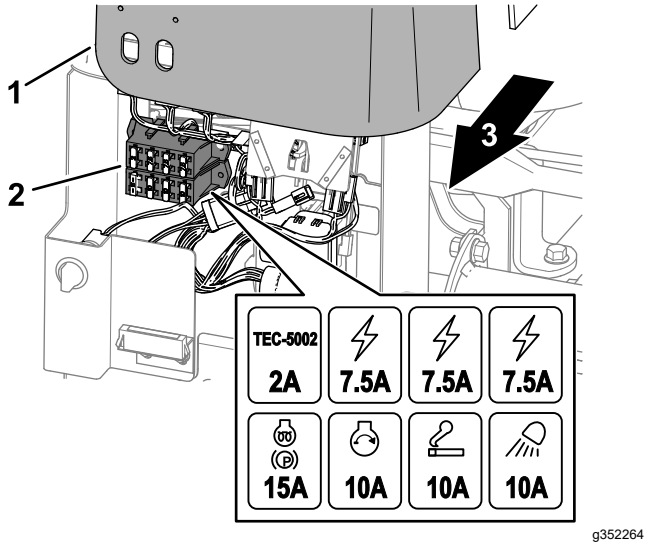

Σχήμα 70

1. Κάλυμμα βραχίονα ελέγχου
2. Ασφαλειοθήκη
3. Δεξιά πλευρά του μηχανήματος

2. Εντοπίστε την καμένη ασφάλεια στην υποδοχή της ασφάλειας ή την ασφαλειοθήκη (Σχήμα 70).
3. Αντικαταστήστε την ασφάλεια με μία ίδιου τύπου και προδιαγραφών.
4. Εγκαταστήστε το κάλυμμα στον βραχίονα ελέγχου (Σχήμα 70).

Σέρβις της ασφάλειας Τηλεματικής

1. Αφαιρέστε το κάλυμμα της μπαταρίας. Αφαίρεση του καλύμματος της μπαταρίας (σελίδα 44).
2. Αφαιρέστε την τάπα από τη υποδοχή της ασφάλειας σε σειρά (Σχήμα 71).

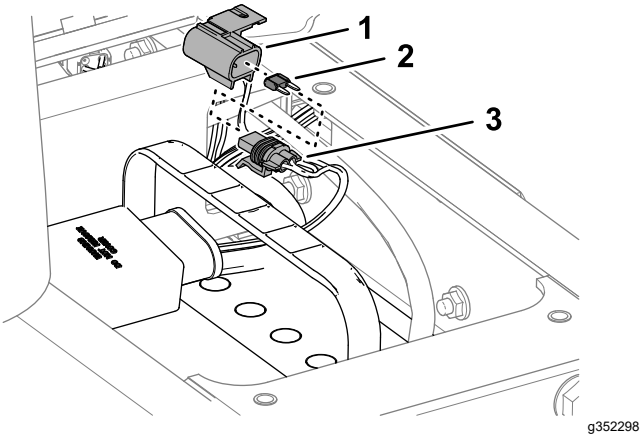

Σχήμα 71

1. Τάπα
2. Ασφάλεια(10 A)
3. Βάση ασφάλειας

3. Αντικαταστήστε την ασφάλεια (10 A).
4. Συναρμολογήστε την τάπα στην υποδοχή της ασφάλειας σε σειρά.
5. Εγκαταστήστε το κάλυμμα της μπαταρίας.

Συντήρηση συστήματος μετάδοσης κίνησης

Έλεγχος πίεσης ελαστικών

Περιοδικότητα εργασιών σέρβις: Πριν από κάθε χρήση ή καθημερινά

⚠ ΚΊΝΔΥΝΟΣ

Η χαμηλή πίεση στα ελαστικά περιορίζει την ευστάθεια του μηχανήματος κατά την πλευρική κίνηση σε επικλινή εδάφη. Αυτό μπορεί να προκαλέσει ανατροπή, η οποία ενδέχεται να οδηγήσει σε τραυματισμό ή θάνατο.

Μην εφαρμόζετε μικρότερη πίεση από την ενδεδειγμένη στα ελαστικά.

Σημείωση: Διατηρείτε την συνιστώμενη πίεση σε όλα τα ελαστικά για να εξασφαλίζετε την καλή ποιότητα κοπής και τη σωστή απόδοση του μηχανήματος.

1. Μετρήστε την πίεση αέρα σε κάθε ελαστικό. Η σωστή πίεση στα ελαστικά είναι 83 kPa (12 psi).
2. Εάν χρειάζεται, προσθέστε ή αφαιρέστε αέρα από το ελαστικό μέχρι η πίεσή του να είναι ίση με 83 kPa (12 psi).

Σύσφιξη των παξιμαδιών τροχών

Περιοδικότητα εργασιών σέρβις: Μετά την πρώτη ώρα

Μετά τις πρώτες 10 ώρες

Κάθε 200 ώρες

Σφίξτε σταυρωτά τα παξιμάδια των τροχών με ροπή 103 έως 127 N·m.

⚠ ΠΡΟΕΙΔΟΠΟΊΗΣΗ

Η μη διατήρηση της κατάλληλης ροπής των παξιμαδιών των τροχών μπορεί να οδηγήσει σε τραυματισμό.

Ελέγχετε τη σύσφιξη των παξιμαδιών των τροχών.

Σύσφιξη των παξιμαδιών πλήμνης του άξονα

Περιοδικότητα εργασιών σέρβις: Μετά την πρώτη ώρα

Μετά τις πρώτες 10 ώρες

Κάθε 200 ώρες

Σφίξτε τα παξιμάδια της πλήμνης του άξονα με ροπή 339 έως 373 N·m.

Ρύθμιση του συστήματος κίνησης πορείας για τη νεκρά

Αν το μηχάνημα κινείται με το πεντάλ στη θέση ΝΕΚΡΆΣ, ρυθμίστε το έκκεντρο κίνησης πορείας.

1. Σταθμεύστε το μηχάνημα σε επίπεδο έδαφος, χαμηλώστε τις μονάδες κοπής, βάλτε χειρόφρενο, σβήστε τον κινητήρα και αφαιρέστε το κλειδί από τον διακόπτη μίζας.
2. Ανυψώστε από το έδαφος έναν εμπρόσθιο και έναν οπίσθιο τροχό και στηρίξτε το πλαίσιο σε τάκους ή τρίποδες.

⚠ ΠΡΟΕΙΔΟΠΟΊΗΣΗ

Αν το μηχάνημα δεν στηριχθεί επαρκώς μπορεί να πέσει αιφνίδια, τραυματίζοντας όσους βρίσκονται κάτω από αυτό.

Ο εμπρόσθιος *και* ο οπίσθιος τροχός πρέπει να ανυψωθούν από το έδαφος, διαφορετικά το μηχάνημα θα μετακινηθεί κατά τη ρύθμιση.

3. Ξεσφίξτε το παξιμάδι ασφάλισης του έκκεντρου ρύθμισης πορείας (Σχήμα 72).

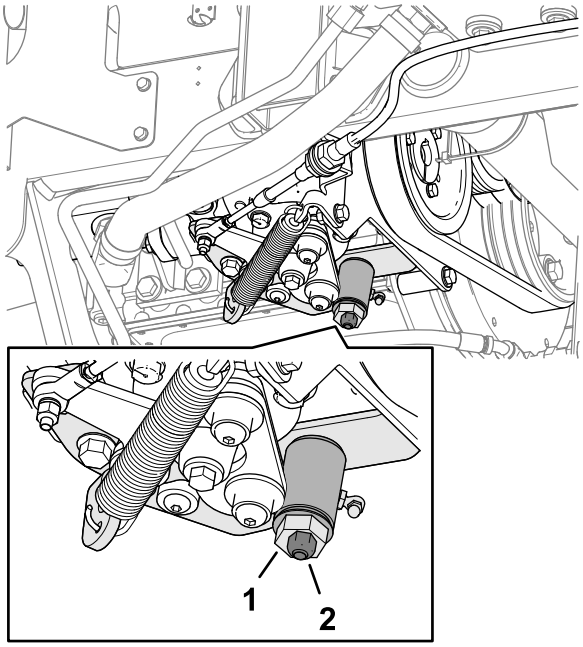

Σχήμα 72

1. Έκκεντρο ρύθμισης πορείας
2. Παξιμάδι ασφάλισης

⚠ ΠΡΟΕΙΔΟΠΟΊΗΣΗ

Ο κινητήρας πρέπει να βρίσκεται σε λειτουργία για να μπορέσει να πραγματοποιηθεί η τελική ρύθμιση του έκκεντρου ρύθμισης πορείας. Η επαφή με πολύ θερμά ή κινούμενα μέρη μπορεί να οδηγήσει σε τραυματισμό.

Κρατάτε τα χέρια, τα πόδια, το πρόσωπο και τα άλλα μέρη του σώματός σας μακριά από τον σιγαστήρα, άλλα θερμά μέρη του κινητήρα και τα περιστρεφόμενα μέρη.

4. Θέστε τον κινητήρα σε λειτουργία και περιστρέψτε το εξαγωνικό παξιμάδι του έκκεντρου και προς τις δύο κατευθύνσεις για να εντοπίσετε τη μεσαία θέση που αντιστοιχεί στη νεκρά.
5. Σφίξτε το παξιμάδι ασφάλισης για να κλειδώσετε τη ρύθμιση.
6. Σβήστε τον κινητήρα.
7. Αφαιρέστε τους τρίποδες ή τους τάκους στήριξης και χαμηλώστε το μηχάνημα ώστε να στηρίζεται στο έδαφος. Οδηγήστε δοκιμαστικά το μηχάνημα ώστε να βεβαιωθείτε ότι δεν κινείται όταν το πεντάλ του γκαζιού είναι στη νεκρά.

Συντήρηση συστήματος ψύξης

Ασφάλεια συστήματος ψύξης

- Η κατάποση ψυκτικού υγρού του κινητήρα μπορεί να προκαλέσει δηλητηρίαση· να φυλάσσεται μακριά από παιδιά και κατοικίδια.
- Η απόρριψη θερμού, πεπιεσμένου ψυκτικού υγρού ή η επαφή με θερμό ψυγείο και τα γύρω μέρη μπορεί να προκαλέσει σοβαρά εγκαύματα.
  - Αφήνετε πάντα τον κινητήρα να κρυώσει για τουλάχιστον 15 λεπτά προτού αφαιρέσετε την τάπα του ψυγείου.
  - Χρησιμοποιήστε πανί για να ανοίξετε την τάπα ψυγείου και ανοίξτε την αργά για να απελευθερωθεί ο ατμός.

Προδιαγραφές ψυκτικού υγρού

Το δοχείο ψυκτικού υγρού περιέχει από το εργοστάσιο διάλυμα 50/50 νερού και ψυκτικού υγρού αιθυλενογλυκόλης μακράς διαρκείας.

Σημαντικό: **Χρησιμοποιείτε μόνο ψυκτικά υγρά του εμπορίου που καλύπτουν τις προδιαγραφές που αναγράφονται στον πίνακα «Πρότυπα ψυκτικών υγρών μακράς διάρκειας».**

Μη χρησιμοποιείτε συμβατικό (πράσινο) ψυκτικό υγρό τεχνολογίας ανόργανων οξέων (IAT) στο μηχάνημά σας. Μην αναμιγνύετε ψυκτικά υγρά μακράς διαρκείας με συμβατικά.

Πίνακας τύπων ψυκτικού υγρού

Τύπος ψυκτικού υγρού αιθυλενογλυκόλης	Τύπος αναστολέα διάβρωσης
Αντιπηκτικό μακράς διαρκείας	Τεχνολογίας οργανικών οξέων (OAT)

Σημαντικό: **Μη βασίζεστε στο χρώμα του ψυκτικού υγρού για να διακρίνετε τη διαφορά ανάμεσα σε ένα συμβατικό (πράσινο) ψυκτικό υγρό τεχνολογίας ανόργανων οξέων (IAT) και ένα μακράς διαρκείας.**

Οι κατασκευαστές ψυκτικών υγρών μακράς διαρκείας χρησιμοποιούν τους εξής χρωματισμούς: κόκκινο, ροζ, πορτοκαλί, κίτρινο, μπλε, γαλαζοπράσινο, μοβ και πράσινο. Χρησιμοποιείτε ψυκτικά υγρά που καλύπτουν τις προδιαγραφές του πίνακα «Πρότυπα ψυκτικών υγρών μακράς διάρκειας».

Πρότυπα ψυκτικών υγρών μακράς διάρκειας

ATSM International	SAE International
D3306 και D4985	J1034, J814 και 1941

Σημαντικό: **Η αναλογία του διαλύματος ψυκτικού υγρού και νερού πρέπει να είναι 50/50.**

- **Συμβουλή:** Εάν χρησιμοποιείτε συμπυκνωμένο ψυκτικό υγρό, αναμίξτε το με απεσταγμένο νερό.
- **Προτεινόμενη επιλογή:** Εάν δεν διαθέτετε απεσταγμένο νερό, χρησιμοποιήστε έτοιμο διάλυμα ψυκτικού υγρού αντί για συμπυκνωμένο.
- **Ελάχιστη απαίτηση:** Εάν δεν διαθέτετε ούτε απεσταγμένο νερό ούτε έτοιμο διάλυμα ψυκτικού υγρού, αναμίξτε συμπυκνωμένο ψυκτικό υγρό με καθαρό πόσιμο νερό.

Έλεγχος στάθμης ψυκτικού υγρού

Περιοδικότητα εργασιών σέρβις: Πριν από κάθε χρήση ή καθημερινά

Χωρητικότητα συστήματος ψύξης: περίπου 5,7 L

⚠ ΠΡΟΣΟΧΉ

Εάν ο κινητήρας βρισκόταν σε λειτουργία, το πεπιεσμένο ψυκτικό υγρό θα έχει υψηλή θερμοκρασία και μπορεί να διαφύγει και να προκαλέσει εγκαύματα.

- **Μην ανοίγετε την τάπα του ψυγείου όταν ο κινητήρας βρίσκεται σε λειτουργία.**
- **Χρησιμοποιήστε πανί για να ανοίξετε την τάπα ψυγείου και ανοίξτε την αργά για να απελευθερωθεί ο ατμός.**

1. Προετοιμάστε το μηχάνημα για συντήρηση. Ανατρέξτε στην ενότητα Προετοιμασία για συντήρηση (σελίδα 44).
2. Απασφαλίστε και ανοίξτε το καπό.
3. Ελέγξτε τη στάθμη του ψυκτικού υγρού στο δοχείο διαστολής (Σχήμα 73).

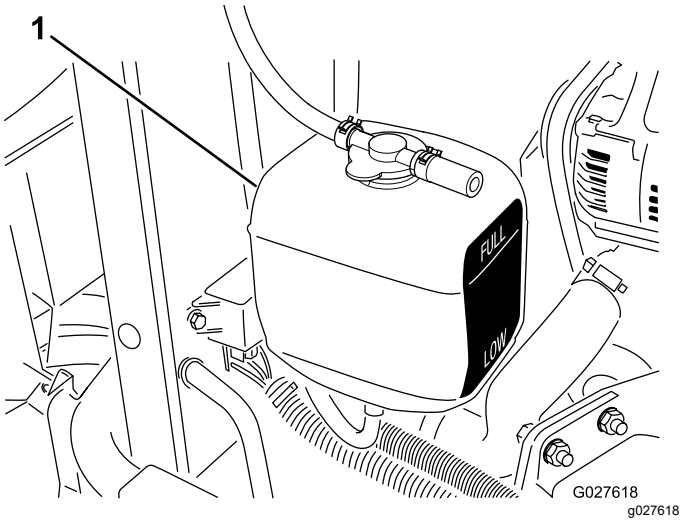

Σχήμα 73

1. Δοχείο διαστολής

Σημείωση: Με τον κινητήρα κρύο, η στάθμη του ψυκτικού υγρού θα πρέπει να είναι περίπου στη μέση μεταξύ των σημαδιών που υπάρχουν στο πλάι του δοχείου.

4. Εάν η στάθμη του ψυκτικού υγρού είναι χαμηλή, αφαιρέστε την τάπα του δοχείου διαστολής, προσθέστε προβλεπόμενο ψυκτικό υγρό μέχρι η στάθμη στο δοχείο να βρίσκεται στη μέση μεταξύ των ενδείξεων που υπάρχουν στο πλάι του και, μετά, τοποθετήστε ξανά την τάπα στο δοχείο.

   Σημαντικό: **Μη γεμίζετε υπερβολικά το δοχείο διαστολής.**

5. Κλείστε και ασφαλίστε το καπό.

Καθαρισμός του συστήματος ψύξης του κινητήρα

Περιοδικότητα εργασιών σέρβις: Πριν από κάθε χρήση ή καθημερινά

Απομακρύνετε καθημερινά τυχόν υπολείμματα από τον ψύκτη λαδιού και το ψυγείο. Καθαρίζετε συχνότερα υπό συνθήκες αυξημένων ρύπων.

1. Προετοιμάστε το μηχάνημα για συντήρηση. Ανατρέξτε στην ενότητα Προετοιμασία για συντήρηση (σελίδα 44).
2. Ανυψώστε το καπό.
3. Καθαρίστε σχολαστικά τον χώρο του κινητήρα από όλα τα ξένα υλικά.
4. Αφαιρέστε την κάτω προστατευτική ποδιά του ψυγείου (Σχήμα 74).

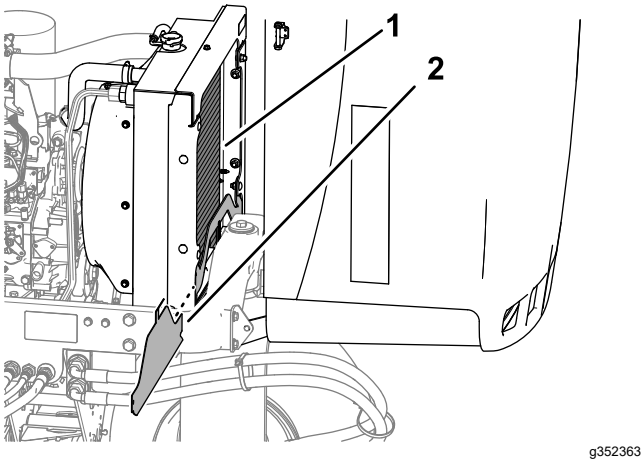

Σχήμα 74

1. Ψυγείο
2. Κάτω προστατευτική ποδιά ψυγείου

5. Καθαρίστε σχολαστικά και τις δύο πλευρές του ψυγείου χρησιμοποιώντας νερό ή πεπιεσμένο αέρα (Σχήμα 74).
6. Τοποθετήστε την κάτω προστατευτική ποδιά του ψυγείου.
7. Κλείστε και ασφαλίστε το καπό.

Συντήρηση φρένων

Ρύθμιση του χειρόφρενου

Περιοδικότητα εργασιών σέρβις: Κάθε 200 ώρες—Ελέγξτε τη ρύθμιση του χειρόφρενου.

1. Προετοιμάστε το μηχάνημα για συντήρηση. Ανατρέξτε στην ενότητα Προετοιμασία για συντήρηση (σελίδα 44).
2. Ξεσφίξτε τη βίδα συγκράτησης που στερεώνει τη χειρόβιδα στον μοχλό του χειρόφρενου (Σχήμα 75).

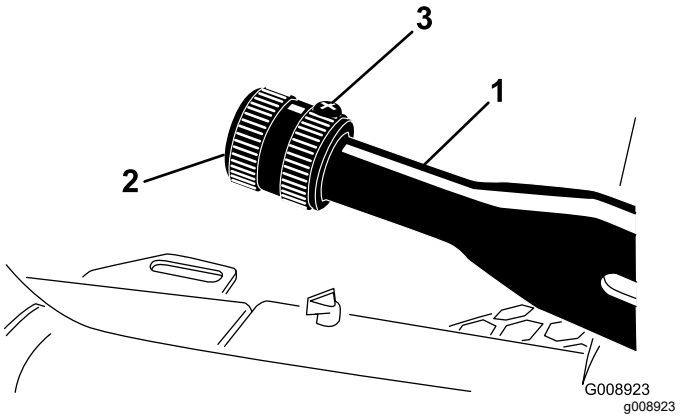

Σχήμα 75

1. Χειρόφρενο
2. Χειρόβιδα
3. Βίδα συγκράτησης

3. Περιστρέψτε τη χειρόβιδα μέχρι να απαιτείται δύναμη 133 έως 178 N για την ενεργοποίηση του μοχλού.
4. Σφίξτε τη βίδα συγκράτησης.

Σέρβις των φρένων στάθμευσης

Περιοδικότητα εργασιών σέρβις: Κάθε 400 ώρες

Προετοιμασία του μηχανήματος

1. Προετοιμάστε το μηχάνημα για συντήρηση. Ανατρέξτε στην ενότητα Προετοιμασία για συντήρηση (σελίδα 44).
2. Ανυψώστε την εμπρός πλευρά του μηχανήματος.
3. Στηρίξτε το μηχάνημα με τρίποδες που είναι κατάλληλοι για το βάρος τους μηχανήματός σας. Ανατρέξτε στην ενότητα Τεχνικά χαρακτηριστικά (σελίδα 26).
4. Επαναλάβετε τα βήματα 2 και 3 στην άλλη πλευρά του μηχανήματος.

Αφαίρεση των εμπρόσθιων τροχών

1. Αφαιρέστε τα 4 παξιμάδια τροχών που στερεώνουν τον εμπρόσθιο τροχό στην πλήμνη και αφαιρέστε τον τροχό (Σχήμα 76).

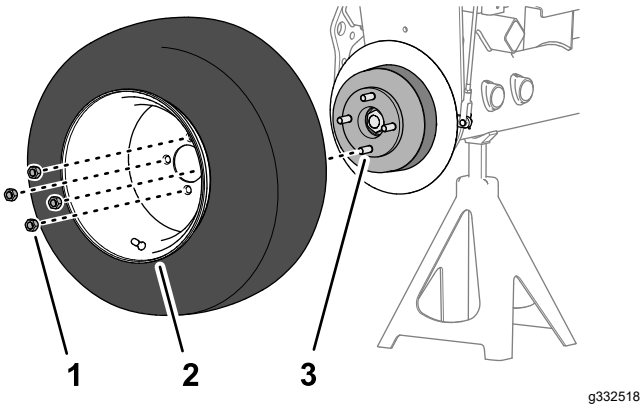

Σχήμα 76

1. Παξιμάδι τροχού
2. Τροχός
3. Πλήμνη

2. Επαναλάβετε το βήμα 1 στην άλλη πλευρά του μηχανήματος.

Αφαίρεση πλήμνης τροχού και ταμπούρου

Ειδικά εργαλεία: Εξολκέας πλήμνης —Κωδ. προϊόντος Toro TOR4097

1. Αφαιρέστε ο παξιμάδι ασφάλισης που στερεώνει στην πλήμνη στον κινητήριο άξονα τροχού (Σχήμα 77 ή Σχήμα 78).

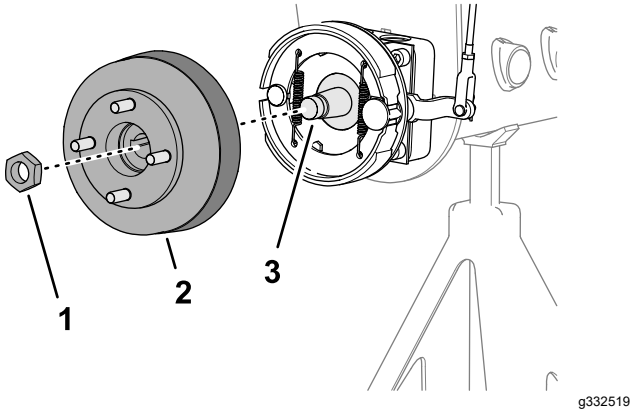

Σχήμα 77

Μηχανήματα χωρίς προαιρετικό προστατευτικό κάλυμμα γρασιδιού

1. Παξιμάδι ασφάλισης
2. Πλήμνη και ταμπούρο
3. Κινητήριος άξονας τροχού

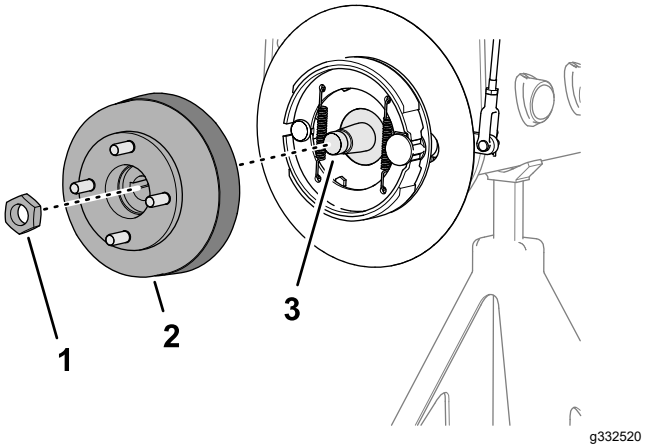

Σχήμα 78

Μηχανήματα με προαιρετικό προστατευτικό κάλυμμα γρασιδιού

1. Παξιμάδι ασφάλισης
2. Πλήμνη και ταμπούρο
3. Κινητήριος άξονας τροχού

2. Επαναλάβετε το βήμα 1 στην άλλη πλευρά του μηχανήματος.
3. Λύστε το χειρόφρενο.
4. Χρησιμοποιήστε τον προβλεπόμενο εξολκέα πλήμνης για να αφαιρέσετε την πλήμνη και το ταμπούρο από τον κινητήριο άξονα τροχού (Σχήμα 77 ή Σχήμα 78).
5. Αφαιρέστε τη σφήνα από τον κινητήριο άξονα τροχού (Σχήμα 79).

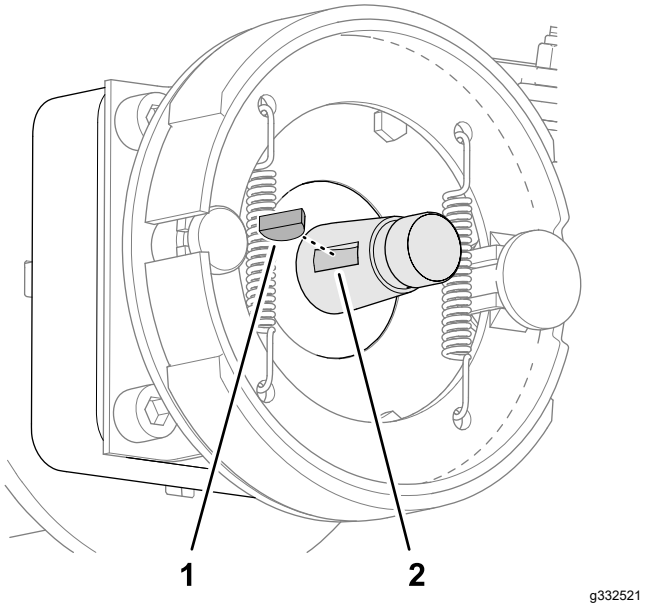

Σχήμα 79

1. Σφήνα
2. Σφηναύλακας (κινητήριος άξονας τροχού)

6. Επαναλάβετε τα βήματα 4 και 5 στην άλλη πλευρά του μηχανήματος.

Καθαρισμός ταμπούρου και σιαγόνων

Και στις δύο πλευρές του μηχανήματος, καθαρίστε το εσωτερικό των ταμπούρων, τις σιαγόνες, την πλάκα στερέωσης (Σχήμα 80), και εάν είναι εγκατεστημένα, καθαρίστε το προαιρετικό προστατευτικό κάλυμμα για το γρασίδι από κομμένο γρασίδι, ακαθαρσίες και σκόνη.

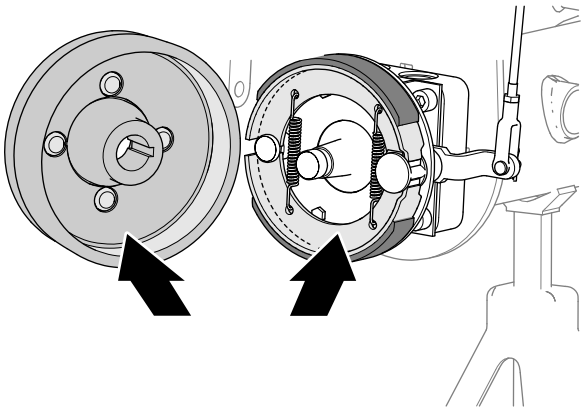

Σχήμα 80

Έλεγχος και λίπανση του άξονα του εκκέντρου φρένων

1. Στην εσωτερική πλευρά της πλάκας στερέωσης του φρένου (σε μηχανήματα χωρίς το προαιρετικό προστατευτικό κάλυμμα γρασιδιού για τους τροχούς) ή το προστατευτικό κάλυμμα τροχού (σε μηχανήματα με το προαιρετικό προστατευτικό κάλυμμα γρασιδιού για τους τροχούς), ψεκάστε αντισκωριακό σπρέι μεταξύ του άξονα του εκκέντρου φρένων και της πλάτης (Σχήμα 81 ή Σχήμα 82).

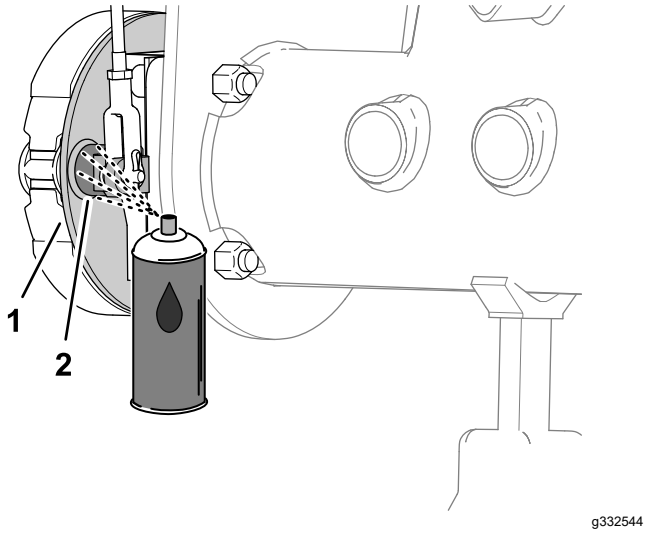

Σχήμα 81

Μηχανήματα χωρίς προαιρετικό προστατευτικό κάλυμμα γρασιδιού

1. Πλάκα στερέωσης
2. Άξονας εκκέντρου φρένων

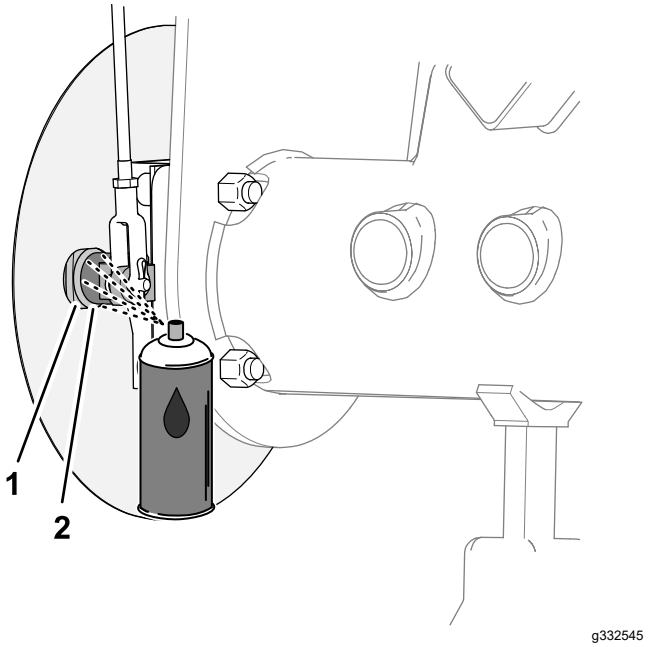

Σχήμα 82

Μηχανήματα με προαιρετικό προστατευτικό κάλυμμα γρασιδιού

1. Πλάκα στερέωσης
2. Άξονας εκκέντρου φρένων

2. Μετακινήστε τον μοχλό του χειρόφρενου πάνω και κάτω για να βεβαιωθείτε ότι ο μοχλός για έκκεντρο φρένων κινείται ελεύθερα (Σχήμα 83).

   Σημείωση: Αν το έκκεντρο φρένων μαγκώνει, επισκευάστε ή αντικαταστήστε το έκκεντρο φρένων. Ανατρέξτε στο *Εγχειρίδιο Σέρβις* του μηχανήματός σας.

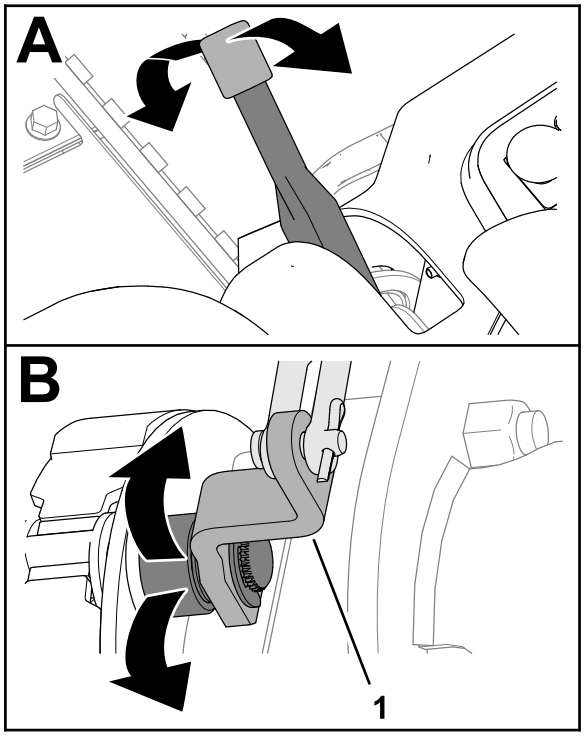

Σχήμα 83

1. Μοχλός εκκέντρου φρένων

3. Επαναλάβετε τα βήματα 1 και 2 στην άλλη πλευρά του μηχανήματος.
4. Κατεβάστε (λύστε) το χειρόφρενο.

Έλεγχος συνδέσμων φρένων

1. Ελέγξτε το δεξιό και αριστερό συγκρότημα ντίζας φρένων (Σχήμα 84) για βλάβες και φθορές.

   Σημείωση: Εάν τα εξαρτήματα της ντίζας φρένων είναι φθαρμένα ή έχουν βλάβη, αντικαταστήστε τα. Ανατρέξτε στο *Εγχειρίδιο Σέρβις* του μηχανήματός σας.

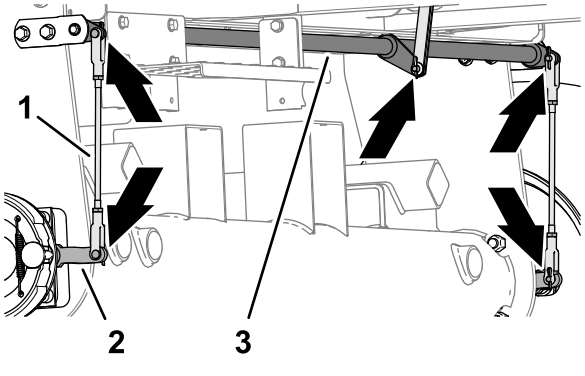

Σχήμα 84

1. Συγκροτήματα ντίζας φρένων
2. Μοχλός εκκέντρου φρένων
3. Στροφέας φρένων

2. Ελέγξτε τον στροφέα φρένων (Σχήμα 84) για βλάβες και φθορές.

   Εάν ο στροφέας φρένων είναι φθαρμένος ή έχει βλάβη, αντικαταστήστε τον. Ανατρέξτε στο *Εγχειρίδιο Σέρβις* του μηχανήματός σας.

Εγκατάσταση πλήμνης τροχού και ταμπούρου

1. Καθαρίστε σχολαστικά την πλήμνη του τροχού και τον άξονα του υδραυλικού κινητήρα.
2. Εφαρμόστε τη σφήνα στον σφηναύλακα του κινητήριου άξονα τροχού (Σχήμα 85).

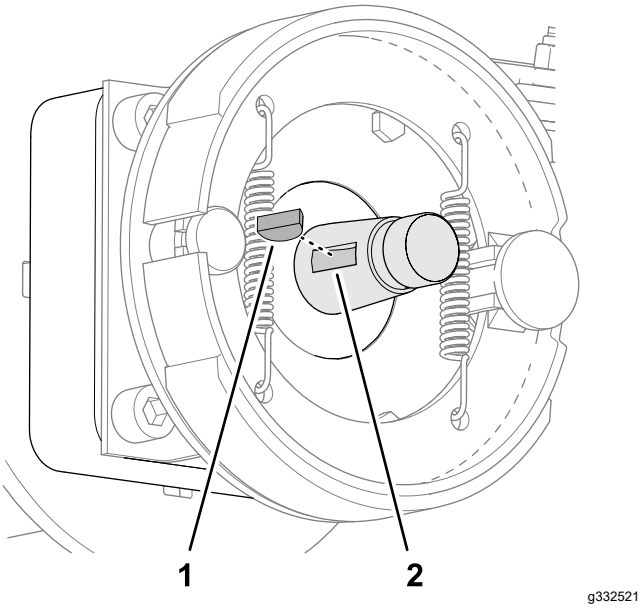

Σχήμα 85

1. Σφήνα
2. Σφηναύλακας (κινητήριος άξονας τροχού)

3. Εγκαταστήστε την πλήμνη και το ταμπούρο στον κινητήριο άξονα τροχού (Σχήμα 86 ή Σχήμα 87).

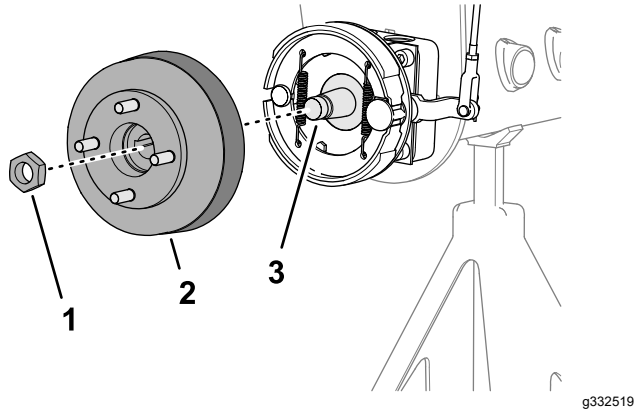

Σχήμα 86

Μηχανήματα χωρίς προαιρετικό προστατευτικό κάλυμμα γρασιδιού

1. Παξιμάδι ασφάλισης
2. Πλήμνη και ταμπούρο
3. Κινητήριος άξονας τροχού

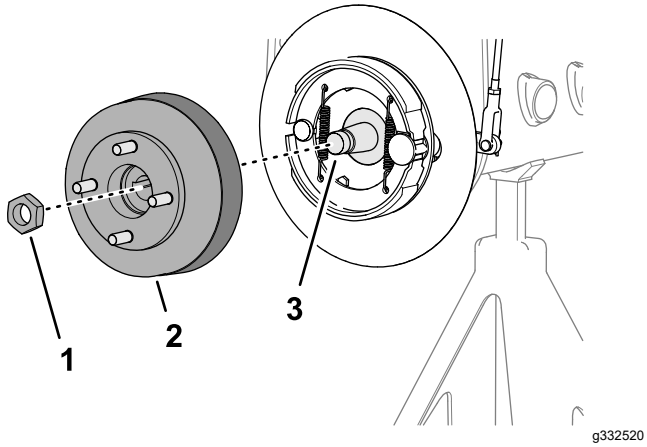

Σχήμα 87

Μηχανήματα με προαιρετικό προστατευτικό κάλυμμα γρασιδιού

1. Παξιμάδι ασφάλισης
2. Πλήμνη και ταμπούρο
3. Κινητήριος άξονας τροχού

4. Στερεώστε την πλήμνη στον άξονα με το παξιμάδι ασφάλισης (Σχήμα 86 ή Σχήμα 87) και σφίξτε το με το χέρι.

   Σημείωση: Οι σιαγόνες και η πλάκα στερέωσης πρέπει να είναι ομόκεντρα ευθυγραμμισμένες με το ταμπούρο. Αν οι σιαγόνες, η πλάκα και το ταμπούρο δεν ευθυγραμμίζονται ανατρέξτε στο *Εγχειρίδιο Σέρβις* του μηχανήματός σας.

5. Επαναλάβετε τα βήματα 1 έως 4 στην άλλη πλευρά του μηχανήματος.

Εγκατάσταση του τροχού

1. Εγκαταστήστε τον τροχό στην πλήμνη με τα 4 παξιμάδια τροχών (Σχήμα 88) και σφίξτε τα παξιμάδια με το χέρι.

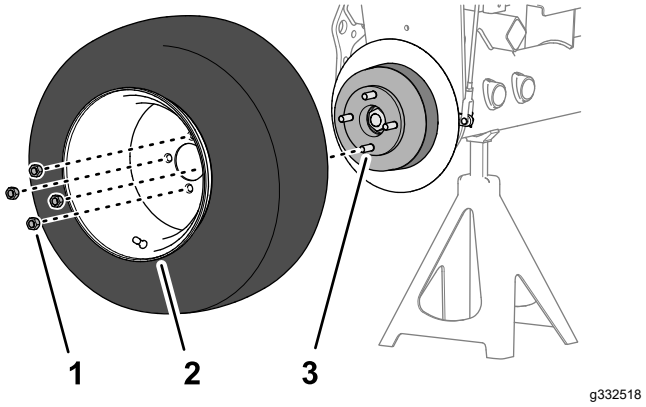

Σχήμα 88

1. Παξιμάδι τροχού
2. Τροχός
3. Πλήμνη

2. Επαναλάβετε το βήμα 1 στην άλλη πλευρά του μηχανήματος.
3. Αφαιρέστε τους τρίποδες στήριξης και χαμηλώστε το μηχάνημα στο έδαφος.
4. Σφίξτε σταυρωτά τα παξιμάδια των τροχών με ροπή 95 έως 122 N·m.
5. Σφίξτε το παξιμάδι ασφάλισης με ροπή 339 έως 372 N·m.
6. Ελέγξτε το χειρόφρενο και ρυθμίστε το αν είναι απαραίτητο. Ανατρέξτε στην ενότητα Σέρβις των φρένων στάθμευσης (σελίδα 58).

Συντήρηση ιμάντων

Σέρβις των ιμάντων του κινητήρα

Περιοδικότητα εργασιών σέρβις: Μετά τις πρώτες 10 ώρες—Ελέγξτε την κατάσταση και την τάνυση όλων των ιμάντων.

Κάθε 100 ώρες—Ελέγξτε την κατάσταση και την τάνυση όλων των ιμάντων.

Τάνυση του ιμάντα εναλλάκτη/ανεμιστήρα

1. Προετοιμάστε το μηχάνημα για συντήρηση. Ανατρέξτε στην ενότητα Προετοιμασία για συντήρηση (σελίδα 44).
2. Απασφαλίστε και ανοίξτε το καπό.
3. Ελέγξτε την τάνυση του ιμάντα εναλλάκτη πιέζοντάς τον στο μέσο μεταξύ των τροχαλιών του εναλλάκτη και του στροφαλοφόρου.

   Σημείωση: Με δύναμη 98 N ο ιμάντας πρέπει να κάμπτεται κατά 11 mm (7/16").

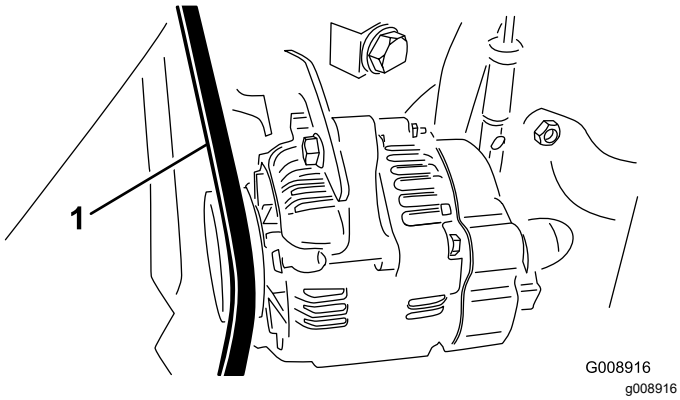

Σχήμα 89

1. Ιμάντας εναλλάκτη/ανεμιστήρα

4. Αν η κάμψη δεν είναι η σωστή, ολοκληρώστε την παρακάτω διαδικασία για να τεντώσετε τον ιμάντα:
   A. Ξεσφίξτε το μπουλόνι που στερεώνει τον κρίκο στον κινητήρα και το μπουλόνι που στερεώνει τον εναλλάκτη στον κρίκο.
   B. Τοποθετήστε έναν λοστό μεταξύ του εναλλάκτη και του κινητήρα και τραβήξτε τον εναλλάκτη προς τα έξω.
   C. Όταν πετύχετε την κατάλληλη τάνυση του ιμάντα, σφίξτε τα μπουλόνια του εναλλάκτη και του κρίκου για να κλειδώσετε τη ρύθμιση.
5. Κλείστε και ασφαλίστε το καπό.

Αντικατάσταση του ιμάντα υδροστατικής μετάδοσης

1. Εφαρμόστε ένα καρυδάκι ή ένα μικρό κομμάτι σωλήνα στο άκρο του ελατηρίου τάνυσης του ιμάντα.

⚠ ΠΡΟΕΙΔΟΠΟΊΗΣΗ

Για να αντικαταστήσετε τον ιμάντα υδροστατικής μετάδοσης πρέπει να εκτονώσετε το ελατήριο, το οποίο βρίσκεται υπό υψηλό φορτίο. Η εκτόνωση του ελατηρίου με λανθασμένο τρόπο μπορεί να προκαλέσει σοβαρό τραυματισμό.

Να είστε προσεκτικοί κατά την εκτόνωση του ελατηρίου.

2. Πιέστε το άκρο του ελατηρίου προς τα κάτω και έξω από την εγκοπή που υπάρχει στην γλωττίδα της βάσης της αντλίας και μετακινήστε το άκρο του ελατηρίου προς τα εμπρός (Σχήμα 90).

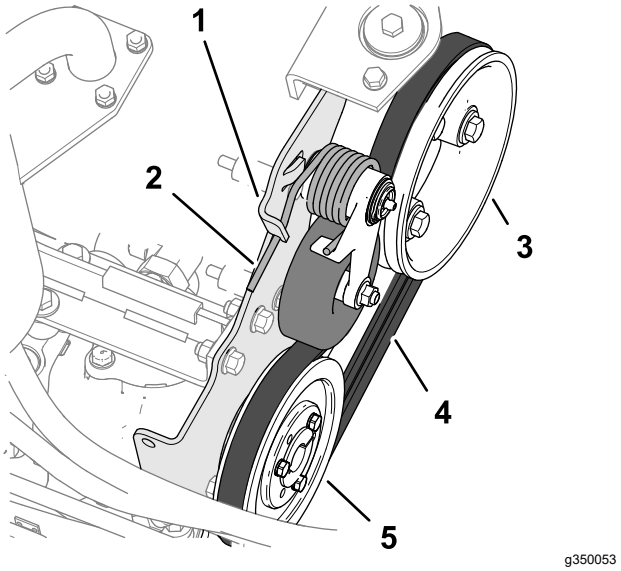

Σχήμα 90

1. Γλωττίδα βάσης αντλίας
2. Ελατήριο τάνυσης ελατηρίου
3. Τροχαλία κινητήρα
4. Ιμάντας κίνησης
5. Τροχαλία υδροστατικής μετάδοσης

3. Αντικαταστήστε τον ιμάντα.
4. Πιέστε το άκρο του ελατηρίου προς τα κάτω και μέσα και ευθυγραμμίστε το με την εγκοπή που υπάρχει στην γλωττίδα της βάσης της αντλίας.

Συντήρηση συστήματος χειριστηρίων

Ρύθμιση της ταχύτητας πορείας κοπής

1. Προετοιμάστε το μηχάνημα για συντήρηση. Ανατρέξτε στην ενότητα Προετοιμασία για συντήρηση (σελίδα 44).
2. Ξεσφίξτε το ασφαλιστικό παξιμάδι της βίδας αναστολέα ταχύτητας.
3. Ρυθμίστε τη βίδα αναστολέα ταχύτητας ως εξής:

   Σημείωση: Η ταχύτητα κοπής έχει ρυθμιστεί από το εργοστάσιο στα 9,7 km/h.

   - Για να μειώσετε την ταχύτητα κοπής, στρέψτε τη βίδα αναστολέα ταχύτητας (Σχήμα 91) δεξιόστροφα.
   - Για να αυξήσετε την ταχύτητα κοπής, στρέψτε τη βίδα αναστολέα ταχύτητας αριστερόστροφα.

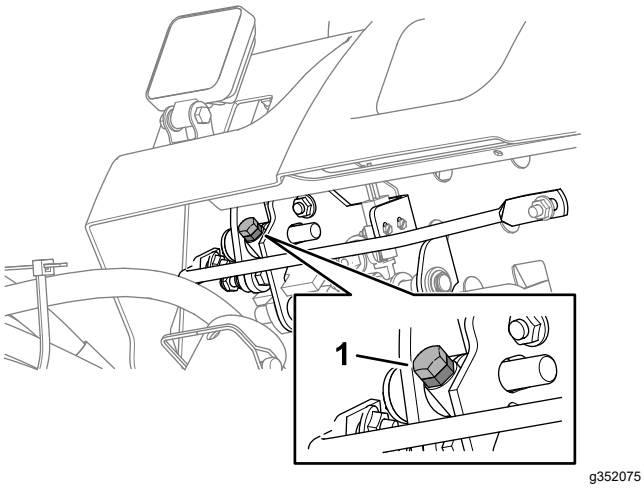

Σχήμα 91

1. Βίδα αναστολέα ταχύτητας

4. Ακινητοποιήστε τη βίδα αναστολέα ταχύτητας και σφίξτε το ασφαλιστικό παξιμάδι.
5. Οδηγήστε δοκιμαστικά το μηχάνημα για να επιβεβαιώσετε της ρύθμιση της μέγιστης ταχύτητας κοπής.

Ρύθμιση του γκαζιού

1. Προετοιμάστε το μηχάνημα για συντήρηση. Ανατρέξτε στην ενότητα Προετοιμασία για συντήρηση (σελίδα 44).
2. Απασφαλίστε και ανοίξτε το καπό.
3. Μετακινήστε τον μοχλό γκαζιού προς τα πίσω μέχρι να τερματίσει στην εγκοπή του πίνακα ελέγχου.
4. Ξεσφίξτε τον σύνδεσμο της ντίζας γκαζιού που υπάρχει στον βραχίονα του μοχλού της αντλίας έγχυσης (Σχήμα 92).

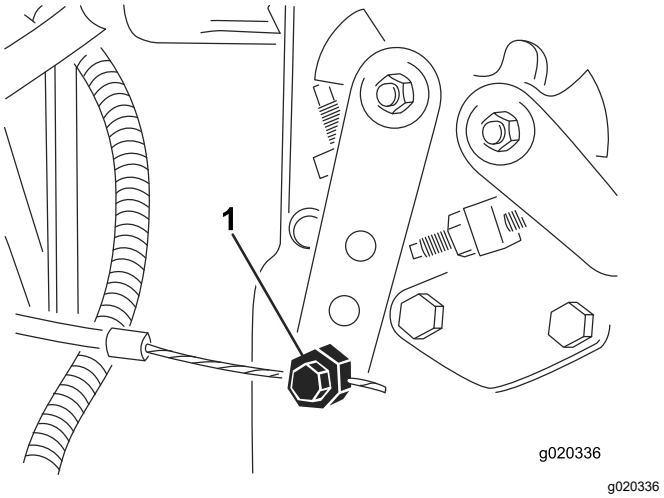

Σχήμα 92

1. Βραχίονας του μοχλού αντλίας έγχυσης

5. Σταθεροποιήστε τον βραχίονα του μοχλού αντλίας έγχυσης στον αναστολέα χαμηλών στροφών ρελαντί και σφίξτε τον σύνδεσμο της ντίζας.
6. Ξεσφίξτε τις βίδες που στερεώνουν το χειριστήριο του γκαζιού στον πίνακα ελέγχου.
7. Ωθήστε το μοχλό ελέγχου γκαζιού τέρμα μπροστά.
8. Σύρετε την πλάκα του αναστολέα μέχρι να ακουμπήσει τον μοχλό γκαζιού και σφίξτε τις βίδες που στερεώνουν το χειριστήριο του γκαζιού στον πίνακα ελέγχου.
9. Αν το γκάζι δεν παραμένει στη θέση του κατά τη λειτουργία, σφίξτε το παξιμάδι ασφάλισης που ρυθμίζει την τριβή στον μοχλό ελέγχου γκαζιού με ροπή 5 έως 6 N·m.

   Σημείωση: Η μέγιστη απαιτούμενη δύναμη για τον χειρισμό του μοχλού ελέγχου γκαζιού πρέπει να είναι 89 N.
10. Κλείστε και ασφαλίστε το καπό.

Συντήρηση υδραυλικού συστήματος

Ασφάλεια υδραυλικού συστήματος

- Σε περίπτωση διείσδυσης υγρού στο δέρμα αναζητήστε αμέσως τη βοήθεια ιατρού. Αν διαπεράσει υγρό το δέρμα, θα πρέπει να αφαιρεθεί χειρουργικά εντός λίγων ωρών από γιατρό.
- Προτού αναπτύξετε πίεση στο σύστημα, βεβαιωθείτε ότι οι υδραυλικές σωληνώσεις και οι εύκαμπτοι σωλήνες βρίσκονται σε καλή κατάσταση και ότι έχουν σφιχτεί σωστά όλοι οι σύνδεσμοι του υδραυλικού συστήματος.
- Κρατάτε το σώμα και τα χέρια σας μακριά από μικρές τρύπες ή ακροφύσια από τα οποία εκτινάσσεται υδραυλικό υγρό με μεγάλη πίεση.
- Για να εντοπίσετε τυχόν διαρροές του υδραυλικού συστήματος χρησιμοποιείτε χαρτόνι ή χαρτί.
- Προτού εκτελέσετε οποιαδήποτε εργασία στο υδραυλικό σύστημα εκτονώνετε με ασφάλεια όλη την πίεση από αυτό.

Έλεγχος των υδραυλικών σωληνώσεων και εύκαμπτων σωλήνων

Περιοδικότητα εργασιών σέρβις: Πριν από κάθε χρήση ή καθημερινά

Ελέγχετε τις υδραυλικές σωληνώσεις και τους εύκαμπτους σωλήνες για διαρροές, τσακίσματα, χαλαρωμένα στηρίγματα, φθορά, χαλάρωση συνδέσεων, φθορές από τον καιρό και χημικές αλλοιώσεις. Πραγματοποιείτε όλες τις απαραίτητες επισκευές πριν από τη λειτουργία.

Προδιαγραφές υδραυλικού υγρού

Η δεξαμενή γεμίζεται στο εργοστάσιο με υψηλής ποιότητας υδραυλικό υγρό. Ελέγξτε τη στάθμη του υδραυλικού υγρού προτού θέσετε τον κινητήρα σε λειτουργία για πρώτη φορά και, στη συνέχεια, ελέγχετε τη στάθμη καθημερινά. Ανατρέξτε στην ενότητα Έλεγχος της στάθμης του υδραυλικού υγρού (σελίδα 66).

Συνιστώμενο υδραυλικό υγρό: Toro PX Extended Life Hydraulic Fluid· διατίθεται σε κάδους 19 l (5 γαλόνια ΗΠΑ) ή τύμπανα 208 l (55 γαλόνια ΗΠΑ).

Σημείωση: Εάν χρησιμοποιείτε το συνιστώμενο ανταλλακτικό υγρό, απαιτείται λιγότερο συχνή αλλαγή υγρού και φίλτρου στο μηχάνημα.

Εναλλακτικά υδραυλικά υγρά: Εάν το Toro PX Extended Life Hydraulic Fluid δεν είναι διαθέσιμο, μπορείτε να χρησιμοποιήσετε άλλο συμβατικό υδραυλικό υγρό με βάση το πετρέλαιο, εφόσον οι προδιαγραφές του περιλαμβάνονται στο εύρος που παρατίθεται στη συνέχεια για όλες τις ιδιότητες του υλικού και πληροί όλα τα ισχύοντα πρότυπα του κλάδου. Μη χρησιμοποιείτε συνθετικό υγρό. Για να βρείτε το προϊόν που ανταποκρίνεται στις ανάγκες σας, συμβουλευτείτε τον αντιπρόσωπο από τον οποίο προμηθεύεστε τα λιπαντικά σας.

Σημείωση: Η Toro δεν αναλαμβάνει ευθύνη για ζημιές που προκαλούνται από χρήση ακατάλληλων υποκατάστατων, οπότε χρησιμοποιήστε μόνο προϊόντα αξιόπιστων κατασκευαστών οι οποίοι τεκμηριώνουν τις συστάσεις τους.

Υδραυλικό υγρό με υψηλό δείκτη ιξώδους / χαμηλό σημείο ροής και αντιφθορικές ιδιότητες, ISO VG 46

Ιδιότητες υλικού:	
Ιξώδες, ASTM D445	cSt στους 40°C 44 έως 48
Δείκτης ιξώδους ASTM D2270	140 ή υψηλότερος
Σημείο ροής, ASTM D97	-37°C έως -45°C
Προδιαγραφές κλάδου:	Eaton Vickers 694 (I-286-S, M-2950-S/35VQ25 ή M-2952-S)

Σημείωση: Πολλά υδραυλικά υγρά είναι σχεδόν άχρωμα, οπότε ο εντοπισμός διαρροών είναι δύσκολος. Διατίθεται πρόσθετο κόκκινου χρώματος για το υδραυλικό υγρό σε φιάλες των 20ml (0,67fl oz). Μία φιάλη αρκεί για 15 έως 22 l (4 έως 6 γαλόνια ΗΠΑ) υδραυλικού υγρού. Παραγγείλετε το προϊόν με κωδικό 44-2500 στον εξουσιοδοτημένο αντιπρόσωπο της Toro.

Σημαντικό: **Το υγρό Toro Premium Synthetic Biodegradable Hydraulic Fluid είναι το μόνο συνθετικό βιοδιασπώμενο υδραυλικό υγρό που είναι εγκεκριμένο από την Toro. Αυτό το υγρό είναι συμβατό με τα ελαστομερή που χρησιμοποιούνται στα υδραυλικά συστήματα Toro και είναι κατάλληλο για μεγάλο εύρος συνθηκών θερμοκρασίας. Το υγρό είναι συμβατό με τα συμβατικά ορυκτέλαια, αλλά για μέγιστη βιοαποδομησιμότητα και απόδοση, θα πρέπει να γίνεται σχολαστική έκπλυση του συμβατικού υγρού από το υδραυλικό σύστημα. Το λάδι διατίθεται σε κάδους 19 l (5 γαλόνια ΗΠΑ) ή 208 l (55 γαλόνια ΗΠΑ) από τον εξουσιοδοτημένο αντιπρόσωπο της Toro.**

Έλεγχος της στάθμης του υδραυλικού υγρού

Περιοδικότητα εργασιών σέρβις: Πριν από κάθε χρήση ή καθημερινά—Ελέγξτε τη στάθμη του υδραυλικού υγρού.

Η δεξαμενή γεμίζεται στο εργοστάσιο με υψηλής ποιότητας υδραυλικό υγρό. Η καλύτερη στιγμή να ελέγξετε το υδραυλικό υγρό είναι όταν το υγρό είναι κρύο. Το μηχάνημα θα πρέπει να βρίσκεται στη ρύθμιση μεταφοράς.

1. Προετοιμάστε το μηχάνημα για συντήρηση. Ανατρέξτε στην ενότητα Προετοιμασία για συντήρηση (σελίδα 44).
2. Καθαρίστε την περιοχή γύρω από το στόμιο πλήρωσης και την τάπα του δοχείου υδραυλικού υγρού (Σχήμα 93) και αφαιρέστε την τάπα.

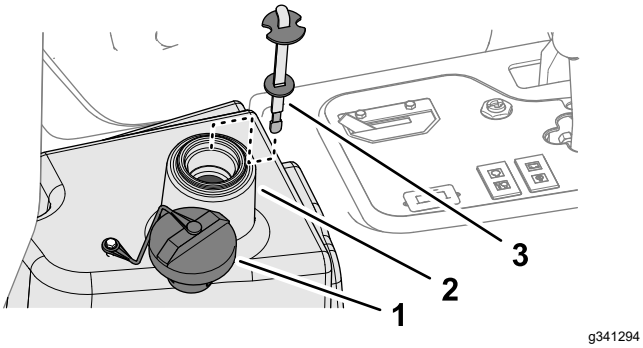

Σχήμα 93

1. Τάπα
2. Στόμιο πλήρωσης (δοχείο υδραυλικού υγρού)
3. Δείκτης στάθμης

3. Αφαιρέστε τον δείκτη στάθμης από το στόμιο πλήρωσης και σκουπίστε τον με καθαρό πανί.
4. Εισαγάγετε τον δείκτη στάθμης στο στόμιο πλήρωσης και έπειτα αφαιρέστε τον και ελέγξτε τη στάθμη του υγρού.

   Σημείωση: Η στάθμη του υγρού θα πρέπει να απέχει το πολύ 6 mm (1/4") από το σημάδι στον δείκτη στάθμης.
5. Αν η στάθμη είναι χαμηλή, προσθέστε την κατάλληλη ποσότητα προβλεπόμενου υγρού για να φτάσει στην ένδειξη «πλήρες». Ανατρέξτε στην ενότητα Προδιαγραφές υδραυλικού υγρού (σελίδα 65).

   Σημαντικό: **Μην γεμίζετε υπερβολικά το δοχείο υδραυλικού υγρού.**
6. Τοποθετήστε τον δείκτη στάθμης και την τάπα στο στόμιο πλήρωσης.

Χωρητικότητα σε υδραυλικό υγρό

22,7 L. Ανατρέξτε στην ενότητα Προδιαγραφές υδραυλικού υγρού (σελίδα 65)

Αλλαγή του υδραυλικού υγρού

Περιοδικότητα εργασιών σέρβις: Κάθε 2000 ώρες—**Εάν χρησιμοποιείτε το συνιστώμενο υδραυλικό υγρό,** αλλάξτε το υδραυλικό υγρό.

Κάθε 800 ώρες—**Εάν δεν χρησιμοποιείτε το συνιστώμενο υδραυλικό υγρό ή έχετε στο παρελθόν γεμίσει τη δεξαμενή υδραυλικού υγρού με εναλλακτικό υγρό,** αλλάξτε το υδραυλικό υγρό.

⚠ ΠΡΟΕΙΔΟΠΟΊΗΣΗ

Το πολύ θερμό υδραυλικό υγρό μπορεί να προκαλέσει σοβαρά εγκαύματα.

Αφήνετε το υδραυλικό υγρό να κρυώσει προτού εκτελέσετε οποιαδήποτε συντήρηση στο υδραυλικό σύστημα.

Εάν το υγρό έχει ίχνη ρύπανσης, επικοινωνήστε με τον πλησιέστερο εξουσιοδοτημένο αντιπρόσωπο της Toro, καθώς ενδέχεται να απαιτείται έκπλυση του συστήματος. Το υγρό που έχει υποστεί ρύπανση έχει γαλακτώδη ή μαύρη όψη σε σύγκριση με το καθαρό λάδι.

1. Προετοιμάστε το μηχάνημα για συντήρηση. Ανατρέξτε στην ενότητα Προετοιμασία για συντήρηση (σελίδα 44).
2. Αποσυνδέστε τον μεγάλο υδραυλικό εύκαμπτο σωλήνα (Σχήμα 94) από το δοχείο και αφήστε το υδραυλικό υγρό να αδειάσει σε δοχείο συλλογής.

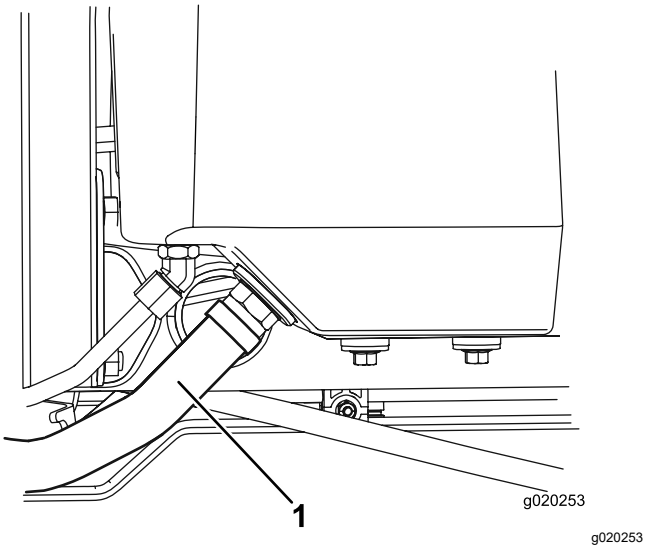

Σχήμα 94

1. Υδραυλικός εύκαμπτος σωλήνας

3. Όταν σταματήσει η ροή του υγρού, εγκαταστήστε τον υδραυλικό εύκαμπτο σωλήνα.
4. Γεμίστε το δοχείο (Σχήμα 95) με περίπου 22,7 L υδραυλικού υγρού. Ανατρέξτε στην ενότητα Προδιαγραφές υδραυλικού υγρού (σελίδα 65).

   Σημαντικό: **Χρησιμοποιείτε μόνο τα προβλεπόμενα υδραυλικά υγρά. Η χρήση άλλων υγρών μπορεί να προκαλέσει βλάβη στο υδραυλικό σύστημα.**

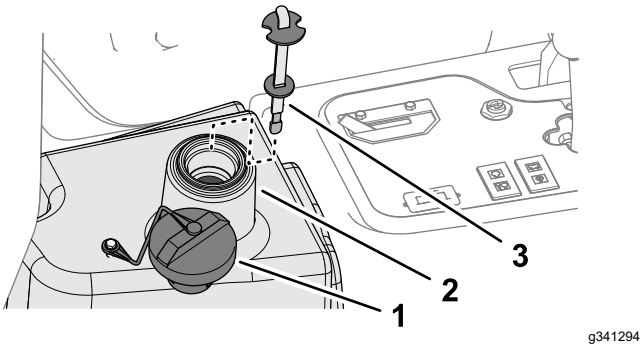

Σχήμα 95

1. Τάπα
2. Στόμιο πλήρωσης (δοχείο υδραυλικού υγρού)
3. Δείκτης στάθμης

5. Τοποθετήστε τον δείκτη στάθμης και την τάπα στο στόμιο πλήρωσης.
6. Βάλτε μπροστά τον κινητήρα και χρησιμοποιήστε όλα τα υδραυλικά χειριστήρια για να κατανείμετε το υδραυλικό υγρό σε όλο το σύστημα.
7. Ελέγξτε για τυχόν διαρροές και έπειτα σβήστε τον κινητήρα.
8. Ελέγξτε τη στάθμη του υδραυλικού υγρού και προσθέστε αρκετή ποσότητα ώστε η στάθμη να φτάσει στο σημάδι Full (Γεμάτο) του δείκτη στάθμης.

   Σημαντικό: **Μην γεμίζετε υπερβολικά τη δεξαμενή.**

Αλλαγή του φίλτρου υδραυλικού συστήματος

Περιοδικότητα εργασιών σέρβις: Κάθε 1000 ώρες—**Εάν χρησιμοποιείτε το συνιστώμενο υδραυλικό υγρό,** αντικαταστήστε το φίλτρο του υδραυλικού συστήματος.

Κάθε 800 ώρες—**Εάν δεν χρησιμοποιείτε το συνιστώμενο υδραυλικό υγρό ή έχετε στο παρελθόν γεμίσει τη δεξαμενή υδραυλικού υγρού με εναλλακτικό υγρό,** αντικαταστήστε το φίλτρο του υδραυλικού συστήματος.

⚠ ΠΡΟΕΙΔΟΠΟΊΗΣΗ

Το πολύ θερμό υδραυλικό υγρό μπορεί να προκαλέσει σοβαρά εγκαύματα.

Αφήνετε το υδραυλικό υγρό να κρυώσει προτού εκτελέσετε οποιαδήποτε συντήρηση στο υδραυλικό σύστημα.

Χρησιμοποιείτε γνήσια ανταλλακτικά φίλτρα της Toro (κωδ. προϊόντος 86-3010).

Σημαντικό: **Η χρήση οποιουδήποτε άλλου φίλτρου μπορεί να ακυρώσει την εγγύηση για ορισμένα εξαρτήματα.**

1. Προετοιμάστε το μηχάνημα για συντήρηση. Ανατρέξτε στην ενότητα Προετοιμασία για συντήρηση (σελίδα 44).
2. Καθαρίστε τον χώρο γύρω από την επιφάνεια τοποθέτησης του φίλτρου. Τοποθετήστε ένα δοχείο συλλογής κάτω από το φίλτρο (Σχήμα 96) και αφαιρέστε το φίλτρο.

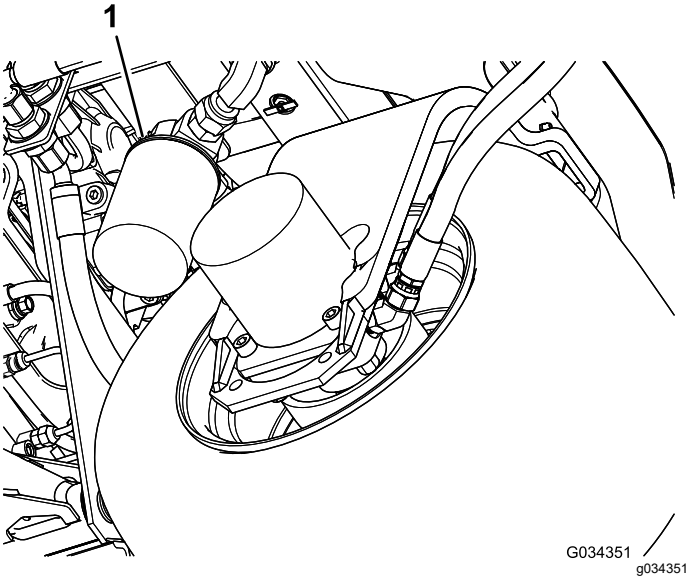

Σχήμα 96

1. Φίλτρο υδραυλικού συστήματος
2. Κεφαλή φίλτρου

3. Λιπάνετε την τσιμούχα του καινούριου φίλτρου και γεμίστε το με υδραυλικό υγρό.
4. Βεβαιωθείτε ότι η επιφάνεια τοποθέτησης του φίλτρου είναι καθαρή. Βιδώστε το φίλτρο μέχρι η φλάντζα να έρθει σε επαφή με την επιφάνεια τοποθέτησης. Έπειτα σφίξτε το φίλτρο κατά ½ στροφή.
5. Βάλτε μπρος τον κινητήρα και αφήστε τον σε λειτουργία για 2 λεπτά περίπου, ώστε να βγει ο αέρας που υπάρχει στο σύστημα. Σβήστε τον κινητήρα και ελέγξτε για τυχόν διαρροές.

Συντήρηση του συστήματος μονάδων κοπής

Ασφάλεια λεπίδων

Εάν η λεπίδα ή το μαχαίρι κλίνης έχει υποστεί φθορά ή ζημιά, μπορεί να σπάσει και κάποιο τμήμα να εκτοξευτεί προς το μέρος σας ή προς το μέρος διερχομένων ατόμων, με αποτέλεσμα την επέλευση σοβαρού τραυματισμού ή θανάτου.

- Ελέγχετε τακτικά τις λεπίδες και τα μαχαίρια κλίνης για ενδείξεις υπερβολικής φθοράς ή ζημίας.
- Να είστε προσεκτικοί κατά τον έλεγχο των λεπίδων. Φοράτε γάντια και δείξτε προσοχή κατά το σέρβις τους. Πραγματοποιείτε μόνο αντικατάσταση ή ακόνισμα των λεπίδων και των μαχαιριών κλίνης. Ποτέ μην πραγματοποιείτε ίσιωμα ή συγκόλληση.
- Σε μηχανήματα με πολλαπλές μονάδες κοπής, να είστε προσεκτικοί κατά την περιστροφή μιας μονάδας κοπής, διότι μπορεί να προκαλέσει την περιστροφή των κυλίνδρων και των υπόλοιπων μονάδων κοπής.

Έλεγχος της επαφής κυλίνδρου - μαχαιριού κλίνης

Περιοδικότητα εργασιών σέρβις: Πριν από κάθε χρήση ή καθημερινά

Ελέγχετε την επαφή κυλίνδρου - μαχαιριού κλίνης, ακόμα κι αν η ποιότητα κοπής υπήρξε ικανοποιητική. Πρέπει να υπάρχει μικρή επαφή σε όλο το μήκος του κυλίνδρου και του μαχαιριού κλίνης. Ανατρέξτε στην ενότητα «Ρύθμιση κυλίνδρου - μαχαιριού κλίνης» στο *Εγχειρίδιο Χειριστή* της μονάδας κοπής.

Χρήση της προαιρετικής μπάρας ένδειξης

Χρησιμοποιήστε την μπάρα ένδειξης (Σχήμα 97) για να ρυθμίσετε τη μονάδα κοπής. Για τη διαδικασία ρύθμισης, ανατρέξτε στο *Εγχειρίδιο Χειριστή* της μονάδας κοπής.

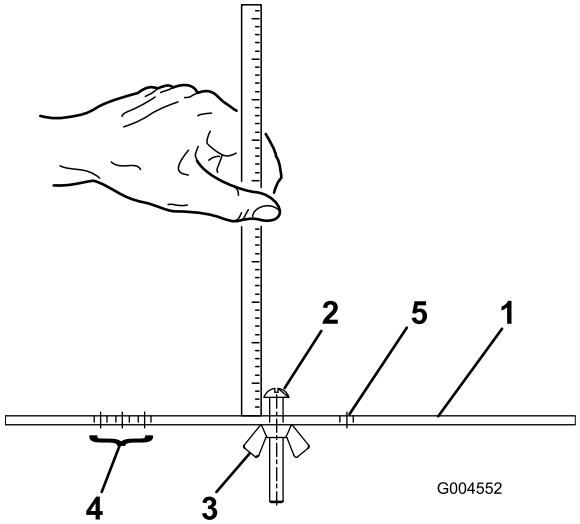

g004552

Σχήμα 97

1. Μπάρα ένδειξης
2. Βίδα ρύθμισης ύψους
3. Παξιμάδι
4. Οπές που χρησιμοποιούνται για τη ρύθμιση του ύψους κοπής του εξαρτήματος περιποίησης
5. Οπή που δεν χρησιμοποιείται

Ανάστροφη κίνηση των μονάδων κοπής

⚠ ΠΡΟΕΙΔΟΠΟΊΗΣΗ

Η επαφή με τις μονάδες κοπής ή άλλα κινούμενα μέρη μπορεί να οδηγήσει σε τραυματισμό.

- **Κρατάτε τα δάχτυλα, τα χέρια και τα ρούχα σας μακριά από τις μονάδες κοπής ή άλλα κινούμενα μέρη.**
- **Μην προσπαθήσετε ποτέ να περιστρέψετε τις μονάδες κοπής με τα χέρια ή τα πόδια σας ενώ ο κινητήρας βρίσκεται σε λειτουργία.**

Προετοιμασία του μηχανήματος

1. Προετοιμάστε το μηχάνημα για συντήρηση. Ανατρέξτε στην ενότητα Προετοιμασία για συντήρηση (σελίδα 44).
2. Πραγματοποιήστε τις κατάλληλες αρχικές ρυθμίσεις κυλίνδρου - μαχαιριού κλίνης για την ανάστροφη κίνηση. Ανατρέξτε στο *Εγχειρίδιο Χειριστή* της μονάδας κοπής.
3. Σηκώστε το κάλυμμα της πλατφόρμας (Σχήμα 71) για να αποκτήσετε πρόσβαση στον κατανομέα του χλοοκοπτικού μηχανήματος.

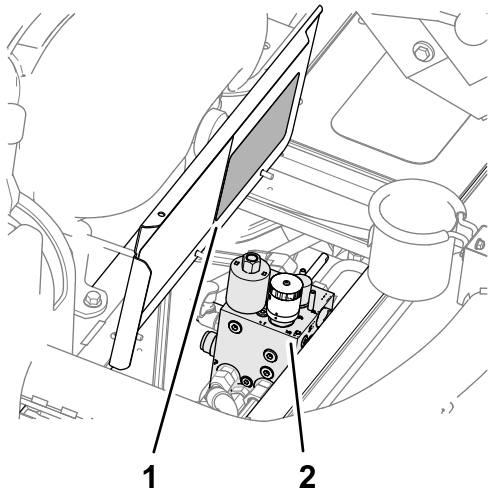

g352088

Σχήμα 98

1. Ετικέτα διαγράμματος ταχύτητας κυλίνδρων κοπής (κάλυμμα πλατφόρμας)
2. Κατανομέας χλοοκοπτικού μηχανήματος

4. Σημειώστε τον αριθμό ταχύτητας στην οποία είναι ρυθμισμένο το χειριστήριο ελέγχου ταχύτητας κυλίνδρων κοπής.

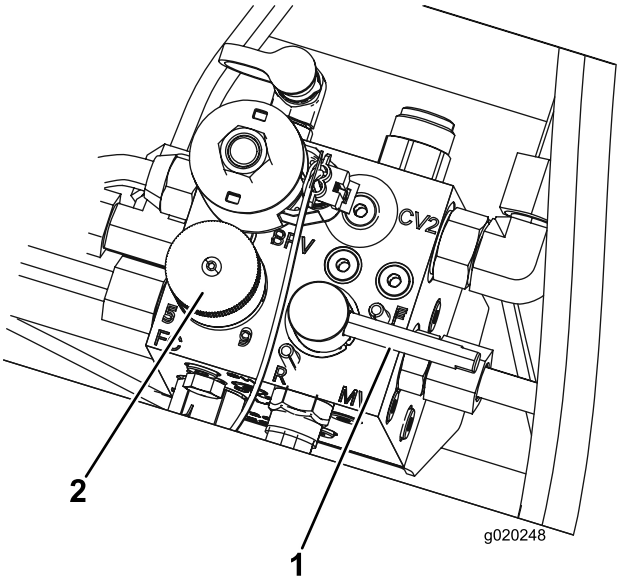

g020248

Σχήμα 99

1. Μοχλός ανάστροφης κίνησης
2. Χειριστήριο ελέγχου ταχύτητας κυλίνδρων κοπής

5. Μετακινήστε το χειριστήριο ελέγχου ταχύτητας κυλίνδρων κοπής στη θέση 1 (Σχήμα 99).
6. Μετακινήστε τον μοχλό ανάστροφης κίνησης στη θέση R (αναστροφής) (Σχήμα 99).

   Σημείωση: Το μηχάνημα είναι σε λειτουργία ανάστροφης κίνησης όταν ο επιλογέας κοπής/μεταφοράς βρίσκεται στη δεξιά θέση

(Mow) (Κοπή) και ο μοχλός ανάστροφης κίνησης στη θέση R (αναστροφή).

Ακόνισμα των κυλίνδρων κοπής και του μαχαιριού κλίνης

⚠ ΚΊΝΔΥΝΟΣ

Η αλλαγή της ταχύτητας περιστροφής κινητήρα κατά την ανάστροφη κίνηση μπορεί να προκαλέσει ρετάρισμα των μονάδων κοπής.

- **Μην αλλάζετε ποτέ την ταχύτητα περιστροφής κινητήρα κατά την ανάστροφη κίνηση των κυλίνδρων κοπής και των μαχαιριών κλίνης.**
- **Πραγματοποιείτε ανάστροφη κίνηση μόνο με τον κινητήρα στο ρελαντί.**

1. Βάλτε μπρος τον κινητήρα και αφήστε τον να λειτουργεί σε χαμηλές στροφές ρελαντί.
2. Μετακινήστε τον διακόπτη κίνησης μονάδων κοπής στη θέση Engage (Ενεργοποίηση).

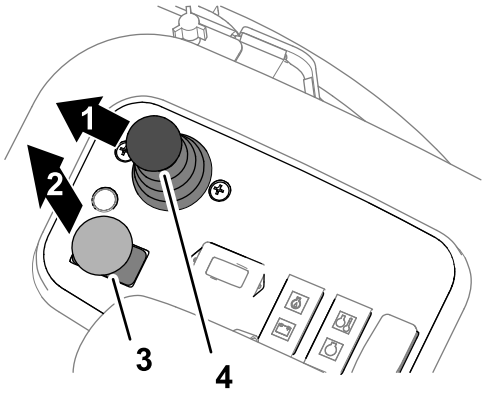

g352634

Σχήμα 100

1. Χαμήλωμα
2. Ενεργοποίηση
3. Διακόπτης κίνησης μονάδων κοπής
4. Χειριστήριο χαμηλώματος/ανύψωσης μονάδων κοπής

3. Μετακινήστε τον μοχλό ελέγχου χαμηλώματος/ανύψωσης μονάδων κοπής προς τα εμπρός (Σχήμα 100).

   Σημείωση: Οι κύλινδροι κοπής όλων των μονάδων κοπής περιστρέφονται ανάστροφα.

4. Εφαρμόστε λειαντική ουσία στον κύλινδρο κοπής χρησιμοποιώντας βούρτσα με μακριά λαβή.

⚠ ΚΊΝΔΥΝΟΣ

Η επαφή με τις κινούμενες μονάδες κοπής μπορεί να προκαλέσει τραυματισμό.

Για να αποφύγετε τον τραυματισμό, βεβαιωθείτε ότι βρίσκεστε μακριά από τις μονάδες κοπής προτού προχωρήσετε.

Σημαντικό: **Μην χρησιμοποιείτε ποτέ βούρτσα με κοντή λαβή.**

5. Εάν οι μονάδες κοπής ρετάρουν ή είναι ασταθείς κατά την ανάστροφη κίνηση, προσαρμόστε την ταχύτητα των κυλίνδρων κοπής με το χειριστήριο ταχύτητας μέχρι αυτή να σταθεροποιηθεί και, στη συνέχεια, επαναφέρετε το χειριστήριο ταχύτητας στη ρύθμιση 1 ή την ταχύτητα που επιθυμείτε.
6. Εάν χρειάζεται να κάνετε ρυθμίσεις στις μονάδες κοπής κατά την ανάστροφη κίνηση, ακολουθήστε τα εξής βήματα:
   A. Μετακινήστε τον μοχλό ελέγχου χαμηλώματος/ανύψωσης μονάδων κοπής προς τα πίσω.

      Σημείωση: Οι μονάδες κοπής θα απενεργοποιηθούν αλλά δεν θα ανυψωθούν.

   B. Πατήστε τον διακόπτη κίνησης μονάδων κοπής στη θέση Disengage (Απενεργοποίηση).
   C. Σβήστε τον κινητήρα και αφαιρέστε το κλειδί.
   D. Ρυθμίστε τις μονάδες κοπής.
   E. Επαναλάβετε τα βήματα 1 έως 5.
7. Επαναλάβετε τα βήματα 4 για τις υπόλοιπες μονάδες κοπής που θέλετε να κινήσετε ανάστροφα.

Ολοκλήρωση ανάστροφης κίνησης

1. Μετακινήστε τον διακόπτη κίνησης μονάδων κοπής στη θέση Disengage (Απενεργοποίηση).
2. Σβήστε τον κινητήρα.
3. Μετακινήστε τον μοχλό ανάστροφης κίνησης στη θέση F (κοπή) (Σχήμα 101).

   Σημαντικό: **Εάν ο μοχλός ανάστροφης κίνησης δεν μετακινηθεί και πάλι στη θέση F (κοπή) μετά τη λειτουργία ανάστροφης κίνησης, οι μονάδες κοπής δεν θα λειτουργούν ή ανυψωθούν σωστά.**

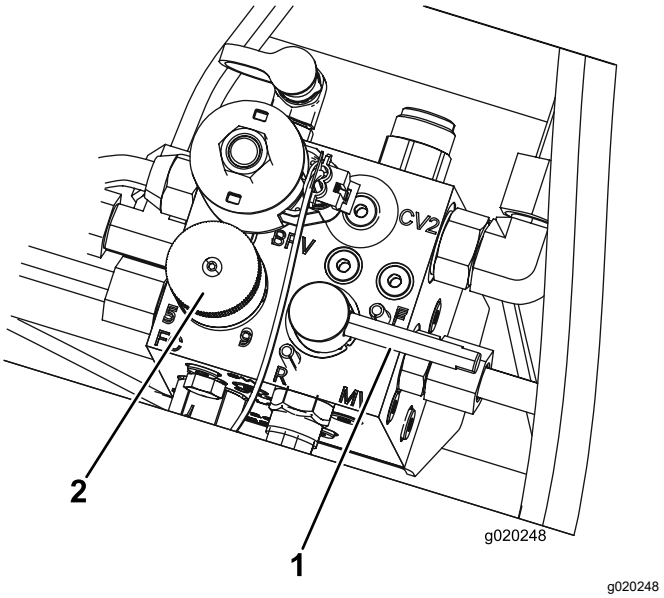

Σχήμα 101

1. Μοχλός ανάστροφης κίνησης
2. Χειριστήριο ελέγχου ταχύτητας κυλίνδρων κοπής

4. Ρυθμίστε το χειριστήριο ταχύτητας μονάδων κοπής στη θέση που σημειώσατε στο βήμα 4 της ενότητας Προετοιμασία του μηχανήματος (σελίδα 69).
5. Κλείστε το κάλυμμα του δαπέδου.
6. Ξεπλύνετε όλη τη λειαντική ουσία από τις μονάδες κοπής.
7. Για καλύτερη κόψη, μετά τη λειτουργία ανάστροφης κίνησης, λιμάρετε την εμπρός ακμή του μαχαιριού κλίνης.

   Σημείωση: Έτσι, θα αφαιρέσετε τυχόν προεξοχές ή αιχμηρές ακμές που υπάρχουν στο χείλος κοπής.

Καθαρισμός

Πλύσιμο του μηχανήματος

Όταν χρειάζεται, πλύντε το μηχάνημα μόνο με νερό ή με ήπιο απορρυπαντικό. Κατά το πλύσιμο του μηχανήματος μπορείτε να χρησιμοποιείτε πανί.

Σημαντικό: **Μην χρησιμοποιείτε υφάλμυρο ή ακάθαρτο νερό για τον καθαρισμό του μηχανήματος.**

Σημαντικό: **Μην χρησιμοποιείτε εξοπλισμό πλυσίματος υπό πίεση για το πλύσιμο του μηχανήματος. Ο εξοπλισμός πλυσίματος υπό πίεση μπορεί να προκαλέσει ζημιά στο ηλεκτρικό σύστημα, να φθείρει σημαντικές ετικέτες ή να απομακρύνει απαραίτητο γράσο από τα σημεία τριβής. Αποφύγετε την υπερβολική χρήση νερού κοντά στον πίνακα ελέγχου, τον κινητήρα και την μπαταρία.**

Σημαντικό: **Μην πλένετε το μηχάνημα ενώ ο κινητήρας βρίσκεται σε λειτουργία. Το πλύσιμο του μηχανήματος ενώ ο κινητήρας βρίσκεται σε λειτουργία ενδέχεται να προκαλέσει εσωτερική ζημιά στον κινητήρα.**

Αποθήκευση

Ασφάλεια αποθήκευσης

- Πριν απομακρυνθείτε από τη θέση του χειριστή, κάντε τις ακόλουθες ενέργειες:
  - Σταθμεύστε το μηχάνημα σε επίπεδο έδαφος.
  - Αποσυμπλέξτε και χαμηλώστε τις μονάδες κοπής.
  - Βάλτε φρένο στάθμευσης.
  - Σβήστε τον κινητήρα και αφαιρέστε το κλειδί.
  - Περιμένετε να ακινητοποιηθούν όλα τα κινούμενα μέρη.
  - Πριν προβείτε σε ρύθμιση, σέρβις, καθαρισμό ή αποθήκευση του μηχανήματος, αφήστε το μηχάνημα να κρυώσει.
- Μην αποθηκεύετε το μηχάνημα ή τα δοχεία καυσίμων σε χώρους με γυμνές φλόγες, σπινθήρες ή φλόγα-πιλότο (π.χ. σε καυστήρα, λέβητα ή άλλη συσκευή).

Προετοιμασία του χλοοκοπτικού οχήματος

1. Σταθμεύστε το μηχάνημα σε επίπεδο έδαφος, χαμηλώστε τις μονάδες κοπής, βάλτε το φρένο στάθμευσης, σβήστε τον κινητήρα και αφαιρέστε το κλειδί.
2. Καθαρίστε σχολαστικά το χλοοκοπτικό όχημα, τις μονάδες κοπής και τον κινητήρα.
3. Ελέγξτε την πίεση των ελαστικών· ανατρέξτε στην ενότητα 3 Ρύθμιση πίεσης αέρα ελαστικών (σελίδα 19).
4. Ελέγξτε όλα τα εξαρτήματα σύνδεσης για να διαπιστώσετε αν είναι χαλαρωμένα· σφίξτε τα, αν απαιτείται.
5. Γρασάρετε ή λιπάνετε όλα τα γρασαδοράκια και τα σημεία περιστροφής. Αν έχει παραμείνει λιπαντικό, σκουπίστε το.
6. Εάν υπάρχουν βαμμένες επιφάνειες που έχουν γδαρθεί, ξεφλουδίσει ή σκουριάσει, τότε τρίψτε τις ελαφρά με γυαλόχαρτο και βάψτε τις με χρώμα επιδιόρθωσης. Επισκευάστε τυχόν βαθουλώματα στο μεταλλικό αμάξωμα.
7. Κάντε σέρβις στην μπαταρία και τα καλώδια με τον ακόλουθο τρόπο· ανατρέξτε στην ενότητα Σέρβις της μπαταρίας (σελίδα 53):
   A. Αφαιρέστε τους ακροδέκτες της μπαταρίας από τους πόλους της μπαταρίας.
   B. Καθαρίστε την μπαταρία, τους ακροδέκτες και τους πόλους με συρματόβουρτσα και διάλυμα μαγειρικής σόδας.
   C. Αλείψτε τους ακροδέκτες των καλωδίων και τους πόλους της μπαταρίας με (προστατευτικό) γράσο Grafo 112X (κωδ. προϊόντος Toro 505-47) ή με βαζελίνη για προστασία από τη διάβρωση.
   D. Φορτίστε αργά την μπαταρία ανά 60 ημέρες για 24 ώρες, ώστε να αποτρέψετε τη θείωση της μπαταρίας.

Προετοιμασία του κινητήρα

1. Αποστραγγίστε το λάδι κινητήρα από το δοχείο λαδιού και τοποθετήστε την τάπα αποστράγγισης.
2. Αφαιρέστε και απορρίψτε το φίλτρο λαδιού. Τοποθετήστε ένα καινούριο φίλτρο λαδιού.
3. Γεμίστε τον κινητήρα με το προβλεπόμενο λάδι κινητήρα.
4. Θέστε τον κινητήρα σε λειτουργία και αφήστε τον να λειτουργεί στο ρελαντί για περίπου 2 λεπτά.
5. Σβήστε τον κινητήρα και αφαιρέστε το κλειδί.
6. Πραγματοποιήστε έκπλυση του ρεζερβουάρ καυσίμου με φρέσκο, καθαρό καύσιμο.
7. Σφίξτε όλες τις συνδέσεις του συστήματος καυσίμου.
8. Καθαρίστε σχολαστικά το συγκρότημα του φίλτρου αέρα και κάντε σέρβις.
9. Σφραγίστε την είσοδο του φίλτρου αέρα και την έξοδο εξάτμισης με ταινία ανθεκτική στις καιρικές συνθήκες.
10. Ελέγξτε την προστασία του αντιψυκτικού και προσθέστε διάλυμα που αποτελείται κατά 50% από νερό και κατά 50% από αντιψυκτικό υγρό αιθυλενογλυκόλης, όπως απαιτείται ανάλογα με την αναμενόμενη χαμηλότερη θερμοκρασία στην περιοχή σας.

Αποθήκευση της μπαταρίας

Αν αποθηκεύσετε το μηχάνημα για περισσότερο από 30 ημέρες, αφαιρέστε την μπαταρία και φορτίστε την πλήρως. Αποθηκεύστε την είτε σε ράφι είτε στο μηχάνημα. Αφήστε τα καλώδια αποσυνδεδεμένα αν τα αποθηκεύσετε στο μηχάνημα. Αποθηκεύστε την μπαταρία σε δροσερό περιβάλλον για να αποφύγετε τη γρήγορη αποφόρτισή της. Για να μην παγώσει η μπαταρία, βεβαιωθείτε ότι είναι πλήρως φορτισμένη. Το ειδικό βάρος των υγρών μια πλήρως φορτισμένης μπαταρίας είναι από 1,265 έως 1,299.

Επίλυση προβλημάτων

Επεξήγηση της οθόνης της διαγνωστικής λυχνίας ACE

Το μηχάνημα διαθέτει ηλεκτρονικό ελεγκτή που ελέγχει τις περισσότερες από τις λειτουργίες του μηχανήματος. Ο ελεγκτής καθορίζει ποια λειτουργία απαιτείται για τα διάφορα σήματα εισόδου από τους διακόπτες (π.χ., διακόπτης καθίσματος, διακόπτης μίζας κ.λπ.) και στέλνει σήματα εξόδου που ενεργοποιούν τις ηλεκτρομαγνητικές βαλβίδες ή τους ηλεκτρονόμους (ρελέ) για την απαιτούμενη λειτουργία του μηχανήματος.

Για να μπορεί ο ηλεκτρονικός ελεγκτής να ελέγξει το μηχάνημα όπως πρέπει, κάθε ένας από τους διακόπτες εισόδου και τις ηλεκτρομαγνητικές βαλβίδες και τους ηλεκτρονόμους (ρελέ) εξόδου πρέπει να είναι συνδεδεμένοι και να λειτουργούν σωστά.

Χρησιμοποιήστε την οθόνη της διαγνωστικής λυχνίας ACE για επαλήθευση και αποκατάσταση όλων των ηλεκτρικών λειτουργιών του μηχανήματος.

Επαλήθευση της λειτουργίας των διακοπτών ενδοασφάλισης

1. Σταθμεύστε το μηχάνημα σε επίπεδο έδαφος, χαμηλώστε τις μονάδες κοπής, βάλτε χειρόφρενο και σβήστε τον κινητήρα.
2. Αφαιρέστε το κάλυμμα από τον πίνακα ελέγχου.
3. Εντοπίστε την πλεξούδα καλωδίωσης και το βύσμα επιστροφής (Σχήμα 102).

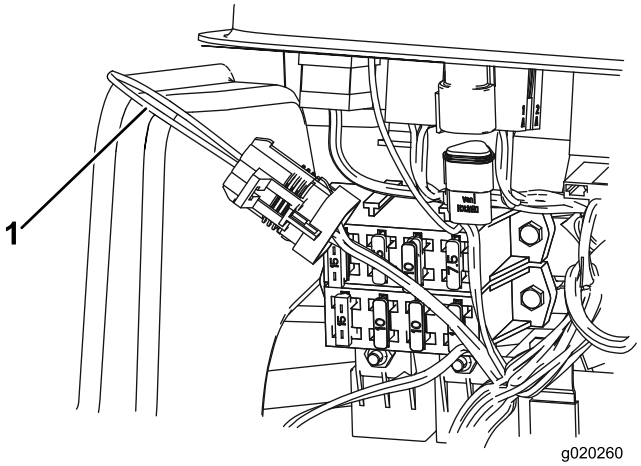

g020260

Σχήμα 102

1. Βύσμα επιστροφής

4. Αποσυνδέστε προσεκτικά το βύσμα επιστροφής από το βύσμα της καλωδίωσης.
5. Συνδέστε το βύσμα της οθόνης της διαγνωστικής λυχνίας ACE στο βύσμα της καλωδίωσης (Σχήμα 103).

   Σημείωση: Βεβαιωθείτε ότι στην οθόνη της διαγνωστικής λυχνίας ACE έχει τοποθετηθεί η σωστή ετικέτα.

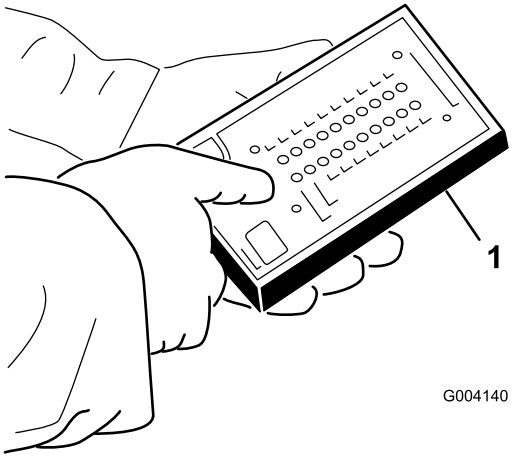

g004140

Σχήμα 103

1. Διαγνωστική λυχνία ACE

6. Γυρίστε τον διακόπτη της μίζας στη θέση On (Σε λειτουργία), αλλά μην θέσετε το μηχάνημα σε λειτουργία.

   Σημείωση: Το κείμενο με κόκκινο χρώμα στην ετικέτα αναφέρεται στους διακόπτες εισόδου και αυτό με πράσινο στις εξόδους.

7. Πρέπει να ανάβει η λυχνία LED «inputs displayed» (εμφανίζονται οι είσοδοι) στην κάτω δεξιά στήλη της διαγνωστικής λυχνίας ACE. Εάν ανάβει η λυχνία LED «outputs displayed» (εμφανίζονται οι έξοδοι), πατήστε το κουμπί εναλλαγής που υπάρχει στη διαγνωστική λυχνία ACE για να αλλάξετε στη λυχνία LED «inputs displayed» (εμφανίζονται οι είσοδοι).

   Όταν κλείνει ένας διακόπτης εισόδου, η διαγνωστική λυχνία ACE ανάβει τη λυχνία LED που σχετίζεται με το συγκεκριμένο σήμα εισόδου.

8. Αλλάξτε μεμονωμένα κάθε έναν από τους διακόπτες από ανοικτό σε κλειστό (δηλ., καθίστε στο κάθισμα, πατήστε το πεντάλ του γκαζιού κ.λπ.), και παρατηρήστε ότι η αντίστοιχη λυχνία LED στη διαγνωστική λυχνία ACE αναβοσβήνει όταν κλείνει ο αντίστοιχος διακόπτης. Επαναλάβετε αυτή τη διαδικασία για όλους τους διακόπτες που μπορείτε να αλλάξετε χειροκίνητα.

9. Αν ένας διακόπτης είναι κλειστός και η αντίστοιχη λυχνία LED δεν ανάβει, ελέγξτε όλα τα καλώδια και τις συνδέσεις του διακόπτη ή/και ελέγξτε τους διακόπτες με μετρητή ohm ή πολύμετρο. Αντικαταστήστε τυχόν ελαττωματικούς διακόπτες και επισκευάστε τυχόν ελαττωματική καλωδίωση.

   Σημείωση: Η οθόνη της διαγνωστικής λυχνίας ACE έχει επίσης τη δυνατότητα να εντοπίζει ποιες ηλεκτρομαγνητικές βαλβίδες ή ηλεκτρονόμοι (ρελέ) εξόδου είναι ενεργοποιημένοι. Αυτός είναι ένας γρήγορος τρόπος να διαπιστώσετε αν μια δυσλειτουργία του μηχανήματος αφορά το ηλεκτρικό ή το υδραυλικό σύστημα.

Επαλήθευση της λειτουργίας εξόδου

1. Σταθμεύστε το μηχάνημα σε επίπεδο έδαφος, χαμηλώστε τις μονάδες κοπής, βάλτε χειρόφρενο, σβήστε τον κινητήρα και αφαιρέστε το κλειδί.
2. Αφαιρέστε τη θυρίδα πρόσβασης από το πλάι του βραχίονα ελέγχου.
3. Εντοπίστε την πλεξούδα καλωδίωσης και τα βύσματα που υπάρχουν κοντά στον ελεγκτή.
4. Αποσυνδέστε προσεκτικά το βύσμα επιστροφής από το βύσμα της καλωδίωσης.
5. Συνδέστε το βύσμα της διαγνωστικής λυχνίας ACE στο βύσμα της καλωδίωσης.

   Σημείωση: Βεβαιωθείτε ότι στη διαγνωστική λυχνία ACE έχει τοποθετηθεί η σωστή ετικέτα.

6. Γυρίστε τον διακόπτη της μίζας στη θέση On (Σε λειτουργία), αλλά μην θέσετε το μηχάνημα σε λειτουργία.

   Σημείωση: Το κείμενο με κόκκινο χρώμα στην ετικέτα αναφέρεται στους διακόπτες εισόδου και αυτό με πράσινο στις εξόδους.

7. Πρέπει να ανάβει η λυχνία LED «outputs displayed» (εμφανίζονται οι έξοδοι) στην κάτω δεξιά στήλη της διαγνωστικής λυχνίας ACE. Εάν ανάβει η λυχνία LED «inputs displayed» (εμφανίζονται οι είσοδοι), πατήστε το κουμπί εναλλαγής που υπάρχει στη διαγνωστική λυχνία ACE για να αλλάξετε στη λυχνία LED «outputs displayed» (εμφανίζονται οι έξοδοι).

   Σημείωση: Για το επόμενο βήμα ίσως χρειαστεί να κάνετε εναλλαγή αρκετές φορές μεταξύ του «inputs displayed» (εμφανίζονται οι είσοδοι) και του «outputs displayed» (εμφανίζονται οι έξοδοι). Για εναλλαγή στο προηγούμενο και επόμενο βήμα, πατήστε το κουμπί εναλλαγής μία φορά. Αυτό μπορείτε να το κάνετε όσες φορές χρειαστεί. Μην κρατάτε το κουμπί πατημένο.

8. Καθίστε στο κάθισμα και προσπαθήστε να εκτελέσετε την επιθυμητή λειτουργία του μηχανήματος. Πρέπει να ανάβουν οι αντίστοιχες λυχνίες LED εξόδου υποδεικνύοντας ότι η ηλεκτρονική μονάδα ελέγχου (ECM) ενεργοποιεί τη συγκεκριμένη λειτουργία.

   Σημείωση: Αν δεν ανάψουν οι σωστές έξοδοι LED, επαληθεύστε ότι οι επιθυμητοί διακόπτες εισόδου βρίσκονται στις κατάλληλες θέσεις ώστε να είναι δυνατή η εκτέλεση της λειτουργίας. Επαληθεύστε τη σωστή λειτουργία των διακοπτών. Αν οι δείκτες εξόδων LED είναι ενεργοποιημένοι όπως προβλέπεται, αλλά το μηχάνημα δεν λειτουργεί σωστά, αυτό υποδεικνύει ότι υπάρχει κάποιο πρόβλημα που δεν σχετίζεται με το ηλεκτρικό σύστημα. Πραγματοποιήστε τις αναγκαίες επισκευές.

   Σημείωση: Εν κάθε διακόπτης εξόδου είναι στη σωστή θέση και λειτουργεί σωστά, αλλά οι λυχνίες LED εξόδου δεν ανάβουν σωστά αυτό υποδεικνύει πρόβλημα στην ECM. Σε αυτήν την περίπτωση, επικοινωνήστε με τον εξουσιοδοτημένο αντιπρόσωπο της Toro για βοήθεια.

   Σημαντικό: **Δεν πρέπει να αφήνετε την οθόνη της διαγνωστικής λυχνίας ACE συνδεδεμένη με το μηχάνημα. Δεν είναι σχεδιασμένη να αντέχει τις συνθήκες καθημερινής χρήσης του μηχανήματος. Όταν ολοκληρώσετε τη χρήση της διαγνωστικής λυχνίας ACE, αποσυνδέστε την από το μηχάνημα και συνδέστε το βύσμα επιστροφής στο βύσμα της καλωδίωσης. Το μηχάνημα δεν λειτουργεί αν δεν συνδεθεί το βύσμα επιστροφής στην καλωδίωση. Αποθηκεύστε τη διαγνωστική λυχνία ACE σε στεγνό, ασφαλές χώρο στο συνεργείο, όχι στο μηχάνημα.**

Σημειώσεις:

Σημειώσεις:

Πληροφορίες σχετικά με τις προειδοποιήσεις βάσει του νόμου της Πολιτείας της Καλιφόρνιας για την ασφάλεια του πόσιμου νερού και τις τοξικές ουσίες (Proposition 65 ή Prop 65)

Τι είναι αυτές οι προειδοποιήσεις;

Διάφορα προϊόντα που διατίθενται προς πώληση ενδέχεται να φέρουν προειδοποιητική ετικέτα όπως η παρακάτω:

ΠΡΟΕΙΔΟΠΟΙΗΣΗ: Καρκίνος και βλάβες του αναπαραγωγικού συστήματος – www.p65Warnings.ca.gov.

Τι είναι ο νόμος Prop 65;

Ο νόμος Prop 65 εφαρμόζεται σε οποιαδήποτε εταιρεία δραστηριοποιείται στην Καλιφόρνια, πωλεί προϊόντα στην Καλιφόρνια, ή κατασκευάζει προϊόντα τα οποία μπορεί να πωληθούν ή να μεταφερθούν στην Καλιφόρνια. Προβλέπει ότι ο Κυβερνήτης της Καλιφόρνιας οφείλει να τηρεί και να δημοσιεύει κατάλογο χημικών ουσιών οι οποίες είναι γνωστό ότι προκαλούν καρκίνο, γενετικές ανωμαλίες ή/και άλλες βλάβες του αναπαραγωγικού συστήματος. Ο κατάλογος, ο οποίος ενημερώνεται ετησίως, περιλαμβάνει εκατοντάδες χημικές ουσίες οι οποίες απαντώνται σε πολλά αντικείμενα καθημερινής χρήσης. Σκοπός του Prop 65 είναι να ενημερώνει το κοινό σχετικά με την έκθεση στις εν λόγω χημικές ουσίες.

Ο Prop 65 δεν απαγορεύει την πώληση προϊόντων τα οποία περιέχουν τις εν λόγω χημικές ουσίες, αλλά προβλέπει την αναγραφή προειδοποιήσεων σε κάθε προϊόν, συσκευασία προϊόντος, ή υλικό τεκμηρίωσης που συνοδεύει το προϊόν. Επιπλέον, η ύπαρξη προειδοποίησης βάσει του Prop 65 δεν σημαίνει ότι το προϊόν παραβιάζει πρότυπα ή απαιτήσεις σχετικά με την ασφάλεια προϊόντων. Μάλιστα, η πολιτειακή κυβέρνηση της Καλιφόρνιας έχει διευκρινίσει ότι οι προειδοποιήσεις βάσει του Prop 65 «δεν ισοδυναμούν με αποφάσεις ρυθμιστικής αρχής που ορίζουν αν ένα προϊόν είναι ασφαλές ή μη ασφαλές». Πολλές από τις εν λόγω χημικές ουσίες χρησιμοποιούνται επί σειρά ετών σε προϊόντα καθημερινής χρήσης χωρίς να έχουν καταγραφεί προκληθείσες βλάβες. Για περισσότερες πληροφορίες, επισκεφτείτε τη διεύθυνσηhttps://oag.ca.gov/prop65/faqs-view-all.

Η ύπαρξη προειδοποίησης βάσει του Prop 65 σημαίνει ότι μια εταιρεία είτε 1) αξιολόγησε την έκθεση και κατέληξε στο συμπέρασμα ότι υπερβαίνει το «επίπεδο μη σημαντικού κινδύνου» είτε 2) επέλεξε να αναγράψει την προειδοποίηση στο προϊόν της ως ένδειξη ότι γνωρίζει για την παρουσία σε αυτό χημικής ουσίας που περιλαμβάνεται στον σχετικό κατάλογο, χωρίς να επιχειρήσει, ωστόσο, να αξιολογήσει τη σχετική έκθεση.

Ο νόμος αυτός ισχύει παντού;

Οι προειδοποιήσεις βάσει του Prop 65 είναι υποχρεωτικές μόνο βάσει της νομοθεσίας της Καλιφόρνιας. Οι προειδοποιήσεις αυτές απαντώνται σε ολόκληρη την Καλιφόρνια σε πλήθος χώρων όπως, μεταξύ άλλων, σε εστιατόρια, καταστήματα λιανικής, ξενοδοχεία, σχολεία και νοσοκομεία, καθώς και σε μεγάλη ποικιλία προϊόντων. Επιπλέον, ορισμένοι πωλητές λιανικής που δραστηριοποιούνται μέσω διαδικτυακών ή ταχυδρομικών παραγγελιών παρέχουν προειδοποιήσεις βάσει του Prop 65 στους ιστοχώρους ή τους καταλόγους τους.

Πόσο αυστηρές είναι οι προειδοποιήσεις του Prop 65 σε σχέση με τα ομοσπονδιακά όρια;

Τα πρότυπα του Prop 65 είναι συχνά πιο αυστηρά από τα ομοσπονδιακά και τα διεθνή πρότυπα. Σε αρκετές περιπτώσεις, βάσει του Prop 65 προβλέπεται προειδοποίηση για συγκέντρωση ή περιεκτικότητα ουσιών σε επίπεδα κατά πολύ χαμηλότερα από εκείνα για τα οποία απαιτείται η λήψη μέτρων σε ομοσπονδιακό επίπεδο. Για παράδειγμα, το πρότυπο του Prop 65 όσον αφορά τις προειδοποιήσεις για μόλυβδο είναι 0,5μg/ημέρα, όριο κατά πολύ χαμηλότερο από τα ομοσπονδιακά και διεθνή όρια.

Γιατί δεν υπάρχει η προειδοποίηση σε όλα τα παρόμοια προϊόντα;

- Για τα προϊόντα που πωλούνται στην Καλιφόρνια απαιτείται επισήμανση βάσει του Prop 65, ενώ για παρόμοια προϊόντα που πωλούνται αλλού δεν υπάρχει αυτή η απαίτηση.
- Μια εταιρεία η οποία, στο πλαίσιο αγωγής που της έχει ασκηθεί βάσει του Prop 65 καταλήγει σε συμβιβασμό με τους ενάγοντες ενδέχεται να υποχρεωθεί να συμπεριλάβει προειδοποιήσεις βάσει του Prop 65 στα προϊόντα της, ενώ η απαίτηση αυτή μπορεί να μην ισχύει για άλλες εταιρείες που κατασκευάζουν παρόμοια προϊόντα.
- Η εφαρμογή του Prop 65 δεν γίνεται με συνέπεια.
- Διάφορες εταιρείες επιλέγουν να μην παρέχουν προειδοποιήσεις επειδή κρίνουν ότι δεν οφείλουν να το πράξουν βάσει του Prop 65. Ωστόσο, η απουσία προειδοποιήσεων για ένα προϊόν δεν σημαίνει ότι το προϊόν δεν περιέχει χημικές ουσίες που περιλαμβάνονται στον σχετικό κατάλογο σε παρόμοια επίπεδα με άλλα προϊόντα.

Γιατί η Toro περιλαμβάνει την προειδοποίηση αυτή σε προϊόντα της;

Η Toro έχει επιλέξει να παρέχει στους καταναλωτές όσο το δυνατόν περισσότερες πληροφορίες, ώστε να είναι σε θέση να λαμβάνουν εμπεριστατωμένες αποφάσεις σχετικά με τα προϊόντα που αγοράζουν και χρησιμοποιούν. Σε ορισμένες περιπτώσεις, η Toro περιλαμβάνει την προειδοποίηση σε προϊόντα της ως ένδειξη ότι γνωρίζει για την παρουσία σε αυτά μίας ή περισσότερων χημικών ουσιών που περιλαμβάνονται στον σχετικό κατάλογο, χωρίς, ωστόσο, να αξιολογεί το επίπεδο της έκθεσης, δεδομένου ότι δεν υπόκεινται σε απαιτήσεις ορίων έκθεσης όλες οι χημικές ουσίες που περιλαμβάνονται στον σχετικό κατάλογο. Η Toro, ακόμα και σε περιπτώσεις που η έκθεση από τη χρήση προϊόντων της είναι αμελητέα ή εντός του εύρους «μη σημαντικού κινδύνου», έχει επιλέξει να περιλαμβάνει σε αυτά προειδοποιήσεις βάσει του Prop 65, για λόγους αυξημένης προσοχής. Εξάλλου, σε διαφορετική περίπτωση θα μπορούσε να ασκηθεί σε βάρος της Toro αγωγή από την Πολιτεία της Καλιφόρνιας ή από ιδιώτες που θα επεδίωκαν την εφαρμογή του Prop 65, και να της επιβληθούν σημαντικές κυρώσεις.

Εγγύηση Toro

Περιορισμένη εγγύηση για δύο έτη ή 1.500 ώρες λειτουργίας

Όροι και καλυπτόμενα προϊόντα

Η The Toro Company σάς εγγυάται ότι το παρόν επαγγελματικό προϊόν Toro («Προϊόν») είναι απαλλαγμένο από ελαττώματα υλικού ή κατασκευής για 2 έτη ή 1.500 ώρες λειτουργίας*, οτιδήποτε από τα δύο συμβεί πρώτο. Η παρούσα εγγύηση ισχύει για όλα τα προϊόντα πλην των εξαερωτήρων γκαζόν (ανατρέξτε στις χωριστές εγγυήσεις αυτών των προϊόντων). Αν επέλθει κατάσταση η οποία καλύπτεται από την εγγύηση, αναλαμβάνουμε να επισκευάσουμε το Προϊόν χωρίς καμία δική σας επιβάρυνση, συμπεριλαμβανομένων διαγνωστικών ελέγχων, εργατικών, ανταλλακτικών και μεταφορικών. Η εγγύηση αρχίζει να ισχύει από την ημερομηνία κατά την οποία το Προϊόν παραδίδεται στον αρχικό αγοραστή λιανικής.
* Προϊόν εξοπλισμένο με ωρομετρητή.

Οδηγίες για χρήση της εγγύησης

Μόλις θεωρήσετε ότι έχει επέλθει κατάσταση η οποία καλύπτεται από την εγγύηση, έχετε την ευθύνη να ειδοποιήσετε τον Διανομέα Εμπορικών Προϊόντων ή τον Εξουσιοδοτημένο Αντιπρόσωπο Εμπορικών Προϊόντων από τον οποίο αγοράσατε το Προϊόν. Αν χρειάζεστε βοήθεια για να εντοπίσετε τον οικείο Διανομέα ή Εξουσιοδοτημένο Αντιπρόσωπο Εμπορικών Προϊόντων ή αν έχετε απορίες σχετικά με τα δικαιώματα και τις υποχρεώσεις σας βάσει της εγγύησης, μπορείτε να επικοινωνήσετε απευθείας με την εταιρεία μας:

Toro Commercial Products Service Department
8111 Lyndale Avenue South
Bloomington, MN 55420-1196

952–888–8801 ή 800–952–2740
E-mail: commercial.warranty@toro.com

Υποχρεώσεις του Ιδιοκτήτη

Ως ιδιοκτήτης του προϊόντος, είστε υπεύθυνος για τις απαιτούμενες εργασίες συντήρησης και ρυθμίσεις που αναφέρονται στο *Εγχειρίδιο Χειριστή*. Οι επισκευές προβλημάτων του μηχανήματος τα οποία έχουν προκληθεί από τη μη εκτέλεση των απαιτούμενων εργασιών συντήρησης και ρυθμίσεων δεν καλύπτονται από την παρούσα εγγύηση.

Είδη και Περιπτώσεις που δεν καλύπτονται

Όλα τα ελαττώματα ή δυσλειτουργίες του προϊόντος που επέρχονται εντός της περιόδου εγγύησης δεν συνιστούν ελαττώματα στα υλικά ή την κατασκευή. Η παρούσα εγγύηση δεν καλύπτει τα ακόλουθα:

- Αστοχίες του προϊόντος οι οποίες προκαλούνται από τη χρήση ανταλλακτικών τρίτων προμηθευτών πλην της Toro ή από την εγκατάσταση και χρήση πρόσθετων ή τροποποιημένων εξαρτημάτων και προϊόντων τρίτων προμηθευτών πλην της Toro.
- Αστοχίες του προϊόντος οι οποίες προκαλούνται από την μη εκτέλεση των απαιτούμενων εργασιών συντήρησης και ρυθμίσεων.
- Αστοχίες του προϊόντος οι οποίες προκαλούνται από τον χειρισμό του Προϊόντος με τρόπο καταχρηστικό, αμελή ή απερίσκεπτο.
- Μη ελαττωματικά μέρη τα οποία έχουν αναλωθεί λόγω χρήσης. Μέρη που αναλώνονται λόγω χρήσης κατά τη συνήθη λειτουργία του Προϊόντος είναι, ενδεικτικά και μη περιοριστικά, τακάκια και θερμουίτ φρένων, θερμουίτ συμπλέκτη, λεπίδες, καρούλια, κύλινδροι και ρουλεμάν (είτε είναι κλειστού τύπου είτε γρασαριζόμενα), μαχαίρια κλίνης, μπουζί, στροφαλίσκοι και ρουλεμάν, ελαστικά, φίλτρα, ιμάντες, καθώς και ορισμένα εξαρτήματα ψεκασμού όπως διαφράγματα, ακροφύσια, ροόμετρα και βαλβίδες αντεπιστροφής.
- Αστοχίες που οφείλονται σε εξωτερικούς παράγοντες, συμπεριλαμβανομένων, ενδεικτικά, των καιρικών συνθηκών, των πρακτικών αποθήκευσης, της ρύπανσης, καθώς και της χρήσης μη εγκεκριμένων καυσίμων, ψυκτικών υγρών, λιπαντικών, πρόσθετων, λιπασμάτων, νερού ή χημικών.
- Προβλήματα αστοχιών ή επιδόσεων τα οποία οφείλονται σε χρησιμοποιούμενο καύσιμο (π.χ. βενζίνη, ντίζελ ή βιοντίζελ) το οποίο δεν συμμορφώνεται προς τα αντίστοιχα πρότυπα του κλάδου.
- Φυσιολογικοί θόρυβοι, κραδασμοί, φθορά, αλλοιώσεις. Ο όρος «φυσιολογική φθορά» περιλαμβάνει, ενδεικτικά και μη περιοριστικά, ζημιές καθισμάτων λόγω φθοράς ή τριβής, φθορές σε βαμμένες επιφάνειες, γδαρσίματα ετικετών ή παραθύρων.

Εξαρτήματα

Για τα εξαρτήματα που είναι προγραμματισμένα για αντικατάσταση στο πλαίσιο της απαιτούμενης συντήρησης παρέχεται εγγύηση για τη χρονική περίοδο έως τη στιγμή της προγραμματισμένης αντικατάστασης του εκάστοτε εξαρτήματος. Τα εξαρτήματα τα οποία αντικαθίστανται βάσει της παρούσας εγγύησης καλύπτονται για χρονικό διάστημα ίσο με τη διάρκεια ισχύος της αρχικής εγγύησης του προϊόντος και αποτελούν ιδιοκτησία της Toro. Η τελική απόφαση για την επισκευή ή την αντικατάσταση υπάρχοντος εξαρτήματος ή διάταξης ανήκει στην Toro. Η Toro μπορεί να χρησιμοποιεί επανακατασκευασμένα εξαρτήματα στο πλαίσιο επισκευών εντός εγγύησης.

Εγγύηση μπαταριών βαθιάς εκφόρτισης (Deep Cycle) και ιόντων λιθίου

Ο συνολικός αριθμός κιλοβατωρών που παρέχουν οι μπαταρίες βαθιάς εκφόρτισης και ιόντων λιθίου στη διάρκεια ζωής τους είναι συγκεκριμένος. Η συνολική διάρκεια ζωής μιας μπαταρίας μπορεί να παραταθεί ή να συντομευθεί ανάλογα με τις τεχνικές λειτουργίας, επαναφόρτισης και συντήρησης που χρησιμοποιούνται. Καθώς οι μπαταρίες του προϊόντος αναλώνονται σταδιακά με τη χρήση τους, η διάρκεια ωφέλιμου έργου μεταξύ των περιόδων φόρτισης μειώνεται με αργό ρυθμό μέχρις ότου η μπαταρία υποβαθμιστεί πλήρως. Η αντικατάσταση των μπαταριών που έχουν υποβαθμιστεί λόγω συνήθους χρήσης αποτελεί ευθύνη του ιδιοκτήτη του προϊόντος. Σημείωση: (μόνο για μπαταρία ιόντων λιθίου): Ανατρέξτε στην εγγύηση της μπαταρίας για πρόσθετες πληροφορίες.

Εγγύηση εφ' όρου ζωής για τον στροφαλοφόρο (Μόνο για το μοντέλο ProStripe 02657)

Το μοντέλο Prostripe, το οποίο διαθέτει γνήσιο δίσκο τριβής και συμπλέκτη φρένου λεπίδας για προστασία του στροφαλοφόρου (ενσωματωμένο σύστημα συμπλέκτη φρένου λεπίδας (Blade Brake Clutch, BBC) + δίσκου τριβής) της Toro ως εργοστασιακό εξοπλισμό και χρησιμοποιείται από τον αρχικό αγοραστή σύμφωνα με τις συνιστώμενες διαδικασίες λειτουργίας και συντήρησης, καλύπτεται από εγγύηση εφ' όρου ζωής όσον αφορά την κύρτωση του στροφαλοφόρου. Τα μηχανήματα τα οποία διαθέτουν ροδέλες τριβής, μονάδες συμπλέκτη φρένου λεπίδας (BBC) και άλλες παρόμοιες διατάξεις δεν καλύπτονται από την εγγύηση εφ' όρου ζωής για τον στροφαλοφόρο.

Η συντήρηση πραγματοποιείται με έξοδα του ιδιοκτήτη.

Οι ρυθμίσεις, η λίπανση, ο καθαρισμός και το γυάλισμα του κινητήρα, η αντικατάσταση των φίλτρων, η προσθήκη ψυκτικού και η ολοκλήρωση της συνιστώμενης συντήρησης είναι μερικές από τις συνήθεις διαδικασίες συντήρησης των προϊόντων Toro οι οποίες πραγματοποιούνται με έξοδα του ιδιοκτήτη.

Γενικοί Όροι

Η επισκευή από εξουσιοδοτημένο αντιπρόσωπο της Toro συνιστά το μοναδικό μέσο αποκατάστασής σας δυνάμει της παρούσας εγγύησης.

Η The Toro Company δεν υπέχει ευθύνη για έμμεσες, αποθετικές ή παρεπόμενες ζημίες όσον αφορά τη χρήση των Προϊόντων Toro που καλύπτονται από την παρούσα εγγύηση, συμπεριλαμβανομένων οποιωνδήποτε εξόδων ή δαπανών για την παροχή εξοπλισμού ή υπηρεσιών αντικατάστασης κατά τη διάρκεια εύλογων περιόδων δυσλειτουργίας ή αδράνειας ενόσω εκκρεμεί η ολοκλήρωση των επισκευών δυνάμει της παρούσας εγγύησης. Πέραν της εγγύησης εκπομπών που αναφέρεται στη συνέχεια, εφόσον συντρέχει περίπτωση, δεν παρέχεται καμία άλλη ρητή εγγύηση. Όλες οι έμμεσες εγγυήσεις εμπορευσιμότητας ή καταλληλότητας για συγκεκριμένο σκοπό περιορίζονται στη χρονική διάρκεια ισχύος της ρητής εγγύησης.

Σε ορισμένες πολιτείες δεν επιτρέπονται οι εξαιρέσεις των αποθετικών ή παρεπόμενων ζημιών ή ο περιορισμός της χρονικής περιόδου ισχύος μιας έμμεσης εγγύησης. Επομένως οι ως άνω εξαιρέσεις και περιορισμοί ενδέχεται να μην ισχύουν στην περίπτωσή σας. Η παρούσα εγγύηση σάς παρέχει συγκεκριμένα νομικά δικαιώματα και ενδέχεται να έχετε και άλλα δικαιώματα, τα οποία διαφέρουν ανάλογα με την πολιτεία σας.

Σημείωση σχετικά με την εγγύηση εκπομπών

Το σύστημα ελέγχου εκπομπών του Προϊόντος σας ενδέχεται να καλύπτεται από ξεχωριστή εγγύηση η οποία πληροί τις απαιτήσεις που έχουν καθοριστεί από την Αρχή Προστασίας του Περιβάλλοντος των ΗΠΑ (EPA) και το Συμβούλιο Αέριων Πόρων της Καλιφόρνιας (CARB). Οι χρονικοί περιορισμοί που ορίζονται παραπάνω δεν ισχύουν για την εγγύηση του συστήματος ελέγχου εκπομπών. Ανατρέξτε στη Δήλωση εγγύησης ελέγχου εκπομπών κινητήρα η οποία συνοδεύει το προϊόν σας ή περιέχεται στην τεκμηρίωση του κατασκευαστή του κινητήρα.

Χώρες εκτός των ΗΠΑ και του Καναδά

Οι πελάτες που έχουν αγοράσει προϊόντα Toro τα οποία έχουν εξαχθεί από τις ΗΠΑ ή τον Καναδά θα πρέπει να επικοινωνούν με τον οικείο διανομέα (αντιπρόσωπο) της Toro για να λαμβάνουν τις πολιτικές εγγύησης που ισχύουν στη χώρα, την επαρχία ή την πολιτεία τους. Αν για οποιοδήποτε λόγο δεν είστε ικανοποιημένοι από την εξυπηρέτηση που παρέχει ο αντιπρόσωπός σας ή αντιμετωπίζετε δυσκολίες κατά την αναζήτηση πληροφοριών σχετικά με την εγγύησή σας, επικοινωνήστε με το πλησιέστερο εξουσιοδοτημένο κέντρο σέρβις της Toro.

TORO®

Count on it.