Form No. 3448-242 Rev B

Kosačka na trávu 55 cm Recycler®

Číslo modelu 21762—Výrobné číslo 405500000 a vyššie

Číslo modelu 21763—Výrobné číslo 405559501 a vyššie

Návod na obsluhu

Úvod

Táto ručne vedená kosačka s otočnými čepeľami je určená na používanie vlastníkmi domov. Primárne je určená na kosenie trávy na udržiavaných trávnikoch v obytných priestoroch. Používanie tohto výrobku na iné ako určené použitie môže byť nebezpečné pre vás a okolostojacich.

Tieto informácie si pozorne prečítajte, aby ste sa výrobok naučili správne ovládať a udržiavať a aby ste predchádzali zraneniam a poškodeniu výrobku. Zodpovedáte za správnu a bezpečnú obsluhu výrobku.

Na lokalite www.Toro.com získate ďalšie informácie vrátane bezpečnostných tipov, školiacich materiálov týkajúcich sa prevádzky, informácií o príslušenstve a tiež pomoc pri hľadaní predajcu alebo registrácii výrobku.

Ak potrebujete servis, originálne diely od spoločnosti Toro alebo doplňujúce informácie, obráťte sa na autorizovaného servisného predajcu alebo zákaznícke stredisko spoločnosti Toro a pripravte si číslo modelu a sériové číslo vášho výrobku. Na Obrázok 1 je označené miesto na výrobku s číslom modelu a sériovým číslom. Čísla si zaznamenajte do poskytnutého priestoru.

Dôležité: **Prístup k informáciám o záruke, súčastiach a ďalším informáciám o produkte získate zoskenovaním kódu QR na štítku so sériovým číslom (ak sa nachádza na produkte) pomocou mobilného zariadenia.**

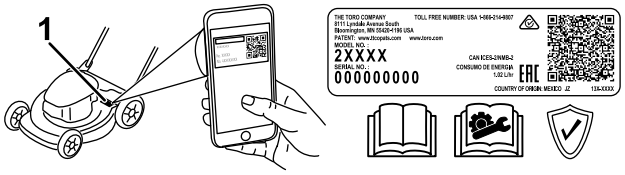

g282707

Obrázok 1

1. Umiestnenie čísla modelu a sériového čísla

Číslo modelu _____

Výrobné číslo _____

Táto príručka identifikuje potenciálne riziká. Bezpečnostné upozornenia sú označené symbolom (Obrázok 2), ktorý signalizuje, že v prípade nedodržania odporúčaných opatrení môže dôjsť k vážnemu zraneniu alebo smrti.

g000502

Obrázok 2

Bezpečnostný výstražný symbol

V tejto príručke sa na zvýraznenie informácií používajú dve slová. Slovo **Dôležité** upriamuje pozornosť na špeciálne mechanické informácie a slovo **Poznámka** zdôrazňuje všeobecné informácie, ktoré si zaslúžia špeciálnu pozornosť.

Výrobok vyhovuje všetkým príslušným európskym smerniciam. Podrobnosti nájdete v samostatnom hárku so špecifickým vyhlásením o zhode (DOC).

Priložená používateľská príručka k motoru obsahuje informácie o Agentúre na ochranu životného prostredia USA (EPA) a kalifornskej smernici týkajúcej sa kontroly emisií – emisné systémy, údržba a záruka. Náhradné diely možno objednávať od výrobcu motora.

Hrubý alebo čistý krútiaci moment: Hrubý alebo čistý krútiaci moment tohto motora bol laboratórne hodnotený výrobcom motora v súlade s organizáciou Society of Automotive Engineers (SAE) J1940 alebo J2723. V konfigurácii, ktorá spĺňa požiadavky na bezpečnosť, emisie a prevádzku, bude skutočný krútiaci moment motora tejto triedy kosačky výrazne nižší. Prečítajte si informácie od výrobcu motora, ktoré sú súčasťou dodávky stroja.

Nemanipulujte s bezpečnostnými zariadeniami v stroji ani ich nevypínajte a pravidelne kontrolujte ich správnu funkčnosť. Nepokúšajte sa nastavovať ani manipulovať s ovládačom otáčok motora. Mohlo by to spôsobiť nebezpečný prevádzkový stav, v dôsledku ktorého môže dôjsť k zraneniu osôb.

© 2024—The Toro® Company
8111 Lyndale Avenue South
Bloomington, MN 55420

Zaregistrujte svoj výrobok na adrese www.Toro.com.

Preklad originálu (SK)
Vytlačené v Mexiku
Všetky práva vyhradené

3448-242

Obsah

Úvod 1
Bezpečnosť 2
Všeobecné bezpečnostné pokyny 2
Bezpečnostné a inštrukčné štítky 3
Nastavenie 5
1 Zostavenie a vyklopenie rukoväti 5
2 Inštalácia lanka navíjacieho štartéra do vedenia lanka 6
3 Doplňovanie oleja do motora 6
4 Montáž vaku na trávu 7
5 Nabíjanie batérie 7
Súčasti stroja 8
Technické údaje 8
Nadstavce/príslušenstvo 8
Obsluha 9
Pred prevádzkou 9
Bezpečnosť pred prevádzkou 9
Plnenie palivovej nádrže 9
Kontrola hladiny motorového oleja 10
Nastavenie výšky rukoväti 11
Nastavenie výšky kosenia 11
Počas prevádzky 12
Bezpečnosť počas prevádzky 12
Naštartovanie motora 12
Používanie pojazdu 13
Vypnutie motora 14
Recyklácia pokosenej trávy 14
Zber pokosenej trávy do vaku 14
Obsluha páky funkcie Bag-on-Demand 14
Bočný výstup pokosenej trávy 15
Provozné tipy 15
Po prevádzke 16
Bezpečnosť po prevádzke 16
Čistenie pod strojom 16
Zloženie rukoväti 17
Údržba 19
Odporúčaný harmonogram údržby 19
Bezpečnosť pri údržbe 19
Príprava na údržbu 19
Servisná údržba vzduchového filtra 20
Výmena motorového oleja 20
Nabíjanie batérie 21
Výmena poistky 22
Výmena čepele 22
Nastavenie pojazdu 23
Uskladnenie 24
Bezpečnosť pri skladovaní 24
Príprava stroja na uskladnenie 24
Ukončenie uskladnenia stroja 24

Bezpečnosť

Tento stroj je navrhnutý v súlade s normou EN ISO 5395.

Všeobecné bezpečnostné pokyny

Tento produkt môže odskakujúcimi predmetmi amputovať ruky a chodidlá. Vždy dodržiavajte všetky bezpečnostné pokyny, aby ste predišli vážnemu zraneniu osôb.

- Pred naštartovaním motora si prečítajte, pochopte a dodržiavajte pokyny a výstrahy v tomto *návode na obsluhu*, ako aj na stroji a prídavných zariadeniach.
- Nedávajte ruky ani nohy do blízkosti pohyblivých súčastí stroja ani pod stroj. Udržujte odstup od všetkých výstupných otvorov.
- Pri prevádzke stroja musia byť všetky kryty a ostatné bezpečnostné ochranné zariadenia na stroji na mieste a správne funkčné.
- Zabráňte okolostojacim a deťom zdržiavať sa v pracovnej oblasti. Nedovoľte, aby stroj obsluhovali deti. Obsluhu stroja smú vykonávať iba ľudia, ktorí sú zodpovední, kvalifikovaní, dôkladne ovládajú pokyny a sú fyzicky zdatní vykonávať tieto činnosti.
- Pred vykonávaním údržby, dopĺňaním paliva alebo čistením zastavte stroj, vypnite motor, odstráňte tlačidlo elektrického štartéra (ak je súčasťou výbavy) a počkajte, kým sa úplne nezastavia všetky pohyblivé diely.

Nesprávne používanie alebo údržba tohto stroja môže mať za následok zranenie. S cieľom vyhnúť sa potenciálnemu zraneniu dodržiavajte tieto bezpečnostné pokyny a vždy venujte pozornosť bezpečnostnému výstražnému symbolu ⚠, ktorý znamená Pozor, Výstraha alebo Nebezpečenstvo – osobné bezpečnostné pokyny. Nedodržanie týchto pokynov môže zapríčiniť zranenie alebo smrť.

Bezpečnostné a inštrukčné štítky

Operátor dobre vidí bezpečnostné štítky a pokyny, ktoré sú umiestnené v každom priestore s potenciálne hroziacim nebezpečenstvom. Poškodené alebo chýbajúce štítky nahraďte.

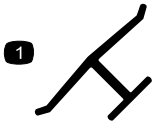

decaloemmarkt

Značka výrobcu

1. Táto značka indikuje, že čepeľ je označená ako originálny diel od výrobcu stroja.

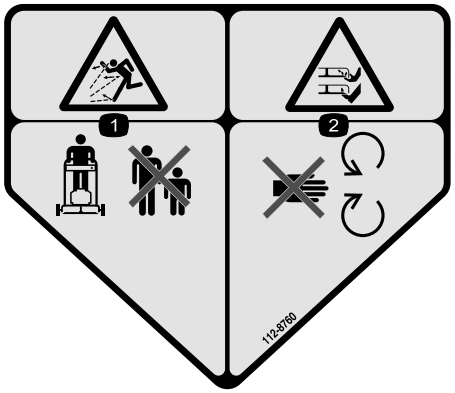

decal112-8760

112-8760

1. Riziko odskakovania predmetov – okolostojace osoby musia byť v bezpečnej vzdialenosti.
2. Riziko porezania/amputácie rúk alebo nôh, čepeľ kosačky – nepribližujte sa k pohyblivým častiam.

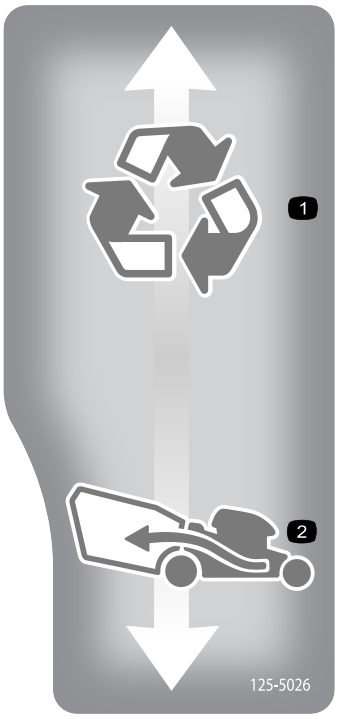

decal125-5026

125-5026

1. Režim recyklácie
2. Režim zberu pokosenej trávy do vaku

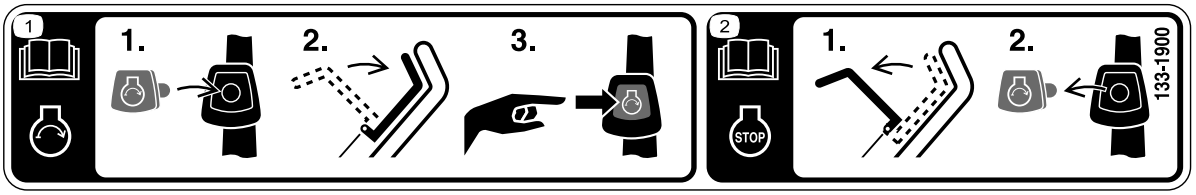

decal133-1900

133-1900

Iba model s elektrickým štartérom

1. Podrobnejšie informácie o štartovaní motora nájdete v *návode na obsluhu* – 1) Vložte tlačidlo elektrického štartéra do zapaľovania; 2) Aktivujte ovládaciu tyč čepele; 3) Stlačením tlačidla elektrického štartéra naštartujte motor.
2. Podrobnejšie informácie o vypnutí motora nájdete v *návode na obsluhu* – 1) Uvoľnite ovládaciu tyč čepele; 2) Vyberte tlačidlo elektrického štartéra zo zapaľovania.

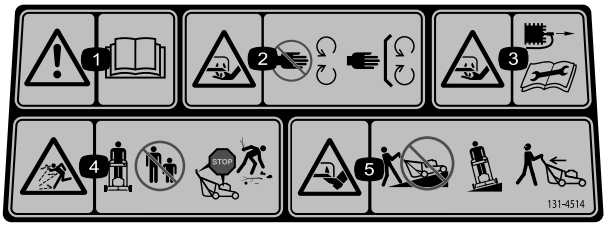

decal131-4514

131-4514

1. Výstraha – prečítajte si *používateľskú príručku*.
2. Riziko porezania/amputácie rúk, čepeľ kosačky – nepribližujte sa k pohyblivým častiam, všetky kryty a štíty musia byť nasadené.
3. Nebezpečenstvo porezania/amputácie ruky nožom kosačky – pred vykonaním údržby najskôr odpojte kábel zapaľovacej sviečky.
4. Riziko odskakovania predmetov – okolostojace osoby musia byť v bezpečnej vzdialenosti. Predtým, než opustíte prevádzkovú polohu, vypnite motor. Pred kosením odstráňte všetky nečistoty.
5. Riziko porezania/amputácie chodidiel, čepeľ kosačky – kosačku nepoužívajte nahor a nadol svahmi, po svahoch jazdite zo strany na stranu, pri cúvaní počas kosenia sa pozerajte za seba.

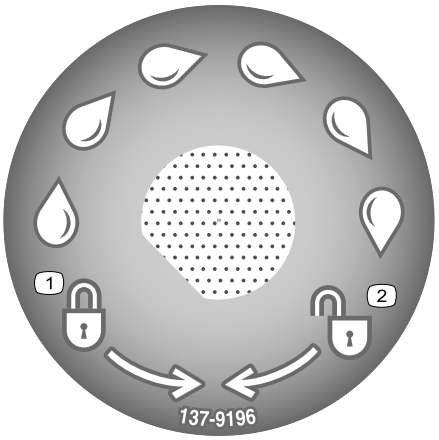

decal137-9196

137-9196

1. Zamknutie
2. Odomknutie

Iba pre model s elektrickým štartérom

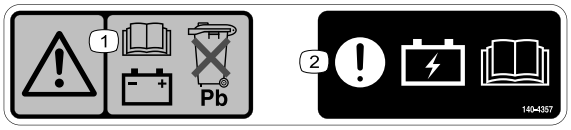

decal140-4357

140-4357

1. Výstraha – informácie o batérii nájdete v *návode na obsluhu*. Olovenú batériu nevyhadzujte do odpadu.
2. Upozornenie – informácie o nabíjaní batérie nájdete v *návode na obsluhu*.

Nastavenie

Dôležité: **Odstráňte a zlikvidujte ochrannú plastovú fóliu, ktorou je zakrytý motor, ako aj všetky ostatné plasty alebo obaly zo stroja.**

Dôležité: **Aby ste zabránili náhodnému naštartovaniu, nevkladajte tlačidlo elektrického štartéra do elektrického zapaľovania (ak je súčasťou výbavy), až kým nie ste pripravení naštartovať motor.**

1

Zostavenie a vyklopenie rukoväti

Nie sú treba žiadne diely

Postup

Poznámka: Uistite sa, že sú káble vedené z vonkajšej strany rukoväti a nie sú pricviknuté (D z Obrázok 3).

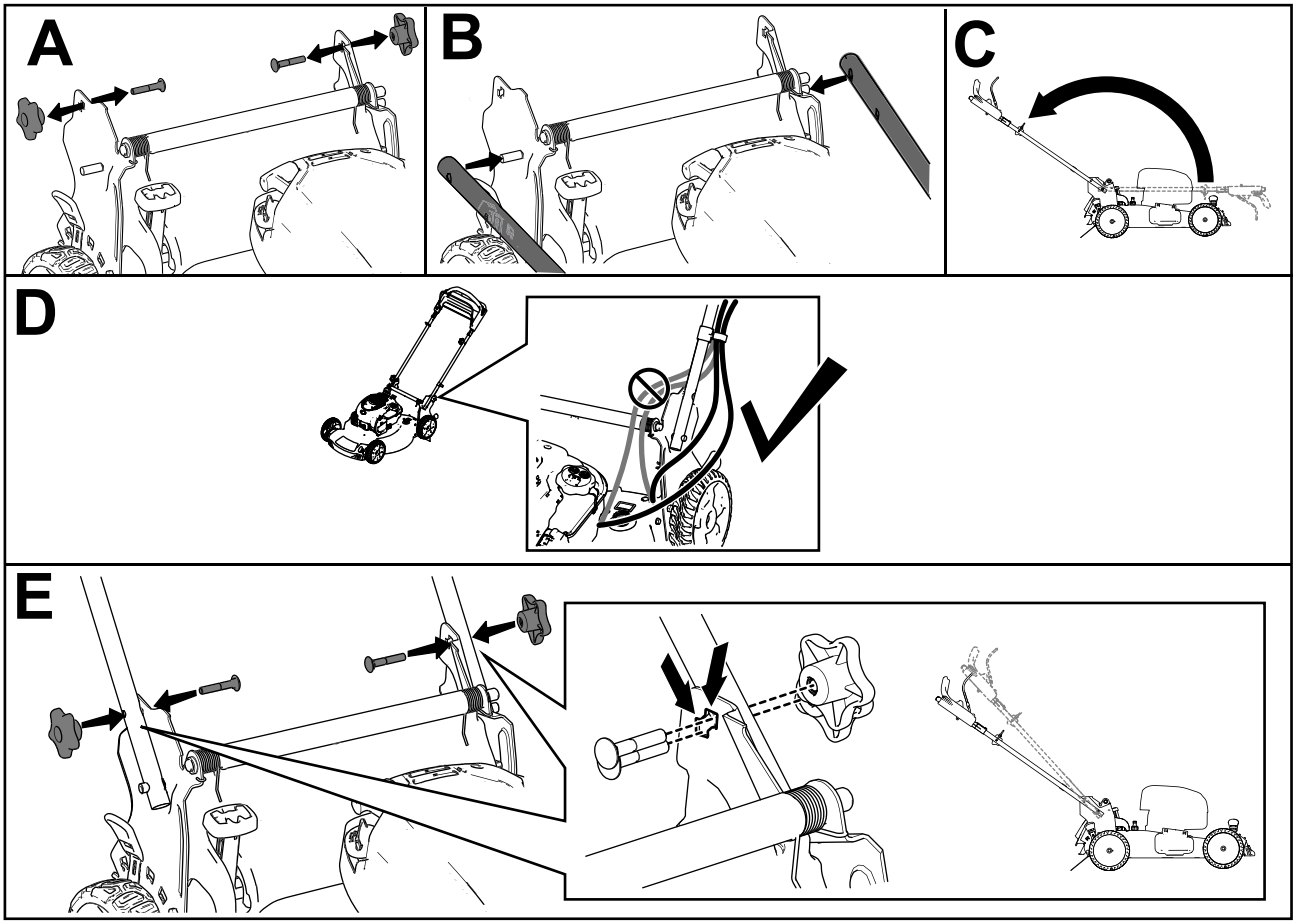

g236451

Obrázok 3

2

Inštalácia lanka navíjacieho štartéra do vedenia lanka

Nie sú treba žiadne diely

Postup

Dôležité: **Na bezpečné a jednoduché naštartovanie motora pri každom použití stroja nainštalujte lanko navíjacieho štartéra do vedenia lanka.**

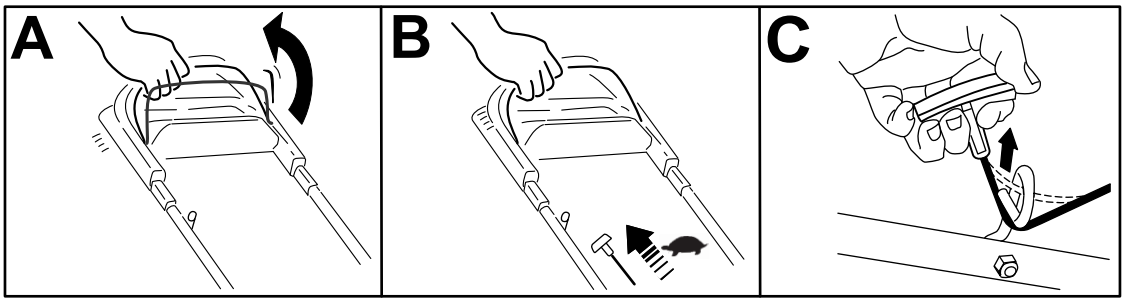

g230719

Obrázok 4

3

Doplňovanie oleja do motora

Nie sú treba žiadne diely

Postup

Dôležité: **Ak je hladina oleja v motore príliš nízka alebo vysoká a spustíte motor, môžete ho poškodiť.**

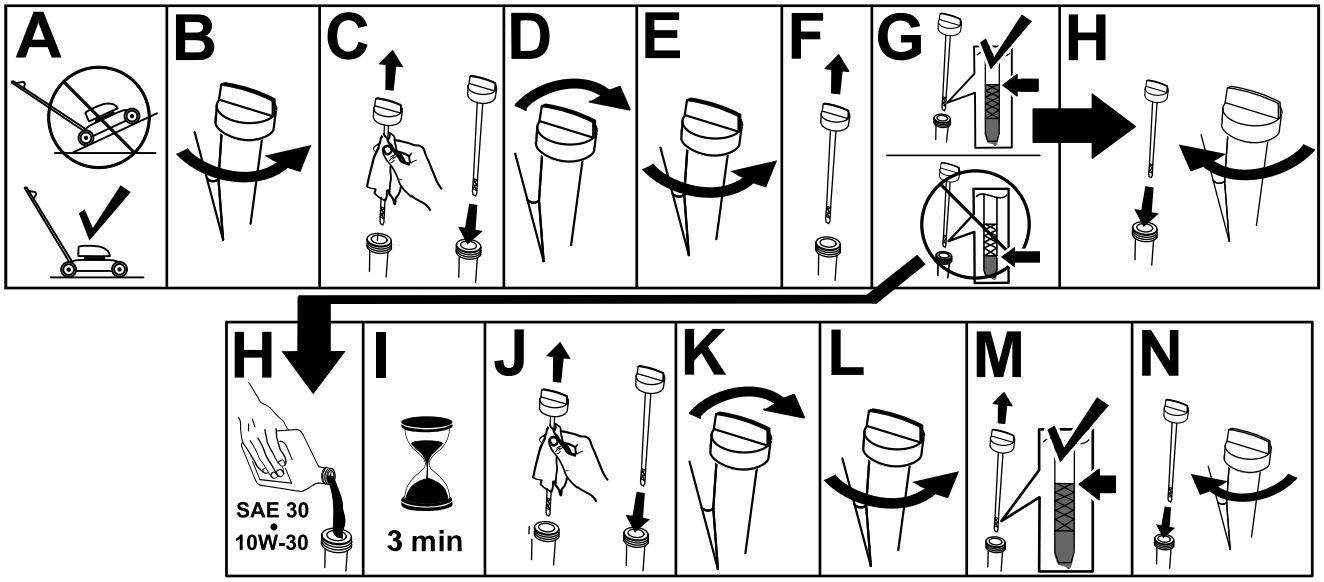

g222533

Obrázok 5

4

Montáž vaku na trávu

Nie sú treba žiadne diely

Postup

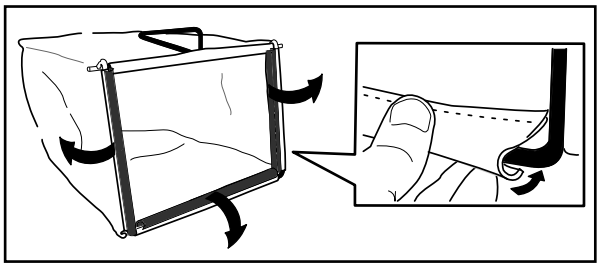

g230447

Obrázok 6

5

Pozrite si časť Nabíjanie batérie (strana 21).

Nabíjanie batérie

Nie sú treba žiadne diely

Postup

Iba model s elektrickým štartérom

Súčasti stroja

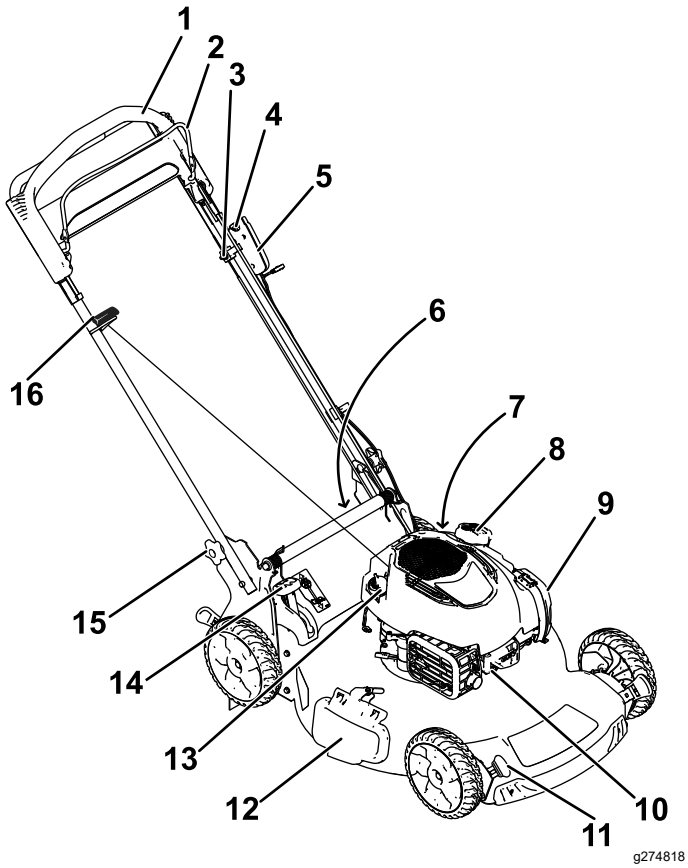

Obrázok 7

1. Rukoväť
2. Ovládacia tyč čepele
3. Nastavovací prvok pre pojazd
4. Tlačidlo elektrického štartéra (len model s elektrickým štartérom)
5. Elektrické zapaľovanie (len model s elektrickým štartérom)
6. Zadný deflektor (nie je zobrazený)
7. Port na umývanie (nie je zobrazený)
8. Uzáver palivovej nádrže
9. Vzduchový filter
10. Zapaľovacia sviečka
11. Páka na nastavenie výšky kosenia (4)
12. Deflektor bočného výstupu
13. Mierka oleja
14. Páka funkcie Bag-on-demand
15. Upínacia matica rukoväti (2)
16. Rukoväť navíjacieho štartéra

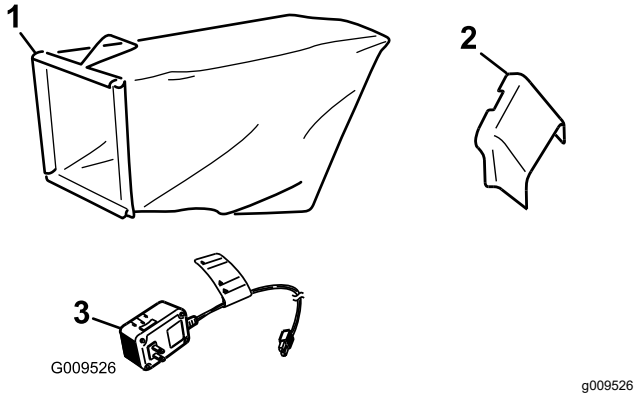

Obrázok 8

1. Vak na trávu
2. Bočný výstupný žľab
3. Nabíjačka batérie (iba model s elektrickým štartérom)

Technické údaje

Model	Hmot-nosť	Dĺžka	Šírka	Výška
21762	36 kg	151 cm	59 cm	109 cm
21763	40 kg	151 cm	59 cm	109 cm

Nadstavce/príslušenstvo

K dispozícii je celý rad schválených nadstavcov a príslušenstva značky Toro na použitie so strojom pre posilnenie a rozšírenie jeho možností. Ak chcete získať zoznam všetkých schválených nadstavcov a príslušenstva, obráťte sa na autorizovaného distribútora spoločnosti Toro alebo navštívte lokalitu www.Toro.com.

Ak chcete zaručiť optimálny výkon a zachovať platnosť bezpečnostnej certifikácie stroja, používajte len originálne náhradné diely a príslušenstvo značky Toro. Náhradné diely a príslušenstvo od iných výrobcov by mohlo byť nebezpečné a pri jeho použití by mohla skončiť platnosť záruky na produkt.

Obsluha

Poznámka: Ľavá a pravá strana stroja sa určuje podľa bežnej prevádzkovej polohy.

Pred prevádzkou

Bezpečnosť pred prevádzkou

Všeobecné bezpečnostné pokyny

- Pred nastavením, servisom, čistením alebo uskladnením stroj vždy vypnite, odstráňte tlačidlo elektrického štartéra (ak je súčasťou výbavy), počkajte, kým sa úplne nezastavia všetky pohyblivé diely, a nechajte stroj vychladnúť.
- Oboznámte sa s bezpečnou prevádzkou zariadenia, ovládacími prvkami operátora a bezpečnostnými označeniami.
- Skontrolujte, či sú namontované všetky kryty a bezpečnostné zariadenia, ako napr. deflektory a/alebo lapač trávy, a či správne fungujú.
- Vždy skontrolujte stroj a uistite sa, že nie sú opotrebované ani poškodené čepele a skrutky čepelí.
- Skontrolujte oblasť, v ktorej budete používať stroj, a odstráňte z nej všetky predmety, ktoré by mohli brániť v prevádzke stroja alebo od neho odskakovať.
- Kontakt s pohybujúcou sa čepeľou môže spôsobiť vážne zranenie. Pri nastavovaní výšky kosenia nevkladajte prsty pod plášť.

Bezpečnosť pri manipulácii s palivom

- Palivo je mimoriadne horľavé a extrémne výbušné. Požiar alebo výbuch paliva môže popáliť vás a iné osoby a môže poškodiť majetok.
  - Zapáleniu paliva statickým výbojom zabránite umiestnením nádoby alebo stroja pred plnením priamo na zem a nie na vozidlo ani na iný predmet.
  - Palivovú nádrž napĺňajte v exteriéri, v otvorenom priestore, keď je motor studený. Utrite všetko rozliate palivo.
  - S palivom nemanipulujte počas fajčenia alebo keď sa v blízkosti nachádza otvorený oheň alebo iskry.
  - Kým je motor spustený alebo horúci, neskladajte palivový uzáver ani nedopĺňajte palivo do palivovej nádrže.
  - Pri rozliatí paliva sa nepokúšajte štartovať motor. Zabráňte vytvoreniu zápalného zdroja, pokým sa nerozptýlia palivové výpary.
  - Palivo skladujte v schválenej nádobe a uchovávajte ho mimo dosahu detí.
- Palivo je po požití škodlivé alebo smrteľné. Dlhodobé vystavenie výparom môže spôsobiť vážne zranenia a ochorenia.
  - Vyhnite sa dlhodobému vdychovaniu výparov.
  - Rukami a tvárou sa nepribližujte k dýze ani otvoru palivovej nádrže.
  - Palivo uchovávajte mimo očí a pokožky.

Plnenie palivovej nádrže

- Najlepšie výsledky dosiahnete používaním čistého čerstvého bezolovnatého benzínu s oktánovým číslom 87 alebo vyšším (použitím metódy klasifikácie (R+M)/2).
- Možno použiť okysličené palivo s max. 10 % objemu etanolu alebo s 15 % objemu MTBE (metyltributyléteru).
- **Nepoužívajte** etanolové benzínové zmesi (napríklad E15 alebo E85) s vyšším obsahom etanolu ako 10 %. Prevádzkové problémy alebo poškodenie motora nemusí byť zahrnuté v záruke.
- **Nepoužívajte** benzín s obsahom metanolu.
- V zimnom období **neuskladňujte** palivo v palivovej nádrži ani v palivových kanistroch bez pridania palivového stabilizátora.
- Do benzínu **nepridávajte** olej.

Palivovú nádrž plňte čerstvým bezolovnatým štandardným benzínom zo servisnej stanice známej značky (Obrázok 9).

Dôležité: **Aby ste obmedzili vznik problémov so štartovaním, pridajte do čerstvého paliva stabilizátor/kondicionér paliva podľa pokynov výrobcu daného stabilizátora paliva.**

Dodatočné informácie nájdete v používateľskej príručke k motoru.

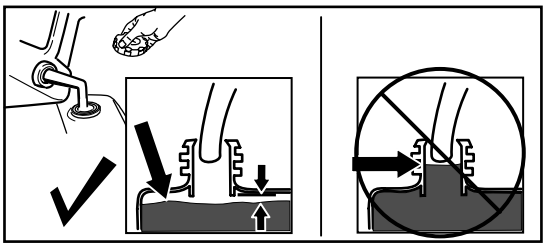

g230458

Obrázok 9

Kontrola hladiny motorového oleja

Servisný interval: Pri každom použití alebo denne

Dôležité: **Ak je hladina oleja v kľukovej skrini príliš nízka alebo vysoká a spustíte motor, môžete ho poškodiť.**

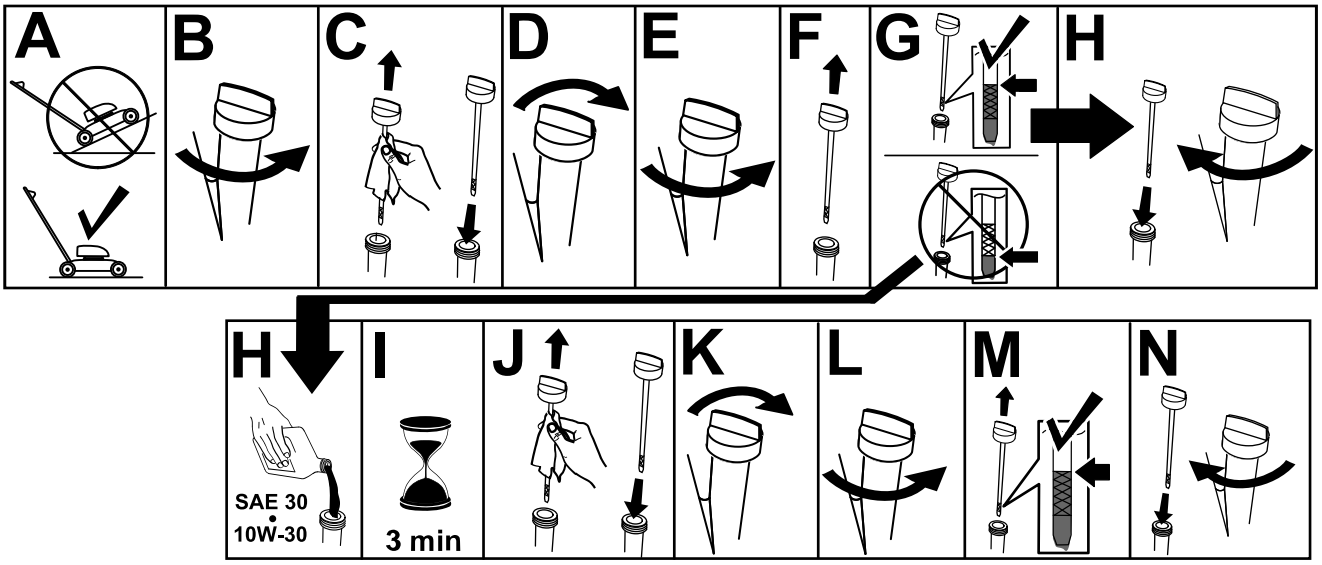

g231765

Obrázok 10

Nastavenie výšky rukoväti

Rukoväť môžete zdvihnúť alebo spustiť do 1 z 2 polôh podľa toho, ktorá je pre vás pohodlnejšia (Obrázok 11).

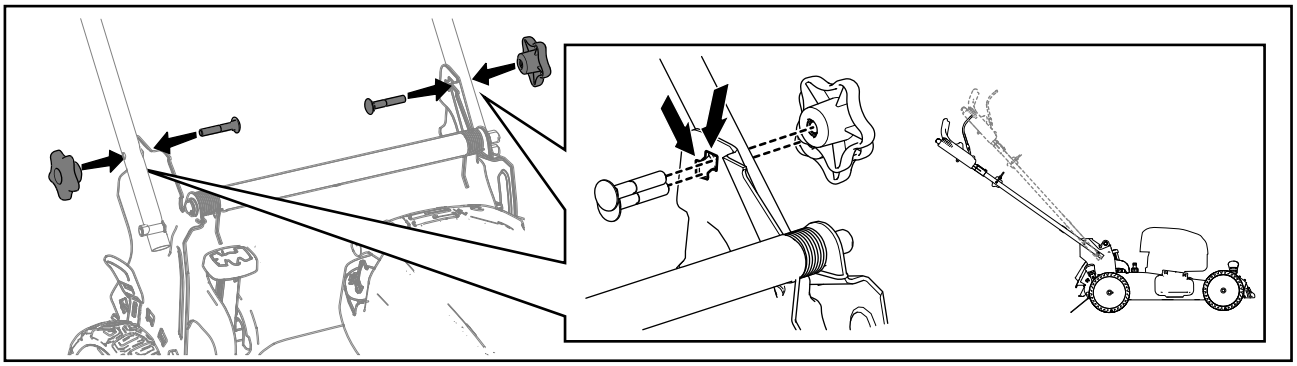

g269686

Obrázok 11

1. Odstráňte obe upínacie matice rukoväti.
2. Rukoväť presuňte do polohy zodpovedajúcej požadovanej výške.
3. Upevnite rukoväť pomocou predtým demontovaných upínacích matíc.

Nastavenie výšky kosenia

⚠ VÝSTRAHA

Ak bol motor naštartovaný, výfuk bude horúci a môžete sa na ňom popáliť.

Nepribližujte sa k horúcemu výfuku.

Výšku kosenia nastavte podľa potreby. Všetky kolesá nastavte na rovnakú výšku kosenia (Obrázok 12).

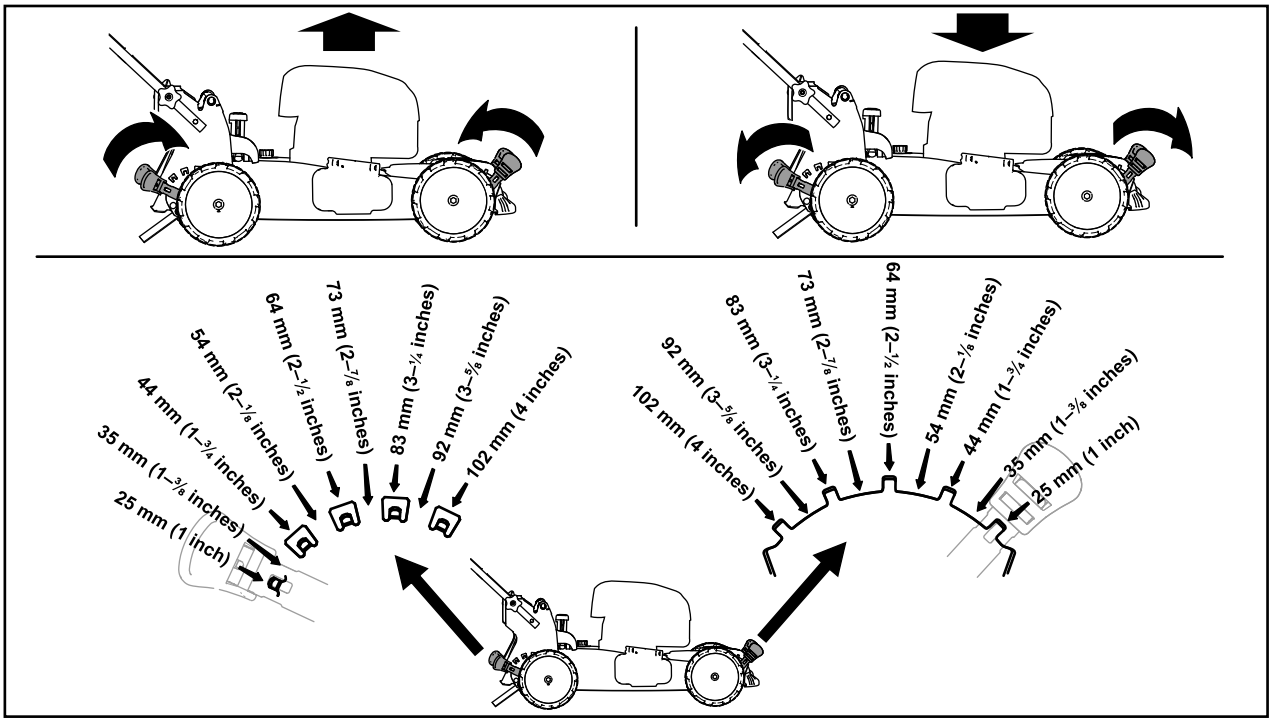

g254131

Obrázok 12

Počas prevádzky

Bezpečnosť počas prevádzky

Všeobecné bezpečnostné pokyny

- Noste vhodný odev vrátane ochranných okuliarov, dlhých nohavíc, pevnej protišmykovej obuvi a ochrany sluchu. Dlhé vlasy si zviažte dozadu a nenoste voľný odev ani voľné šperky.
- Práca so strojom si vyžaduje maximálnu pozornosť. Nerozptyľujte sa žiadnym spôsobom, v opačnom prípade môže dôjsť k zraneniu alebo poškodeniu majetku.
- Nepracujte so strojom, ak ste chorí, unavení alebo pod vplyvom alkoholu alebo drog.
- Čepeľ je ostrá a kontakt s ňou môže mať za následok vážne zranenie. Pred opustením prevádzkovej polohy vypnite motor, odstráňte tlačidlo elektrického štartéra (iba ak je súčasťou výbavy) a počkajte, kým sa úplne nezastavia všetky pohyblivé diely.
- Po uvoľnení ovládacej tyče čepele by sa mal motor vypnúť a do 3 sekúnd by sa mala zastaviť čepeľ. V opačnom prípade prestaňte stroj okamžite používať a obráťte sa na autorizovaného servisného predajcu.
- Do prevádzkového priestoru nepúšťajte cudzie osoby. Do prevádzkového priestoru nepúšťajte malé deti, ktoré musia byť pod dozorom zodpovednej dospelej osoby neobsluhujúcej stroj. Ak niekto vstúpi do priestoru, zastavte stroj.
- Pred cúvaním so strojom sa vždy pozerajte nadol a za seba.
- Stroj prevádzkujte len pri dobrej viditeľnosti a za vhodných poveternostných podmienok. Nepracujte so strojom, ak hrozia blesky.
- Mokrá tráva alebo lístie môžu v prípade pošmyknutia a kontaktu s čepeľou spôsobiť vážne zranenie. Vyhýbajte sa koseniu v mokrých podmienkach.
- V blízkosti neprehľadných oblastí, kríkov, stromov alebo iných objektov, ktoré by mohli obmedziť viditeľnosť, buďte extrémne opatrní.
- Materiál vystupujúci zo stroja na nikoho nemierte. Vyhýbajte sa vyhadzovaniu materiálu na stenu alebo prekážku, pretože sa môže odraziť smerom k vám. Keď prechádzate po povrchoch so štrkom, zastavte čepele.
- Dávajte pozor na diery, vyjazdené koľaje, nerovnosti, skaly alebo iné skryté objekty. Nerovný terén by mohol spôsobiť stratu rovnováhy alebo pošmyknutie.
- Ak stroj zasiahne nejaký predmet alebo začne vibrovať, okamžite vypnite motor, odstráňte tlačidlo elektrického štartéra (ak je súčasťou výbavy), počkajte, kým sa úplne nezastavia všetky pohyblivé diely, odpojte kábel od zapaľovacej sviečky a potom skontrolujte, či nie je stroj poškodený. Pred pokračovaním v prevádzke vykonajte všetky nevyhnutné opravy.
- Pred opustením prevádzkovej polohy vypnite motor, odstráňte tlačidlo elektrického štartéra (iba ak je súčasťou výbavy) a počkajte, kým sa úplne nezastavia všetky pohyblivé diely.
- Ak bol motor naštartovaný, bude horúci a môžete sa na ňom vážne popáliť. Nepribližujte sa k horúcemu motoru.
- Motor prevádzkujte len v dobre vetraných oblastiach. Výfukové plyny obsahujú oxid uhoľnatý, ktorý je po vdýchnutí smrteľný.
- Pravidelne a často kontrolujte komponenty lapača trávy a výstupného žľabu, či nie sú opotrebované alebo poškodené, a v prípade potreby ich vymeňte za originálne náhradné diely Toro.

Bezpečnosť na svahu

- Koste naprieč svahom, nikdy nie smerom nahor a nadol. Pri zmene smeru na svahoch buďte mimoriadne opatrný.
- Nekoste na veľmi strmých svahoch. Nesprávny postoj by mohol viesť k pošmyknutiu a pádu.
- V blízkosti zrázov, priekop alebo násypov koste opatrne.

Naštartovanie motora

Motor je možné naštartovať buď pomocou tlačidla elektrického štartéra (ak je súčasťou výbavy), alebo rukoväte navíjacieho štartéra.

Štartovanie motora pomocou tlačidla elektrického štartéra

Pre modely s elektrickým štartérom

1. Pritiahnite a podržte ovládaciu tyč čepele k rukoväti (A na Obrázok 13).
2. Ak ste odstránili tlačidlo elektrického štartéra, vložte ho späť do elektrického štartéra (B na Obrázok 13).

3. Stlačte tlačidlo elektrického štartéra a podržte ho, kým sa motor nenaštartuje (C na Obrázok 13).

   Poznámka: Ak sa stroj nenaštartuje ani po niekoľkých pokusoch, obráťte sa na autorizovaného servisného predajcu.

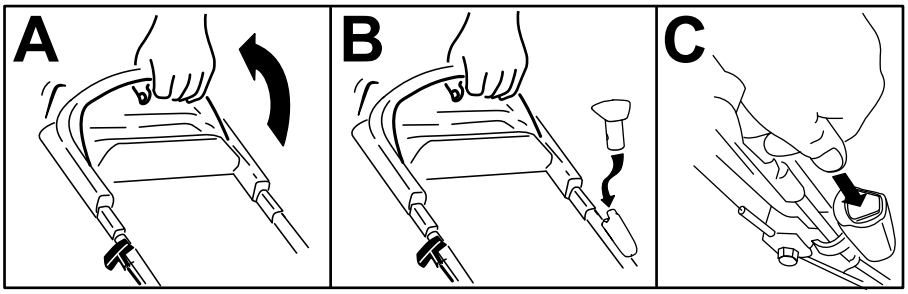

g239637

Obrázok 13

Štartovanie motora pomocou rukoväti navíjacieho štartéra

1. Pritiahnite a podržte ovládaciu tyč čepele k rukoväti (A na Obrázok 14).
2. Potiahnite rukoväť navíjacieho štartéra (B na Obrázok 14).

   Poznámka: Pri ťahaní rukoväť navíjacieho štartéra potiahnite najskôr jemne, až kým neucítite odpor, a potom ju potiahnite prudšie. Nechajte lanko pomaly navinúť späť na štartér.

   Poznámka: Ak sa stroj nenaštartuje ani po niekoľkých pokusoch, obráťte sa na autorizovaného servisného predajcu.

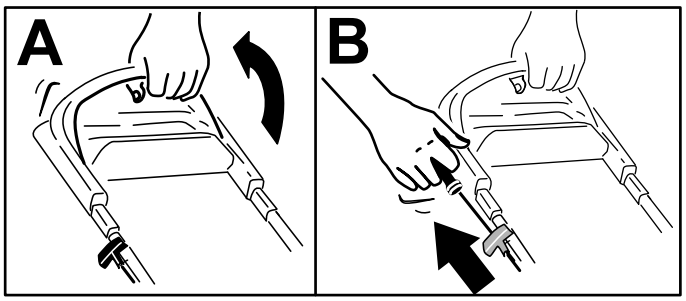

g233422

Obrázok 14

Používanie pojazdu

Ak chcete ovládať pojazd stroja, jednoducho kráčajte s rukami na hornej rukoväti a lakťami pri bokoch. Stroj bude automaticky udržiavať rovnaké tempo ako vy (Obrázok 15).

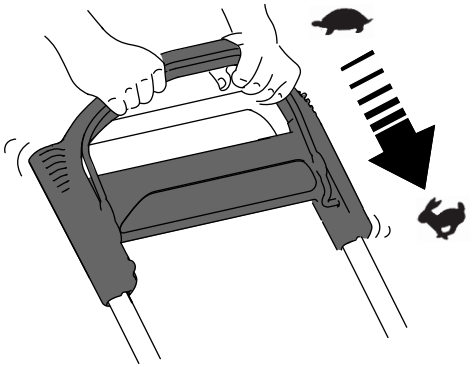

g233423

Obrázok 15

Poznámka: Ak sa stroj po použití pojazdu neposúva voľne dozadu, zastavte sa, dajte ruky na miesto a nechajte stroj posunúť sa dopredu o niekoľko

centimetrov, aby sa uvoľnil pohon kolies. Môžete tiež skúsiť načiahnuť sa pod vrchnú rukoväť po kovovú rukoväť a potlačiť stroj o niekoľko centimetrov dopredu. Ak sa stroj stále neposúva dozadu voľne, obráťte sa na autorizovaného servisného predajcu.

Vypnutie motora

Servisný interval: Pri každom použití alebo denne—Uistite sa, že sa motor vypne do 3 sekúnd po uvoľnení ovládacej tyče čepele.

Motor vypnete uvoľnením ovládacej tyče čepele.

Poznámka: Keď necháte stroj bez dozoru, vždy z neho odstráňte tlačidlo elektrického štartéra (ak je súčasťou výbavy).

Dôležité: **Po uvoľnení ovládacej tyče čepele by sa mal motor vypnúť a do 3 sekúnd by sa mala zastaviť čepeľ. V opačnom prípade okamžite prestaňte používať stroj a obráťte sa na autorizovaného servisného predajcu.**

Recyklácia pokosenej trávy

Stroj sa z výroby dodáva pripravený na recykláciu pokosenej trávy a lístia späť do trávnika.

Ak sa na stroji nachádza vak na trávu a páka funkcie Bag-on-Demand je v polohe zberu pokosenej trávy do vaku, posuňte páku do polohy recyklácie. Pozrite si časť Obsluha páky funkcie Bag-on-Demand (strana 14). Ak je na stroji nainštalovaný bočný výstupný žľab, demontujte ho. Pozrite si časť Demontáž bočného výstupného žľabu (strana 15).

Zber pokosenej trávy do vaku

Keď chcete z trávnika zbierať pokosenú trávu a lístie, použite vak na trávu.

Ak je na stroji nainštalovaný bočný výstupný žľab, demontujte ho. Pozrite si časť Demontáž bočného výstupného žľabu (strana 15). Ak je páka funkcie Bag-on-Demand v polohe recyklácie, posuňte ju do polohy zberu pokosenej trávy do vaku. Pozrite si časť Obsluha páky funkcie Bag-on-Demand (strana 14).

Montáž vaku na trávu

1. Zdvihnite a podržte zadný deflektor (A z Obrázok 16).
2. Namontujte vak na trávu, pričom dbajte na to, aby sa čapy na podpere vaku nachádzali v drážkach na rukoväti (B z Obrázok 16).
3. Spustite zadný deflektor.

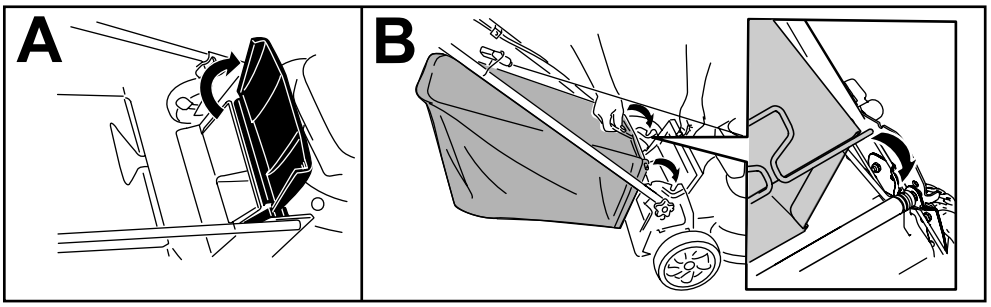

g233434

Obrázok 16

Demontáž vaku na trávu

Ak chcete vak demontovať, zopakujte kroky v časti Montáž vaku na trávu (strana 14), len v opačnom poradí.

Obsluha páky funkcie Bag-on-Demand

Funkcia Bag-on-Demand umožňuje buď zbierať, alebo recyklovať pokosenú trávu a lístie, keď je k stroju pripevnený vak na trávu.

- **Ak chcete pokosenú trávu a lístie zbierať do vaku**, stlačte tlačidlo na páke funkcie Bag-on-Demand a posúvajte páku dopredu, kým tlačidlo na páke nevyskočí (Obrázok 17).

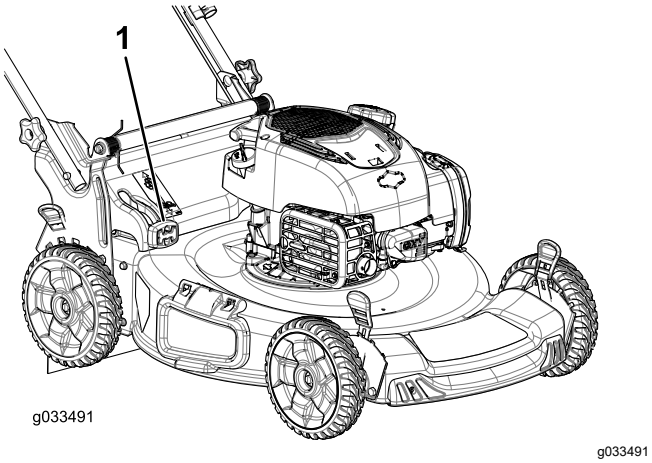

Obrázok 17

1. Páka funkcie Bag-on-Demand (v polohe zberu pokosenej trávy do vaku)

- **Ak chcete pokosenú trávu a lístie recyklovať alebo chcete používať bočný výstupný žľab**, stlačte tlačidlo na páke a posúvajte páku dozadu, kým tlačidlo na páke nevyskočí.

  Dôležité: **Na zabezpečenie správnej prevádzky vypnite motor, počkajte, kým sa všetky pohyblivé diely nezastavia, a potom odstráňte zvyšky trávy a nečistoty z dvierok funkcie Bag-on-demand a okolitého otvoru (Obrázok 18), až potom prepnite páku funkcie Bag-on-demand z 1 polohy do druhej.**

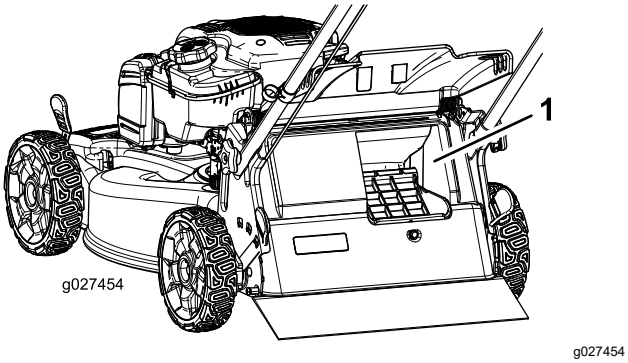

Obrázok 18

1. Tu vyčistite

Bočný výstup pokosenej trávy

Pri kosení veľmi vysokej trávy použite bočný výstupný otvor.

Ak sa na stroji nachádza vak na trávu a páka funkcie Bag-on-Demand je v polohe zberu pokosenej trávy do vaku, posuňte páku do polohy recyklácie. Pozrite si časť Obsluha páky funkcie Bag-on-Demand (strana 14).

Montáž bočného výstupného žľabu

Odistite a nadvihnite bočný deflektor a nainštalujte bočný výstupný žľab (Obrázok 19).

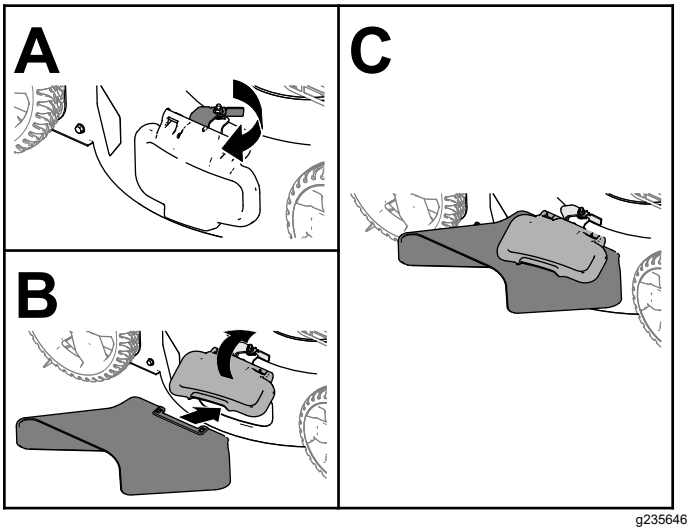

Obrázok 19

Demontáž bočného výstupného žľabu

Na demontovanie bočného výstupného žľabu nadvihnite bočný deflektor, odstráňte bočný výstupný žľab a spustite nadol deflektor bočného výstupu, až kým sa bezpečne nezaistí.

Provozné tipy

Všeobecné tipy pri kosení

- Skontrolujte oblasť, v ktorej budete používať stroj, a odstráňte všetky predmety, ktoré by mohli odlietavať od stroja.
- Vyhýbajte sa tomu, aby čepeľ zasiahla pevné predmety. Nikdy úmyselne nekoste ponad žiadny predmet.
- Ak stroj zasiahne predmet alebo začne vibrovať, okamžite vypnite motor, odpojte kábel od zapaľovacej sviečky, odstráňte tlačidlo elektrického štartéra (ak je súčasťou výbavy) a skontrolujte, či nie je stroj poškodený.
- Najlepší výkon dosiahnete, keď pred začiatkom sezóny kosenia namontujete novú čepeľ.
- V prípade potreby čepeľ vymeňte za náhradnú čepeľ značky Toro.

Kosenie trávy

- Listy trávy naraz koste len do tretiny. Nekoste na nižšie nastavenie ako 51 mm s výnimkou prípadov, keď je tráva riedka alebo na sklonku jesene, keď tráva rastie pomalšie.
- Pri kosení trávy vyššej ako 15 cm koste s najvyšším nastavením výšky kosenia a pri nižšej rýchlosti. Potom trávnik pokoste znova s nižším nastavením, aby vyzeral čo najlepšie. Ak je tráva príliš dlhá, stroj sa môže upchať a spôsobiť zastavenie motora.
- Mokrá tráva a lístie sa zvyknú na kosenej ploche zachytávať, čo môže spôsobiť upchatie stroja alebo zastavenie motora. Vyhýbajte sa koseniu v mokrých podmienkach.
- Vo veľmi suchých podmienkach majte na pamäti možné nebezpečenstvo požiaru, dodržiavajte všetky miestne protipožiarne výstrahy a zo stroja odstraňujte suchú trávu a lístie.
- Meňte smer kosenia. Pomáha to rozptýliť pokosenú trávu po trávniku a dosiahnuť rovnomerné hnojenie.
- Ak nie ste spokojní s konečným vzhľadom trávnika, vyskúšajte jeden alebo viacero z nasledujúcich postupov:
  - Čepeľ vymeňte alebo ju nechajte nabrúsiť.
  - Pri kosení kráčajte pomalšie.
  - Na stroji nastavte vyššiu výšku kosenia.
  - Trávu koste pravidelnejšie.
  - Nekoste pri každom prechode celý záber, ale zábery prekrývajte.

Kosenie lístia

- Po pokosení trávnika sa uistite, že cez pokosenú vrstvu lístia vidno polovicu trávnika. Možno bude potrebné cez lístie prejsť viacerými zábermi.
- Ak sa na trávniku nachádza vrstva lístia vyššia ako 13 cm, koste s vyšším nastavením a potom znova s požadovanou výškou kosenia.
- Ak stroj neseká lístie dostatočne najemno, spomaľte stroj pri kosení.

Po prevádzke

Bezpečnosť po prevádzke

Všeobecné bezpečnostné pokyny

- Pred nastavením, servisom, čistením alebo uskladnením stroj vždy vypnite, odstráňte tlačidlo elektrického štartéra (ak je súčasťou výbavy), počkajte, kým sa úplne nezastavia všetky pohyblivé diely a nechajte stroj vychladnúť.
- Odstráňte zo stroja trávu a nečistoty, aby ste predchádzali požiarom. Vyčistite rozliaty olej alebo palivo.
- Stroj ani nádobu na palivo nikdy neskladujte na miestach s otvoreným plameňom, iskrami alebo kontrolkami, napríklad na ohrievači vody alebo iných spotrebičoch.

Bezpečnosť pri preprave

- Pred naložením stroja na odtiahnutie najskôr odstráňte tlačidlo elektrického štartéra (ak je súčasťou výbavy).
- Pri nakladaní alebo vykladaní stroja postupujte obozretne.
- Zaistite stroj proti samovoľnému posunutiu.

Čistenie pod strojom

Servisný interval: Pri každom použití alebo denne

Najlepšie výsledky dosiahnete, keď stroj po dokosení čo najskôr vyčistíte.

1. Stroj presuňte na rovný vydláždený povrch.
2. Skôr než odídete z polohy operátora, vypnite motor a počkajte, kým sa všetky pohyblivé časti neprestanú pohybovať.
3. Spustite stroj na najnižšie nastavenie výšky kosenia. Pozrite si časť Nastavenie výšky kosenia (strana 11).
4. Umyte oblasť pod zadnými dvierkami, cez ktorú pokosená tráva prechádza spod stroja do vaku na trávu.

   Poznámka: Oblasť umývajte s pákou funkcie Bag-on-Demand (ak je súčasťou výbavy) v polohe úplne vpredu aj v polohe úplne vzadu.
5. K portu na umývanie pripevnite záhradnú hadicu pripojenú k prívodu vody (Obrázok 20).

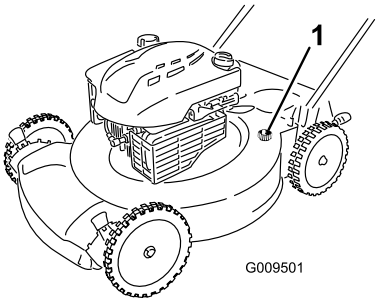

g009501

Obrázok 20

1. Port na umývanie

6. Zapnite prívod vody.
7. Naštartujte motor a nechajte ho pracovať, až kým spod stroja neprestane vychádzať pokosená tráva.
8. Vypnite motor.
9. Vypnite prívod vody a odpojte od stroja záhradnú hadicu.
10. Naštartujte motor a nechajte ho bežať niekoľko minút, aby vyschla spodná strana stroja, čím predídete jej hrdzaveniu.
11. Pred uskladnením stroja v uzavretej oblasti vypnite motor, odstráňte tlačidlo elektrického štartéra (ak je súčasťou výbavy) a nechajte stroj vychladnúť.

Zloženie rukoväti

⚠ DÔLEŽITÉ UPOZORNENIE

Nesprávne zloženie alebo rozloženie rukoväti môže poškodiť káble a ohroziť bezpečnosť prevádzky.

- **Pri skladaní alebo rozkladaní rukoväti dávajte pozor, aby ste nepoškodili káble.**
- **Ak sa kábel poškodí, obráťte sa na autorizovaného servisného predajcu.**

1. Odstráňte tlačidlo elektrického štartéra (ak je súčasťou výbavy); pozrite si časť Obrázok 21.

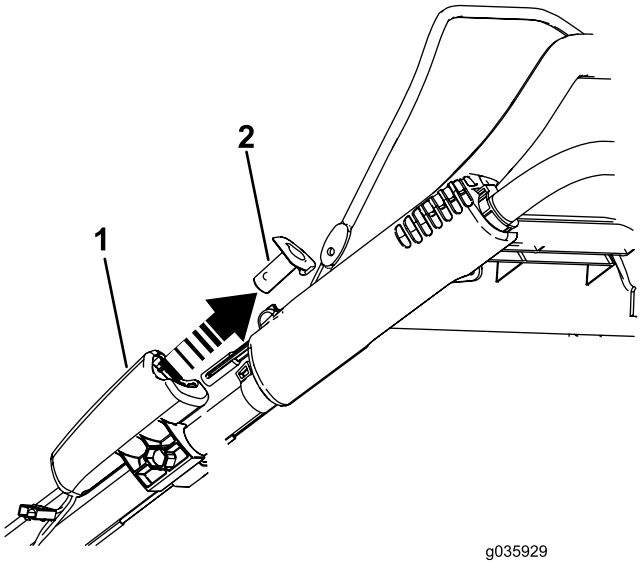

g035929

Obrázok 21

1. Elektrický štartér
2. Tlačidlo elektrického štartéra

2. Demontujte a odložte 2 upínacie matice rukoväti a 2 vratové skrutky z konzol rukoväti (Obrázok 22).

   Dôležité: **Pri skladaní rukoväti smerujte káble k vonkajšej časti upínacích matíc rukoväti.**

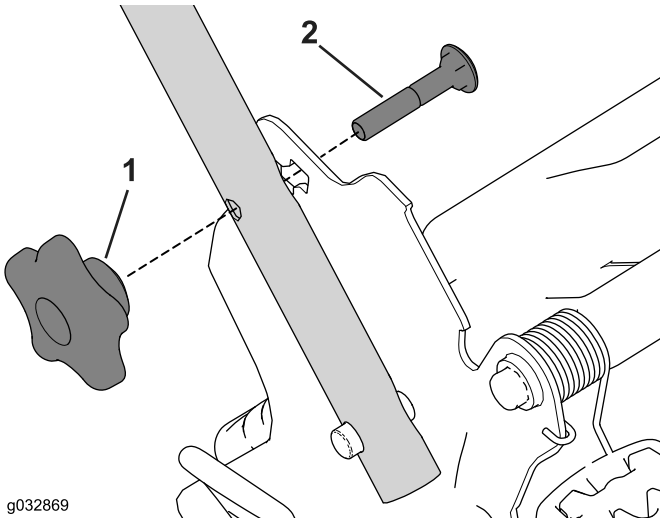

g032869

Obrázok 22

1. Upínacia matica rukoväti
2. Vratová skrutka

3. Sklopte rukoväť jej otočením dopredu (Obrázok 23).

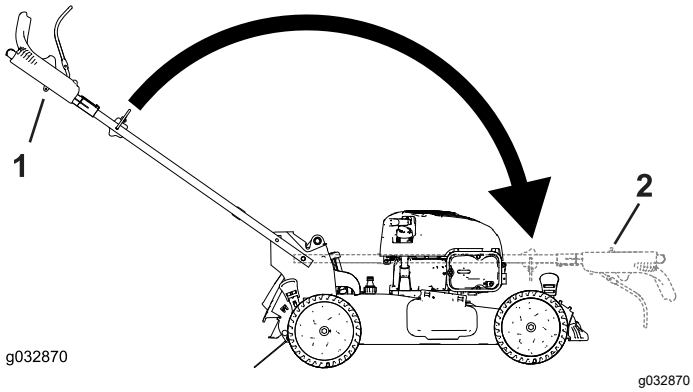

Obrázok 23

1. Prevádzková poloha
2. Sklopená poloha

4. Prestrčte vratovú skrutku (hlava skrutky musí byť pritom z vnútornej strany) cez konzolu rukoväti a vrchný otvor v koncovej časti rukoväti. Uistite sa pritom, že štvorcový okraj každej skrutky presne zapadne do horného alebo dolného štvorcového otvoru v príslušnej konzole rukoväti (Obrázok 24).

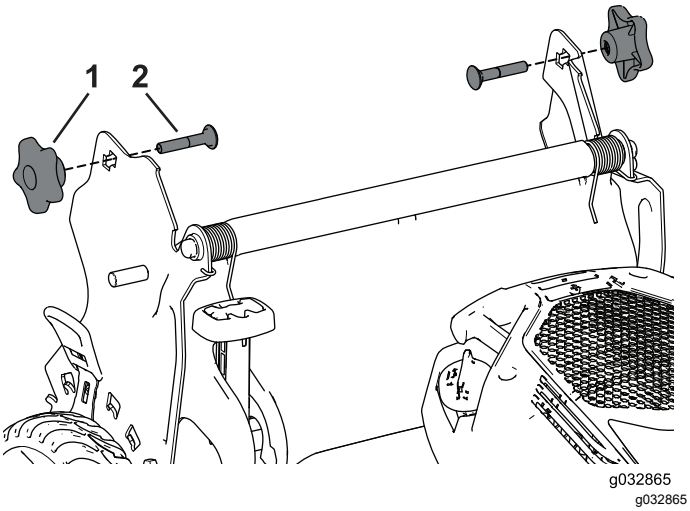

Obrázok 24

1. Upínacia matica rukoväti
2. Vratová skrutka

5. Voľne nainštalujte upínacie matice rukoväti a vratové skrutky do konzol rukoväti.
6. Ak chcete rukoväť rozložiť, pozrite si časť 1 Zostavenie a vyklopenie rukoväti (strana 5).

Údržba

Odporúčaný harmonogram údržby

Servisný interval	Postup pri údržbe
Pri každom použití alebo denne	• Skontrolujte hladinu motorového oleja a podľa potreby doplňte olej. • Uistite sa, že sa motor vypne do 3 sekúnd po uvoľnení ovládacej tyče čepele. • Odstráňte spod stroja pokosenú trávu a nečistoty.
Po každých 25 hodinách prevádzky	• Vykonajte servisnú údržbu vzduchového filtra. V prašnom prevádzkovom prostredí vykonávajte servis častejšie. • Nabíjajte batériu (ak je súčasťou výbavy) po dobu 24 hodín.
Každý rok	• Vymeňte vzduchový filter. V prašnom prevádzkovom prostredí to robte častejšie. • Vymeňte motorový olej (v prípade potreby). • Čepeľ vymeňte alebo ju nechajte nabrúsiť (ak sa hrana rýchlo tupí, brúste ju častejšie). • Vyčistite motor odstránením nečistôt a špiny z jeho vrchnej a bočnej strany; v prašných podmienkach ho čistite častejšie.
Každý rok alebo pred uskladnením	• Podľa pokynov vyprázdnite palivovú nádrž pred vykonávaním opráv a pred každoročným uskladnením.

Dôležité: **Ďalšie postupy údržby nájdete v používateľskej príručke k motoru.**

Bezpečnosť pri údržbe

- Pred vykonaním akéhokoľvek úkonu údržby odpojte kábel zapaľovacej sviečky od zapaľovacej sviečky a odstráňte tlačidlo elektrického štartéra.
- Pri vykonávaní servisu stroja noste rukavice a ochranné okuliare.
- Čepeľ je ostrá a kontakt s ňou môže mať za následok vážne zranenie. Pri vykonávaní servisu čepele noste rukavice. Neopravujte ani neupravujte čepele.
- Nikdy nemanipulujte s bezpečnostnými zariadeniami. Pravidelne kontrolujte správnu prevádzku.
- Naklonenie stroja môže spôsobiť únik paliva. Palivo je horľavé a výbušné a môže spôsobiť zranenie osôb. Motor spustite nasucho alebo palivo odstráňte ručným čerpadlom. Palivo nikdy nevyčerpávajte násoskou.
- Ak chcete zaručiť optimálny výkon stroja, používajte iba originálne náhradné diely a príslušenstvo značky Toro. Náhradné diely a príslušenstvo od iných výrobcov by mohlo byť nebezpečné a pri jeho použití by mohla skončiť platnosť záruky na produkt.

Príprava na údržbu

1. Vypnite motor, odstráňte tlačidlo elektrického štartéra (ak je súčasťou výbavy) a počkajte, kým sa úplne nezastavia všetky pohyblivé diely.
2. Odpojte drôt zapaľovacej sviečky od zapaľovacej sviečky (Obrázok 25).

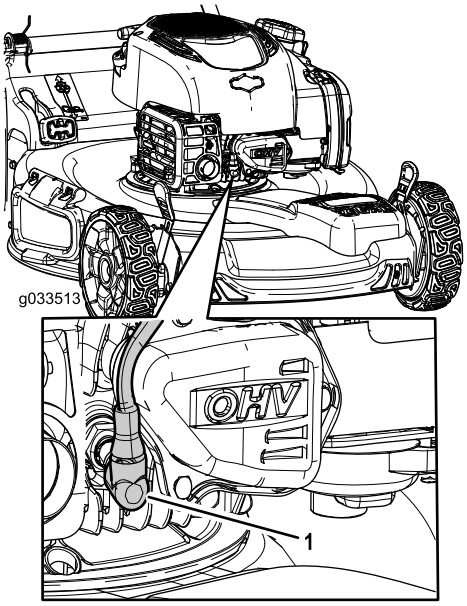

g033513

Obrázok 25

1. Kábel zapaľovacej sviečky

3. Po vykonaní úkonov údržby k zapaľovacej sviečke pripojte drôt zapaľovacej sviečky.

   Dôležité: **Pred naklonením stroja na účely výmeny oleja alebo čepele nechajte najskôr vyprázdniť palivovú nádrž normálnym používaním stroja. Ak musíte stroj nakloniť**

ešte predtým, ako sa minie palivo, použite na odsatie paliva ručné palivové čerpadlo. Stroj vždy nakloňte nabok so zasunutou mierkou.

Servisná údržba vzduchového filtra

Servisný interval: Po každých 25 hodinách prevádzky

Každý rok

1. Odistite vrchnú časť krytu vzduchového filtra (Obrázok 26).

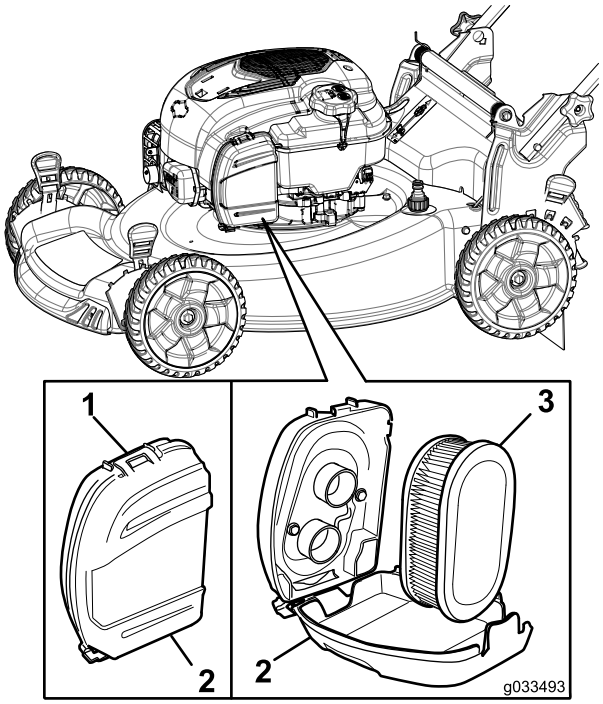

g033493

Obrázok 26

1. Západka
2. Kryt vzduchového filtra
3. Vzduchový filter

2. Odstráňte vzduchový filter (Obrázok 26).
3. Skontrolujte vzduchový filter.

   Poznámka: Ak je vzduchový filter nadmerne znečistený, nahraďte ho novým filtrom. V opačnom prípade jemne poklepte vzduchovým filtrom o tvrdý povrch, aby ste z neho uvoľnili nečistoty.
4. Nainštalujte vzduchový filter.
5. Pomocou západky nainštalujte kryt vzduchového filtra.

Výmena motorového oleja

Servisný interval: Každý rok

Výmena motorového oleja nie je nutná, ale ak chcete olej vymeniť, postupujte nasledovne.

Poznámka: Pred výmenou oleja nechajte motor pár minút bežať, aby sa olej zahrial. Zohriaty olej lepšie vyteká a odnáša viac nečistôt.

Špecifikácie motorového oleja

Objem motorového oleja	0,44 l*
Viskozita oleja	Detergentný olej SAE 30 alebo SAE 10W-30
Klasifikácia API	SJ alebo vyššie

* Po vypustení oleja sa v kľukovej skrini nachádza zvyškový olej. Do kľukovej skrine nelejte olej po maximálnu kapacitu. Olej do kľukovej skrine nalejte podľa nasledujúcich krokov.

1. Stroj presuňte na rovný povrch.
2. Pozrite si časť Príprava na údržbu (strana 19).
3. Odstráňte mierku otočením viečka proti smeru hodinových ručičiek a jej vytiahnutím (Obrázok 27).

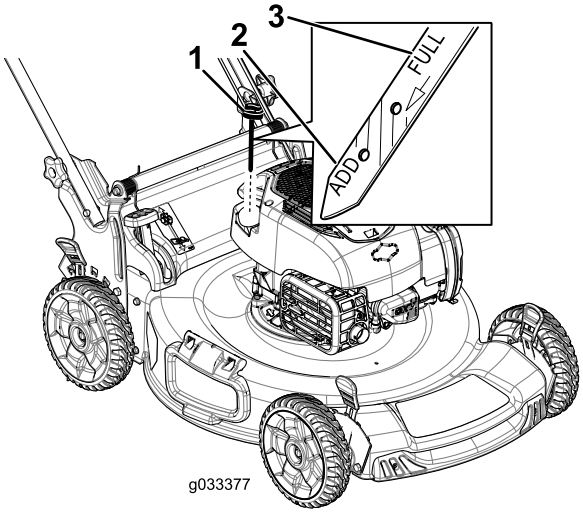

g033377

Obrázok 27

1. Mierka
2. Add (Doliať)
3. Full (Plná)

4. Nakloňte stroj nabok (aby bol hore zdvihnutý vzduchový filter) a vypustite použitý olej z plniaceho hrdla oleja (Obrázok 28).

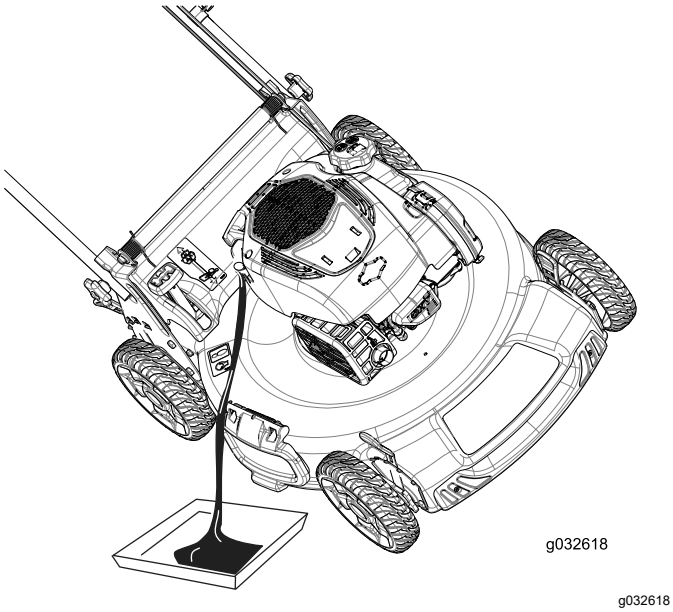

Obrázok 28

5. Po vypustení použitého oleja vráťte stroj späť do prevádzkovej polohy.
6. Do plniaceho hrdla oleja opatrne nalejte olej približne do 3/4 kapacity motora.
7. Počkajte tri minúty, kým sa olej v motore neusadí.
8. Mierku utrite čistou handrou.
9. Vložte mierku do plniaceho hrdla oleja a potom mierku vytiahnite.
10. Skontrolujte hladinu oleja na mierke (Obrázok 27).
    - Ak je hladina oleja na mierke príliš nízka, do plniaceho hrdla oleja opatrne dolejte malé množstvo oleja, počkajte tri minúty a opakujte kroky 8 až 10, kým nebude hladina oleja na mierke správna.
    - Ak je hladina oleja na mierke príliš vysoká, vypúšťajte prebytočný olej, kým nebude hladina oleja na mierke správna.

    Dôležité: **Ak je hladina oleja v motore príliš nízka alebo vysoká a spustíte motor, môžete ho poškodiť.**
11. Mierku bezpečne namontujte do plniaceho hrdla oleja.
12. Použitý olej správnym spôsobom zrecyklujte.

Nabíjanie batérie

Pre modely s elektrickým štartérom

Servisný interval: Po každých 25 hodinách prevádzky

Na začiatku nabíjajte batériu 24 hodín, potom raz mesačne (každých 25 naštartovaní) alebo podľa potreby. Nabíjačku vždy používajte na chránenom mieste a pokiaľ je to možné, vždy nabíjajte batériu pri izbovej teplote (22 °C).

1. Pripojte nabíjačku ku káblovému zväzku nachádzajúcemu sa pod tlačidlom elektrického štartéra (Obrázok 29).

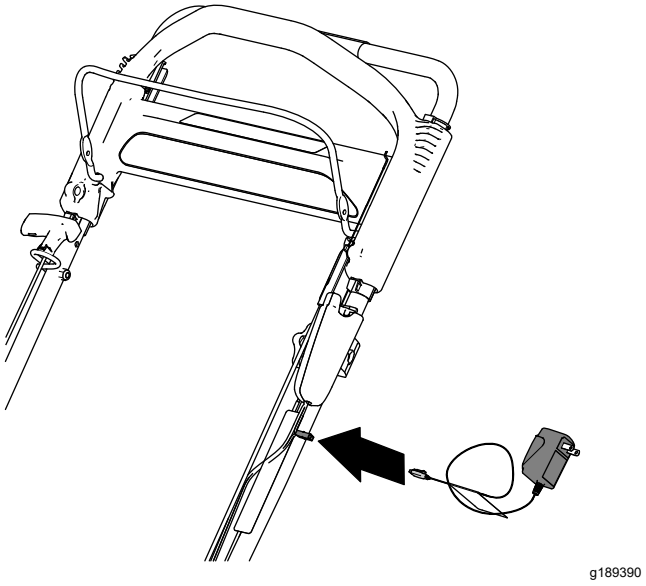

Obrázok 29

2. Pripojte nabíjačku k elektrickej zásuvke.

   Poznámka: Keď už batéria nedokáže udržať elektrický náboj, oloveno-kyselinovú batériu recyklujte alebo zlikvidujte podľa miestnych predpisov.

Poznámka: Vaša nabíjačka batérie môže mať dvojfarebný LED indikátor, ktorý zobrazuje nasledujúce stavy nabíjania:

- Červená kontrolka signalizuje, že nabíjačka nabíja batériu.
- Zelená kontrolka signalizuje, že batéria je úplne nabitá alebo že je nabíjačka odpojená od batérie.
- Kontrolka blikajúca striedavo na červeno a zeleno signalizuje, že je batéria takmer úplne nabitá. Tento stav trvá iba niekoľko minút až do úplného nabitia batérie.

Výmena poistky

Pre modely s elektrickým štartérom

Ak sa batéria nenabíja alebo sa motor nedá naštartovať pomocou elektrického štartéra, môže byť vypálená poistka. Nahraďte ju novou 40 A zástrčnou poistkou.

1. Nadvihnite zadný deflektor a nájdite priečinok na batériu (Obrázok 30).

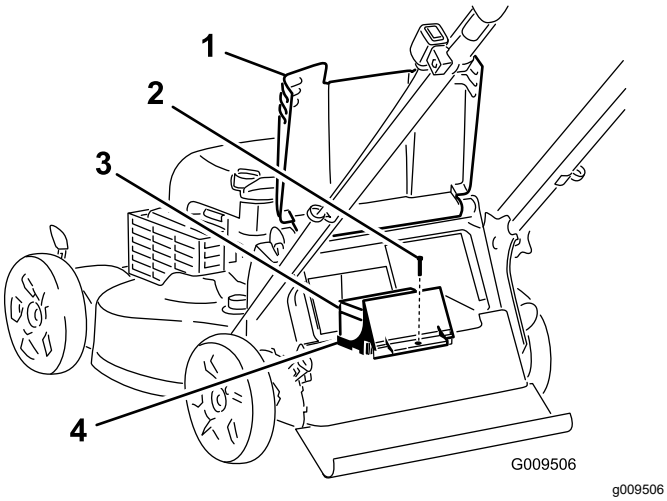

Obrázok 30

1. Zadný deflektor
2. Skrutka
3. Batéria
4. Priečinok na batériu

2. Z priečinka na batériu odstráňte všetky nečistoty.
3. Odskrutkujte skrutku, ktorá zaisťuje priečinok na batériu, vytiahnite batériu a nájdite poistku (Obrázok 31).

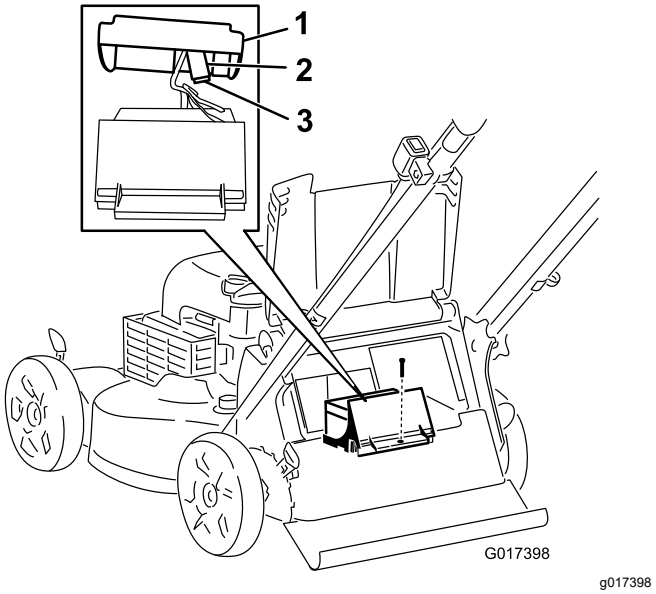

Obrázok 31

1. Kryt
2. Držiak poistky
3. Poistka

4. Vymeňte poistku v držiaku poistky (Obrázok 31).

   Poznámka: Váš stroj sa dodáva spolu s náhradnou poistkou v priečinku na batériu.
5. Nainštalujte späť priečinok na batériu so skrutkou, ktorú ste odstránili v kroku 3.
6. Na priečinok na batériu namontujte kryt.
7. Spustite zadný deflektor.

Výmena čepele

Servisný interval: Každý rok

Dôležité: Na správnu montáž čepele budete potrebovať kľúč. **Ak nemáte kľúč alebo sa necítite na to, aby ste vykonali tento postup, obráťte sa na autorizovaného servisného predajcu.**

Vždy keď sa minie palivo, skontrolujte čepeľ. Ak je čepeľ poškodená alebo prasknutá, okamžite ju vymeňte. Ak je hrana čepele tupá alebo naštrbená, nechajte ju nabrúsiť a vyvážiť, prípadne ju vymeňte.

⚠ DÔLEŽITÉ UPOZORNENIE

Čepeľ je ostrá a kontakt s ňou môže mať za následok vážne zranenie.

Pri vykonávaní servisu čepele noste rukavice.

1. Pozrite si časť Príprava na údržbu (strana 19).
2. Stroj nakloňte nabok, pričom vzduchový filter musí byť hore.
3. Na stabilné podopretie čepele použite blok dreva (Obrázok 32).

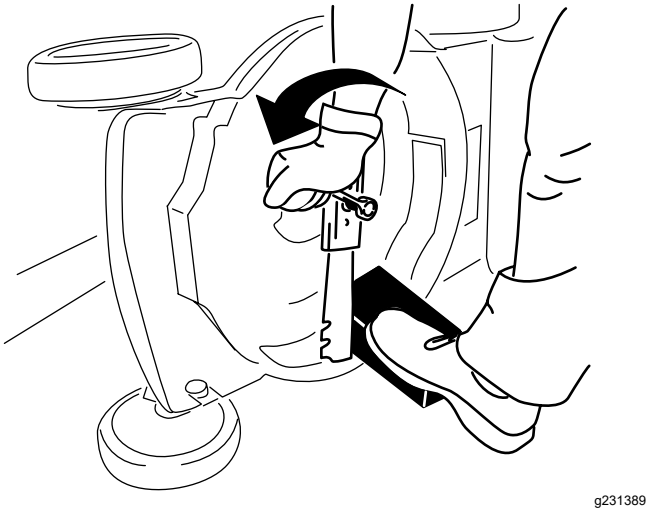

Obrázok 32

4. Demontujte čepeľ a odložte všetok montážny hardvér (Obrázok 32).
5. Namontujte novú čepeľ a všetok montážny hardvér (Obrázok 33).

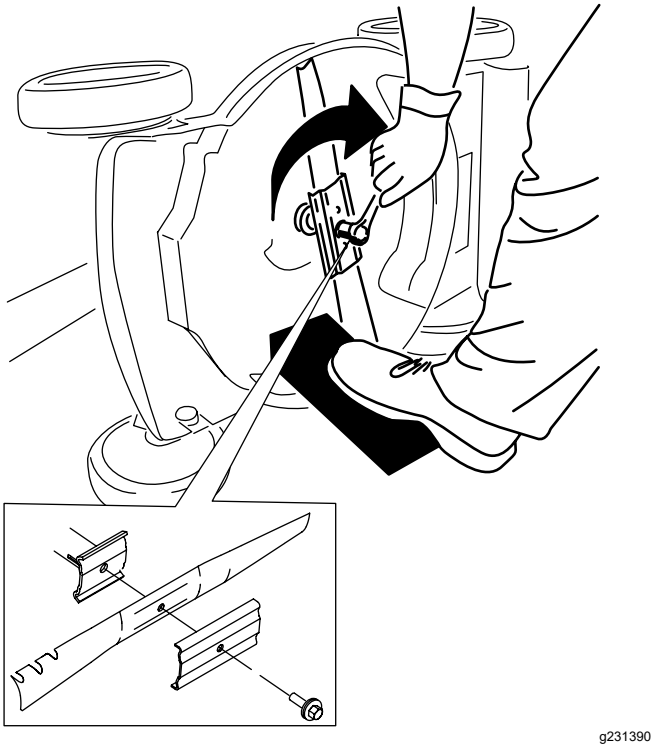

Obrázok 33

Dôležité: **Zaoblené časti čepele umiestnite tak, aby smerovali k plášťu stroja.**

6. **Pomocou momentového kľúča utiahnite skrutku čepele momentom 82 N·m.**

Nastavenie pojazdu

Len pre modely s pojazdom

Pri každej montáži nového kábla pojazdu alebo keď je pojazd nesprávne nastavený, nastavte pojazd.

1. Otočením nastavovacej matice proti smeru hodinových ručičiek uvoľnite nastavenie kábla (Obrázok 34).

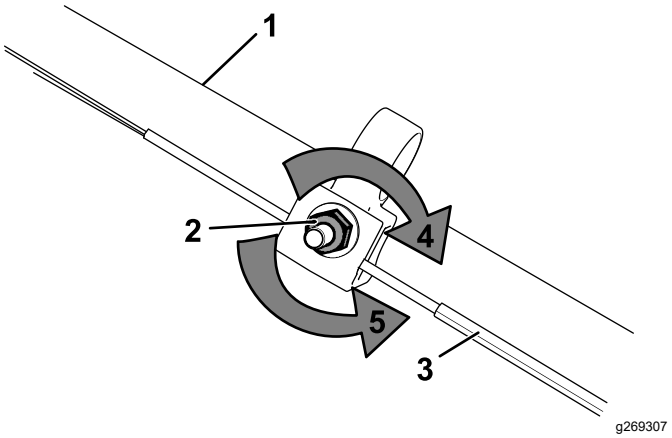

Obrázok 34

1. Rukoväť (ľavá strana)
2. Nastavovacia matica
3. Kábel pojazdu
4. Otočením matice v smere hodinových ručičiek nastavenie utiahnete.
5. Otočením matice proti smeru hodinových ručičiek nastavenie uvoľníte.

2. Napnutie kábla (Obrázok 34) nastavte tak, že ho potiahnete dozadu alebo dopredu a podržíte ho v danej polohe.

   Poznámka: Trakciu zvýšite potiahnutím kábla smerom k motoru. Odtiahnutím kábla smerom od motora sa trakcia zníži.

3. Otočením nastavovacej matice v smere hodinových ručičiek utiahnite nastavenie kábla.

   Poznámka: Maticu pevne utiahnite kľúčom.

Uskladnenie

Stroj skladujte na chladnom, čistom a suchom mieste.

Bezpečnosť pri skladovaní

Pred nastavením, servisom, čistením alebo uskladnením stroj vždy vypnite, odstráňte tlačidlo elektrického štartéra (ak je súčasťou výbavy), počkajte, kým sa úplne nezastavia všetky pohyblivé diely, a nechajte stroj vychladnúť.

Príprava stroja na uskladnenie

1. Počas posledného dopĺňania paliva v danom roku doň pridajte stabilizátor paliva (ako napr. Toro Premium Fuel Treatment) podľa pokynov na štítku.
2. Správnym spôsobom zlikvidujte všetko nepoužité palivo. Recyklujte ho podľa miestnych predpisov alebo ho použite v automobile.

   Dôležité: **Staré palivo v nádrži je hlavnou príčinou problémov so štartovaním. Neskladujte palivo bez stabilizátora paliva dlhšie ako 30 dní a stabilizované palivo neskladujte dlhšie, ako to odporúča výrobca daného stabilizátora paliva.**
3. Nechajte stroj pracovať, až kým sa nevypne kvôli spotrebovaniu všetkého paliva.
4. Znova naštartujte motor a nechajte ho v prevádzke, až kým sa nevypne. Keď už motor nebudete môcť naštartovať, je dostatočne suchý.
5. Odpojte kábel od zapaľovacej sviečky a pripojte kábel k upevňovaciemu stĺpiku (ak je súčasťou výbavy) a odstráňte tlačidlo elektrického štartéra (ak je súčasťou výbavy).
6. Vyberte zapaľovaciu sviečku, cez otvor na zapaľovaciu sviečku nalejte 30 ml motorového oleja a niekoľkokrát pomaly potiahnite lanko navíjacieho štartéra, aby sa olej dostal do celého valca, vďaka čomu sa zabráni korózii valca počas obdobia nepoužívania kosačky.
7. Voľne namontujte zapaľovaciu sviečku.
8. Utiahnite všetky matice a skrutky.
9. **Iba modely s elektrickým štartérom:** Nabíjajte batériu 24 hodín, potom odpojte nabíjačku batérie a uskladnite stroj na nevykurovanom mieste. Ak musíte stroj uskladniť na vykurovanom mieste, musíte každých 90 dní nabíjať batériu. Pozrite si časť Nabíjanie batérie (strana 21).

Ukončenie uskladnenia stroja

1. **Iba modely s elektrickým štartérom:** Nabíjajte batériu 24 hodín; pozrite si časť Nabíjanie batérie (strana 21).
2. Skontrolujte a dotiahnite všetky príchytky.
3. Vyberte zapaľovaciu sviečku a motor rýchlo pretočte potiahnutím za rukoväť navíjacieho štartéra, aby ste z valca vyfúkli prebytočný olej.
4. Nainštalujte zapaľovaciu sviečku a utiahnite ju momentom 20 N·m.
5. Vykonajte potrebné postupy údržby. Pozrite si časť Údržba (strana 19).
6. Skontrolujte hladinu motorového oleja. Pozrite si časť Kontrola hladiny motorového oleja (strana 10).
7. Palivovú nádrž naplňte čerstvým palivom. Pozrite si časť Plnenie palivovej nádrže (strana 9).
8. K zapaľovacej sviečke pripojte drôt.

Poznámky:

Poznámky:

Upozornenie o ochrane osobných údajov pre EHP/Spojené kráľovstvo

Spôsob, akým spoločnosť Toro využíva vaše osobné údaje

Spoločnosť The Toro Company (ďalej uvádzané ako „spoločnosť Toro“) rešpektuje vaše súkromie. Keď nakupujete naše produkty, môžeme zhromažďovať určité vaše osobné údaje, a to priamo od vás alebo prostredníctvom miestnej pobočky alebo predajcu spoločnosti Toro. Spoločnosť Toro využíva tieto informácie na plnenie zmluvných záväzkov, ako je napríklad registrácia záruky, spracovanie žiadosti o poskytnutie záruky alebo skontaktovanie sa s vami v prípade stiahnutia produktu z trhu, a na legitímne obchodné účely, ako je napríklad zvyšovanie spokojnosti zákazníkov, skvalitňovanie produktov alebo poskytovanie informácií o produktoch, ktoré vás môžu zaujímať. Spoločnosť Toro môže poskytnúť vaše údaje svojim pobočkám, sesterským spoločnostiam, predajcom alebo iným obchodným partnerom v súvislosti s ktoroukoľvek z týchto činností. Osobné údaje môžeme zverejniť aj v prípade, keď to vyžaduje zákon alebo v súvislosti s predajom, kúpou alebo zlúčením určitého podniku. Vaše osobné údaje nikdy nepredáme žiadnej inej spoločnosti na marketingové účely.

Uchovávanie vašich osobných údajov

Spoločnosť Toro bude uchovávať vaše osobné údaje dovtedy, kým to bude relevantné na vyššie uvedené účely a v súlade so zákonnými požiadavkami. Ďalšie informácie o platných lehotách uchovávania vám poskytneme na adrese legal@toro.com.

Záväzok spoločnosti Toro týkajúci sa bezpečnosti

Vaše osobné údaje sa môžu spracúvať v USA alebo inej krajine, v ktorej môžu platiť menej prísne zákony na ochranu údajov ako v krajine vášho bydliska. Pri každom prenose vašich údajov mimo územia krajiny vášho bydliska podnikneme kroky požadované zo zákona na zaručenie vhodnej ochrany vašich údajov a zaistenia ich bezpečného prenosu.

Prístup a oprava

Môžete mať právo opraviť alebo revidovať svoje osobné údaje, prípadne namietať voči ich spracovaniu či obmedziť prístup k nim. V takom prípade napíšte e-mail na adresu legal@toro.com. Ak máte obavy súvisiace so spôsobom, akým spoločnosť Toro spracúva vaše údaje, odporúčame vám, aby ste sa v tejto záležitosti obrátili priamo na nás. Upozorňujeme, že osoby s trvalým pobytom v Európe majú právo podať sťažnosť na príslušný úrad na ochranu údajov.

TORO®

Count on it.