Form No. 3469-348 Rev A

Kit de taquímetro y velocímetro

Vehículo utilitario Workman® HD con número de serie 405800000 y posteriores

Nº de modelo 161-5355

Instrucciones de instalación

Instalación

Piezas sueltas

Utilice la tabla siguiente para verificar que no falta ninguna pieza.

Descripción	Cant.	Uso
No se necesitan piezas	–	Preparar la máquina.
Cuadro de instrumentos	1	Instalación del cuadro de instrumentos.
Sensor de velocidad	1	Instalación del sensor de velocidad.
Rueda del sensor magnético Soporte del sensor magnético Perno de cabeza hexagonal (⅜" × ¾") Tuerca (⅜") Sensor magnético Contratuerca	1 1 1 1 1 1	Instalación del sensor magnético.
No se necesitan piezas	–	Finalización de la instalación.

Preparación de la máquina

1. Aparque la máquina en una superficie nivelada.
2. Ponga el freno de estacionamiento.
3. Apague el motor y retire la llave.
4. Retire el cable positivo (+) de la batería.
5. Retire el capó; consulte el *Manual del operador* de la máquina.

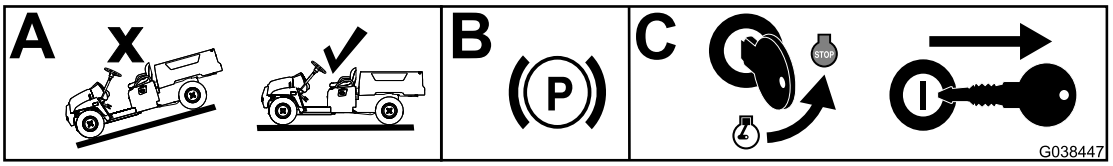

g038447

Figura 1

© 2024—The Toro® Company
8111 Lyndale Avenue South
Bloomington, MN 55420

Registre su producto en www.Toro.com.

Traducción del original (ES)
Impreso en EE. UU.
Reservados todos los derechos

3469-348

Instalación del cuadro de instrumentos

1. Desenchufe el conector del arnés de cables del cuadro de instrumentos.

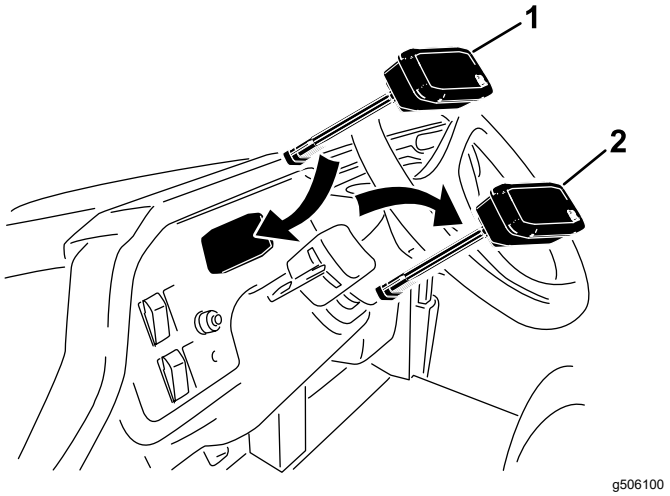

Figura 2

1. Cuadro de instrumentos nuevo
2. Cuadro de instrumentos antiguo

2. Para retirar el cuadro de instrumentos del salpicadero, apriete las pestañas de montaje del cuadro y empújelo hacia fuera a través del hueco del salpicadero.
3. Instale a presión el cuadro de instrumentos nuevo en el hueco del salpicadero y conecte entre sí los conectores del arnés.

Instalación del sensor de velocidad

1. Retire el perno que sujeta el tapón a la parte superior de la transmisión. Retire y deseche el tapón, pero guarde el perno para su reutilización.

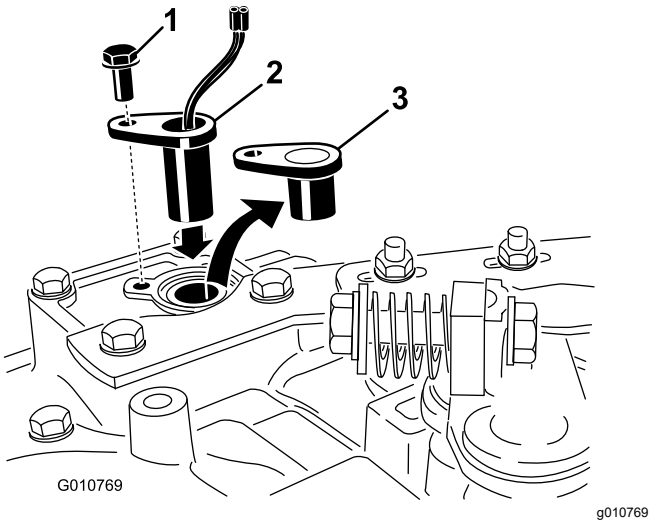

Figura 3

1. Perno
2. Sensor de velocidad
3. Tapón

2. Introduzca el sensor de velocidad en la parte superior de la transmisión y sujételo con el perno que retiró anteriormente.
3. En el arnés principal del vehículo, localice el conector del sensor de velocidad y enchúfelo en el sensor.

Instalación del sensor magnético

1. Retire la arandela y la tuerca del cigüeñal del motor.

   Nota: No retire la polea.

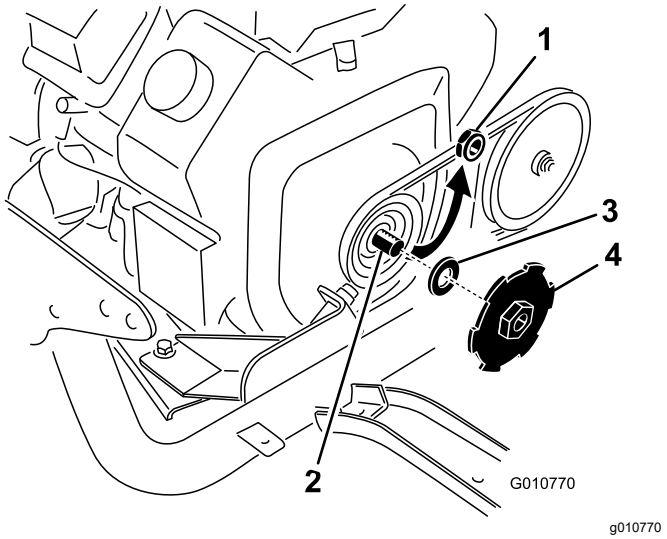

Figura 4

1. Tuerca
2. Aplicar Loctite® azul aquí
3. Arandela existente
4. Rueda del sensor magnético

2. Aplique Loctite azul a la rosca del cigüeñal.
3. Enrosque la arandela existente y la rueda del sensor magnético en el cigüeñal y apriétela a 101 N·m (75 pies-libra).
4. Retire el perno de montaje delantero derecho del motor. Guarde el perno para su reutilización.

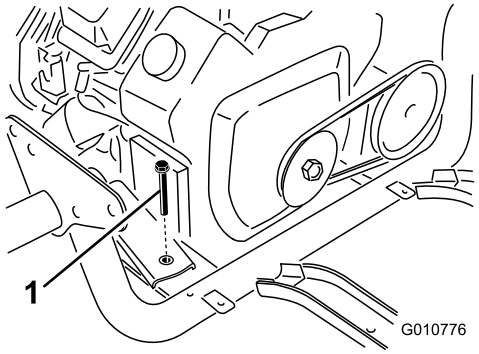

g010776

Figura 5

1. Perno de montaje del motor

5. Instale el soporte del sensor magnético en el soporte del motor con un perno de cabeza hexagonal nuevo y el perno que retiró anteriormente.

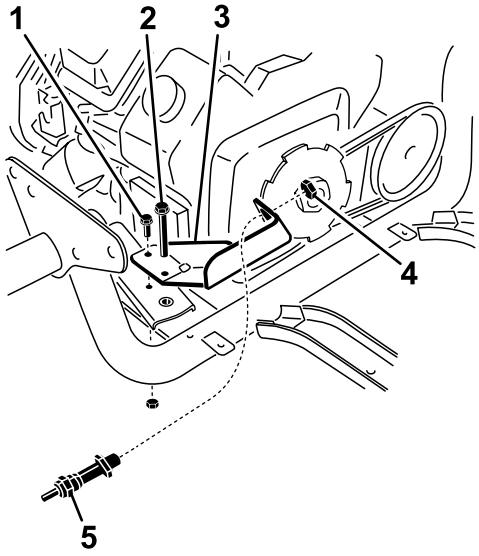

g506249

Figura 6

1. Perno de cabeza hexagonal nuevo
2. Perno de montaje del motor
3. Soporte del sensor magnético
4. Contratuerca
5. Sensor magnético

6. Instale provisionalmente el sensor magnético en el soporte del sensor con la contratuerca.
7. Ajuste el sensor hacia dentro o hacia fuera hasta que la distancia entre el extremo del sensor y la rueda sea de 1.5-3 mm (0.06"-0.12"). Apriete las contratuercas cuando obtenga el ajuste correcto.

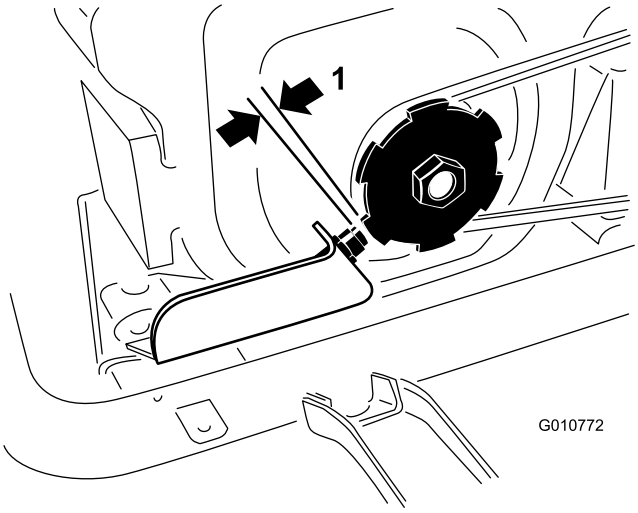

g010772

Figura 7

1. Distancia de 1.5-3 mm (0.06"-0.12")

8. En el arnés principal del vehículo, localice el conector del sensor magnético y enchúfelo en el sensor.

Finalización de la instalación

1. Conecte el cable positivo (+) a la batería.
2. Verifique el funcionamiento, y vuelva a ajustar si es necesario.



Count on it.