Form No. 3453-880 Rev B

Count on it.

Manualul utilizatorului

Aerator ProCore® 648

Nr. model 09200—Nr. serie 410100000 şi Sus

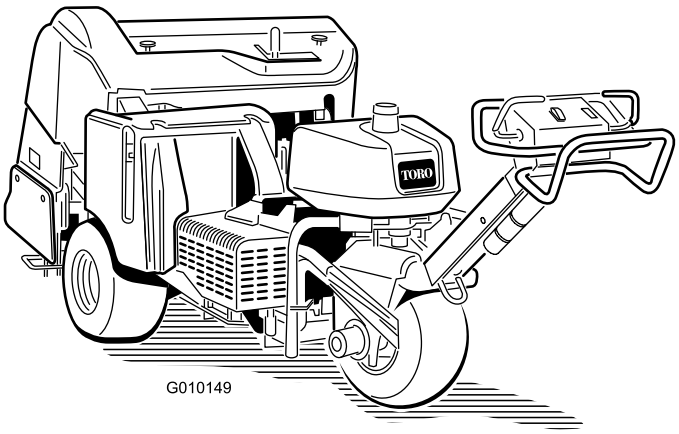

Înregistraţi-vă la www.Toro.com.
Instrucţiuni originale (RO)

3453-880

Produsul respectă toate directivele europene relevante; pentru detalii, consultai Declaraia de conformitate (DC) separată specifică produsului.

Deoarece în unele zone există reglementări locale, naţionale sau federale conform cărora este necesară utilizarea unui parascântei pe motorul acestei maşini, un parascântei este disponibil ca opţiune. Dacă doriţi un sistem parascântei, contactaţi distribuitorul autorizat Toro. Parascânteile originale Toro sunt aprobate de Serviciul Forestier American (USDA Forestry Service).

Manualul operatorului motorului, ataşat, cuprinde informaţii cu privire la Agenţia pentru Protecţia Mediului din SUA (EPA) şi Reglementarea privind Controlul Emisiilor în California pentru sistemele de emisie, întreţinere şi garanţie. Piesele de schimb pot fi comandate prin intermediul fabricantului motorului.

⚠ ATENŢIE

CALIFORNIA
Propunere 65 Avertismente

Evacuările motorului conţin substanţe chimice cunoscute în Statul California ca substanţe care cauzează cancerul, defectele de naştere sau daunele sistemului reproductiv.

Picioarele de susţinere, bornele bateriei şi accesoriile similare conţin plumb şi compuşi de plumb cunoscuţi în Statul California ca substanţe care cauzează cancer şi daune ale sistemului reproductiv. Spălaţi-vă mâinile după utilizare.

Introducere

Această maină este condusă manual de un operator i este destinată a fi utilizată de operatori profesioniti, implicai în aplicaii comerciale. Maina este concepută în principal pentru aerarea suprafeelor mari, bine întreinute din parcuri, terenuri de golf, terenuri de sport i spaii comerciale. Utilizarea acestui produs în alte scopuri decât cele intenionate poate fi periculoasă pentru dumneavoastră i pentru alte persoane.

Citii cu atenie aceste informaii pentru a învăa despre modul corespunzător de utilizare i întreinere a produsului i pentru a evita rănirea personală i deteriorarea produsului. Avei responsabilitatea de a utiliza produsul în mod corespunzător i sigur.

Vizitai site-ul www.Toro.com pentru sigurana produsului i materiale de instruire privind utilizarea, informaii privind accesoriile, ajutor la căutarea unui distribuitor sau pentru înregistrarea produsului.

De fiecare dată când aveţi nevoie de service, piese originale Toro sau informaţii suplimentare, contactaţi un centru de service autorizat sau departamentul Servicii Clienţi Toro şi pregătiţi numărul de model sau de serie al produsului. Figura 1 indică locaia numărului de model sau de serie pe produs. Scrieţi numerele în spaţiul furnizat.

Important: **Putei scana codul QR de pe plăcua cu numărul de serie (dacă este disponibil) cu ajutorul unui dispozitiv mobil pentru a accesa date despre garanie, piese i alte informaii despre produs.**

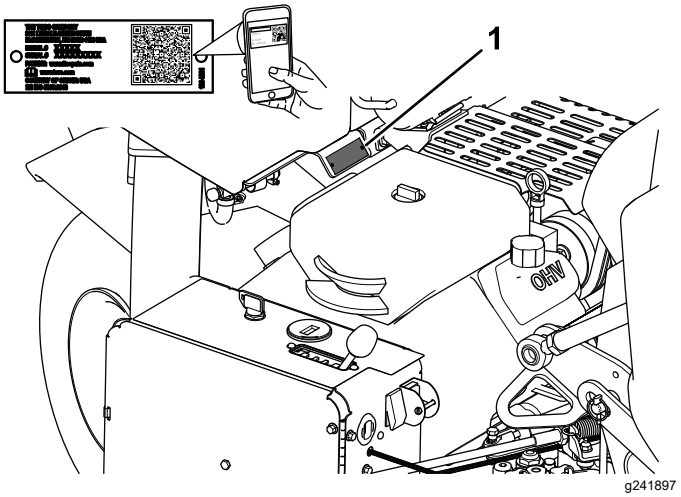

Figura 1

1. Locaţia numerelor de model şi de serie

Nr. model _____

Nr. serie _____

Acest manual identifică potenialele pericole i conine mesaje de sigurană identificate prin simbolul de alertă de sigurană (Figura 2), semnalizând un pericol care poate cauza rănirea gravă sau moartea dacă nu respectai următoarele măsuri de precauie recomandate.

g000502

Figura 2
Simbolul de alertă de sigurană

Acest manual utilizează 2 cuvinte pentru a evidenia informaiile. **Important** atrage atenia asupra

© 2024—The Toro® Company
8111 Lyndale Avenue South
Bloomington, MN 55420

Contactaţi-ne la www.Toro.com.
Tipărit în SUA
Toate drepturile rezervate

informaiilor mecanice speciale i **Notă** accentuează informaiile generale care necesită atenie specială.

Cuprins

Siguranţă în funcţionare 4
Sigurana generală 4
Decal-uri instrucţionale şi de siguranţă 4
Reglare 9
1 Montarea roilor spate 10
2 Montarea mânerului 10
3 Fixarea capotei spate (doar maini CE) 11
4 Fixarea capacului curelei (doar maini CE) 11
5 Aplicarea autocolantului cu CE i a autocolantului cu anul de fabricaie 12
6 Montarea suporilor pentru dini, a proteciilor pentru gazon i a dinilor 12
7 Încărcarea bateriei 13
Rezumat al produsului 13
Comenzi 13
Specificaţii 16
Dispozitive de ataare/Accesorii 16
Înainte de utilizare 17
Sigurana înainte de utilizare 17
Completarea nivelului de combustibil 17
Efectuarea operaiunilor zilnice de întreinere 18
Sistemul de blocare de sigurană 18
În timpul utilizării 18
Sigurana în timpul utilizării 18
Sigurana în pantă 19
Pornirea motorului 19
Oprirea motorului 19
Utilizarea mainii 20
Setarea adâncimii de carotaj 20
Utilizarea marcatorului de linie 20
Susinerea capului de carotaj cu elementul de blocare de service 21
Setarea manuală a funciei de urmărire contur sol 21
Montarea suporilor pentru dini, a proteciilor pentru gazon i a dinilor 22
Înlocuirea dinilor 23
Reglarea transferului greutăii 23
Adăugarea unei greutăi suplimentare 24
Împingerea/tragerea manuală a mainii 24
Resetarea circuitului de control al sistemului 25
Deplasarea mainii atunci când este coborât capul de carotaj 25
Indicaţii de exploatare 26
După utilizare 29
Sigurana după utilizare 29
Curăarea mainii 29
Identificarea punctelor de legare 29
Transportul mainii 30
Întreţinere 31
Sigurană în timpul întreinerii 31
Program(e) de întreţinere recomandat(e) 31
Listă de verificare pentru întreinerea zilnică 32
Proceduri permanente 33
Ridicarea mainii 33
Lubrifiere 34
Verificarea rulmenilor capului de carotaj 34
Întreţinere motor 35
Măsuri de sigurană pentru motor 35
Lucrări de service pentru filtrul de aer 35
Specificaie ulei de motor 36
Verificarea nivelului uleiului de motor 36
Înlocuirea uleiul de motor i a filtrului 37
Lucrări de service pentru bujii 38
Curăarea scutului de motor 38
Întreţinerea sistemului de carburant 39
Înlocuirea filtrului de combustibil 39
Golirea rezervorului de combustibil 39
Întreţinerea sistemului electric 40
Sigurană privind sistemul electric 40
Încărcarea bateriei 40
Lucrări de service pentru baterie 42
Verificarea siguranelor 43
Modulul de control al aeratorului (ACM) 43
Întreţinerea sistemului de angrenaj 44
Verificarea presiunii din anvelope 44
Reglarea unităii de traciune pentru poziia Neutră 44
Întreţinerea bandei 45
Reglarea curelei pompei 45
Verificarea curelelor 46
Întreţinerea sistemului de control 46
Resetarea sistemului de urmărire a conturului solului 46
Întreţinerea sistemului hidraulic 47
Sigurană privind sistemul hidraulic 47
Verificarea conductelor hidraulice 47
Specificaii cu privire la uleiul hidraulic 47
Verificarea nivelului de ulei hidraulic 48
Schimbarea uleiului i a filtrelor hidraulice 49
Porturile de testare a sistemului hidraulic 50
Întreinerea aeratorului 50
Verificarea cuplului de strângere al elementelor de fixare 50
Reglarea proteciilor laterale 50
Înlocuirea proteciilor pentru gazon 51
Reglarea distanei dintre orificii 51
Sincronizarea capului de carotaj 52
Depozitare 52
Înlăturarea defecţiunilor 54

Siguranţă în funcţionare

Sigurana generală

Acest produs poate provoca vătămări corporale. Urmai întotdeauna instruciunile de sigurană pentru a evita rănirea gravă.

- Trebuie să citii i să înelegei coninutul acestui *Manual al operatorului* înainte de a porni maina.
- Utilizai maina cu foarte mare atenie. Nu vă angrenai în nicio activitate care vă poate distrage atenia; în caz contrar, se pot înregistra pagube materiale sau vătămări corporale.
- Nu vă sprijinii mâinile sau picioarele în apropierea componentelor aflate în micare.
- Nu utilizai maina fără toate apărătoarele i alte dispozitive de protecie montate i funcionând pe aceasta.
- inei maina departe de trecători în timp ce este în micare.
- Staţi la distanţă de orice gură de descărcare. ineţi trecătorii i animalele de companie la o distanţă sigură faţă de maşină.
- inei copiii departe de zona de utilizare. Nu lăsaţi niciodată copii să utilizeze maşina.
- Oprii maina, oprii motorul, acionai frâna de parcare, scoatei cheia i ateptai ca toate piesele în micare să se oprească înainte de a efectua lucrări de întreinere, alimentarea sau decolmatarea mainii.

Utilizarea sau întreinerea necorespunzătoare a acestei maini poate cauza accidentări. Pentru a reduce riscul de accidentare, respectai aceste instruciuni de sigurană i acordai întotdeauna atenie simbolului de alertă privind sigurana ⚠, care înseamnă Atenie, Avertisment sau Pericol – instruciune privind sigurana personală. Nerespectarea acestor instruciuni poate cauza vătămări corporale sau moartea.

Decal-uri instrucţionale şi de siguranţă

Instruciunile i autocolantele cu informaii privind sigurana sunt uor vizibile pentru operator i sunt amplasate lângă orice zonă cu potenial risc. Înlocuii orice autocolant care este deteriorat sau lipsete.

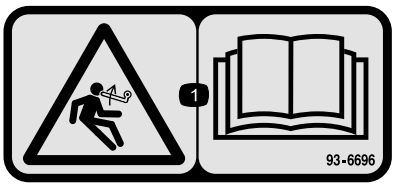

decal93-6696

93-6696

1. Pericol de acumulare de energie – citii *Manualul operatorului*.

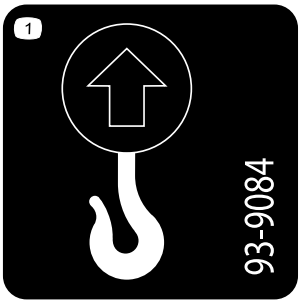

decal93-9084

93-9084

1. Punct de ridicare
2. Punct de legare

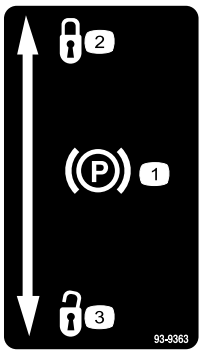

decal93-9363

93-9363

1. Frână de parcare
2. Blocare
3. Deblocare

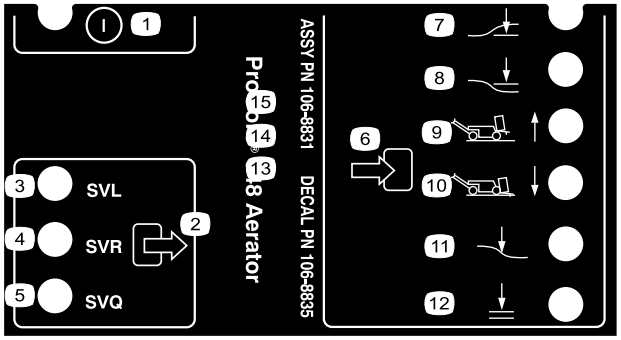

decal106-8835

106-8835

1. Pornire/oprire
2. Ieire
3. Coborâre electrovalvă
4. Ridicare electrovalvă
5. Electrovalvă rapidă
6. Intrare
7. Coborâre cap
8. Ridicare cap
9. Transport (1)
10. Aerare (4)
11. Urmărire contur sol
12. Coborâre permisă

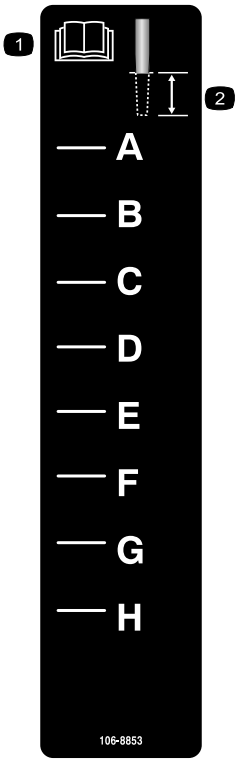

decal106-8853

106-8853

1. Citii *Manualul operatorului*.
2. Adâncime carotaj

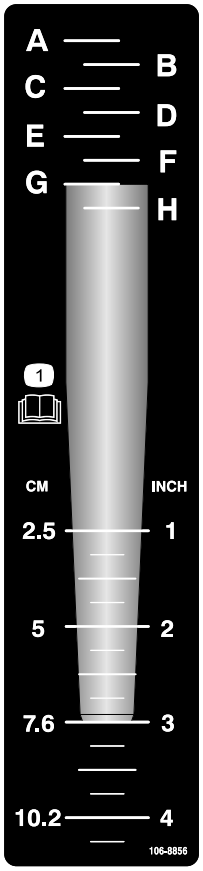

decal106-8856

106-8856

1. Citii *Manualul operatorului.*

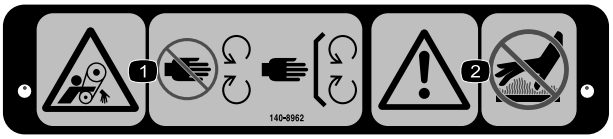

decal140-8962

140-8962

1. Pericol de prindere, curea – păstrai distana faă de piesele mobile; lăsai toate apărătorile montate.
2. Avertisment - nu atingei suprafeele fierbini.

decal107-7555

107-7555

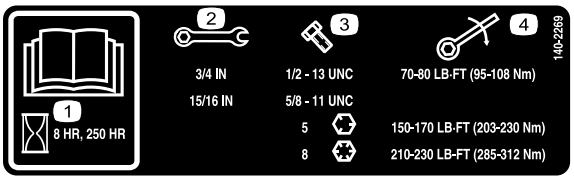

decal140-2269

140-2269

1. Citii *Manualul operatorului*.
2. Dimensiune cheie
3. Dimensiune urub
4. Cuplu

---

decalbatterysymbols

Simboluri pentru baterie

Pe baterie se află unele sau toate aceste simboluri.

1. Pericol de explozie
2. Focul, flăcările deschise sau fumatul sunt strict interzise
3. Lichid caustic/pericol de arsuri chimice
4. Purtai protecie pentru ochi.
5. Citii *Manualul operatorului*.
6. inei trecătorii la distană faă de baterie.
7. Purtai protecie pentru ochi; gazele explozive pot cauza orbire i alte răni.
8. Acidul din baterie poate cauza orbire sau arsuri grave.
9. Clătii imediat ochii cu apă i solicitai rapid asistenă medicală.
10. Conine plumb; nu eliminai

---

decal133-8062

133-8062

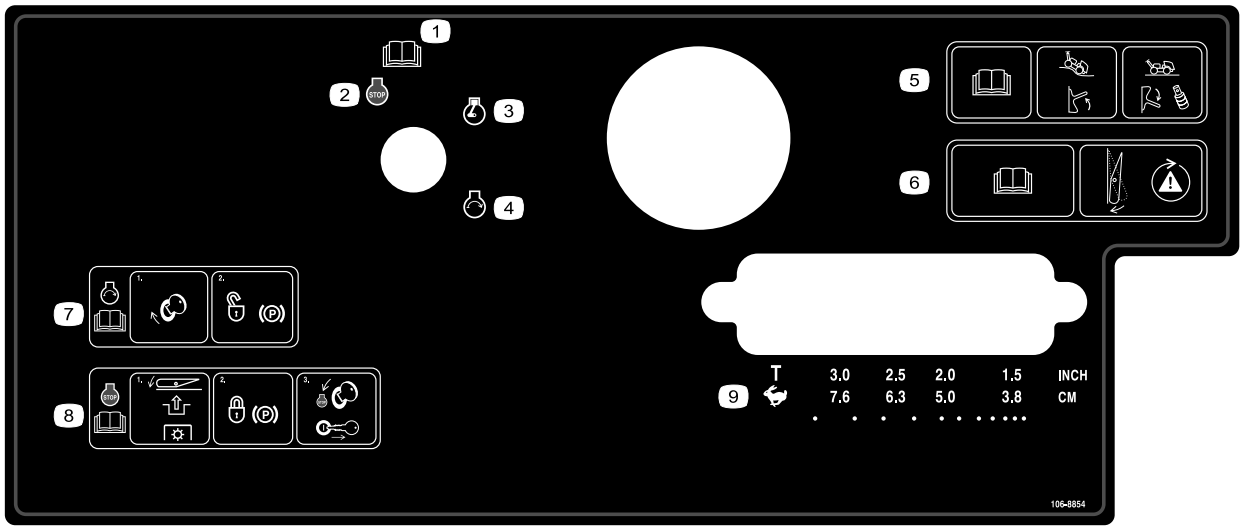

decal106-8854

106-8854

1. Citii *Manualul operatorului*.
2. Motor - oprire
3. Motor – funcionare
4. Motor – pornire
5. Citii *Manualul operatorului*; deplasai comutatorul în sus pentru a porni urmărirea conturului solului; deplasai comutatorul în jos i montai distanierele pentru a opri urmărirea conturului solului.
6. Citii *Manualul operatorului*; apăsai comutatorul pentru a testa sistemul de siguranță.
7. Pentru a porni motorul, rotii cheia de contact i deblocai frâna de parcare; citii *Manualul operatorului*.
8. Pentru a opri motorul, apăsai comutatorul pentru a decupla priza de putere, blocai frâna de parcare, rotii cheia de contact în poziia Stop i îndepărtai-o; citii *Manualul operatorului*.
9. Transport sau selectarea distanei dintre orificii

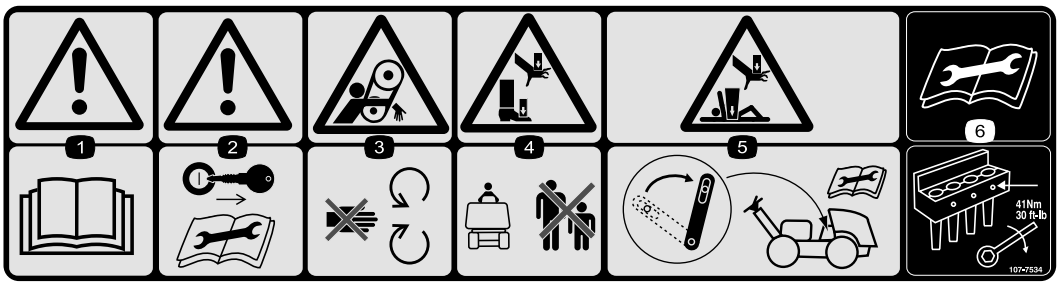

decal107-7534

107-7534

1. Avertisment - citii *Manualul operatorului*.
2. Avertisment – scoatei cheia înainte de efectuarea lucrărilor de întreinere.
3. Pericol de prindere, curea – păstrai distana faă de piesele mobile.
4. Pericol de strivire a mâinilor sau picioarelor – inei trecătorii la distană.
5. Pericol de strivire a mâinilor sau a corpului - cuplai elementul de blocare de service înainte de a efectua lucrările de întreinere.
6. Citii *Manualul operatorului* înainte de a efectua lucrările de întreinere - strângei uruburile de fixare a dinilor la un cuplu de 41 N·m.

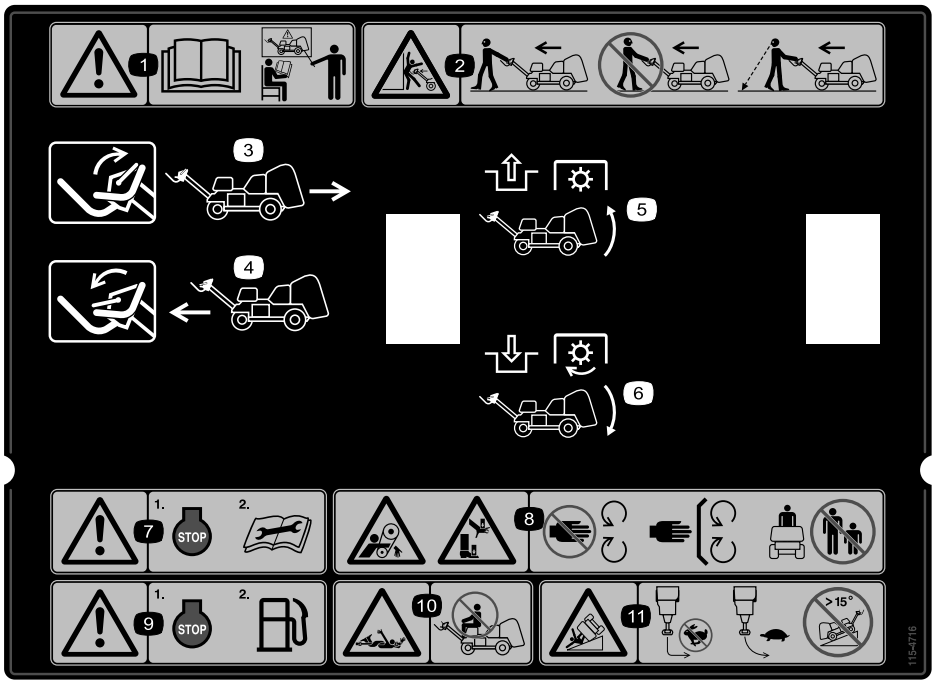

decal115-4716

115-4716

1. Avertisment - citii *Manualul operatorului*; nu operai această mină dacă nu suntei instruit în acest sens.
2. Pericol de strivire - mergei în faă i cu faa spre înainte în timp ce utilizai maina; nu mergei cu spatele i cu faa spre o parte când utilizai maina; privii în spate când mergei cu spatele în timp ce utilizai maina.
3. Deplasai maneta în sus pentru a conduce cu spatele.
4. Deplasai maneta în jos pentru a conduce în faă.
5. Decuplai priza de putere i ridicai capul
6. Cuplai priza de putere i coborâi capul
7. Avertisment - opriţi motorul înainte de efectuarea lucrărilor de întreinere.
8. Pericol de prindere, curea - pericol de strivire a mâinilor sau picioarelor - păstrai distana faă de piesele mobile, lăsai toate apărătorile i proteciile montate; ineţi trecătorii la distanţă.
9. Avertisment - opriţi motorul înainte de alimentare cu combustibil.
10. Pericol de prindere, arbore - nu transportai pasageri.
11. Pericol de răsturnare - nu virai brusc la viteze mari; virai cu viteze reduse; nu conducei maina pe pante mai mari de 15°.

Reglare

Părţi cu ajustaj larg

Verificaţi în tabelul de mai jos dacă toate piesele au fost trimise.

Procedură	Descriere	Cant.	Folosinţă
1	Ansamblu roată	2	Montarea roilor spate.
2	Contrapiuliţă (½") Ghidaj pentru cabluri urub (5/16 x ½")	3 1 2	Montarea mânerului.
3	Element de blocare urub cu cap hexagonal complet filetat aibă de blocare internă a dintelui	2 2 2	Fixarea capotei spate (doar maini CE).
4	nur Nit pop urub (¼ x 1") Contrapiuliă (¼")	1 1 1 1	Fixarea capacului curelei (doar maini CE).
5	Autocolant cu CE Autocolant cu anul de fabricaie	1 1	Aplicarea autocolantului cu CE i a autocolantului cu anul de fabricaie.
6	Nu s-au solicitat piese.	–	Montarea suporilor pentru dini, a proteciilor pentru gazon i a dinilor.
7	Nu s-au solicitat piese.	–	Încărcarea bateriei.

Părţi adiţionale şi dischete

Descriere	Cant.	Folosinţă
Cheie de contact	2	Pornirea mainii
Clemă de protecie pentru gazon Piuliă cu guler	4 12	Montarea proteciilor pentru gazon.
Manualul operatorului Manualul operatorului motorului	1 1	Citii înainte de a utiliza maina.
Declaraie de conformitate	1	Certificare CE
Listă de verificare înainte de livrare	1	Asigurarea faptului că au fost finalizate toate procedurile de configurare înainte de livrare.

Notă: Partea frontală a mainii este acolo unde se află mânerul operatorului, aici fiind poziia normală a acestuia. Stânga i dreapta sunt determinate în direcia de deplasare, în timp ce mergei în faa mainii.

Notă: Pentru a ridica capul de carotaj după dezambalarea mainii, pornii motorul i apăsai butonul Resetare. Consultai Pornirea motorului (Pagină 19) i Resetarea circuitului de control al sistemului (Pagină 25) pentru mai multe informaii.

1

Montarea roilor spate

Piese solicitate pentru această procedură:

2	Ansamblu roată

Procedură

1. Îndepărtai cele 8 prezoane care fixează partea din spate a mainii de ambalaj.
2. Montai un ansamblu de roată pe fiecare butuc al roilor spate (Figura 3).

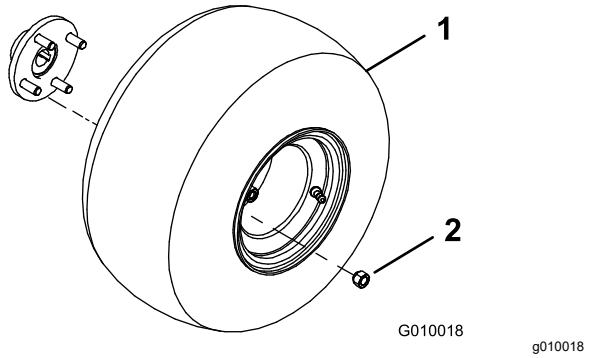

Figura 3

1. Ansamblu roată
2. Prezon

3. Montai prezoanele (Figura 3) i strângei-le la un cuplu de 61 - 75 N·m.
4. Dezumflai toate anvelopele la 0,83 bar.

2

Montarea mânerului

Piese solicitate pentru această procedură:

3	Contrapiuliţă (½")
1	Ghidaj pentru cabluri
2	urub (5/16 x ½")

Procedură

1. Rotii cu atenie mânerul spre partea din faă a mainii. Avei grijă să nu deteriorai cablurile.
2. Introducei tifturile de montare a mânerului în orificiile din furcă (Figura 4).

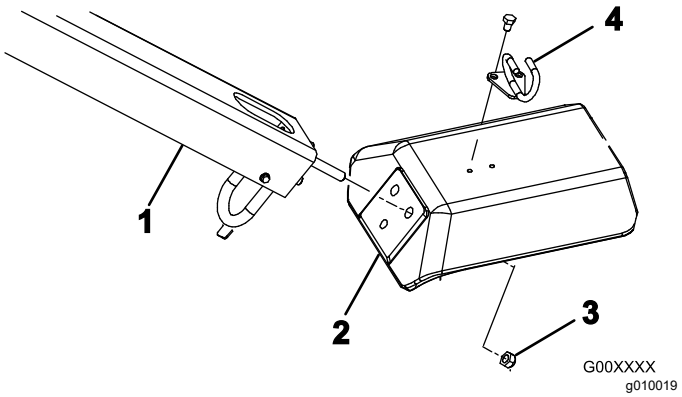

Figura 4

1. Mâner
2. Furcă
3. Contrapiuliă
4. Ghidaj pentru cabluri

3. Fixai tifturile pentru mâner la furcă (Figura 4) cu 3 contrapiulie (½").
4. Inserai ghidajul pentru cabluri în jurul cablurilor.
5. Montai ghidajul pentru cabluri la partea superioară a furcii (Figura 4) cu 2 uruburi (5/16 x ½").

3

Fixarea capotei spate (doar maini CE)

Piese solicitate pentru această procedură:

2	Element de blocare
2	urub cu cap hexagonal complet filetat
2	aibă de blocare internă a dintelui

Procedură

Dacă configurai această mină pentru utilizare în Uniunea Europeană (CE), fixai capota spate după cum urmează, pentru a respecta reglementările CE.

1. Montai un element de blocare peste elementele de blocare stânga i dreapta a capotei (Figura 5) cu un urub cu cap hexagonal complet filetat (2 în total).

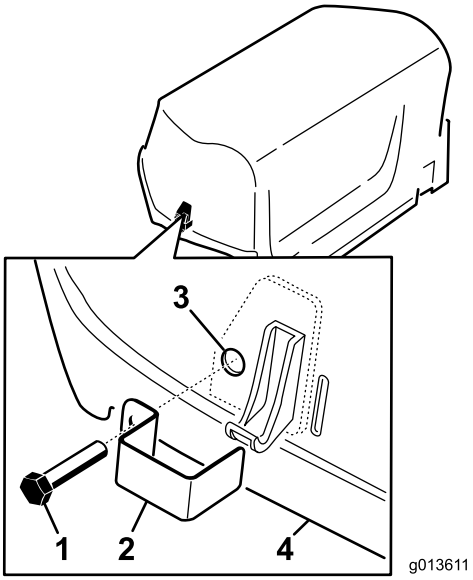

g013611

Figura 5

1. urub cu cap hexagonal complet filetat
2. Element de blocare
3. aibă de blocare internă (la interiorul capotei)
4. Capotă

2. Folosind un clete sau o cheie reglabilă, introducei o aibă de blocare internă pe fiecare urub (1 până la 2 spire) pentru a fixa uruburile (Figura 5).

4

Fixarea capacului curelei (doar maini CE)

Piese solicitate pentru această procedură:

1	nur
1	Nit pop
1	urub (¼ x 1")
1	Contrapiuliă (¼")

Procedură

În cazul în care configurai această mină pentru a fi conformă cu CE, fixai capacul curelei după cum urmează.

1. Localizai orificiul din capacul curelei de lângă maneta de blocare (Figura 6 i Figura 7).

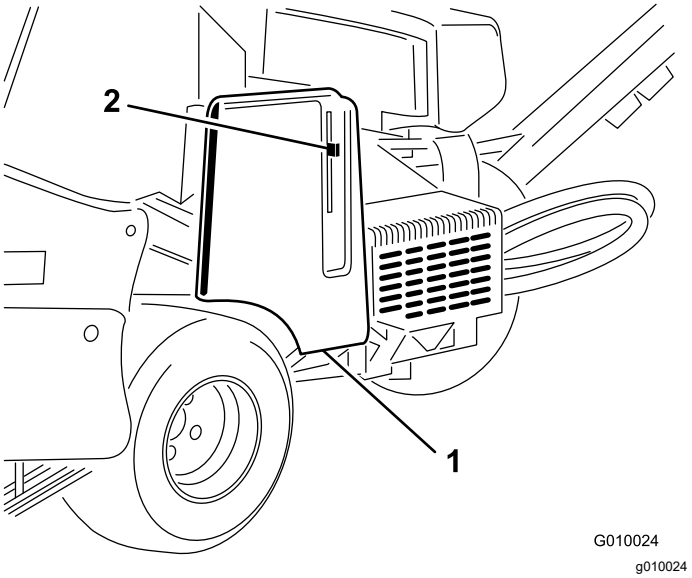

Figura 6

1. Capac curea
2. Manetă de blocare

2. Folosind orificiul din capacul curelei, montai ansamblul nurului cu un nit pop (Figura 7).

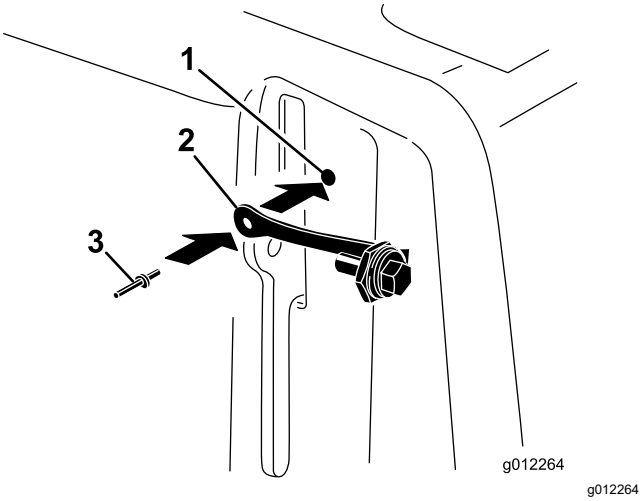

Figura 7

1. Orificiu capac curea
2. nur
3. Nit pop

3. Introducei urubul în maneta de blocare (Figura 8).

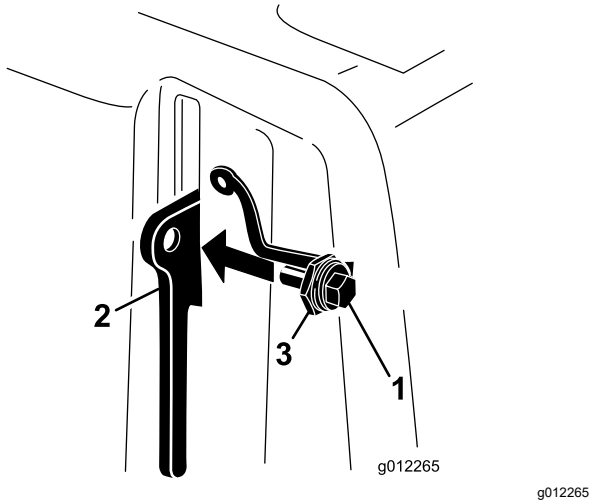

Figura 8

1. urub
2. Manetă de blocare
3. Piuliă

5

Aplicarea autocolantului cu CE i a autocolantului cu anul de fabricaie

Doar CE

Piese solicitate pentru această procedură:

1	Autocolant cu CE
1	Autocolant cu anul de fabricaie

Procedură

După îndeplinirea tuturor cerinelor pentru CE, aplicai autocolantul cu CE i autocolantul cu anul de fabricaie pe piciorul furcii (Figura 9).

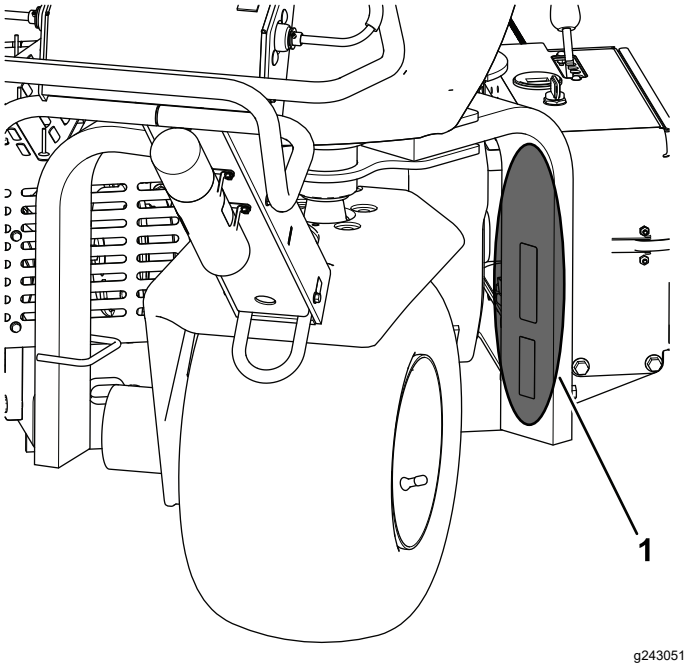

Figura 9

1. Aplicai autocolantele aici.

6

Montarea suporilor pentru dini, a proteciilor pentru gazon i a dinilor

Nu s-au solicitat piese

Procedură

Pentru mină este disponibilă o gamă largă de supori pentru dini, protecii pentru gazon i dini. Efectuai configuraia adecvată pentru utilizarea dumneavoastră, aa cum este descris în Montarea suporilor pentru dini, a proteciilor pentru gazon i a dinilor (Pagină 22).

7

Încărcarea bateriei

Nu s-au solicitat piese

Procedură

Încărcai bateria înainte de prima utilizare; consultai Încărcarea bateriei (Pagină 40).

Rezumat al produsului

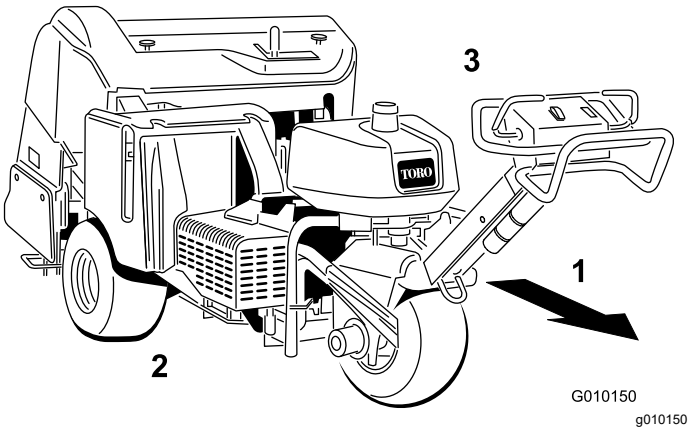

Figura 10

1. Înainte (sens de operare)
2. Partea dreaptă
3. Partea stângă

Comenzi

Familiarizai-vă cu toate comenzile înainte de a porni motorul i de a utiliza maina.

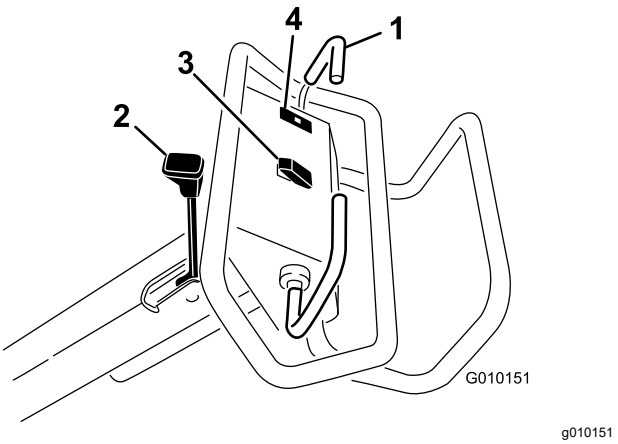

Figura 11

1. Manetă de traciune
2. Manetă frână de parcare
3. Comutator de ridicare, coborâre/cuplare
4. Lampă de avertizare presiune ulei

Manetă de traciune

Pentru deplasare în faă, deplasai spre faă maneta de traciune. Pentru deplasare în spate, deplasai maneta de traciune spre spate (Figura 11).

- Cu cât deplasai mai mult maneta, cu atât mai rapid se va deplasa maina.
- Pentru a opri maina, eliberaţi ambele manete de tracţiune.

Manetă frână de parcare

Important: **Cuplai întotdeauna frâna de parcare când oprii maina sau o lăsai nesupravegheată.**

- Pentru a cupla frâna de parcare, deplasai maneta frânei de parcare către mânerul operatorului (Figura 11).

  Notă: Este posibil să fie necesar să deplasai uor maina în faă sau în spate atunci când cuplai frâna de parcare.
- Pentru a elibera frâna de parcare, deplasai maneta acesteia în direcie opusă mânerului operatorului.

  Notă: Este posibil să fie necesar să deplasai uor maina în faă sau în spate atunci când eliberai frâna de parcare.

Lampă de avertizare presiune ulei

Lampa de avertizare presiune ulei (Figura 11) se aprinde atunci când presiunea uleiului de motor scade sub un nivel sigur. Dacă scade presiunea uleiului, oprii motorul i determinai cauza. Remediai orice deteriorare înainte de a porni motorul din nou.

Comutator de ridicare, coborâre/cuplare

Ridicare - apăsai partea superioară a comutatorului (Figura 11) pentru a ridica i pentru a decupla capul de carotaj. Motorul trebuie să funcioneze pentru a genera presiunea de ridicare. În cazul în care capul de carotaj este sub înălimea de transport, consultai Resetarea circuitului de control al sistemului (Pagină 25).

Coborâre/cuplare - apăsai partea inferioară a comutatorului (Figura 11) pentru a coborî i pentru a cupla capul de carotaj. Maneta de traciune trebuie să fie în poziia spre înainte pentru a activa comutatorul.

⚠ PERICOL

Când capul de carotaj funcionează, vă poate răni mâinile i picioarele.

Ţineţi mâinile i picioarele la distanţă de capul de carotaj. Asigurai-vă că în zona capului de carotaj nu există niciun obstacol înainte de a-l coborî.

Pentru a coborî capul de carotaj fără a-l cupla, rotii cheia de contact în poziia de FUNCIONARE (cu motorul oprit), deplasai maneta de traciune în poziia spre înainte i apăsai partea inferioară a comutatorului.

Comutator de contact i cheie

Utilizai comutatorul de contact (Figura 12) pentru a porni sau a opri maina. Comutatorul are 3 poziii:

- PORNIRE – rotii cheia de contact în sensul acelor de ceasornic în poziia START pentru a cupla demarorul.
- FUNCIONARE – când pornete motorul, eliberai cheia iar acesta se deplasează automat în poziia PORNIRE.
- OPRIRE - rotii cheia de contact în sens invers acelor de ceasornic în poziia OPRIRE pentru a opri motorul.

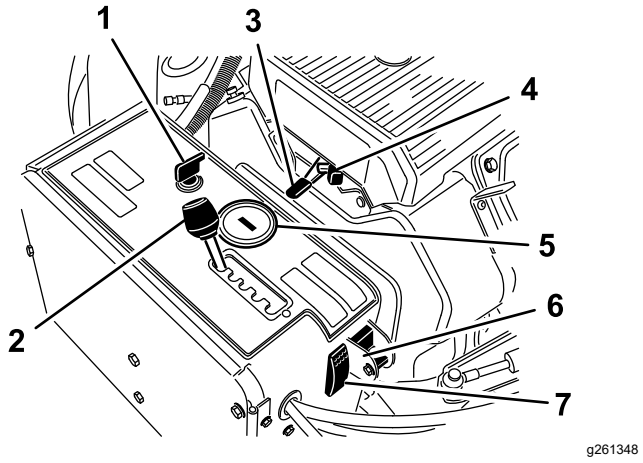

Figura 12

1. Comutator de contact i cheie
2. Manetă de distanare a aeratorului
3. Manetă de acceleraie
4. Şoc
5. Contor orar/tahometru
6. Comutator selector manual urmărire contur sol
7. Comutator resetare sistem

Manetă de distanare a aeratorului

Deplasai maneta de distanare a aeratorului (Figura 12) la distana dorită dintre orificii sau la T pentru transport.

Manetă de acceleraie

Utilizai maneta de acceleraie (Figura 12) pentru a controla turaia motorului. Deplasarea manetei de acceleraie spre înainte mărete turaia motorului (poziie pentru deplasare RAPIDĂ); deplasarea spre spate scade turaia motorului (poziie pentru deplasare LENTĂ). Turaia motorului reglează viteza capului de carotaj i controlează viteza de deplasare a mainii.

Contor orar/tahometru

- Când motorul se oprete, contorul orar/tahometrul (Figura 12) afiează numărul de ore în care a funcionat motorul.

- Când motorul funcionează, contorul orar/tahometrul afiează turaia motorului în rotaii pe minut (rpm).
- Contorul orar/tahometrul afiează următoarele memento-uri cu privire la întreinere:
  - După primele 50 de ore de funcionare i apoi la fiecare 100 de ore (de exemplu după 150, 250, 350 de ore etc.), ecranul afiează „CHG OIL” (SCHIMBARE ULEI) pentru a vă reaminti să schimbai uleiul de motor.
  - După fiecare 100 de ore (de exemplu după 100, 200, 300 etc.), ecranul afiează „SVC” pentru a vă reaminti să efectuai celelalte proceduri de întreinere pe baza unui program pentru 100, 200 sau 500 de ore.

    Notă: Aceste memento-uri sunt afiate începând cu 3 ore înainte de intervalul de service i sunt afiate intermitent la intervale regulate timp de 6 ore.

Şoc

Utilizai ocul la pornirea motorului rece (Figura 12).

Comutator selector manual urmărire contur sol

Rotii comutatorul în poziia în jos pentru a dezactiva funcia TrueCore (Figura 12). Îndepărtai urubul pentru a accesa comutatorul manual de urmărire contur sol.

Comutator resetare sistem

Apăsai comutatorul de resetare a sistemului (Figura 12) pentru a ridica capul de carotaj dacă maina este dezactivată (de exemplu dacă rămâne fără combustibil).

Ventil de închidere combustibil

Utilizai ventilul de închidere combustibil pentru a controla combustibilul din rezervorul de combustibil (Figura 13).

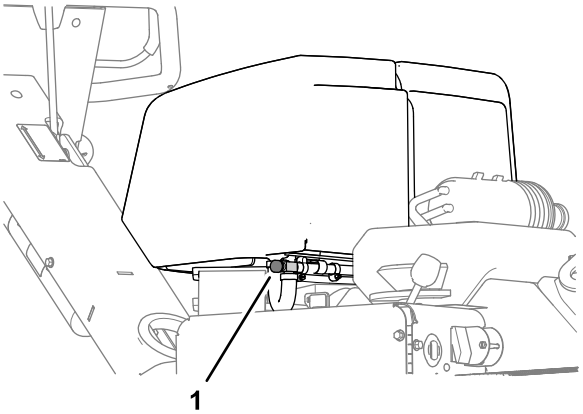

Figura 13

1. Ventil de închidere combustibil

Manetă de adâncime de aerare

Deplasai maneta la adâncimea de aerare dorită (Figura 14).

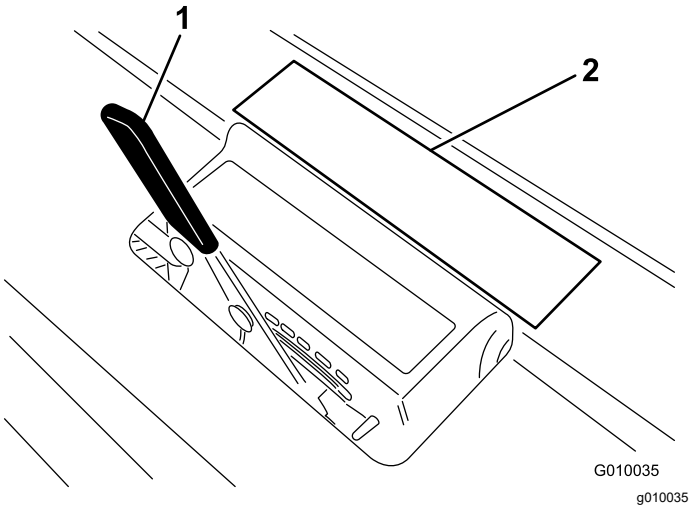

Figura 14

1. Manetă de adâncime de aerare
2. Autocolant referitor la adâncime

Specificaţii

Notă: Specificaiile i designul pot fi modificate fără preaviz.

Lăime	127 cm
Ampatament	113 cm
Lăime ecartament	97 cm
Lăime carotaj	122 cm
Lungime	265 cm
Înălime cap (ridicat)	114 cm
Înălime cap (coborât)	93 cm
Înălime mâner	104 cm
Gardă la sol	12 cm
Viteză de deplasare în faă	0 - 6 km/h
Viteză de deplasare în spate	0 - 3 km/h
Greutate netă	721 kg

Dispozitive de ataare/Accesorii

Pentru extinderea i îmbunătăirea performanelor mainii este disponibilă o gamă de dispozitive de ataare i accesorii aprobate de Toro. Pentru lista dispozitivelor de ataare i a accesoriilor aprobate, contactai distribuitorul autorizat Toro sau accesai www.Toro.com.

Pentru performane optime i utilizarea în sigurană a mainii, utilizai exclusiv piese de schimb i accesorii originale Toro. Piesele de schimb i accesoriile altor producători pot fi periculoase i pot anula garania produsului.

Consultai tabelul de configurare a dinilor care urmează pentru informaii cu privire la capul de dinte, protecia pentru gazon i dini:

Tabel de configurare a dinilor

Descriere cap de dinte	Distanare cap de dinte	Dimensiune tijă	Număr de dini	Tip protecie pentru gazon (cantitate)
2X5 cap cu mini-dini	41 mm	9,5 mm	60	5 dinte – scurtă (2) 5 dinte – lungă (1)
1x6 cap cu mini-dini	32 mm	9,5 mm	36	6 dinte – scurtă (2) 6 dinte – lungă (1)
3 cap dinte (⅞")	66 mm	22,2 mm	18	3 dinte – scurtă (2) 3 dinte – lungă (1)
3 cap dinte (¾")	66 mm	19,5 mm	18	3 dinte – scurtă (2) 3 dinte – lungă (1)
4 cap dinte (¾")	51 mm	19,5 mm	24	4 dinte – scurtă (2) 4 dinte – lungă (1)
5 ac-cap dinte	41 mm	–	30	5 dinte – scurtă (2) 5 dinte – lungă (1)

Operare

Notă: Determinai partea stângă i dreaptă a mainii din poziia de operare normală.

Înainte de utilizare

Sigurana înainte de utilizare

Sigurana generală

- Nu lăsai niciodată copii sau persoane neinstruite să utilizeze sau să efectueze lucrări de service asupra mainii. Reglementările locale pot impune o limită de vârstă pentru utilizator. Proprietarul trebuie să asigure instruirea tuturor operatorilor i a mecanicilor.
- Familiarizai-vă cu utilizarea în siguranță a echipamentului, comenzile de operare i indicatoarele de siguranță.
- Trebuie să tii cum să oprii maina i să oprii rapid motorul.
- Verificai dacă toate controalele pentru prezena operatorului, întrerupătoarele de siguranță i proteciile sunt montate i funcionează în mod corespunzător. Nu utilizai maina decât dacă acestea funcionează corect.
- Înainte de utilizare, verificai întotdeauna maina pentru a vă asigura că dinii sunt în stare bună de funcionare. Înlocuii dinii uzai sau deteriorai.
- Verificai zona în care vei utiliza maina i îndepărtai toate obiectele pe care le-ar putea lovi maina.
- Localizai i marcai toate liniile electrice sau de comunicaii, componentele de irigare i alte obstacole din zona care urmează să fie aerată. Îndepărtai pericolele, dacă este posibil, sau planificai cum să le evitai.
- Parcai maşina pe o suprafaţă plană; acionai frâna de parcare; oprii motorul; scoatei cheia de contact i ateptai oprirea tuturor pieselor mobile înainte de a părăsi maina.

Măsuri de siguranță pentru combustibil

- Fii extrem de precaut în timpul manipulării combustibilului. Este inflamabil, iar vaporii săi sunt explozivi.
- Stingei toate igările, igaretele, pipele i alte surse de aprindere.
- Nu îndepărtai buonul rezervorului sau nu umplei rezervorul de combustibil în timp ce motorul este pornit sau fierbinte.
- Nu adăugai sau golii combustibilul într-un spaiu închis.
- Nu depozitai maina sau recipientul cu combustibil într-o zonă cu o flacără deschisă, scântei sau o lampă martor, precum pe un boiler sau un alt dispozitiv electric.
- Dacă vărsai combustibil, nu încercai să pornii motorul; evitai orice sursă de aprindere până la disiparea vaporilor de combustibil.

Completarea nivelului de combustibil

Specificaiile combustibilului

- Pentru rezultate optime utilizai numai benzină curată, proaspătă (să nu fie mai veche de 30 de zile), fără plumb cu o cifră octanică de 87 sau mai mare (metodă de clasificare (R+M)/2).
- Etanol: benzină cu până la 10% etanol sau 15% MTBE (metil ter butil eter) concentraie volumică este un combustibil acceptabil. Etanolul i MTBE nu sunt acelai lucru. Nu utilizaţi benzină cu 15% etanol (E15), concentraie volumică. Nu utilizai niciodată benzină care conine mai mult de 10% etanol, concentraie volumică; astfel, E15 (conine 15% etanol), E20 (conine 20% etanol) sau E85 (conine până la 85% etanol). Utilizarea unei benzine neaprobate poate cauza probleme de performanţă şi/sau deteriorări ale motorului, care este posibil să nu fie acoperite de garanţie.
- Nu utilizaţi combustibil cu conţinut de metanol.
- Nu depozitai combustibil în rezervorul de combustibil sau în recipientele de combustibil de-a lungul iernii decât dacă este utilizat un stabilizator de combustibil.
- Nu adăugaţi ulei în combustibil.

Important: **Nu utilizai ali aditivi pentru combustibil decât un stabilizator/aditiv de combustibil. Nu utilizai stabilizatori de combustibil pe bază de alcool, ca de exemplu etanol, metanol sau izopropanol.**

Important: **Nu utilizai metanol, benzină care conine metanol sau benzină care conine mai mult de 10% etanol, deoarece sistemul combustibil poate fi deteriorat. Nu amestecai ulei în combustibil.**

Umplerea rezervorului de combustibil

Capacitatea rezervorului de combustibil: 26,5 l

1. Parcai maşina pe o suprafaţă plană, oprii motorul, acionai frâna de parcare i scoatei cheia.
2. Curăai în jurul capacului rezervorului de combustibil i îndepărtai-l (Figura 15).

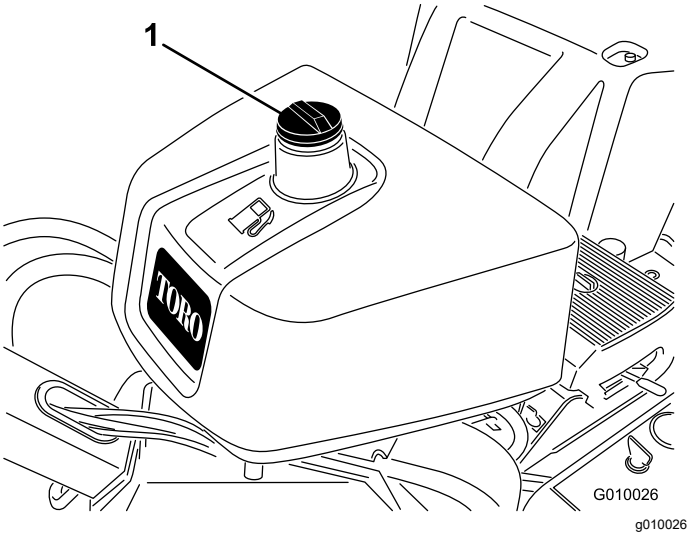

Figura 15

1. Capac rezervor de combustibil

3. Adăugai combustibil în rezervor până când nivelul ajunge la 6 mm – 13 mm sub partea inferioară a gâtului de umplere.

   Important: **Acest spaiu din rezervor permite dilatarea combustibilului. Nu umplei în totalitate rezervorul de combustibil.**
4. Montai în siguranță capacul de la rezervorul de combustibil.
5. tergei orice urmă de combustibil vărsat.

Efectuarea operaiunilor zilnice de întreinere

Înainte de a porni maina în fiecare zi, efectuai procedurile următoare de verificare zilnice:

- Verificarea nivelului uleiului de motor (Pagină 36)
- Verificarea nivelului de ulei hidraulic (Pagină 48)
- Curăarea scutului de motor (Pagină 38)
- Testarea sistemului de blocare de siguranță (Pagină 18)

Sistemul de blocare de sigurană

⚠ AVERTISMENT

În cazul în care comutatoarele de blocare de sigurană sunt deconectate sau deteriorate, maina poate porni neateptat, cauzând vătămări corporale.

- **Nu modificai comutatoarele de blocare.**
- **Verificai comutatoarele de blocare în fiecare zi i înlocuii comutatoarele deteriorate înainte de a utiliza maina.**

Înelegerea sistemului de blocare de sigurană

Sistemul de blocare de sigurană previne pornirea motorului, cu excepia cazului în care maneta de traciune este în poziia NEUTRĂ.

Testarea sistemului de blocare de sigurană

Interval de service: Înainte de fiecare folosinţă sau zilnic

1. Dacă este în funciune, oprii motorul.
2. În timp ce inei maneta de traciune spre înainte sau în spate, pornii motorul.

   Motorul nu trebuie să pornească.
3. Deplasai maneta de traciune în poziia NEUTRĂ i pornii motorul.
4. Deplasai maina pe o suprafaă cu iarbă.
5. Cuplai priza de putere i coborâi capul de carotaj.
6. Eliberai maneta de traciune sau deplasai-o în poziia neutră.

   Capul de carotaj trebuie să se ridice i să nu se mai rotească.

Dacă sistemul de sigurană nu funcionează conform descrierii de mai sus, solicitai imediat unui distribuitor autorizat Toro repararea acestuia.

În timpul utilizării

Sigurana în timpul utilizării

- Proprietarul/operatorul poate preveni i este responsabil pentru accidentele care pot cauza vătămări corporale sau pagube materiale.
- Purtai îmbrăcăminte adecvată, inclusiv ochelari de protecie, pantaloni lungi, încălăminte

solidă, antiderapantă i căti pentru protecia auzului. Strângei la spate părul lung i nu purtai îmbrăcăminte largă sau bijuterii.

- Nu utilizai maina atunci când suntei obosit, bolnav sau sub influena alcoolului sau a drogurilor.
- Nu transportai niciodată pasageri cu maina i inei trecătorii i animalele de companie departe de mină în timpul funcionării.
- Utilizai maina doar în condiii bune de vizibilitate i ferii-vă de gropi i pericole ascunse.
- inei mâinile i picioarele la distană de dini.
- Privii în spate i în jos înainte de a conduce maina în mararier, pentru a vă asigura că este liberă calea.
- Oprii maina, oprii motorul, scoatei cheia, ateptai până ce toate piesele mobile se opresc i verificai dinii după lovirea unui obiect sau dacă există o vibraie anormală a mainii. Efectuai reparaiile necesare înainte de a o utiliza din nou.
- Meninei întotdeauna o presiune adecvată în anvelope.
- Reducei viteza de traciune pe drumuri i suprafee accidentate.

Sigurana în pantă

- Pantele reprezintă un risc major de accidente legate de pierderea controlului i răsturnare, care pot cauza vătămări grave sau decesul. Suntei responsabil pentru utilizarea în sigurană pe pante. Utilizarea mainii pe o pantă necesită atenie suplimentară.
- Evaluai starea curentă a terenului pentru a stabili dacă panta este sigură pentru utilizarea mainii, inclusiv întregul spaiu. Dai dovadă de sim practic i o judecată bună atunci când realizai această evaluare.
- Consultai instruciunile privind pantele indicate mai jos pentru operarea mainii pe pante i trecei în revistă condiiile pentru a stabili dacă putei opera maina în condiiile din ziua respectivă i la locul respectiv. Modificările de pe teren pot duce la o schimbare legată de utilizarea în pantă a mainii.
- Evitai pornirea, oprirea sau virarea mainii în pantă. Evitai schimbarea bruscă a vitezei sau direciei. Efectuai întoarcerile lent.
- Nu utilizai maina în nicio situaie în care traciunea, direcia sau stabilitatea este sub semnul întrebării.
- Îndepărtai sau marcai obstacole precum anurile, gropile, denivelările, pietrele sau alte pericole ascunse. Iarba înaltă poate ascunde obstacole. Terenul denivelat poate cauza răsturnarea mainii.
- Reinei faptul că utilizarea mainii pe iarbă udă, de-a lungul pantelor sau pe direcie descendentă poate duce la pierderea traciunii. Pierderea traciunii pentru roile motoare poate duce la alunecare i pierderea capacităii de frânare i direcionare.
- Fii extrem de atent atunci când utilizai maina în apropierea pantelor abrupte, anurilor, terasamentelor, cursurilor de apă sau altor zone periculoase. Maina se poate răsturna brusc dacă o roată trece peste margine sau marginea cedează. Stabilii o distană sigură între mină i orice sursă de pericol.

Pornirea motorului

1. Eliberai maneta de traciune i cuplai frâna de parcare.
2. Utilizai ocul după cum urmează:
   - Înainte de a porni motorul rece, deplasai maneta de oc în poziia PORNIRE.
   - Când pornii un motor cald sau fierbinte, este posibil să nu avei nevoie să folosii ocul.
3. Deplasai maneta de acceleraie în poziia de deplasare RAPIDĂ înainte de a porni motorul rece.
4. Rotii cheia de contact pentru a porni. După pornirea motorului, eliberai cheia.

   Important: **Nu activai demarorul mai mult de 10 secunde la o încercare. Dacă motorul nu pornete, lăsai o perioadă de răcire de 30 de secunde între încercări. Nerespectarea acestor instruciuni poate cauza arderea demarorului.**
5. După pornirea motorului, deplasai maneta de oc în poziia OPRIT. Dacă motorul se calează sau ezită, readucei maneta de oc în poziia PORNIT pentru câteva secunde. Apoi deplasai maneta de acceleraie în poziia dorită. Repetai acest lucru conform cerinelor.

Oprirea motorului

1. Deplasai maneta de acceleraie în poziia de deplasare LENTĂ.
2. Lăsai motorul să funcioneze la ralanti timp de 60 de secunde.
3. Rotii cheia de contact în poziia OPRIT i îndepărtai-o.
4. Înainte de a transporta sau depozita maina, închidei ventilul de închidere combustibil.

   Important: **Închidei ventilul de închidere combustibil înainte de a transporta maina pe o remorcă sau de a o depozita. Acionai frâna de parcare înainte de a transporta maina. Îndepărtai cheia deoarece pompa de combustibil poate funciona i poate cauza descărcarea bateriei.**

⚠ AVERTISMENT

Copii sau trecătorii se pot răni dacă deplasează sau încearcă să utilizeze maina lăsată nesupravegheată.

Îndepărtai întotdeauna cheia de contact i cuplai frâna de parcare atunci când lăsai maina nesupravegheată, chiar i pentru doar câteva minute.

Utilizarea mainii

1. Pornii motorul.
2. Eliberai frâna de parcare.
3. Privii în direcia de deplasare planificată pentru a vă asigura că zona este liberă.
4. Deplasai maneta de traciune în jos pentru a conduce maina în faă.

   Mergei spre înainte în timp ce utilizai maina, nu mergei i nu stai cu faa spre spate atunci când utilizai maina.
5. Cuplai priza de putere i coborâi capul de carotaj.
6. Decuplai priza de putere i ridicai capul de carotaj.
7. Pentru a opri maina, eliberaţi maneta de tracţiune.

Setarea adâncimii de carotaj

1. Parcai maşina pe o suprafaţă plană, oprii motorul, acionai frâna de parcare i scoatei cheia.
2. Selectai dinii preferai pentru utilizarea dumneavoastră.
3. Aezai dintele pe autocolantul referitor la adâncimea dintelui (Figura 16) cu 1 capăt aliniat cu adâncimea de aerare dorită (consultai suprapunerea dinilor de pe autocolant).

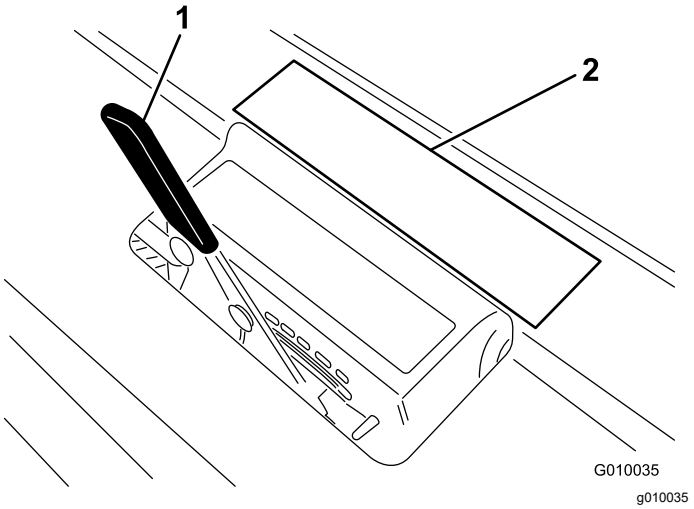

Figura 16

1. Manetă de adâncime de aerare
2. Suprapunere pe autocolant

4. Determinai cu ce literă de setare se aliniază celălalt capăt al dintelui i setai maneta de control al adâncimii la litera de setare corespunzătoare.

Notă: Pe măsură ce dintele se uzează, vei putea reseta configurarea adâncimii pentru a ine cont de uzura respectivă. De exemplu, dacă noua setare pentru adâncimea dintelui corespunde literei G, putei reseta configuraia H după 6 mm de uzură a dintelui.

Utilizarea marcatorului de linie

Utilizai marcatorul de linie pentru a alinia rândurile de aerare (Figura 17).

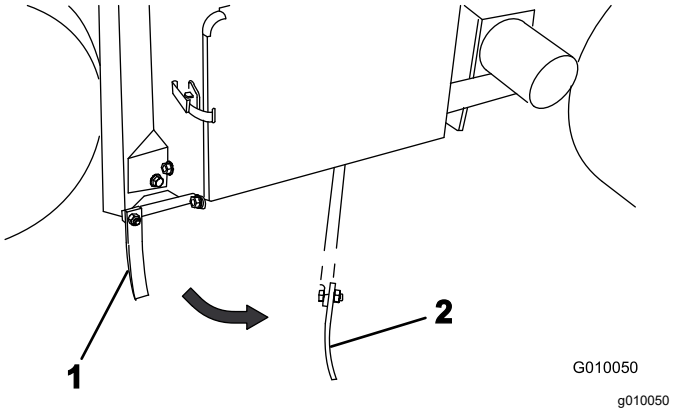

Figura 17

1. Marcator de linie (poziie de depozitare)
2. Marcator de linie (poziie de aliniere)

Susinerea capului de carotaj cu elementul de blocare de service

Montai elementul de blocare de service înainte de a efectua lucrări de service pentru capul de carotaj sau când depozitai maina mai mult de câteva zile.

⚠ PERICOL

În cazul în care capul de carotaj este ridicat i nu este blocat, acesta poate coborî în mod neateptat i vă poate răni pe dumneavoastră sau pe cei din jur.

De fiecare dată când efectuai lucrări de service pentru capul de carotaj, inclusiv schimbarea dinilor sau a proteciilor pentru gazon, utilizai elementul de blocare de service pentru a fixa capul de carotaj în poziie ridicată.

1. Ridicai capul de carotaj.
2. Parcai maşina pe o suprafaţă plană, oprii motorul, acionai frâna de parcare i scoatei cheia.
3. Îndepărtai clema arc care fixează elementul de blocare de service în poziie de depozitare (Figura 18).

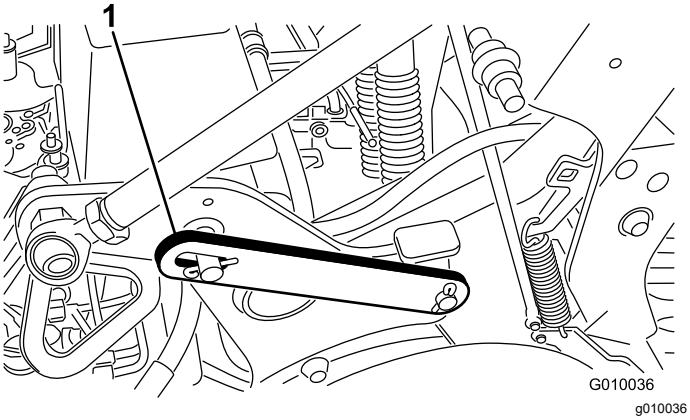

Figura 18

1. Element de blocare de service în poziie de depozitare (coborât)

4. Pivotai spre spate elementul de blocare de service i introducei-l pe tiftul capului de carotaj (Figura 19). Fixai elementul de blocare cu clema arc.

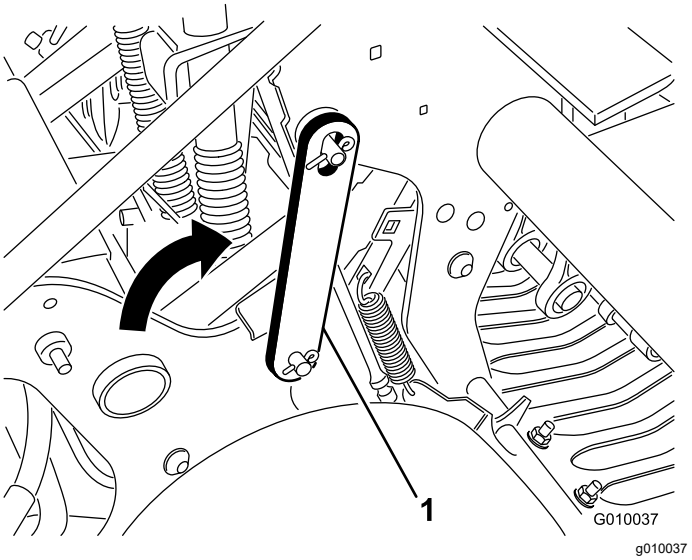

Figura 19

1. Element de blocare de service în poziie de blocare (ridicat)

Setarea manuală a funciei de urmărire contur sol

Setarea manuală a adâncimii distanierelor este necesară doar atunci când sistemul de urmărire a conturului solului TrueCore® nu funcionează din cauza deteriorării sistemului de feedback (protecii pentru gazon, tijă i ansamblu dispozitiv de acionare) sau dacă avei nevoie de adâncimea maximă de carotaj.

1. Parcai maşina pe o suprafaţă plană, oprii motorul, acionai frâna de parcare i scoatei cheia.
2. Îndepărtai cuiul de osie care fixează distanierele i tifturile de adâncime (Figura 20).

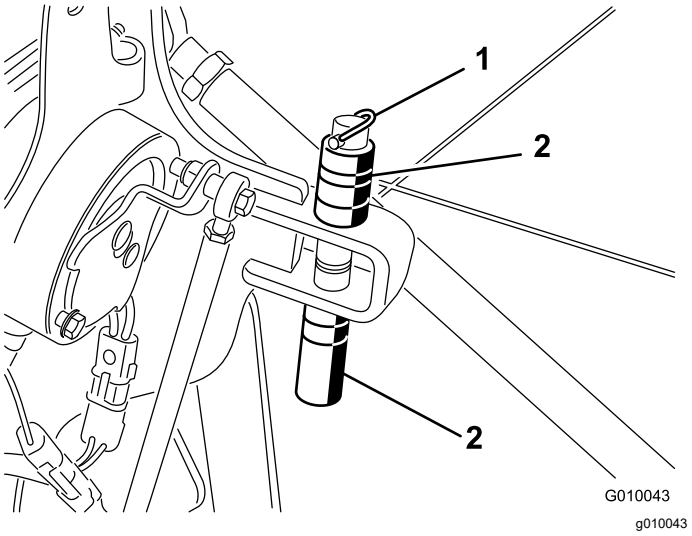

Figura 20

1. Cui de osie
2. Distaniere i tift de adâncime

3. Poziionai distanierele deasupra sau sub suport pentru a obine adâncimea de carotaj dorită.
   - Distanierele groase echivalează cu trepte de 19 mm.
   - Distanierul subire echivalează cu o treaptă de adâncime de 9,5 mm.
   - Cu toate distanierele la partea superioară, adâncimea este setată la 10,7 cm.
4. Îndepărtai urubul i piulia de blocare de la comutatorul selector (Figura 21).

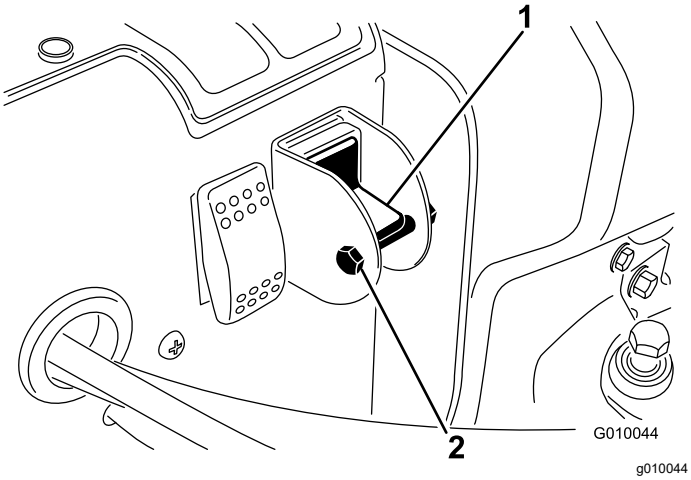

Figura 21

1. Comutator selector manual urmărire contur sol
2. urub i piuliă

5. Rotii comutatorul în poziia în jos pentru a dezactiva funcia TrueCore.
6. Pentru a preveni modificarea accidentală a setării, montai urubul i piulia de blocare.

Montarea suporilor pentru dini, a proteciilor pentru gazon i a dinilor

Pentru mină este disponibilă o gamă largă de supori pentru dini, protecii pentru gazon i dini. Alegei componentele necesare conform tabelului de accesorii din Dispozitive de ataare i accesorii.

1. Ridicai capul de carotaj i blocai-l în poziie cu elementul de blocare de service.
2. Parcai maşina pe o suprafaţă plană, oprii motorul, acionai frâna de parcare i scoatei cheia.
3. Montai un suport pentru dini pe fiecare bra pentru dini (Figura 22) cu 3 uruburi (½ x 1-¼"). Strângeţi uruburile la un cuplu de 101,6 N·m.

   Notă: uruburile fac parte din seturile de supori pentru dini.

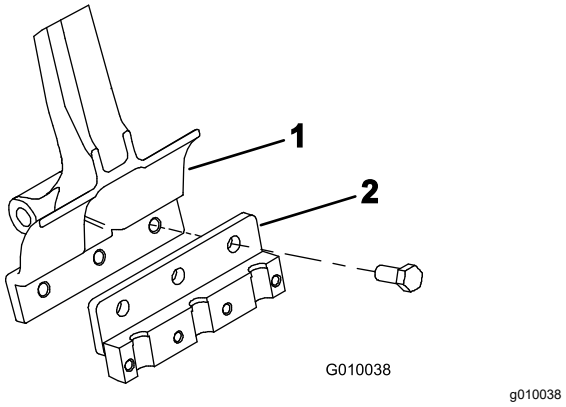

Figura 22

1. Bra pentru dini
2. Suport pentru dini

4. Montai fără a strânge proteciile pentru gazon pe suporii de protecii pentru gazon cu 4 cleme de protecie pentru gazon i 12 piulie cu guler (Figura 23). Nu strângei deocamdată elementele de fixare.

   Notă: Fabrica livrează cleme de protecie pentru gazon i piulie cu guler fixate pe suporii de protecii pentru gazon (Figura 23).

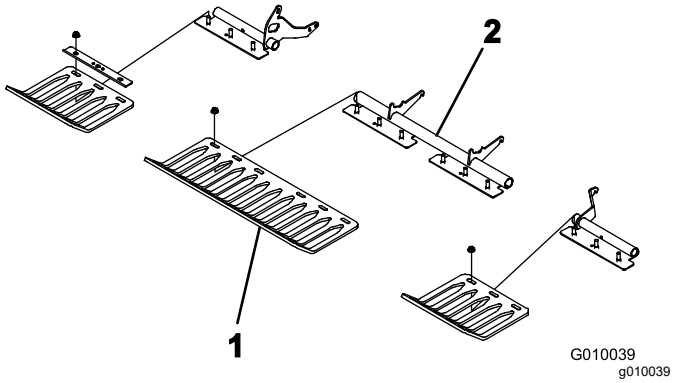

Figura 23

1. Protecie pentru gazon
2. Clemă de protecie pentru gazon

5. Montai fără a strânge o clemă pentru dinte la fiecare suport pentru dini (Figura 24) cu 4 uruburi (⅜ x 1-½"). Nu strângei uruburile.

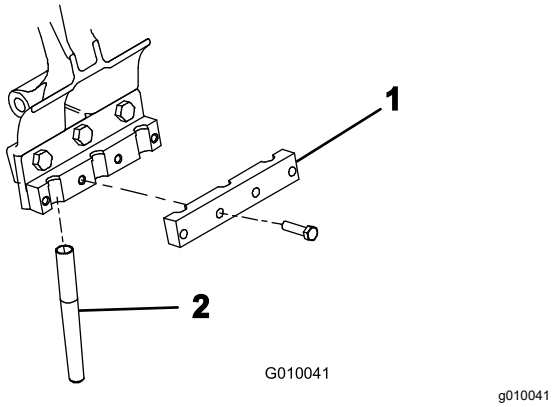

Figura 24

1. Clemă dinte
2. Dinte

6. Montai dinii în suporii pentru dini nr. 2 i nr. 5 (Figura 25). Strângei uruburile.

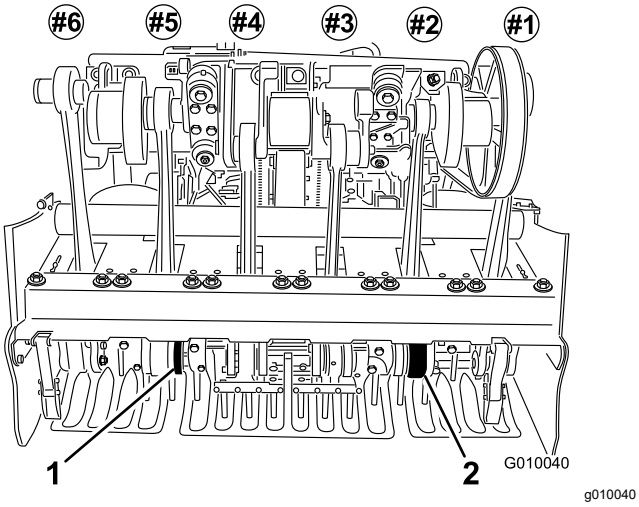

Figura 25

1. Suport pentru dini numărul 5
2. Suport pentru dini numărul 2

7. Verificai dacă dinii se aliniază cu centrul golurilor din proteciile pentru gazon (Figura 26). Reglai proteciile pentru gazon după cum este necesar i strângei piuliele.

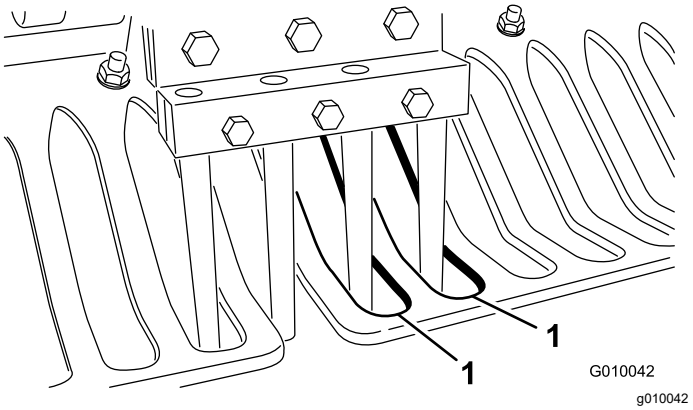

Figura 26

1. Goluri în proteciile pentru gazon

8. Montai dinii rămai în suporii pentru dini nr. 1, 3, 4 i 6. Strângei toate uruburile suporilor pentru dini la un cuplu de 40,6 N·m.

Înlocuirea dinilor

Consultai 6 Montarea suporilor pentru dini, a proteciilor pentru gazon i a dinilor (Pagină 12) pentru ilustraii.

1. Ridicai capul de carotaj i blocai-l în poziie cu elementul de blocare de service.
2. Parcai maşina pe o suprafaţă plană, oprii motorul, acionai frâna de parcare i scoatei cheia.
3. Slăbii uruburile de fixare a suportului pentru dini i îndepărtai dinii vechi.
4. Introducei dinii noi în suportul pentru dini.
5. Strângei uruburile la cuplul recomandat.
6. Repetai această procedură pentru braele rămase.

Reglarea transferului greutăii

Maina transferă greutatea de la unitatea de traciune la capul de carotaj pentru a ajuta la meninerea adâncimii orificiilor în diferite structuri ale solului. Cu toate acestea, dacă structura solului este atât de fermă încât să nu permită o adâncime completă de aerare, capul de carotare poate avea nevoie de un transfer suplimentar de greutate. Pentru a mări apăsarea în jos a arcurilor de transfer al greutăii, procedai după cum urmează:

⚠ ATENŢIE

Eliberarea bruscă a plăcilor arc poate provoca răni.

Solicitai ajutorul unei alte persoane pentru a ajuta la reglarea arcului de transfer al greutăii.

1. Parcai maşina pe o suprafaţă plană, oprii motorul, acionai frâna de parcare i scoatei cheia.
2. Slăbii piuliele uruburilor de fixare care fixează suporii de arc la capul de carotaj (Figura 27). Nu le îndepărtai.

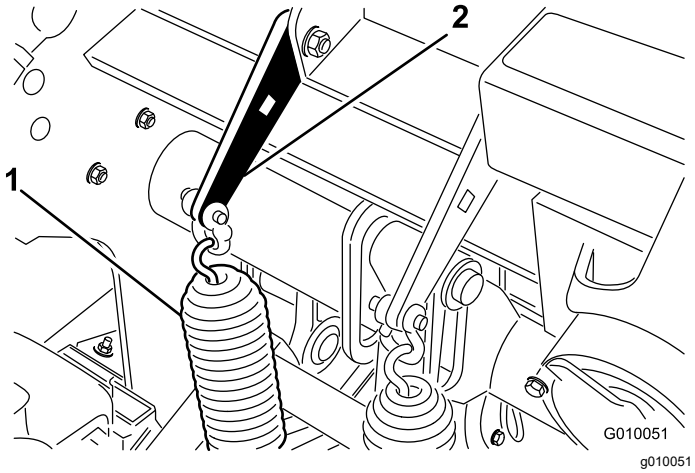

Figura 27

1. Arcuri de transfer al greutăii
2. Placă arc

3. Introducei o cheie cu clichet de ½" sau o bară de rupere în orificiul pătrat din placa de arc (Figura 28).

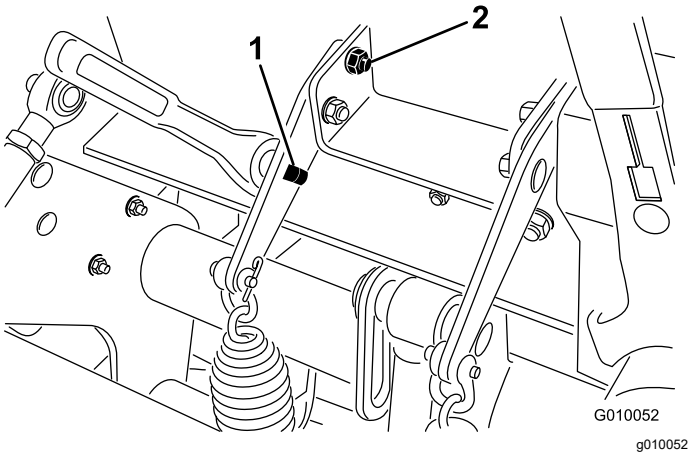

Figura 28

1. Orificiu pătrat în suport
2. Şurub de fixare spate

4. Susinei cheia cu clichet sau bara de rupere pentru a elibera tensiunea de la nivelul plăcii de arc i îndepărtai urubul de fixare spate.
5. Rotii placa de arc până când se aliniază cu celălalt orificiu, introducei urubul de fixare i strângei piuliele.

   Notă: Rotirea plăcilor de arc în sus mărete transferul de greutate.

Adăugarea unei greutăi suplimentare

Atunci când transferul de greutate este mărit, este posibil să fie efectuată aerarea unui teren atât de ferm încât transferul de greutate să înceapă să ridice de pe sol cele 2 anvelope din spate. Acest lucru poate cauza o distanare neregulată.

Dacă are loc acest lucru, putei adăuga o placă de greutate suplimentară pe tubul axului cadrului spate. Fiecare greutate adaugă la mină 28,5 kg. Putei adăuga până la 2 plăci. Consultai *Catalogul de piese de schimb* pentru aceste numere de piesă.

Împingerea/tragerea manuală a mainii

Important: **Nu tractai maina cu o viteză mai mare de 1,6 km/h, deoarece poate avea loc deteriorarea componentelor hidraulice.**

1. Parcai maşina pe o suprafaţă plană, oprii motorul, acionai frâna de parcare i scoatei cheia.
2. Localizai supapa de bypass între motor i pompa hidrostatică (Figura 29).
3. Folosind o cheie de ⅝", rotii supapa de bypass cu 1 tură în sens invers acelor de ceasornic. Acest lucru permite uleiului hidraulic să ocolească pompa, permiând roilor să se rotească (Figura 29).

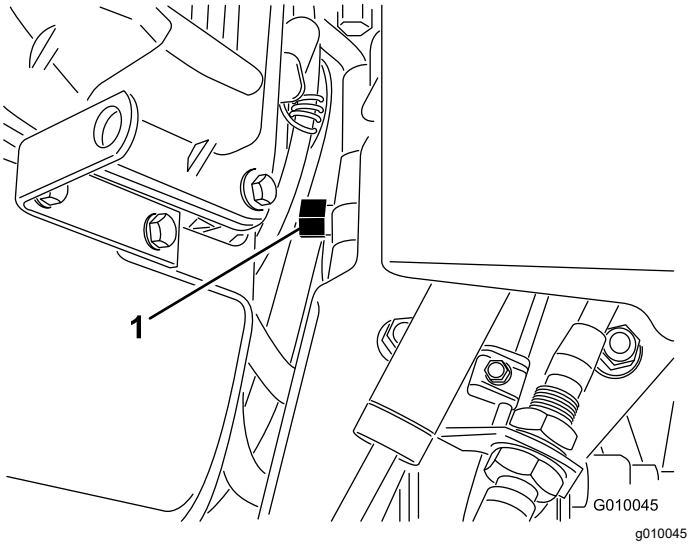

Figura 29

1. Supapă de bypass

Important: **Nu rotii supapa de bypass mai mult de 1 tură. Acest lucru previne ieirea supapei din corp i scurgerea uleiului.**

Important: **Nu împingei/tragei maina pe o distană mai mare de 30,5 m sau cu o viteză mai mare de 0,6 km/h, deoarece poate fi deteriorat sistemul de propulsie.**

4. Eliberai frâna de parcare înainte de a împinge/trage maina.

   Important: **Nu utilizai motorul cu supapa de bypass deschisă mai mult de 10 până la 15 secunde.**

5. Pentru a utiliza din nou maina, rotii supapa de bypass cu 1 tură în sensul acelor de ceasornic (Figura 29).

   Notă: Nu strângei excesiv supapa de bypass.

   Notă: Trebuie să închidei supapa de bypass pentru a conduce maina. Nu încercai să operai sistemul de traciune cu supapa de bypass deschisă.

Resetarea circuitului de control al sistemului

În cazul în care capul de carotaj rămâne în poziia de aerare (ai rămas fără combustibil, ai uitat să montai elementul de blocare de service pentru depozitare, o defeciune mecanică a motorului sau pompei etc.) sistemul electric care controlează bobinele electromagnetice hidraulice i ambreiajul electric se dezactivează pentru a preveni micarea neintenionată a capului de carotaj fără resetarea intenionată a sistemului.

1. Pornii motorul.
2. Apăsai comutatorul de resetare a sistemului (Figura 30).

   Capul de carotaj se ridică i este resetat circuitul de control electric.

   Notă: Dacă nu putei porni motorul, pornii-l cu demarorul în timp ce apăsai comutatorul de resetare a sistemului până când capul de carotaj iese din sol.

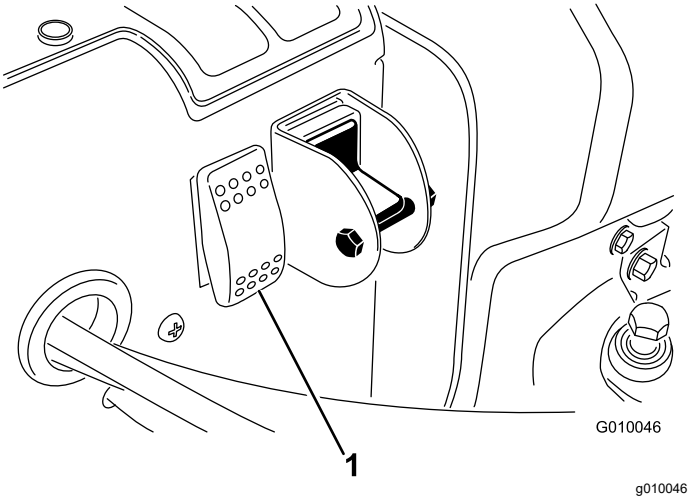

Figura 30

1. Comutator resetare sistem

Deplasarea mainii atunci când este coborât capul de carotaj

Dacă motorul se defectează sau nu putei să-l pornii cu capul de carotaj coborât i dinii cuplai în sol, efectuai următorii pai:

1. Scoatei suporii pentru dini de pe braele de apăsare.
2. Deschidei supapa de bypass cu 1 tură.
3. Tragei/împingei maina într-o locaie din apropiere pentru a continua lucrările de service sau pentru a încărca pe o remorcă.

Important: **Nu tragei/împingei maina pe o distană mai mare de 30,5 m sau cu o viteză mai mare de 1,6 km/h, deoarece pot fi deteriorate componente ale sistemului hidraulic.**

Indicaţii de exploatare

Informaii generale

⚠ ATENŢIE

În cazul lovirii obstacolelor cu maina putei pierde controlul asupra acesteia.

Trebuie să fii întotdeauna contieni de obstacolele de la locul de desfăurare a activităii. Planificai traseul de aerare pentru a evita contactul dumneavoastră sau al mainii cu orice obstacol.

- Efectuai viraje foarte largi atunci când aerai. Nu efectuai niciodată viraje strânse cu capul de carotaj cuplat. Planificai traseul de aerare înainte de a coborî aeratorul.
- Trebuie să fii întotdeauna contient de ceea ce se află în faă, în direcia de deplasare. Evitai operarea în imediata apropiere a clădirilor, a gardurilor i a diferitelor echipamente.
- Privii frecvent în spate pentru a vă asigura că maina funcionează corect i vă meninei alinierea cu trecerea anterioară.
- Curăai întotdeauna zona de toate piesele deteriorate ale mainii, cum ar fi dini rupi etc., pentru a preveni antrenarea acestora de către mainile de tuns iarba sau alte echipamente de întreinere a gazonului.
- Înlocuii dinii rupi i verificai i corectai deteriorarea celor încă utilizabili. Remediai orice alte avarii ale mainii înainte de a începe operarea.
- Când aerai cu o lăime mai mică decât lăimea totală a mainii, putei îndepărta din dini, dar capetele de dini trebuie să rămână montate pe braele de apăsare pentru a asigura echilibrul i funcionarea adecvată a mainii.
- Această mină efectuează aerarea mai adânc decât majoritatea aeratoarelor pentru zonele verzi. Pe zonele verzi i zonele de start de pe terenurile de golf native sau modificate cu push-up, adâncimea mai mare i dini mai lungi pot prezenta dificultăi la ejectarea completă a miezului. Acest lucru este cauzat de solul nativ mai dur care se lipete în extremitatea dinilor. Dinii cu ejectare laterală de la Toro pentru zonele verzi/zonele de start rămân mai curai i reduc timpul necesar pentru curăarea dinilor. În cele din urmă vei elimina această problemă prin programe continue de aerare i tratamente de suprafaă.

Sol dur

Dacă solul este prea ferm pentru a obine adâncimea de carotaj dorită, capul de carotaj poate începe să se mite în salturi. Acest lucru este cauzat de suprafaa dură în care încearcă să pătrundă dinii. Remediai această situaie încercând următoarele:

- Nu aerai dacă solul este prea dur sau uscat. Cele mai bune rezultate de aerare le putei obine după o ploaie sau după udarea gazonului în ziua precedentă.
- Trecei la un cap cu 3 dini, dacă încercai să utilizai capul cu 4 dini sau să reducei numărul de dini pentru fiecare bra de apăsare. Încercai să meninei o configuraie simetrică a dinilor pentru a încărca uniform braele de apăsare.
- Dacă terenul este compactat puternic, reducei penetrarea aeratorului (setarea adâncimii), curăai miezurile, udai gazonul i aerai din nou la o penetrare mai adâncă.

Aerarea tipurilor de sol construite deasupra substraturilor dure (adică pământ/nisip amplasat deasupra unui sol stâncos) poate determina o calitate necorespunzătoare a orificiilor. Acest lucru se întâmplă atunci când adâncimea de aerare este mai mare decât grosimea stratului de sol construit i substratul este prea greu de pătruns. Atunci când dinii intră în contact cu acest substrat mai dur, aeratorul se poate ridica i poate face ca partea superioară a orificiilor să se alungească. Reducei adâncimea de aerare suficient pentru a evita pătrunderea în substratul dur.

Calitatea la intrarea/ieirea orificiilor

Dacă maina determină următoarele rezultate, calitatea la intrarea/ieirea orificiilor se deteriorează:

- Intrarea orificiilor este crestată (trasă spre faă).
- Capul de carotaj nu poate fi cuplat înainte de a intra în contact cu gazonul.
- Capul de carotaj scoate smocuri din gazon la intrare sau sare atunci când se află la adâncimi mici de aerare.

Verificai următoarele:

- Poate fi necesară reglarea comutatorului de proximitate nr. 4 (locaia comutatorului nr. 4 pe cadrul H); consultai Reglarea comutatorului de proximitate nr. 4 (Pagină 27).
- Poate fi necesară reglarea comutatorului de poziie de cuplare (locaiei comutatorului nr. 3 pe cadrul H); consultai Reglarea comutatorului de proximitate nr. 3 (Pagină 27).
- Este posibil ca maina să aibă un ambreiaj uzat sau care patinează; consultai *Manualul de service* pentru mină.

Reglarea comutatorului de proximitate nr. 4

Putei amplasa comutatorul de proximitate nr. 4 în două poziii pe suportul acestuia; utilizai poziia superioară pentru setările A-D ale adâncimii de aerare i poziia inferioară pentru setările E-H ale adâncimii de aerare.

Notă: În mod implicit, comutatorul de proximitate nr. 4 este în poziia inferioară pentru a îmbunătăi performana i adâncimea intrării orificiilor i trebuie să rămână în poziia respectivă în timpul majorităii activităilor de aerare.

Aerarea cu comutatorul de proximitate nr. 4 în poziie greită a suportului în raport cu setarea adâncimii de aerare poate cauza salturile capului de carotaj, depăirea adâncimii dinilor i/sau poate scoate smocuri din gazon. Reglai comutatorului de proximitate nr. 4 efectuând paii următori:

1. Parcai maşina pe o suprafaţă plană, acionai frâna de parcare, oprii motorul, scoatei cheia de contact i ateptai oprirea tuturor pieselor mobile înainte de a părăsi maina.
2. Ridicai maneta de blocare a capotei i ridicai capota mainii (Figura 31).

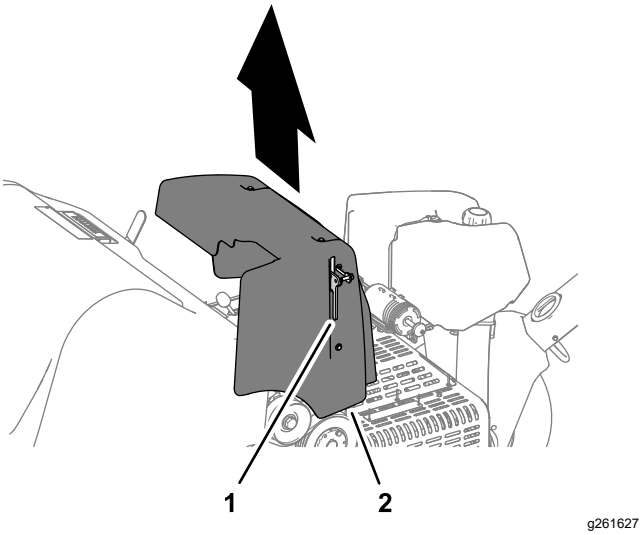

Figura 31

1. Manetă de blocare
2. Capotă

3. Localizai ansamblul comutatorului de proximitate pe ansamblul cadrului H (Figura 32).
4. Montai comutatorul nr. 4 în poziia cerută de adâncimea de aerare, aa cum se arată în Figura 32.

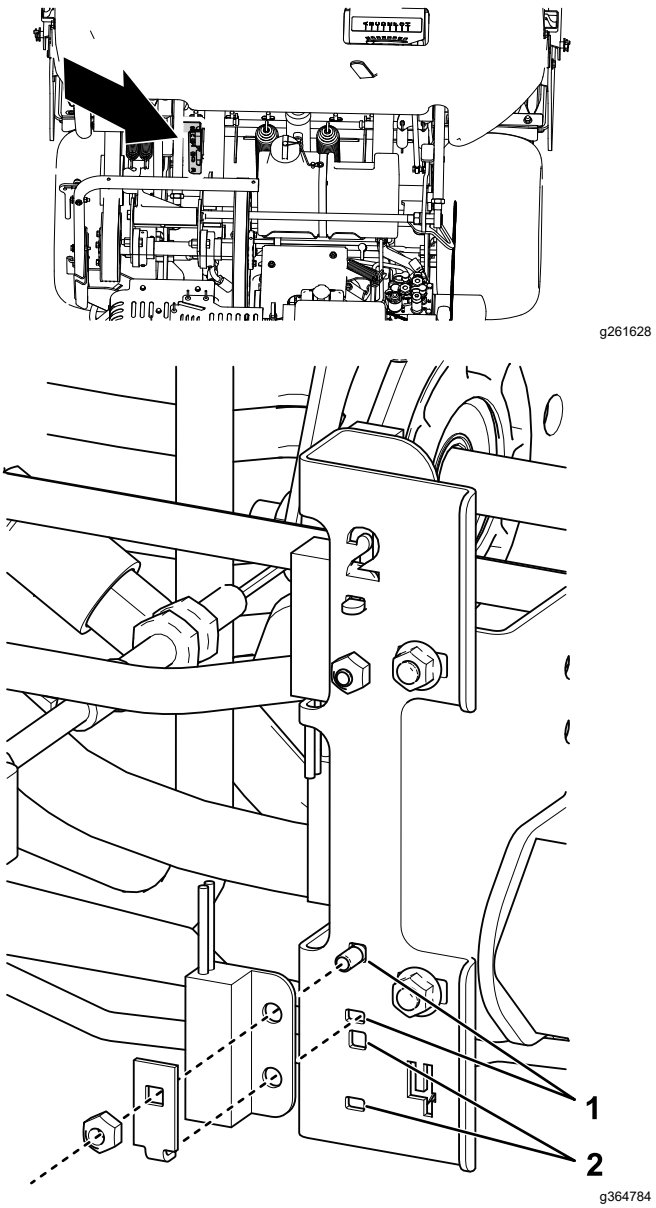

Figura 32

1. Poziie superioară (pentru setări A-D ale adâncimii)
2. Poziie inferioară (pentru setări E-H ale adâncimii)

5. Aliniai suportul capotei cu elementul de montare al capotei de pe mină.
6. Montai capota la mină i asigurai-vă că este fixată de elementul de blocare.
7. Verificai calitatea la intrarea/ieirea orificiilor.

Reglarea comutatorului de proximitate nr. 3

1. Parcai maşina pe o suprafaţă plană; acionai frâna de parcare; oprii motorul; scoatei cheia de contact i ateptai oprirea tuturor pieselor mobile înainte de a părăsi maina
2. Ridicai maneta de blocare a capotei i ridicai capota mainii (Figura 31).

3. Verificai dacă ansamblul comutatorului de proximitate (în exteriorul cadrului H) nu se află la mai mult de 1,5 mm de placa intă (Figura 33).

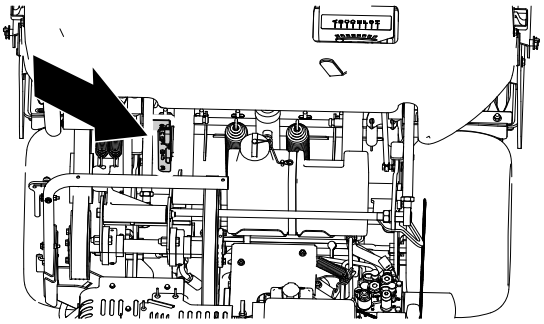

g261628

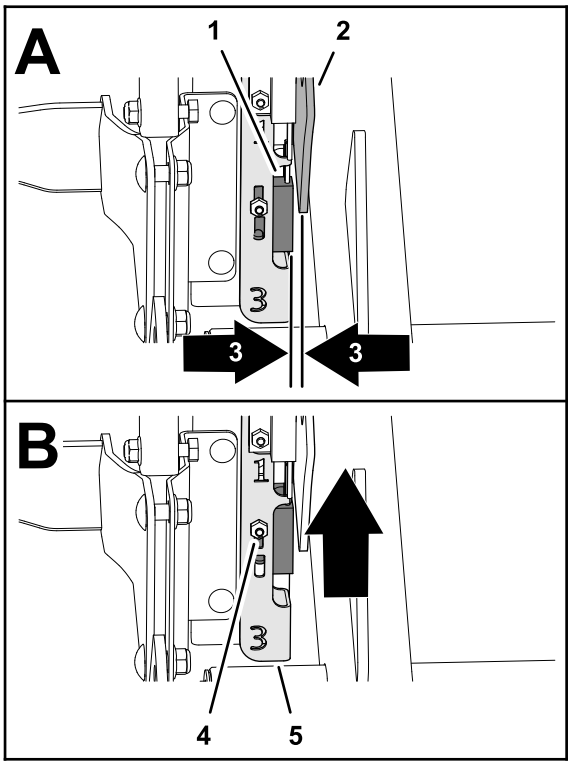

g261629

Figura 33

1. Comutator de proximitate nr. 3
2. Placă intă
3. Distană de 1,5 mm
4. Contrapiuliă i urub de fixare
5. Suport H

4. Verificai dacă comutatorul de proximitate nr. 3 funcionează corect.
5. Dacă este necesar, slăbii contrapiulia i urubul de fixare care fixează placa de montare a comutatorului i ridicai-o în poziia cea mai înaltă, fixând placa de montare (Figura 33).

   Notă: Ridicarea comutatorului face ca ambreiajul să se cupleze mai repede.
6. Strângei contrapiulia (Figura 33).
7. Aliniai suportul capotei cu elementul de montare al capotei de pe mină.
8. Montai capota la mină i asigurai-vă că este fixată de elementul de blocare.
9. Verificai calitatea la intrarea/ieirea orificiilor.

   Important: **Dacă capul de carotaj nu pornete înainte de intrare i comutatorul de poziie se află în poziia ce mai de sus permisă, este posibil ca ambreiajul electric să fie deteriorat, astfel încât să cauzeze întârzierea cuplării. Contactai distribuitorul autorizat Toro sau consultai *Manualul de service*.**

Mini-dini (dini quad)

Datorită designului cu două rânduri, pentru capul de carotaj cu mini-dini este necesar ca distana dintre orificii să fie setată la 6,3 cm. Viteza de deplasare este esenială pentru a menine aspectul unei distane între orificii de 3,2 cm. Consultai Reglarea distanei dintre orificii (Pagină 51) dacă distana între orificii necesită o mică modificare.

Structura rădăcinii gazonului este importantă pentru a preveni deteriorarea gazonului din cauza ruperii zonei rădăcinii, astfel încât poate fi utilă folosirea capului cu mini-dini sau a dinilor plini, mai mari. Dacă cele 2 brae centrale încep să ridice gazonul sau deteriorarea zonei rădăcinii este excesivă, procedai după cum urmează:

- Mării distana dintre orificii
- Reducei dimensiunea dinilor
- Reducei adâncimea dinilor
- Îndepărtai o parte din dini

Efectul de ridicare pe care îl creează dinii plini atunci când sunt trai de pe gazon poate cauza deteriorarea gazonului. Această ridicare poate rupe zona rădăcinii dacă densitatea sau diametrul dinilor este prea mare.

Orificiul frontal cu încreituri sau împins (dini plini sau sol mai moale)

Atunci când aerarea este efectuată cu dini plini mai lungi (de exemplu ⅜ x 4" lungime) sau cu dini de tip ac, partea din faă a orificiilor poate fi crestată sau ondulată. Pentru a reveni la calitatea excelentă a orificiilor pentru această configuraie, reducei turaia ridicată de ralanti a motorului până la 2800 - 2900 rpm. Deoarece traciunea i viteza capului de carotaj cresc i scad odată cu turaia motorului, distana dintre orificii nu este afectată.

Dacă scăderea turaiei motorului nu funcionează cu privire la remedierea calităii orificiilor pentru dinii plini mai mari, mecanismul amortizorului Roto-Link poate

necesita o setare mai rigidă. O setare mai rigidă a braelor Roto-Link poate ajuta la eliminarea deformării pării frontale a orificiilor. Cu toate acestea, în majoritatea condiiilor, setarea din fabrică funcionează cel mai bine.

Notă: Modificai jumătate din braele Roto-Link (3 brae) i testai diferena pe o parcelă eantion.

1. Parcai maşina pe o suprafaţă plană, oprii motorul, acionai frâna de parcare i scoatei cheia.
2. Îndepărtai contrapiuliele care fixează ansamblul amortizorului Roto-Link de cadrul capului de carotaj.
3. Îndepărtai distanierul superior al amortizorului care are o grosime de 1,25 cm i fixai din nou ansamblul amortizorului Roto-Link pe cadrul capului de carotaj. Avei grijă să utilizai aiba D călită.
4. Slăbii uruburile care fixează placa de protecie.
5. Glisai placa barei de protecie spre faă i fixai uruburile. Acest lucru permite amortizoarelor Roto-Link să oscileze corect.

Deplasai maina într-o zonă de testare i comparai calitatea orificiilor. Dacă este îmbunătăită, finalizai această procedură cu ansamblurile amortizoare Roto-Link rămase.

Notă: Trebuie să inversai poziia amortizorului Roto-Link dacă trecei din nou la dini tip carotaj sau la oricare dintre mini-dini.

După utilizare

Sigurana după utilizare

- Parcai maşina pe o suprafaţă plană; acionai frâna de parcare; oprii motorul; scoatei cheia de contact i ateptai oprirea tuturor pieselor mobile înainte de a părăsi maina.
- Meninei toate componentele mainii în stare bună de funcionare i bine fixate.
- Înlocuii toate autocolantele uzate, deteriorate sau lipsă.

Curăarea mainii

Interval de service: Înainte de fiecare folosinţă sau zilnic

1. Spălai integral maina.

   Folosii o perie pentru a îndepărta materialul aglomerat.

   Notă: Utilizai un furtun de grădină fără duză pentru a evita pătrunderea apei în garnituri i contaminarea lubrifiantului de rulmeni.

2. Utilizai detergent delicat pentru a curăa carcasele.

   După curăare, aplicai periodic un strat de ceară auto pentru a menine finisajul lucios al carcasei.

3. Verificai maina pentru a descoperi eventuale deteriorări, scurgeri de ulei i uzură a componentelor i a dinilor.
4. Îndepărtai, curăai i lubrifiai dinii. Pulverizai o ceaă uoară de ulei pe rulmenii capului de carotaj (articulaiile cot i amortizor).

Important: **Fixai capul de carotaj cu elementul de blocare de service dacă depozitai maina mai mult de câteva zile.**

Identificarea punctelor de legare

Sunt disponibile mai multe puncte de legare, situate la partea din faă i cea din spate a mainii (Figura 34, Figura 35, i Figura 36).

Notă: Utilizai curele reglate în mod corespunzător DOT i aprobate pentru a lega maina.

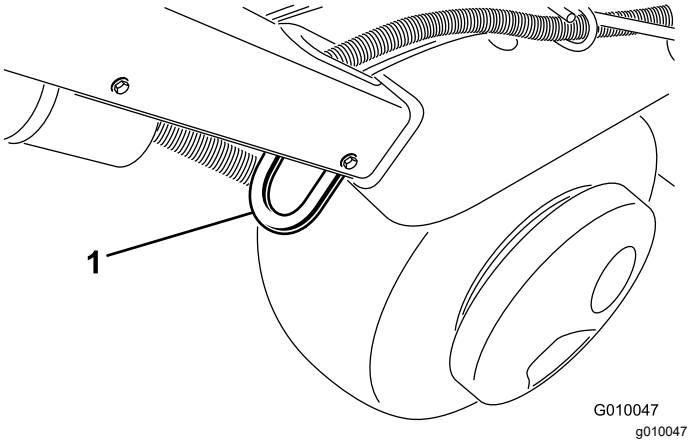

Figura 34

1. Punct de legare

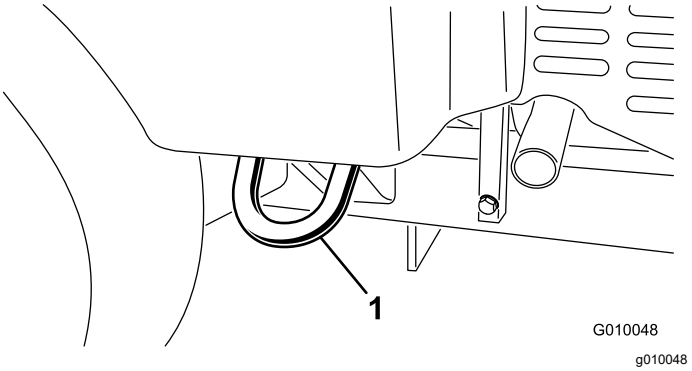

Figura 35

1. Punct de legare

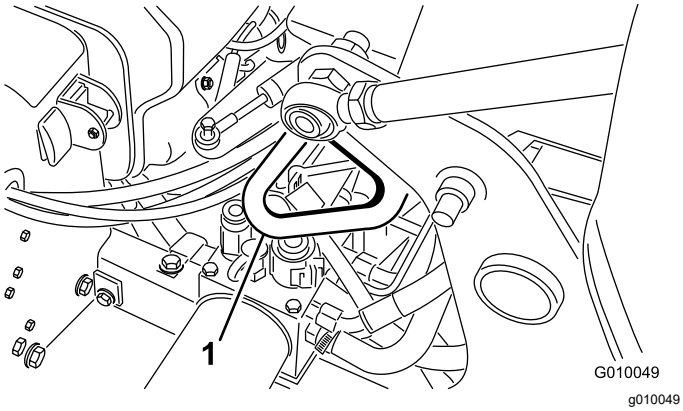

Figura 36

1. Punct de legare

Transportul mainii

⚠ ATENŢIE

Conducerea mainii pe străzi sau drumuri fără semnalizatoare de direcie, lumini, marcaje reflectorizante sau o emblemă de identificare a unui vehicul ce se deplasează lent este periculoasă i poate cauza accidente soldate cu vătămări corporale.

Nu operai maina pe o stradă sau un drum public.

Important: **Utilizai rampe de lăime completă pentru a încărca maina pe o remorcă sau un camion.**

1. Încărcai maina pe o remorcă sau un camion (de preferat cu capul de carotaj spre înainte).
2. Cuplai frâna de parcare, opriţi motorul şi scoateţi cheia.
3. Fixai capul de carotaj cu elementul de blocare de service; consultai Susinerea capului de carotaj cu elementul de blocare de service (Pagină 21).
4. Închidei ventilul de închidere combustibil; consultai. Ventil de închidere combustibil (Pagină 15)
5. În punctele de legare, fixai maina pe remorcă sau camion cu cabluri, lanuri sau curele.

Recomandări cu privire la remorcă

Greutate	721 kg sau 805 kg cu 2 greutăi opionale
Lăţime	Minim 130 cm
Lungime	Minim 267 cm
Unghiul rampei	Maxim 16°

Recomandări cu privire la remorcă (cont'd.)

Direcie de încărcare	Cu capul de carotaj spre înainte (de preferat)
Capacitate de remorcare a vehiculului	Mai mare decât greutatea brută a remorcii (GTW)

Important: **Nu folosii remorca/dispozitivul de transport Hydroject pentru a remorca această maină.**

Întreţinere

Notă: Determinaţi partea stângă şi dreaptă a maşinii din poziţia de operare normală.

Sigurană în timpul întreinerii

⚠ AVERTISMENT

Dacă lăsai cheia în contact, cineva poate porni în mod accidental motorul i vă poate răni pe dumneavoastră sau ali trecători.

Cuplai frâna de parcare, oprii motorul, scoatei cheia i fixai capul de carotaj cu elementul de blocare de service înainte de a efectua lucrările de service sau reglajele la mină.

- Întotdeauna oprii maina, scoateţi cheia din contact (dacă este disponibil), ateptai oprirea tuturor pieselor mobile i lăsai maina să se răcească înainte de reglarea, efectuarea lucrărilor de service, curăarea sau depozitarea mainii.
- Efectuaţi doar acele instrucţiuni de întreţinere descrise în acest manual. Dacă sunt necesare vreodată reparaii majore sau dacă este dorită asistenă, contactai un distribuitor autorizat Toro.
- Asigurai-vă că maina este în stare de funcionare în sigurană, menţinând strânse piuliele i uruburile.
- Dacă este posibil, nu efectuai lucrări de întreinere cu motorul în funciune. Păstrai distana faă de componentele în micare.
- Depresurizai cu grijă componentele cu energie stocată.
- Verificai zilnic uruburile de fixare a dinilor pentru a vă asigura că sunt strânse conform specificaiilor.
- Asigurai-vă că sunt montate toate proteciile i capota este închisă în sigurană după efectuarea lucrărilor de service sau reglarea mainii.

Program(e) de întreţinere recomandat(e)

Interval de întreţinere şi service	Procedură de întreţinere
După primele 8 ore	• Reglai cureaua pompei. • Schimbai uleiul hidraulic i filtrele de retur i de alimentare. • Verificai cuplul de strângere al elementelor de fixare a capului de carotaj, al elementelor de fixare a mânerului motocultivatorului i al prezoanelor.
După primele 50 ore	• Înlocuii uleiul de motor i filtrul.
Înainte de fiecare folosinţă sau zilnic	• Testai sistemul de blocare de sigurană. • Curăai maina • Verificai nivelul uleiului de motor. (Verificai uleiul atunci când motorul este rece.) • Îndepărtai reziduurile din zona scutului de motor. (Curăai mau frecvent în cazul operării în condiii de mediu cu murdărie.) • Verificai conductele hidraulice. • Verificai nivelul de ulei hidraulic.
La intervale de 25 de ore	• Curăai elementul din spumă al filtrului de aer i verificai dacă este deteriorat elementul din hârtie.
La intervale de 50 de ore	• Verificai presiunea din anvelope.
La intervale de 100 de ore	• Înlocuii elementul din hârtie al filtrului. • Înlocuii uleiul de motor i filtrul. • Înlocuii filtrul de combustibil.
La intervale de 200 de ore	• Verificai bujiile. • Schimbai uleiul hidraulic i filtrele de retur i de alimentare.
La intervale de 250 de ore	• Verificai cuplul de strângere al elementelor de fixare a capului de carotaj, al elementelor de fixare a mânerului motocultivatorului i al prezoanelor.
La intervale de 500 de ore	• Verificai rulmenii capului de carotaj i înlocuii-i dacă este necesar.

Interval de întreţinere şi service	Procedură de întreţinere
Înainte de depozitare	• Consultai seciunea Depozitare pentru procedurile care trebuie efectuate înainte de depozitarea mainii mai mult de 30 de zile.
Anual	• Verificai rulmenii capului de carotaj i înlocuii-i dacă este necesar. • Verificai conexiunile cablurilor bateriei. • Verificai curelele pentru urme de uzură i de deteriorare.

Important: **Consultai manualul operatorului motorului pentru proceduri suplimentare de întreinere.**

Listă de verificare pentru întreinerea zilnică

Copiai această pagină pentru utilizare de rutină.

	Pentru săptămâna:						
Verificări de întreinere	**Luni**	**Mari**	**Miercuri**	**Joi**	**Vineri**	**Sâmbătă**	**Duminică**
Verificai funcionarea sistemului de blocare de sigurană.							
Verificai funcionarea frânei de parcare.							
Verificai nivelul uleiului de motor.							
Verificai nivelul de combustibil							
Verificai filtrul de aer.							
Verificai dacă există reziduuri la nivelul motorului.							
Verificai zgomotele neobinuite ale motorului.							
Verificai zgomotele neobinuite de funcionare.							
Verificai nivelul de ulei hidraulic.							
Verificai dacă furtunurile hidraulice sunt deteriorate.							
Verificai dacă există scurgeri de lichide.							
Verificai funcionarea instrumentului.							
Verificai starea dinilor.							
Retuai vopseaua deteriorată.							

Notare pentru zonele de interes

Verificare efectuată de către:		
Element	**Dată**	**Informaii**
1		
2		
3		
4		
5		
6		
7		
8		

Important: **Consultai manualul operatorului motorului pentru proceduri suplimentare de întreinere.**

⚠ AVERTISMENT

Dacă lăsai cheia în contact, cineva poate porni în mod accidental motorul i vă poate răni pe dumneavoastră sau ali trecători.

Scoatei cheia din contact i deconectai cablul de la bujie (bujii) înainte de a efectua orice lucrare de întreinere. Amplasai cablul deoparte, astfel încât să nu intre în contact accidental cu bujia.

Proceduri permanente

Important: **Elementele de fixare de pe capacele acestei maini sunt proiectate să rămână pe capace după îndepărtare. Slăbii toate elementele de fixare de pe fiecare capac cu câteva rotiri, astfel încât capacul să fie slăbit, dar încă ataat, apoi revenii i slăbii-le până când se eliberează capacul. Acest lucru împiedică îndepărtarea din greeală a uruburilor de la elementele de fixare.**

Ridicarea mainii

⚠ AVERTISMENT

Dacă maina nu este susinută corespunzător de blocuri sau suporturi cric tip capră, maina se poate mica sau cădea, ceea ce poate cauza vătămări corporale.

- **Când schimbai dispozitivele de ataare, anvelopele sau efectuai alte lucrări de service, utilizai blocuri, echipamente de ridicare i cricuri adecvate.**
- **Asigurai-vă că maina este parcată pe o suprafaă solidă i plană, cum ar fi o podea de beton.**
- **Înainte de a ridica maina, îndepărtai orice dispozitive de ataare care pot împiedica ridicarea în sigurană i corectă a mainii.**
- **Blocai întotdeauna roile. Utilizai suporturi cric tip capră sau blocuri din lemn masiv pentru a susine maina ridicată.**

Ridicarea pării frontale

1. Parcai maşina pe o suprafaţă plană, oprii motorul, acionai frâna de parcare i scoatei cheia.
2. Blocai roile spate pentru a preveni micarea mainii.

   Important: **Pentru a preveni deteriorarea motorului roii, *nu* utilizai motorul roii din faă ca punct de ridicare pe cric.**
3. Poziionai cricul în sigurană sub partea din faă a cadrului (Figura 37).

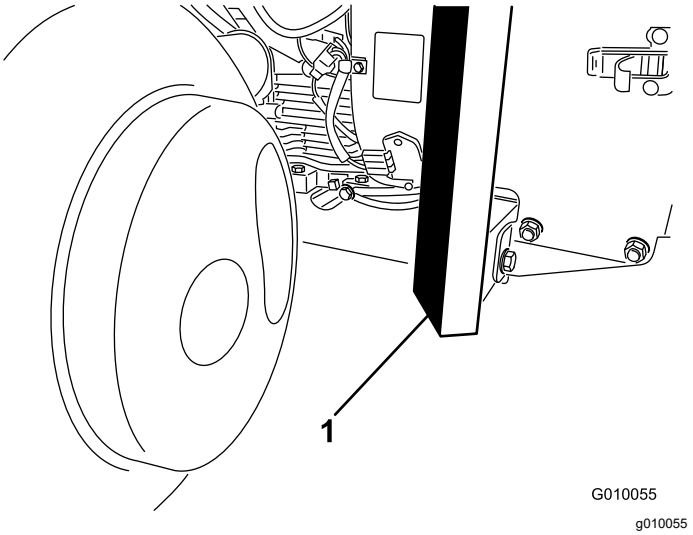

Figura 37

1. Cadru

4. Ridicai partea din faă a mainii de la sol.
5. Poziionai suporturi cric tip capră sau blocuri din lemn de esenă tare sub partea din faă a cadrului pentru a sprijini maina.

Ridicarea pării din spate

1. Parcai maşina pe o suprafaţă plană, oprii motorul, acionai frâna de parcare i scoatei cheia.
2. Blocai roata faă pentru a preveni micarea mainii.

   Important: **Pentru a preveni deteriorarea motorului roii, *nu* utilizai motorul roii din spate ca punct de ridicare pe cric.**
3. Aezai cricul în sigurană sub placa cadrului, în interiorul roii spate (Figura 38).

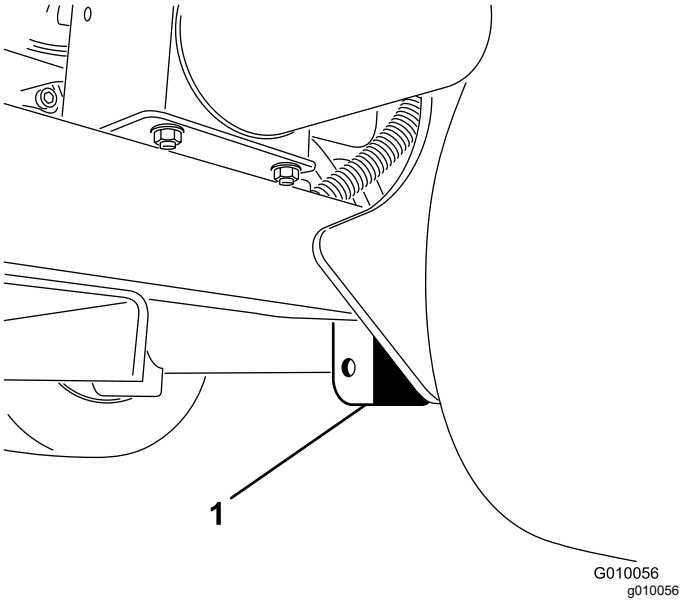

Figura 38

1. Placă cadru

Notă: Dacă este disponibil, utilizai un echipament de ridicare pentru a ridica partea din spate a mainii. Utilizai urechile din carcasele rulmenilor capului de carotaj ca puncte de fixare a echipamentului de ridicare (Figura 39).

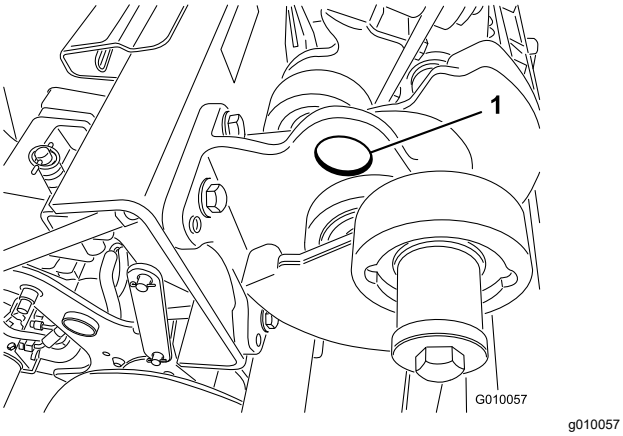

Figura 39

1. Ureche

4. Ridicai de la sol partea din spate a mainii.
5. Poziionai suporturi cric tip capră sau blocuri din lemn de esenă tare sub cadru pentru a sprijini maina.

Lubrifiere

Verificarea rulmenilor capului de carotaj

Interval de service: Anual—Verificai rulmenii capului de carotaj i înlocuii-i dacă este necesar.

La intervale de 500 de ore—Verificai rulmenii capului de carotaj i înlocuii-i dacă este necesar.

Maina nu are fitinguri pentru lubrifiere.

Important: **Rulmenii se defectează rar din cauza defectelor de materiale sau de fabricaie. Cel mai uzual motiv de defectare este umiditatea i contaminarea care trec prin garniturile de protecie. Pentru rulmenii care sunt gresai este necesară întreinerea regulată pentru a curăa reziduurile dăunătoare din zona acestora. Rulmenii etani sunt umplui iniial cu un lubrifiant special i au o garnitură solidă, integrală, pentru a menine contaminanii i umezeala departe de elementele de rulare.**

Rulmenii etani nu necesită lubrifiere sau întreinere pe termen scurt. Acest lucru minimizează necesitatea întreinerii de rutină i reduce potenialul de deteriorare a gazonului din cauza contaminării cu lubrifiani. Aceti rulmeni etani oferă performane bune i durată de viaă mare în condiii normale de utilizare, dar trebuie efectuate verificări periodice ale stării rulmentului i integrităii garniturii pentru a evita timpii de nefuncionare. Verificai rulmenii sezonier i înlocuii-i dacă sunt deteriorai sau uzai. Rulmenii trebuie să funcioneze fără probleme, fără caracteristici dăunătoare, cum ar fi temperatură ridicată, zgomot, slăbiciune sau infiltraii de rugină.

Având în vedere condiiile de funcionare la care sunt supui aceti rulmeni/garnituri (de exemplu, nisip, substane chimice pentru gazon, apă, lovituri etc.) sunt considerai componente de uzură normală. Rulmenii care se defectează din alte cauze decât defectele de materiale sau de fabricaie nu sunt de obicei acoperii de garanie.

Notă: Putei afecta negativ rulmenii dacă nu spălai corect maina. Nu spălai maina când este încă fierbinte i evitai direcionarea pulverizării de înaltă presiune sau de volum mare către rulmeni.

Rulmenii noi purjează în mod obinuit puin lubrifiant din garnituri la o mină nouă. Acest lubrifiant purjat se înnegrete din cauza colectării reziduurilor, nu din cauza temperaturii excesive. tergei acest exces de lubrifiant de pe garnituri după primele 8 ore. Zona din jurul buzei garniturii poate părea permanent umedă; acest lucru nu dăunează duratei de viaă a rulmentului i menine lubrifiată buza garniturii.

Întreţinere motor

Măsuri de sigurană pentru motor

- Oprii motorul înainte de a verifica uleiul sau de a adăuga ulei în carter.
- Nu modificai viteza regulatorului motorului i nu supraturai motorul.

Lucrări de service pentru filtrul de aer

Interval de service: La intervale de 25 de ore—Curăai elementul din spumă al filtrului de aer i verificai dacă este deteriorat elementul din hârtie.

La intervale de 100 de ore—Înlocuii elementul din hârtie al filtrului.

Demontarea filtrelor

1. Parcai maşina pe o suprafaţă plană, oprii motorul, acionai frâna de parcare i scoatei cheia.
2. Curăai în jurul filtrului de aer pentru a preveni pătrunderea murdăriei în motor i a evita deteriorarea.
3. Răsucii butonul i scoatei capacul filtrului de aer (Figura 40).

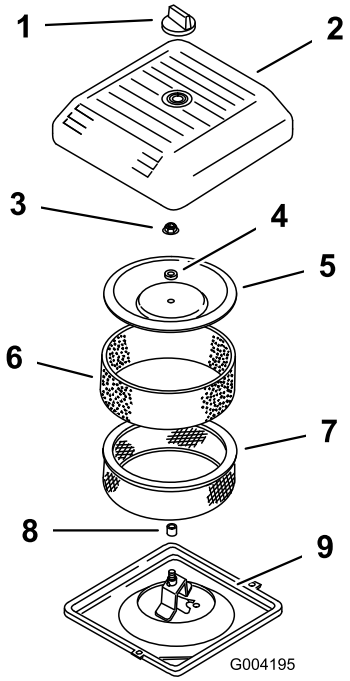

g004195

Figura 40

1. Buton
2. Capac filtru de aer
3. Piuliă capac
4. Distanier
5. Capac
6. Prefiltru din spumă
7. Element din hârtie al filtrului
8. Garnitură din cauciuc
9. Bază filtru de aer

4. Glisai cu grijă prefiltrul din spumă de pe elementul din hârtie (Figura 40).
5. Deurubai piulia capacului i îndepărtai capacul, distanierul i filtrul din hârtie (Figura 40).

Curăarea prefiltrului din spumă

Important: **Înlocuii elementul din spumă dacă este rupt sau uzat.**

1. Spălai prefiltrul din spumă cu săpun lichid i apă caldă. Când este curat, clătii-l bine.
2. Uscai prefiltrul strângându-l într-o lavetă curată (nu presai).
3. Amplasai pe prefiltru 3 – 6 cl de ulei (Figura 41).

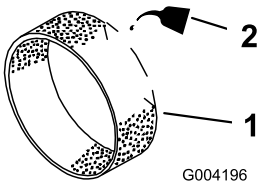

g004196

Figura 41

1. Element din spumă
2. Ulei

4. Strângei prefiltrul pentru a distribui uleiul.

5. Verificai dacă există rupturi, pelicule uleioase sau deteriorări ale garniturii din cauciuc a filtrului (Figura 42).

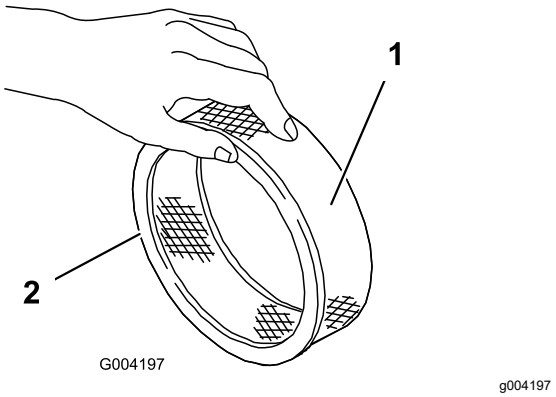

Figura 42

1. Element din hârtie
2. Garnitură din cauciuc

Important: **Nu curăai niciodată elementul din hârtie. Înlocuii elementul din hârtie dacă este murdar sau deteriorat.**

Montarea filtrelor

Important: **Pentru a preveni deteriorarea motorului, operai întotdeauna motorul cu elementele din spumă i din hârtie ale filtrului de aer complet montate.**

1. Glisai cu grijă prefiltrul din spumă pe filtrul din hârtie (Figura 42).
2. Amplasai ansamblul filtrului de aer pe baza filtrului de aer (Figura 40).
3. Montai capacul, distanierul i fixai-l cu piulia pentru capac (Figura 40). Strângeţi piulia la un cuplu de 11 N·m.
4. Montai capacul filtrului de aer i fixai-l cu butonul (Figura 40).

Specificaie ulei de motor

Tip de ulei: ulei detergent de motor de înaltă calitate (API service SJ sau superior)

Vâscozitate: consultai tabelul de mai jos

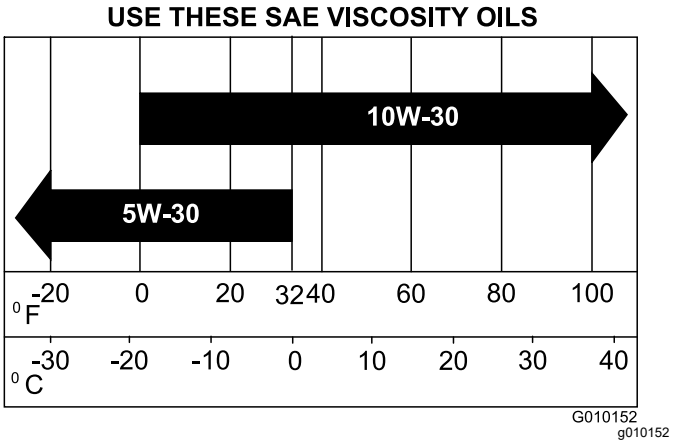

Figura 43

Verificarea nivelului uleiului de motor

Interval de service: Înainte de fiecare folosinţă sau zilnic (Verificai uleiul atunci când motorul este rece.)

Motorul este livrat cu ulei în carter; totui, verificai nivelul uleiului înainte i după pornirea motorului pentru prima dată.

Utilizai ulei de motor de înaltă calitate, aa cum este descris în Specificaie ulei de motor (Pagină 36).

Important: **Nu umplei excesiv carterul cu ulei deoarece acest lucru poate cauza deteriorarea motorului.**

Nu pornii motorul cu uleiul sub marcajul de nivel scăzut, deoarece poate fi deteriorat motorul.

Notă: Cel mai bun moment pentru a verifica uleiul de motor este atunci când motorul este rece, înainte de a fi pornit la începutul zilei. Dacă a fost deja pornit, lăsai uleiul să se scurgă înapoi în carter timp de cel puin 10 minute înainte de a verifica.

1. Parcai maşina pe o suprafaţă plană, oprii motorul, acionai frâna de parcare i scoatei cheia.
2. Curăai în jurul jojei de ulei (Figura 44) astfel încât murdăria să nu pătrundă în orificiul de umplere i să nu deterioreze motorul.

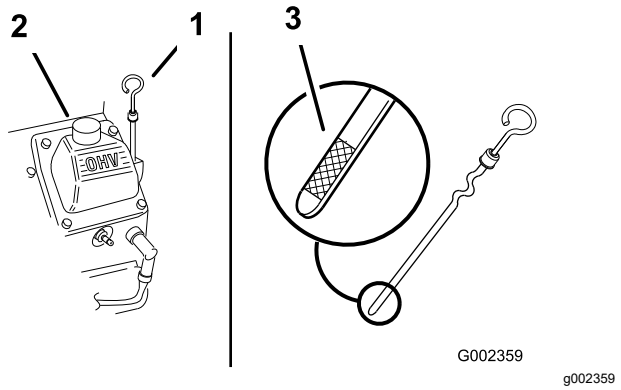

Figura 44

1. Jojă
2. Tub de umplere
3. Capăt metalic al jojei

3. Îndepărtai joja, tergei-o i montai-o până când este complet aezată (Figura 44).
4. Îndepărtai joja de ulei şi verificaţi nivelul uleiului.

   Nivelul uleiului trebuie să se încadreze între cele 2 marcaje „F” full (nivel complet) i „L” low (nivel scăzut) de pe jojă (Figura 44).
5. Dacă nivelul uleiului este în dreptul marcajului „L” low (nivel scăzut), îndepărtai capacul tubului de umplere (Figura 44) i adăugai uleiul specificat până când nivelul acestuia ajung la marcajul „F” full (nivel complet) de pe jojă.
6. Montai capacul tubului de umplere cu ulei şi joja.

Înlocuirea uleiul de motor i a filtrului

Interval de service: După primele 50 ore

La intervale de 100 de ore—Înlocuii uleiul de motor i filtrul.

Capacitate carter: aproximativ 1,9 l, cu filtru.

1. Pornii motorul i lăsai-l să funcioneze 5 minute. Acest lucru încălzete uleiul, astfel încât să se scurgă mai bine.
2. Parcai maina astfel încât partea cu scurgerea să fie puin mai jos decât partea opusă, pentru a vă asigura că uleiul se scurge complet, oprii motorul, acionai frâna de parcare i scoatei cheia.
3. Pune o tavă de scurgere sub orificiul de golire a uleiului. Îndepărtai buonul de golire a uleiului pentru a permite scurgerea acestuia.
4. Când uleiul s-a scurs complet, repoziionai buonul.

   Notă: Eliminaţi uleiul uzat la un centru de reciclare certificat.
5. Punei o tavă de adâncime mică sau o lavetă sub filtru pentru a colecta uleiul (Figura 45).

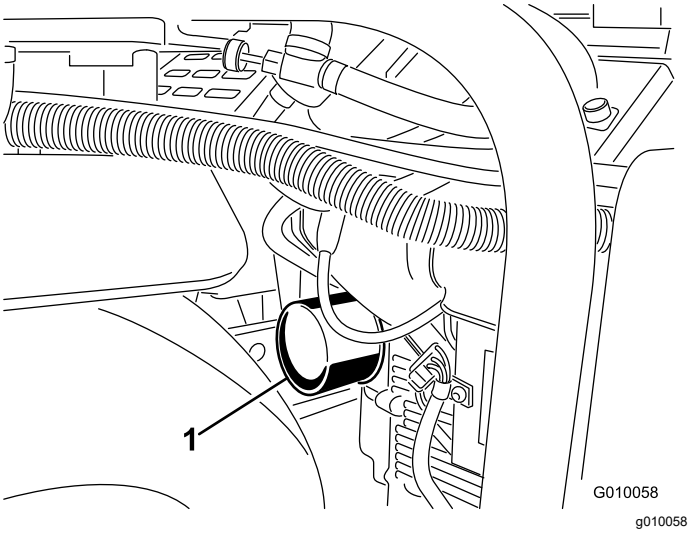

Figura 45

1. Filtru de ulei

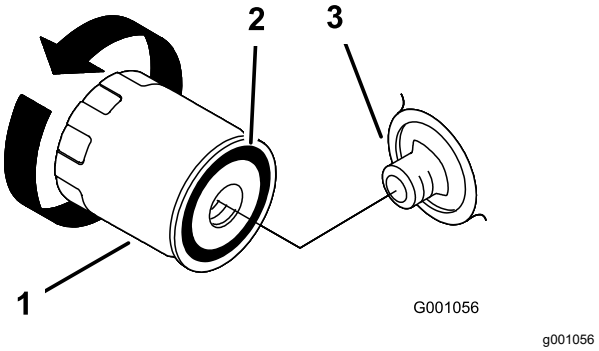

Figura 46

1. Filtru de ulei
2. Garnitură
3. Adaptor

6. Îndepărtai filtrul vechi (Figura 45 i Figura 46) i tergei suprafaa garniturii adaptorului filtrului.
7. Turnai ulei proaspăt de tip adecvat prin orificiul central al filtrului. Oprii turnarea atunci când uleiul ajunge la partea inferioară a filetelor.
8. Lăsai să treacă un minut sau două pentru ca uleiul să fie absorbit de materialul de filtrare, apoi îndepărtai excesul de ulei.
9. Aplicai un strat subire de ulei proaspăt pe garnitura din cauciuc a filtrului nou.
10. Montai filtrul de ulei nou pe adaptor. Rotii filtrul de ulei în sensul acelor de ceasornic până când garnitura din cauciuc intră în contact cu adaptorul filtrului, apoi strângei filtrul cu încă jumătate (½) de tură.
11. Îndepărtai capacul de umplere cu ulei i turnai încet aproximativ 80% din cantitatea specificată de ulei prin capacul supapei.

12. Verificai nivelul uleiului; consultai Verificarea nivelului uleiului de motor (Pagină 36).
13. Adăugai încet ulei suplimentar pentru ca nivelul să ajungă la marcajul „F” full (nivel complet) de pe jojă.
14. Montai capacul tubului de umplere cu ulei şi joja.

Lucrări de service pentru bujii

Interval de service: La intervale de 200 de ore—Verificai bujiile.

Asigurai-vă că distana dintre electrozii central i lateral este corectă înainte de a monta fiecare bujie. Folosii o cheie pentru bujii pentru a îndepărta i monta bujiile i un instrument de măsurat/un set de lere pentru a verifica i ajusta distana. Dacă este necesar, montai bujii noi.

Tip: Champion RC12YC sau echivalent. Distană: 0,75 mm

Îndepărtarea bujiilor

1. Oprii motorul, acionai frâna de parcare i scoatei cheia.
2. Trageţi cablurile bujiilor (Figura 47).

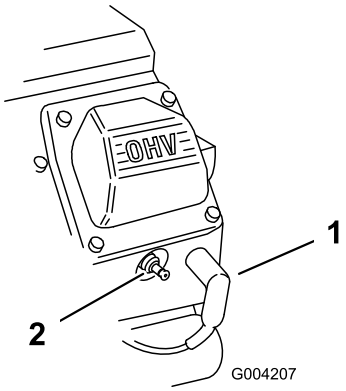

g004207

Figura 47

1. Cablu bujie
2. Bujie

3. Curăţaţi zona din jurul bujiilor.
4. Îndepărtai atât bujiile, cât i garniturile metalice.

Verificarea bujiilor

1. Uitai-vă la centrul ambelor bujii (Figura 48). Dacă izolatorul este maro deschis sau gri, motorul funcionează corect. Existena unui strat negru pe izolator semnifică de obicei faptul că filtrul de aer este murdar.

   Important: **Nu curăai niciodată bujiile. Înlocuii întotdeauna bujiile atunci când sunt acoperite cu un strat negru, electrozii sunt uzai, au o peliculă uleioasă sau fisuri.**

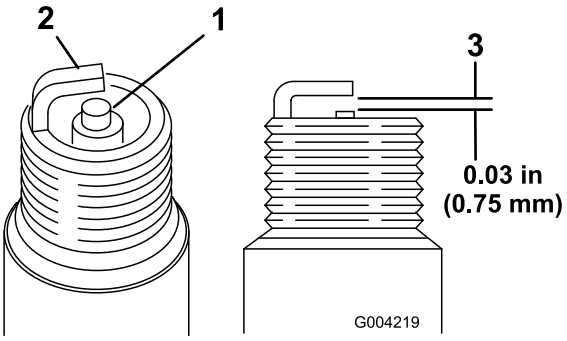

g004219

Figura 48

1. Izolator electrod central
2. Electrod lateral
3. Distanţă dintre electrozi (a nu se scala)

2. Verificai distana dintre electrozii central i lateral (Figura 48).
3. Curbai electrodul lateral (Figura 48) dacă distana nu este corectă.

Montarea bujiilor

1. Introducei bujiile în orificiile bujiilor.
2. Strângei bujiile la un cuplu de 27 N·m.
3. Împingei cablurile pe bujii (Figura 47).

Curăarea scutului de motor

Interval de service: Înainte de fiecare folosinţă sau zilnic (Curăai mau frecvent în cazul operării în condiii de mediu cu murdărie.)

Înainte de fiecare utilizare, verificai i curăai scutul de motor. Îndepărtai orice acumulări de iarbă, murdărie sau alte reziduuri de pe sita de admisie a aerului pentru motor.

Întreţinerea sistemului de carburant

⚠ PERICOL

În anumite condiii, combustibilul i vaporii de combustibil sunt foarte inflamabili i explozivi. Un incendiu sau o explozie cauzată de combustibil vă poate arde pe dumneavoastră i pe cei din jur i poate cauza pagube materiale.

- **Umplei rezervorul de combustibil la exterior, într-un spaiu deschis, cu motorul oprit i rece. tergei orice urme de combustibil vărsat.**
- **Nu umplei în totalitate rezervorul de combustibil. Adăugai combustibil în rezervor până când nivelul ajunge la 25 mm sub partea superioară a rezervorului, nu sub gâtul de umplere. Acest spaiu gol din rezervor permite dilatarea combustibilului.**
- **Nu fumai niciodată când manipulai combustibil i stai departe de flăcări deschise sau de locuri în care o scânteie ar putea aprinde vaporii de combustibil.**
- **Păstrai combustibilul într-un recipient curat, cu aprobare în materie de siguranţă i cu capacul montat.**

Înlocuirea filtrului de combustibil

Interval de service: La intervale de 100 de ore/Anual (care urmează)

Important: **Nu montai niciodată un filtru murdar, dacă a fost îndepărtat de pe conducta de combustibil.**

1. Lăsai maina să se răcească.
2. Închideţi ventilul de închidere combustibil (Figura 49).

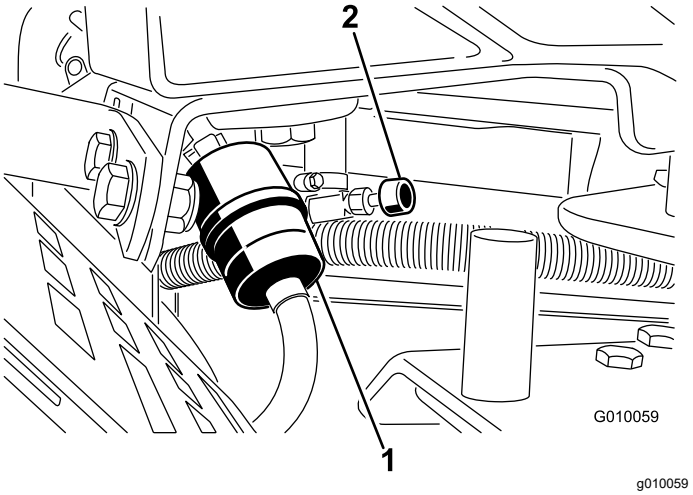

Figura 49

1. Filtru de combustibil
2. Ventil de închidere combustibil

3. Strângei capetele clemelor de furtun împreună i glisai-le în afara filtrului (Figura 49).
4. Îndepărtai filtrul de la liniile de combustibil.
5. Montai un filtru nou i deplasai clemele de furtun aproape de filtru (Figura 49).
6. Ştergeţi orice urmă de combustibil vărsat.
7. Deschideţi ventilul de închidere combustibil (Figura 49).

Golirea rezervorului de combustibil

⚠ PERICOL

În anumite condiii, combustibilul este extrem de inflamabil i foarte exploziv. Un incendiu sau o explozie cauzată de combustibil vă poate cauza arsuri dumneavoastră i celor din jur i poate provoca pagube materiale.

- **Golii combustibilul din rezervor când motorul este rece. Facei acest lucru la exterior, într-un spaiu deschis. tergei orice urme de combustibil vărsat.**
- **Nu fumai niciodată când golii combustibilul i stai departe de flăcări deschise sau de locuri în care o scânteie ar putea aprinde vaporii de combustibil.**

1. Parcai maşina pe o suprafaţă plană, oprii motorul, acionai frâna de parcare i scoatei cheia.
2. Închideţi ventilul de închidere combustibil (Figura 49).

3. Slăbii clema furtunului de la filtrul de combustibil i glisai-o în sus pe conducta de combustibil, departe de filtrul de combustibil (Figura 49).
4. Tragei conducta de combustibil de pe filtrul de combustibil (Figura 49). Deschideţi ventilul de închidere combustibil şi lăsai combustibilul să se scurgă din rezervor într-o canistră de combustibil sau o tavă de golire.

   Notă: Acum este cel mai bun moment pentru a monta un filtru de combustibil nou, deoarece rezervorul de combustibil este gol.
5. Montai conducta de combustibil la filtrul de combustibil. Glisai clema pentru furtun până aproape de filtrul de combustibil pentru a fixa conducta de combustibil (Figura 49).

Întreţinerea sistemului electric

Sigurană privind sistemul electric

- Deconectai bateria înainte de repararea mainii. Deconectai întâi borna negativă, apoi borna pozitivă. Conectai întâi borna pozitivă, apoi borna negativă.
- Încărcai bateria într-un spaiu deschis, bine ventilat, departe de scântei sau flăcări. Deconectai încărcătorul înainte de a conecta sau deconecta bateria.
- Purtai îmbrăcăminte de protecie i utilizai scule izolate.

ATENŢIE

CALIFORNIA
Propunere 65 Avertismente

Picioarele de susţinere, bornele bateriei şi accesoriile similare conţin plumb şi compuşi de plumb cunoscuţi în Statul California ca substanţe care cauzează cancer şi daune ale sistemului reproductiv. Spălaţi-vă mâinile după utilizare.

Încărcarea bateriei

⚠ ATENŢIE

Încărcarea bateriei produce gaze explozibile.

Nu fumai niciodată în apropierea bateriei i inei sursele de scântei i foc departe de aceasta.

⚠ ATENŢIE

Bornele bateriei sau uneltele metalice pot face scurtcircuit la contactul cu piesele metalice ale unităii de traciune sau mainii, producând scântei. Scânteile pot produce explozia gazelor din baterie, ducând la vătămări corporale.

- **Când îndepărtai sau instalai bateria, nu permitei contactul bornelor cu piesele metalice ale mainii.**
- **Evitai producerea unui scurtcircuit cu uneltele metalice între bornele bateriei i piesele metalice.**

⚠ ATENŢIE

Dispunerea incorectă a cablurilor bateriei poate deteriora maina i cablurile, cauzând scântei. Scânteile pot produce explozia gazelor din baterie, ducând la vătămări corporale.

- ***Deconectai* întotdeauna cablul negativ (negru) al bateriei înainte de a deconecta cablul pozitiv (rou).**
- ***Conectai* întotdeauna cablul pozitiv (rou) al bateriei înainte de a conecta cablul negativ (negru).**

1. Deblocai i deschidei capacul compartimentului bateriei.
2. Scoatei bateria din compartimentul bateriei:
   A. Scoatei elementul de fixare a bateriei i inei apăsate tijele care fixează bateria în tava acesteia (Figura 50).
   B. Scoatei urubul i piulia care fixează cablul negativ al bateriei (negru) la borna negativă (–) i deconectai cablul negativ.
   C. Scoatei urubul i piulia care fixează cablul pozitiv al bateriei (rou) la borna pozitivă (+) a bateriei i deconectai cablul pozitiv.
3. Curăai partea superioară a bateriei.
4. Conectai un încărcător de baterie de 3 până la 4 A la bornele bateriei. Încărcai bateria la o intensitate de 3 - 4 A, timp de 4 - 8 ore.
5. Când bateria este încărcată, deconectai încărcătorul de la priza electrică i de la bornele bateriei.
6. Introducei bateria în tava din compartimentul bateriei, aa cum se arată în Figura 50.

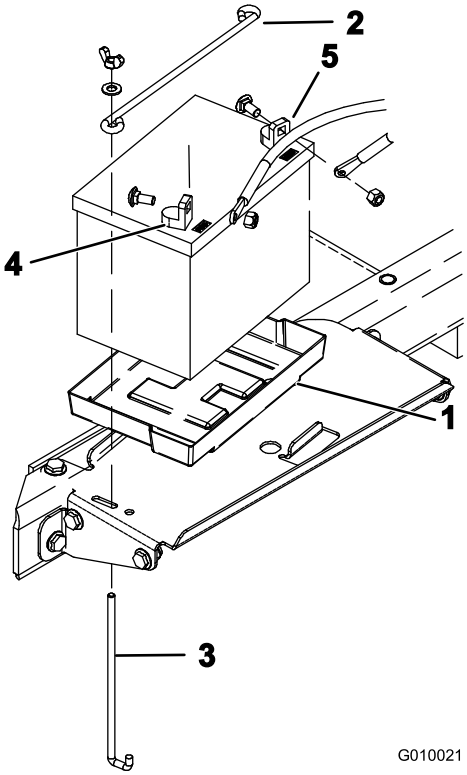

g010021

Figura 50

1. Tavă baterie
2. Element de fixare a bateriei
3. Tijă de fixare a bateriei
4. Bornă pozitivă (+)
5. Bornă negativă (–)

7. Conectai cablul pozitiv al bateriei (rou) la borna pozitivă (+) a bateriei cu urubul i piulia de fixare îndepărtate anterior; glisai manonul din cauciuc peste borna pozitivă pentru a preveni apariia unui scurtcircuit.
8. Conectai cablul negativ al bateriei (negru) la borna negativă (-) a bateriei cu urubul i piulia de fixare îndepărtate anterior.
9. Acoperii terminalele de cablu i bornele bateriei cu lubrifiant Grafo 112X (nr. piesă Toro 505-47).
10. Închidei i blocai capacul compartimentului bateriei.

Lucrări de service pentru baterie

Interval de service: Anual—Verificai conexiunile cablurilor bateriei.

Cablurile bateriei trebuie să fie strânse pe borne pentru a asigura un contact electric bun.

⚠ ATENŢIE

Dispunerea incorectă a cablurilor bateriei poate deteriora maina i cablurile, cauzând scântei. Scânteile pot produce explozia gazelor din baterie, ducând la vătămări corporale.

- ***Deconectai* întotdeauna cablul negativ (negru) al bateriei înainte de a deconecta cablul pozitiv (rou).**
- ***Conectai* întotdeauna cablul pozitiv (rou) al bateriei înainte de a conecta cablul negativ (negru).**

Dacă apare coroziune la nivelul bornelor, deconectai cablurile, mai întâi cablul negativ (–) i răzuii clemele i bornele separat. Conectai cablurile (mai întâi cablul pozitiv (+)) i acoperii bornele cu vaselină.

⚠ ATENŢIE

Bornele bateriei sau uneltele metalice pot face scurtcircuit la contactul cu piesele tractorului, producând scântei. Scânteile pot produce explozia gazelor din baterie, ducând la vătămări corporale.

- **Când îndepărtai sau instalai bateria, nu permitei contactul bornelor cu piesele metalice ale mainii.**
- **Nu permitei uneltelor metalice să producă un scurtcircuit între bornele bateriei i piesele metalice ale mainii.**

1. Deblocai i deschidei capacul compartimentului bateriei (Figura 51).

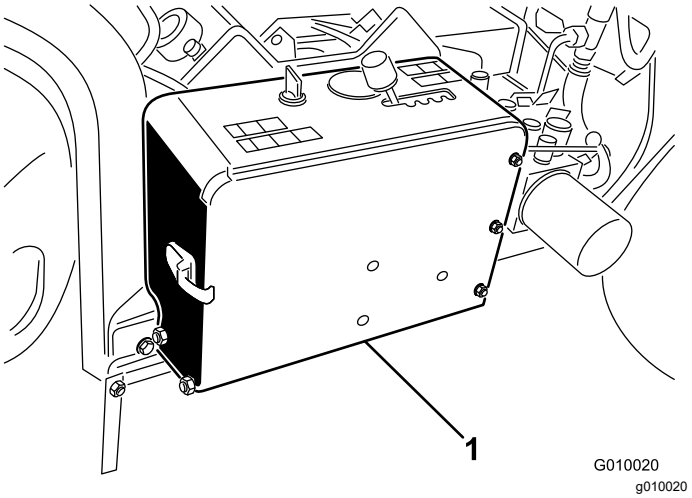

Figura 51

1. Compartiment acumulator

2. Verificai dacă sunt fixate clemele cablului bateriei i strângei orice element de fixare slăbit al clemelor cablului bateriei.

   Important: **Asigurai-vă că există spaiu liber între cablurile bateriei i maneta selectorului de viteză. Verificai, asigurându-vă că maneta selectorului de viteză se află la o distană de peste 2,5 cm de oricare dintre cablurile bateriei atunci când este deplasată prin întreaga sa gamă de poziii. Nu legai sau nu conectai între ele cablul negativ i cel pozitiv ale bateriei.**

3. Verificai clemele cablului bateriei i bornele bateriei pentru a descoperi urme de coroziune; dacă bornele sunt corodate, procedai în felul următor:
   A. Scoatei urubul i piulia care fixează cablul negativ al bateriei (negru) la borna negativă (–) i deconectai cablul negativ.
   B. Scoatei urubul i piulia care fixează cablul pozitiv al bateriei (rou) la borna pozitivă (+) a bateriei i deconectai cablul pozitiv.
   C. Curăai clemele de cablu i bornele bateriei.
   D. Conectai cablul pozitiv al bateriei (rou) la borna pozitivă (+) a bateriei cu urubul i piulia de fixare îndepărtate anterior; glisai manonul din cauciuc peste borna pozitivă pentru a preveni apariia unui scurtcircuit.
   E. Conectai cablul negativ al bateriei (negru) la borna negativă (–) a bateriei cu urubul i piulia de fixare îndepărtate anterior.
   F. Acoperii terminalele de cablu i bornele bateriei cu lubrifiant Grafo 112X (nr. piesă Toro 505-47).
4. Închidei i blocai capacul compartimentului bateriei.

Verificarea siguranelor

Sistemul electric este protejat de sigurane (Figura 52). Acestea nu necesită întreinere; totui, dacă se arde o siguranță, verificai componenta/circuitul pentru a descoperi o defeciune sau un scurtcircuit.

1. Pentru a înlocui siguranele, tragei sigurana pentru a o îndepărta.
2. Montai o siguranță nouă.

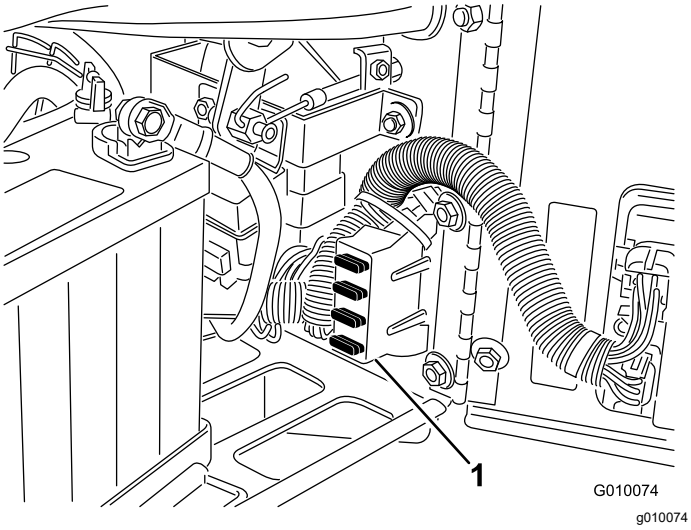

Figura 52

1. Bloc de sigurane

Modulul de control al aeratorului (ACM)

Modulul de control al aeratorului este un dispozitiv electronic cu carcasă turnată fabricat într-o configuraie care se potrivete tuturor modelelor. Modulul utilizează semiconductori i componente mecanice pentru a monitoriza i controla caracteristicile electrice necesare pentru funcionarea în siguranță a produsului.

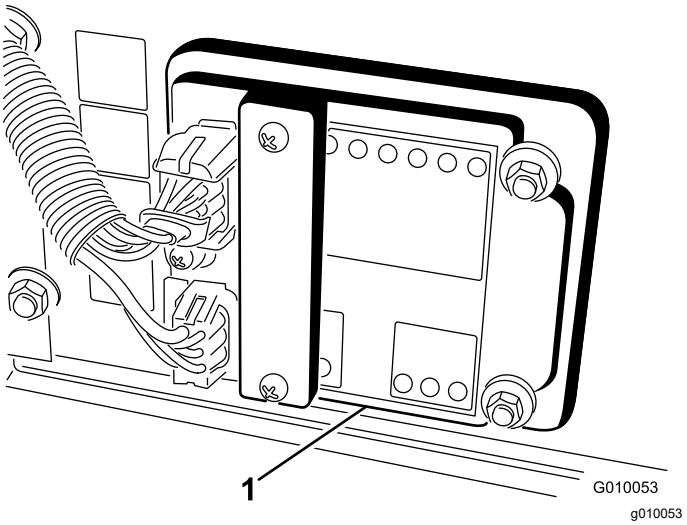

Figura 53

1. Modul de control al aeratorului

Modulul monitorizează intrările, inclusiv cea referitoare la capul de carotaj coborât, capul de carotaj ridicat, transport, aerare i urmărirea solului. Modulul este împărit în intrări i ieiri. Intrările i ieirile sunt identificate prin indicatoare LED verzi montate pe placa de circuit imprimat. Prezena alimentării electrice este identificată printr-un indicator LED rou.

Intrarea circuitului de pornire este alimentată la 12 V c.c. Toate celelalte intrări sunt alimentate atunci când circuitul este închis la masă. Fiecare intrare are un LED care se aprinde atunci când este alimentat circuitul respectiv. Utilizai LED-urile de intrare pentru depanarea comutatorului i a circuitului de intrare.

Circuitele de ieire sunt alimentate de un set adecvat de condiii de intrare. Cele 3 ieiri includ SVL, SVR i SVQ. LED-urile de ieire monitorizează condiiile releului care indică prezena tensiunii la unul din cele 3 terminale de ieire specifice.

Circuitele de ieire nu determină integritatea dispozitivului de ieire, astfel încât depanarea electrică include verificarea LED-urilor de ieire i testarea convenională a integrității dispozitivului i cablajului. Măsurai impedana componentelor deconectate, impedana cablurilor (deconectate la ACM) sau prin testarea temporară a alimentării componentei specifice.

ACM nu se conectează la un computer extern sau la un dispozitiv portabil, nu poate fi reprogramat i nu înregistrează date de depanare a erorilor intermitente.

Autocolantul de pe ACM include doar simboluri. Simbolurile celor 3 ieiri LED sunt prezentate în caseta pentru ieiri. Toate celelalte LED-uri sunt pentru intrări. Schema de mai jos identifică simbolurile.

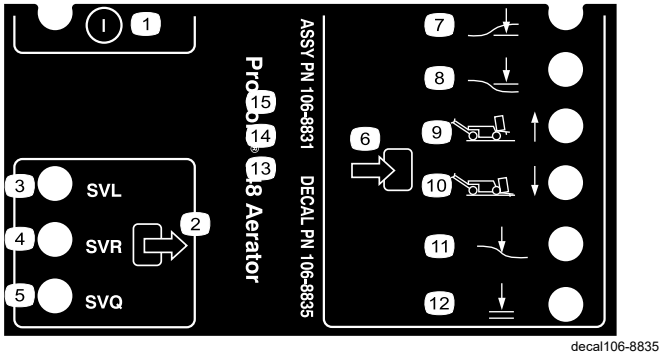

Figura 54

1.	Pornire/oprire	7.	Coborâre cap
2.	Ieire	8.	Ridicare cap
3.	Coborâre electrovalvă	9.	Transport (1)
4.	Ridicare electrovalvă	10.	Aerare (4)
5.	Electrovalvă rapidă	11.	Urmărire contur sol
6.	Intrare	12.	Coborâre permisă

În continuare vă prezentăm paii logici de depanare pentru dispozitivul ACM:

1. Determinai eroarea de ieire pe care încercai să o rezolvai.
2. Mutai cheia în poziia PORNIRE i asigurai-vă că se aprinde LED-ul rou de alimentare.
3. Micai toate comutatoarele de intrare pentru a vă asigura că îi schimbă starea toate LED-urile.
4. Poziionai dispozitivele de intrare în poziia corespunzătoare pentru a obine ieirea corespunzătoare.
5. Dacă LED-ul de ieire specific se aprinde fără o funcie de ieire adecvată, verificai cablul de ieire, conexiunile i componenta. Reparai dacă este necesar.
6. Dacă LED-ul de ieire specific nu se aprinde, verificai ambele sigurane.
7. Dacă LED-ul de ieire specific nu se aprinde i intrările sunt în starea corespunzătoare, montai un ACM nou i determinai dacă dispare un defect.

Întreţinerea sistemului de angrenaj

Verificarea presiunii din anvelope

Interval de service: La intervale de 50 de ore/Lunar (care urmează)

Parcai maşina pe o suprafaţă plană, oprii motorul, acionai frâna de parcare i scoatei cheia.

Verificai pentru a vă asigura că presiunea din toate anvelopele este de 0,83 bar. Verificai presiunea la nivelul tijei supapei când anvelopele sunt reci, pentru a determina cea mai corectă valoare a presiunii.

Important: **Presiunea inegală din anvelope poate cauza un carotaj neuniform.**

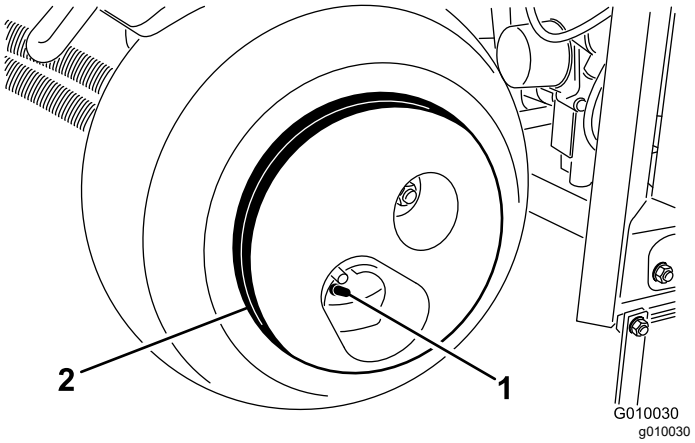

Figura 55

1.	Tija supapei	2.	Greutate roată

⚠ AVERTISMENT

Greutatea pentru roată este foarte mare, de 33 kg.

Avei grijă atunci când o îndepărtai de la ansamblul roii.

Reglarea unităii de traciune pentru poziia Neutră

Maina nu trebuie să se deplaseze atunci când eliberai maneta de traciune. Dacă face acest lucru, este necesară reglarea.

1. Parcai maşina pe o suprafaţă plană, oprii motorul, acionai frâna de parcare i scoatei cheia.
2. Ridicai maina astfel încât roata din faă i o roată din spate să fie aproape de sol. Amplasai

sub mină suporturi cric tip capră. Consultai Ridicarea mainii (Pagină 33).

3. Slăbii contrapiulia camei de reglare a traciunii (Figura 56).

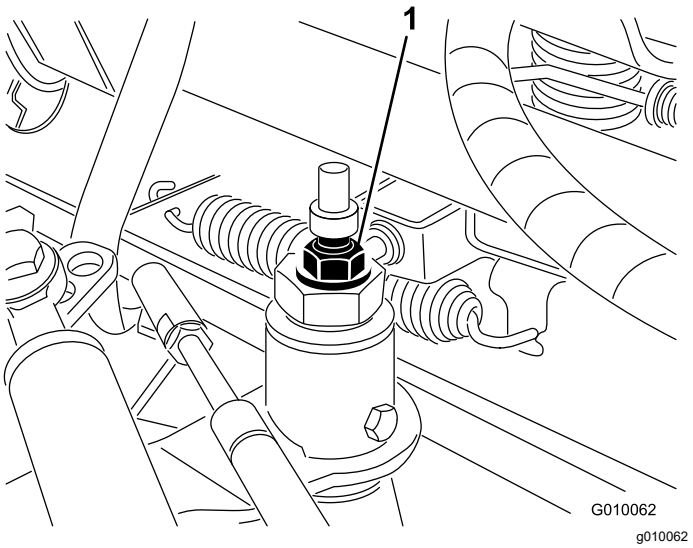

Figura 56

1. Camă de reglare traciune

4. Pornii motorul i eliberai frâna de parcare.

⚠ ATENŢIE

Motorul trebuie să funcioneze, astfel încât să putei efectua reglarea finală a camei de reglare a traciunii. Acest proces poate cauza vătămări personale.

inei mâinile, picioarele, faa i alte pări ale corpului departe de toba de eapament, alte pări fierbini ale motorului i orice piese rotative.

5. Rotii cama hexagonală în orice direcie până când roile nu se mai rotesc.
6. Strângei contrapiulia de fixare a reglării.
7. Oprii motorul.
8. Îndepărtai suporturile tip capră i coborâi maina pe sol.
9. Testai maina pentru a vă asigura că nu se deplasează.

Întreţinerea bandei

Reglarea curelei pompei

Interval de service: După primele 8 ore

1. Parcai maşina pe o suprafaţă plană, oprii motorul, acionai frâna de parcare i scoatei cheia.
2. Deblocai i îndepărtai capacul pentru curea (Figura 57).

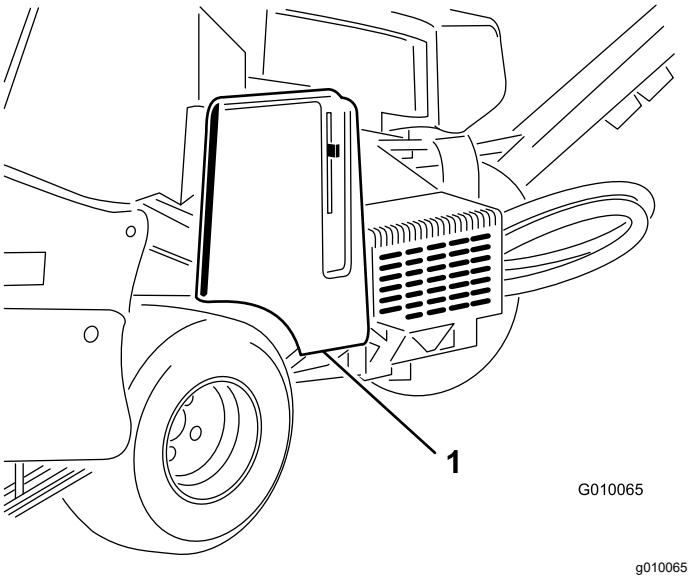

Figura 57

1. Capac curea

3. Îndepărtai cele 2 piulie pentru montarea scutului pompei i îndepărtai scutul (Figura 58).

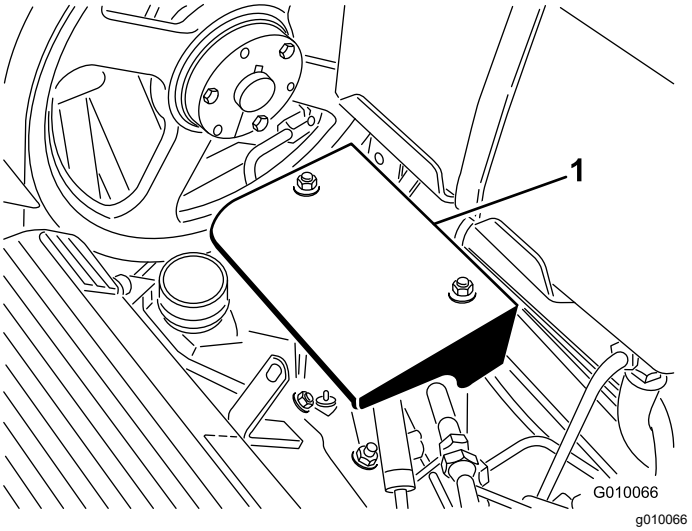

Figura 58

1. Scut pompă

4. Slăbii urubul de ghidare al curelei pompei doar atât cât este necesar pentru a permite micarea în fanta de reglare (Figura 59).

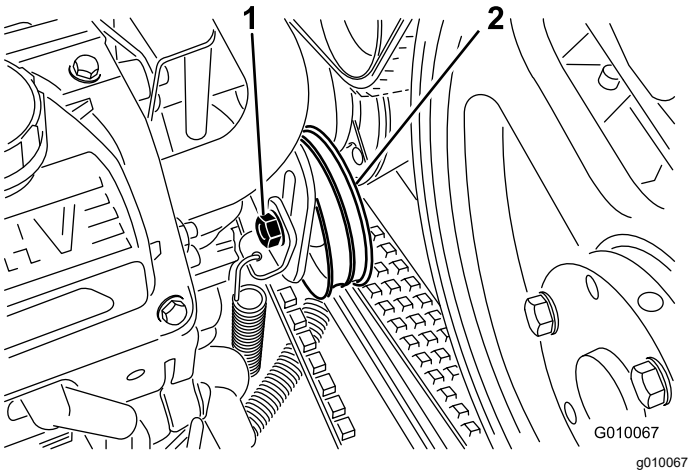

Figura 59

1. urub de ghidare
2. Fulie rolă de ghidare

5. Atingei partea superioară a fuliei rolei de ghidare i lăsai arcul de tensionare să regleze tensionarea curelei.

   Notă: Nu efectuai o tensionare a curelei mai mare decât permite arcul de tensionare, deoarece pot fi deteriorate componentele.

6. Fixai urubul de ghidare al curelei.
7. Montai scutul pompei i capacul curelei.

Verificarea curelelor

Interval de service: Anual

Curelele de transmisie ale mainii sunt rezistente. Cu toate acestea, expunerea normală la radiaii UV, ozon sau expunerea accidentală la substane chimice poate deteriora cauciucul în timp i poate duce la uzură prematură sau pierdere de material (adică smulgere).

Verificai curelele anual pentru a determina semnele de uzură, fisurile excesive sau reziduurile de dimensiuni mari încorporate. Înlocuii-le când este necesar. La distribuitorul autorizat Toro este disponibil un set complet de service pentru curele.

Întreţinerea sistemului de control

Resetarea sistemului de urmărire a conturului solului

Dacă sistemul de urmărire a conturului solului True Core necesită orice fel de lucrare de service (cu excepia înlocuirii proteciei pentru gazon) sau dacă suporii pentru dini intră în contact cu proteciile pentru gazon atunci când sunt setai la adâncimea cea mai mare, poate fi necesar să resetai tija de reglare a adâncimii.

1. Parcai maşina pe o suprafaţă plană, oprii motorul, acionai frâna de parcare i scoatei cheia.
2. Rotii suportul de montare a proteciei pentru gazon stânga (Figura 60) în sus până când putei introduce un tift de blocare, cum ar fi o tijă sau un urub de foraj de 8 mm, între suport i tubul de reglare a adâncimii sudat pe cadru.

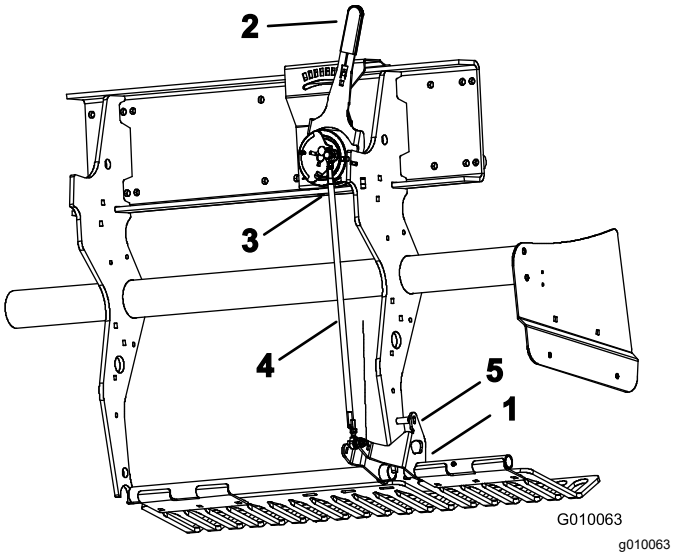

Figura 60

1. Suport de montare a proteciei pentru gazon
2. Manetă pentru adâncimea dinilor
3. Comutator cu bilă exterior
4. Tijă de reglare a adâncimii
5. tift de blocare

3. Deplasai maneta pentru adâncimea dinilor (Figura 60) la setarea H (adâncime maximă).
4. Deconectai comutatorul exterior cu bilă (Figura 60) de la cabluri (comutator coborâre cap).
5. Slăbii contrapiuliele (stânga i dreapta) de pe tija de reglare a adâncimii (Figura 60).

6. Utilizai un multimetru pentru a determina închiderea electrică a comutatorului cu bilă.
7. Rotii tija până când comutatorul cu bilă se închide sau face contact.
8. Fixai contrapiuliele stânga i dreapta pe tijă.
9. Conectai comutatorul cu bilă la cabluri.
10. Îndepărtai tiftul de pe suportul de montare a proteciei pentru gazon i tubul de reglare a adâncimii.

Întreţinerea sistemului hidraulic

Sigurană privind sistemul hidraulic

- Apelai imediat la un medic în cazul în care uleiul hidraulic intră în contact cu pielea. Uleiul care pătrunde în piele trebuie să fie eliminat chirurgical în interval de câteva ore de un medic.
- Asigurai-vă că toate furtunurile i conductele cu ulei hidraulic sunt în stare bună i toate racordurile i fitingurile hidraulice sunt etane înainte de a presuriza sistemul hidraulic.
- inei faa i alte pări ale corpului la distană de infiltraii sau duze care pulverizează ulei hidraulic sub presiune.
- Utilizai carton sau hârtie pentru a detecta scurgerile de ulei hidraulic.
- Depresurizai în sigurană sistemul hidraulic înainte de orice intervenie asupra acestuia.

Verificarea conductelor hidraulice

Interval de service: Înainte de fiecare folosinţă sau zilnic

Înainte de fiecare utilizare, verificai conductele i furtunurile hidraulice pentru a detecta eventuale scurgeri, fitinguri slăbite, conducte deformate, supori de montare slăbii, urme de uzură, deteriorare din cauza condiiilor meteo sau a aciunii substanelor chimice. Efectuai reparaiile necesare înainte de utilizare.

Notă: Păstrai zonele din jurul sistemului hidraulic curate, fără acumulări de reziduuri.

Specificaii cu privire la uleiul hidraulic

Lichid de transmisie/hidraulic Toro Premium pentru tractor (disponibil în containere de 19 litri sau butoaie de 208 litri. Consultai catalogul de piese de schimb sau distribuitorul Toro pentru numerele de pisă.)

Lichide alternative: dacă lichidul specificat nu este disponibil, pot fi utilizate alte lichide hidraulice universale pentru tractor (UTHF), dar acestea trebuie să fie doar produse convenionale, pe bază de petrol, nu lichide sintetice sau biodegradabile. Specificaiile trebuie să se încadreze în intervalul menionat pentru toate proprietăile produsului de mai jos, iar

lichidul trebuie să respecte standardele industriale specificate. Adresai-vă furnizorului dumneavoastră de lichid pentru a stabili dacă lichidul îndeplinete aceste specificaii.

Notă: Toro nu îi asumă răspunderea pentru daunele provocate de utilizarea unor lichide hidraulice necorespunzătoare; prin urmare, utilizai doar produse de la producători consacrai, care garantează pentru recomandările furnizate.

Proprietăi produs:	
Vâscozitate, ASTM D445	cSt la 40 °C: 55 - 62
Indice de vâscozitate ASTM D2270	De la 140 la 152
Punct de curgere, ASTM D97	–37 °C - –43 °C
Specificaii pentru industrie: API GL-4, AGCO Powerfluid 821 XL, Ford New Holland FNHA-2-C-201.00, Kubota UDT, John Deere J20C, Vickers 35VQ25 i Volvo WB-101/BM	

Notă: Multe uleiuri hidraulice sunt aproape incolore, detectarea scurgerilor fiind dificilă. Un aditiv colorant rou pentru uleiul hidraulic este disponibil în flacoane de 20 ml. Un recipient este suficient pentru 15 până la 22 litri de ulei hidraulic. Nr. piesă de comandă 44-2500 de la distribuitorul autorizat Toro.

Verificarea nivelului de ulei hidraulic

Interval de service: Înainte de fiecare folosinţă sau zilnic

Important: **Verificai nivelul de ulei hidraulic înainte de a porni motorul pentru prima dată i zilnic după aceea**

Rezervorul hidraulic este umplut din fabrică cu ulei hidraulic de înaltă calitate.

1. Parcai maşina pe o suprafaţă plană, oprii motorul, acionai frâna de parcare i scoatei cheia.
2. Deblocai i îndepărtai capacul pentru curea (Figura 61).

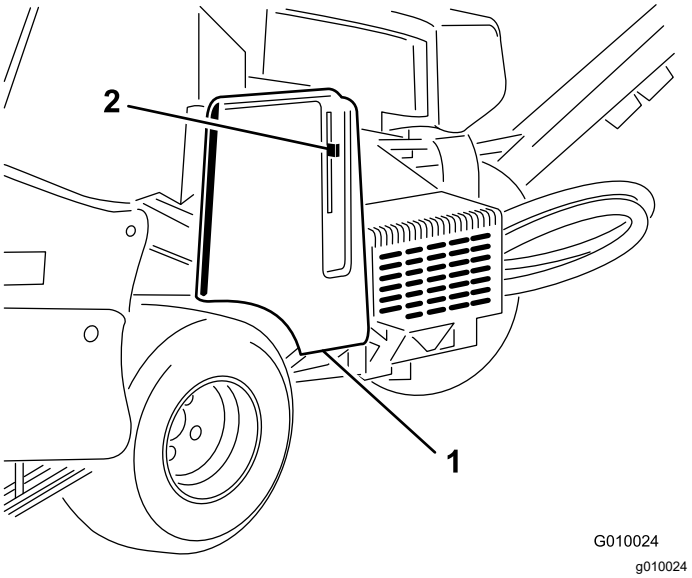

Figura 61

1. Capac curea
2. Element de blocare capac

3. Curăai zona din jurul buonului i a capacului rezervorului de ulei hidraulic (Figura 62). Îndepărtai capacul de la buon.

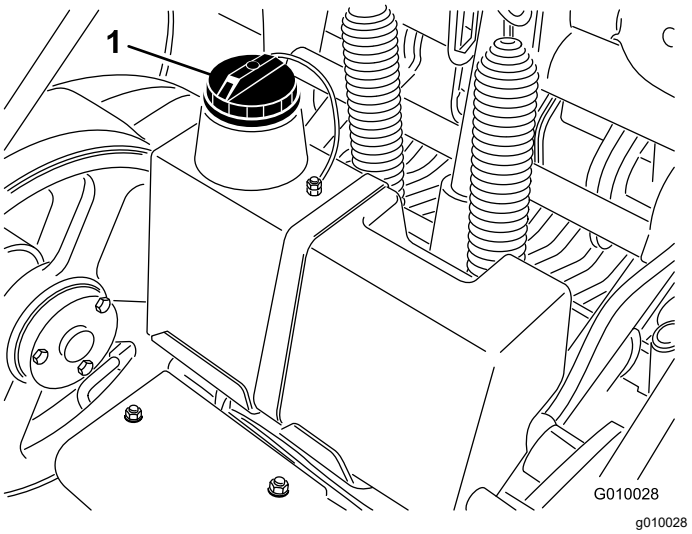

Figura 62

1. Capac rezervor de ulei hidraulic

4. Îndepărtai joja de la buon i tergei-o cu o lavetă curată. Introducei joja în gâtul de umplere, apoi îndepărtai-o i verificai nivelul de ulei. Nivelul uleiului trebuie să se situeze între marcajele de pe jojă (Figura 63).

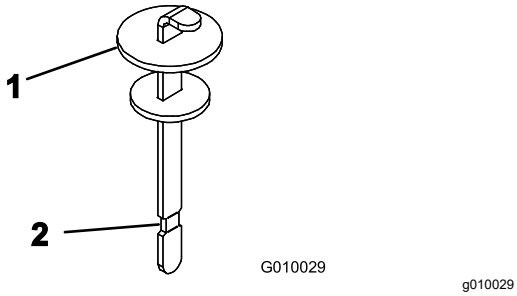

Figura 63

1. Jojă
2. Marcaj de nivel complet

5. Dacă nivelul este scăzut, adăugai ulei hidraulic specificat pentru a ridica nivelul până la marcajul de nivel complet.
6. Amplasai joja i capacul la buon.

Schimbarea uleiului i a filtrelor hidraulice

Interval de service: După primele 8 ore

La intervale de 200 de ore

Capacitate rezervor de ulei hidraulic: aproximativ 6,6 l

Important: **Nu înlocuii filtrele de ulei auto; în caz contrar, sistemul hidraulic poate fi grav avariat.**

Notă: Îndepărtarea filtrului de retur golete întregul rezervor de lichid.

1. Parcai maşina pe o suprafaţă plană, oprii motorul, acionai frâna de parcare i scoatei cheia.
2. Amplasai o tavă de scurgere sub filtre, îndepărtai filtrele vechi i tergei suprafaa garniturii adaptorului de filtru (Figura 64).

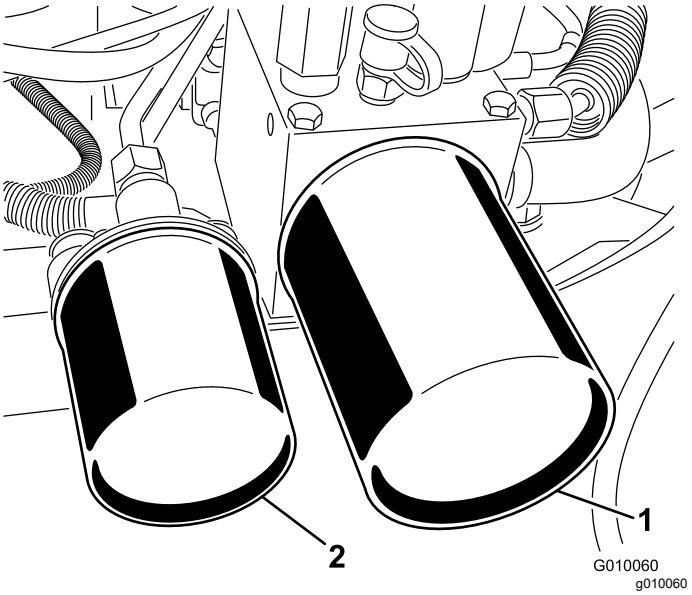

Figura 64

1. Filtru de retur ulei hidraulic
2. Filtru de alimentare ulei hidraulic

3. Aplicai un strat subire de ulei hidraulic pe garnitura din cauciuc a filtrelor noi.
4. Montai filtrele hidraulice noi pe adaptoarele de filtre. Rotii fiecare filtru în sensul acelor de ceasornic până ce garnitura din cauciuc intră în contact cu adaptorul filtrului, apoi strângei filtrul cu încă jumătate (½) de tură.
5. Adăugai uleiul hidraulic specificat până când nivelul acestuia ajunge la marcajul de nivel complet de pe jojă, consultai Verificarea nivelului de ulei hidraulic (Pagină 48).
6. Pornii motorul i lăsai-l să funcioneze timp de aproximativ 2 minute pentru a elimina aerul din sistem. Oprii motorul, scoatei cheia i verificai dacă există scurgeri.
7. Verificai din nou nivelul uleiului în timp ce este cald. Adăugai uleiul hidraulic specificat pentru a ridica nivelul până la marcajul de nivel complet de pe jojă, dacă este necesar.

   Notă: Nu adăugai în rezervorul hidraulic o cantitate excesivă de ulei.

Porturile de testare a sistemului hidraulic

Porturile de testare a sistemului hidraulic sunt utilizate pentru a testa presiunea din circuitele hidraulice. Contactaţi-vă distribuitorul autorizat Toro pentru asistenă.

- Portul de testare G 2 (Figura 65) este utilizat pentru a ajuta la depanare cu privire la circuitul de încărcare de traciune.

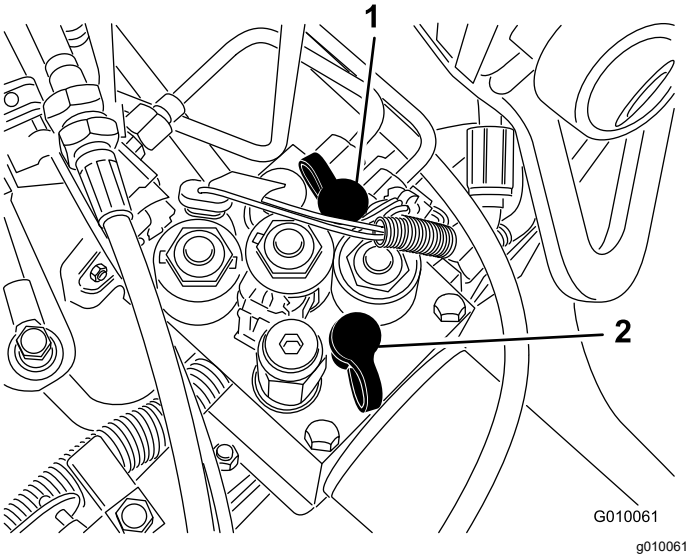

Figura 65

1. Port de testare G2
2. Port de testare G1

- Portul de testare G 1 (Figura 65) este utilizat pentru a ajuta la depanare cu privire la presiunea circuitului de ridicare.

Întreinerea aeratorului

Verificarea cuplului de strângere al elementelor de fixare

Interval de service: După primele 8 ore

La intervale de 250 de ore

Parcai maşina pe o suprafaţă plană, oprii motorul, acionai frâna de parcare i scoatei cheia.

Verificai elementele de fixare a capului de carotaj, elementele de fixare a mânerului motocultivatorului i prezoanele pentru a vă asigura că este meninut cuplul adecvat. Cerinele cu privire la cuplul de strângere al elementelor de fixare sunt prezentate pe autocolantul cu privire la lucrările de service situat pe capul de carotaj.

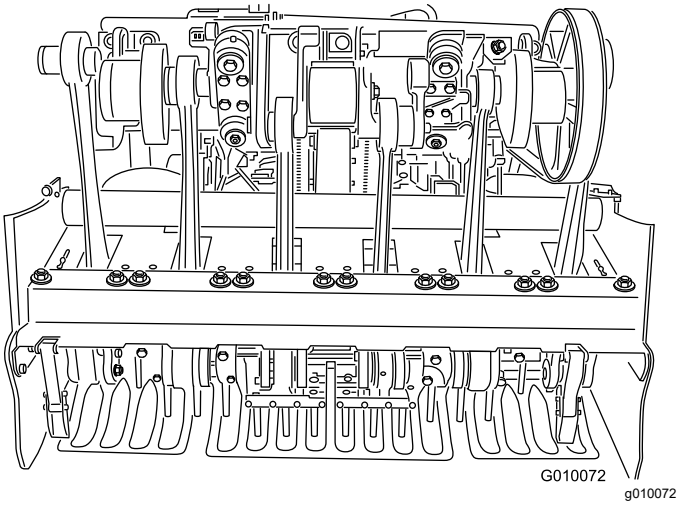

Figura 66

Reglarea proteciilor laterale

Proteciile laterale ale capului de carotaj trebuie reglate astfel încât partea inferioară să se deplaseze la o distană de 25 - 38 mm de gazon în timpul aerării.

1. Parcai maşina pe o suprafaţă plană, oprii motorul, acionai frâna de parcare i scoatei cheia.
2. Slăbii uruburile i piuliele care fixează protecia laterală pe cadru (Figura 67).

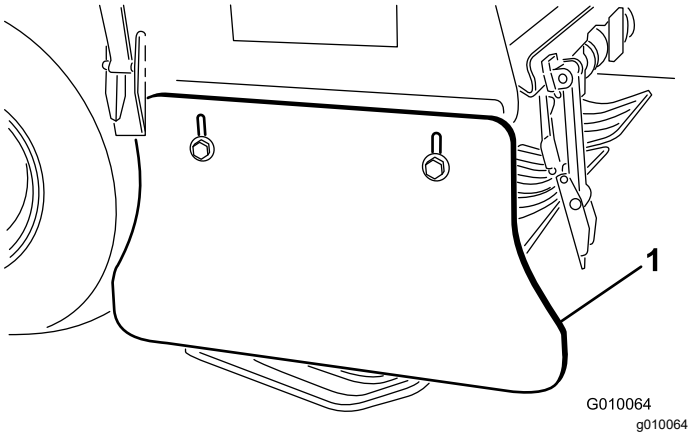

Figura 67

1. Protecie laterală

3. Reglai protecia în sus sau în jos i strângei piuliele.

Înlocuirea proteciilor pentru gazon

Toate proteciile pentru gazon trebuie înlocuite dacă sunt rupte sau uzate până la o grosime mai mică de 6 mm. Proteciile pentru gazon rupte pot prinde i rupe gazonul, cauzând daune nedorite.

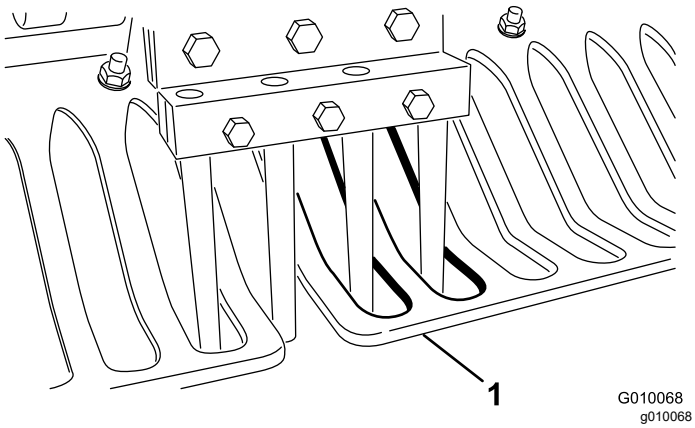

Figura 68

1. Protecie pentru gazon

Proteciile pentru gazon subiri pot cauza îndepărtarea sistemului de urmărire a conturului solului True Core de la setarea dorită a adâncimii din cauza uzurii i a pierderii rigidităii.

Reglarea distanei dintre orificii

Distana dintre orificii specifică aeratorului este determinată de viteza de deplasare pe care este setat să o menină sistemul de traciune. Distana dintre orificii este setată într-un interval de 3 mm faă de setarea nominală din fabrică.

În cazul în care distana dintre orificii diferă mai mult decât se dorete faă de setarea nominală, procedai după cum urmează:

1. Parcai maşina pe o suprafaţă plană, oprii motorul, acionai frâna de parcare i scoatei cheia.
2. Deblocai i îndepărtai capacul pentru curea (Figura 57).
3. Îndepărtai cele 2 piulie pentru montarea scutului pompei i îndepărtai scutul (Figura 58).
4. Într-un spaiu deschis în care poate fi efectuată aerarea (adică o parcelă eantion), setai manta de distanare a aeratorului la distana dorită între orificii i efectuai o trecere de aerare de cel puin 4,5 m.
5. Măsurai distana dintre mai multe orificii i împării-o la numărul de orificii pentru a obine distana medie dintre orificii.

   Exemplu: setarea minimă a distanei dintre orificii de 2 inch:

   21,2 împărit la 10 este 2,12 - distana dintre orificii este mai mare cu 0,12 inch faă de valoarea nominală (Figura 69).

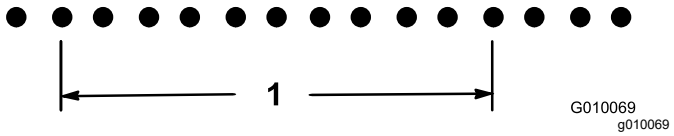

Figura 69

1. 21,2 inch (10 orificii)

   18,8 împărit la 10 este 1,88 - distana dintre orificii este mai mică cu 0,12 inch faă de valoarea nominală (Figura 70).

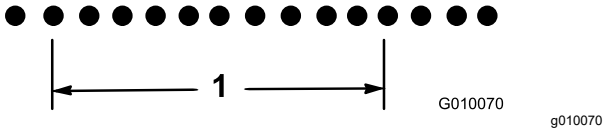

Figura 70

1. 18,8 inch (10 orificii)

6. Dacă este necesară o ajustare, rotii urubul de oprire al pompei (Figura 71) mai aproape de placa de oprire pentru a reduce distana dintre orificii sau rotii urubul de oprire mai departe de placa de oprire pentru a mări distana dintre orificii.

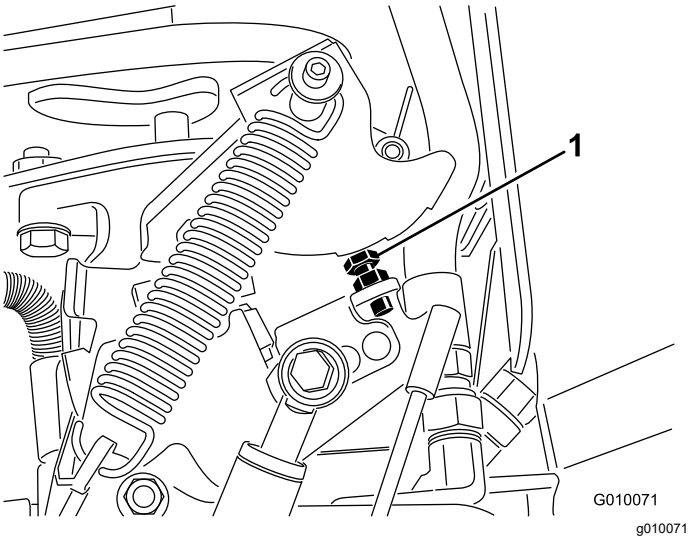

Figura 71

1. urub de oprire pompă

7. Repetai paii 4 - 6 până când distana ajunge la valoarea nominală setată.

   Notă: O rotire completă a urubului de oprire modifică distana dintre orificii cu aproximativ 16 mm.

Sincronizarea capului de carotaj

Marcajele pentru sincronizarea capului de carotaj sunt uor de identificat, fiind tanate prin turnare.

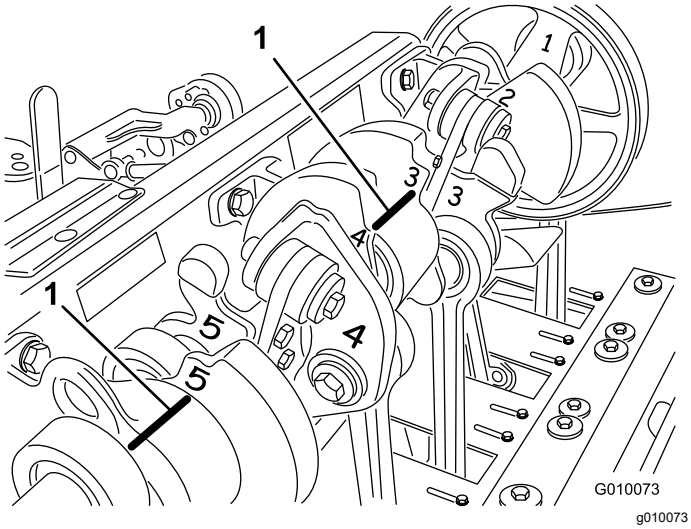

Figura 72

1. Marcaje pentru sincronizare

Depozitare

1. Parcai maşina pe o suprafaţă plană; acionai frâna de parcare; oprii motorul; scoatei cheia de contact i ateptai oprirea tuturor pieselor mobile înainte de a părăsi maina.
2. Deconectaţi cablul bujiei.
3. Îndepărtai iarba, murdăria i stratul depus de pe exteriorul întregii maini, în special de pe motor i sistemul hidraulic. Curăai murdăria i pleava de pe exteriorul nervurilor chiulasei motorului i al carcasei suflantei.
4. Efectuai lucrări de service pentru filtrul de aer; consultai Lucrări de service pentru filtrul de aer (Pagină 35).
5. Schimbai uleiul din carter; consultai Înlocuirea uleiul de motor i a filtrului (Pagină 37).
6. Schimbai filtrele i uleiul hidraulice; consultai Schimbarea uleiului i a filtrelor hidraulice (Pagină 49).
7. Verificai presiunea din anvelope; consultai Verificarea presiunii din anvelope (Pagină 44).
8. Verificai starea dinilor.
9. Dacă depozitai maina mai mult de 30 de zile, pregătii-o după cum urmează:
   A. Îndepărtai cablurile bateriei de la bornele acesteia i scoatei bateria din mină.
   B. Curăai bateria, bornele i picioarele de susinere cu o perie de sârmă i soluie de bicarbonat de sodiu.
   C. Acoperii terminalele cablului i bornele bateriei cu lubrifiant Grafo 112X (număr piesă Toro 505-47) sau vaselină pentru a preveni coroziunea.
   D. Reîncărcai lent bateria la fiecare 60 de zile timp de 24 de ore pentru a preveni sulfatarea plumbului bateriei. Pentru a preveni înghearea bateriei, asigurai-vă că este complet încărcată. Greutatea specifică a unei baterii încărcate complet este de 1,265 - 1,299.

   ⚠ ATENŢIE

   Încărcarea bateriei produce gaze explozibile.

   Nu fumai niciodată în apropierea bateriei i inei sursele de scântei i foc departe de aceasta.

   E. Bateria o putei depozita fie separat, fie în mină. Lăsai cablurile deconectate dacă este depozitată în mină. Depozitai-o

într-un loc răcoros pentru a evita descărcarea rapidă a acesteia.

F. Adăugai stabilizator/aditiv pe bază de petrol în combustibilul din rezervor. Urmai instruciunile pentru amestecare ale producătorului stabilizatorului. **Nu utilizai un stabilizator pe bază de alcool (etanol sau metanol).**

Notă: Un stabilizator/aditiv de combustibil are eficienă maximă atunci când este amestecat cu combustibil proaspăt i este utilizat întotdeauna.

G. Pornii motorul pentru a distribui combustibilul aditivat prin sistemul de alimentare timp de 5 minute.

H. Oprii motorul, lăsai-l să se răcească i golii rezervorul de combustibil; consultai Golirea rezervorului de combustibil (Pagină 39).

I. Pornii motorul i turai-l până se oprete.

J. Folosii ocul pentru motor. Pornii i turai motorul până când nu mai pornete.

K. Eliminaţi în corespunzător combustibilul. Reciclai-l conform legislaiei locale.

Important: **Nu depozitai combustibilul care conine stabilizator/aditiv pentru o perioadă mai mare decât cea recomandată de producătorul stabilizatorului de combustibil.**

10. Îndepărtai bujiile i verificai starea acestora; consultai Lucrări de service pentru bujii (Pagină 38). Cu bujiile îndepărtate de la motor, turnai 2 linguri de ulei de motor în orificiul fiecărei bujii. Apoi utilizai demarorul pentru a porni motorul i pentru a distribui uleiul în interiorul cilindrilor. Montai bujiile. Nu montaţi cablurile la bujii.

11. Verificai i strângei toate uruburile i piuliele. Reparai sau înlocuii orice piesă deteriorată sau uzată.

12. Spălai i uscai întreaga maină. Îndepărtai dinii, curăai-i i lubrifiai-i. Pulverizai ceaă uoară de ulei pe rulmenii capului de carotaj (articulaiile cot i amortizor).

Important: **Putei spăla maina utilizând un detergent delicat i apă. Nu spălai maina cu presiune. Evitai excesul de apă, în special în apropierea panoului de comandă, a motorului, a pompelor hidraulice i a motoarelor electrice.**

Notă: Pornii maina cu motorul la turaie de ralanti ridicată timp de 2 până la 5 minute după spălare.

13. Vopsiţi toate suprafeţele zgâriate sau de metal gol. Vopseaua este disponibilă la distribuitorul autorizat Toro.

14. Fixai elementul de blocare de service dacă maina urmează să fie depozitată mai mult de câteva zile.

15. Depozitai maina într-un spaiu de depozitare sau garaj uscat i curat. Scoatei cheia din contact i nu o lăsai la îndemâna copiilor sau altor utilizatori neautorizai.

16. Acoperii maina pentru a o proteja i a o menine curată.

Înlăturarea defecţiunilor

Problemă	Cauze posibile	Acţiuni corective
Demarorul nu pornete.	1. Maneta de traciune nu este în poziia NEUTRĂ. 2. Bateria este descărcată. 3. Conexiunile electrice sunt corodate sau slăbite. 4. Comutatorul de neutru este reglat incorect. 5. Un releu sau comutator nu funcionează corect.	1. Deplasai maneta de traciune în poziia NEUTRĂ 2. Încărcarea bateriei. 3. Verificai conexiunile electrice pentru un contact bun. 4. Reglai comutatorul de neutru. 5. Contactaţi distribuitorul autorizat Toro.
Motorul nu pornete, pornete greu sau nu rămâne în funciune.	1. Rezervorul de combustibil este gol. 2. ocul nu este activat. 3. Filtrul de aer este murdar. 4. Cablurile bujiei sunt slăbite sau deconectate. 5. Bujiile sunt corodate, murdare sau jocul este incorect. 6. Filtrul de combustibil conine impurităi. 7. În sistemul de combustibil există murdărie, apă sau combustibil expirat.	1. Umplei rezervorul cu combustibil. 2. Deplasai maneta de oc complet spre faă. 3. Curăai sau înlocuii elementul filtrului de aer. 4. Montai cablurile la bujii. 5. Montai bujii noi, corect distanate. 6. Înlocuii filtrul de combustibil. 7. Contactaţi distribuitorul autorizat Toro.
Puterea motorului scade.	1. Sarcina motorului este excesivă. 2. Filtrul de aer este murdar. 3. Nivelul de ulei de motor este scăzut. 4. Nervurile de răcire i canalele de aer de sub carcasa suflantei motorului sunt obturate. 5. Bujiile sunt corodate, murdare sau jocul este incorect. 6. Filtrul de combustibil conine impurităi. 7. În sistemul de combustibil există murdărie, apă sau combustibil expirat.	1. Reducei viteza de deplasare. 2. Curăai elementul filtrului de aer. 3. Adăugai ulei în carter. 4. Îndepărtai orice reziduuri de pe nervurile de răcire i canalele de aer. 5. Montai bujii noi, corect distanate. 6. Înlocuii filtrul de combustibil. 7. Contactaţi distribuitorul autorizat Toro.
Motorul se supraîncălzete.	1. Sarcina motorului este excesivă. 2. Nivelul de ulei de motor este scăzut. 3. Nervurile de răcire i canalele de aer de sub carcasa suflantei motorului sunt obturate.	1. Reducei viteza de deplasare. 2. Adăugai ulei în carter. 3. Îndepărtai orice reziduuri de pe nervurile de răcire i canalele de aer.
Există vibraii anormale.	1. uruburile pentru montarea motorului sunt slăbite. 2. Rulmenii arborelui intermediar sau ai capului de carotaj sunt uzai. 3. Componentele arborelui intermediar sau ale capului de carotaj sunt slăbite sau uzate.	1. Strângei uruburile pentru montarea motorului. 2. Înlocuii rulmenii. 3. Strângei sau înlocuii componentele.
Maina nu pleacă de pe loc.	1. Frâna de parcare este cuplată. 2. Nivel scăzut de ulei hidraulic. 3. Supapa de remorcare este deschisă. 4. Sistemul hidraulic este deteriorat.	1. Eliberai frâna de parcare. 2. Adăugai ulei hidraulic. 3. Închidei supapa de remorcare. 4. Contactaţi distribuitorul autorizat Toro.

Problemă	Cauze posibile	Acţiuni corective
Capul de carotaj nu poate fi acionat.	1. Nivel scăzut de ulei hidraulic. 2. Supapa de remorcare este deschisă. 3. O curea este uzată sau slăbită. 4. Ambreiajul este uzat. 5. Un comutator sau un releu este uzat. 6. Sistemul hidraulic este deteriorat.	1. Adăugai ulei hidraulic. 2. Închidei supapa de remorcare. 3. Reglai sau înlocuii curelele. 4. Înlocuii ambreiajul. 5. Înlocuii comutatorul sau un releul. 6. Contactaţi distribuitorul autorizat Toro.
Capul de carotaj sare în timpul aerării.	1. Solul este prea dur. 2. Există o problemă cu setarea de eliberare/restricionare a orificiului. 3. Comutatorul de poziie nr. 4 este montat în poziia cea mai joasă în timp ce se efectuează aerarea superficială	1. Consultai Indicaţii de exploatare. 2. Există un răspuns dinamic al sistemului de ridicare. Reglai presiunile din sistem; consultai *Manualul de service*. 3. Consultaţi Reglarea comutatorului de proximitate nr. 4.
Sunt smulse smocuri din gazon/gazonul este rupt la intrare i ieire.	1. Este necesară reglarea comutatoarelor. 2. Capul de carotaj coboară prea lent. 3. Este necesară reglarea comutatorului de poziie de cuplare (locaiei comutatorului nr. 3 pe cadrul H). 4. Este necesară reglarea comutatorului de proximitate nr. 4 (locaiei comutatorului nr. 4 pe cadrul H). 5. Ambreiajul este uzat sau patinează.	1. Reglai comutatorul. Consultai Manualul de service. 2. Verificai funcionarea bobinei electromagnetice SVQ. 3. Consultaţi Reglarea comutatorului de proximitate nr. 3 4. Consultaţi Reglarea comutatorului de proximitate nr. 4 5. Consultai *Manualul de service*.
Există o problemă cu distana dintre orificiile efectuate cu dini Quad (sau mini).	1. Orificiile nu sunt distanate în mod uniform.	1. Verificai distana. Consultai Indicaţii de exploatare.
Sunt smulse smocuri la nivelul orificiilor cu dinii cu ejectare laterală.	1. Fereastra de evacuare se prinde la ieire.	1. Rotii dinii cu 45° – 90° astfel încât să ejecteze în lateral. Dacă nu funcionează, încercai cu dini tubulari.
Gazonul se ridică/se rupe în timpul aerării.	1. Verificai capul de carotaj. 2. Diametrul dinilor, distana dintre orificii sau numărul de dini sunt incorecte pentru utilizarea respectivă. 3. Adâncimea este prea mare. 4. Distana dintre orificii este prea mică. 5. Starea gazonului (adică structura rădăcinii) nu este corespunzătoare pentru a rezista la deteriorare.	1. Consultai Manualul de service pentru specificaii. 2. Reducei diametrul dinilor, reducei numărul de dini per cap de carotaj sau mării distana dintre orificii. 3. Reducei adâncimea. 4. Mării distana dintre orificii. 5. Schimbai metodele de aerare sau sincronizarea.
Parte frontală a orificiului cu încreituri sau împinsă.	1. Amortizorul Roto-Link este în poziia moale.	1. Consultai Indicaii de exploatare.

Menţiuni:

Menţiuni:

Informaii despre avertismente conform Propunerii 65 a statului California

Ce este un avertisment?

Un produs comercializat poate avea o etichetă de avertizare precum cea de mai jos:

AVERTISMENT: Poate cauza cancer sau poate fi toxic pentru reproducere – www.p65Warnings.ca.gov.

Ce este Propunerea 65?

Propunerea 65 se aplică tuturor companiilor care activează în California, comercializează produse în California sau fabrică produse care pot fi comercializate sau aduse în California. Aceasta prevede ca Guvernatorul Californiei să întocmească i să publice o listă de substane chimice cunoscute ca provocând cancer, malformaii congenitale i/sau alte tulburări de reproducere. Actualizată anual, lista include sute de substane chimice întâlnite în multe articole din viaa de zi cu zi. Scopul Propunerii 65 este de a informa publicul larg cu privire la expunerea la aceste substane chimice.

Propunerea 65 nu interzice comercializarea produselor ce conin aceste substane chimice, ci impune afiarea unor avertismente pe produs, ambalajul sau documentaia produsului. În plus, un avertisment conform Propunerii 65 nu înseamnă că un produs încalcă standardele sau cerinele de sigurană. De fapt, guvernul Californiei a clarificat că un avertisment aferent Propunerii 65 „nu este acelai lucru cu o decizie de reglementare conform căreia un produs este sigur sau nesigur”. Multe dintre aceste substane chimice au fost utilizate timp de mai muli ani în produse folosite în viaa de zi cu zi fără ca efectul lor dăunător să fie documentat. Pentru informaii suplimentare, accesaihttps://oag.ca.gov/prop65/faqs-view-all.

Un avertisment conform Propunerii 65 înseamnă că o companie (1) a evaluat expunerea i a concluzionat că depăete „nivelul fără risc semnificativ”; sau (2) a ales să furnizeze un avertisment pe baza înelegerii sale legate de prezena unei substane chimice din listă, fără a încerca să evalueze expunerea.

Această lege se aplică oriunde?

Avertismentele conform Propunerii 65 sunt impuse doar de legislaia statului California. Aceste avertismente pot fi întâlnite pe întreg teritoriul Californiei în diferite stabilimente, inclusiv dar fără a se limita la, restaurante, magazine alimentare, hoteluri, coli i spitale, precum i pe o varietate mare de produse. În plus, unii comerciani cu amănuntul online i care livrează comenzile prin potă introduc avertismente conform Propunerii 65 pe site-urile lor web sau în cataloage.

Cum se plasează avertismentele din statul California în raport cu limitele federale?

Standardele Propunerii 65 sunt adesea mai riguroase decât cele federale i internaionale. Diverse substane necesită un avertisment conform Propunerii 65 la niveluri mult mai mici decât limitele federale de intervenie. De exemplu, standardul Propunerii 65 pentru avertismente legate de plumb este 0,5 µg/zi, mult sub standardele federale i internaionale.

De ce nu au toate produsele similare un astfel de avertisment?

- Eticheta cu avertismente conform Propunerii 65 este necesară pentru produsele comercializate în California, nefiind impusă pentru produse similare comercializate în altă parte.
- O companie implicată într-un proces legat de Propunerea 65 i care a ajuns la un acord poate fi nevoită să utilizeze avertismente pentru produsele sale, în timp ce alte companii care fabrică produse similare nu au aceeai obligaie.
- Propunerea 65 nu este aplicată în mod consecvent.
- Companiile pot decide să nu furnizeze avertismente deoarece au ajuns la concluzia că nu trebuie să facă acest lucru conform Propunerii 65; absena avertismentelor de pe un produs nu înseamnă că produsul respectiv nu conine niveluri similare de substane chimice listate.

De ce include Toro acest avertisment?

Toro a decis să furnizeze consumatorilor cât mai multe informaii posibile astfel încât acetia să ia decizii informate cu privire la produsele pe care le achiziionează i utilizează. Toro furnizează avertismente în unele cazuri pe baza cunotinelor sale privind prezena unei sau a mai multor substane chimice specificate, fără a evalua nivelul de expunere, deoarece nu pentru toate substanele chimice specificate există limite de expunere. Dei gradul de expunere al produselor Toro poate fi neglijabil sau se încadrează în gama „fără risc semnificativ”, din exces de prudenă, Toro a decis să furnizeze avertismente conform Propunerii 65. Mai mult, dacă nu furnizează aceste avertismente, compania Toro poate fi acionată în justiie de statul California sau pări private care caută să aplice Propunerea 65 i poate face obiectul unor sanciuni semnificative.

Garania Toro

O garanie limitată de doi ani

Condiţiile şi produsele acoperite de garanţie

The Toro Company şi afiliaţii săi, Toro Warranty Company, ca urmare a unui acord, garantează împreună că Aeratorul Hydroject sau ProCore Toro („Produsul”) nu prezintă defecte de material sau de fabricaie timp de 2 ani sau 500 de ore de funcionare*, oricare dintre acestea survine mai întâi. Această garanie este aplicabilă tuturor produselor (consultai declaraiile de garanie separate pentru aceste produse). În cazul în care există o situaie acoperită de garanie, vom repara produsul fără costuri pentru dumneavoastră, inclusiv diagnoză, manoperă, piese i transport. Această garanie începe la data livrării produsului către cumpărătorul cu amănuntul iniial.
* Produs echipat cu un contor orar.

Instruciuni pentru obinerea Serviciului de garanie

Avei responsabilitatea de a anuna distribuitorul dealerul autorizat de produse comerciale de la care ai achiziionat produsul de îndată ce considerai că există o situaie acoperită de garanie. Dacă avei nevoie de ajutor pentru a găsi un distribuitor sau un dealer autorizat de produse comerciale sau dacă avei întrebări cu privire la drepturile sau responsabilităile dumneavoastră referitoare la garanie, ne putei contacta la:

Departamentul de servicii pentru produse comerciale
Toro Warranty Company
8111 Lyndale Avenue South
Bloomington, MN 55420-1196
952–888–8801 sau 800–952–2740
E-mail: commercial.warranty@toro.com

Responsabilităile proprietarului

În calitate de proprietar al produsului, suntei responsabil pentru întreinerea i ajustările necesare menionate în *Manualul operatorului*. Nerealizarea întreinerii i reglajelor necesare poate constitui un motiv pentru anularea garaniei.

Articole i condiii neacoperite

Nu toate defeciunile sau problemele care apar în legătură cu produsul, în timpul perioadei de garanie, constituie defecte de material sau de manoperă. Această garanie nu acoperă următoarele:

- Defeciuni ale produsului cauzate de utilizarea unor piese de schimb ce nu au fost fabricate de Toro sau de montarea i utilizarea unor accesorii i produse suplimentare sau modificate ce nu au fost fabricate de Toro. Producătorul acestor articole poate oferi o garanie separată.
- Defeciuni ale produsului care sunt cauzate de neefectuarea întreinerii i/sau ajustărilor recomandate. Neîntreinerea corectă a produsului Toro conform întreinerii recomandate prezentate în *Manualul operatorului* poate duce la respingerea solicitărilor de garanie.
- Defeciuni ale produsului care rezultă din operarea produsului într-o manieră abuzivă, neglijentă sau nesăbuită.
- Piese supuse consumului prin utilizare, cu excepia cazului în care se constată că sunt defecte. Exemplele de componente care sunt consumate sau uzate în timpul funcionării normale a produsului includ, dar nu se limitează la, plăcue i garnituri de frână, garnituri de ambreiaj, lame, bobine, cuite pentru platformă, dini, bujii, roi pivotante, anvelope, filtre, curele i anumite componente ale pulverizatorului, cum ar fi diafragme, duze i supape de reinere etc.
- Defeciuni cauzate de influene externe. Elementele considerate a fi influene externe includ, fără a se limita la, condiii meteorologice, practici de depozitare, contaminare sau utilizarea lichidelor de răcire, lubrifianilor, aditivilor, îngrăămintelor sau substanelor chimice neautorizate etc.
- Zgomot, vibraii, uzură i deteriorare normale.
- „Uzura” normală include, dar nu se limitează la, deteriorarea scaunelor din cauza uzurii sau abraziunii, uzura suprafeelor vopsite, autocolantelor sau zgârierea geamurilor etc.

Piese

Piesele programate pentru a fi înlocuite în cadrul operaiunilor de întreinere necesare sunt acoperite de garanie pe perioada de timp până la momentul înlocuirii programate. Piesele înlocuite în cadrul acestei garanii sunt acoperite pe durata garaniei originale a produsului i devin proprietatea Toro. Toro va lua decizia finală dacă va repara orice piesă sau ansamblu existent sau o/îl va înlocui. Toro poate folosi piese remanufacturate pentru reparaii în perioada de garanie.

Întreinerea este efectuată pe cheltuiala proprietarului

Reglarea motorului, lubrifierea, curăarea i lustruirea, înlocuirea de articole şi pentru condiţii neacoperite, a filtrelor, a lichidului de răcire i finalizarea întreinerii recomandate sunt câteva dintre lucrările de service normale pe care proprietarul trebuie să le achite pentru produsele Toro.

Condiii generale

Singurul remediu în baza prezentei garanii constă în repararea de către un centru de service sau un distribuitor autorizat Toro.

Nici The Toro Company, nici Toro Warranty Company nu sunt răspunzătoare pentru daunele indirecte, speciale sau secundare corelate cu utilizarea produselor Toro acoperite prin această garanie, inclusiv pentru orice costuri sau cheltuieli de furnizare a unor echipamente înlocuitoare sau a unor lucrări de service în timpul perioadelor rezonabile de defectare sau de neutilizare, în ateptarea efectuării reparaiilor în baza prezentei garanii. Cu excepia garaniei pentru emisii menionate mai jos, dacă este cazul, nu există altă garanie expresă.

Toate garanţiile implicite privind vandabilitatea şi caracterul adecvat pentru o anumită utilizare se limitează la durata acestei garanţii exprese. Unele ţări nu permit excluderea daunelor secundare sau speciale sau limitarea duratei unei garanţii implicite, aşadar este posibil ca excluderile i limităile de mai sus să nu se aplice în cazul dumneavoastră.

Această garanţie vă oferă drepturi legale specifice şi este posibil să aveţi şi alte drepturi care variază în funcţie de ţară.

Notă privind garania pentru motor:

Sistemul de control al emisiilor din cadrul produsului dumneavoastră poate fi acoperit de o garanie separată, care îndeplinete cerinele stabilite de Agenia pentru protecia mediului din S.U.A. (U.S. Environmental Protection Agency – EPA) i/sau Consiliul pentru resursele atmosferice din California (California Air Resources Board – CARB). Limităile de ore menionate mai sus nu se aplică garaniei sistemului de control al emisiilor. Pentru mai multe detalii, consultai Declaraia de garanie pentru controlul emisiilor motorului imprimată în *Manualul operatorului* sau inclusă în documentaia producătorului motorului

Alte ări decât Statele Unite sau Canada

Clienii care au achiziionat produse Toro exportate din afara Statelor Unite sau Canadei trebuie contacteze distribuitorul (dealerul) Toro propriu, pentru a obine politicile privind garania pentru ara, provincia sau statul respectiv. Dacă din orice motiv suntei nemulumit de serviciile distribuitorului dumneavoastră sau întâmpinai dificultăi în a obine informaii despre garanie, contactai importatorul Toro. Dacă nu obinei rezultate cu niciunul dintre celelalte remedii, ne putei contacta la Toro Warranty Company.

TORO®

Count on it.