Form No. 3469-671 Rev A

Count on it.

Упутство за оператера

Vučna jedinica Groundsmaster® e3200 sa pogonom na 2 točka

Број модела 31800—Серијски број 400000000 и више

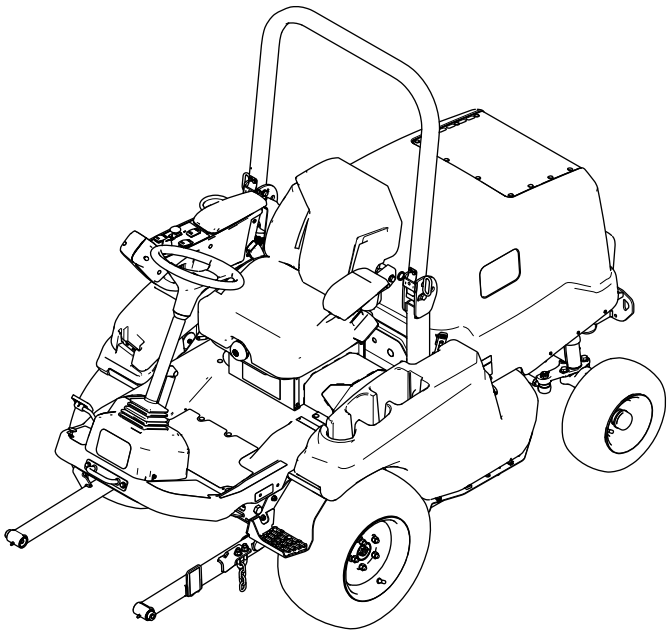

Регистровано у www.Toro.com.
Оригинална упутства (ЕН)

3469-671

Ovaj proizvod zadovoljava sve relevantne evropske direktive; za detalje pogledajte odvojeni list deklaracije o usaglašenosti (DOC) za određeni proizvod.

⚠ УПОЗОРЕЊЕ

КАЛИФОРНИЈА
Предлог 65 Упозорење

У савезној држави Калифорнија познато је да кабл за напајање овог производа садржи олово, које изазива оштећења плода и репродуктивне проблеме. Оперите руке након руковања.

У савезној држави Калифорнија познато је да стубићи и клеме акумулатора, као и додатна опрема, садрже олово и оловна једињења који изазивају карцином и репродуктивне проблеме. Оперите руке након руковања.

У савезној држави Калифорнија познато је да употреба овог производа може довести до излагања хемикалијама које изазивају карцином, оштећења плода и друге репродуктивне проблеме.

Увод

Ова машина је трактор косилица са ротационим сечивом намењена за употребу од стране стручног, унајмљеног оператера у комерцијалној примени. Првенствено је пројектована за одржавање траве на одржаванim травњацима у парковима и на спортским и комерцијалним теренима. Коришћење овог производа за намене за које није предвиђен може да буде опасно по вас и околне посматраче.

Пажљиво прочитајте ове информације да биште научили како да правилно користите и одржавате свој уређај и како да избегнете повреде и оштећење производа. Правилно и безбедно руковање производом је ваша одговорност.

Посетите www.Toro.com за материјале у вези са безбедношћу и за обуку за коришћење производа, за информације о додатној опреми, за помоћ у проналаженju продавца или да биште регистровали свој производ.

Кад год вам је потребан сервис, оригинални Toro делови или додатне информације, обратите се овлашћеном серviseru или Toro корисничкој служби и припремите број модела и серијски број вашег производа. Слика 1 показује локацију модела и серијског броја на производу. Запишите бројеве у за то предвиђеном простору.

Важно: **Можете да мобилним уређајем скенирате QR кôд на налепници са серијским бројем (ако је део опреме) како биште приступили информацијама о гаранцији, деловима и другим информацијама о производу.**

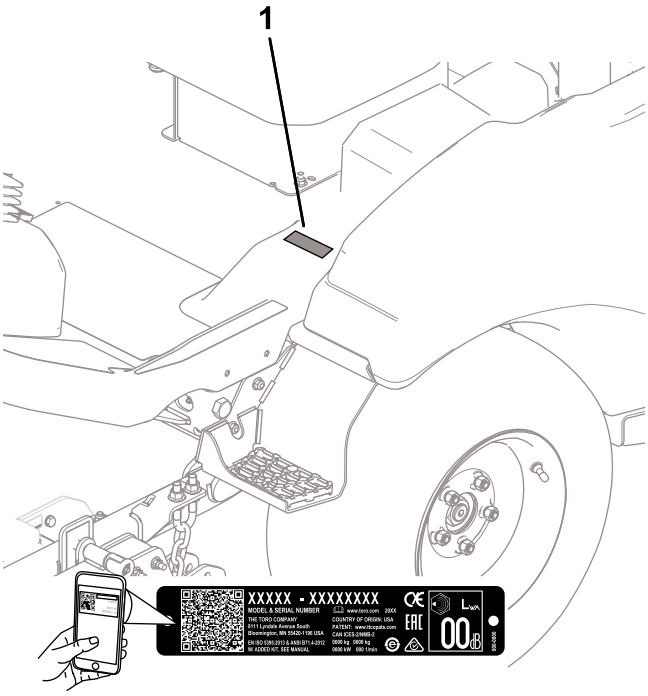

Слика 1

Локација са бројем модела и серијским бројем

Број модела _____

Серијски број _____

Садржај

Безбедност 4
Општа безбедносна упозорења за машину 4
Додатне безбедносне поруке 6
Безбедносне налепнице и налепнице са инструкцијама 10
Подешавање 15
1 Вађење машине из теретног контејнера 16
2 Монтирање задњих пневматика 16
3 Уклањање предњих пневматика 17
4 Монтирање склопа подизне полуге 18
5 Монтирање предњих пневматика 20
6 Монтирање носача за привезивање 20
7 Монтирање седишта 20

© 2024—The Toro® Company

Сва права задржана

8 Montiranje volana 20
9 Montiranje branika 21
10 Podešavanje položaja zaštitnog rama..... 22
11 Montiranje jedinice za sečenje..... 22
12 Montiranje priključka na priključni kabl 23
13 Punjenje mašine 23
14 Provera nivoa hidraulične tečnosti..... 23
15 Provera pritiska u pneumaticima 23
16 Postavljanje nalepnica za zvuk i za nagib 23
17 Montiranje zadnjeg tega..... 24
18 Montiranje kompleta za proširivanje energije 25
Преглед производа 26
Контроле 26
Konzola..... 26
Спецификације 28
Dodatna oprema/priključci 29
Пре рада 30
Obavljanje svakodnevnog održavanja 30
Provera vazdušnog pritiska u pneumaticima 30
Provera sistema bezbednosne blokade 30
Podešavanje zaštitnog rama 31
Razumevanje informacija prikazanih na ekranu..... 32
Током рада 36
Pokretanje mašine..... 36
Resetovanje PTO funkcije 36
Praćenje nivoa napunjenosti sistema akumulatora 36
Isključivanje mašine..... 37
Након рада 37
Servisiranje jedinice za sečenje 37
Prevoz litijum-jonskih akumulatora 39
Razumevanje punjača litijum-jonskih akumulatora 40
Vučenje mašine 41
Transport mašine..... 42
Одржавање 43
Препоручени распоред(и) одржавања 43
Kontrolna lista za svakodnevno održavanje 44
Поступци предодржавања 45
Podizanje mašine 45
Podizanje poklopca motora 45
Подмазивање 46
Podmazivanje ležajeva i čaura..... 46
Одржавање електричног система 48
Korišćenje prekidača za odvajanje akumulatora 48
Servisiranje akumulatora 48
Održavanje litijum-jonskih akumulatora 48
Održavanje punjača akumulatora 49
Uklanjanje prljavštine iz odeljka punjača akumulatora 49
Uklanjanje prljavštine iz odeljka za elektriku 49
Pronalaženje osigurača 50
Одржавање погонског система 52
Provera nivoa ulja za osovinu 52
Zamena ulja za osovinu 52
Pritezanje navrtki točkova..... 52
Одржавање хидрауличног система 53
Bezbednost hidrauličnog sistema 53
Specifikacije hidraulične tečnosti 53
Provera nivoa hidraulične tečnosti 54
Zamena hidraulične tečnosti..... 55
Zamena filtera za hidrauličnu tečnost..... 56
Provera vodova i creva za hidrauličnu tečnost 56
Чишћење 57
Čišćenje mašine 57
Складиштење 57
Priprema mašine 57
Zahtevi za skladištenje akumulatora 57

Безбедност

Општа bezbednosna upozorenja za mašinu

UPOZORENJE – Pročitajte sva bezbednosna upozorenja, uputstva, ilustracije i specifikacije koji su obezbeđeni za ovu mašinu.

Nepoštovanje upozorenja i uputstava može dovesti do strujnog udara, požara i/ili teške povrede.

Termin „mašina“ na svim upozorenjima navedenim u nastavku odnosi se na mašinu (sa kablom) sa napajanjem iz električne mreže ili akumulatorsku mašinu (bez kabla).

1. **Bezbednost u radnom prostoru**

   A. **Održavajte radni prostor čistim i dobro osvetljenim.** *Pretrpane ili mračne oblasti su preduslov za nezgode.*

   B. **Ne koristite mašinu u eksplozivnim okruženjima, npr. u prisustvu zapaljivih tečnosti, gasova ili prašine.** *Mašina proizvodi varnice koje mogu da zapale prašinu ili isparenja.*

   C. **Vodite računa da deca i posmatrači budu na bezbednom rastojanju dok koristite mašinu.** *Stvari koje vam odvlače pažnju mogu da dovedu do toga da izgubite kontrolu.*

2. **Električna bezbednost**

   A. **Utikači mašine moraju da odgovaraju utičnicama. Nemojte nikada ni na koji način vršiti izmene na utikaču. Nemojte koristiti adaptere za utikače sa uzemljenom mašinom.** *Utikači na kojima nisu vršene izmene i odgovarajuće utičnice će smanjiti rizik od strujnog udara.*

   B. **Izbegavajte telesni kontakt sa uzemljenim površinama, poput cevi, radijatora, šporeta i frižidera.** *Postoji veći rizik od strujnog udara ukoliko je vaše telo uzemljeno.*

   C. **Ne izlažite mašinu kiši niti vlažnim uslovima.** *Prodor vode u mašinu će povećati rizik od strujnog udara.*

   D. **Nemojte zloupotrebljavati kabl. Nemojte nikada koristiti kabl za nošenje, povlačenje ili isključivanje mašine iz utičnice. Kabl držite podalje od toplote, ulja, oštrih ivica ili pokretnih delova.** *Oštećeni ili zamršeni kablovi povećavaju rizik od strujnog udara.*

   E. **Kada mašinu koristite na otvorenom prostoru, koristite produžni kabl koji je predviđen za upotrebu na otvorenom.** *Korišćenje kabla koji je predviđen za upotrebu na otvorenom smanjuje rizik od strujnog udara.*

   F. **Ako ne možete da izbegnete korišćenje mašine na vlažnoj lokaciji, koristite napajanje zaštićeno uređajem diferencijalne struje (FID sklopka).** *Korišćenje FID sklopke smanjuje rizik od strujnog udara.*

3. **Lična bezbednost**

   A. **Budite oprezni, pazite šta radite i vodite se zdravim razumom pri korišćenju mašine. Nemojte koristiti mašinu kada ste umorni ili pod uticajem opijata, alkohola ili lekova.** *Trenutak nepažnje pri rukovanju mašinom može dovesti do teške telesne povrede.*

   B. **Koristite ličnu zaštitnu opremu. Uvek nosite zaštitu za oči.** *Korišćenje zaštitne opreme poput maske za prašinu, neklizajućih zaštitnih cipela ili zaštite za uši u odgovarajućim uslovima će smanjiti mogućnost telesnih povreda.*

   C. **Sprečite slučajno pokretanje. Pre povezivanja sa izvorom napajanja i/ili akumulatorom proverite da li je prekidač u isključenom položaju.** *Povezivanje mašine na izvor napajanja dok je prekidač uključen je preduslov za nezgode.*

   D. **Pre uključivanja mašine, uklonite sve ključeve za podešavanje.** *Ukoliko ključ ostane pričvršćen za rotirajući deo mašine, može doći do telesne povrede.*

   E. **Ne posežite preko alata. Sve vreme vodite računa da imate dobro uporište i ravnotežu.** *To omogućava bolju kontrolu nad mašinom u neočekivanim situacijama.*

   F. **Obucite se adekvatno. Nemojte nositi široku odeću niti nakit. Držite kosu i odeću podalje od pokretnih delova.** *Pokretni delovi mogu da zakače široku odeću, nakit ili dugu kosu.*

   G. **Ako su obezbeđeni uređaji za povezivanje postrojenja za usisavanje i prikupljanje prašine, postarajte se da budu povezani i da se pravilno koriste.** *Korišćenje postrojenja za prikupljanje prašine može da smanji opasnosti u vezi s prašinom.*

H. **Ne dopustite da se opustite usled poznavanja mašine stečenog čestim korišćenjem i da zanemarite bezbednosne principe za mašinu.** *Nepažljivo rukovanje može dovesti do teške povrede za delić sekunde.*

4. **Korišćenje i održavanje mašine**

A. **Nemojte forsirati mašinu. Koristite mašinu koja je predviđena za primenu koja vam je potrebna.** *Odgovarajuća mašina će posao obaviti bolje i bezbednije brzinom za koju je projektovana.*

B. **Nemojte koristiti mašinu ukoliko je prekidač ne uključuje i isključuje.** *Sve mašine koje se ne mogu kontrolisati pomoću prekidača su opasne i moraju biti popravljene.*

C. **Pre vršenja bilo kakvih podešavanja, menjanja dodatne opreme ili odlaganja mašine, iskopčajte utikač iz izvora napajanja i/ili uklonite akumulator sa mašine, ako ga je moguće odvojiti.** *Takve preventivne bezbednosne mere smanjuju rizik od slučajnog pokretanja mašine.*

D. **Mašinu koja se ne koristi čuvajte van domašaja dece i ne dozvolite osobama koje nisu upoznate sa mašinom ili ovim uputstvima da je koriste.** *Mašina je opasna u rukama neobučenih korisnika.*

E. **Održavajte mašinu i dodatnu opremu. Proverite da li je došlo do neusklađenosti ili sputavanja pokretnih delova, lomljenja delova ili bilo kog drugog stanja koje može da utiče na rad mašine. Ako je mašina oštećena, popravite je pre upotrebe.** *Mnoge nezgode su izazvane loše održavanim mašinama.*

F. **Održavajte alate za sečenje oštrim i čistim.** *Kod alata za sečenje koji su pravilno održavani tako da imaju oštre oštrice, manja je verovatnoća da će doći do sputavanja i lakše ih je kontrolisati.*

G. **Koristite mašinu, dodatnu opremu, bitove za alat itd. u skladu sa ovim uputstvima, uzimajući u obzir radne uslove i posao koji treba obaviti.** *Korišćenje mašine za radnje za koje nije predviđena može dovesti do opasne situacije.*

H. **Vodite računa da drške i površine za prihvat budu suve, čiste i da na njima nema ulja i maziva.** *Klizave drške i površine za prihvat onemogućavaju bezbedno rukovanje i kontrolu nad mašinom u neočekivanim situacijama.*

5. **Korišćenje i održavanje akumulatorske mašine**

A. **Za punjenje koristite samo punjač koji je predvideo proizvođač.** *Punjač koji je podesan za jedan tip akumulatora može da dovede do rizika od požara kada se koristi sa drugim akumulatorom.*

B. **Koristite mašinu samo sa posebno predviđenim akumulatorom.** *Korišćenje bilo kog drugog akumulatora može dovesti do rizika od povrede ili požara.*

C. **Kada se akumulator ne koristi, držite ga podalje od metalnih predmeta, poput spajalica, novčića, ključeva, eksera, vijaka ili drugih malih metalnih predmeta koji mogu da naprave spoj između dva terminala.** *Kratak spoj terminala akumulatora može da izazove opekotine ili požar.*

D. **U uslovima zloupotrebe, može doći do ispuštanja tečnosti iz akumulatora; izbegavajte da dođete u dodir s njom. Ukoliko dođe do slučajnog kontakta, isperite vodom. Ako tečnost dospe u oči, potražite i lekarsku pomoć.** *Tečnost ispuštena iz akumulatora može da izazove iritacije ili opekotine.*

E. **Nemojte koristiti akumulator niti mašinu koji su oštećeni ili izmenjeni.** *Oštećeni ili izmenjeni akumulatori mogu da budu nepredvidljivi i tako da dovedu do požara, eksplozije ili rizika od povrede.*

F. **Ne izlažite akumulator niti mašinu plamenu niti prekomernoj temperaturi.** *Izlaganje plamenu i temperaturi preko 130 °C može dovesti do eksplozije.*

G. **Pridržavajte se svih uputstava za punjenje i nemojte puniti akumulator niti mašinu van temperaturnog opsega navedenog u uputstvima.** *Nepravilno punjenje ili punjenje na temperaturama van navedenog opsega može da ošteti akumulator i da poveća opasnost od požara.*

6. **Servis**

A. **Neka vašu mašinu servisira samo ovlašćeni serviser uz korišćenje isključivo identičnih zamenskih delova.** *Time ćete obezbediti održavanje bezbednosti mašine.*

B. **Nemojte nikada servisirati oštećene akumulatore.** *Servis akumulatora smeju da obavljaju samo proizvođač ili ovlašćeni serviseri.*

Dodatne bezbednosne poruke

Simbol za bezbednosno upozorenje

Simbol za bezbednosno upozorenje (Слика 2) prikazan u ovom priručniku i na mašini radi označavanja važnih bezbednosnih poruka koje morate da pratite da biste izbegli nezgode.

g000502

Слика 2

Simbol za bezbednosno upozorenje

Ovaj simbol za bezbednosno upozorenje se pojavljuje iznad informacija koje vas upozoravaju na radnje ili situacije koje nisu bezbedne i pratiće ga reč **OPASNOST**, **UPOZORENJE** ili **OPREZ**.

OPASNOST označava neminovnu opasnu situaciju koja **će**, ukoliko se ne izbegne, dovesti do teške povrede ili smrtnog slučaja.

UPOZORENJE označava potencijalno opasnu situaciju koja **bi mogla**, ukoliko se ne izbegne, dovesti do teške povrede ili smrtnog slučaja.

OPREZ označava potencijalno opasnu situaciju koja **može**, ukoliko se ne izbegne, dovesti do manje ili umereno teške povrede.

Ovaj priručnik koristi druge dve reči za isticanje informacija. **Važno** skreće pažnju na posebne mehaničke informacije, a **Napomena** naglašava opšte informacije koje zaslužuju posebnu pažnju.

Opšta bezbednost

Ovaj proizvod je u stanju da amputira šake i stopala i da baca predmete. Uvek poštujte sva bezbednosna uputstva kako biste izbegli tešku telesnu povredu.

- Nemojte da rukujete mašinom ako svi štitnici i drugi sigurnosni zaštitni uređaji nisu na mestu i ne funkcionišu pravilno na mašini.
- Držite šake i stopala podalje od rotirajućih delova. Držite se podalje od otvora za pražnjenje.
- Nemojte nikada dozvoliti deci da koriste mašinu.
- Pre nego što napustite položaj operatera, zaustavite mašinu, uklonite ključ i sačekajte da prestane svako kretanje. Pre podešavanja, servisiranja, čišćenja ili odlaganja mašine, sačekajte da se ohladi.

Bezbednost tokom korišćenja

- Vlasnik je odgovoran za obuku svih operatera.
- Upoznajte se sa bezbednim korišćenjem opreme, komandama operatera i bezbednosnim znacima.
- Ovaj proizvod stvara elektromagnetno polje. Ako imate ugrađeni elektronski medicinski uređaj, obratite se zdravstvenom radniku pre korišćenja ovog proizvoda.
- Pre nego što napustite položaj operatera, zaustavite mašinu, uklonite ključ i sačekajte da prestane svako kretanje. Pre podešavanja, servisiranja, čišćenja ili odlaganja mašine, okrenite prekidač za odvajanje akumulatora u ISKLJUČEN položaj i sačekajte da se mašina ohladi.
- Naučite kako da brzo zaustavite i isključite mašinu.
- Proverite da li su kontrole za prisustvo operatera, bezbednosni prekidači i štitnici pričvršćeni i da li pravilno funkcionišu. Nemojte koristiti mašinu ako ne funkcioniše pravilno.
- Pre košenja, uvek pregledajte mašinu da biste se uverili da su sečiva, zavrtnji sečiva i sklopovi za sečenje u dobrom radnom stanju. Zamenite istrošena ili oštećena sečiva i zavrtnje zamenom čitavog kompleta, kako biste očuvali ravnotežu.
- Pregledajte prostor na kom ćete koristiti mašinu i uklonite sve predmete koje bi mašina mogla odbaciti.
- Vlasnik/operater može da spreči i odgovoran je za nezgode koje mogu dovesti do telesne povrede ili oštećenja imovine.
- Nosite odgovarajuću odeću, uključujući zaštitu za oči; dugačke pantalone; izdržljivu neklizajuću obuću; i zaštitu za uši. Vežite dugu kosu i nemojte nositi široku odeću ili labavi nakit.
- Pre nego što pokrenete mašinu, proverite da su svi pogoni u neutralnom položaju i da ste vi u položaju operatera.
- Nemojte voziti nikoga na mašini.
- Rukujte mašinom samo u uslovima dobre vidljivosti kako biste izbegli rupe i skrivene opasnosti.
- Izbegavajte košenje na mokroj travi. Slabije prianjanje bi moglo da izazove proklizavanje mašine.
- Držite šake i stopala podalje od rotirajućih delova. Držite se podalje od otvora za pražnjenje.
- Pogledajte nazad i dole pre kretanja unazad da biste se uverili da je put slobodan.
- Budite pažljivi kada prilazite slepim uglovima, žbunju, drveću ili drugim predmetima koji mogu da vam zaklone pogled.
- Zaustavite sečiva kad god ne kosite.

- Zaustavite mašinu, uklonite ključ i sačekajte da se svi pokretni delovi zaustave pre nego što pregledate priključak nakon udara u neki predmet ili ako u mašini postoje neuobičajene vibracija. Okrenite prekidač za odvajanje akumulatora u ISKLJUČEN položaj i obavite sve potrebne popravke pre nego što nastavite sa radom.
- Usporite i budite oprezni prilikom okretanja mašine i prelaska puteva i trotoara. Uvek prepustite prvenstvo prolaza.
- Deaktivirajte pogon jedinice za sečenje, isključite mašinu, uklonite ključ i sačekajte da se svako kretanje zaustavi pre nego podešavate visinu košenja (osim u slučaju da je možete podesiti iz položaja operatera).
- Nikada ne ostavljajte bez nadzora mašinu koja radi.
- Pre nego što napustite položaj operatera, uradite sledeće:
  - Parkirajte mašinu na ravnoj površini.
  - Pobrinite se da parkirna kočnica bude aktivirana.
  - Deaktivirajte priključno vratilo i spustite priključke.
  - Isključite mašinu i uklonite ključ.
  - Sačekajte da se svi pokreti zaustave.
- Nemojte koristiti mašinu kada postoji opasnost od grmljavine.
- Nemojte koristiti mašinu kao vozilo za vuču.
- Koristite samo dodatnu opremu, priključke i zamenske delove koje je odobrila kompanija Toro.
- ROPS je delotvoran sigurnosni uređaj i sastavni deo mašine.
- Nemojte ukloniti nijedan deo ROPS sistema sa mašine.
- Proverite da je sigurnosni pojas pričvršćen za mašinu.
- Povucite pojas preko krila i ukopčajte ga u kopču sa druge strane sedišta.
- Da iskopčate sigurnosni pojas, držite pojas, pritisnite dugme kopče da ga otpustite, pa usmerite pojas da se vrati na mesto. Proverite da možete brzo da otpustite pojas u hitnoj situaciji.
- Pažljivo proverite da li postoje prepreke nad glavom i nemojte ih zakačiti.
- Održavajte ROPS sistem u bezbednom radnom stanju tako što ćete ga periodično temeljno pregledati za oštećenja i paziti da svi pričvršćivači za montiranje uvek budu zategnuti.
- Zamenite oštećene delove ROPS sistema. Nemojte ih popravljati niti prepravljati.
- Kabina koju je montirala kompanija Toro je rol-bar.
- Uvek vezujte sigurnosni pojas.
- Sklopivi rol-bar držite u podignutom i zaključanom položaju i vezujte sigurnosni pojas kada rukujete mašinom sa rol-barom u podignutom položaju.
- Privremeno spustite sklopivi rol-bar samo kad je to neophodno. Nemojte nositi sigurnosni pojas kada je rol-bar sklopljen.
- Imajte na umu da ne postoji zaštita pri prevrtanju kada je sklopivi rol-bar u spuštenom položaju.
- Proverite prostor koji ćete kositi i nikada nemojte sklapati sklopivi rol-bar na prostorima gde postoje nagibi, strmine ili voda.
- Nagibi su glavni faktor povezan sa gubitkom kontrole i nezgodama sa prevrtanjem, što može dovesti do teške povrede ili smrtnog ishoda. Vi ste odgovorni za bezbedno upravljanje na nagibu. Korišćenje mašine na bilo kom nagibu zahteva dodatnu pažnju.
- Procenite uslove na lokaciji da biste odredili da li je nagib bezbedan za korišćenje mašine, što uključuje pregledanje lokacije. Taj pregled uvek obavite koristeći zdrav razum i dobro rasuđivanje.
- Pregledajte dole navedena uputstva za nagibe za potrebe upravljanja mašinom na nagibu i da biste utvrdili da li možete da upravljate mašinom u uslovima koji vladaju tog dana i na tom mestu. Promene u terenu mogu dovesti do promene u radu mašine na nagibu.
- Izbegavajte pokretanje, zaustavljanje ili okretanje mašine na nagibima. Izbegavajte nagle promene brzine ili pravca. Skrećite polako i postepeno.
- Nemojte upravljati mašinom u uslovima kada je u pitanje dovedeno prianjanje, upravljanje ili stabilnost.
- Uklonite ili obeležite prepreke poput jaraka, rupa, brazdi, izbočina, kamenja ili drugih skrivenih opasnosti. Visoka trava može da sakriva prepreke. Neravan teren može da prevrne mašinu.
- Imajte u vidu da korišćenje mašine na mokroj travi, poprečno po nagibima ili nizbrdo može dovesti do gubitka prianjanja mašine. Gubitak prianjanja pogonskih točkova može dovesti do klizanja i gubitka mogućnosti kočenja i upravljanja.
- Budite izuzetno pažljivi kada upravljate mašinom blizu strmina, jaraka, nasipa, vodenih opasnosti ili drugih opasnih mesta. Mašina bi mogla iznenada da se prevrne ako točak pređe preko ivice ili se ivica uruši. Uspostavite sigurnu zonu između mašine i svake opasnosti.
- Prepoznajte opasnosti pri dnu nagiba. Ako postoje opasnosti, kosite nagib mašinom kojom rukuje pešak.
- Ako je moguće, kada radite na nagibima držite jedinice za sečenje spuštene do zemlje. Podizanje jedinica za sečenje dok radite na nagibima može dovesti do toga da mašina postane nestabilna.

- Budite izuzetno pažljivi sa sistemima za prikupljanje trave ili drugim priključcima. Oni mogu da promene stabilnost mašine i dovedu do gubitka kontrole.
- Pre nego što napustite položaj operatera, zaustavite mašinu, uklonite ključ i sačekajte da prestane svako kretanje. Pre podešavanja, servisiranja, čišćenja ili odlaganja mašine, sačekajte da se ohladi.
- Očistite travu i otpatke sa jedinica za sečenje da biste pomogli sprečavanje požara.
- Ako su jedinice za sečenje u položaju za transport, primenite sigurnosno mehaničko zaključavanje (ako postoji) pre nego što mašinu ostavite bez nadzora.
- Neka se mašina ohladi pre nego što uskladištite mašinu u bilo koji zatvoreni prostor.
- Uklonite ključ pre skladištenja ili šlepanja mašine.
- Mašinu nikad nemojte skladištiti na mestu na kom ima otvorenog plamena, varnica ili pomoćni plamenik, kao na kotlu za grejanje vode ili na drugim aparatima.
- Održavajte i čistite pojaseve prema potrebi.

Bezbednost u vezi sa akumulatorom i punjačem

Opšte

UPOZORENJE: Rizik od požara i strujnog udara – Akumulator nema delova koje korisnik može sam da servisira.

- Pre korišćenja punjača proverite napon koji je dostupan u vašoj zemlji.
- Nemojte puniti mašinu u vlažnom okruženju; zaštitite je od kiše i snega.
- Usled korišćenja dodatne opreme koju ne prodaje ili ne preporučuje kompanija Toro može doći do rizika od požara, strujnog udara ili povrede.
- Da biste smanjili rizik od eksplozije akumulatora, pratite ova uputstva i uputstva za svu opremu koju nameravate da koristite u blizini punjača.
- Akumulatori bi mogli da ispuštaju eksplozivne gasove ako se značajno prepune.
- Obratite se ovlašćenom distributeru kompanije Toro radi servisiranja ili zamene akumulatora.

Obuka

- Nemojte nikada dozvoliti deci ili neobučenim osobama da koriste ili servisiraju punjač. Lokalni propisi mogu da ograniče starost operatera. Vlasnik je odgovoran za obuku svih operatera i mehaničara.
- Pre rukovanja punjačem, s razumevanjem pročitajte i pridržavajte se uputstava na punjaču i u priručniku. Upoznajte se sa pravilnim korišćenjem punjača.

Priprema

- Vodite računa da posmatrači i deca budu na bezbednom rastojanju prilikom punjenja.
- Koristite punjač isključivo unutar opsega napona navedenog u ovom *Priručniku za operatera* i koristite isključivo kabl za napajanje koji je odobrila kompanija Toro.
- Obratite se ovlašćenom distributeru kompanije Toro za odgovarajući punjač i kabl za napajanje.

Korišćenje

- Nemojte puniti zamrznut akumulator.
- Nemojte zloupotrebljavati kabl. Nemojte povlačiti kabl za napajanje kako biste iskopčali punjač iz priključka. Kabl čuvajte podalje od toplote, ulja i oštrih ivica.
- Povežite punjač direktno sa priključkom sa uzemljenjem. Nemojte koristiti punjač preko utičnice bez uzemljenja, čak ni preko adaptera za uzemljenje.
- Nemojte vršiti prepravke isporučenog kabla ili utikača za napajanje.
- Kada radite sa litijum-jonskim akumulatorom, skinite metalne predmete poput prstenja, narukvica, ogrlica i satova. Litijum-jonski akumulator može da proizvede dovoljno struje da izazove ozbiljne opekotine.
- Koristite produžni kabl koji je predviđen za amperažu punjenja navedenu u ovom *Priručniku za operatera*. Ako punjenje obavljate na otvorenom prostoru, koristite produžni kabl koji je predviđen za upotrebu na otvorenom.
- Ako dođe do oštećenja kabla za napajanje dok je priključen, iskopčajte kabl iz zidne utičnice i obratite se ovlašćenom distributeru kompanije Toro radi zamene.
- Kada punjač ne koristite, pre nego što ga premestite na drugu lokaciju ili pre servisiranja, iskopčajte ga iz električne utičnice.

Održavanje i skladištenje

- Ne rasklapajte punjač.
- Kada je potreban servis ili popravka, odnesite punjač do ovlašćenog distributera kompanije Toro.

- Kabl za napajanje izvucite iz utičnice pre nego što počnete bilo kakvo održavanje ili čišćenje, kako biste smanjili rizik od strujnog udara.
- Održavajte ili po potrebi zamenite nalepnice sa bezbednosnim informacijama i uputstvima.
- Nemojte koristiti punjač sa oštećenim kablom ili utikačem. Obratite se ovlašćenom distributeru kompanije Toro za zamenski kabl.
- Ako je punjač oštećen, nemojte ga koristiti; odnesite ga ovlašćenom distributeru kompanije Toro.

Bezbednost pri održavanju

- Pre nego što napustite položaj operatera, uradite sledeće:
  - Parkirajte mašinu na ravnoj površini.
  - Pobrinite se da parkirna kočnica bude aktivirana.
  - Deaktivirajte priključno vratilo i spustite priključke.
  - Isključite mašinu i uklonite ključ.
  - Sačekajte da se svi pokreti zaustave.
- Ako ostavite ključ u prekidaču, neko bi mogao slučajno da pokrene mašinu i da ozbiljno povredi vas ili nekog od posmatrača. Pre bilo kakvog održavanja, uklonite ključ iz prekidača.
- Pre održavanja sačekajte da se komponente mašine ohlade.
- Ako su jedinice za sečenje u položaju za transport, primenite sigurnosno mehaničko zaključavanje (ako je deo opreme) pre nego što mašinu ostavite bez nadzora.
- Ako je moguće, nemojte sprovoditi radove na održavanju dok mašina radi. Držite se podalje od pokretnih delova.
- Poduprite mašinu podupiračima kad god radite ispod nje.
- Svaki put prilikom servisiranja komponenti pod visokim naponom u električnom sistemu koristite alate sa izolacijom.
- Pažljivo oslobodite pritisak iz komponenti sa uskladištenom energijom.
- Sve delove mašine održavajte u dobrom radnom stanju i vodite računa da svi zavrtnji budu dobro pritegnuti, naročito oni za pričvršćivanje sečiva.
- Zamenite sve pohabane ili oštećene nalepnice.
- Da biste obezbedili bezbedan, optimalan učinak mašine, koristite samo originalne zamenske delove kompanije Toro. Zamenski delovi drugih proizvođača mogu biti opasni i njihovo korišćenje može da poništi garanciju za proizvod.
- Nemojte nikada dozvoliti deci ili neobučenim osobama da servisiraju mašinu. Vlasnik je odgovoran za obuku svih mehaničara.
- Ako se tečnost ubrizga u kožu odmah potražite pomoć lekara. Ubrizganu tečnost mora hirurški da ukloni doktor u roku od nekoliko sati.
- Proverite da su sva creva i vodovi za hidrauličnu tečnost u dobrom stanju i da su svi hidraulički spojevi i priključci zategnuti pre nego što primenjujete pritisak na hidraulični sistem.
- Držite telo i šake dalje od curenja u tankom mlazu ili mlaznica koje izbacuju hidrauličnu tečnost pod visokim pritiskom.
- Koristite karton ili papir da biste otkrili gde curi hidraulična tečnost.
- Bezbedno oslobodite sav pritisak iz hidrauličnog sistema pre nego što vršite bilo kakve radove na hidrauličnom sistemu.
- Nakon servisiranja mašine, testirajte mašinu na otvorenom prostoru, dalje od posmatrača, da biste bili sigurni da mašina pravilno radi.

Bezbednost prilikom skladištenja

- Pobrinite se da parkirna kočnica bude aktivirana, isključite mašinu, uklonite ključ i sačekajte da se zaustavi svako kretanje pre nego što napustite položaj operatera. Pre podešavanja, servisiranja, čišćenja ili odlaganja mašine, sačekajte da se ohladi.
- Mašinu nikad nemojte skladištiti na mestu na kom ima otvorenog plamena, varnica ili pomoćni plamenik.

Безбедносне налепнице и налепнице са инструкцијама

Bezbednosne nalepnice i uputstva su lako vidljivi operateru i nalaze se u blizini svake oblasti sa potencijalnom opasnošću. Zamenite svaku nalepnicu koja je oštećena ili nedostaje.

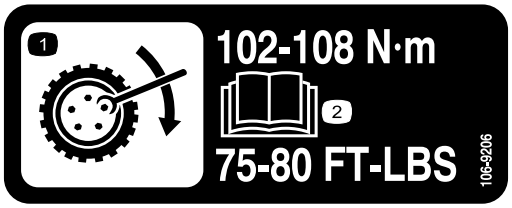

decal106-9206

106-9206

1. Specifikacija priteznog momenta točka
2. Pročitajte *Priručnik za operatera*.

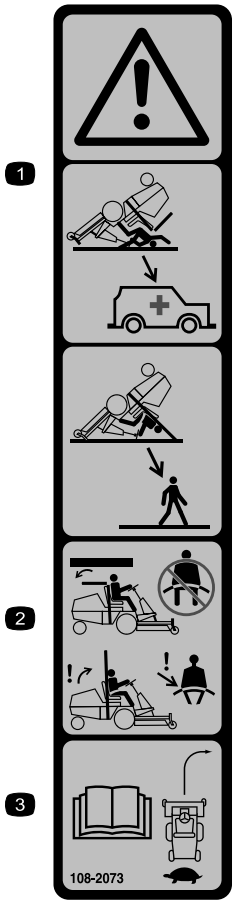

decal108-2073

108-2073

1. Upozorenje – zaštita u slučaju prevrtanja ne postoji ako je zaštitni ram spušten.
2. Da biste izbegli povredu ili smrt, držite zaštitni ram podignut i zabravljen u položaju i vežite sigurnosni pojas. Spustite rol-bar samo kad je to neophodno; nemojte vezivati sigurnosni pojas kad je rol-bar spušten.
3. Pročitajte *Priručnik za operatera*; vozite polako i pažljivo.

decal133-8061

133-8061

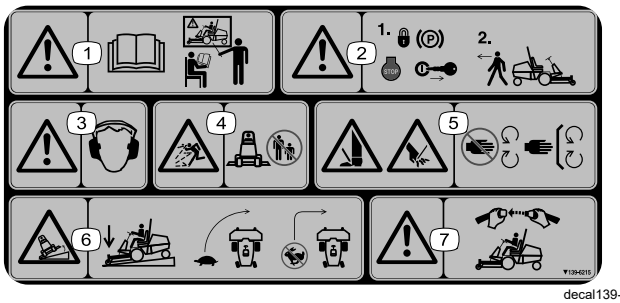

decal139-6215

139-6215

1. Upozorenje – pročitajte *Priručnik za operatera*; svi operateri treba da budu obučeni pre korišćenja mašine.
2. Upozorenje – aktivirajte parkirnu kočnicu, isključite mašinu i uklonite ključ pre nego što napustite mašinu.
3. Upozorenje – nosite zaštitu za uši.
4. Opasnost od bacanja predmeta – vodite računa da posmatrači budu na odstojanju.
5. Opasnost od posekotina/otkidanja šake ili stopala – držite se dalje od pokretnih delova; sve štitnike i zaštitne elemente držite na mestu.
6. Opasnost od prevrtanja – spustite jedinicu za sečenje kad radite na nagibu; vozite polako kada skrećete; nemojte skretati naglo kada vozite brzo.
7. Upozorenje – uvek nosite sigurnosni pojas kada koristite mašinu.

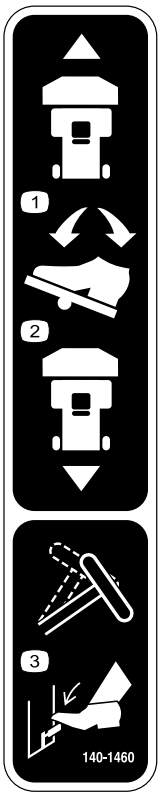

decal140-1460

140-1460

1. Da biste se kretali mašinom unapred, nagazite papučicu za kretanje unapred.
2. Da biste se kretali mašinom unazad, nagazite papučicu za kretanje unazad.
3. Da biste podesili volan, pritisnite polugu za naginjanje.

decal144-0275

144-0275

1. Akumulatori su zapaljivi

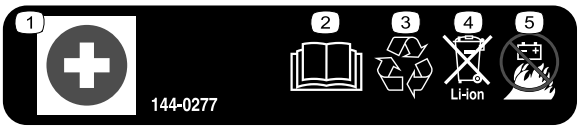

decal144-0277

144-0277

1. Pozitivni terminal
2. Pročitajte *Priručnik za operatera*.
3. Reciklirajte akumulator.
4. Nemojte nepravilno da odlažete.
5. Nemojte izlagati plamenu.

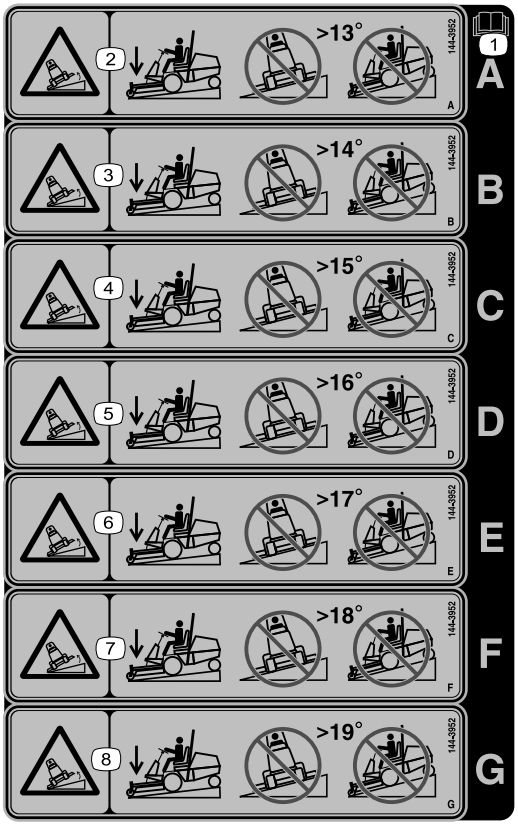

decal144-3952

144-3952

Напомена: Ova mašina je u skladu sa industrijskim standardnim testom stabilnosti u statičkim bočnim i uzdužnim testiranjima sa maksimalnim preporučenim nagibom naznačenim na nalepnici. Pregledajte uputstva za korišćenje mašine na nagibima u *priručniku za operatera*, kao i uslove u kojima biste koristili mašinu, kako biste odredili da li možete da upravljate mašinom u uslovima koji vladaju tog dana i na toj lokaciji. Promene u terenu mogu dovesti do promene u radu mašine na nagibu.

1. Pročitajte *Priručnik za operatera*.
2. Opasnost od prevrtanja – nemojte kositi preko nagiba većih od 13 stepeni; nemojte kositi uz ili niz nagib veći od 13 stepeni.
3. Opasnost od prevrtanja – nemojte kositi preko nagiba većih od 14 stepeni; nemojte kositi uz ili niz nagib veći od 14 stepeni.
4. Opasnost od prevrtanja – nemojte kositi preko nagiba većih od 15 stepeni; nemojte kositi uz ili niz nagib veći od 15 stepeni.
5. Opasnost od prevrtanja – nemojte kositi preko nagiba većih od 16 stepeni; nemojte kositi uz ili niz nagib veći od 16 stepeni.
6. Opasnost od prevrtanja – nemojte kositi preko nagiba većih od 17 stepeni; nemojte kositi uz ili niz nagib veći od 17 stepeni.
7. Opasnost od prevrtanja – nemojte kositi preko nagiba većih od 18 stepeni; nemojte kositi uz ili niz nagib veći od 18 stepeni.
8. Opasnost od prevrtanja – nemojte kositi preko nagiba većih od 19 stepeni; nemojte kositi uz ili niz nagib veći od 19 stepeni.

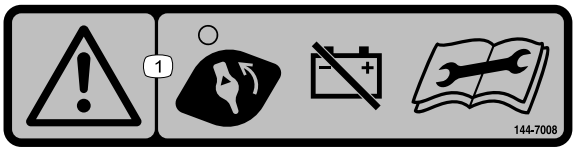

decal144-7008

144-7008

1. Upozorenje – pre obavljanja održavanja okrenite prekidač za odvajanje akumulatora u ISKLJUČEN položaj.

decal147-0287

147-0287

1. Pritegnite na 2,82 do 3,16 N·m.

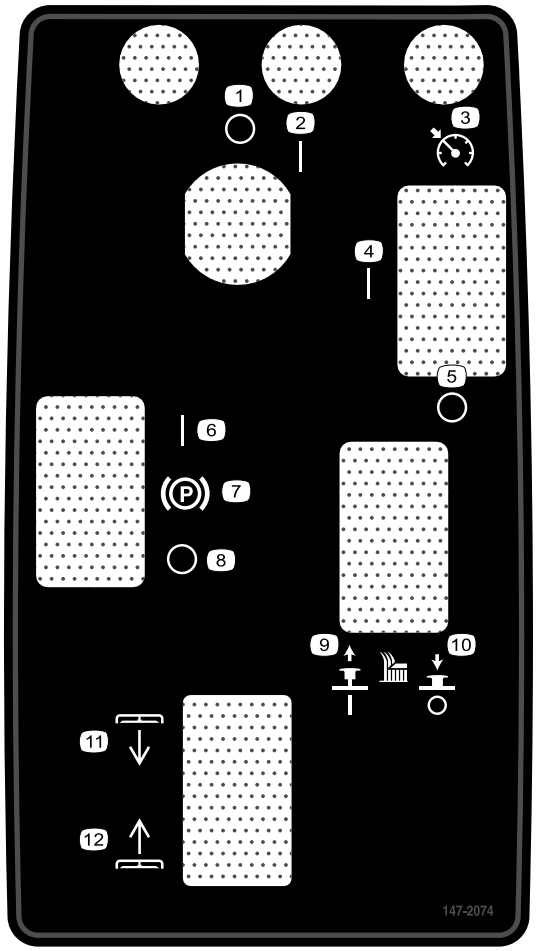

decal147-2074

147-2074

1. Isključeno
2. Uključeno
3. Tempomat
4. Uključeno
5. Isključeno
6. Uključeno
7. Parkirna kočnica
8. Isključeno
9. Podignite da biste aktivirali sečiva.
10. Spustite da biste deaktivirali sečiva.
11. Kućište – spušteno
12. Kućište – podignuto

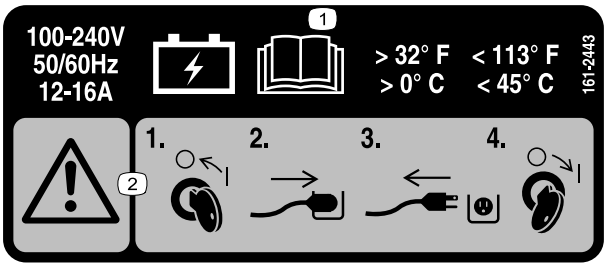

decal161-2443

161-2443

1. U *Priručniku za operatera* potražite informacije o punjenju.
2. Upozorenje – 1) Okrenite ključ u ISKLJUČEN položaj; 2) Ukopčajte kabl napajanja; 3) Iskopčajte kabl napajanja; 4) Okrenite ključ u UKLJUČEN položaj.

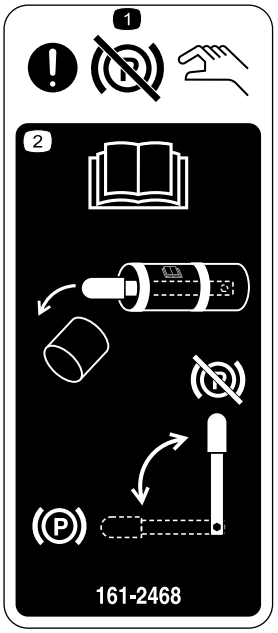

decal161-2468

161-2468

1. Pažnja – ručna kontrola za deaktiviranje parkirne kočnice.
2. Pročitajte *Priručnik za operatera*; Izvadite ručku iz tube sa priručnikom i upotrebite je da deaktivirate ili aktivirate parkirnu kočnicu.

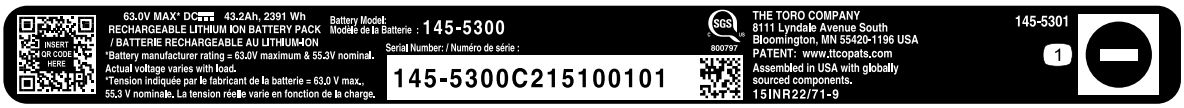

decal145-5301

145-5301

1. Negativni terminal akumulatora

---

decal145-5338

145-5338

1. Upozorenje – pročitajte *Priručnik za operatera*.
2. Upozorenje – ne otvarajte akumulator; nemojte koristiti oštećen akumulator.
3. Opasnost od eksplozije – nemojte izlagati varnicama ni otvorenom plamenu.
4. Opasnost od strujnog udara – nemojte da izvodite radove održavanja na akumulatoru.
5. Opasnost od strujnog udara

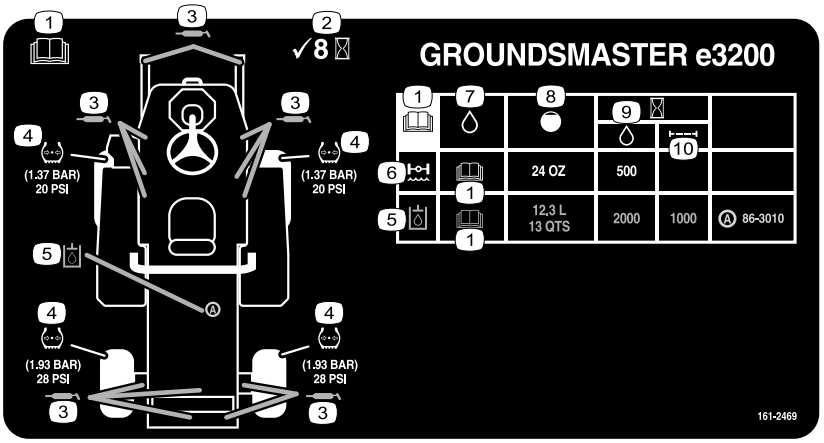

decal161-2469

161-2469

1. Pročitajte *Priručnik za operatera*.
2. Proverite na svakih 8 sati.
3. Mesta za podmazivanje
4. Pritisak u pneumaticima
5. Hidraulična tečnost
6. Ulje za osovinu
7. Tečnosti
8. Kapacitet
9. Interval zamene tečnosti (sati)
10. Interval zamene filtera (sati)

Подешавање

Непричвршћени делови

Употребите доњи дијаграм како бисте проверили да ли су испоручени сви делови.

Поступак	Опис	Кол.	Употреба
1	Делови нису потребни	–	Вађење машине из теретног контејнера.
2	Zadnji točak Mala podloška Velika podloška Zavrtanj (⅝ x 1¼") Poklopac za prašinu Sredstvo za učvršćivanje navoja	2 2 2 2 2	Montirajte zadnje pneumatike.
3	Делови нису потребни	–	Uklanjanje prednjih pneumatika.
4	Desna podizna ručica Leva podizna ručica Velika čivija Zavrtanj (5/16 x 1") Navrtka (5/16 x 1") Navrtka (⅜") Mala čivija Zavrtanj (⅜ x 1¼") Mazalica	1 1 2 2 2 2 2 2 2	Montiranje sklopa podizne poluge.
5	Делови нису потребни	–	Montiranje prednjih pneumatika.
6	Nosač za privezivanje Zavrtanj (⅜ x 3¼") Navrtka (⅜")	1 2 2	Montiranje nosača za privezivanje.
7	Komplet za sedište (poručuje se zasebno; obratite se ovlašćenom distributeru kompanije Toro)	1	Montirajte sedište.
8	Volan Poklopac	1 1	Montirajte volan.
9	Branik Zavrtanj (⅜ x 2¾") Zavrtanj (⅜ x 3¼") Navrtka (⅜")	1 2 4 6	Montiranje branika.
10	Делови нису потребни	–	Podesite položaj zaštitnog rama.
11	Jedinica za sečenje (naručuje se odvojeno; obratite se ovlašćenom distributeru kompanije Toro)	1	Montiranje jedinice za sečenje.
12	Priključni kabl napajanja	1	Montirajte priključak na priključni kabl (opciono – neophodno samo ako morate da koristite priključni kabl).
13	Kabl napajanja (naručuje se odvojeno; obratite se ovlašćenom distributeru kompanije Toro)	1	Punjenje mašine.

Поступак	Опис	Кол.	Употреба
14	Делови нису потребни	–	Proverite nivo hidraulične tečnosti.
15	Делови нису потребни	–	Proverite pritisak u pneumaticima.
16	Nalepnica za zvuk Nalepnica za nagib	1 1	Postavite nalepnice za zvuk i za nagib (za mašine u zemljama koje su usaglašene sa CE/UKCA standardima).
17	Teg (količina zavisi od konfiguracije akumulatora)		Montiranje zadnjeg tega.
18	Komplet za proširivanje energije (poručuje se zasebno; obratite se ovlašćenom distributeru kompanije Toro)		Montiranje kompleta za proširivanje energije (opciono).

1

Vađenje mašine iz teretnog kontejnera

Делови нису потребни

Поступак

1. Uklonite zavrtnje koji drže glavčine zadnjih točkova pričvršćene za paletu.
2. Uklonite zadnje točkove sa noseće palete.
3. Podignite zaštitni ram; pogledajte Podizanje zaštitnog rama (страна 32).
4. Povežite dizalicu da gornjim, centralnim delom zaštitnog rama i podignite mašinu.
5. Uklonite noseću paletu sa donjeg dela mašine.
6. Postavite 2 dizalice ispod zadnjeg dela mapine kao što je prikazano na Podizanje zadnjeg dela mašine (страна 45).
7. Spustite mašinu na dizalice.

2

Montiranje zadnjih pneumatika

Делови потребни за овај поступак:

2	Zadnji točak
2	Mala podloška
2	Velika podloška
2	Zavrtanj (⅝ x 1¼")
2	Poklopac za prašinu
	Sredstvo za učvršćivanje navoja

Поступак

1. Uklonite nosač za transport sa oslonca osovine ili glavčine točka i odložite ga u otpad.
2. Izvadite pneumatike iz teretnog kontejnera i otpustite 2 zavrtnja (⅝ x 1¼") i velike podloške koje su pričvršćene za pneumatike u kontejneru.
3. Nanesite sredstvo za učvršćivanje navoja na unutrašnje navoje u osloncu osovine (Слика 3).

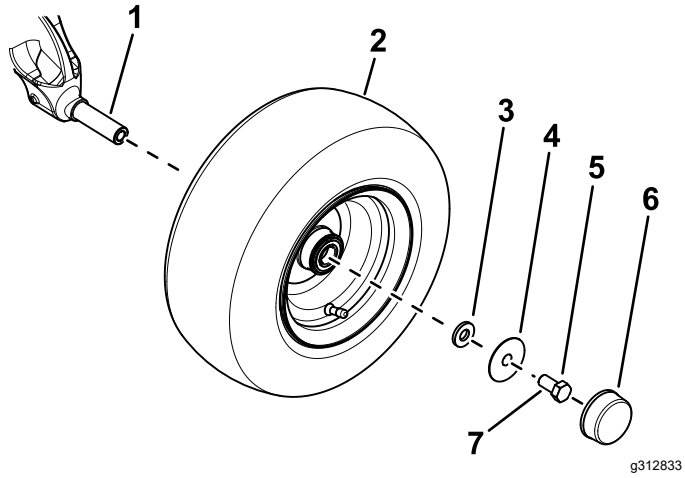

Слика 3

1. Oslonac osovine
2. Pneumatik
3. Mala podloška
4. Velika podloška
5. Zavrtanj (⅝ x 1¼")
6. Poklopac za prašinu
7. Nanesite sredstvo za učvršćivanje navoja na zavrtanj.

4. Koristite malu podlošku, veliku podlošku, zavrtanj (⅝ x 1¼") da biste pričvrstili točak za oslonac osovine (Слика 3).
5. Zategnite zavrtanj momentom od 203 N·m.
6. Montirajte poklopac za prašinu na točak (Слика 3).

3

Uklanjanje prednjih pneumatika

Делови нису потребни

Поступак

Напомена: Morate da obavite ovu proceduru ispravno da biste montirali podizne poluge.

1. Otpustite i uklonite navrtke za točkove (Слика 4).

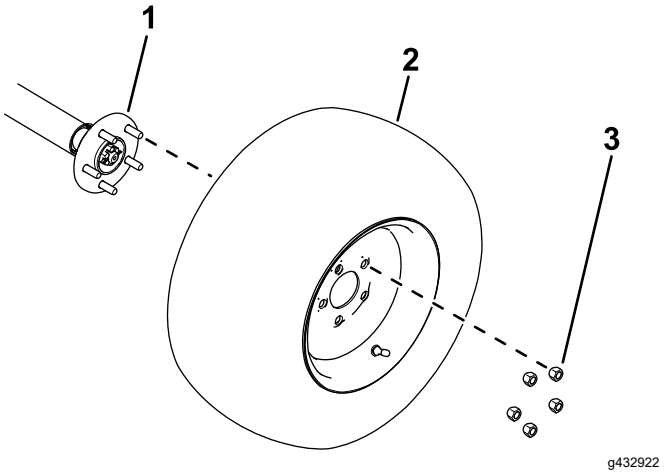

Слика 4

1. Glavčina točka
2. Pneumatik
3. Navrtka točka

2. Uklonite točkove sa glavčina točkova (Слика 4).

4

Montiranje sklopa podizne poluge

Делови потребни за овај поступак:

1	Desna podizna ručica
1	Leva podizna ručica
2	Velika čivija
2	Zavrtanj (5/16 x 1")
2	Navrtka (5/16 x 1")
2	Navrtka (⅜")
2	Mala čivija
2	Zavrtanj (⅜ x 1¼")
2	Mazalica

Поступак

Напомена: Neka vam pomoćnik pomogne da montirate podizne poluge, ako je potrebno.

1. Uzmite podizne poluge sa noseće palete.
2. Koristite 2 velike čivije da biste montirali podizne poluge na ram mašine (Слика 5).

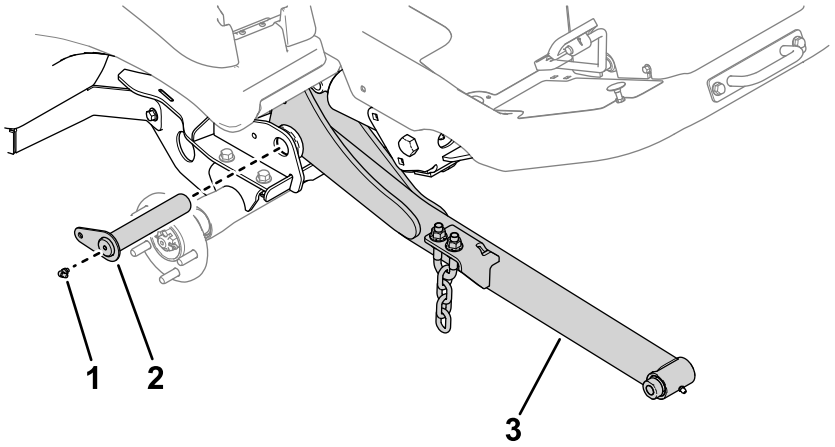

g432917

Слика 5

1. Mazalica
2. Velika čivija
3. Podizna ručica

3. Montirajte mazalice na velike čivije (Слика 5).
4. Pomoću 2 navrtke (5/16") i 2 zavrtnja (5/16 x 1") pričvrstite velike čivije za ram (Слика 6).

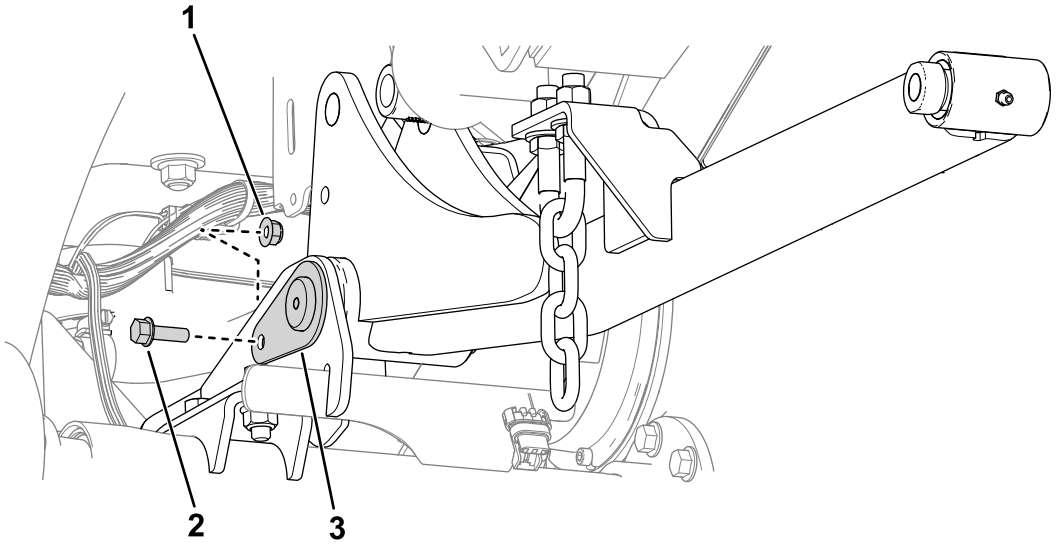

g432918

Слика 6

1. Navrtka
2. Zavrtanj
3. Velika čivija

5. Obavite sledeće korake da biste pričvrstili hidraulične cilindre za podizne poluge:
   A. Koristite ekran da biste obezbedili da postavka protivteže bude ISKLJUČENA.
   B. Koristite izbijač da biste poravnali rupe šipke cilindra sa rupama podizne poluge (Слика 7).

      Напомена: Potpuno podignite podiznu polugu i pomozite sa poravnanjem.

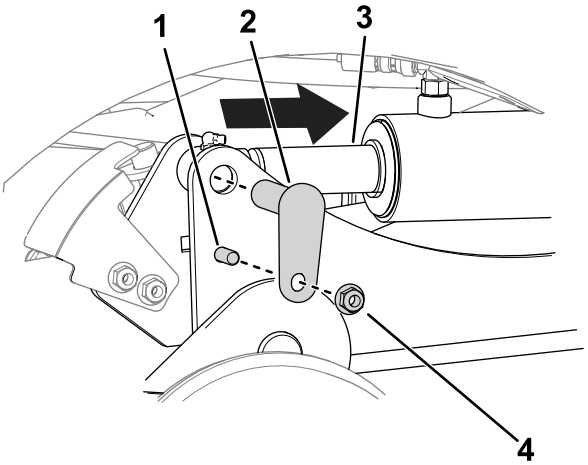

g432920

Слика 7

1. Zavrtanj (⅜ x 1¼")
2. Mala čivija
3. Šipka cilindra
4. Navrtka (⅜")

   C. Koristite 2 zavrtnja (⅜ x 1¼"), 2 navrtke (⅜") i 2 male čivije da biste pričvrstili podizne poluge za cilindre (Слика 7).

6. Podmažite sve čivije na spojevima priključaka i spojevima kraka za podizanje; pogledajte Podmazivanje ležajeva i čaura (страна 46).

5

Montiranje prednjih pneumatika

Делови нису потребни

Поступак

1. Koristite prethodno uklonjene navrtke točka da biste pričvrstili točkove za glavčine točkova (Слика 8).

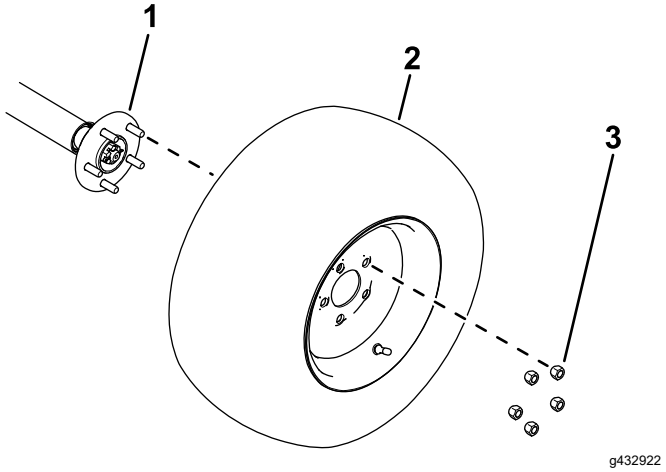

Слика 8

1. Glavčina točka
2. Pneumatik
3. Navrtka točka

2. Pritegnite navrtke točka; pogledajte Pritezanje navrtki točkova (страна 52).

6

Montiranje nosača za privezivanje

Делови потребни за овај поступак:

1	Nosač za privezivanje
2	Zavrtanj (⅜ x 3¼")
2	Navrtka (⅜")

Поступак

Koristite 2 zavrtnja (⅜ x 3¼") i 2 navrtke (⅜") da biste pričvrstili nosač za privezivanje za platformu (Слика 9).

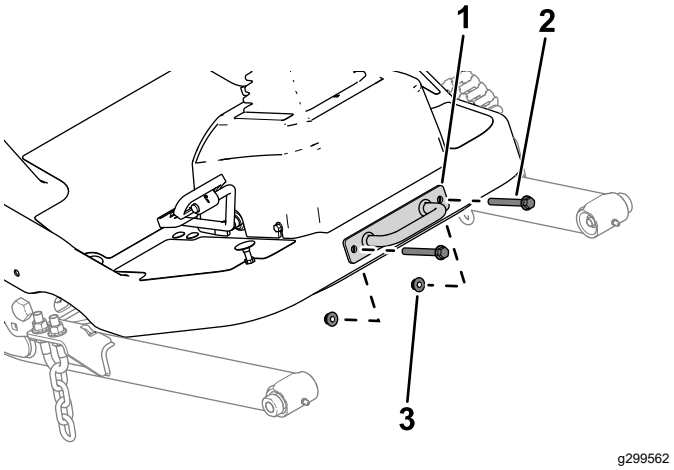

Слика 9

1. Nosač za privezivanje
2. Zavrtanj
3. Navrtka

7

Montiranje sedišta

Делови потребни за овај поступак:

1	Komplet za sedište (poručuje se zasebno; obratite se ovlašćenom distributeru kompanije Toro)

Поступак

Montirajte sedište; pogledajte *uputstva za montažu* kompleta za sedište.

8

Montiranje volana

Делови потребни за овај поступак:

1	Volan
1	Poklopac

Поступак

1. Uzmite volan sa noseće palete (Слика 10).

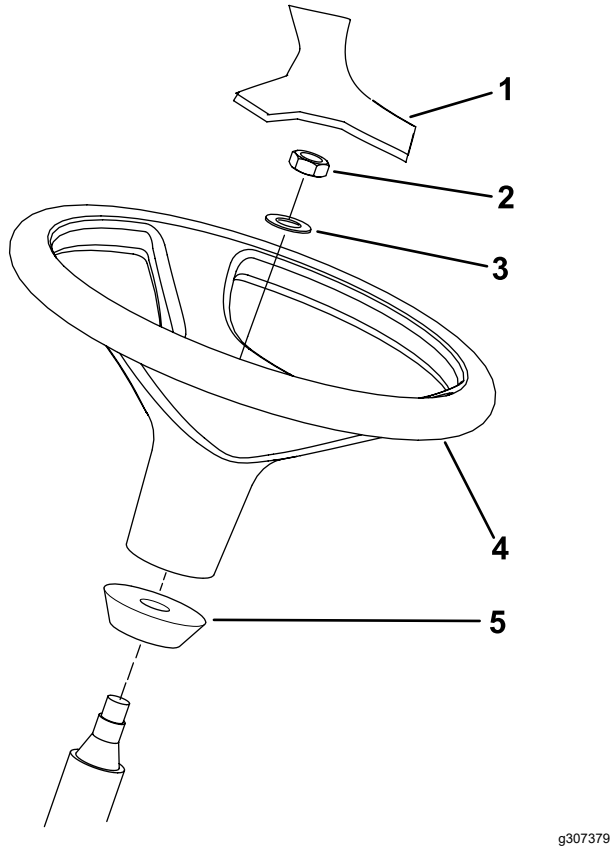

Слика 10

1. Poklopac
2. Nylock navrtka
3. Podloška
4. Volan
5. Penasti prsten

2. Uklonite nylock navrtku i podlošku sa vratila upravljačkog mehanizma.

   Напомена: Pobrinite se da penasti prsten ostane na vratilu upravljačkog mehanizma (Слика 10).

3. Navucite volan i podlošku na vratilo upravljačkog mehanizma (Слика 10).
4. Koristite nylock navrtku da biste pričvrstili volan za vratilo upravljačkog mehanizma. Pritegnite nylock navrtku momentom od 27 N·m do 35 N·m.
5. Montirajte poklopac na volan (Слика 10).

9

Montiranje branika

Делови потребни за овај поступак:

1	Branik
2	Zavrtanj (⅜ x 2¾")
4	Zavrtanj (⅜ x 3¼")
6	Navrtka (⅜")

Поступак

1. Uzmite branik sa noseće palete.
2. Uklonite i zadržite 2 zavrtnja (⅜ x 2¾") i 2 navrtke (⅜") koji pričvršćuju zadnji nosač akumulatora za ram (Слика 11).

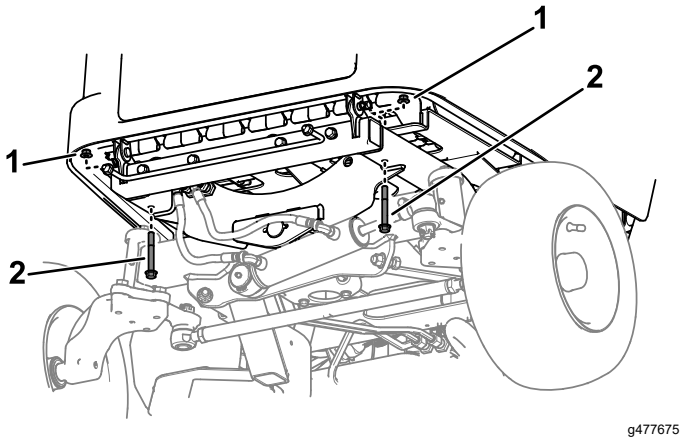

Слика 11

1. Navrtke (⅜")
2. Zavrtnji (⅜ x 2¾")

3. Blago pričvrstite gornji deo branika za ram mašine pomoću 4 zavrtnja (⅜ x 3¼") i 4 navrtke (⅜") kao što je prikazano na Слика 12.

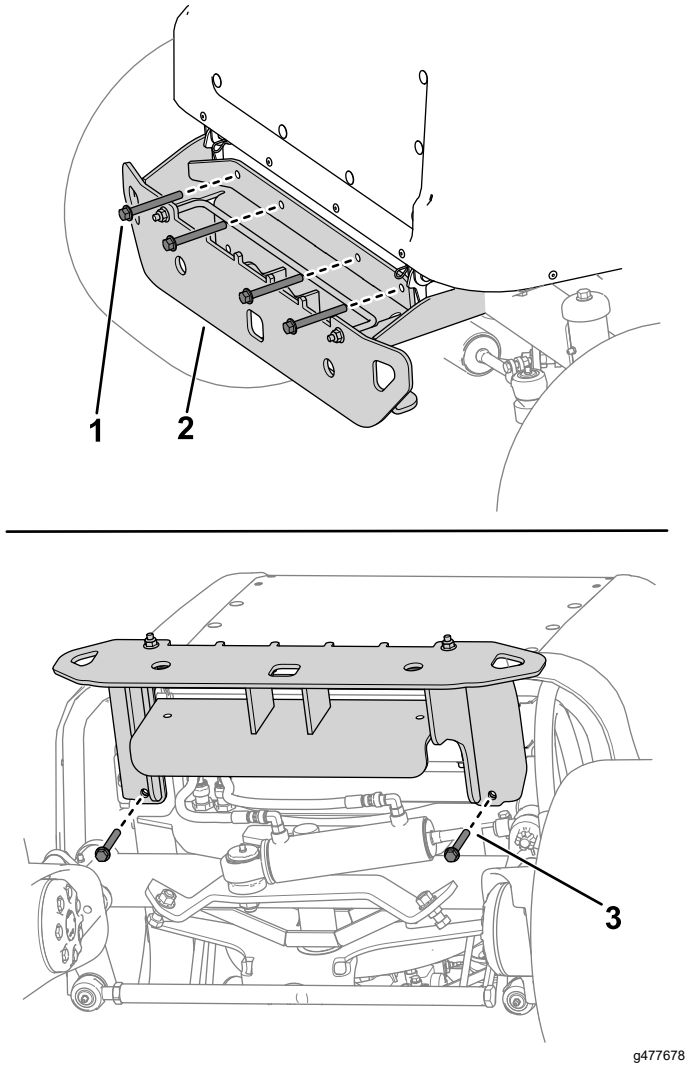

Слика 12

1. Завртањ (⅜ x 3¼")
2. Бранik
3. Завртањ (⅜ x 2¾")

4. Благо причврстите бранik испод машине помоћу 2 завртња (⅜ x 2¾") и 2 навртке (⅜") као што је приказано на Слика 12.
5. Причврстите хардвер.

10

Подешавање положаја заштитног рама

Делови нису потребни

Поступак

Подигните заштитни рам; погледајте Подизање заштитног рама (страна 32).

11

Монтирање јединице за сечење

Делови потребни за овај поступак:

1	Јединица за сечење (наручује се одвојено; обратите се овлашћеном дистрибутеру компаније Toro)

Поступак

Монтирајте јединицу за сечење; обавите следеће корake и погледајте *Priručnik za operatera* vaše jedinice za sečenje za više informacija o uputstvima za montažu.

1. Neka pomoćnik sedi na mestu operatera, okrene ključ u položaj za UKLJUČIVANJE i upotrebi prekidač priključka za podizanje da bi spustio krake za podizanje dok vi gurate nadole na podiznim polugama.
2. Poravnajte rupe na podiznoj poluzi sa rupama u priključnom kraku, kao što je opisano u *Priručniku za operatera* jedinice za sečenje.
3. Povežite konektor jedinice za sečenje sa konektorom mašine, kao što je opisano u *Priručniku za operatera* jedinice za sečenje.

12

Montiranje priključka na priključni kabl

Opciono

Делови потребни за овај поступак:

1	Priključni kabl napajanja

Поступак

Obavite ovaj postupak ako morate da koristite priključni kabl kao kabl napajanja (Слика 13) za punjenje mašine.

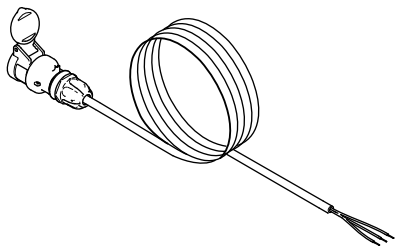

g473358

Слика 13
Priključni kabl napajanja

1. Izaberite priključak koji ima sledeće karakteristike:
   - Minimalna nominalna struja: 16 A
   - Naznačeno za 250 V
2. Montirajte priključak prema *Uputstvu za instalaciju* proizvođača priključka.

   Pogledajte sledeću tabelu za odgovarajuću boju žice i strujno kolo:

Boja žice	Strujno kolo
Zelena	Uzemljenje
Bela	Nula
Crna	Faza

13

Punjenje mašine

Делови потребни за овај поступак:

1	Kabl napajanja (naručuje se odvojeno; obratite se ovlašćenom distributeru kompanije Toro)

Поступак

1. Obratite se ovlašćenom distributeru kompanije Toro za odgovarajući kabl napajanja koji se koristi u vašoj zemlji.
2. Napunite mašinu; pogledajte Punjenje litijum-jonskog akumulatora (страна 40).

14

Provera nivoa hidraulične tečnosti

Делови нису потребни

Поступак

Proverite nivo hidraulične tečnosti; pogledajte Provera nivoa hidraulične tečnosti (страна 54).

15

Provera pritiska u pneumaticima

Делови нису потребни

Поступак

Proverite pritisak u pneumaticima; pogledajte Provera vazdušnog pritiska u pneumaticima (страна 30).

16

Postavljanje nalepnica za zvuk i za nagib

Za mašine u zemljama koje su usaglašene sa CE/UKCA standardima

Делови потребни за овај поступак:

1	Nalepnica za zvuk
1	Nalepnica za nagib

Поступак

Ako ovu mašinu koristite u zemlji usaglašenoj sa CE ili UKCA standardima, postavite nalepnice za zvuk i za nagib kao što sledi:

- **Nalepnica za zvuk:** obavite sledeće korake da biste postavili nalepnicu:
  1. Pomoću sledeće tabele odredite koja nalepnica za zvuk se odnosi na vašu opremljenu jedinicu za sečenje i sečiva jedinice za sečenje:

Broj modela jedinice za sečenje	Broj dela opremljenog sečiva	Nalepnica za zvuk
31890	145-1114 ili 147-2082	97 db
	145-1115 ili 145-1116	102 db
31891	145-1114 ili 147-2082	97 db
	145-1115 ili 145-1116	102 db

  2. Zalepite odgovarajuću nalepnicu u blizini pločice sa serijskim brojem kao što je prikazano na Слика 14.
- **Nalepnica za nagib:** obavite sledeće korake da biste postavili nalepnicu:
  1. Pomoću sledeće tabele odredite koje slovo nalepnice za nagib se odnosi na vašu opremljenu jedinicu za sečenje:

Broj modela jedinice za sečenje	Ukupan broj montiranih akumulatora	Nalepnica za nagib*
31890 ili 31891	11 ili 13	C
	15 ili 17	C
*Ispunjava neophodni standard za nagib kada je opremljeno odgovarajućom količinom zadnjih tegova kao što je navedeno u ovom *Priručniku za operatera*.		

  2. Skinite odgovarajuću nalepnicu za nagib sa podloge, a ostale nalepnice odložite u otpad.
  3. Nanesite preko površine nalepnice upozorenja, kao što je prikazano na Слика 14.

Важно: **Pobrinite se da pre nego što zalepite nalepnice površine za nanošenje prikazane na Слика 14 budu čiste i suve.**

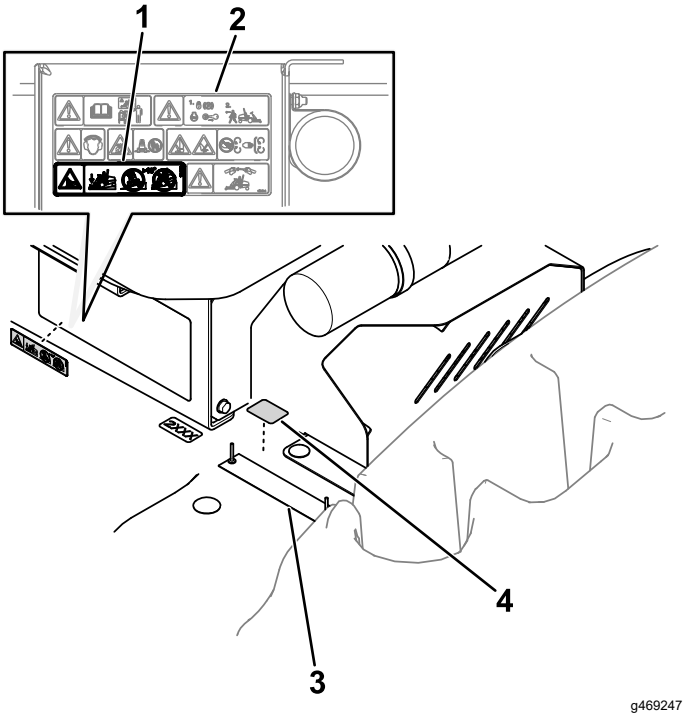

Слика 14

1. Nalepnica za nagib
2. Nalepnica upozorenja
3. Pločica sa serijskim brojem
4. Nalepnica za zvuk

17

Montiranje zadnjeg tega

Делови потребни за овај поступак:

	Teg (količina zavisi od konfiguracije akumulatora)

Поступак

Mašina je isporučena sa 2 tega (19 kg). Ako je vaša mašina opremljena sa 11 akumulatora ili će biti opremljena sa 13 akumulatora, obavite sledeće korake za montiranje 2 tega na branik:

Напомена: Za mašine koje će biti opremljene sa 15 ili 17 akumulatora, pogledajte *Uputstva za instalaciju* kompleta za proširivanje energije za informacije o zadnjem tegu.

1. Otpustite pričvršćivače (Слика 15) koji pričvršćuju šipku za blokadu tega za branik.

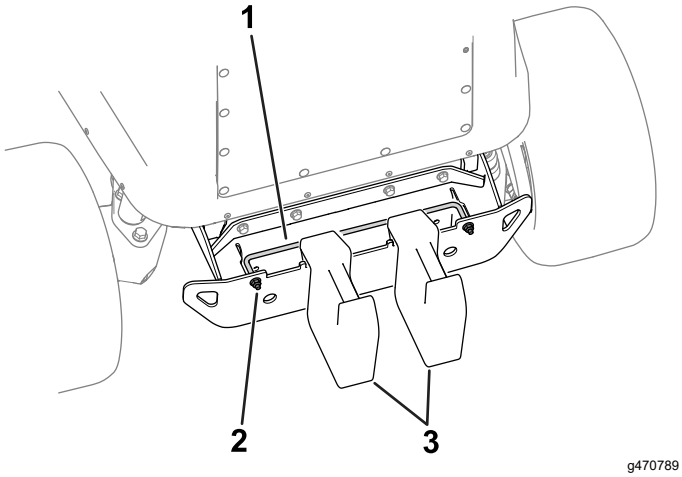

Слика 15

1. Šipka za blokadu tega
2. Navrtka
3. Tegovi

2. Dodajte 2 tega na branik, kao što je prikazano na Слика 15.
3. Pritegnite pričvršćivače šipke za blokadu tega (Слика 15) da biste pričvrstili teg za branik.

18

Montiranje kompleta za proširivanje energije

Opciono

Делови потребни за овај поступак:

	Komplet za proširivanje energije (poručuje se zasebno; obratite se ovlašćenom distributeru kompanije Toro)

Поступак

U zavisnosti od primene u radu, možda ćete morati da montirate komplet za proširivanje energije da biste povećali broj opremljenih akumulatora na vučnoj jedinici. Za te komplete se obratite ovlašćenom distributeru kompanije Toro.

Напомена: Ako montirate komplet za proširivanje energije, možda ćete morati da podesite zadnji teg na mašini; pogledajte *Uputstva za instalaciju* kompleta.

Преглед производа

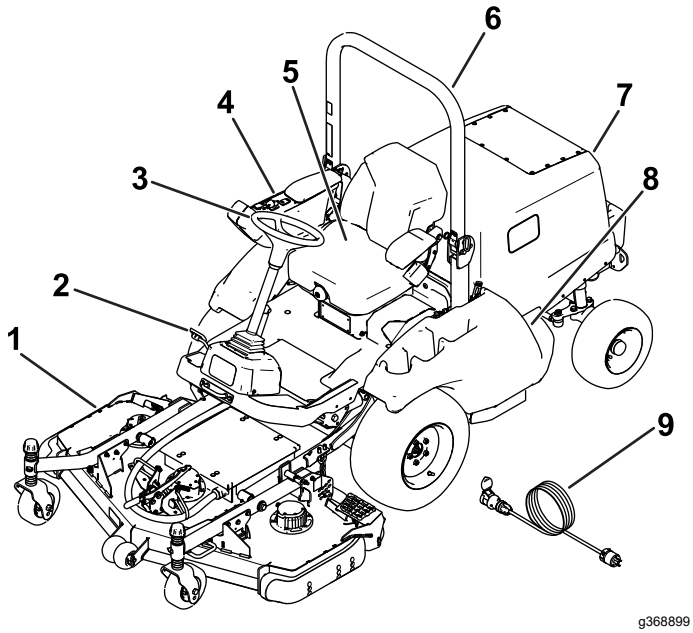

Слика 16

1. Jedinica za sečenje (prodaje se zasebno)
2. Papučica gasa
3. Volan
4. Konzola
5. Sedište operatera
6. Zaštitni ram
7. Poklopac/odeljak za akumulator
8. Priključak za punjenje
9. Kabl napajanja

Kontrole

Papučica gasa

Koristite papučicu gasa da biste pomerali mašinu unapred ili unazad.

- **Pomeranje mašine unapred:** Prstima pritiskajte gornji deo papučice.
- **Pomeranje mašine unazad:** Prstima pritiskajte donji deo papučice.

Kada uklonite stopalo sa papučice gasa, papučica bi trebalo da ostane u neutralnom položaju, a parkirna kočnica da se aktivira.

Напомена: Možete da postignete ravnomeran rad držanjem pete na platformi i pritiskanjem papučice prstima.

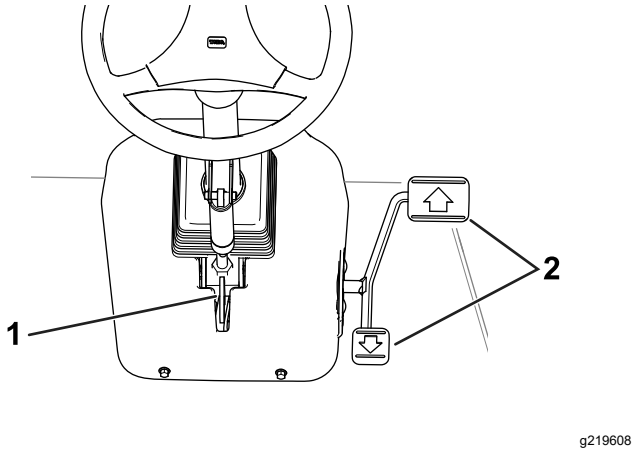

Слика 17

1. Poluga za naginjanje volana
2. Papučica gasa

Poluga za naginjanje volana

Da biste nagnuli volan prema sebi, pritisnite polugu za naginjanje volana nadole i povucite stub volana prema sebi. Otpustite polugu kada stub volana bude u položaju koji vam omogućava udobno rukovanje volanom.

Konzola

Pogledajte sledeće odeljke za opis kontrola na konzoli (Слика 18).

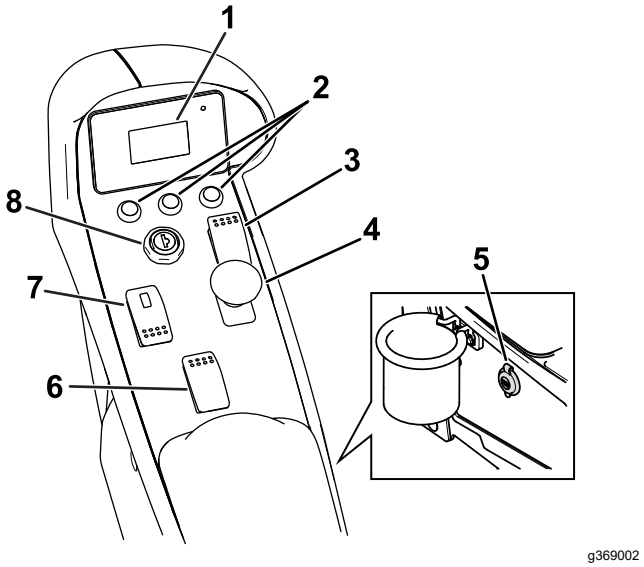

Слика 18

1. Ekran
2. Dugmad na ekranu
3. Prekidač tempomata
4. PTO prekidač
5. USB port
6. Prekidač za podizanje jedinice za sečenje
7. Prekidač kočnice za slučaj opasnosti
8. Prekidač kontakta

Prekidač za podizanje jedinice za sečenje

Prekidač za podizanje jedinice za sečenje podiže jedinicu za sečenje u najviši položaj (tj. u položaj za TRANSPORT) i spušta jedinicu za sečenje u najniži položaj (tj. RADNI položaj).

- **Podizanje jedinice za sečenje:** pritisnite zadnji deo prekidača.
- **Spuštanje jedinice za sečenje:** pritisnite prednji deo prekidača.

Podignite jedinicu za sečenje u položaj za TRANSPORT kad god želite da transportujete mašinu između lokacija. Spustite jedinicu za sečenje u RADNI položaj svaki put kada ne koristite mašinu.

PTO prekidač

- **Aktiviranje jedinice za sečenje:** povucite prekidač nagore.
- **Deaktiviranje jedinice za sečenje:** gurnite prekidač nadole.

Jedino kada treba da aktivirate jedinicu za sečenje jeste kada je jedinica za sečenje u RADNOM položaju i vi ste spremni da započnete rad.

Напомена: Ako napustite sedište operatera dok je PTO prekidač u UKLJUČENOM položaju, mašina će se automatski isključiti.

Prekidač kontakta

Prekidač kontakta ima 2 položaja: ISKLJUČENI i UKLJUČENI.

Koristite prekidač za pokretanje ili isključivanje mašine [pogledajte Pokretanje mašine (страна 36) ili Isključivanje mašine (страна 37)] ili da biste pregledali informacije na ekranu [pogledajte Razumevanje informacija prikazanih na ekranu (страна 32)].

Prekidač kočnice za slučaj opasnosti

Prekidač kočnice za slučaj opasnosti koristite u slučaju opasnosti kao što je gubitak mogućnosti kočenja. Pritisnite jezičak na gornjem delu prekidača (Слика 19), zatim pritisnite prednji deo prekidača da biste aktivirali kočnicu ili pritisnite zadnji deo prekidača da biste deaktivirali kočnicu.

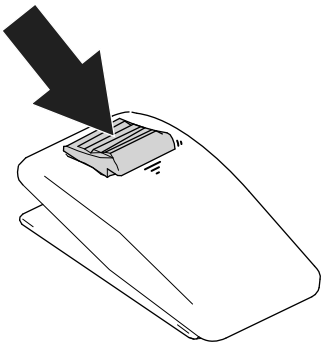

Слика 19

Prekidač tempomata

Prekidač tempomata podešava željenu brzinu mašine. Pomerite prekidač tempomata u središnji položaj da biste aktivirali tempomat. Pritisnite prekidač prema napred da biste podesili brzinu. Pritisnite prekidač prema nazad da biste deaktivirali tempomat.

Напомена: Pritiskom na donji deo papučice gasa takođe se deaktivira tempomat. Kada aktivirate tempomat, možete da menjate brzinu tempomata preko ekrana.

USB port

Koristite USB port za napajanje mobilnih uređaja.

Ekran

Ekran prikazuje informacije o vašoj mašini, poput radnog statusa, raznih dijagnostika i ostalo.

Pogledajte Razumevanje informacija prikazanih na ekranu (страна 32) za više informacija o ekranu.

Dugmad na ekranu

Koristite dugmad na ekranu da biste prebacivali ekrane, kretali se kroz ekrane menija i prebacivali postavke mašine.

Спецификације

Напомена: Specifikacije i dizajn mogu da se promene bez najave.

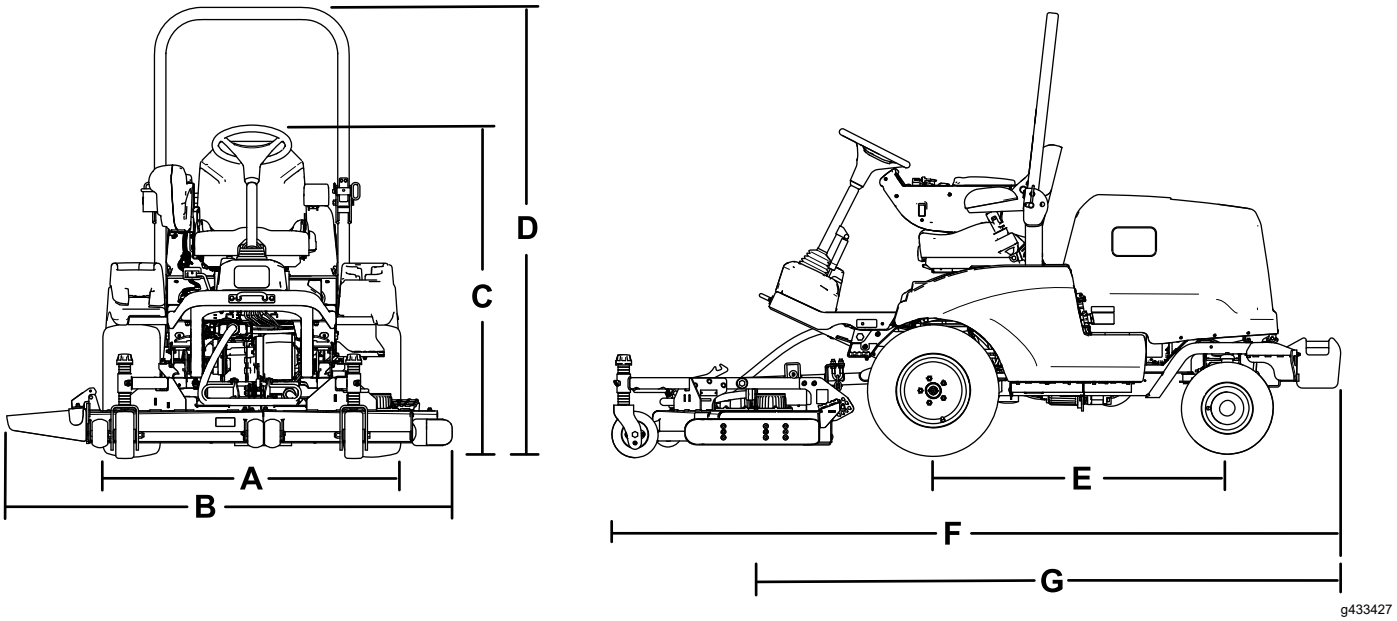

Слика 20

Опис		Слика 20 ознаке	Димензија или тежина
Visina sa podignutim zaštitnim ramom		D	200 cm
Visina sa spuštenim zaštitnim ramom		C	111 cm
Ukupna dužina	Sa opremljenim priključkom	G	Maksimalno 330 cm
	Samo vučna jedinica	I	Maksimalno 262 cm
Ukupna širina (sa opremljenom jedinicom za sečenje)	Sa jedinicom za sečenje model 31980	B	168 cm
	Sa jedinicom za sečenje model 31981		198 cm
Dužina osnove točkova		E	132 cm
Širina gazeće površine prednjih točkova		A	132 cm
Širina gazeće površine zadnjih točkova			122 cm
Rastojanje od tla do najniže tačke vozila			20 cm
Teg*			1012 kg
*Vučna jedinica opremljena jedinicom za sečenje model 31891, vazdušnim amortizerom za sedište, 15 akumulatora i 1 zadnjim tegom.			

Tabela specifikacija elektrike

Količina akumulatora	11 (standardno za mašinu; može da se opremi sa 13, 15 ili 17)
Nazivni napon	61,5 VDC maksimum a 55,3 VDC nominalna upotreba
Amper časova	439,6 (11 akumulatora) 519,6 (13 akumulatora) 599,6 (15 akumulatora) 679,5 (17 akumulatora)

Dodatna oprema/priključci

Radi poboljšanja i proširenja mogućnosti mašine, za korišćenje sa njom je dostupan izbor dodatne opreme i priključaka koje je odobrila kompanija Toro. Za listu odobrene dodatne opreme i priključaka obratite se ovlašćenom serviseru ili ovlašćenom distributeru kompanije Toro ili posetite www.Toro.com.

Da biste obezbedili optimalne performanse, koristite samo originalne zamenske delove i dodatnu opremu kompanije Toro. Zamenski delovi i dodatna oprema drugih proizvođača može biti opasna i njihovo korišćenje može da poništi garanciju za proizvod.

Рад

Пре рада

Obavljanje svakodnevnog održavanja

Svakog dana pre pokretanja mašine obavite procedure pri svakom korišćenju / svakodnevne procedure navedene u Одржавање (страна 43).

Provera vazdušnog pritiska u pneumaticima

Интервал сервиса: Пре сваке употребе или свакодневно

Specifikacije pritiska u pneumaticima:

- Prednji pneumatici: 1,38 bara
- Zadnji pneumatici: 1,93 bara

⚠ ОПАСНОСТ

Nizak pritisak u pneumaticima smanjuje stabilnost mašine na kosini. To bi moglo da izazove prevrtanje, što može dovesti do telesne povrede ili smrti.

Nemojte premalo naduvati pneumatike.

Proverite vazdušni pritisak u prednjim i zadnjim pneumaticima. Dodajte ili ispustite vazduh ako je potrebno da biste vazdušni pritisak u pneumaticima podesili da bude prema specifikaciji.

Важно: **Održavajte pritisak u svim pneumaticima da biste osigurali dobar kvalitet košenja i pravilan rad mašine.**

Proverite pritisak u svim pneumaticima pre nego što rukujete mašinom.

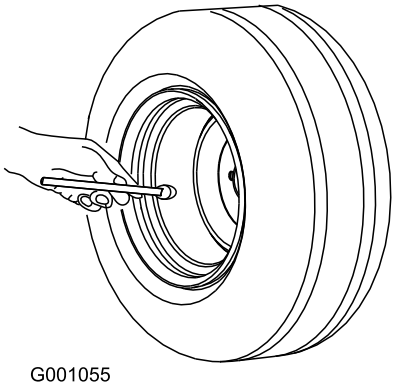

g001055

Слика 21

Provera sistema bezbednosne blokade

Интервал сервиса: Пре сваке употребе или свакодневно

Sistem bezbednosne blokade sprečava pomeranje mašine sem kad sedite u sedištu za operatera. Sistem bi takođe trebalo da spreči aktiviranje PTO sem kad sedite u sedištu za operatera sa spuštenim priključkom (npr. jedinicom za sečenje) i PTO prekidačem u UKLJUČENOM položaju.

Mašina bi trebalo da prestane da se pomera kada ustanete sa sedišta za operatera u toku rada. PTO se deaktivira kada:

- Ustanete sa sedišta za operatera.
- Priključak je podignut do gornje granice.
- PTO prekidač je u ISKLJUČENOM položaju.

⚠ ПАЖЊА

Ako su prekidači bezbednosne blokade isključeni ili oštećeni, mašina može neočekivano da se aktivira i izazove telesnu povredu.

- **Nemojte vršiti neovlašćene izmene na prekidačima za blokiranje.**
- **Svakodnevno proveravajte ispravnost prekidača za blokiranje i pre korišćenja mašine zamenite svaki prekidač koji je oštećen. Obavite testove na otvorenom prostoru, dalje od posmatrača.**

1. Sedite u sedište za operatera, pomerite PTO prekidač u položaj za ISKLJUČIVANJE i sklonite stopalo sa papučice gasa.
2. Okrenite prekidač kontakta u položaj UKLJUČENO. Ako se mašina pokrene, pređite na korak 3.

   Важно: **Ako se motor hidraulične pumpe ne uključi, a ekran mašine bude uključen, možda je u pitanju neispravnost sistema za bezbednosnu blokadu. Obratite se ovlašćenom distributeru kompanije Toro.**
3. Kada je mašina uključena, ustanite sa sedišta operatera. Motor hidraulične pumpe treba da se isključi nakon 3 sekunde. Ako se motor hidraulične pumpe isključi, sedite u sedište za operatera, podignite priključak i pređite na korak 4.

   Важно: **Ako se motor hidraulične pumpe ne isključi, možda je u pitanju neispravnost sistema za bezbednosnu blokadu. Obratite se ovlašćenom distributeru kompanije Toro.**

4. Dok je mašina uključena, spustite priključak na zemlju i pomerite PTO prekidač u UKLJUČENI položaj. Priključak bi trebalo da se pokrene. Ako se priključak pokrene, pređite na korak 5.

   Važno: **Ako se priključak ne uključi, možda je u pitanju neispravnost sistema za bezbednosnu blokadu. Obratite se ovlašćenom distributeru kompanije Toro.**

5. Dok je priključak uključen, pritisnite i zadržite prekidač za podizanje jedinice za sečenje da biste podigli priključak do gornje granice. Priključak bi trebalo odmah da se zaustavi.

   Važno: **Ako se priključak ne zaustavi, možda je u pitanju neispravnost sistema za bezbednosnu blokadu. Obratite se ovlašćenom distributeru kompanije Toro.**

6. Dok je mašina uključena i PTO prekidač u ISKLJUČENOM položaju, ustanite sa sedišta dok se motor hidraulične pumpe ne zaustavi, a zatim pritisnite papučicu gasa. Mašina ne bi trebalo da se pomeri.

   Važno: **Ako se mašina pomeri, možda postoji kvar u sistemu za blokadu. Obratite se ovlašćenom distributeru kompanije Toro.**

Podešavanje zaštitnog rama

⚠ УПОЗОРЕЊЕ

Prevrtanje može da dovede do povrede ili smrti.

- **Držite zaštitni ram podignut i zabravljen u mestu.**
- **Koristite sigurnosni pojas.**

⚠ УПОЗОРЕЊЕ

Zaštita u slučaju prevrtanja ne postoji ako je zaštitni ram spušten.

- **Nemojte koristiti mašinu na neravnom tru ili na kosini sa spuštenim zaštitnim ramom.**
- **Spustite rol-bar samo kad je to apsolutno neophodno.**
- **Nemojte nositi sigurnosni pojas kada je zaštitni ram spušten.**
- **Vozite polako i pažljivo.**
- **Podignite zaštitni ram čim slobodan prostor iznad glave dozvoli to.**
- **Pažljivo proverite slobodan prostor iznad glave (npr. grana, okvira za vrata ili električnih žica) pre vožnje ispod bilo kakvih predmeta i nemojte ih dodirivati.**

Spuštanje zaštitnog rama

Važno: **Spustite rol-bar samo kad je to apsolutno neophodno.**

1. Parkirajte mašinu na ravnoj površini, pobrinite se da parkirna kočnica bude aktivirana, spustite jedinicu za sečenje, isključite mašinu i uklonite ključ.
2. Uklonite opružne osigurače i čivije sa zaštitnog rama (Слика 22).
3. Spustite zaštitni ram i pričvrstite ga čivijama i opružnim osiguračima (Слика 22).

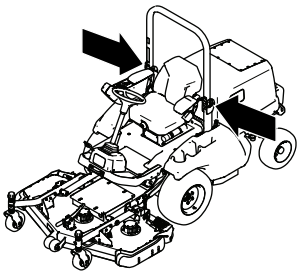

g433601

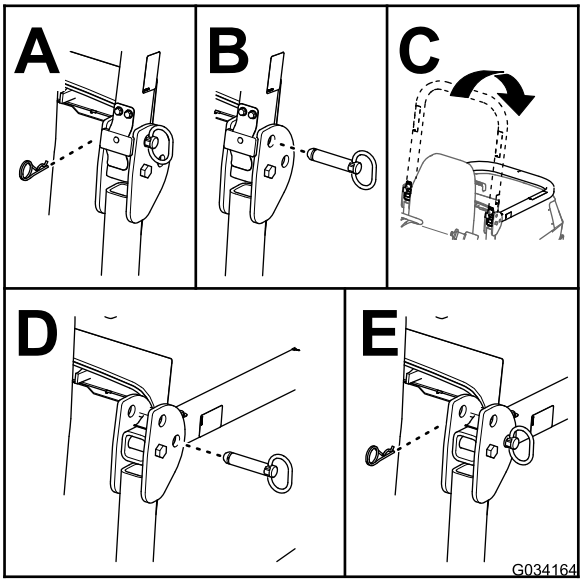

g034164

Слика 22

Podizanje zaštitnog rama

1. Parkirajte mašinu na ravnoj površini, pobrinite se da parkirna kočnica bude aktivirana, spustite jedinicu za sečenje, isključite mašinu i uklonite ključ iz prekidača kontakta.
2. Uklonite opružne osigurače i čivije sa zaštitnog rama (Слика 23).
3. Podignite zaštitni ram i pričvrstite ga čivijama i opružnim osiguračima (Слика 23).

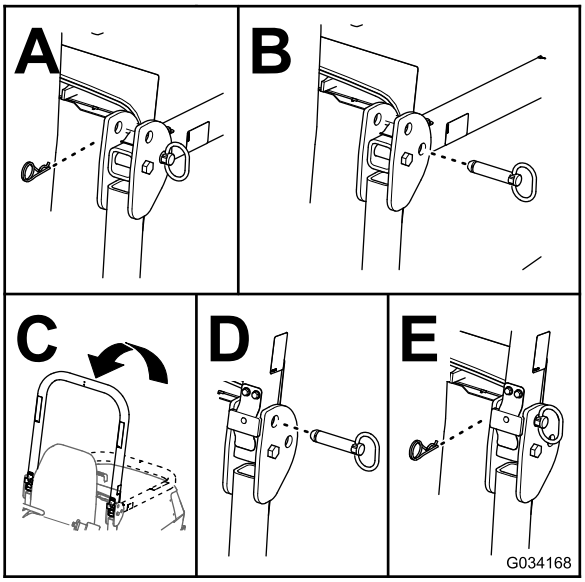

g034168

Слика 23

Razumevanje informacija prikazanih na ekranu

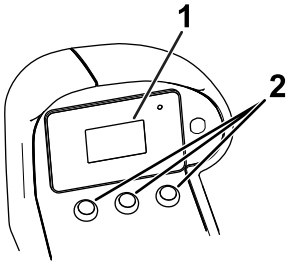

g369189

Слика 24

1. Ekran
2. Dugmad na ekranu

Ekran (Слика 24) prikazuje informacije o vašoj mašini, poput radnog statusa, raznih dijagnostika i ostale informacije o mašini.

- **Početni ekran** (Слика 25): prikazuje napon akumulatora i brojač radnih sati mašine na nekoliko sekundi nakon što uključite mašinu.

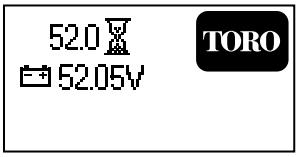

g466888

Слика 25

- **Ekran u toku rada** (Слика 26): prikazuje napunjenost akumulatora i ostale informacije o aktuelnom stanju mašine, što je prikazano

ikonama kao što je navedeno u Razumevanje ikona prikazanih na ekranu (страна 34).

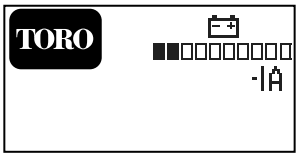

g466887

Слика 26

- **Ekran za brzinu sečiva** (Слика 27): pritisnite dugme da biste pristupili ovom ekranu i pritisnite da biste podesili brzinu sečiva jedinice za sečenje. Ovom ekranu može da se pristupi samo kada je Smart Power (pametno upravljanje snagom) deaktiviran.

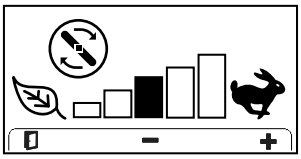

g467376

Слика 27

- **Ekran za podešavanje transportne brzine** (Слика 28): pritisnite dugme da biste pristupili ovom ekranu i podesili maksimalnu brzinu dok je jedinica za sečenje u RADNOM položaju (naznačeno ikonom) ili dok je jedinica za sečenje u TRANSPORTNOM položaju (naznačeno ikonom).

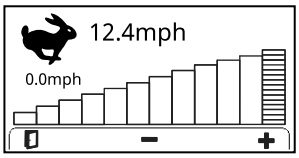

g467375

Слика 28

- **Ekran tempomata** (Слика 29): pojavljuje se kada je tempomat aktivan (dok niste unutar pojedinačnog ekrana menija) ili kada pritisnete dugme dok je tempomat aktiviran.

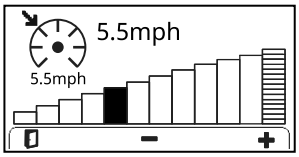

g467362

Слика 29

Razumevanje stavki menija

Da biste pristupili glavnom meniju, pritisnite dugme u bilo kom od glavnih informacionih ekrana.

Pogledajte sledeće tabele za opise opcija koje su na raspolaganju u menijima:

Напомена: 🔒 Zaštićeno u okviru zaštićenih menija – dostupno samo unosom PIN kôda

Glavni meni

Stavka menija	Opis
FAULTS (GREŠKE)	Sadrži spisak skorašnjih grešaka kod mašine. Pogledajte *Priručnik za servisiranje* ili se obratite ovlašćenom distributeru kompanije Toro za više informacija o meniju FAULTS (GREŠKE).
SERVICE (SERVIS)	Sadrži informacije o mašini kao što su broj sati korišćenja i brojači. Pogledajte tabelu Service (servis) (страна 33).
DIAGNOSTICS (DIJAGNOSTIKA)	Navode se različita stanja i podatke koje mašina trenutno ima. Ovo možete koristiti za rešavanje određenih problema pošto brzo dobijete informaciju koje komande mašine su uključene/isključene i navode se nivoi kontrole (npr. vrednosti senzora).
SETTINGS (PODEŠAVANJA)	Omogućava vam da prilagodite i modifikujete konfiguracijske promenljive na ekranu. Pogledajte tabelu Podešavanja (страна 34).
ABOUT (O PROIZVODU)	Navodi se broj modela, serijski broj i verzija softvera vaše mašine. Pogledajte tabelu O proizvodu (страна 34).

Service (servis)

Stavka menija	Opis
HOURS (SATI)	Navodi ukupan broj sati tokom kojih su mašina i PTO bili uključeni, broj sati tokom kojih se mašina kretala i broj sati hidrauličnog ulja i ulja za osovinu.
COUNTS (BROJAČI)	Navodi broj pokretanja PTO.
TOW MODE (REŽIM VUČE) 🔒	Omogućava vam da aktivirate režim vuče; pogledajte Vučenje mašine (страна 41).
TRACTION PEDAL (PAPUČICA GASA) 🔒	Navodi vrednosti napona kada je papučica gasa u položajima za maksimalno napred, neutralnom i za maksimalno nazad; pokrenite kalibraciju papučice gasa.

Diagnostics (dijagnostika)

Stavka menija	Opis
TRACTION (VUČA)	Prikazuje status sistema vuče.
DECK (KUĆIŠTE)	Prikazuje status jedinice za sečenje.
PTO	Prikazuje status PTO sistema.
BATTERY (AKUMULATOR)	Prikazuje status sistema akumulatora.
BATTERY PACKS (PAKOVANJA AKUMULATORA)	Pokazuje status pojedinačnih akumulatora.
MOTOR CONTROL (UPRAVLJANJE MOTOROM)	Pokazuje status električnih motora i upravljača.
CAN	Pokazuje status komunikacionih magistrala mašine.

Podešavanja

Stavka menija	Opis
UNITS (JEDINICE)	Kontroliše jedinice koje se pojavljuju na ekranu. Izbori menija su metrički ili imperijalni.
LANGUAGE (JEZIK)	Kontroliše koji se jezik pojavljuje na ekranu.
BACKLIGHT (POZADINSKO OSVETLJENJE)	Služi za kontrolu osvetljenosti ekrana.
CONTRAST (KONTRAST)	Služi za kontrolu kontrasta ekrana.
PROTECTED MENUS (ZAŠTIĆENI MENIJI)	Unosom lozinke omogućava vam pristup zaštićenim menijima.
PROTECT SETTINGS (ZAŠTITA PODEŠAVANJA) 🔒	Služi za kontrolu zaštićenih menija.
SMART POWER (PAMETNO UPRAVLJANJE SNAGOM) 🔒	Uključuje i isključuje funkciju Smart Power®, pogledajte Razumevanje podešavanja funkcije Smart Power (pametno upravljanje snagom) (страна 35).
MAX TRANSPORT (MAKSIMALNA BRZINA U TRANSPORTU) 🔒	Kontroliše maksimalnu brzinu mašine kada je jedinica za sečenje u TRANSPORTNOM položaju.
MAX MOW (MAKSIMALNA BRZINA KOŠENJA) 🔒	Kontroliše maksimalnu brzinu mašine dok je jedinica za sečenje u RADNOM položaju.
BATT. RESERVE (REZERVA AKUMULATORA) 🔒	Određuje preostalo radno vreme akumulatora (minuti) koje je potrebno za transport mašine za dopunu kada nivo napunjenosti baterije postane nizak; pogledajte Podešavanje rezervnog kapaciteta akumulatora (страна 36).

Podešavanja (cont'd.)

COUNTERBALANCE (PROTIVTEŽA) 🔒	Služi za kontrolu količine protivteže koju primenjuju cilindri jedinice za sečenje; pogledajte Razumevanje podešavanja za protivtežu (страна 36).
AUTO IDLE (AUTOMATSKI PRAZAN HOD) 🔒	Podešava količinu vremena potrebnog da hidraulični motor uspori na podešavanje male brzine kada je mašina u praznom hodu; pogledajte Razumevanje podešavanja automatski prazan hod (страна 36).
TURNAROUND (OKRETANJE) 🔒	Uključuje i isključuje funkciju režima za okretanje, pogledajte Razumevanje režima okretanja (страна 36).

O proizvodu

Stavka menija	Opis
MODEL	Navodi se broj modela mašine.
SN (SERIJSKI BROJ)	Navodi se serijski broj mašine.
S/W REV	Navodi broj dela softvera i revizije mašine.
DISPLAY (EKRAN)	Navodi broj dela softvera i revizije ekrana.
SC1	Navodi broj dela softvera i revizije upravljača motora za vuču
SC2	Navodi broj dela softvera i revizije upravljača motora pumpe
SC3	Navodi broj dela softvera i revizije upravljača motora CU1
SC4	Navodi broj dela softvera i revizije upravljača motora CU2
SC5	Navodi broj dela softvera i revizije upravljača motora CU3
BATTERY PACKS (PAKOVANJA AKUMULATORA)	Navodi broj dela softvera i revizije za sve akumulatore.

Razumevanje ikona prikazanih na ekranu

Pogledajte sledeće tabele za opis svake ikone ekrana:

Ikone ekrana

→	Sledeće
↑	Listaj nagore

	Listaj nadole
	Povećavanje
	Smanjivanje
	Pristup meniju.
	Izlazak iz menija.
	Prebacivanje postavke.
	Resetovanje
	Brojač radnih sati
	Operater je van sedišta.
	Parkirna kočnica je aktivirana Parkirna kočnica se automatski aktivira kada je mašina u neutralnom režimu ili kad dođe do nestanka struje u mašini.
	Neutralni položaj
	PTO je aktiviran.
	PTO deaktiviran.
	Tempomat je aktiviran.
	Jedinice za sečenje su spuštene i jedinica za sečenje je u „plutajućem“ režimu.
	Jedinice za sečenje se podižu.
	Brzo
	Sporo
PIN	PIN kôd je unet; možete da pristupite zaštićenim stavkama menija ili konfigurišete zaštićena podešavanja.
	Akumulator
	Ušteda energije

	Brzina vuče ili stavka menija su zaključani.
	Vreme do servisa
	Protivteža je aktivirana.
	Mašina se puni.
	Mašina se ne puni.

Pristup Protected Menus (zaštićenim menijima)

Напомена: Fabrički podešen PIN kôd za vašu mašinu je „1234“.

Ako ste promenili PIN kôd i zaboravili ga, obratite se ovlašćenom distributeru kompanije Toro za pomoć.

1. Izaberite opciju SETTINGS (PODEŠAVANJA).
2. Izaberite opciju PROTECTED MENUS (ZAŠTIĆENI MENIJI).
3. Da biste uneli PIN kôd, pritisnite srednje dugme dok se ne pojavi odgovarajuća cifra, pa pritisnite desno dugme da biste prešli na sledeću cifru.
4. Nakon što unesete sve četiri cifre, pritisnite srednje dugme da biste prosledili PIN kôd.

   Ako PIN kôd bude unet pravilno, pojaviće se ikona PIN u gornjem desnom delu na svim ekranima menija.

Razumevanje podešavanja funkcije Smart Power (pametno upravljanje snagom)

- Funkcija Smart Power (pametno upravljanje snagom) je aktivirana: mašina štedi energiju tokom manjeg opterećenja košenja i povećava performanse tokom zahtevne količine košenja. Ova funkcija automatski kontroliše brzinu mašine i optimizuje učinak košenja.
- Funkcija Smart Power (pametno upravljanje snagom) je deaktivirana: brzina sečiva jedinice za sečenje se konfiguriše preko ekrana brzine sečiva, a brzina vuče nije ograničena.

Podešavanje rezervnog kapaciteta akumulatora

Koristi podešavanje rezerve akumulatora na podešen broj minuta koji su potrebni za transport mašine do određene oblasti za punjenje akumulatora. To vam osigurava dovoljno snage u akumulatoru (kada nivo snage u akumulatoru postane veoma nizak) da prevezete mašinu na dopunu.

Razumevanje podešavanja za protivtežu

Sistem protivteže održava hidraulički povratni pritisak na cilindre za podizanje jedinica za sečenje. Ovaj pritisak poboljšava vuču tako što prenosi težinu jedinice za sečenje na pogonske točkove kosilice. Smanjenje podešene protivteže može dati stabilniju jedinicu za sečenje ali može smanjiti mogućnost prianjanja. Povećanje podešene protivteže može povećati mogućnost prianjanja, ali može da smanji kvalitet izgleda nakon košenja.

Možete da podesite protivtežu za sledeće opcije:

- Niska – najviše težine na jedinicama za sečenje, a najmanje težine na pogonskim točkovima
- Srednja – srednja težina na jedinicama za sečenje i pogonskim točkovima
- Visoka – najmanje težine na jedinicama za sečenje, a najviše težine na pogonskim točkovima mašine
- Isključeno – deaktivira podešavanje protivteže

Razumevanje podešavanja automatski prazan hod

Kada aktivirate automatski prazan hod, mašina povlači manje snage iz hidraulične pumpe dok je mašina u praznom hodu, što povlači manje snage iz akumulatora i dovodi do tišeg rada.

Razumevanje režima okretanja

Režim okretanja vam omogućava da brzo podignete jedinicu za sečenje iznad travnjaka kada pravite brzi okret na kraju prolaza košenja ili dok se krećete oko prepreka.

Kada spustite jedinicu za sečenje u RADNI položaj, možete brzo da pritisnete i otpustite prekidač za podizanje jedinice za sečenje da biste blago podigli jedinicu za sečenje kada izvodite brzi okret. Kada obavite okret, pritisnite prekidač za podizanje da biste jedinicu za sečenje spustili nazad do zemlje i nastavili sa košenjem.

Током рада

Pokretanje mašine

1. Proverite da li je prekidač za odvajanje akumulatora u UKLJUČENOM položaju.
2. Sedite na mesto operatera i vežite sigurnosni pojas.
3. Proverite da je PTO deaktiviran.
4. Uverite se da je papučica gasa u neutralnom položaju.
5. Okrenite prekidač kontakta u UKLJUČENI položaj.

Resetovanje PTO funkcije

Напомена: Ako napustite sedište operatera dok je PTO prekidač u UKLJUČENOM položaju, mašina će se automatski isključiti.

Obavite sledeće radnje da biste resetovali PTO funkciju:

1. Pritisnite PTO prekidač.
2. Pokrenite mašinu; pogledajte Pokretanje mašine (страна 36).
3. Pomoću prekidača za podizanje jedinice za sečenje spustite jedinicu za sečenje u RADNI položaj.
4. Podignite PTO prekidač.

Praćenje nivoa napunjenosti sistema akumulatora

Pogledajte ekran sa glavnim informacijama na ekranu da biste utvrdili nivo napunjenosti sistema akumulatora.

Razumevanje obaveštenja o akumulatoru na izmaku

- Kada nivo snage u akumulatoru dosegne niske procente, na ekranu će se pojaviti obaveštenje o slaboj bateriji. Završite košenje, a zatim prevezite mašinu do oblasti određene za punjenje akumulatora i napunite akumulatore.
- Ako nivo snage akumulatora postane previše nizak dok koristite mašinu, obaveštenje će se pojaviti na ekranu. Dok radite pri takvom procentu nivoa napunjenosti akumulatora, sečiva kosilice ne

mogu da se aktiviraju. Prevezite mašinu do mesta namenjenog za punjenje akumulatora i napunite akumulatore.

Isključivanje mašine

1. Parkirajte mašinu na ravnoj površini.

   Напомена: Parkirna kočnica se aktivira kada se mašina potpuno zaustavi.

2. Deaktivirajte PTO.
3. Okrenite prekidač kontakta u ISKLJUČENI položaj i uklonite ključ.

Након рада

Servisiranje jedinice za sečenje

Možete da rotirate jedinicu za sečenje iz TRANSPORTNOG položaja (A u Слика 30) do SERVISNOG položaja (B u Слика 30). Koristite položaj za SERVISIRANJE da biste održavali sečiva jedinice za sečenje ili čistili ispod jedinica za sečenje; pogledajte *Priručnik za operatera* jedinice za sečenje.

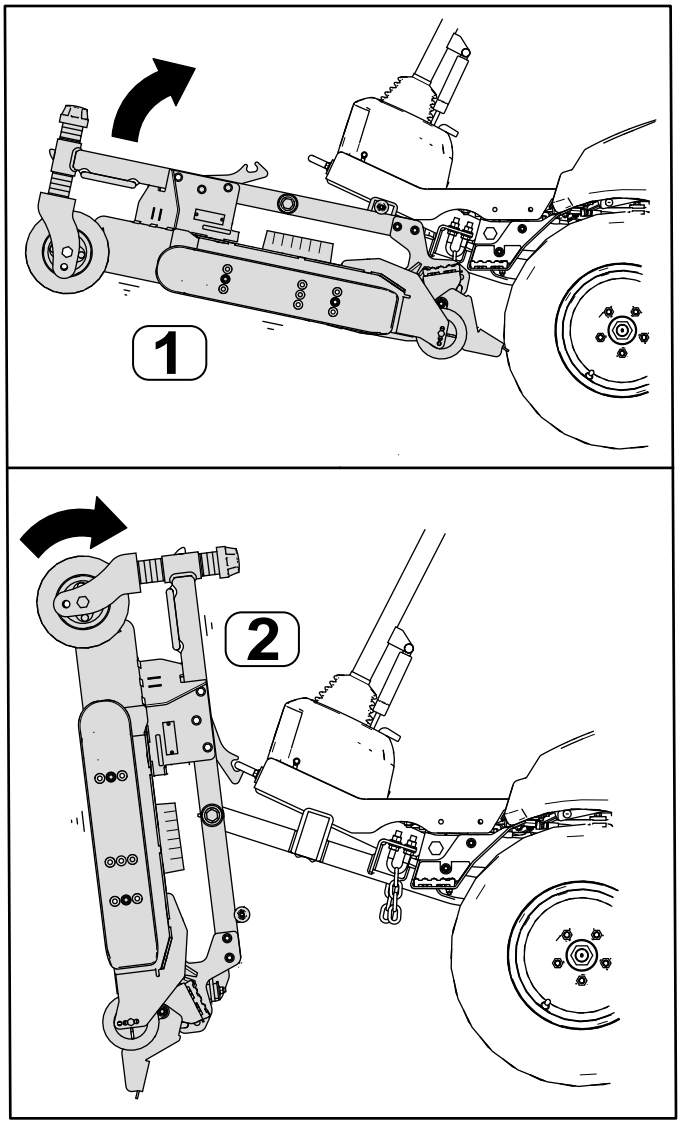

Слика 30

1. TRANSPORTNI položaj
2. SERVISNI položaj

Rotiranje jedinice za sečenje u SERVISNI položaj

Obavite ovaj postupak da biste okrenuli jedinicu za sečenje iz položaja za TRANSPORT u položaj za SERVIS.

⚠ УПОЗОРЕЊЕ

Ako ostavite ključ u prekidaču, neko bi mogao slučajno da pokrene mašinu i da ozbiljno povredi vas ili nekog od posmatrača.

Uklonite ključ iz prekidača i okrenite prekidač za odvajanje akumulatora u ISKLJUČENI položaj; ne pokrećite mašinu dok je jedinica za sečenje u SERVISNOM položaju.

1. Parkirajte mašinu na ravnoj površini.

2. Pritisnite levi prekidač da biste podigli jedinicu za sečenje do položaja za TRANSPORT.
3. Isključite mašinu, uklonite ključ, pobrinite se da parkirna kočnica bude aktivirana i okrenite prekidač za odvajanje akumulatora u ISKLJUČENI položaj.
4. Uklonite čivije iz ploča za podešavanje visine košenja (Слика 31).

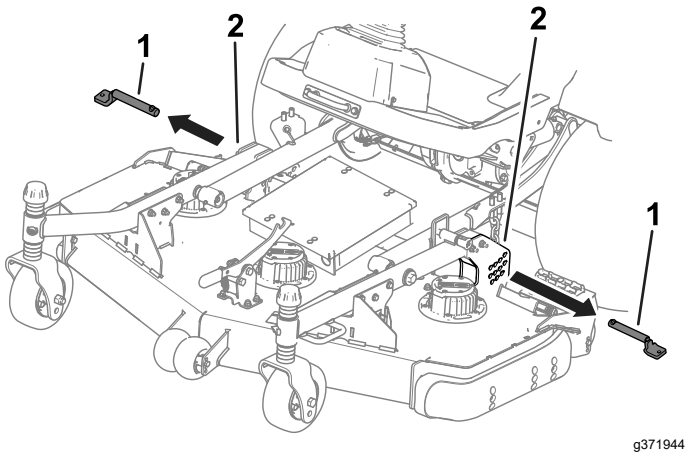

Слика 31

1. Čivije za podešavanje visine košenja
2. Ploče za podešavanje visine košenja

5. Okrenite jedinicu za sečenje (Слика 32) tako da brave dođu u kontakt sa nosačima za privezivanje (Слика 33).

⚠ УПОЗОРЕЊЕ

Jedinica za sečenje je teška.

Koristite pomoć kada je podižete.

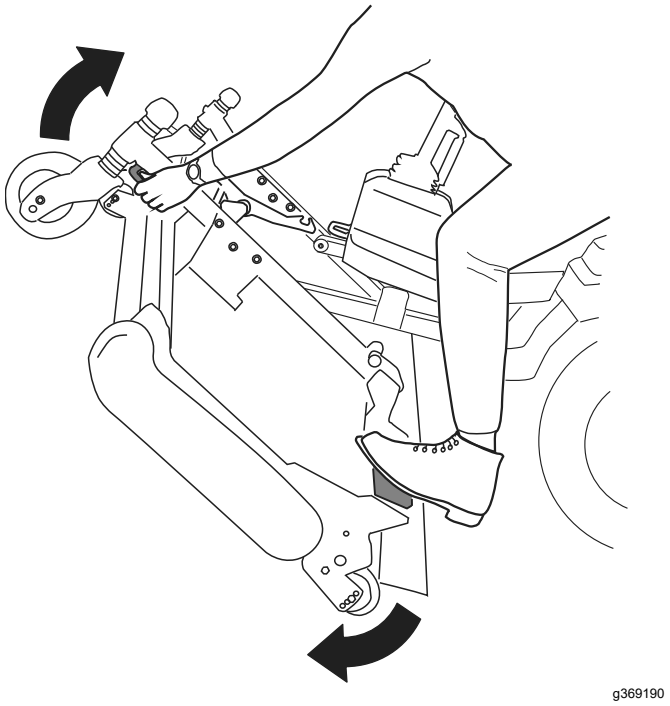

Слика 32

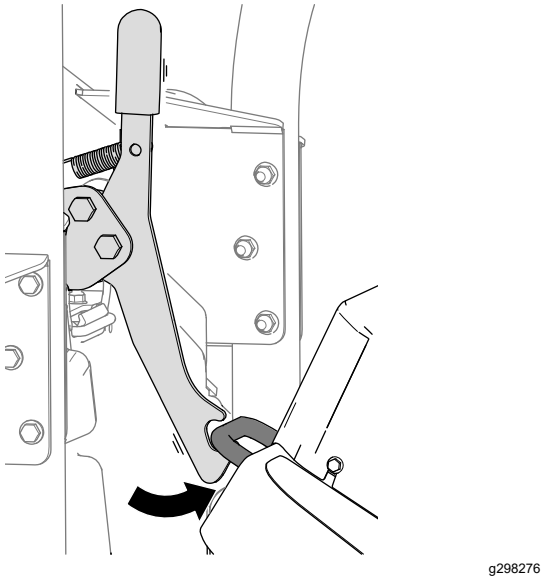

Слика 33

Okretanje jedinice za sečenje u TRANSPORTNI položaj

Obavite ovaj postupak da biste okrenuli jedinicu za sečenje iz položaja za SERVIS u položaj za TRANSPORT.

1. Otpustite bravu jedinice za sečenje iz nosača za privezivanje (Слика 34) okrećući jedinicu za sečenje blago unapred (pogledajte Слика 32) i povlačeći ručicu brave nadole.

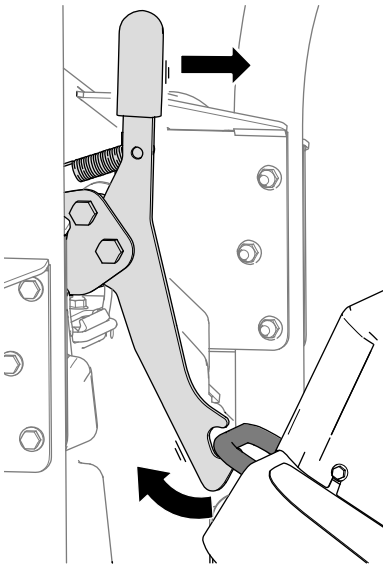

g298277

Слика 34

2. Polako zarotirajte jedinicu za sečenje dok čivija ne dodirne ploču kraka za podizanje (A in Слика 35).

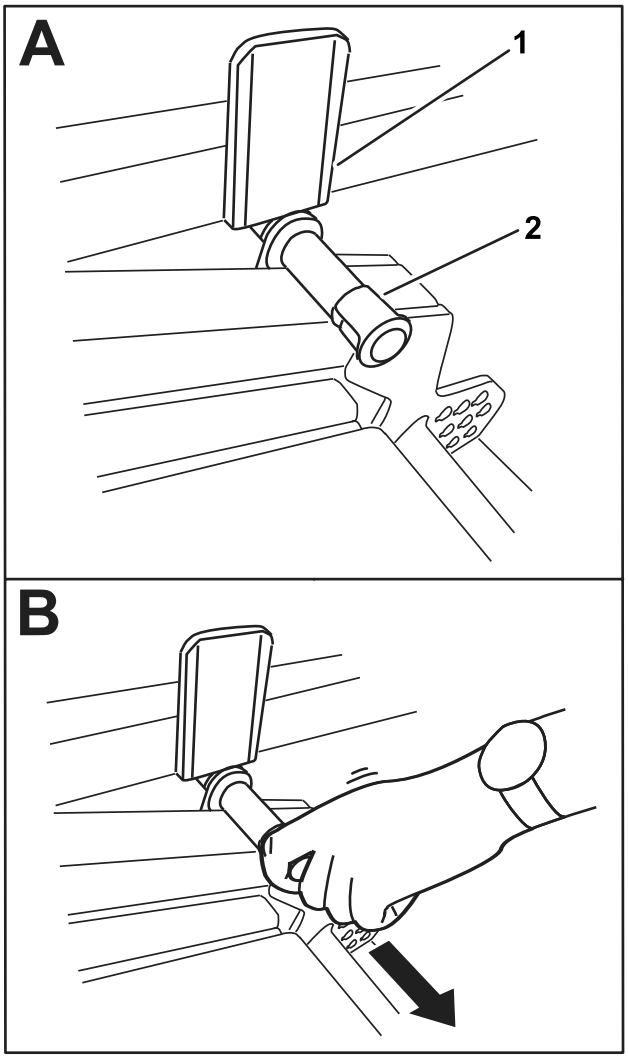

g298288

Слика 35

1. Ploča kraka za podizanje 2. Osigurač

3. Stopalom pritisnite jedinicu za sečenje nadole, zatim izvadite čiviju (B na Слика 35) da biste pustili jedinicu za sečenje da dospe u položaj za TRANSPORT.
4. Umetnite čivije za podešavanje visine košenja kroz ploče za podešavanje visine košenja i lance.

Prevoz litijum-jonskih akumulatora

Ministarstvo transporta SAD i međunarodni organi nadležni za prevoz zahtevaju da se litijum-jonske baterije prevoze u posebnom pakovanju i da ih isključivo prevoze prevoznici koji su ovlašćeni za to. U SAD, dozvoljeno vam je da prenosite akumulatore kada su montirani u mašinu koja se napaja preko akumulatora, sa određenim zahtevima propisa. Obratite se Ministarstvu transporta SAD ili odgovarajućem nadležnom organu u vašoj zemlji za

više informacija o propisima za prevoz akumulatora ili mašina koje su opremljene akumulatorima.

Za više informacija o isporuci akumulatora obratite se ovlašćenom distributeru kompanije Toro.

Razumevanje punjača litijum-jonskih akumulatora

Razumevanje zahteva napajanja

Strujno kolo od 20 A sa 230 V do 250 V neophodno je za potpuno napajanje izlaza punjača. Punjač može da puni između 100 VAC i 240 VAC, ali korišćenje napajanja ispod 230 VAC dovodi do smanjenog napajanja izlaza punjača.

⚠ ОПАСНОСТ

Kontakt sa vodom prilikom punjenja mašine može da izazove strujni udar i dovede do povrede ili smrti.

- **Nemojte da rukujete utikačem ili punjačem vlažnim šakama ili dok stojite u vodi.**
- **Nemojte da punite akumulatore na kiši ili u vlažnim uslovima.**

Koristite odgovarajući kabl napajanja (za korišćenje u vašoj geografskoj oblasti) za punjenje mašine. Za odgovarajući kabl obratite se ovlašćenom distributeru kompanije Toro.

Ako treba da koristite produžni kabl sa kablom napajanja, pobrinite se da produžni kabl ima 12 AVG žice i da je naznačen za 250 V.

Важно: **Povremeno proverite da li kabl napajanja ima rupe ili pukotine na izolaciji. Nemojte koristiti oštećeni kabl. Nemojte da razvlačite kabl preko stajaće vode ili vlažne trave. Nemojte da menjate punjač ili utikač kabla napajanja ni u kom slučaju.**

⚠ УПОЗОРЕЊЕ

Oštećeni kabl napajanja može da izazove strujni udar ili požar.

Pažljivo proverite kabl napajanja pre korišćenja punjača. Ako je kabl oštećen, nemojte koristiti punjač dok ne dobijete zamenu.

Punjenje litijum-jonskog akumulatora

⚠ ПАЖЊА

Pokušaj punjenja akumulatora punjačima koje ne isporučuje kompanija Toro može da dovede do pregrevanja i ostalih povezanih kvarova proizvoda, koji mogu da dovedu do oštećenja imovine i/ili povrede.

Koristite punjače koje je obezbedila kompanija Toro da biste punili akumulatore.

Preporučeni opseg temperature za potpuno punjenje: od 0 °C do 26,6 °C

Za idealan učinak punjenja, punite akumulatore na temperaturama koje su u preporučenom opsegu za potpuno punjenje. Punjenje akumulatora na temperaturama izvan preporučenog opsega (od 26,6 °C do 40 °C) može da dovede so smanjenog učinka punjenja.

1. Parkirajte mašinu na mesto namenjeno za punjenje.
2. Isključite mašinu i uklonite ključ.
3. Proverite da li je prekidač za odvajanje akumulatora u UKLJUČENOM položaju.
4. Uklonite poklopac sa porta punjača mašine.
5. Pobrinite se da na portu punjača mašine i kablu napajanja ne bude prašine, prljavštine i vlage.
6. Priključite kabl napajanja u port punjača mašine (Слика 36).

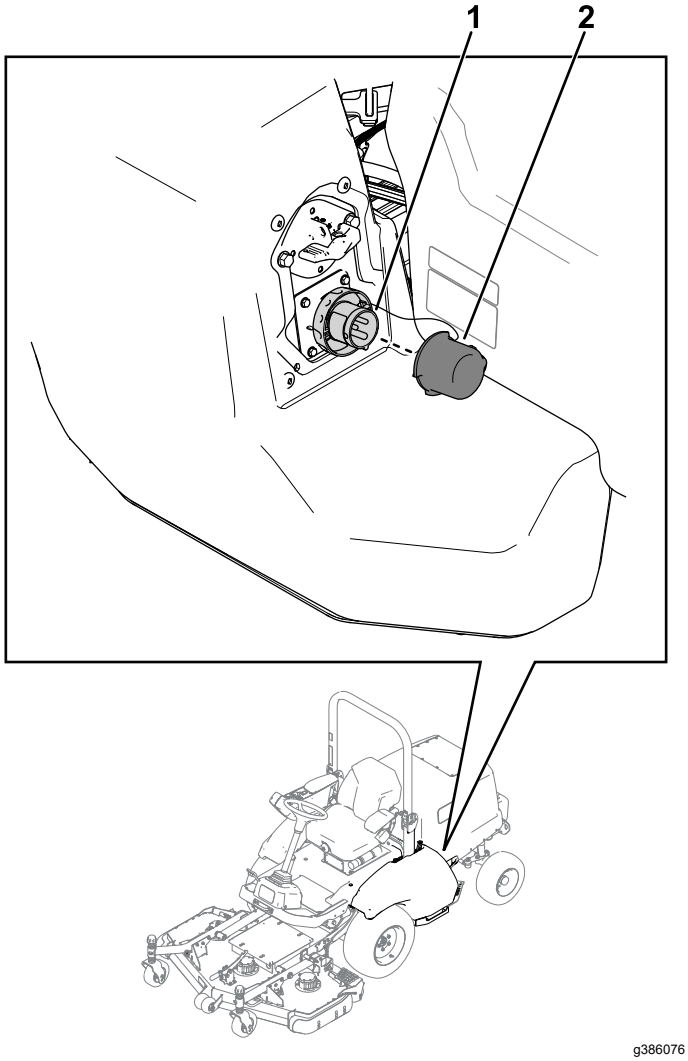

Слика 36

1. Port punjača
2. Poklopac porta punjača

7. Umetnite kraj zidnog utikača za kabla napajanja u uzemljenu električnu utičnicu.

   Za zahteve izvora napajanja, pogledajte Razumevanje zahteva napajanja (страна 40).

8. Obratite pažnju na ekran da biste proverili da li se akumulatori pune.

   Напомена: Ekran prikazuje amperažu akumulatora i status punjenja (Слика 37).

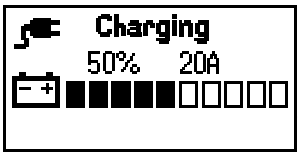

Слика 37

9. Odvojite punjače kada mašina dosegne dovoljan nivo; pogledajte Dovršavanje postupka punjenja (страна 41).

Dovršavanje postupka punjenja

1. Uklonite kabl napajanja iz porta punjača mašine.
2. Postavite kabl napajanja u položaj za skladištenje za izbegavanje oštećenja.
3. Pokrenite mašinu i potvrdite nivo napunjenosti preko ekrana.

   Kada se punjenje završi, ekran prikazuje 10 punih crta.

Vučenje mašine

Električna parirna kočnica se automatski aktivira kada je mašina u neutralnom režimu ili kad dođe do nestanka struje u mašini. Morate da deaktivirate električnu kočnicu (nalazi se ispod platforme operatera) preko ekrana ili pomoću ručice da biste omogućili vuču mašine.

1. Poduprite obe strane prednjih pneumatika.
2. Obavite jedan od sledećih koraka da biste deaktivirali parkirnu kočnicu:
   - Ako mašina ima električno napajanje, uključite režim Tow Mode (režim vuče) na ekranu menija Service (servis).

     Напомена: Električna parkirna kočnica se deaktivira kada uključite režim Tow Mode (režim vuče) i mašina može slobodno da se pomera kada uklonite podupirače sa točkova.

     Ako pritisnete papučicu gasa, režim Tow Mode (režim vuče) se deaktivira i parkirna kočnica funkcioniše normalno.
   - Ako mašina nema električnog napajanja, obavite sledeće korake da biste ručno otpustili parkirnu kočnicu:
     A. Izvadite ručicu iz tube sa priručnikom.
     B. Pomoću ručice iz tube sa priručnikom otpustite navrtku na ramu platforme (Слика 38).

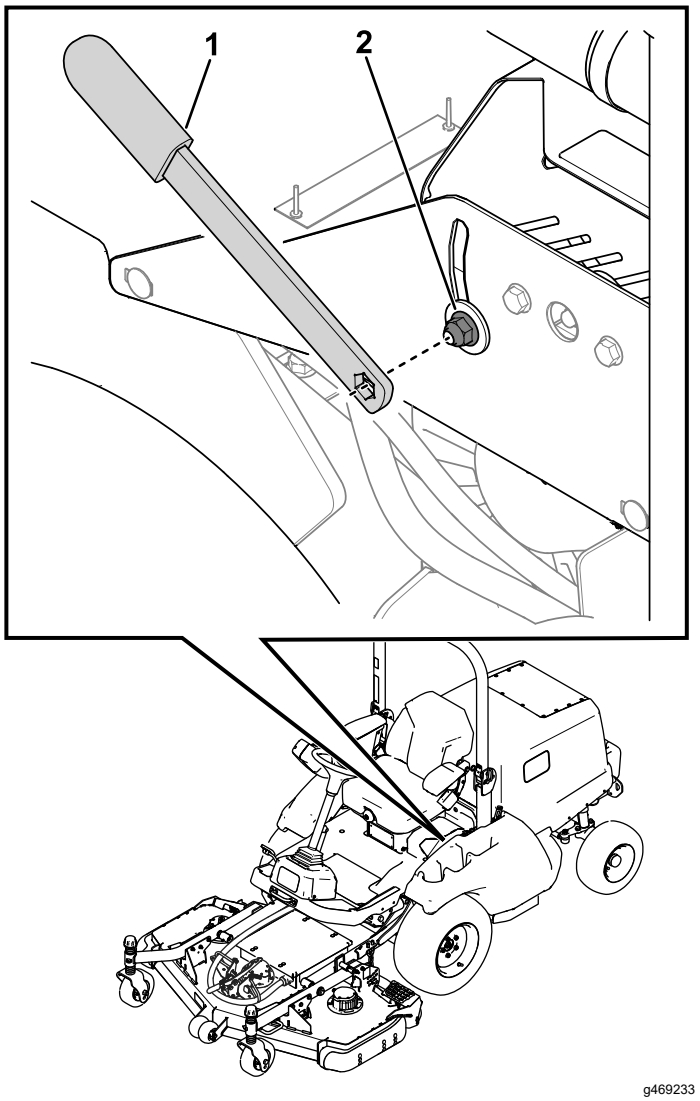

Слика 38

1. Ručica
2. Navrtka

C. Postavite ručicu na sklop za otpuštanje kočnice, pomerite je nagore u žleb za deaktiviranje parkirne kočnice (Слика 39) i pritegnite navrtku da biste zadržali parkirnu kočnicu deaktiviranom dok vučete mašinu.

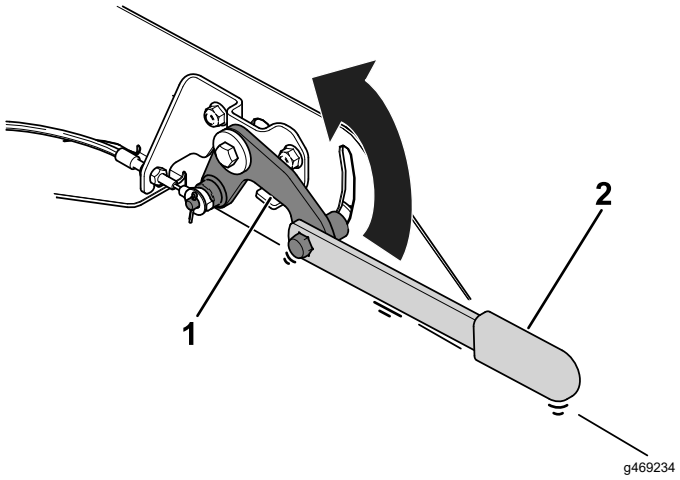

Слика 39

1. Sklop za otpuštanje kočnice
2. Ručica

3. Uklonite podupirače sa točkova i vucite mašinu.

   Важно: **Pomeranje mašine pri brzini nižoj od 4,8 km/h preko veoma kratkog rastojanja po ravnom terenu.**

   Ako morate pomerati mašinu preko duže relacije ili preko terena koji nije ravan, transportujte je na kamionu ili prikolici.

4. Nakon što odvučete mašinu do željene destinacije, poduprite obe strane prednjih pneumatika i obavite odgovarajuće korake da biste aktivirali parkirnu kočnicu:
   - Ako ste za deaktiviranje parkirne kočnice koristili ekran, isključite režim Tow Mode (režim vuče) u ekranu menija Service (servis).

     Напомена: Parkirna kočnica treba da se aktivira kada isključite režim Tow Mode (režim vuče).
   - Ako ste koristili ručicu za ručno deaktiviranje parkirne kočnice:
     A. Otpustite navrtku i ručicom spustite sklop za otpuštanje kočnice da biste aktivirali parkirnu kočnicu.
     B. Zategnite navrtku.
     C. Vratite ručicu u tubu sa priručnikom.

Transport mašine

- Budite pažljivi prilikom utovara ili istovara mašine sa ili na prikolicu ili kamion.
- Koristite rampe pune širine za utovar mašine na prikolicu ili kamion.
- Čvrsto privežite mašinu.
- Uklonite ključ pre skladištenja ili šlepanja mašine.

Одржавање

Напомена: Утврдите леву и десну страну машине из уобичајеног положаја оператера.

Напомена: Преузмите бесплатну копију електричне или хидраулične šeme на локацији www.Toro.com тако што ћете потражити своју машину на вези за приручнике на почетној страници.

Препоручени распоред(и) одржавања

Интервал сервисног одржавања	Поступак одржавања
Након првог сата	• Zategnite navrtke točka.
Након првих 10 сати	• Zategnite navrtke točka.
Након првих 50 сати	• Zamena ulja za osovinu.
Након првих 1000 сати	• Zamena hidraulične tečnosti. • Zamena filtera za hidrauličnu tečnost.
Пре сваке употребе или свакодневно	• Proverite vazdušni pritisak u pneumaticima. • Proverite sistem bezbednosne blokade. • Proverite nivo hidraulične tečnosti.
Сваких 50 сати	• Podmažite ležajeve i čaure.
Сваких 200 сати	• Zategnite navrtke točka.
Сваких 250 сати	• Provera nivoa ulja za osovinu.
Сваких 500 сати	• Zamena ulja za osovinu.
Сваких 800 сати	• Zamenite hidrauličnu tečnost (ako ne koristite preporučenu hidrauličnu tečnost ili ste ikada napunili rezervoar alternativnom tečnošću). • Zamenite filter za hidrauličnu tečnost (ako ne koristite preporučenu hidrauličnu tečnost ili ste ikada napunili rezervoar alternativnom tečnošću).
Сваких 1.000 сати	• Zamenite filter za hidrauličnu tečnost (ako koristite preporučenu hidrauličnu tečnost).
Сваких 2.000 сати	• Zamenite hidrauličnu tečnost Tečnosti (ako koristite preporučenu hidrauličnu tečnost).
Годишње	• Uklonite prljavštinu iz odeljka za elektriku (na godišnjem nivou ili prema potrebi).
Сваке 2 године	• Zamenite pokretna creva.

Kontrolna lista za svakodnevno održavanje

Umnožite ovu stranicu radi redovne upotrebe.

Predmet provere za održavanje	**Za nedelju od:**						
	Pon.	**Ut.**	**Sre.**	**Čet.**	**Pet.**	**Sub.**	**Ned.**
Proverite rad bezbednosne blokade.							
Proverite da li je ROPS sistem potpuno podignut i zabravljen na svom položaju.							
Proverite rad parkirne kočnice.							
Proverite da li se čuju neobični zvuci tokom rada.							
Proverite da li ima oštećenja na hidrauličnim crevima.							
Proverite da li ima curenja tečnosti.							
Proverite pritisak u pneumaticima.							
Proverite rad instrumenata.							
Podmažite sve mazalice.[1]							
Popravite bilo kako oštećenu farbu.							
Pregledajte sigurnosni pojas.							
Proverite stanje električnih kablova.							
Očistite mašinu.							
[1]Odmah nakon svakog ispiranja, bez obzira na navedeni interval							

Napomene o stavkama na koje treba obratiti pažnju		
Inspekciju izvršio:		
Predmet	Datum	Informacije

Поступци предодржавања

Podizanje mašine

⚠ ОПАСНОСТ

Mehaničke ili hidraulične dizalice mogu da popuste pod težinom mašine i izazovu tešku povredu.

- **Koristite podupirače za podupiranje podignute mašine.**
- **Koristite samo mehaničke ili hidraulične dizalice za podizanje mašine.**

Podizanje prednjeg dela mašine

Важно: **Pobrinite se da između dizalice i rama ne bude kablova ili hidrauličnih komponenti.**

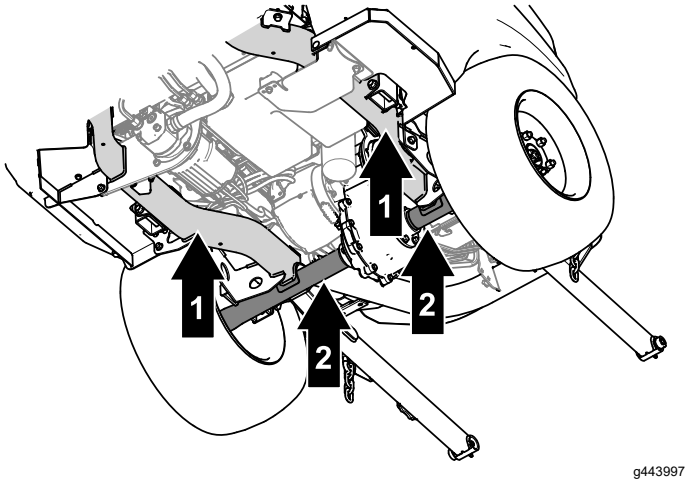

Слика 40

1. Tačke za podizanje na prednjem delu – cev rama
2. Tačke za podupiranje na prednjem delu – cev osovine

1. Poduprite 2 zadnja točka pomoću podupirača da biste sprečili pomeranje.
2. Bezbedno postavite dizalice ispod tačaka za podizanje (tj. cevi rama).
3. Nakon podizanja prednjeg dela mašine, postavite odgovarajuće podupirače cevi osovine da biste poduprli mašinu.

Podizanje zadnjeg dela mašine

Важно: **Pobrinite se da između dizalice i rama ne bude kablova ili hidrauličnih komponenti.**

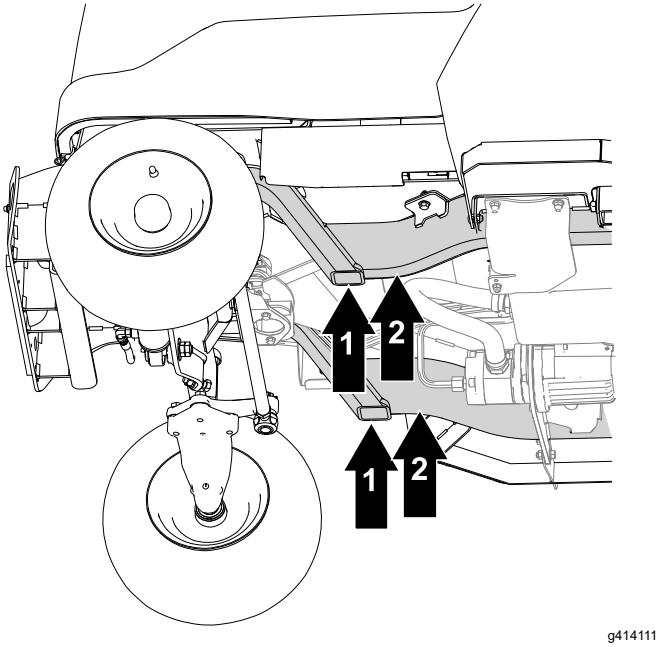

Слика 41

1. Tačke za podizanje na zadnjem delu – cev rama
2. Tačke za podupiranje na zadnjem delu – cev rama

1. Poduprite 2 prednja točka pomoću podupirača da biste sprečili pomeranje.
2. Bezbedno postavite dizalice ispod tačaka za podizanje (tj. cevi rama).
3. Nakon podizanja prednjeg dela mašine, postavite odgovarajuće podupirače ispod rama mašine da biste poduprli mašinu.

Podizanje poklopca motora

1. Uklonite navrtke i trakaste štitnike (Слика 42) sa svake strane poklopca motora.
2. Otpustite trake sa obe strane mašine (Слика 42).
3. Podignite poklopac motora (Слика 42).

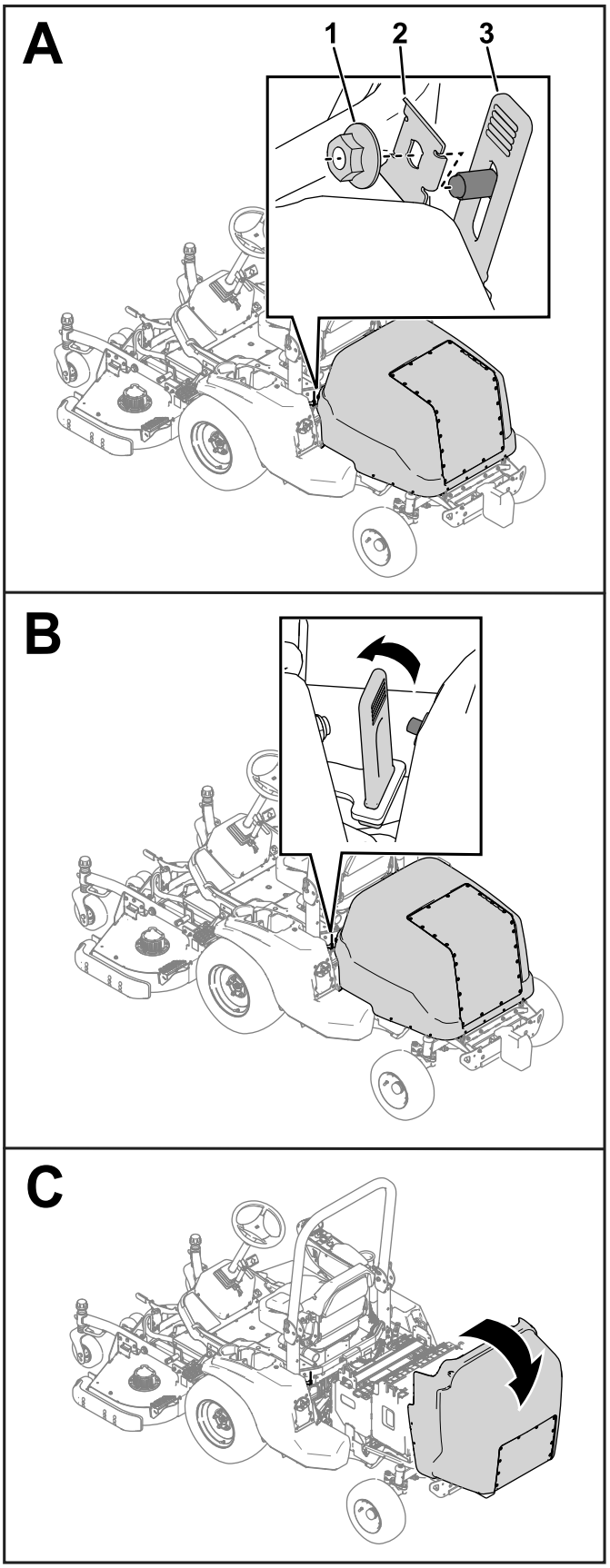

g414122

Слика 42

1. Navrtka
2. Trakasti štitnik
3. Držač

Подмазивање

Podmazivanje ležajeva i čaura

Интервал сервиса: Сваких 50 сати—Podmažite ležajeve i čaure.

Mašina ima mazalice koje morate redovno da podmazujete litijumovom mašću br. 2.

Важно: **Podmažite mašinu odmah nakon pranja.**

- Obrtni oslonac osovine (Слика 43)

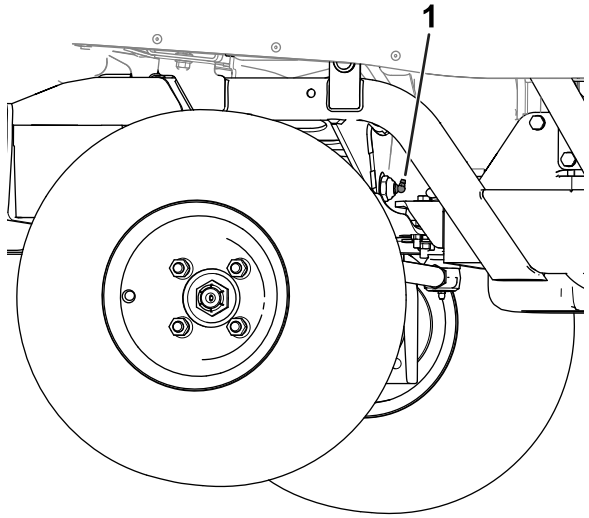

g434208

Слика 43

1. Obrtni oslonac osovine

- **Prednji deo mašine** (Слика 44):
  - Priključak obrtnih glavčina (2)
  - Čaure dizalice (2)
  - Obrtni oslonci podizne poruke (2)

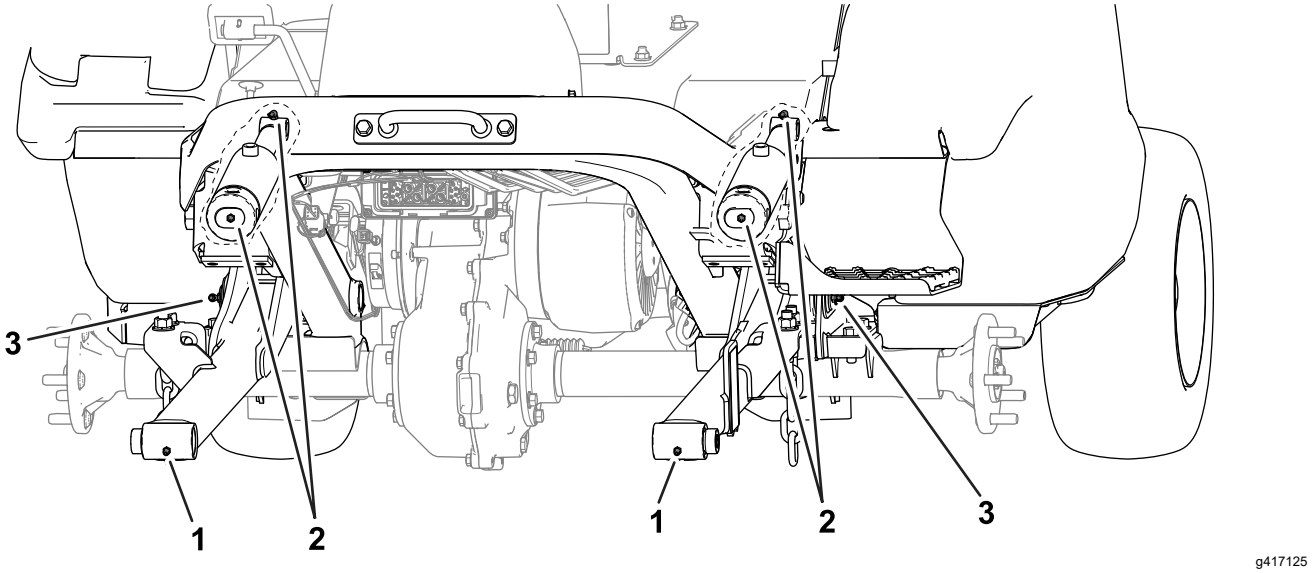

Слика 44

Prednji deo mašine(prednji pneumatici su uklonjeni radi jasnoće)

1. Priključak obrtnih glavčina
2. Čaure dizalice
3. Obrtne glavčine kraka za podizanje

- **Zadnji deo mašine** (Слика 45):
  - Loptasti zglob hidrauličnog cilindra (2)
  - Glavčine vretena osovine (2)

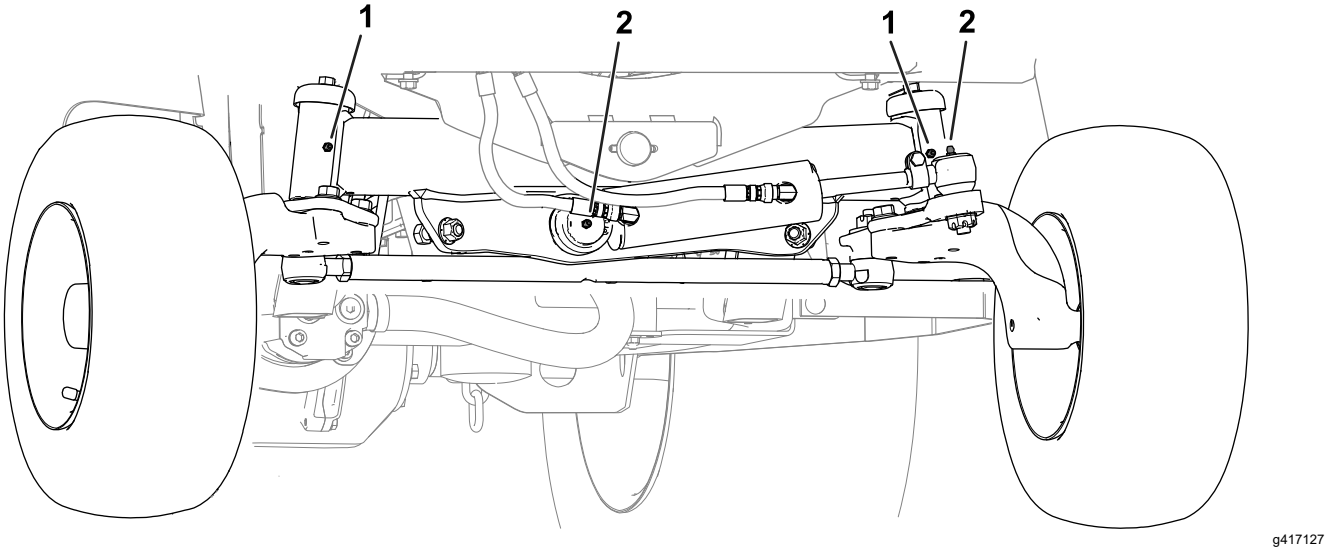

Слика 45

Zadnji deo mašine (branik je uklonjen radi jasnoće)

1. Glavčine vretena osovine
2. Loptasti zglob cilindra upravljača

Одржавање електричног система

Korišćenje prekidača za odvajanje akumulatora

1. Odvojite kabl napajanja od mašine, ako je priključen.
2. Uklonite akumulator – odvojite priključak u željeni položaj kao što je prikazano u Слика 46.

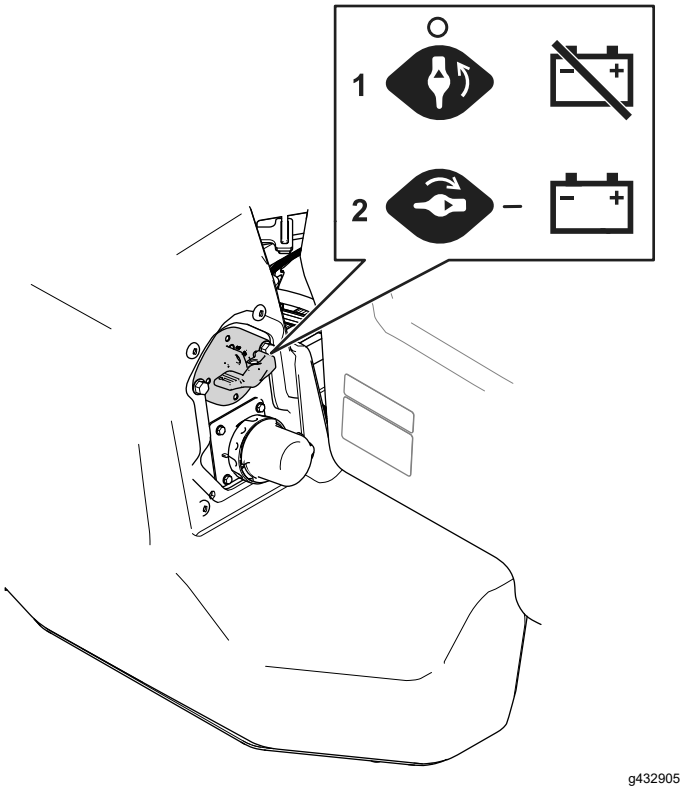

Слика 46

1. Okrenite prekidač u ISKLJUČENI položaj da biste električno isključili mašinu.
2. Okrenite prekidač u UKLJUČENI položaj da biste električno uključili mašinu.

Servisiranje akumulatora

Напомена: Mašina je opremljena sa barem 11 litijum-jonskih akumulatora. Akumulatori mogu da se dodaju sa odgovarajućim kompletima za proširenje energije za ovu mašinu.

Litijum-jonski akumulatori moraju da se odlože na otpad ili recikliraju u skladu sa lokalnim i saveznim propisima. Ako je neophodan servis akumulatora, obratite se obratite ovlašćenom distributeru kompanije Toro.

Ne otvarajte akumulator. Ako imate problema sa akumulatorom, obratite se ovlašćenom distributeru kompanije Toro za pomoć

Održavanje litijum-jonskih akumulatora

⚠ УПОЗОРЕЊЕ

Akumulatori imaju visok napon što bi moglo da vas opeče ili izazove strujni udar.

- **Nemojte pokušavati da otvorite akumulator.**
- **Veoma pažljivo rukujte akumulatorom sa napuklim kućištem.**
- **Koristite samo punjač namenjen za akumulatore.**

Litijum-jonski akumulatori drže dovoljnu napunjenost za rad tokom svog radnog veka.

Da biste izvukli maksimalni radni vek i korist iz akumulatora, sledite ove smernice:

- Ne otvarajte akumulator.
- Skladištite/parkirajte mašinu u čistoj, suvoj garaži ili skladištu, **dalje od direktne sunčeve svetlosti, izvora toplote, kiše i vlažnih uslova.** Nemojte da skladištite na lokacijama gde temperatura premašuje opseg naveden u Zahtevi za skladištenje akumulatora (страна 57). **Temperature van tog opsega mogu da oštete akumulatore.** Visoke temperature tokom skladištenja, naročito u stadijumu visoke napunjenosti, skraćuju radni vek akumulatora.
- Kada skladištite mašinu duže od 10 dana, pobrinite se da mašina bude na hladnom i suvom mestu, zaštićena od sunčeve svetlosti, kiše i vlažnih uslova.
- Ako kosite u toplijim krajevima ili pod sučevom svetlošću, akumulator može da se pregreje. Ako se to desi, alarm za visoku temperaturu će se pojaviti na ekranu sistema. U takvim uslovima, priključak (npr. jedinica za sečenje) je deaktiviran, a mašina radi usporeno.

  Odmah odvezite mašinu do hladnijeg mesta, zaštićenog od sunca, isključite mašinu i ostavite akumulatore da se potpuno ohlade pre nego što nastavite sa radom.
- Održavajte sečiva kosilice oštrim. Tupa sečiva povećavaju potrošnju energije i smanjuju količinu posla koji mašina može da uradi sa jednim punjenjem.
- Koristite svetla samo kada je to neophodno.

Održavanje punjača akumulatora

Важно: **Sve električne popravke treba da obavlja samo ovlašćeni distributer kompanije Toro.**

Punjač ne zahteva puno održavanja osim zaštite od oštećivanja i vremenskih neprilika.

- Namotajte kabl napajanja kada nije u upotrebi.
- Periodično pregledajte kablove da li su oštećeni i zamenite ih delovima odobrenim od strane kompanije Toro kada to bude potrebno.

Uklanjanje prljavštine iz odeljka punjača akumulatora

Напомена: Punjač akumulatora se nalazi ispod sedišta operatera.

Uklonite ploču osnove sedišta (Слика 47) i uklonite prljavštinu (npr. travu) iz odeljka punjača akumulatora.

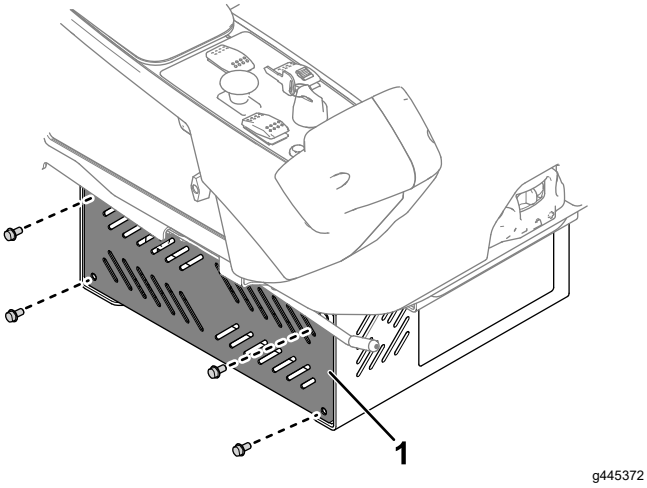

Слика 47

1. Ploča osnove sedišta

Uklanjanje prljavštine iz odeljka za elektriku

Интервал сервиса: Годишње

Mnogo električnih komponenti (npr. osigurači i kontroleri) nalaze se ispod poklopca (Слика 48) na levoj strani mašine. Uklonite poklopac i komprimovanim vazduhom uklonite prljavštinu (npr. travu) iz te oblasti.

⚠ УПОЗОРЕЊЕ

Nepravilno korišćenje komprimovanog vazduha za čišćenje mašine može da dovede do teške povrede.

- **Nosite odgovarajuću zaštitnu opremu kao što su zaštita za oči i zaštita sluha i maska za prašinu.**
- **Ne usmeravajte komprimovani vazduh prema bilo kom svom ili tuđem delu tela.**
- **Pogledajte uputstvo proizvođača vazdušnog kompresora za informacije o rukovanju i bezbednosti.**

Важно: **Nemojte da uklanjanje prljavštinu iz odeljka za elektriku vodom, jer tako može da se ošteti električni sistem.**

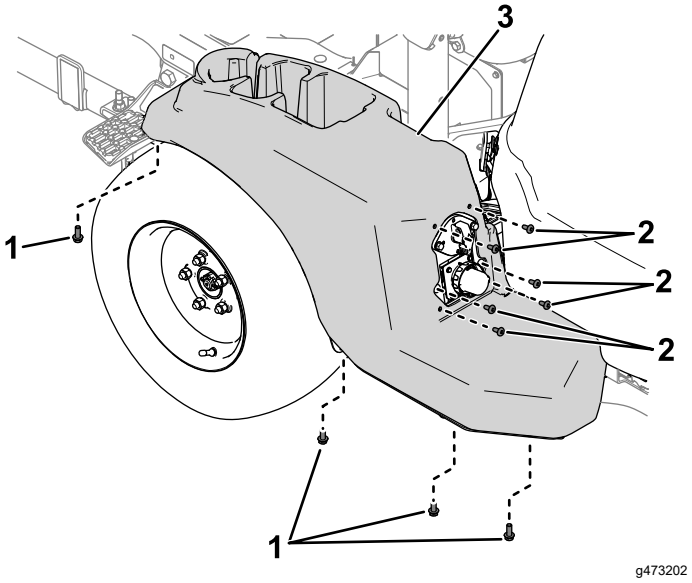

Слика 48

1. Zavrtnji
2. Zavrtnjevi
3. Poklopac

Pronalaženje osigurača

Uklonite poklopac na levoj strani mašine (Слика 49) da biste pronašli osigurače (Слика 50).

Ako je osigurač od 100 A pregoreo, zamenite oba osigurača od 100 A.

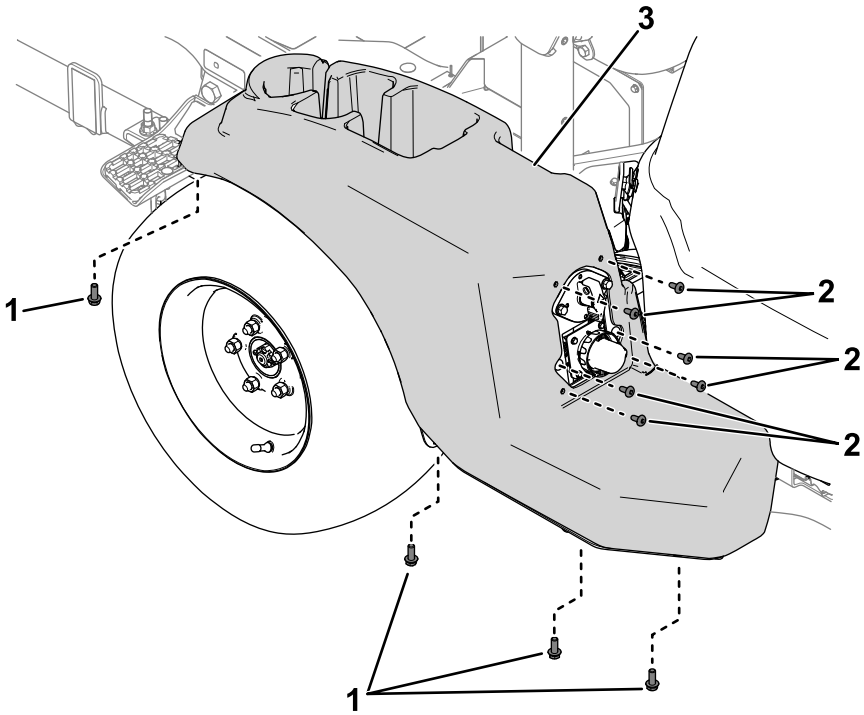

Слика 49

1. Zavrtnji
2. Zavrtnjevi
3. Poklopac

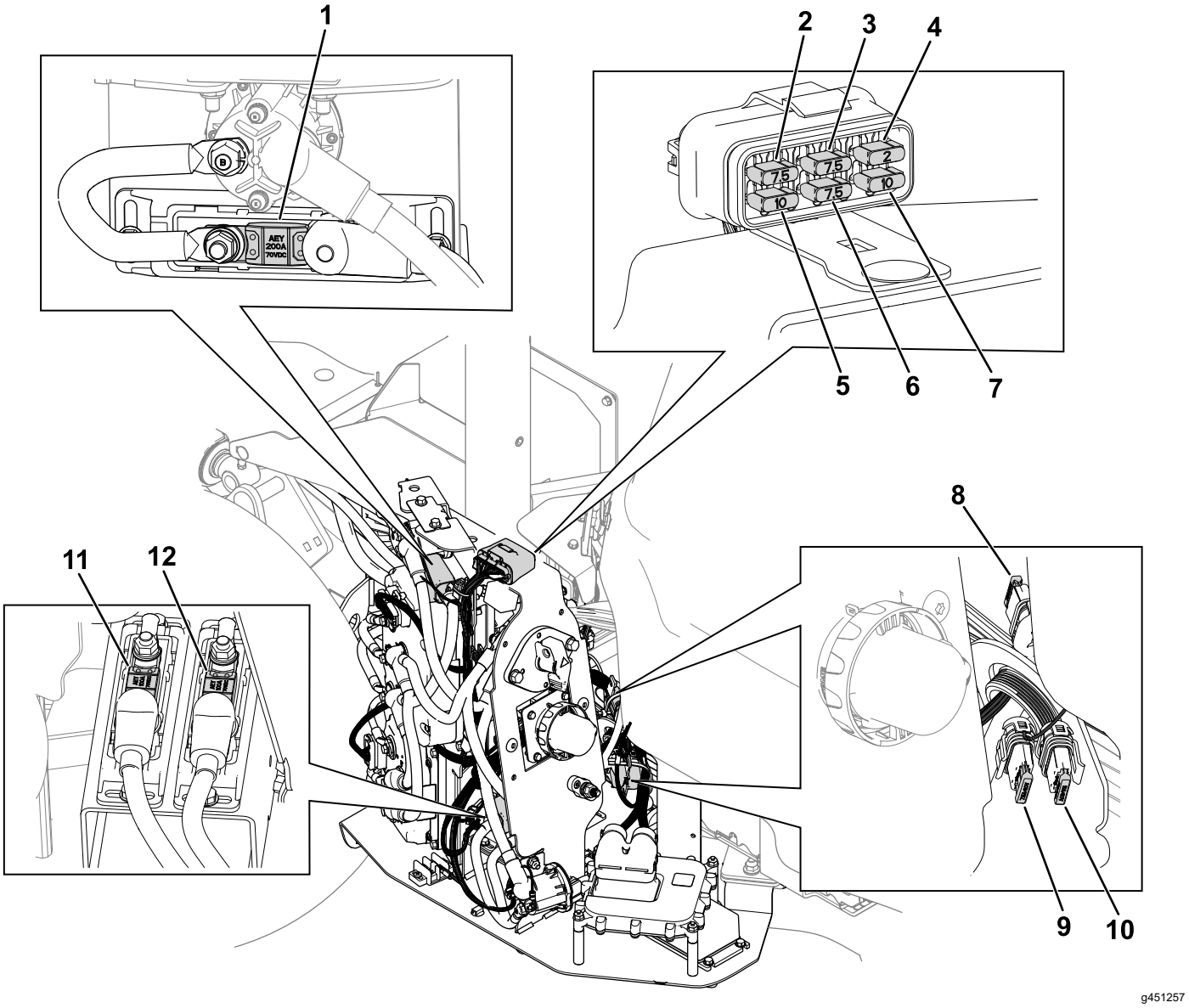

Слика 50

1. Kolo za vuču (200 A)
2. Napajanje kompleta svetala za vožnju (7,5 A)
3. Napajanje TEC kontrolera 2 i 3 (7,5 A)
4. Napajanje logike (2 A)
5. Napajanje telematike/proširenja (10 A)
6. Napajanje sistema (7,5 A)
7. Napajanje vazdušnog amortizera za sedište / USB punjača (10 A)
8. DC/DC konverter (10 A)
9. Komplet radnog svetla (7,5 A)
10. Napajanje od 60 V (10 A)
11. Jedinica za sečenje (100 A)
12. Jedinica za sečenje (100 A)

Одржавање погонског система

Provera nivoa ulja za osovinu

Интервал сервиса: Сваких 250 сати

Tip tečnosti: Mobilfluid™ 424

1. Uklonite čep otvora za punjenje na osovini (Слика 51).

   Напомена: Nivo tečnosti treba da bude u ravni sa dnom čepa otvora za punjenje.

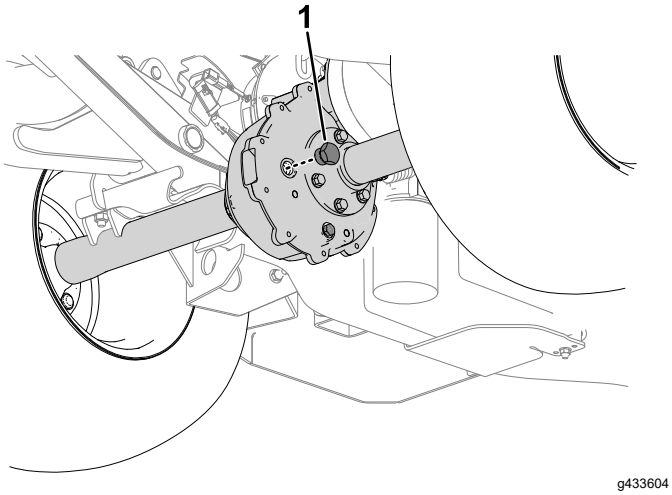

Слика 51

2. Ako je nivo tečnosti nizak, uklonite čep otvora za punjenje i dodajte navedenu tečnost dok ne prelije otvor.
3. Vratite čep otvora za punjenje na mesto i pritegnite ga momentom od 27 N·m do 41 N·m.

Zamena ulja za osovinu

Интервал сервиса: Након првих 50 сати

Сваких 500 сати

Tip tečnosti: Mobilfluid™ 424

Kapacitet tečnosti: 0,68 l do 0,74 l

1. Postavite posudu za pražnjenje ispod čepa za drenažu.

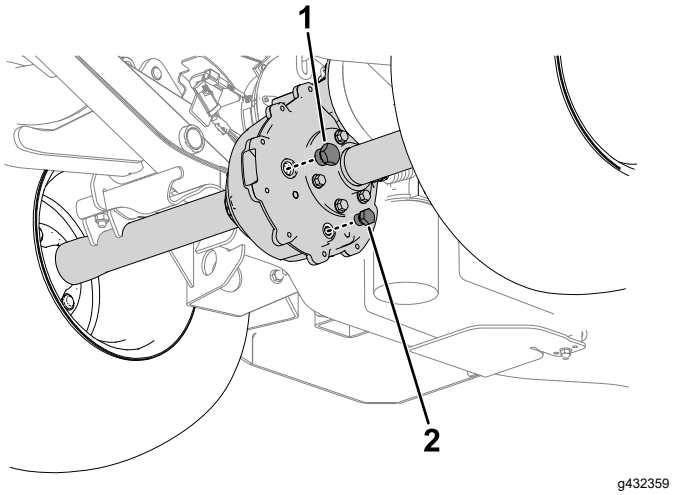

Слика 52

1. Čep otvora za punjenje
2. Čep za ispuštanje

2. Uklonite čep otvora za punjenje (Слика 52).

   Напомена: Zadržite čep otvora za punjenje.
3. Uklonite čep otvora za ispuštanje (Слика 52) i pustite tečnost da potpuno iscuri.

   Напомена: Zadržite čep otvora za ispuštanje.
4. Postavite čep otvora za ispuštanje i pritegnite ga momentom od 12 N·m do 19 N·m.
5. Napunite osovinu navedenom tečnošću i količinom dok ne bude u ravni sa otvorom za punjenje.
6. Postavite čep otvora za punjenje i pritegnite ga momentom od 27 N·m do 41 N·m.

Pritezanje navrtki točkova

Интервал сервиса: Након првог сата

Након првих 10 сати

Сваких 200 сати

Specifikacija priteznog momenta navrtke točka: 102 N·m do 108 N·m

Dotegnite navrtke na prednjem točku prema unakrsnom obrascu kao što je prikazano na Слика 53 prema navedenom priteznom momentu.

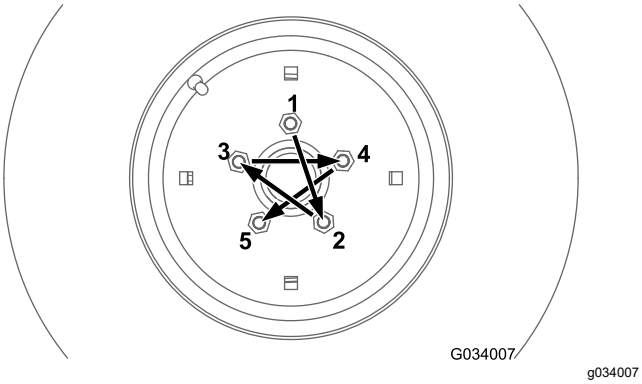

Слика 53

Одржавање хидрауличног система

Bezbednost hidrauličnog sistema

- Ako se tečnost ubrizga u kožu odmah potražite pomoć lekara. Ubrizganu tečnost mora hirurški da ukloni doktor u roku od nekoliko sati.
- Proverite da su sva creva i vodovi za hidrauličnu tečnost u dobrom stanju i da su svi hidraulički spojevi i priključci zategnuti pre nego što primenjujete pritisak na hidraulični sistem.
- Držite telo i šake dalje od curenja u tankom mlazu ili mlaznica koje izbacuju hidrauličnu tečnost pod visokim pritiskom.
- Koristite karton ili papir da biste otkrili gde curi hidraulična tečnost.
- Bezbedno oslobodite sav pritisak iz hidrauličnog sistema pre nego što vršite bilo kakve radove na hidrauličnom sistemu.

Specifikacije hidraulične tečnosti

Rezervoar se u fabrici puni kvalitetnom hidrauličnom tečnošću u približnoj količini od 12,3 l. Proverite nivo hidraulične tečnosti pre prvog pokretanja mašine, a posle toga svakodnevno; pogledajte Provera nivoa hidraulične tečnosti (страна 54).

Preporučena zamenska tečnost: Toro PX Extended Life Hydraulic Fluid; dostupna u kantama od 19 l ili buradima od 208 l.

Напомена: Mašini koja koristi preporučenu tečnost za zamenu je ređe potrebna zamena tečnosti i filtera.

Alternativne hidraulične tečnosti:ako tečnost Toro PX Extended Life Hydraulic Fluid nije dostupna, možete koristiti drugu konvencionalnu hidrauličnu tečnost na bazi nafte čije su specifikacije unutar navedenog opsega za sva sledeća bitna svojstva i koja ispunjava industrijske standarde. Nemojte koristiti sintetičku tečnost. Konsultujte se sa vašim distributerom maziva kako biste odredili odgovarajući proizvod.

Напомена: Toro ne preuzima odgovornost za štetu načinjenu neodgovarajućim zamenama, prema tome koristite proizvode samo od uglednih proizvođača koji stoje iza svojih preporuka.

Hidraulična tečnost protiv habanja, velike viskoznosti/niske tačke tečljivosti, ISO VG 46

Hidraulična tečnost protiv habanja, velike viskoznosti/niske tačke tečljivosti, ISO VG 46 (cont'd.)

Bitna svojstva:	
Viskoznost, ASTM D445	cSt @ 40 °C 44 do 48
Indeks viskoznosti ASTM D2270	140 ili više
Tačka tečljivosti, ASTM D97	–37 °C do –45 °C
Industrijske specifikacije:	Eaton Vickers 694 (I-286-S, M-2950-S/35VQ25 ili M-2952-S)

Напомена: Mnoge hidraulične tečnosti su skoro bezbojne, pa je teško uočiti curenje. Crvena boja za hidrauličnu tečnost je na raspolaganju u bočicama od 20 ml. Jedna bočica je dovoljna za 15 do 22 l hidraulične tečnosti. Narudžbina broja dela 44-2500 od vašeg ovlašćenog Toro distributera.

Важно: **Toro Premium Synthetic Biodegradable Hydraulic Fluid je jedina sintetička biorazgradiva tečnost koju je odobrila kompanija Toro. Ova tečnost je kompatibilna sa elastomerima koji se koriste u hidrauličnim sistemima kompanije Toro i pogodna je za širok opseg temperaturnih uslova. Ova tečnost je kompatibilna sa konvencionalnim mineralnim uljima, ali radi maksimalne biorazgradivosti i učinka, hidraulični sistem treba temeljno isprati od konvencionalnih tečnosti. Ulje je dostupno u kantama od 19 l ili buradima od 208 l kod ovlašćenog distributera kompanije Toro.**

Provera nivoa hidraulične tečnosti

Интервал сервиса: Пре сваке употребе или свакодневно

1. Parkirajte mašinu na ravnoj površini, spustite jedinicu za sečenje, pobrinite se da parkirna kočnica bude aktivirana, isključite mašinu i uklonite ključ.
2. Podignite poklopac motora.
3. Uklonite čep šipke za merenje iz rezervoara za hidrauličnu tečnost i očistite je čistom krpom (Слика 54).

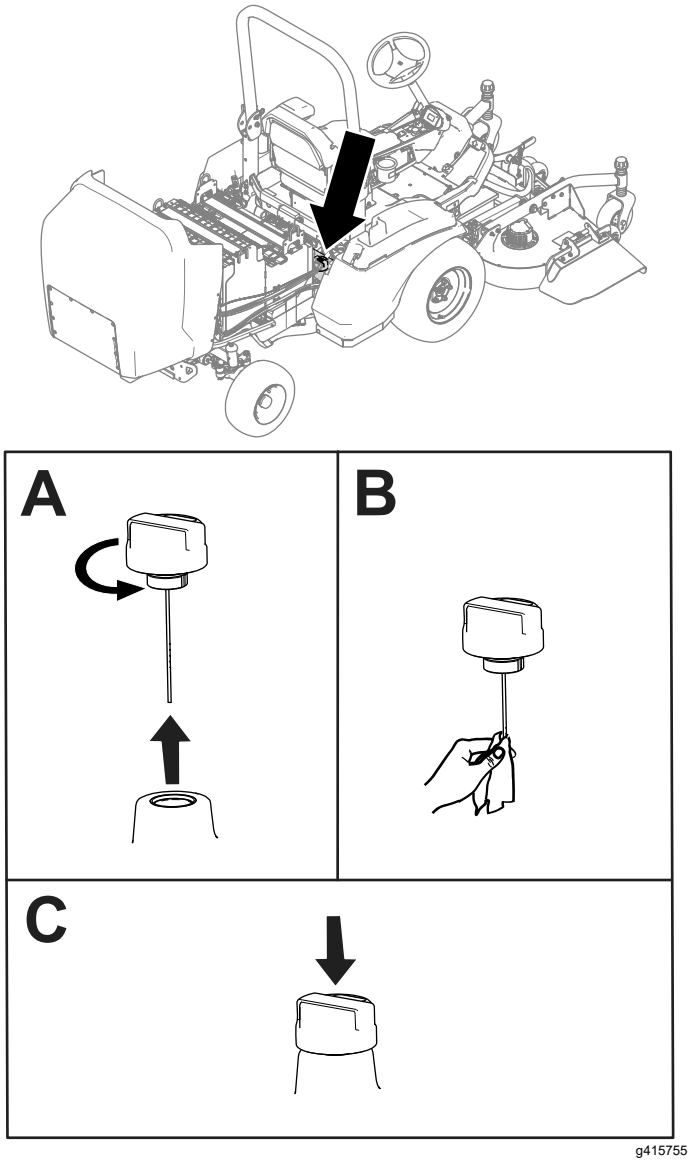

Слика 54

4. Umetnite čep šipke za merenje u rezervoar za hidrauličnu tečnost (Слика 54).
5. Izvadite čep šipke za merenje i proverite nivo tečnosti (Слика 55).

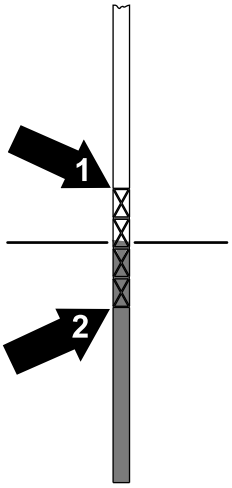

g415756

Слика 55

1. Gornja oznaka napunjenosti
2. Donja oznaka napunjenosti

6. Ako je nivo tečnosti ispod odgovarajuće donje oznake na šipci za merenje, dodajte navedenu hidrauličnu tečnost u rezervoar. Umetnite čep šipke za merenje u rezervoar i ponovite korake od 3 do 5 dok nivo tečnosti ne bude između gornje i donje oznake (Слика 55) na šipci za merenje.
7. Umetnite čep šipke za merenje u rezervoar za hidrauličnu tečnost i pritegnite ga.
8. Proverite sve hidraulična creva i priključke da li cure.

Zamena hidraulične tečnosti

Интервал сервиса: Након првих 1000 сати—Zamena hidraulične tečnosti.

Сваких 800 сати—Zamenite hidrauličnu tečnost (ako ne koristite preporučenu hidrauličnu tečnost ili ste ikada napunili rezervoar alternativnom tečnošću).

Сваких 2.000 сати—Zamenite hidrauličnu tečnost Tečnosti (ako koristite preporučenu hidrauličnu tečnost).

Ako hidraulična tečnost postane zaprljana obratite se ovlašćenom distributeru kompanije Toro; sistem mora da se ispere. Zaprljana tečnost izgleda mlečno ili crno u poređenju sa čistom tečnošću.

1. Parkirajte mašinu na ravnoj površini, spustite jedinicu za sečenje, isključite motor i uklonite ključ.
2. Postavite veliku posudu za ispuštanje tečnosti ispod pumpe za hidrauličnu tečnost.
3. Uklonite čep šipke za merenje iz hidrauličnog rezervoara.
4. Obavite sledeće korake da biste ispustili hidrauličnu tečnost iz rezervoara:
   A. Uklonite crevo i stezaljku za crevo sa pumpe (Слика 56).

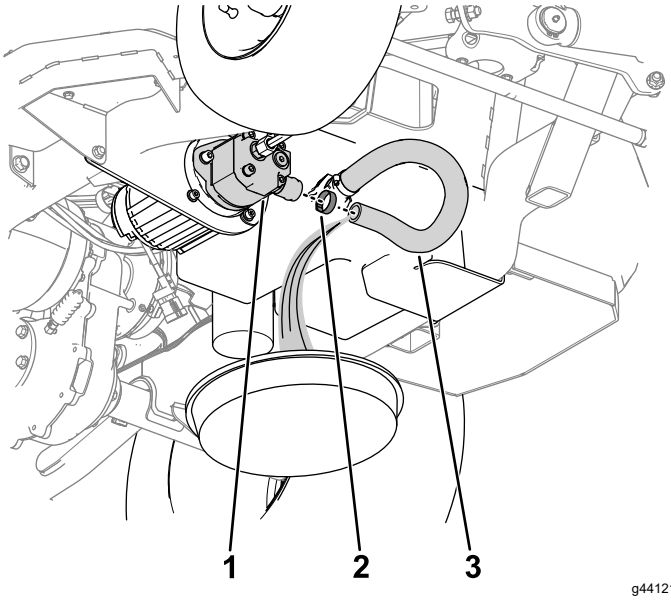

g441218

Слика 56

1. Pumpa za hidrauličnu tečnost
2. Stezaljka za crevo
3. Crevo

   B. Pustite da hidraulična tečnost iscuri iz creva u posudu za pražnjenje (Слика 56).
   C. Pomoću stezaljke za crevo pričvrstite crevo za pumpu.
5. Napunite rezervoar za hidrauličnu tečnost hidrauličnom tečnošću. Za specifikacije, pogledajte Specifikacije hidraulične tečnosti (страна 53).

   Важно: **Koristite samo specificirane hidraulične tečnosti. Druge tečnosti mogu da izazovu oštećenja sistema.**
6. Montirajte čep šipke za merenje rezervoara za hidrauličnu tečnost.
7. Pokrenite mašinu i koristite sve hidraulične komande sledećim redom da biste rasporedili hidrauličnu tečnost kroz sistem:
   A. Koristite volan da biste pomerali točkove ulevo i udesno.
   B. Koristite prekidač za podizanje da biste podizali i spuštali jedinicu za sečenje.
8. Proverite da li ima curenja i isključite mašinu.
9. Proverite nivo hidraulične tečnosti u rezervoaru, pogledati Provera nivoa hidraulične tečnosti (страна 54).

Zamena filtera za hidrauličnu tečnost

Интервал сервиса: Након првих 1000 сати—Zamena filtera za hidrauličnu tečnost.

Сваких 800 сати—Zamenite filter za hidrauličnu tečnost (ako ne koristite preporučenu hidrauličnu tečnost ili ste ikada napunili rezervoar alternativnom tečnošću).

Сваких 1.000 сати—Zamenite filter za hidrauličnu tečnost (ako koristite preporučenu hidrauličnu tečnost).

Важно: **Koristite odgovarajući filter za hidrauličnu tečnost kompanije Toro; pogledajte *Katalog delova* mašine. Korišćenje nekog drugog filtera može poništiti garanciju na neke komponente.**

1. Očistite oblast oko prostora za postavljanje filtera za hidrauličnu tečnost (prikazano u Слика 57).

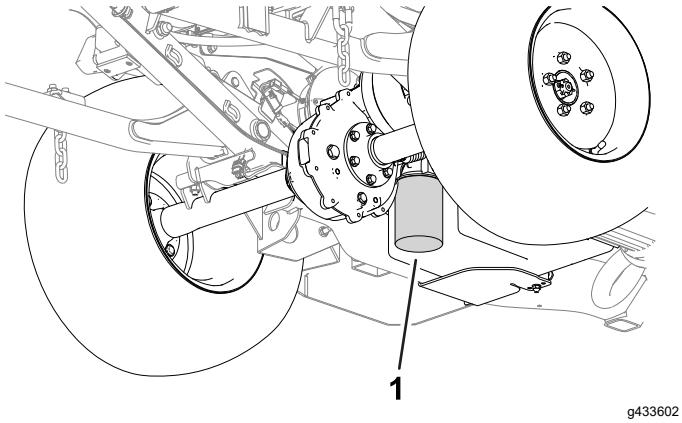

Слика 57

1. Filter za hidrauličnu tečnost

2. Postavite posudu za ispuštanje tečnosti ispod filtera, uklonite filter i pustite da preostalo ulje iscuri u posudu.
3. Podmažite novu zaptivku napunite filter hidrauličnom tečnošću.
4. Pobrinite se da površina za montažu filtera bude čista i navrćite filter sve dok zaptivka ne dodirne montažnu pločicu: zatim pritegnite filter za dodatnih ½ okreta.

Provera vodova i creva za hidrauličnu tečnost

Интервал сервиса: Сваке 2 године

Svakodnevno pregledajte cevi i creva u pogledu curenja, savijenih cevi, labavih nosača, habanja, labavih fitinga, oštećenja usled vremenskih uslova i oštećenja usled uticaja hemikalija. Obavite sve potrebne popravke pre korišćenja mašine.

Чишћење

Čišćenje mašine

1. Parkirajte mašinu na ravnoj površini, isključite mašinu, izvadite ključ; pre nego što napustite mašinu i sačekajte da se svi pokretni delovi zaustave.
2. Pomerite prekidač za odvajanje akumulatora u ISKLJUČEN položaj.
3. Očistite prljavštinu sa mašine koristeći samo vodu ili blagi deterdžent. Možete koristiti krpu kada perete mašinu. Možete takođe da koristite komprimovan vazduh.

⚠ УПОЗОРЕЊЕ

Nepravilno korišćenje komprimovanog vazduha za čišćenje mašine može da dovede do teške povrede.

- **Nosite odgovarajuću zaštitnu opremu kao što su zaštita za oči i zaštita sluha i maska za prašinu.**
- **Ne usmeravajte komprimovani vazduh prema bilo kom svom ili tuđem delu tela.**
- **Pogledajte uputstvo proizvođača vazdušnog kompresora za informacije o rukovanju i bezbednosti.**

Важно: **Nemojte koristiti braktičnu niti recikliranu vodu za čišćenje mašine.**

Важно: **Ne prskajte električne komponente vodom, jer do može da ošteti električni sistem.**

Важно: **Voda pod pritiskom se ne preporučuje za pranje mašine. To može oštetiti elektrosistem, odlepiti važne nalepnice ili oprati neophodne masnoće na lokacijama sa trenjem. Izbegavajte prekomernu upotrebu vode, naročito u blizini električnih komponenti ili priključaka.**

Складиштење

Priprema mašine

1. Parkirajte mašinu na ravnoj površini, isključite mašinu, izvadite ključ; pre nego što napustite mašinu i sačekajte da se svi pokretni delovi zaustave.
2. Detaljno očistite mašinu i jedinicu za sečenje; pogledajte Čišćenje mašine (страна 57) i *Priručnik za operatera* jedinice za sečenje.
3. Proverite i podesite vazdušni pritisak u pneumaticima; pogledajte Provera vazdušnog pritiska u pneumaticima (страна 30).
4. Proverite hidraulične cevi i creva; popravite ih ako je neophodno.
5. Proverite nivo hidraulične tečnosti; pogledajte Provera nivoa hidraulične tečnosti (страна 54).
6. Uklonite, naoštrite, izbalansirajte i montirajte sečiva jedinice za sečenje.
7. Proverite da li ima olabavljenih pričvršćivača i pritegnite ih po potrebi.
8. Podmažite sve mazalice i nanesite ulje na tačke obrtanja. Obrišite višak maziva.
9. Lagano išmirglajte i popravite farbu na ofarbanim mestima koja su ogrebana, ispucala ili zarđala. Popravite sva ulubljenja na metalnoj karoseriji.

Zahtevi za skladištenje akumulatora

Напомена: Nije potrebno da uklanjate akumulator iz mašine pre skladištenja.

Pogledajte granične temperature za skladištenje u tabeli u nastavku:

Granične temperature za skladištenje

Temperatura skladištenja	Odgovarajuće vreme skladištenja
od 45 °C do 55 °C	1 nedelja
od 25 °C do 45 °C	3 nedelje
od -20 °C do 25 °C	52 nedelje

Важно: **Temperature van ovih opsega mogu da oštetite vaše akumulatore.**

Temperatura na kojoj se akumulatori skladište uticaće na njihov radni vek. Skladištenje tokom dugog vremenskog perioda na ekstremnim temperaturama skraćuje radni vek akumulatora. U slučaju temperatura iznad 25 °C, skladištite mašinu samo onoliko vremena koliko je navedeno u tabeli.

- Pre nego što odložite mašinu, napunite ili ispraznite akumulator da bude napunjen između 40% i 60%.

  Напомена: Napunjenost na nivou od 50% optimalno obezbeđuje najduži radni vek akumulatora. Kada ja akumulator pre skladištenja potpuno napunjen na 100%, radni vek mu se skraćuje.

  Ako planirate da skladištite mašinu na duži vremenski period, napunite akumulator na približno 60%.

- Na svakih 6 meseci skladištenja, proverite nivo napunjenosti akumulatora da biste obezbedili da on bude između 40% i 60%. Ako je napunjeno ispod 40%, napunite akumulator da bude na nivou između 40% i 60%.
- Nakon punjenja akumulatora, odvojite punjač od napajanja.
- Ako ostavite kabl punjača prikačen, punjač će se isključiti kada se akumulator potpuno napuni i neće se ponovo uključivati, osim ako se punjač ne odvoji i ponovo spoji.

Напомене:

Напомене:

Напомене:

Garancija kompanije Toro

Ograničena garancija u trajanju od dve godine ili 1.500 sati

Uslovi i pokriveni proizvodi

Kompanija Toro garantuje da vaš komercijalni proizvod kompanije Toro („proizvod“) neće imati nedostataka u pogledu materijala ili izrade 2 godine ili 1.500 radnih sati*, šta bude ranije. Ova garancija je primenjiva na sve proizvode sa izuzetkom aeratora (pogledajte posebne izjave o garanciji za te proizvode). U slučaju da postoji stanje pokriveno garancijom, popravićemo proizvod bez troška po vas, što uključuje dijagnostiku, delove i transport. Ova garancija počinje da teče na dan kada je proizvod isporučen originalnom maloprodajnom kupcu.
* Proizvod opremljen meračem broja sati.

Uputstva za ostvarivanje servisa u garanciji

Vaša je odgovornost da obavestite distributera komercijalnih proizvoda ili ovlašćenog prodavca komercijalnih proizvoda od kojeg ste kupili proizvod čim smatrate da postoji stanje pokriveno garancijom. Ako vam treba pomoć da pronađete distributera ili ovlašćenog prodavca komercijalnih proizvoda, ili imate pitanja u vezi sa vašim pravima ili obavezama u pogledu garancije, možete nam se obratiti na:

Toro Commercial Products Service Department
8111 Lyndale Avenue South
Bloomington, MN 55420-1196

952–888–8801 ili 800–952–2740
E-pošta: commercial.warranty@toro.com

Odgovornosti vlasnika

Kao vlasnik proizvoda, vi ste odgovorni za potrebna održavanja i podešavanja navedena u vašem *Priručniku za operatera*. Popravke problema sa proizvodom izazvanih nevršenjem potrebnih održavanja i podešavanja nisu pokrivene ovom garancijom.

Stavke i stanja koja nisu pokrivena

Nisu svi kvarovi ili neispravnosti proizvoda koji se jave tokom garantnog roka nedostaci u pogledu materijala ili izrade. Ova garancija ne pokriva sledeće:

- Nedostatke na proizvodu koji su rezultat korišćenja zamenskih delova koji nisu Toro ili ugradnje i korišćenja dodatih ili prepravljenih priključaka i proizvoda koji nisu marke Toro.
- Kvarovi proizvoda koji nastanu iz nevršenja preporučenih održavanja i/ili podešavanja.
- Kvarovi proizvoda koji nastanu iz nasilnog, nemarnog ili bezobzirnog rukovanja proizvodom.
- Delovi potrošeni tokom korišćenja koji nisu neispravni. Primeri delova koji se potroše, ili istroše, tokom redovnog rada proizvode uključuju, ali se ne ograničavaju na sledeće: kočione pločice i obloge, obloge lamele kvačila, sečiva, koturi, valjci i ležajevi (zaptiveni ili koji se podmazuju), donji noževi, svećice, transportni točkovi i ležajevi, pneumatici, filteri, kaišev i i određeni delovi raspršivača kao što su dijafragme, mlaznice, merači protoka i regulacioni ventili.
- Kvarovi izazvani spoljašnjim uticajem, uključujući, između ostalog, vremenske prilike, postupke skladištenja, kontaminaciju, korišćenje neodobrenih goriva, rashladnih tečnosti, maziva, aditiva, đubriva, vode ili hemikalija.
- Kvarovi ili problemi sa učinkom usled korišćenja goriva (npr. benzina, dizela ili biodizela) koje nije usklađeno sa odgovarajućim industrijskim standardima za tu vrstu goriva.
- Redovna buka, vibracije, habanje i propadanje. Redovno „habanje“ uključuje, ali se ograničava na oštećenje sedišta usled habanja ili trenja, dotrajale ofarbane površine, ogrebane nalepnice ili prozore.

Delovi

Delovi koji su u okviru potrebnog održavanja predviđeni za zamenu imaju garanciju za period do predviđenog vremena zamene za taj deo. Delovi koji su zamenjeni na osnovu ove garancije su pokriveni tokom trajanja originalne garancije za proizvod i postaju vlasništvo kompanije Toro. Konačnu odluku o tome da li da popravi postojeći deo ili sklop ili da ga zameni donosi kompanija Toro. Kompanija Toro može da koristi refabrikovane delove za popravke na osnovu garancije.

Garancija za akumulatore za duboko pražnjenje i litijum-jonske akumulatore

Akumulatori za duboko pražnjenje i litijum-jonski akumulatori imaju precizirani ukupan broj kilovat-časova koje mogu da isporuče tokom svog radnog veka. Načini rada, punjenja i održavanja mogu da produže ili smanje ukupan radni vek akumulatora. Kako se akumulatori u ovom proizvodu troše, količina korisnog rada između intervala punjenja će se postepeno smanjivati dok se akumulator potpuno ne istroši. Zamena istrošenih akumulatora, usled normalne potrošnje, odgovornost je vlasnika proizvoda. Napomena: (Samo za litijum-jonske akumulatore): Pogledajte garanciju za akumulator za dodatne informacije.

Doživotna garancija za radilicu (samo model ProStripe 02657)

Kolenasto vratilo Prostripe koje je opremljeno originalnim delovima kompanije Toro – kočionom papučom i Crank-Safe kvačilom za zaustavljanje sečiva (integrisano kvačilo za zaustavljanje sečiva (brake blade clutch – BBC) + kočiona papuča) kao originalnom opremom i koje koristi originalni kupac u skladu sa preporučenim postupcima rada i održavanja pokriveno je doživotnom garancijom protiv krivljenja kolenastog vratila motora. Mašine opremljene frikcionim podloškama, BBC jedinicama i drugi takvi uređaji nisu pokriveni doživotnom garancijom na kolenasto vratilo.

Održavanje je o trošku vlasnika

Fino podešavanje motora, podmazivanje, čišćenje i poliranje, zamena filtera, rashladne tečnosti i izvođenje preporučenog održavanja su samo neki od uobičajenih servisnih radova potrebnih za Toro proizvode, a koji su o trošku vlasnika.

Opšti uslovi

Popravka od strane ovlašćenog distributera ili prodavca kompanije Toro je vaš jedini pravni lek na osnovu ove garancije.

Kompanija Toro ne snosi odgovornost za indirektne, slučajne ili posledične štete koje su vezane za korišćenje proizvoda kompanije Toro pokrivenih ovog garancijom, uključujući troškove obezbeđivanja zamenske opreme ili servisiranja tokom razumnih perioda neispravnosti ili nekorišćenja dok se čeka završetak popravke na osnovu ove garancije. Osim dole navedene garancije u pogledu emisije štetnih gasova, ako je primenjiva, nema nijedne druge izričite garancije. Sve podrazumevane garancije o mogućnosti prodaje pogodnosti za upotrebu su ograničene na trajanje ove garancije za dati rok.

Neke države ne dozvoljavaju isključivanje slučajnih ili posledičnih šteta ili ograničenja za to koliko dugo podrazumevana garancija traje pa gore navedena isključenja i ograničenja možda ne važe za vas. Ova garancija vam daje posebna zakonska prava, a možete imati i druga prava koja se razlikuju od države do države.

Napomena u vezi sa garancijom u pogledu emisija štetnih gasova

Sistem za kontrolu emisija na vašem proizvodu bi mogao biti pokriven posebnom garancijom koja ispunjava zahteve koje su utvrdili američka Agencija za zaštitu životne sredine (EPA) i Kalifornijski odbor za vazdušne resurse (CARB). Gore navedena ograničenja broja sati nisu primenjiva na garanciju za sistem za kontrolu emisija. Pogledajte izjavu o garanciji za sistem za kontrolu emisija motora koja je dostavljena sa vašim proizvodom ili sadržana u dokumentaciji proizvođača motora.

Države koje nisu Sjedinjene Američke Države ili Kanada

Kupci koji su kupili proizvode kompanije Toro izvezene iz Sjedinjenih Američkih Država ili Kanade treba da se obrate svom distributeru (prodavcu) kompanije Toro da bi pribavili politiku garancije za svoju zemlju, provinciju ili državu. Ako iz bilo kog razloga niste zadovoljni uslugom vašeg distributera ili imate problema sa dobijanjem informacija o garanciji, obratite se ovlašćenom servisnom centru kompanije Toro.

Ograničena garancija na akumulator

Akumu-
lator

Punjivi litijum-jonski akumulatori su pod garancijom da nemaju grešaka u materijalima i kvalitetu izrade onoliko godina koliko je navedeno u tabeli u nastavku. Tokom vremena, potrošnja akumulatora smanjuje njegov energetski kapacitet (MWh) dostupan nakon punog punjenja. Potrošnja energije zavisi od radnih karakteristika, dodatne opreme, podloge, terena, podešavanja i temperature.

Toro HyperCell® akumulator	**Period garancije**
Vučno vozilo Vista	5 godinaili 1,5 MWh[1]
Komunalno vozilo Workman Lithium	5 godina ili 1,5 MWh[1]
Vučna jedinica Greensmaster eTriFlex 3370	4 godineili 1,5 MWh[1]
Vučna jedinica Groundsmaster e3200	3 godine/2000 ili 1,5 MWh[1]

Akumulatori koje ne proizvodi kompanija Toro[2]	**Period garancije**
Kosilica Greensmaster eFlex 1021, e1021 i e1026	8 godina ili 0,9 MWh[1]

[1]Koji se uslov pre ispuni. Naveden MWh odnosi se na svaki pojedinačni akumulator.

[2]Akumulatori koje ne proizvodi kompanija Toro pokriveni su proizvođačem akumulatora.

Informacije o kalifornijskom upozorenju Predlog 65

Šta je ovo upozorenje?

Možda ćete videti neki proizvod na prodaju koji sadrži nalepnicu upozorenja poput sledeće:

WARNING: Cancer and Reproductive Harm – www.p65Warnings.ca.gov (UPOZORENJE: rak i šteta za reproduktivno zdravlje).

Šta je predlog 65?

Predlog 65 je primenjiv na sve kompanije koje posluju u Kaliforniji, prodaju proizvode u Kaliforniji ili prave proizvode koji bi se mogli prodavati u Kaliforniji ili uneti u Kaliforniju. On nalaže da Guverner Kalifornije mora da održava i objavljuje spisak hemikalija za koje je poznato da izazivaju rak, urođene mane i/ili drugu štetu za reproduktivno zdravlje. Spisak, koji se ažurira svake godine, sadrži stotine hemikalija koje se mogu naći u mnogim proizvodima za svakodnevnu upotrebu. Svrha Predloga 65 je da se javnost obavesti o izloženosti tim hemikalijama.

Predlog 65 ne zabranjuje prodaju proizvoda koji sadrže te hemikalije, već zahteva da se postave upozorenja na svaki proizvod, ambalažu proizvoda ili literaturu sa proizvodom. Uz to, upozorenje prema Predlogu 65 ne znači da proizvod krši bilo koji standard ili zahtev u pogledu bezbednosti proizvoda. Zapravo, vlada Kalifornije je pojasnila da upozorenje prema Predlogu 65 „nije isto što i regulatorna odluka da je neki proizvod „bezbedan“ ili „nebezbedan“. Mnoge od tih hemikalija se koriste u proizvodima za svakodnevnu upotrebu već godinama bez dokumentovane štete. Više informacija potražite na https://oag.ca.gov/prop65/faqs-view-all.

Upozorenje prema Predlogu 65 znači da je kompanija ili (1) procenila izloženost i zaključila da premašuje nivo „nema značajnog rizika“ ili (2) odabrala da pruži upozorenje na osnovu svog razumevanja prisustva hemikalije sa spiska, bez pokušaja da izvrši procenu izloženosti.

Da li je ovaj zakon primenjiv svuda?

Upozorenja prema Predlogu 65 su obavezna samo na osnovu zakona Kalifornije. Ta upozorenja se mogu videti širom Kalifornije na raznim mestima, između ostalog u restoranima, prodavnicama životnih namirnica, hotelima, školama i bolnicama, kao i na raznoraznim proizvodima. Uz to, neki trgovci na malo putem mreže i naručivanja poštom postavljaju upozorenja prema Predlogu 65 na svoje veb stranice ili u kataloge.

Koliko su kalifornijska upozorenja stroga u poređenju sa saveznim graničnim vrednostima?

Standardi iz Predloga 65 su često stroži od saveznih i međunarodnih standarda. Postoje razne supstance koje zahtevaju upozorenje prema Predlogu 65 u količinama koje su daleko niže od saveznih graničnih vrednosti. Na primer, standard iz Predloga 65 za upozorenje za olovo je 0,5 µg/dan, što je daleko niže nego kod saveznih i međunarodnih standarda.

Zašto svi slični proizvodi nemaju to upozorenje?

- Proizvodi koji se prodaju u Kaliforniji zahtevaju obeležavanje prema Predlogu 65, dok slični proizvodi koji se prodaju drugde to ne zahtevaju.
- Kompanija koja je bila u sporu vezanom za Predlog 65 i rešila spor poravnanjem bi mogla biti obavezna da stavlja upozorenja prema Predlogu 65 na svoje proizvode, dok druge kompanije koje prave slične proizvode ne moraju biti u takvoj obavezi.
- Sprovođenje Predloga 65 nije dosledno.
- Kompanije mogu odlučiti da ne daju upozorenja jer zaključuju da to nisu dužne da učine prema Predlogu 65; nedostatak upozorenja za proizvod ne znači da proizvod ne sadrži navedene hemikalije na sličnim nivoima.

Zašto Toro stavlja ovo upozorenje?

Kompanija Toro je odlučila da pruži što više informacija potrošačima kako bi oni mogli da donesu informisane odluke o proizvodima koje kupuju i koriste. Toro pruža upozorenja u nekim slučajevima na osnovu svog znanja o prisustvu jedne ili više hemikalija sa spiska bez vršenja procene nivoa izloženosti, pošto neke hemikalije sa spiska ne navode dozvoljene granične vrednosti izloženosti. Iako bi izloženost od proizvoda kompanije Toro mogla biti zanemarljiva ili daleko ispod granične vrednosti opsega „nema značajnog rizika“, iz razloga pojačane predostrožnosti kompanija Toro je odabrala da pruži upozorenja prema Predlogu 65. Osim toga, ako kompanija Toro ne dostavi ova upozorenja, mogla bi biti tužena od strane države Kalifornija ili privatnih strana koje žele da sprovedu Predlog 65 i mogla bi da dobije značajne novčane kazne.