Form No. 3469-900 Rev A

Count on it.

Návod na obsluhu

Trakčná jednotka s pohonom dvoch kolies kosačky Greensmaster® 3250-D

Číslo modelu 04384—Výrobné číslo 410300000 a vyššie

Zaregistrujte svoj výrobok na adrese www.Toro.com.
Preklad originálu (SK)

3469-900

Výrobok vyhovuje všetkým príslušným európskym smerniciam. Podrobnosti nájdete v samostatnom hárku so špecifickým vyhlásením o zhode.

Používanie alebo prevádzka motora na ľubovoľnom území pokrytom lesom, kríkmi alebo trávou porušuje odsek 4442 alebo 4443 zákona California Public Resource Code, ak nie je motor vybavený zachytávačom iskier definovaným v odseku 4442, ktorý sa udržiava v efektívnom prevádzkovom stave, prípadne ak nie je motor skonštruovaný, vybavený a udržiavaný na predchádzanie požiaru.

Priložená používateľská príručka k motoru obsahuje informácie o Agentúre na ochranu životného prostredia USA (EPA) a kalifornskej smernici týkajúcej sa kontroly emisií – emisné systémy, údržba a záruka. Náhradné diely možno objednávať od výrobcu motora.

⚠ DÔLEŽITÉ UPOZORNENIE

KALIFORNIE
Dôležité upozornenie, poučka 65

Výfukový plyn z dieselového motora a jeho zložky sú v štáte Kalifornia tým, že spôsobujú rakovinu, vrodené poruchy a iné reprodukčné poškodenie.

Vývody batérie, zvorky a s nimi súvisiace príslušenstvo obsahujú olovo a jeho zlúčeniny, čiže chemické látky, ktoré sú v štátě Kalifornia známe ako látky vyvolávajúce rakovinu a negatívne ovplyvňujúce reprodukciu. Po manipulácii s batériou si riadne umyte ruky.

Používanie tohto produktu môže spôsobiť vystavenie pôsobeniu chemických látok, o ktorých je v štáte Kalifornia známe, že spôsobujú rakovinu a vrodené chyby alebo poškodzujú reprodukčné orgány.

Úvod

Tento stroj je pojazdná kosačka na greeny s kotúčovými čepeľami určená na používanie profesionálnymi operátormi v komerčných aplikáciách. Primárne je určená na kosenie trávy na udržiavaných trávnikoch. Používanie tohto výrobku na iné ako určené použitie môže byť nebezpečné pre vás a okolostojacich.

Pozorne si prečítajte tieto informácie s cieľom oboznámiť sa, ako správne prevádzkovať a udržiavať produkt a tiež ako predchádzať zraneniam a poškodeniu produktu. Nesiete zodpovednosť za správnu a bezpečnú prevádzku produktu.

Na lokalite www.Toro.com získate ďalšie informácie vrátane bezpečnostných tipov, školiacich materiálov týkajúcich sa prevádzky, informácií o príslušenstve a tiež pomoc pri hľadaní predajcu alebo registrácii výrobku.

Ak potrebujete servis, originálne diely od spoločnosti Toro alebo doplňujúce informácie, obráťte sa na autorizovaného distribútora spoločnosti Toro a pripravte si číslo modelu a sériové číslo svojho produktu. Obrázok 1 identifikuje umiestnenie čísla modelu a sériového čísla na výrobku. Čísla napíšte do poskytnutého priestoru.

Dôležité: **Pomocou mobilného zariadenia môžete naskenovať kód QR na štítku so sériovým číslom (ak sa nachádza na stroji) a získate tak prístup k informáciám o záruke, náhradných dieloch a k ďalším informáciám o výrobku.**

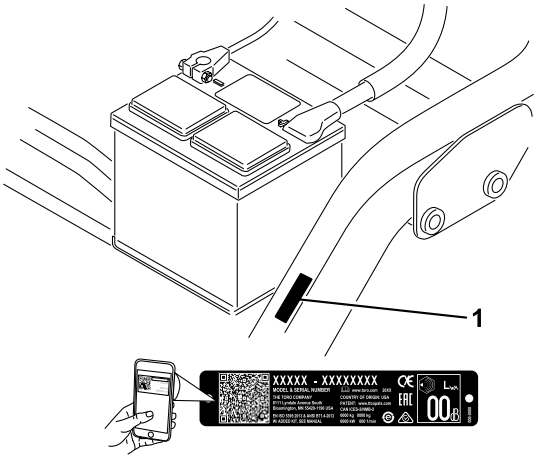

g234995

Obrázok 1

1. Umiestnenie čísla modelu a sériového čísla

Číslo modelu _____

Výrobné číslo _____

Táto príručka identifikuje potenciálne riziká. Bezpečnostné upozornenia sú označené symbolom (Obrázok 2), ktorý signalizuje, že v prípade nedodržania odporúčaných opatrení môže dôjsť k vážnemu zraneniu alebo smrti.

g000502

Obrázok 2

Symboly bezpečnostného upozornenia

© 2024—The Toro® Company
8111 Lyndale Avenue South
Bloomington, MN 55420

Navštívte nás na adrese www.Toro.com.
Vytlačené v USA
Všetky práva vyhradené

V tejto príručke sa používajú na zvýraznenie informácií dve slová. **Dôležité** upriamuje pozornosť na špeciálne mechanické informácie a **Poznámka** zdôrazňuje všeobecné informácie, ktorým treba venovať osobitnú pozornosť.

Obsah

Bezpečnosť 4
Všeobecné bezpečnostné pokyny 4
Bezpečnostné a inštrukčné štítky 4
Nastavenie 9
1 Montáž sedadla 10
2 Nabíjanie batérie 10
3 Montáž priečneho stabilizátora 10
4 Zníženie tlaku v pneumatikách 11
5 Montáž predných rámov nosiča 11
6 Nastavenie valcov rámu nosiča 12
7 Montáž chladiča oleja 12
8 Montáž rezacích jednotiek 12
9 Označenie vonkajších zberných košov na trávu 14
10 Nastavenie prepravnej výšky 14
11 Pridanie zadnej záťaže 15
12 Montáž súpravy krytov s označením CE 15
13 Montáž štítkov s označením CE 16
14 Kalibrácia bŕzd 16
Súčasti stroja 17
Ovládacie prvky 17
Technické údaje 19
Nadstavce/príslušenstvo 19
Pred prevádzkou 20
Bezpečnosť pred prevádzkou 20
Plnenie palivovej nádrže 20
Vykonávanie dennej údržby 21
Počas prevádzky 21
Bezpečnosť počas prevádzky 21
Zábeh stroja 22
Naštartovanie motora 22
Kontrola stroja po naštartovaní motora 23
Vypnutie motora 23
Kntrola bezpečnostného ochranného systému 23
Jazda so strojom bez kosenia 24
Kosenie greenu 24
Po prevádzke 26
Bezpečnosť po prevádzke 26
Kontrola a čistenie po kosení 26
Ťahanie stroja 27
Ťahanie stroja 27
Údržba 28
Bezpečnosť pri údržbe 28
Odporúčaný harmonogram údržby 29
Kontrolný zoznam dennej údržby 30
Mazanie 31
Mazanie stroja 31
Údržba motoru 32
Bezpečnosť motora 32
Servis vzduchového filtra 32
Servis motorového oleja 32
Údržba palivového systému 34
Vypúšťanie vody z palivového filtra 34
Výmena palivového filtra 35
Kontrola palivového potrubia a prípojok 35
Údržba elektrického systému 36
Bezpečnosť pri práci s elektrickým systémom 36
Prístup k batérii 36
Odpojenie batérie 36
Pripojenie batérie 37
Nabíjanie batérie 37
Vyhľadanie poistiek 38
Údržba hnacej sústavy 38
Kontrola tlaku v pneumatikách 38
Kontrola uťahovacieho momentu matíc kolies 38
Nastavenie prevodovky na neutrál 38
Nastavenie prepravnej rýchlosti 39
Nastavenie rýchlosti pri kosení 40
Údržba chladiaceho systému 40
Bezpečnosť pri práci s chladiacim systémom 40
Čistenie mriežky chladiča 40
Kontrola hladiny chladiacej kvapaliny motora 41
Údržba bŕzd 42
Kalibrácia bŕzd 42
Nastavenie bŕzd 42
Údržba remeňov 43
Nastavenie remeňa alternátora 43
Údržba ovládacích prvkov 43
Nastavenie zdvíhania/spúšťania rezacích jednotiek 43
Údržba hydraulického systému 44
Bezpečnosť pri práci s hydraulickým systémom 44
Servis hydraulickej kvapaliny 44
Kontrola hydraulického potrubia a hadíc 45
Údržba rezacej jednotky 46
Bezpečnosť pri používaní čepelí 46
Kontrola kontaktu kotúča a noža plošiny 46
Nastavenie otáčok kotúča 46
Ostrenie kotúčov 47
Uskladnenie 48
Bezpečnosť pri skladovaní 48
Príprava stroja na uskladnenie 48

Bezpečnosť

Tento stroj je navrhnutý v súlade s normami EN ISO 5395 a ANSI B71.4-2017 a po dokončení postupov nastavenia spĺňa požiadavky týchto noriem.

Všeobecné bezpečnostné pokyny

Tento produkt môže odletujúcimi predmetmi amputovať ruky a chodidlá.

- Pred naštartovaním motora si prečítajte túto *používateľskú príručku* a oboznámte sa s jej obsahom.
- Práca so strojom si vyžaduje maximálnu pozornosť. Nerozptyľujte sa žiadnym spôsobom, v opačnom prípade môže dôjsť k zraneniu alebo poškodeniu majetku.
- Do blízkosti pohyblivých dielov stroja nedávajte ruky ani nohy.
- Pri prevádzke stroja musia byť všetky kryty a ostatné bezpečnostné ochranné zariadenia na stroji na mieste a správne funkčné.
- Zabráňte okolostojacim a deťom zdržiavať sa v pracovnej oblasti. Nikdy nedovoľte, aby stroj obsluhovali deti.
- Skôr než odídete z polohy operátora, vypnite stroj, vyberte kľúč a počkajte, kým sa všetky časti neprestanú pohybovať. Pred úpravou, servisom, čistením alebo skladovaním nechajte stroj vychladnúť.

Nesprávne používanie alebo údržba tohto stroja môže mať za následok zranenie. S cieľom vyhnúť sa potenciálnemu zraneniu dodržiavajte tieto bezpečnostné pokyny a vždy venujte pozornosť bezpečnostnému výstražnému symbolu ⚠, ktorý znamená Upozornenie, Výstraha alebo Nebezpečenstvo – osobné bezpečnostné pokyny. Nedodržanie týchto pokynov môže zapríčiniť zranenie alebo smrť.

Bezpečnostné a inštrukčné štítky

Bezpečnostné štítky a štítky s pokynmi sú pre operátora ľahko viditeľné a nachádzajú sa v blízkosti každej oblasti potenciálneho nebezpečenstva. Akýkoľvek poškodený alebo chýbajúci štítok nahraďte za nový.

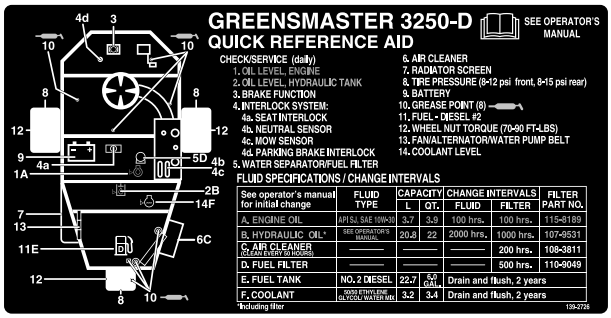

decal139-2726

139-2726

decal93-8068

93-8068

1. Pokyny na odomknutie a zamknutie ramena volantu nájdete v *používateľskej príručke*.

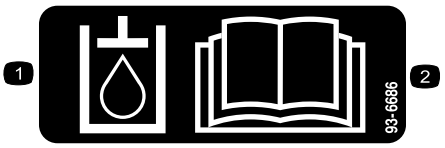

decal93-6686

93-6686

1. Hydraulická kvapalina
2. Prečítajte si *používateľskú príručku*.

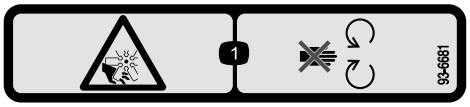

decal93-6681

93-6681

1. Riziko porezania/amputácie, ventilátor – nepribližujte sa k pohyblivým častiam.

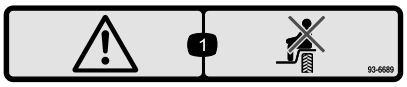

decal93-6689

93-6689

1. Výstraha – neprevážajte žiadne osoby.

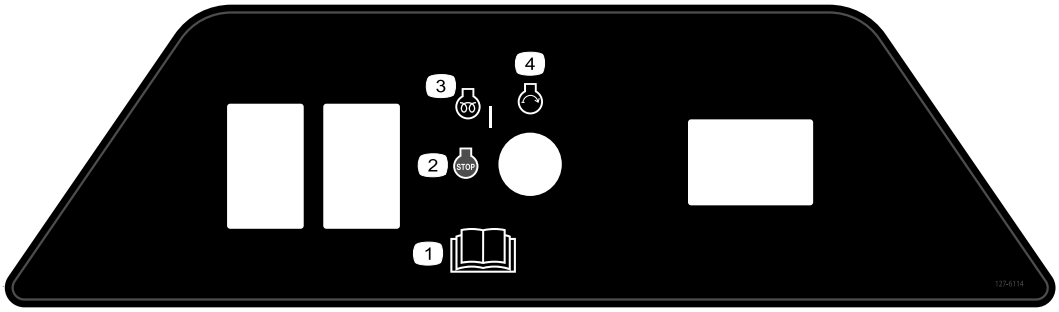

decal127-6114

127-6114

1. Prečítajte si *používateľskú príručku*.
2. Motor – vypnutie
3. Motor – predhrev
4. Motor – štart

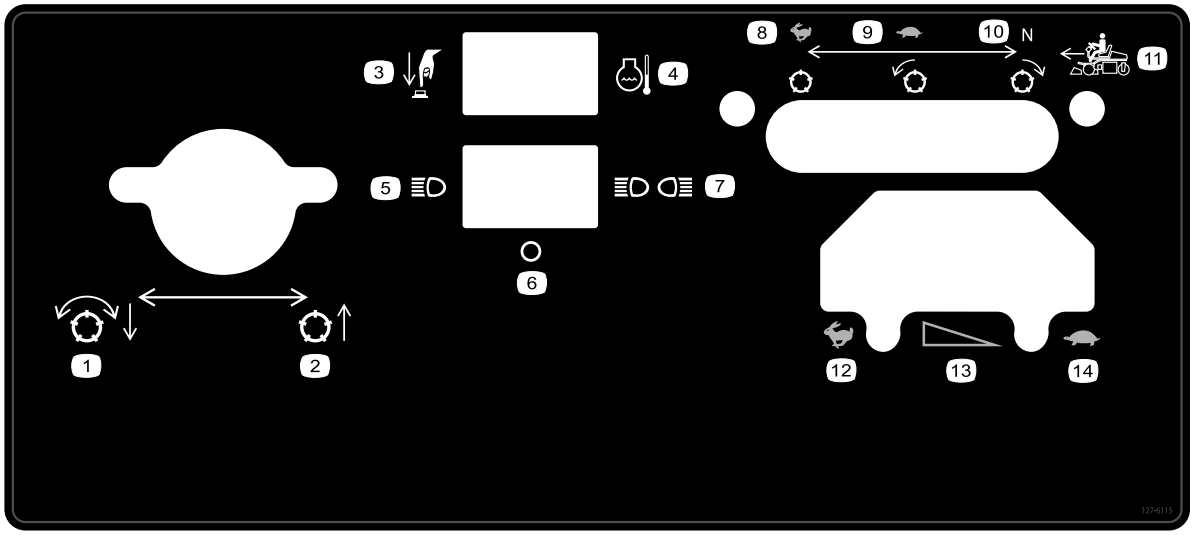

decal127-6115

127-6115

1. Spustenie a aktivácia kotúčov
2. Zdvihnutie rezacej jednotky
3. Stlačenie tlačidla
4. Teplota chladiacej kvapaliny motora
5. Jedno svetlo
6. Vypnutie
7. Dvojité svetlá
8. Rýchlo, statický kotúč
9. Pomaly, kotúč jazdy dopredu
10. Neutrál, kotúč jazdy dozadu
11. Pohyb dopredu
12. RÝCHLO
13. Postupná zmena rýchlosti
14. POMALY

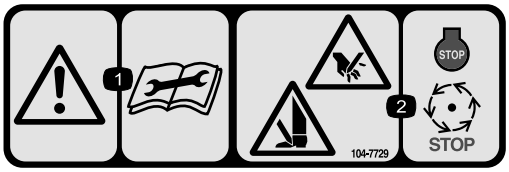

decal104-7729

104-7729

1. Výstraha – pred vykonaním servisu alebo údržby si prečítajte pokyny.
2. Riziko porezania/amputácie, ruky alebo chodidlá – vypnite motor a počkajte, kým sa pohyblivé časti neprestanú pohybovať.

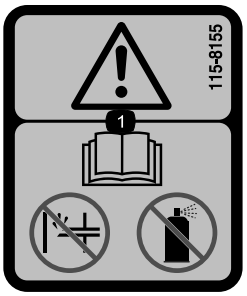

decal115-8155

115-8155

1. Výstraha – prečítajte si *používateľskú príručku*, nepoužívajte zapaľovacie čerpadlo ani štartovaciu kvapalinu.

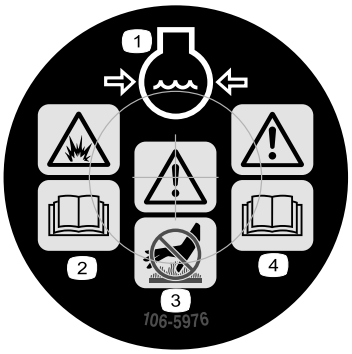

decal106-5976

106-5976

1. Chladiaca kvapalina pod tlakom
2. Nebezpečenstvo výbuchu – prečítajte si *používateľskú príručku*.
3. Výstraha – nedotýkajte sa horúcich povrchov.
4. Výstraha – prečítajte si *používateľskú príručku*.

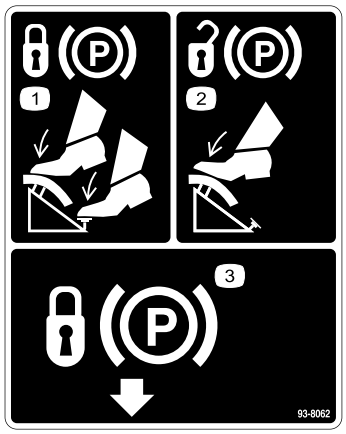

decal93-8062

93-8062

1. Ak chcete uzamknúť parkovaciu brzdu, stlačte brzdový pedál a zámok parkovacej brzdy.
2. Ak chcete odomknúť parkovaciu brzdu, stlačte brzdový pedál.
3. Zámok parkovacej brzdy

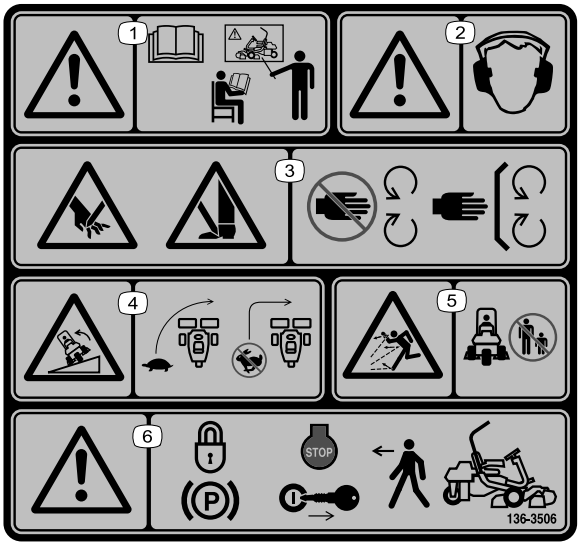

decal136-8506

136-8506

1. Výstraha – prečítajte si *používateľskú príručku*, tento stroj nepoužívajte, ak ste neabsolvovali školenie.
2. Výstraha – používajte ochranu sluchu.
3. Riziko porezania/amputácie rúk alebo chodidiel – nepribližujte sa k pohyblivým častiam, všetky kryty a štíty musia byť nasadené.
4. Riziko prevrhnutia – pred zatočením spomaľte stroj. Nezatáčajte pri vysokej rýchlosti.
5. Riziko odskakovania predmetov – okolostojace osoby musia byť v bezpečnej vzdialenosti.
6. Výstraha – skôr než opustíte stroj, zatiahnite parkovaciu brzdu, vypnite motor a vyberte kľúč.

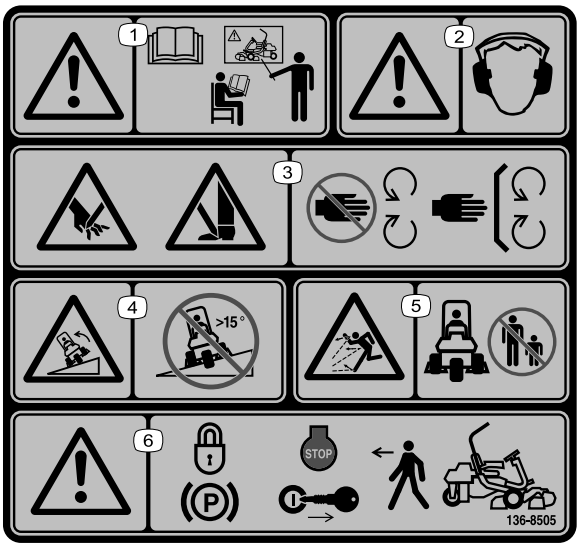

decal136-8505

136-8505

Poznámka: Tento stroj prešiel v súlade s príslušnou priemyselnou normou skúškou stability pri skúškach v statickej bočnej a pozdĺžnej polohe s maximálnym odporúčaným sklonom svahu uvedeným na štítku. Pozrite si pokyny na prevádzku stroja na svahoch uvedené v *používateľskej príručke* a tiež preverte podmienky, za akých budete prevádzkovať stroj. Podľa toho určite, či môžete stroj prevádzkovať v podmienkach, ktoré sú v daný deň a na danej lokalite. Zmeny terénu môžu spôsobiť zmenu prevádzky stroja na svahu.

1. Výstraha – prečítajte si *používateľskú príručku*, tento stroj nepoužívajte, ak ste neabsolvovali školenie.
2. Výstraha – používajte ochranu sluchu.
3. Riziko porezania/amputácie rúk alebo chodidiel – nepribližujte sa k pohyblivým častiam, všetky kryty a štíty musia byť nasadené.
4. Riziko prevrhnutia – nepoužívajte na svahoch strmších ako 15°.
5. Riziko odskakovania predmetov – okolostojace osoby musia byť v bezpečnej vzdialenosti.
6. Výstraha – skôr než opustíte stroj, zatiahnite parkovaciu brzdu, vypnite motor a vyberte kľúč.

decal133-8062

133-8062

decalbatterysymbols

Symboly na batérii

Niektoré alebo všetky tieto symboly sa nachádzajú na batérii.

1. Riziko výbuchu
2. Zákaz ohňa, otvoreného plameňa alebo fajčenia
3. Riziko popálenia žieravinou/chemickou látkou
4. Noste ochranu zraku.
5. Prečítajte si *používateľskú príručku*.
6. Zabráňte, aby sa k batérii priblížili okolostojaci.
7. Noste ochranu zraku, výbušné plyny môžu spôsobiť slepotu a iné zranenia.
8. Kyselina z batérie môže spôsobiť slepotu alebo vážne popáleniny.
9. Oči si okamžite vypláchnite vodou a rýchlo vyhľadajte lekársku pomoc.
10. Obsahuje olovo, nelikvidovať

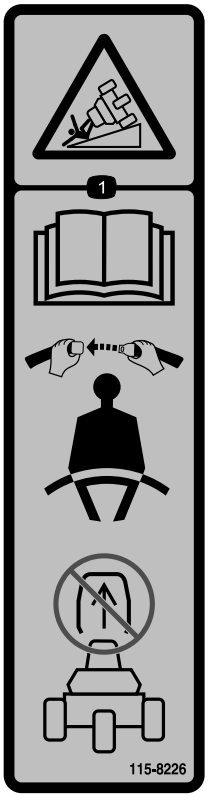

decal115-8226

115-8226

1. Riziko prevrhnutia – prečítajte si *používateľskú príručku*. Noste bezpečnostný pás. Nedemontujte priečny stabilizátor.

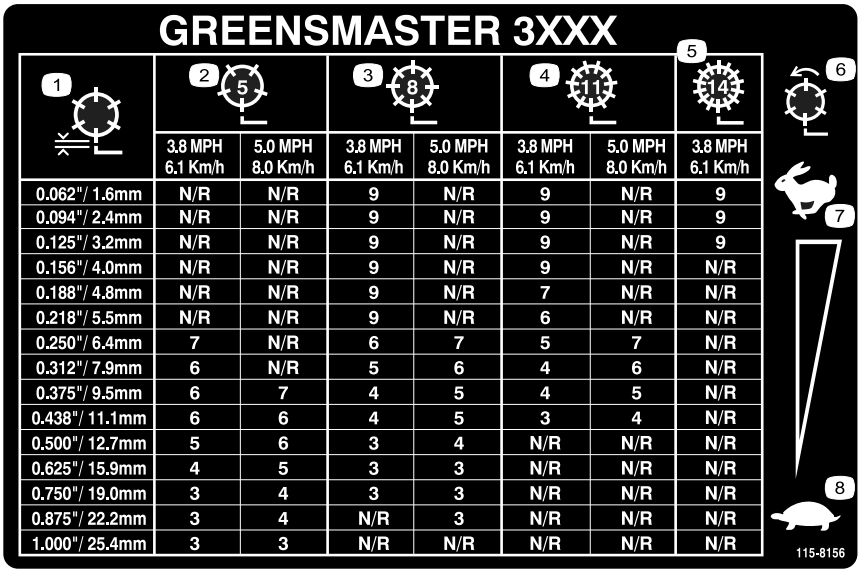

GREENSMASTER 3XXX

1	2 (5)		3 (8)		4 (11)		5 (14)
	3.8 MPH 6.1 Km/h	5.0 MPH 8.0 Km/h	3.8 MPH 6.1 Km/h	5.0 MPH 8.0 Km/h	3.8 MPH 6.1 Km/h	5.0 MPH 8.0 Km/h	3.8 MPH 6.1 Km/h
0.062"/ 1.6mm	N/R	N/R	9	N/R	9	N/R	9
0.094"/ 2.4mm	N/R	N/R	9	N/R	9	N/R	9
0.125"/ 3.2mm	N/R	N/R	9	N/R	9	N/R	9
0.156"/ 4.0mm	N/R	N/R	9	N/R	9	N/R	N/R
0.188"/ 4.8mm	N/R	N/R	9	N/R	7	N/R	N/R
0.218"/ 5.5mm	N/R	N/R	9	N/R	6	N/R	N/R
0.250"/ 6.4mm	7	N/R	6	7	5	7	N/R
0.312"/ 7.9mm	6	N/R	5	6	4	6	N/R
0.375"/ 9.5mm	6	7	4	5	4	5	N/R
0.438"/ 11.1mm	6	6	4	5	3	4	N/R
0.500"/ 12.7mm	5	6	3	4	N/R	N/R	N/R
0.625"/ 15.9mm	4	5	3	3	N/R	N/R	N/R
0.750"/ 19.0mm	3	4	3	3	N/R	N/R	N/R
0.875"/ 22.2mm	3	4	N/R	3	N/R	N/R	N/R
1.000"/ 25.4mm	3	3	N/R	N/R	N/R	N/R	N/R

decal115-8156

115-8156

1. Výška kotúča
2. 5-čepeľová rezacia jednotka
3. 8-čepeľová rezacia jednotka
4. 11-čepeľová rezacia jednotka
5. 14-čepeľová rezacia jednotka
6. Otáčky kotúča
7. Rýchlo
8. Pomaly

Nastavenie

Vynímateľné diely

Aby ste overili, že boli dodané všetky súčiastky, použite tabulku nižšie.

Postup	Popis	Množ-stvo	Použitie
1	Sedadlo Matica (5/16")	1 4	Namontujte sedadlo na základňu.
2	Nie sú treba žiadne diely	–	Nabite batériu.
3	Priečny stabilizátor Skrutka (⅝ × 4 ½") Poistná matica (⅝")	1 4 4	Namontujte priečny stabilizátor.
4	Nie sú treba žiadne diely	–	Znížte tlak v pneumatikách.
5	Rám nosiča Rozpera Skrutka (½" × 3 ¼") Poistná matica (½")	2 2 2 2	Namontujte predné rámy nosiča.
6	Nie sú treba žiadne diely	–	Nastavte valce rámu nosiča.
7	Nie sú treba žiadne diely	–	Namontujte chladič oleja (voliteľné).
8	Posunutý zdvíhací hák (pokyny na montáž nájdete v používateľskej príručke k rezacej jednotke) Skrutka (dodáva sa s rezacou jednotkou) Skrutka (č. 10 × ⅝") Poistná matica(č. 10) Rezacia jednotka (predáva sa samostatne) Guľový čap (dodáva sa s rezacou jednotkou) Zberný kôš na trávu	3 6 1 1 3 6 3	Namontujte rezacie jednotky.
9	Nie sú treba žiadne diely	–	Označte vonkajšie zberné koše na trávu.
10	Nie sú treba žiadne diely	–	Nastavte prepravnú výšku.
11	Súprava zadného závažia (diel č. 100-6442 alebo diel č. 99-1645, kupujú sa samostatne) Chlorid vápenatý (predáva sa samostatne)	1 18 kg	Pridajte zadnú záťaž.
12	Súprava krytov s označením CE (diel č. 04441, predáva sa samostatne)	1	Namontujte súpravu krytov s označením CE.

Postup	Popis	Množ-stvo	Použitie
13	Štítok s výstrahou (diel č. 136-8505) Štítok s označením CE Štítok s rokom výroby a označením CE	1 1 1	Namontujte štítky s označením CE (v prípade potreby).
14	Nie sú treba žiadne diely	–	Vykonajte kalibráciu brzd.

Poznámka: Montážne úchytky pre rezacie jednotky kosačky Greensmaster 3250-D sa dodávajú s rezacími jednotkami.

1

Montáž sedadla

Diely potrebné na prevedenie tohoto kroku:

1	Sedadlo
4	Matica (5/16")

Postup

Poznámka: Namontujte posuvné lišty sedadla pred súpravu montážnych otvorov, aby ste získali dodatočný priestor 7,6 cm pri nastavení dopredu alebo do zadných montážnych otvorov na získanie dodatočného priestoru 7,6 cm pri nastavení dozadu.

1. Demontujte poistné matice zaisťujúce posuvné lišty sedadla na prepravných pásoch základne. Poistné matice zlikvidujte.
2. Pripojte kabeláž k spínaču sedadla.
3. Zaistite posuvné lišty sedadla na podpere sedadla pomocou poistných matíc (5/16") dodaných s voľnými dielmi (Obrázok 3).

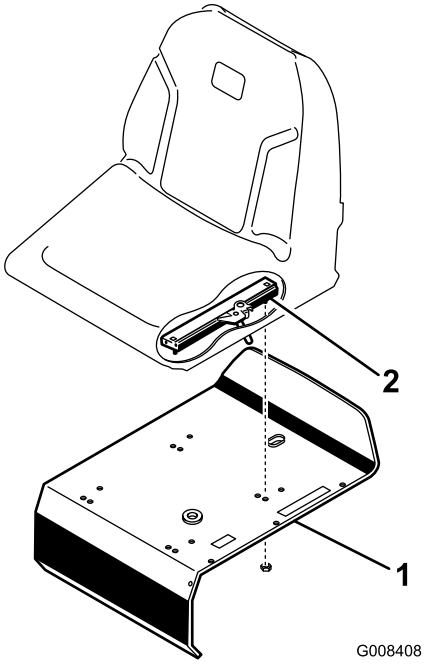

g008408

Obrázok 3

1. Podpera sedadla
2. Posuvná lišta sedadla

2

Nabíjanie batérie

Nie sú treba žiadne diely

Postup

Nabite batériu. Pozrite si časť Nabíjanie batérie (strana 37).

3

Montáž priečneho stabilizátora

Diely potrebné na prevedenie tohoto kroku:

1	Priečny stabilizátor
4	Skrutka (⅝ × 4 ½")
4	Poistná matica (⅝")

Postup

1. Priečny stabilizátor umiestnite tak, aby sa vrchná časť rúry zahýbala smerom k prednej časti stroja (Obrázok 4).

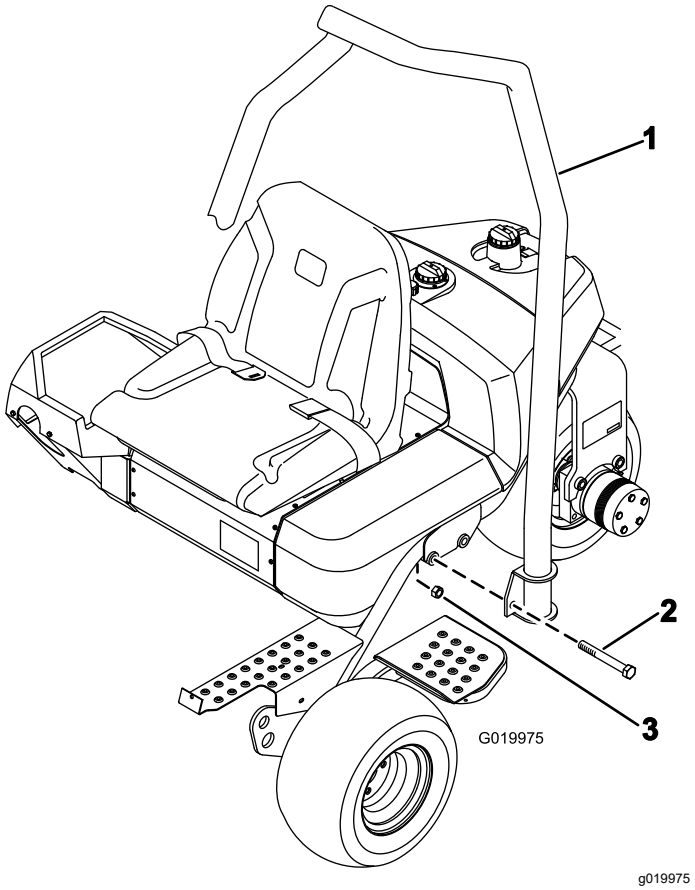

Obrázok 4

1. Priečny stabilizátor
2. Skrutka (⅝ × 4 ½")
3. Poistná matica (⅝")

2. Spustite priečny stabilizátor na rám a zarovnajte ho s montážnymi otvormi (Obrázok 4).
3. Obe strany priečneho stabilizátora zaistite na ráme pomocou 2 skrutiek (⅝ × 4 ½") a poistných matíc, ako je znázornené na Obrázok 4.
4. Príchytky utiahnite momentom 183 až 223 N·m.

4

Zníženie tlaku v pneumatikách

Nie sú treba žiadne diely

Postup

Pneumatiky pri odosielaní zo závodu nafukujeme nadmerne. Pred naštartovaním stroja znížte tlak na správnu úroveň. Pozrite si časť Kontrola tlaku v pneumatikách (strana 38).

5

Montáž predných rámov nosiča

Diely potrebné na prevedenie tohoto kroku:

2	Rám nosiča
2	Rozpera
2	Skrutka (½" × 3 ¼")
2	Poistná matica (½")

Postup

1. Namontujte zostavu rámu nosiča na oba vidlicové závesy pomocou rozpery, skrutky (½" × 3 ¼") a poistnej matice (½"). Pozrite si časť Obrázok 5. Utiahnite momentom 91 až 113 N·m.

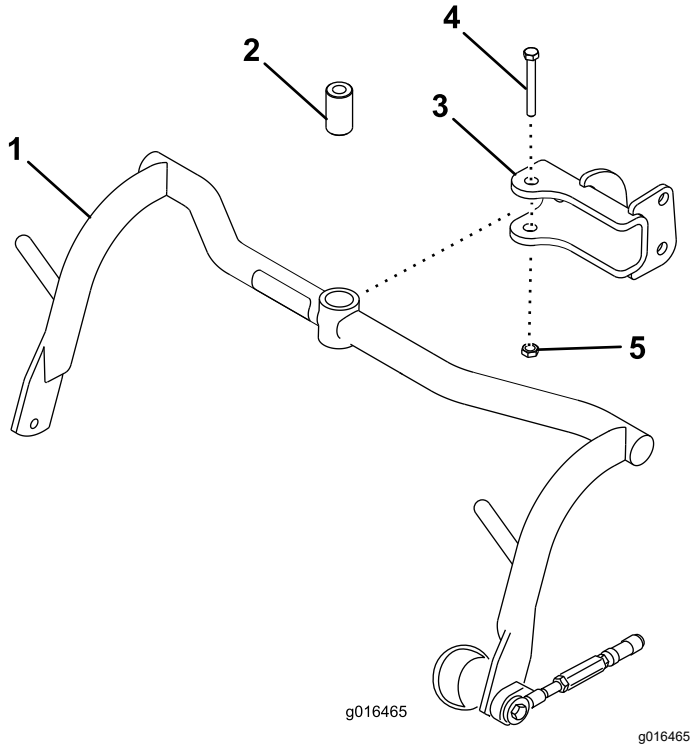

Obrázok 5

1. Rám nosiča
2. Rozpera
3. Vidlicový záves
4. Skrutka (½ × 3 ¼")
5. Poistná matica (½")

2. Puzdrá na oboch rámoch nosiča namažte lítiovým mazivom č. 2.

6

Nastavenie valcov rámu nosiča

Nie sú treba žiadne diely

Postup

1. Stroj zaparkujte na rovnom povrchu a spustite rámy nosiča rezacej jednotky na zem.
2. Overte, či je medzi valcami rámu nosiča a zemou medzera 13 mm.
3. Uistite sa, či sú valce rámu nosiča zarovno so zemou. Ak nie sú zarovno, vložte do konca rámu nosiča dlhý nástroj a tlakom valce vyrovnajte.
4. Ak musíte nastaviť medzeru, uvoľnite poistnú maticu na zarážkovej skrutke rámu nosiča (Obrázok 6) a otáčajte skrutku nahor alebo nadol, čím sa rám nosiča zdvihne alebo spustí.

   Utiahnutím poistnej matice toto nastavenie zaistite.

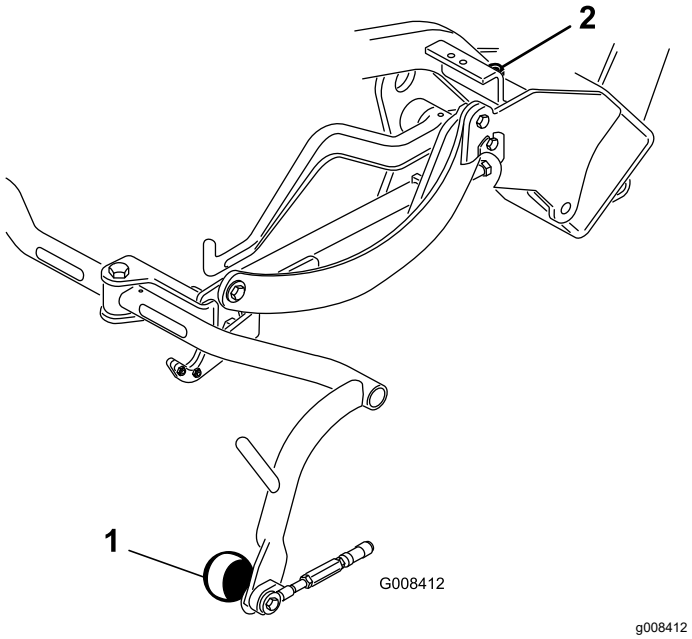

Obrázok 6

1. Valec rámu nosiča
2. Zarážková skrutka rámu nosiča

7

Montáž chladiča oleja

Voliteľné

Nie sú treba žiadne diely

Postup

Ak stroj používate na mieste s okolitou teplotou od 20 do 49 °C alebo ak stroj používate v náročných podmienkach (na kosenie iných oblastí, ako sú greeny, napríklad fairwayov, alebo na prerezávanie), namontujte na stroj súpravu chladiča hydraulického oleja (diel č. 104-7701).

8

Montáž rezacích jednotiek

Diely potrebné na prevedenie tohoto kroku:

3	Posunutý zdvíhací hák (pokyny na montáž nájdete v *používateľskej príručke* k rezacej jednotke)
6	Skrutka (dodáva sa s rezacou jednotkou)
1	Skrutka (č. 10 × ⅝")
1	Poistná matica(č. 10)
3	Rezacia jednotka (predáva sa samostatne)
6	Guľový čap (dodáva sa s rezacou jednotkou)
3	Zberný kôš na trávu

Postup

Poznámka: Pri ostrení, nastavovaní výšky kosenia alebo vykonávaní iných postupov údržby na rezacích jednotkách odložte motory kotúčov rezacích jednotiek do podperných rúr, aby sa nepoškodili hadice.

Dôležité: **Odpruženie nezdvíhajte do prepravnej polohy, keď sú motory kotúčov v držiakoch v ráme stroja. Môžu sa poškodiť motory alebo hadice.**

1. Vyberte rezacie jednotky z kartónov. Namontujte a nastavte ich podľa pokynov v *používateľskej príručke* k rezacej jednotke.
2. Zasuňte rezaciu jednotku pod vyťahovací rám a zdvíhací hák zaistite do zdvíhacieho ramena.
3. Posuňte puzdro dozadu na každé puzdro guľového kĺbu a zaháknite puzdro do guľového čapu rezacej jednotky (Obrázok 7).

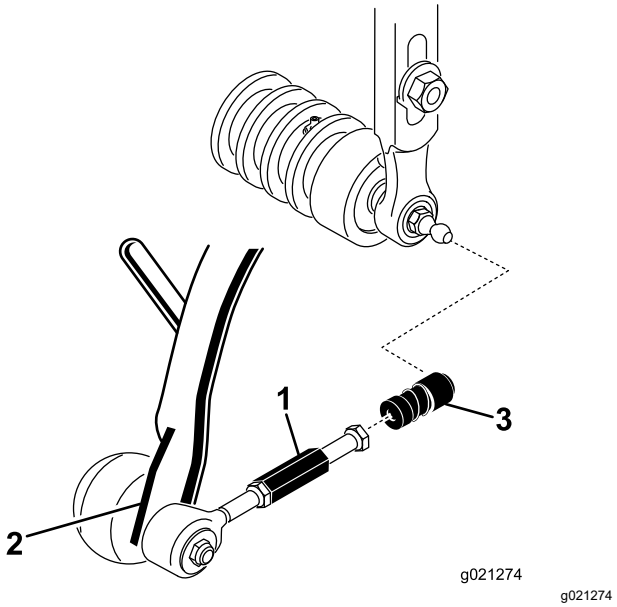

Obrázok 7

1. Predĺženie vyťahovacej spojky
2. Vyťahovacie rameno
3. Puzdro guľového kĺbu

4. Namontujte na rám nosiča zberný kôš.
5. Nastavujte vyťahovacie spojky, kým medzi hranou zberného koša a čepeľami kotúčov nevznikne medzera 2 až 3 mm. Uistite sa, že sú okraje zberného koša rovnako vzdialené od čepelí kotúčov, a to po celej dĺžke čepelí kotúčov.
6. Zarovnajte jamky v guľových čapoch tak, aby bola otvorená strana jamky vycentrovaná smerom ku guľovému čapu. Utiahnutím poistných matíc zaistite jamky na mieste.
7. Uistite sa, že vidno približne 13 mm závitu na každej montážnej skrutke motora pohonu kotúčov (Obrázok 8).

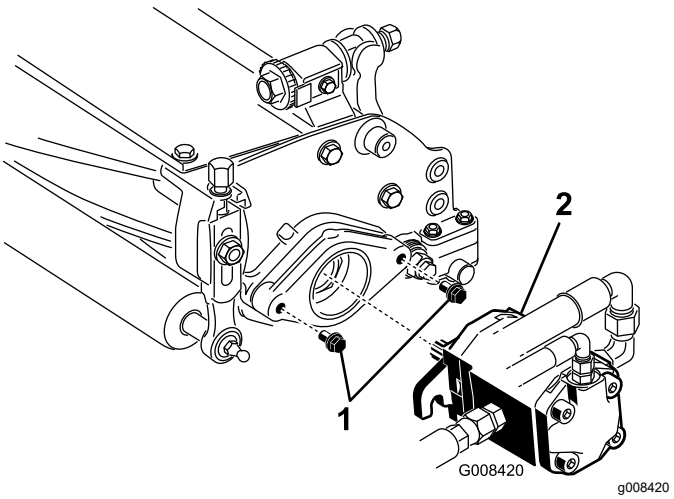

Obrázok 8

1. Montážne skrutky
2. Motor pohonu

8. Naneste na drážkový hriadeľ motora čisté mazivo a namontujte motor otáčaním v smere hodinových ručičiek tak, aby príruby motora odhalili čapy. Otáčajte motor proti smeru hodinových ručičiek, kým príruby nezachytia čapy (Obrázok 8).
9. Utiahnite montážne skrutky (Obrázok 8).

9

Označenie vonkajších zberných košov na trávu

Nie sú treba žiadne diely

Postup

Ak chcete zaručiť, že stroj bude vytvárať rovnomerné prechody pri kosení, na zberných košoch rezacích jednotiek č. 2 a č. 3 vykonajte tento postup:

1. Odmerajte približne 12,7 cm od vonkajšieho okraja každého zberného koša.
2. Na každom zbernom koši použite buď kúsok bielej pásky, alebo nakreslite čiaru súbežnú s vonkajším okrajom každého zberného koša (Obrázok 9).

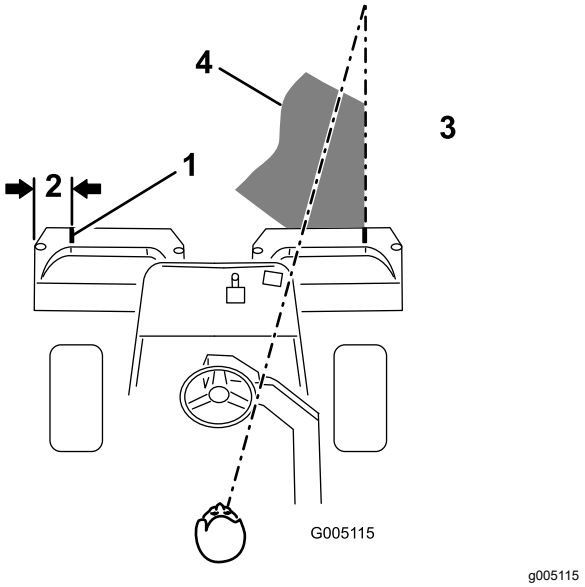

Obrázok 9

1. Zarovnávací pás
2. Približne 12,7 cm
3. Kosená tráva vpravo
4. Pred strojom zachovávajte vizuálny bod vo vzdialenosti 1,8 až 3 metre.

10

Nastavenie prepravnej výšky

Nie sú treba žiadne diely

Postup

Skontrolujte prepravnú výšku (Obrázok 11 a Obrázok 12) a v prípade potreby ju nastavte.

1. Stroj zaparkujte na rovnom povrchu.
2. Na rezacích jednotkách vybavených posunutým zdvíhacím hákom (príloha Obrázok 10) overte, či je vzdialenosť od vrchnej časti regulačnej skrutky rámu nosiča po zadnú časť rámu nosiča 25 mm. Ak vzdialenosť nie je 25 mm, pokračujte krokom 4.

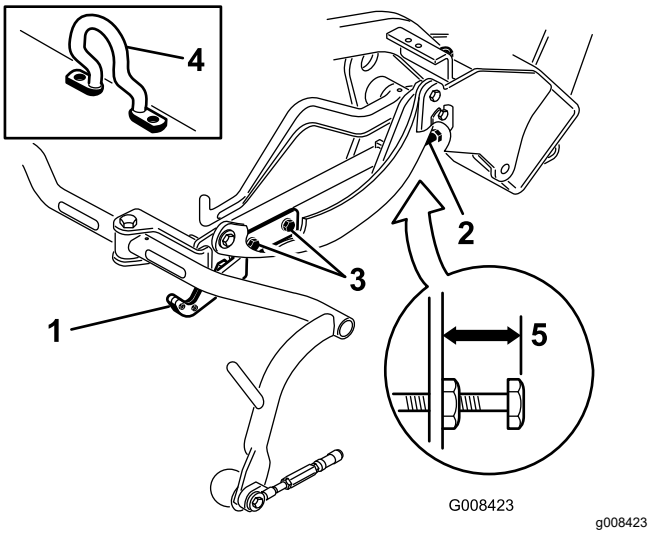

Obrázok 10

1. Prepravná doska
2. Regulačná skrutka
3. Montážna skrutka prepravnej dosky
4. Posunutý zdvíhací hák
5. 25 mm

3. Na rezacích jednotkách vybavených ohnivkom reťaze alebo rovným zdvíhacím hákom (prílohy Obrázok 11 a Obrázok 12) overte, či je vzdialenosť od vrchnej časti regulačnej skrutky rámu nosiča po zadnú časť rámu nosiča 22 mm. Ak vzdialenosť nie je 22 mm, pokračujte krokom 4. Ak je rezacia jednotka vybavená posunutým zdvíhacím hákom (Obrázok 10), pokračujte ďalším krokom.

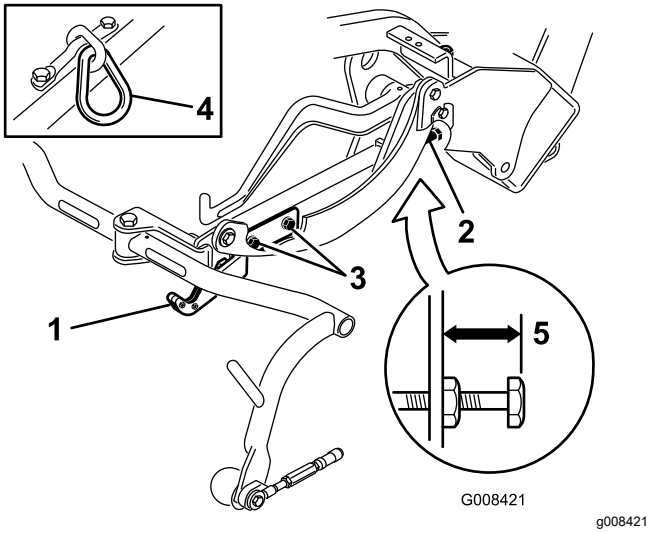

Obrázok 11

1. Prepravná doska
2. Regulačná skrutka
3. Montážna skrutka prepravnej dosky
4. Článok reťaze
5. 22 mm

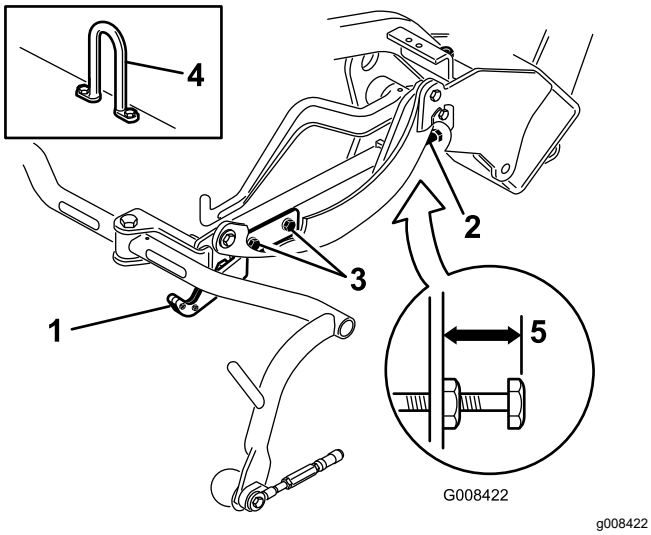

Obrázok 12

1. Prepravná doska
2. Regulačná skrutka
3. Montážna skrutka prepravnej dosky
4. Zdvíhací hák
5. 22 mm

4. Uvoľnite montážne skrutky prepravnej dosky (Obrázok 11, Obrázok 12 a Obrázok 10).
5. Zdvihnite rezacie jednotky do prepravnej polohy.

   Dôležité: **Záves nezdvíhajte do prepravnej polohy, keď sú motory kotúčov v držiakoch v ráme stroja. Môžu sa poškodiť motory alebo hadice.**
6. Uistite sa, že sú všetky rámy nosičov v rovnakej výške nad zemou. V takom prípade pokračujte krokom 8.
7. Ak nie sú rámy nosičov v rovnakej výške, uvoľnite poistnú maticu na regulačnej skrutke rámu nosičov (Obrázok 10, Obrázok 11 a Obrázok 12). Otáčaním skrutky smerom von rámy zdvihnete a smerom dovnútra ich spustíte. Po dosiahnutí správnej výšky utiahnite poistnú maticu.
8. Otáčajte prepravnú dosku, kým sa nezaistí na vyťahovacom ráme. Utiahnite skrutky.

11

Pridanie zadnej záťaže

Diely potrebné na prevedenie tohoto kroku:

1	Súprava zadného závažia (diel č. 100-6442 alebo diel č. 99-1645, kupujú sa samostatne)
18 kg	Chlorid vápenatý (predáva sa samostatne)

Postup

Tento stroj spĺňa normy EN ISO 5395 a ANSI B71.4-2017, keď je vybavený jednou z nasledujúcich položiek:

- Súprava zadného závažia (diel č. 100-6442) a záťaž s chloridom vápenatým s hmotnosťou 18 kg, ktoré sa pridávajú na zadné koleso
- Súprava zadného závažia (diel č. 99-1645) a záťaž s chloridom vápenatým s hmotnosťou 18 kg (ak je na stroji namontovaná pojazdná súprava s pohonom troch kolies)

Dôležité: **Ak dôjde k prepichnutiu pneumatiky s chloridom vápenatým, stroj čo najrýchlejšie odstráňte z trávnika. Ak chcete predísť možnému poškodeniu trávnika, zasiahnuté miesto ihneď premáčajte vodou.**

12

Montáž súpravy krytov s označením CE

Diely potrebné na prevedenie tohoto kroku:

1	Súprava krytov s označením CE (diel č. 04441, predáva sa samostatne)

Postup

Namontujte súpravu krytov s označením CE (diel č. 04441). Pozrite si *pokyny na montáž* k súprave.

Tento stroj spĺňa normu EN ISO 5395:2013, keď je vybavený súpravou krytov.

13

Montáž štítkov s označením CE

Diely potrebné na prevedenie tohoto kroku:

1	Štítok s výstrahou (diel č. 136-8505)
1	Štítok s označením CE
1	Štítok s rokom výroby a označením CE

Postup

Ak tento stroj používate v krajine, ktorá dodržiava normy CE, po montáži súpravy závaží a súpravy krytov na stroj vykonajte tieto kroky:

- Štítok s výstrahou a označením CE (diel č. 136-8505) pripevnite cez existujúci štítok s výstrahou (diel č. 136-8506). Pozrite si Obrázok 13.

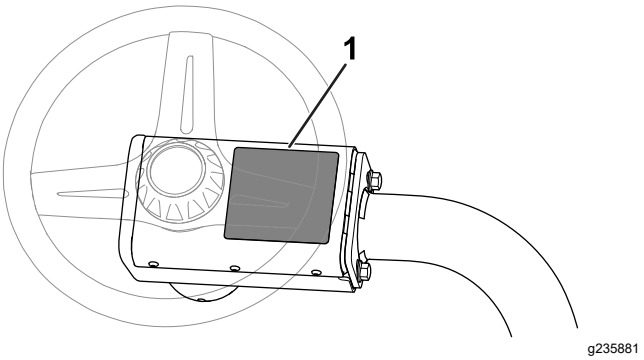

Obrázok 13

1. Štítok s výstrahou (diel č. 136-8506) – štítok s výstrahou a označením CE (diel č. 136-8505) pripevnite sem.

- Štítok s výstrahou a označením CE pripevnite vedľa štítka so sériovým číslom (Obrázok 14).

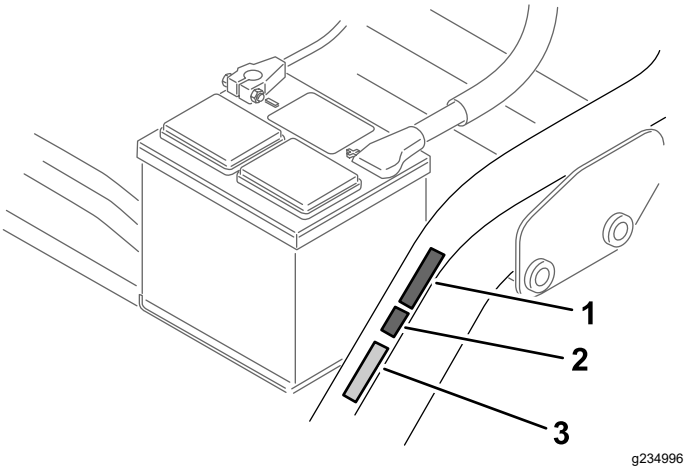

Obrázok 14

1. Štítok s rokom výroby a označením CE
2. Štítok s označením CE
3. Štítok so sériovým číslom

- Štítok s rokom výroby a označením CE pripevnite vedľa štítka s označením CE (Obrázok 14).

14

Kalibrácia brzd

Nie sú treba žiadne diely

Postup

Vykonajte kalibráciu brzd. Pozrite si časť Kalibrácia brzd (strana 42).

Súčasti stroja

Ovládacie prvky

Pedál trakčného pohonu

Pedál trakčného pohonu (Obrázok 15) má 3 funkcie: jazda so strojom dopredu, jazda so strojom dozadu a zastavenie stroja. Stlačením vrchnej časti pedála sa stroj hýbe dopredu, stlačením spodnej časti sa stroj hýbe dozadu alebo takéto stlačenie pomáha zastaviť stroj pri pohybe dopredu. Ak chcete zastaviť stroj, nechajte pedál prejsť do polohy NEUTRÁL. Pri jazde dopredu nenechávajte pätu v polohe jazdy dozadu (Obrázok 16).

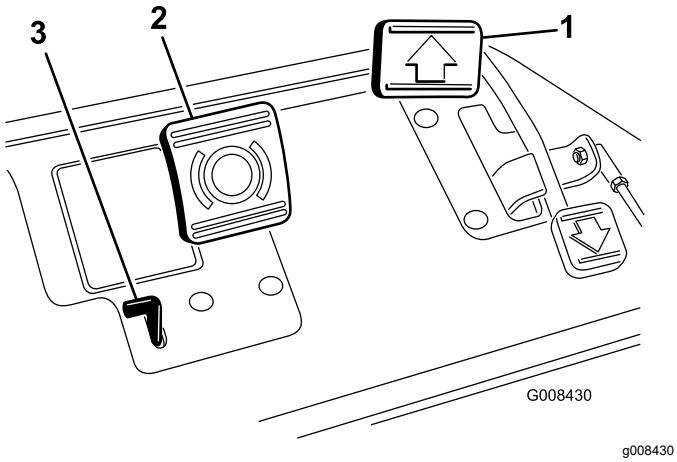

Obrázok 15

1. Pedál trakčného pohonu
2. Brzdový pedál
3. Zarážka parkovacej brzdy

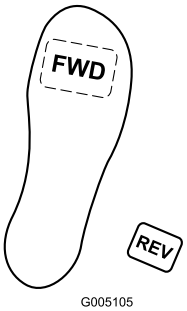

Obrázok 16

Brzdový pedál

Stlačením brzdového pedála (Obrázok 15) zastavíte stroj aktiváciou brzd predných kolies.

Zarážka parkovacej brzdy

Ak chcete nastaviť parkovaciu brzdu, stlačte brzdový pedál a potom stlačením zarážky parkovacej brzdy (Obrázok 15) aktivujte brzdy. Stlačením brzdového pedála deaktivujete zarážku. Pred opustením stroja zatiahnite parkovaciu brzdu.

Ovládanie škrtiacej klapky

Ovládanie škrtiacej klapky (Obrázok 17) umožňuje ovládať otáčky motora. Posunutím ovládania škrtiacej klapky do polohy RÝCHLO sa otáčky motora zvyšujú a posunutím ovládania škrtiacej klapky do polohy POMALY sa znižujú. Pojazdová rýchlosť je takáto:

- Rýchlosť 3,2 až 8 km/h pri kosení dopredu
- Maximálna prepravná rýchlosť 14,1 km/h
- Rýchlosť 4,0 km/h pri cúvaní

Poznámka: Pomocou ovládania škrtiacej klapky nemôžete vypnúť motor.

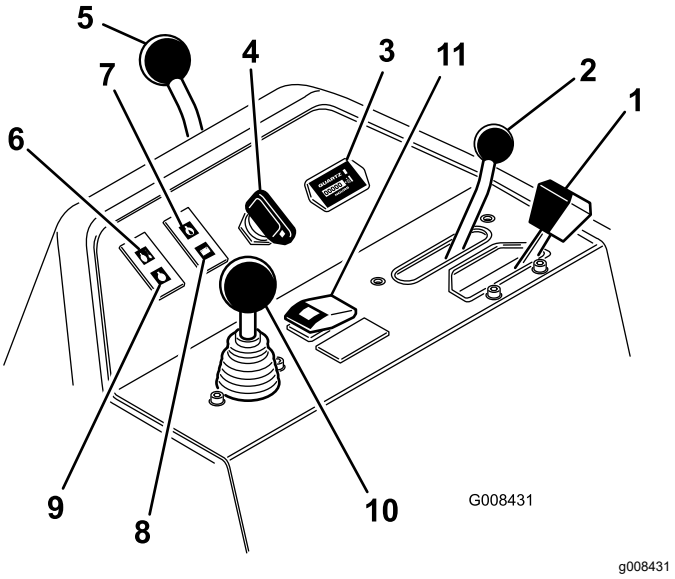

Obrázok 17

1. Ovládanie škrtiacej klapky
2. Páčka na ovládanie funkcií
3. Hodinové počítadlo
4. Spínač zapaľovania
5. Poistná páka ramena volantu
6. Indikátor teploty vody
7. Indikátor tlaku motorového oleja
8. Indikátor výstrahy spojenej s batériou
9. Indikátor žeraviacej sviečky
10. Páčka zdvihnutia/spustenia pri kosení
11. Tlačidlo potlačenia vysokej teploty

Páčka na ovládanie funkcií

Páčka na ovládanie funkcií (Obrázok 17) ponúka 2 trakčné polohy plus polohu NEUTRÁL. Keď je stroj

v pohybe, môžete prepnúť z polohy kosenia do polohy prepravy alebo z polohy prepravy do polohy kosenia (nie do polohy Neutrál). Nedôjde k žiadnemu poškodeniu.

- ZADNÁ poloha – neutrálna poloha, používa sa pri ostrení kotúčov
- STREDNÁ poloha – používa sa pri kosení trávy
- PREDNÁ poloha – používa sa pri prechádzaní so strojom medzi jednotlivými pracoviskami

Hodinové počítadlo

Hodinové počítadlo (Obrázok 17) signalizuje celkový počet hodín prevádzky stroja. Spustí sa, vždy keď otočíte kľúčový spínač do polohy ZAP.

Spínač zapaľovania

Motor naštartujete vložením kľúča do spínača (Obrázok 17) a otočením v smere hodinových ručičiek do polohy ŠTART. Len čo sa motor naštartuje, kľúč uvoľnite. Kľúč sa presunie do polohy ZAP. Otočením kľúča proti smeru hodinových ručičiek do polohy STOP vypnete motor.

Poistná páka ramena volantu

Otočením páky (Obrázok 17) dozadu uvoľnite nastavenie, zdvihnite alebo spustite rameno volantu do pohodlnej polohy a potom páku otočte dopredu, čím nastavenie zaistíte.

Indikátor teploty vody

Keď je teplota chladiacej kvapaliny motora príliš vysoká, indikátor (Obrázok 17) svieti a motor sa automaticky vypne.

Indikátor tlaku motorového oleja

Indikátor (Obrázok 17) svieti, ak tlak motorového oleja klesne pod bezpečnú hladinu.

Indikátor výstrahy spojenej s batériou

Indikátor (Obrázok 17) svieti, ak je batéria takmer vybitá.

Indikátor žeraviacej sviečky

Indikátor žeraviacej sviečky (Obrázok 17) svieti, keď sú žeraviace sviečky aktivované.

Poznámka: Indikátor žeraviacej sviečky môže krátko svietiť po naštartovaní motora. Tento stav je normálny.

Páčka zdvihnutia/spustenia pri kosení

Posunutím páčky (Obrázok 17) dopredu počas kosenia sa spustia rezacie jednotky a aktivujú sa kotúče. Potiahnutím páčky dozadu sa kotúče zastavia a rezacie jednotky sa zdvihnú. Ak chcete kotúče zastaviť bez zdvihnutia rezacích jednotiek, nakrátko potiahnite páčku dozadu a uvoľnite ju. Kotúče spustíte posunutím páčky dopredu.

Tlačidlo potlačenia vysokej teploty

Ak sa motor vypne z dôvodu prehriatia, stlačte tlačidlo potlačenia (Obrázok 17) a podržte ho, kým nebudete môcť so strojom prejsť na bezpečné miesto a nechať ho vychladnúť.

Poznámka: Pri používaní musíte tlačidlo potlačenia držať neustále, aby fungovalo. Nepoužívajte ho dlhší čas.

Páčka ostrenia

Páčku ostrenia (Obrázok 18) používajte s páčkou zdvihnutia/spustenia pri kosení a ovládacím prvkom otáčok kotúčov, a to na ostrenie kotúčov.

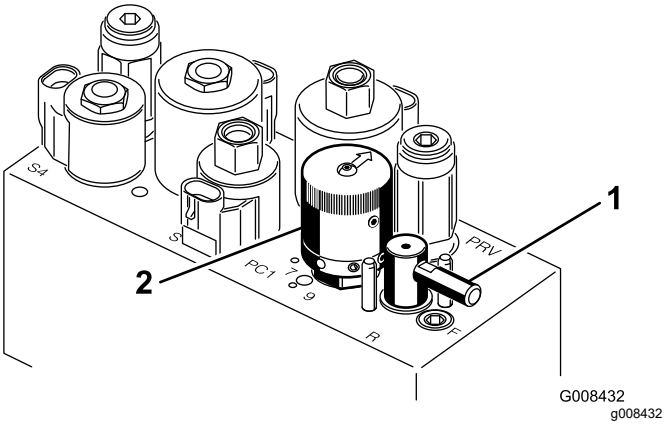

Obrázok 18

1. Páčka ostrenia
2. Ovládanie otáčok kotúčov

Ovládanie otáčok kotúčov

Pomocou ovládania otáčok kotúčov (Obrázok 18) nastavte otáčky kotúčov.

Páčka nastavenia sedadla

Páčka nastavenia sedadla na ľavej strane sedadla (Obrázok 19) umožňuje posun sedadla o 18 cm dopredu a dozadu.

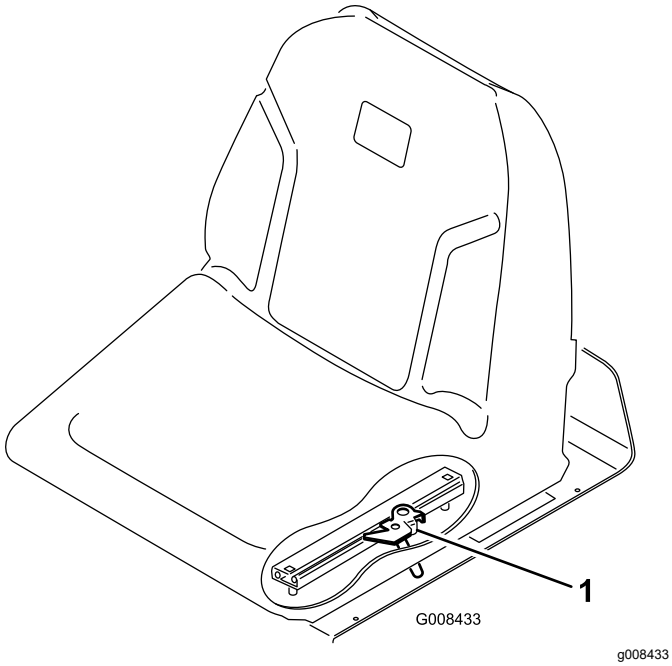

Obrázok 19

1. Páčka nastavenia sedadla

Ventil odpojenia prívodu paliva

Zatvorte ventil odpojenia prívodu paliva (Obrázok 20) pod palivovou nádržou, keď stroj skladujete alebo ho prepravujete na kamióne alebo prívese.

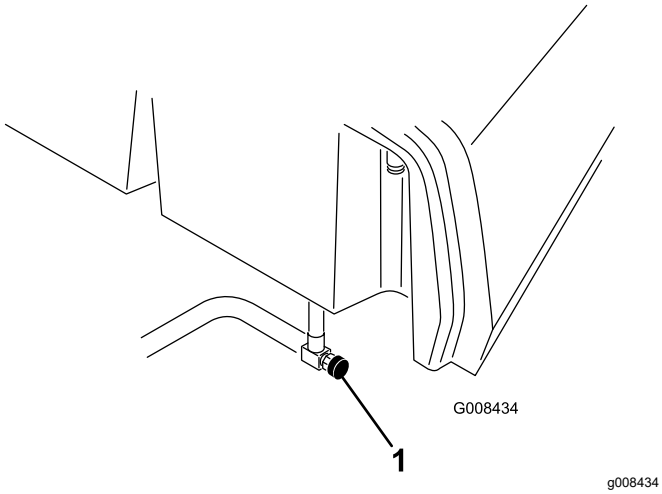

Obrázok 20

1. Ventil odpojenia prívodu paliva (pod palivovou nádržou)

Technické údaje

Poznámka: Špecifikácie a dizajn sa môžu zmeniť bez predchádzajúceho upozornenia.

Šírka kosenia	150 cm
Dezén kolies	128 cm
Rázvor kolies	123 cm
Celková dĺžka (so zbernými košmi)	238 cm
Celková šírka	173 cm
Celková výška	197 cm
Nastavenia otáčok motora	Vysoké voľnobežné otáčky: 2 710 ±50 ot./min. Nízke voľnobežné otáčky: 1 500 ±50 ot./min.
Čistá hmotnosť s 11-čepeľovými kotúčmi	680 kg

Nadstavce/príslušenstvo

K dispozícii je celý rad schválených nadstavcov a príslušenstva značky Toro na použitie so strojom pre posilnenie a rozšírenie jeho možností. Ak chcete získať zoznam všetkých schválených nadstavcov a príslušenstva, obráťte sa na autorizovaného distribútora spoločnosti Toro alebo navštívte lokalitu www.Toro.com.

Ak chcete zaručiť optimálny výkon a zachovať platnosť bezpečnostnej certifikácie stroja, používajte len originálne náhradné diely a príslušenstvo značky Toro. Náhradné diely a príslušenstvo od iných výrobcov by mohlo byť nebezpečné a pri jeho použití by mohla skončiť platnosť záruky na produkt.

Obsluha

Poznámka: Ľavá a pravá strana stroja sa určuje podľa bežnej prevádzkovej polohy.

Pred prevádzkou

Bezpečnosť pred prevádzkou

Všeobecné bezpečnostné pokyny

- Nikdy nedovoľte, aby stroj obsluhovali alebo servis vykonávali deti alebo nevyškolené osoby. Miestne predpisy môžu obmedzovať vek obsluhy. Majiteľ zodpovedá za školenie všetkých operátorov a mechanikov.
- Oboznámte sa s bezpečnou prevádzkou zariadenia, ovládacími prvkami operátora a bezpečnostnými označeniami.
- Skôr než odídete z polohy operátora, zatiahnite parkovaciu brzdu, vypnite stroj, vyberte kľúč a počkajte, kým sa všetky časti neprestanú pohybovať. Pred úpravou, servisom, čistením alebo skladovaním nechajte stroj vychladnúť.
- Naučte sa, ako sa stroj rýchlo zastavuje a ako sa rýchlo vypína.
- Skontrolujte, či sú pripojené a správne fungujú ovládacie prvky vyžadujúce prítomnosť operátora, bezpečnostné spínače a bezpečnostné ochranné zariadenia. Ak nefungujú správne, stroj nepoužívajte.
- Pred kosením vždy skontrolujte stroj a uistite sa, že sú rezacie jednotky v dobrom prevádzkovom stave.
- Skontrolujte oblasť, v ktorej budete používať stroj, a odstráňte všetky predmety, ktoré by mohli odlietavať od stroja.

Bezpečnosť pri manipulácii s palivom

- Pri manipulácii s palivom postupujte extrémne opatrne. Palivo je horľavé a jeho výpary sú výbušné.
- Zahaste všetky cigarety, cigary, fajky a iné zdroje zapaľovania.
- Používajte len schválenú nádobu na palivo.
- Kým je motor spustený alebo horúci, neskladajte palivový uzáver ani nedopĺňajte palivo do palivovej nádrže.
- Palivo nedopĺňajte ani nevypúšťajte v uzavretom priestore.
- Stroj ani nádobu na palivo neskladujte na miestach s otvoreným plameňom, iskrami alebo kontrolkami, napríklad na ohrievači vody alebo inom spotrebiči.
- Ak palivo rozlejete, nepokúšajte sa štartovať motor. Vyhýbajte sa akýmkoľvek zdrojom zapaľovania, kým sa nevyvetrajú palivové výpary.

Plnenie palivovej nádrže

- **Objem palivovej nádrže:** 22,7 l
- **Odporúčané palivo:**
  - Najlepšie výsledky dosiahnete pri používaní len čistej a čerstvej motorovej nafty alebo bionafty s nízkym (< 500 miliónti) alebo veľmi nízkym (< 15 miliónti) obsahom síry. Minimálna menovitá hodnota cetánu by mala byť 40. Palivo kupujte v objeme, ktorý môžete spotrebovať do 180 dní, aby ste zaručili čerstvosť paliva.
  - Používajte letný diesel (č. 2-D) určený do teploty vyššej ako –7 °C a zimný diesel (č. 1-D alebo zmes č. 1-D/2-D) určený do nižšej ako uvedenej teploty. Používanie zimného paliva pri nižšej teplote zabezpečuje nižší bod vzplanutia a parametre studeného prúdenia, ktoré zjednodušujú štartovanie a znižujú upchávanie palivového filtra.

    Poznámka: Používanie letného paliva určeného do teploty vyššej ako –7 °C predlžuje životnosť palivového čerpadla a zvyšuje výkon v porovnaní so zimným palivom.
  - Tento stroj môže využívať aj zmes bionafty až do hodnoty B20 (20 % bionafta, 80 % petrodiesel). V petrodieselovej zložke musí byť nízka alebo extra nízka hodnota síry. Dodržiavajte nasledujúce bezpečnostné opatrenia:
    - ◊ Biodieselová zložka paliva musí spĺňať požiadavky normy ASTM D6751 alebo EN 14214.
    - ◊ Zloženie zmesi paliva musí spĺňať požiadavky normy ASTM D975 alebo EN590.
    - ◊ Biodieselové zmesi môžu poškodiť natreté povrchy.
    - ◊ V chladnom počasí používajte zmesi B5 (obsah biodiesela 5 %) alebo s menším obsahom.
    - ◊ Sledujte tesnenia a hadice, ktoré sa dostávajú do kontaktu s palivom, pretože ich kvalita sa môže časom zhoršiť.
    - ◊ Po konvertovaní na biodieselové zmesi môže určitý čas dochádzať k upchávaniu palivového filtra.

◊ Ak chcete získať ďalšie informácie o biodieseli, obráťte sa na svojho distribútora.

1. Vyčistite priestor okolo uzáveru palivovej nádrže a zložte ho (Obrázok 21).

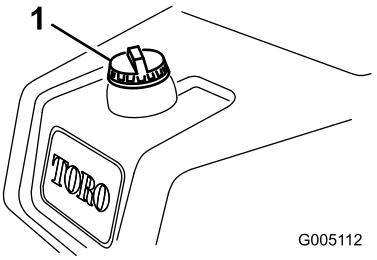

g005112

Obrázok 21

1. Uzáver palivovej nádrže

2. Nádrž naplňte po hladinu 6 až 13 mm pod spodnou časťou plniaceho otvoru.

   Dôležité: **Neprepĺňajte.**

3. Nasaďte uzáver.
4. Utrite všetko rozliate palivo.

Vykonávanie dennej údržby

Servisný interval: Pri každom použití alebo denne

Každý deň pred naštartovaním stroja vykonajte nasledujúce postupy:

- Skontrolujte hladinu motorového oleja. Pozrite si časť Kontrola motorového oleja (strana 32).
- Vypustite vodu z palivového filtra. Pozrite si časť Vypúšťanie vody z palivového filtra (strana 34).
- Skontrolujte chladiaci systém. Pozrite si časť Údržba chladiaceho systému (strana 40).
- Skontrolujte tlak v pneumatikách. Pozrite si časť Kontrola tlaku v pneumatikách (strana 38).
- Skontrolujte hladinu hydraulickej kvapaliny. Pozrite si časť Kontrola hladiny hydraulickej kvapaliny (strana 44).
- Skontrolujte kontakt kotúča a noža plošiny. Pozrite si časť Kontrola kontaktu kotúča a noža plošiny (strana 46).

Počas prevádzky

Bezpečnosť počas prevádzky

Všeobecné bezpečnostné pokyny

- Majiteľ alebo operátor môže predchádzať nehodám, ktoré môžu spôsobiť zranenie alebo poškodenie majetku, a je zodpovedný za takéto nehody.
- Noste vhodný odev vrátane ochranných okuliarov, dlhých nohavíc, pevnej protišmykovej obuvi a ochrany sluchu. Dlhé vlasy si zviažte dozadu a nenoste voľný odev ani voľné šperky.
- Nepracujte so strojom, ak ste chorí, unavení alebo pod vplyvom alkoholu alebo drog.
- Práca so strojom si vyžaduje maximálnu pozornosť. Nerozptyľujte sa žiadnym spôsobom, v opačnom prípade môže dôjsť k zraneniu alebo poškodeniu majetku.
- Pred naštartovaním motora sa uistite, že sú všetky pohony v neutrálnej polohe, že je aktivovaná parkovacia brzda a že ste v prevádzkovej polohe.
- Na stroji neprevážajte žiadne osoby.
- Zabráňte okolostojacim a deťom zdržiavať sa v pracovnej oblasti. Ak sa musia v pracovnej oblasti nachádzať spolupracovníci, buďte opatrní a zaručte, že sú na stroji namontované zberné koše na trávu.
- Stroj prevádzkujte len pri dobrej viditeľnosti, aby ste sa vyhli dieram alebo skrytým nebezpečenstvám.
- Vyhýbajte sa koseniu mokrej trávy. Znížená trakcia by mohla spôsobiť pošmyknutie stroja.
- Udržujte ruky a nohy v bezpečnej vzdialenosti od rezacích jednotiek.
- Pred cúvaním sa pozrite dozadu a dole, aby ste sa uistili, že máte voľnú cestu.
- Pri prechode do neprehľadných oblastí, kríkov, stromov alebo iných objektov, ktoré by mohli obmedziť viditeľnosť, buďte opatrní.
- Keď nekosíte, zastavte rezacie jednotky.
- Pri zatáčaní so strojom do zákrut, na križovatkách a chodníkoch spomaľte a buďte veľmi opatrní. Vždy získajte povolenie na cestu.
- Motor prevádzkujte len v dobre vetraných oblastiach. Výfukové plyny obsahujú oxid uhoľnatý, ktorý je po vdýchnutí smrteľný.
- Naštartovaný stroj nenechávajte bez dozoru.
- Pred opustením pozície operátora vykonajte nasledujúce opatrenia:
  - Stroj zaparkujte na rovnom povrchu.
  - Spustite rezacie jednotky na zem a uistite sa, že sú deaktivované.
  - Zatiahnite parkovaciu brzdu.
  - Vypnite motor a vyberte kľúč.
  - Počkajte, kým sa nezastavia všetky pohyblivé časti.
- Stroj prevádzkujte len pri dobrej viditeľnosti a za vhodných poveternostných podmienok. Nepracujte so strojom, ak hrozia blesky.

Bezpečnosť so systémom na ochranu pred prevrátením (ROPS)

- Nedemontujte zo stroja komponenty systému ROPS.
- Uistite sa, že je zapnutý bezpečnostný pás a že ho môžete v prípade núdze rýchlo uvoľniť.
- Vždy používajte bezpečnostný pás.
- Dôkladne skontrolujte prekážky nad hlavou a nedotýkajte sa ich.
- Systém ROPS uchovávajte v bezpečnom prevádzkovom stave. Pravidelne ho dôkladne kontrolujte, či nie je poškodený a či sú utiahnuté všetky montážne úchytky.
- Vymeňte všetky poškodené komponenty systému ROPS. Neopravujte ani neupravujte ich.

Bezpečnosť na svahu

- Svahy sú hlavným faktorom pri nehodách súvisiacich so stratou ovládania a pri prevrátení, ktoré môžu mať za následok vážne alebo smrteľné zranenie. Nesiete zodpovednosť za bezpečnú prevádzku na svahu. Pri ovládaní stroja na svahu sa musí postupovať mimoriadne opatrne.
- Vyhodnoťte stav konkrétnej lokality, určite, či je svah bezpečný na prevádzku stroja, a zároveň lokalitu preskúmajte. Pri vykonávaní prieskumu sa vždy riaďte zdravým rozumom a dobrým úsudkom.
- Pozrite si pokyny týkajúce sa práce so strojom na svahu uvedené nižšie. Pred prevádzkou stroja si preverte stav lokality a určite, či môžete stroj prevádzkovať v podmienkach, ktoré sú v daný deň a na danej lokalite. Zmeny terénu môžu spôsobiť zmenu prevádzky stroja na svahu.
- Vyhýbajte sa štartovaniu, zastavovaniu alebo otáčaniu stroja na svahoch. Nevykonávajte náhle zmeny rýchlosti alebo smeru. Zatáčajte pomaly a postupne.
- Stroj neprevádzkujte za podmienok, pri ktorých je ohrozená trakcia, riadenie alebo stabilita.
- Odstráňte alebo označte prekážky, napríklad priekopy, diery, vyjazdené koľaje, nerovnosti, skaly alebo iné skryté nebezpečenstvá. Vo vysokej tráve môžu byť skryté prekážky. Stroj sa môže na nerovnom teréne prevrátiť.
- Majte na pamäti, že pri prevádzke stroja na mokrej tráve, svahoch alebo dole kopcom môže stroj stratiť trakciu. Strata trakcie pohonu kolies môže spôsobiť pošmyknutie a nemožnosť brzdiť a riadiť stroj.
- Pri prevádzke stroja v blízkosti spádov, priekop, násypov, vodných prekážok alebo iných nebezpečenstiev musíte postupovať extrémne opatrne. Stroj sa môže náhle prevrátiť, keď koleso prejde cez okraj alebo sa okraj zosype. Zachovávajte bezpečnú vzdialenosť medzi strojom a každým nebezpečným miestom.
- Nebezpečenstvá identifikujte pod svahom. Ak hrozia nejaké nebezpečenstvá, svah koste pomocou ručne vedeného stroja.
- Ak je to možné, pri prevádzke stroja na svahoch nechajte rezacie jednotky spustené na zemi. Po zdvihnutí rezacích jednotiek pri prevádzke na svahoch môže byť stroj nestabilný.
- Pri používaní systémov na zber trávy alebo iných nadstavcov postupujte extrémne opatrne. Môžu zmeniť stabilitu stroja a spôsobiť stratu kontroly.

Zábeh stroja

Informácie o výmene oleja a postupoch údržby odporúčaných počas zábehu nájdete v príručke k motoru dodanej so strojom.

Zábeh vyžaduje len 8 hodín prevádzky.

Keďže prvé hodiny prevádzky sú kritické pre budúcu spoľahlivosť stroja, dôsledne monitorujte jeho funkcie a výkon, aby ste si všimli aj drobné nedostatky a napravili ich, aby neviedli k závažným problémom. Stroj počas zábehu pravidelne kontrolujte, či z neho neuniká olej, nie sú uvoľnené príchytky alebo či nedošlo k inej poruche.

Naštartovanie motora

Dôležité: **Nepoužívajte éter ani iné typy štartovacej kvapaliny.**

Poznámka: Palivový systém možno bude potrebné odvzdušniť pred naštartovaním motora, ak došlo k niektorej z nasledujúcich situácií:

- Prvé naštartovanie nového motora.
- Motor prestal pracovať pre nedostatok paliva.
- Vykonala sa údržba komponentov palivového systému.

Pozrite si *používateľskú príručku* k motoru.

1. Sadnite si na sedadlo, zamknite parkovaciu brzdu, deaktivujte páčku zdvihnutia/spustenia pri kosení a posuňte páčku na ovládanie funkcií do polohy NEUTRÁL.
2. Uvoľnite nohu z pedála trakčného pohonu a uistite sa, že je pedál v polohe NEUTRÁL.
3. Posuňte páku škrtiacej klapky do polohy POMALY.
4. Vložte kľúč do spínača a otočte ho do polohy ZAP. Podržte ho v polohe ZAP., kým nezhasne indikátor žeraviacej sviečky (približne 6 sekúnd).
5. Otočte kľúč zapaľovania do polohy ŠTART.

Dôležité: **Ak chcete predísť prehriatiu motora štartéra, nepoužívajte ho dlhšie ako 10 sekúnd. Po 10 sekundách nepretržitej prevádzky počkajte 60 sekúnd a až potom znova aktivujte motor štartéra.**

6. Kľúč uvoľnite, len čo motor naštartuje, a nechajte ho vrátiť sa do polohy ZAP.
7. Pred prevádzkou nechajte motor na niekoľko minút zahriať.

Dôležité: **Pri štartovaní motora prvýkrát alebo po oprave motora prevádzkujte stroj dopredu a dozadu 1 až 2 minúty. Otáčaním volantom doľava a doprava skontrolujte reakciu riadenia. Vypnite motor a čakajte, kým sa nezastavia všetky pohyblivé časti. Pozrite si časť Vypnutie motora (strana 23). Skontrolujte úniky oleja, uvoľnené diely a akékoľvek iné viditeľné poruchy.**

Kontrola stroja po naštartovaní motora

1. Posuňte páku škrtiacej klapky do polohy RÝCHLO.
2. Páčku zdvihnutia/spustenia pri kosení dočasne posuňte dopredu.

   Rezacie jednotky by sa mali spustiť a všetky kotúče by sa mali otáčať.

   Poznámka: Páčka funkcie by mala byť v strednej polohe (kosenie), aby boli kotúče aktivované po spustení rezacích jednotiek.
3. Páčku zdvihnutia/spustenia pri kosení posuňte dozadu.

   Rezacie kotúče by sa mali prestať otáčať a rezacie jednotky by sa mali zdvihnúť úplne do prepravnej polohy.
4. Zatiahnite parkovaciu brzdu, aby sa stroj nepohyboval, a používajte pedál trakčného pohonu v polohách dopredu a dozadu.
5. Vo vyššie uvedenom postupe pokračujte 1 až 2 minúty. Páčku na ovládanie funkcií posuňte do polohy NEUTRÁL, zamknite parkovaciu brzdu a vypnite motor.
6. Skontrolujte úniky kvapaliny, a ak nejaké objavíte, utiahnite hydraulické armatúry.

   Poznámka: Keď je stroj nový a ložiská a kotúče sú utiahnuté, pri tejto kontrole je potrebné používať páku škrtiacej klapky v polohe RÝCHLO. Rýchle nastavenie škrtiacej klapky sa nemusí vyžadovať po období zabehnutia stroja.

   Poznámka: Ak stále dochádza k únikom kvapaliny, so žiadosťou o pomoc a prípadne o náhradné diely sa obráťte na autorizovaného distribútora spoločnosti Toro.

   Dôležité: **Stopa kvapaliny na tesneniach motora alebo kolies je normálna. Tesnenia vyžadujú malé množstvo maziva, aby fungovali správne.**

Vypnutie motora

1. Posuňte páku škrtiacej klapky do polohy POMALY, potiahnite páčku zdvihnutia/spustenia pri kosení dozadu a páčku na ovládanie funkcií posuňte do polohy NEUTRÁL.
2. Otočením kľúča zapaľovania do polohy VYP. vypnete motor. Vyberte kľúč zo spínača, aby ste predišli náhodnému naštartovaniu.
3. Pred uskladnením stroja zatvorte ventil odpojenia prívodu paliva.

Kntrola bezpečnostného ochranného systému

Servisný interval: Pri každom použití alebo denne

⚠ VÝSTRAHA

Ak sú bezpečnostné ochranné spínače odpojené alebo poškodené, stroj by sa mohol neočakávane naštartovať a spôsobiť zranenie osôb.

- **Nemanipulujte s ochrannými spínačmi.**
- **Denne kontrolujte prevádzku ochranných spínačov a pred prevádzkou stroja vymeňte všetky poškodené spínače.**

Účel bezpečnostného ochranného systému je zabrániť prevádzke stroja, keď hrozí reálne riziko zranenia osôb alebo poškodenia stroja.

Bezpečnostný ochranný systém bráni štartovaniu motora, kým nie sú splnené tieto podmienky:

- Pedál trakčného pohonu je v polohe NEUTRÁL.
- Páčka na ovládanie funkcií je v polohe NEUTRÁL.

Bezpečnostný ochranný systém bráni pohybu stroja, kým nie sú splnené tieto podmienky:

- Parkovacia brzda je uvoľnená.
- Sedíte na sedadle operátora.
- Páčka na ovládanie funkcií je v polohe KOSENIE alebo PREPRAVA.

Bezpečnostný ochranný systém zabraňuje používaniu kotúčov, kým nie je páčka na ovládanie funkcií v polohe KOSENIE.

Kontrola pedála trakčného pohonu

Nasledujúce kontroly systému vykonávajte denne, aby sa zaručila správna prevádzka ochranného systému:

1. Sadnite si na sedadlo, posuňte pedál trakčného pohonu do polohy NEUTRÁL, posuňte páčku na ovládanie funkcií do polohy NEUTRÁL a zatiahnite parkovaciu brzdu.
2. Skúste pedál trakčného pohonu posunúť dopredu alebo dozadu.

   Pedál by sa nemal hýbať, čo signalizuje, že ochranný systém funguje správne. Ak nefunguje správne, opravte problém.

Kontrola ovládania funkcií

1. Sadnite si na sedadlo, posuňte pedál trakčného pohonu do polohy NEUTRÁL, posuňte páčku na ovládanie funkcií do polohy NEUTRÁL a zatiahnite parkovaciu brzdu.
2. Páčku na ovládanie funkcií posuňte do polohy KOSENIE alebo PREPRAVA a skúste naštartovať motor.

   Motor by sa nemal pretočiť ani naštartovať, čo signalizuje, že ochranný systém funguje správne. Ak nefunguje správne, opravte problém.
3. Sadnite si na sedadlo, posuňte pedál trakčného pohonu do polohy NEUTRÁL, posuňte páčku na ovládanie funkcií do polohy NEUTRÁL a zatiahnite parkovaciu brzdu.
4. Naštartujte motor a páčku na ovládanie funkcií posuňte do polohy KOSENIE alebo PREPRAVA.

   Motor by sa mal vypnúť, čo signalizuje, že ochranný systém funguje správne.

   Ak nefunguje správne, opravte problém.

Kontrola spínača prítomnosti operátora

1. Sadnite si na sedadlo, posuňte pedál trakčného pohonu do polohy NEUTRÁL, posuňte páčku na ovládanie funkcií do polohy NEUTRÁL a zatiahnite parkovaciu brzdu.
2. Naštartujte motor.
3. Uvoľnite parkovaciu brzdu, posuňte páčku na ovládanie funkcií do polohy KOSENIE a zdvihnite sa zo sedadla.

   Motor by sa mal vypnúť, čo signalizuje, že ochranný systém funguje správne. Ak nefunguje správne, opravte problém.

Kontrola páčky zdvihnutia/spustenia pri kosení

1. Sadnite si na sedadlo, posuňte pedál trakčného pohonu do polohy NEUTRÁL, posuňte páčku na ovládanie funkcií do polohy NEUTRÁL a zatiahnite parkovaciu brzdu.
2. Naštartujte motor.
3. Posuňte páčku zdvihnutia/spustenia pri kosení dopredu a spustite rezacie jednotky. Rezacie jednotky by sa mali spustiť, no nemali by sa začať otáčať.

   Ak sa začnú otáčať, ochranný systém nefunguje správne. Tento problém opravte ešte pred prevádzkou stroja.

Jazda so strojom bez kosenia

- Uistite sa, že sú rezacie jednotky úplne zdvihnuté.
- Posuňte páčku na ovládanie funkcií do polohy PREPRAVA.
- Pomocou brzd spomaľte stroj pri jazde dole strmými svahmi, aby ste predišli strate kontroly.
- Do náročných oblastí vždy jazdite nižšou rýchlosťou a opatrne zdolávajte nerovnosti terénu.
- Oboznámte sa so šírkou stroja. Nepokúšajte sa prechádzať medzi objektmi, ktoré sú blízko pri sebe, aby ste predišli nákladnému poškodeniu a prestoju.

Kosenie greenu

Dôležité: **Ak sa počas kosenia greenu rozoznie alarm detektora úniku (ak je súčasťou výbavy vášho modelu) alebo si všimnete únik oleja, okamžite zdvihnite rezacie jednotky, priamou trasou odíďte z greenu a zastavte stroj v priestore mimo greenu. Určte príčinu úniku a vyriešte problém.**

Pred kosením greenov nájdite voľný priestor a vyskúšajte si na ňom základné funkcie stroja (napríklad štartovanie a zastavenie stroja, zdvihnutie a spustenie rezacích jednotiek a zatáčanie).

Skontrolujte, či sa na greene nenachádzajú nečistoty, vyberte vlajku z držiaka a určte najvhodnejší smer kosenia. Smer kosenia určte na základe predchádzajúceho smeru kosenia. Koste vždy v opačnom vzore ako pri predchádzajúcom kosení, aby neboli steblá trávy poľahnuté a nebolo ich ťažké zachytiť medzi čepeľami kotúčov a nožom plošiny.

Kosenie greenu

1. Ku greenu sa približujte s páčkou na ovládanie funkcií v polohe KOSENIE a škrtiacou klapkou nastavenou na plné otáčky.
2. Začnite na jednom okraji greenu, aby ste využili postup kosenia v slučkách.

   Poznámka: Spevňovanie sa tak znižuje na minimum a na greenoch vznikajú úhľadné a pekné vzory.
3. Potlačte páčku zdvíhania/spúšťania pri kosení dopredu, keď predné okraje zberných košov na trávu prechádzajú cez vonkajší okraj greenu.

   Poznámka: Rezacie jednotky sa tak spustia na trávnik a spustia sa kotúče.

   Dôležité: **Keď sa predné rezacie jednotky mierne zdvihnú alebo spustia, stredná rezacia jednotka ich kopíruje. Mali by ste si preto nacvičiť správne načasovanie na minimalizovanie čistiaceho kosenia.**

   Poznámka: Oneskorené zdvíhanie a spúšťanie strednej rezacej jednotky závisí od teploty hydraulickej kvapaliny. V prípade studenej hydraulickej kvapaliny je oneskorenie väčšie. Keď sa teplota kvapaliny zvyšuje, oneskorenie sa skracuje.
4. Keď sa vraciate, čiastočne prechádzajte aj po predtým kosenom páse.

   Poznámka: Ak chcete pomoc pri vytváraní rovných čiar na greene a ak chcete stroj udržiavať v rovnomernej vzdialenosti od okraja predchádzajúceho riadka, pred strojom na okraji nepokosenej časti greenu si predstavujte pomyselnú čiaru dlhú približne 1,8 až 3 metre (Obrázok 23). Do pomyselnej čiary zahrňte vonkajší okraj volantu, t. j. okraj volantu musí byť zarovnaný s bodom, ktorý máte vždy v rovnakej vzdialenosti od prednej časti stroja.
5. Keď predné okraje zberných košov presiahnu okraj greenu, potiahnite páčku na zdvíhanie/spúšťanie pri kosení dozadu a držte ju, kým sa nezdvihnú všetky rezacie jednotky. Zastavia sa kotúče a zdvihnú sa rezacie jednotky.

   Dôležité: **Tento krok načasujte správne, aby ste nezasiahli okraj, no zároveň pokoste čo najväčšiu plochu greenu, aby sa minimalizoval objem trávy ponechaný na skosenie okolo vonkajšieho okraja.**
6. Ak chcete skrátiť prevádzkový čas a zjednodušiť zarovnanie ďalšieho riadka, stroj dočasne otočte opačným smerom a potom ho otočte smerom k nepokosenej časti. Tento pohyb vytvorí otočku v tvare slzy (Obrázok 22), čím sa stroj rýchlo dostane na začiatok nového riadka.

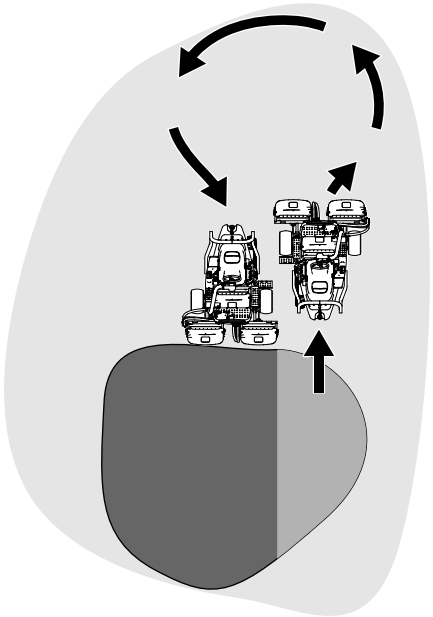

Obrázok 22

Poznámka: Pokúste sa robiť čo najkratšie zatáčky s výnimkou kosenia v teplejšom počasí – širší oblúk minimalizuje poškodenie trávnika.

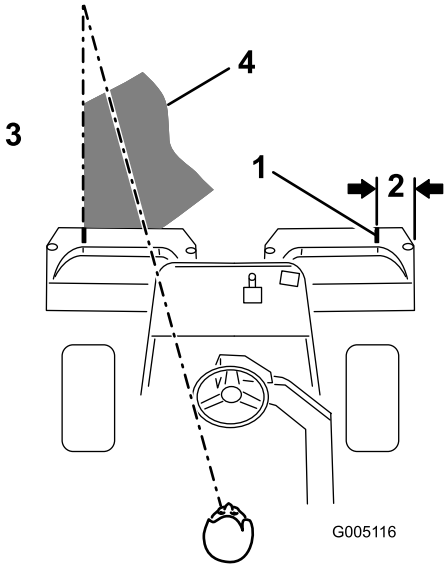

Obrázok 23

1. Zarovnávací pás
2. Približne 12,7 cm
3. Pokoste trávu vľavo.
4. Pred strojom zachovávajte vizuálny bod vo vzdialenosti 2 až 3 metre.

Poznámka: Volant sa po zatočení nevracia do pôvodnej polohy.

Dôležité: **Stroj nikdy nezastavujte na greene, keď sú aktivované rezacie jednotky, pretože**

sa môže poškodiť trávnik. Zastavenie stroja na mokrom greene môže zanechať stopy alebo odtlačky kolies.

Kosenie okraja a dokončenie kosenia

1. Green dokoste tak, že skosíte vonkajší okraj. Zmeňte smer kosenia použitý pri predchádzajúcom kosení.

   Poznámka: Pomocou páky škrtiacej klapky nastavte rýchlosť stroja pri kosení okrajov. Výsledok kosenia tak bude rovnaký ako na greene a eliminujú sa nezačistené okraje.

   Poznámka: Majte vždy na pamäti počasie a stav trávnika a uistite sa, že zmeníte smer kosenia použitý pri predchádzajúcom kosení.
2. Po dokosení vonkajších okrajov posuňte páčku zdvíhania/spúšťania pri kosení dozadu, čím sa zastavia kotúče, a potom odíďte so strojom z greenu. Keď sú všetky rezacie jednotky mimo greenu, zdvihnite ich.

   Poznámka: Tento krok minimalizuje trsy trávy, ktoré zostávajú na greene.
3. Vráťte vlajku na miesto.
4. Skôr než so strojom prejdete na ďalší green, úplne vyprázdnite zberné koše na trávu.

   Poznámka: Ťažká mokrá pokosená tráva nadmerne zaťažuje zberné koše a zvyšuje hmotnosť stroja, čím sa zvyšuje zaťaženie systémov stroja (napríklad motora, hydraulického systému a bŕzd).

Po prevádzke

Bezpečnosť po prevádzke

Všeobecné bezpečnostné pokyny

- Skôr než odídete z polohy operátora, zatiahnite parkovaciu brzdu, vypnite motor, vyberte kľúč a počkajte, kým sa všetky časti neprestanú pohybovať. Pred úpravou, servisom, čistením alebo skladovaním nechajte stroj vychladnúť.
- Z rezacích jednotiek a pohonov odstráňte trávu a nečistoty, aby ste predchádzali požiarom. Vyčistite rozliaty olej alebo palivo.
- Počas uskladnenia alebo prepravy stroja vypnite prívod paliva.
- Pri preprave alebo nepoužívaní stroja odpojte pohon nadstavca.
- Pred uskladnením v akomkoľvek uzavretom priestore nechajte stroj vychladnúť.
- Bezpečnostné pásy podľa potreby vyčistite a vykonajte ich údržbu.
- Stroj ani nádobu na palivo neskladujte na miestach s otvoreným plameňom, iskrami alebo kontrolkami, napríklad na ohrievači vody alebo iných spotrebičoch.

Bezpečnosť pri ťahaní

- Ťahajte len so strojom, ktorý má záves navrhnutý na ťahanie. Ťahané zariadenie pripájajte výlučne za čap.
- Dodržiavajte odporúčanie výrobcu týkajúce sa hmotnostných limitov ťahaného zariadenia a ťahania na svahoch. Na svahoch môže hmotnosť ťahaného zariadenia spôsobiť stratu trakcie a ovládania.
- Nikdy nedovoľte, aby sa v ťahanom zariadení alebo na ňom nachádzali deti alebo iné osoby.
- Pri ťahaní jazdite pomaly a zachovávajte dostatočnú vzdialenosť na zastavenie.

Kontrola a čistenie po kosení

Po kosení stroj dôkladne vypláchnite záhradnou hadicou bez dýzy, aby nadmerný tlak vody nekontaminoval a nepoškodil tesnenia a ložiská. **Neumývajte vodou teplý motor ani elektrické prípojky.**

Dôležité: **Na čistenie stroja nepoužívajte poloslanú ani upravenú vodu.**

Dôležité: **Stroj nečistite zariadením s vysokým tlakom vody. Zariadenie na čistenie vysokým tlakom môže poškodiť elektrický systém, uvoľniť dôležité štítky alebo vymyť potrebné mazivo na trecích bodoch. Vyhnite sa nadmernému používaniu vody v blízkosti ovládacieho panela, motora a batérie.**

Dôležité: **Neumývajte stroj, kým motor beží. Umývanie stroja so spusteným motorom môže spôsobiť vnútorné poškodenie motora.**

Pri čistení stroja postupujte takto:

- Skontrolujte, či na stroji nedochádza k únikom hydraulickej kvapaliny, či nie je poškodený alebo či nie sú opotrebované hydraulické a mechanické komponenty.
- Skontrolujte, či sú rezacie jednotky ostré.
- Namažte zostavu hriadeľa bŕzd olejom SAE 30 alebo mazivom v spreji, aby ste predišli korózii a aby stroj dosahoval uspokojivé výsledky pri ďalšom kosení.

Ťahanie stroja

V prípade núdze môžete stroj ťahať rýchlosťou do 0,4 km/h.

Dôležité: **Stroj neťahajte vyššou rýchlosťou ako 3 až 5 km/h, pretože sa môže poškodiť hnací systém. Ak musíte stroj presúvať vyššou rýchlosťou ako 0,4 km/h, prepravujte ho na kamióne alebo prívese.**

1. Nájdite obtokový ventil na čerpadle (Obrázok 24).

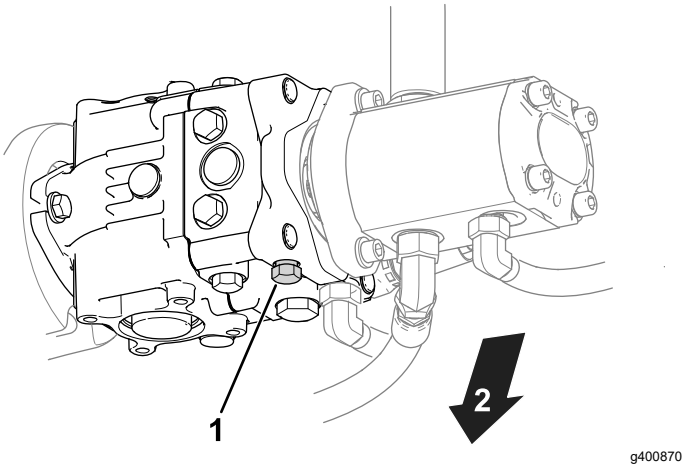

Obrázok 24

1. Obtokový ventil
2. Spodná časť stroja

2. Otvorte obtokový ventil otočením trikrát proti smeru hodinových ručičiek.
3. Pred naštartovaním motora utiahnite obtokový ventil momentom 12 N·m.

   Dôležité: **Motor neštartujte, kým je obtokový ventil otvorený.**

Ťahanie stroja

- Pri nakladaní a vykladaní stroja do vlečky alebo kamiónu buďte opatrní.
- Pri nakladaní stroja na príves alebo kamión používajte rampu s plnou šírkou.
- Stroj bezpečne pripevnite k prívesu popruhmi, reťazami, káblami alebo lanami. Predné aj zadné popruhy by mali smerovať nadol a smerom od stroja (Obrázok 25).

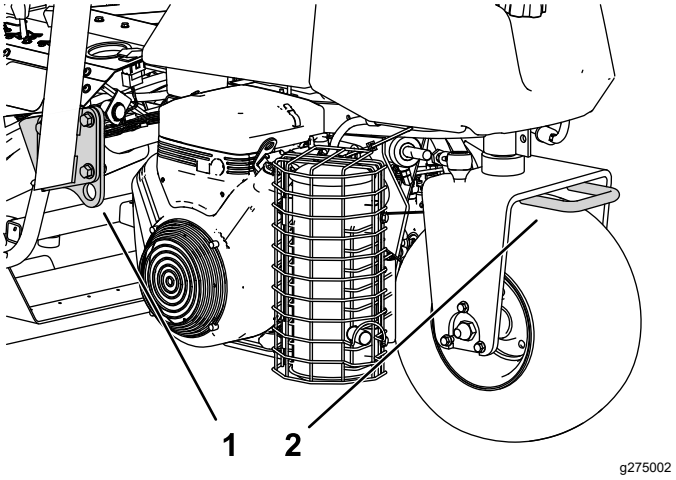

Obrázok 25

1. Slučka viazania (na každej strane)
2. Zadná slučka zviazania

Údržba

⚠ VÝSTRAHA

Nesprávna údržba stroja by mohla spôsobiť predčasnú poruchu systémov stroja, čo by mohlo viesť k zraneniu operátora alebo okolostojacich osôb.

Stroj udržiavajte správnym spôsobom a v dobrom prevádzkovom stave, ako je uvedené v týchto pokynoch.

Poznámka: Ľavá a pravá strana stroja sa určuje podľa bežnej prevádzkovej polohy.

Poznámka: Z lokality www.Toro.com si prevezmite bezplatnú kópiu schémy zapojenia elektrického alebo hydraulického systému a pomocou prepojenia zameraného na príručky na domácej stránke vyhľadajte svoj stroj.

Dôležité: **Ďalšie postupy údržby nájdete v používateľskej príručke k motoru.**

⚠ DÔLEŽITÉ UPOZORNENIE

Ak necháte kľúče v zapaľovaní, iná osoba môže náhodne naštartovať motor a vážne zraniť vás alebo iné osoby v okolí.

Pred vykonávaním akejkoľvek údržby vyberte kľúč zo zapaľovania.

Bezpečnosť pri údržbe

- Pred opustením pozície operátora vykonajte nasledujúce opatrenia:
  - Stroj zaparkujte na rovnom povrchu.
  - Deaktivujte rezacie jednotky.
  - Zatiahnite parkovaciu brzdu.
  - Vypnite motor a vyberte kľúč.
  - Počkajte, kým sa nezastavia všetky pohyblivé časti.
- Pred vykonaním údržby nechajte komponenty stroja vychladnúť.
- Ak je to možné, nevykonávajte údržbu pri spustenom motore. Nepribližujte sa k pohyblivým častiam.
- Pri každej práci pod strojom podoprite stroj montážnym stojanom.
- Opatrne uvoľnite tlak z komponentov s uloženou energiou.
- Všetky časti stroja uchovávajte v dobrom prevádzkovom stave a utiahnite všetok hardvér.
- Vymeňte všetky opotrebované alebo poškodené nálepky.
- Ak chcete zaručiť bezpečný a optimálny výkon stroja, používajte len originálne náhradné diely od spoločnosti Toro. Náhradné diely od iných výrobcov by mohli byť nebezpečné a pri ich použití by mohla skončiť platnosť záruky na produkt.

Odporúčaný harmonogram údržby

Servisný interval	Postup pri údržbe
Po prvej hodine	• Utiahnite matice kolies.
Po prvých 8 hodinách	• Skontrolujte napnutie remeňa alternátora.
Po prvých 10 hodinách	• Utiahnite matice kolies.
Po prvých 50 hodinách	• Vymeňte motorový olej a filter. • Skontrolujte otáčky motora (voľnobežné a plný plyn).
Pri každom použití alebo denne	• Kontrolujte, či nie sú bezpečnostné pásy opotrebované, roztrhnuté alebo inak poškodené. Ak niektorý diel nefunguje správne, bezpečnostné pásy vymeňte. • Skontrolujte bezpečnostný ochranný systém. • Skontrolujte bezpečnostný ochranný systém. • Po kosení stroj skontrolujte a vyčistite. • Skontrolujte motorový olej. • Vypustite vodu z palivového filtra. • Skontrolujte tlak v pneumatikách. • Vyčistite mriežku chladiča. Ak je prostredie extrémne prašné a znečistené, chladič čistite každú hodinu. • Skontrolujte hladinu chladiacej kvapaliny motora. • Skontrolujte hladinu hydraulickej kvapaliny. • Skontrolujte hydraulické potrubie a hadice. • Skontrolujte kontakt kotúča a noža plošiny.
Po každých 50 hodinách prevádzky	• Namažte stroj. (Mazivo nanášajte aj po každom umytí.) • Namažte ložiská a puzdrá. • Skontrolujte káblové prípojky batérie.
Po každých 100 hodinách prevádzky	• Vymeňte motorový olej a filter.
Po každých 200 hodinách prevádzky	• Vykonajte servis vzduchového filtra (v prípade prašných alebo znečistených prevádzkových podmienok vykonávajte servis častejšie). • Utiahnite matice kolies.
Po každých 500 hodinách prevádzky	• Vymeňte palivový filter.
Po každých 800 hodinách prevádzky	• Ak nepoužívate odporúčanú hydraulickú kvapalinu alebo ak ste nikdy do zásobníka nedolievali alternatívnu kvapalinu, vymeňte hydraulickú kvapalinu, filter a odvzdušňovací ventil nádrže. • Skontrolujte otáčky motora (voľnobežné a plný plyn). • Skontrolujte vôľu ventilu.
Po každých 1000 hodinách prevádzky	• Ak používate odporúčanú hydraulickú kvapalinu, vymeňte filter hydraulickej kvapaliny.
Po každých 2000 hodinách prevádzky	• Ak používate odporúčanú hydraulickú kvapalinu, vymeňte ju.
Každý rok	• Vykonajte kalibráciu bŕzd.
Každé 2 roky	• Skontrolujte palivové potrubie a prípojky. • Vypustite a vypláchnite chladiaci systém. • Vymeňte všetky uvoľnené hadice.

Kontrolný zoznam dennej údržby

Túto stranu skopírujte na účely pravidelného používania.

Položka kontrolného zoznamu údržby	Na týždeň:						
	Pondelok	Utorok	Streda	Štvrtok	Piatok	Sobota	Nedeľa
Skontrolujte prevádzku bezpečnostných ochranných spínačov.							
Skontrolujte prevádzku nástrojov.							
Skontrolujte prevádzku brzdy.							
Skontrolujte palivový filter/odlučovač vody.							
Skontrolujte hladinu paliva.							
Skontrolujte hladinu motorového oleja.							
Skontrolujte hladinu hydraulickej kvapaliny.							
Vyčistite mriežku a chladič.							
Skontrolujte vzduchový filter.							
Skontrolujte všetky nezvyčajné zvuky motora.							
Skontrolujte nastavenie vzdialenosti kotúča od noža plošiny.							
Skontrolujte, či nie sú poškodené hydraulické hadice.							
Skontrolujte, či nedochádza k úniku kvapalín.							
Skontrolujte tlak v pneumatikách.							
Skontrolujte nastavenie výšky kosenia.							
Namažte všetky mazacie armatúry.[1]							
Namažte ťahadlá trakčného pohonu a brzd.							
Opravte poškodený náter.							
1. Ihneď po každom umytí bez ohľadu na uvedený interval.							

Poznámky k problematickým oblastiam

Osoba, ktorá vykonala kontrolu:		
Položka	**Dátum**	**Informácie**

Mazanie

Mazanie stroja

Servisný interval: Po každých 50 hodinách prevádzky (Mazivo nanášajte aj po každom umytí.)

Stroj má mazacie armatúry, ktoré sa musia pravidelne mazať univerzálnym lítiovým mazivom č. 2. Ak sa stroj používa v bežných podmienkach, všetky ložiská a puzdrá mažte **po každých** 50 hodinách prevádzky. Bez ohľadu na uvedený interval okamžite namažte armatúry po každom umytí.

Namazané musia byť tieto ložiská a puzdrá stroja:

- Náboj zadného kolesa (1) (Obrázok 26)

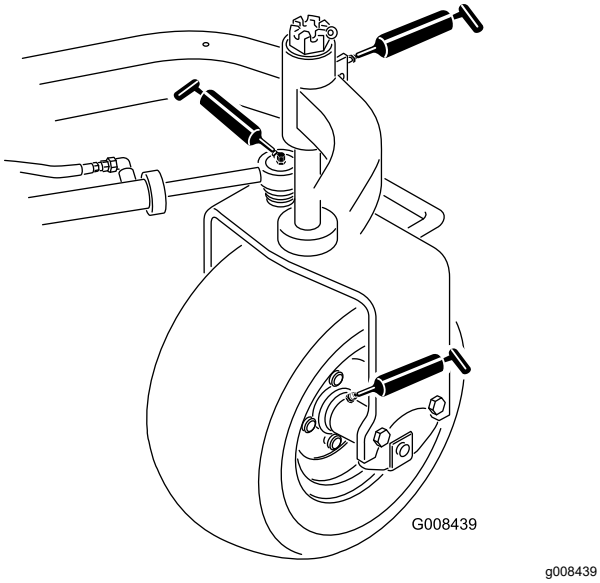

Obrázok 26

- Ložisko samonastavovacieho kolieska (1) (Obrázok 26)
- Valec riadenia (2) (Obrázok 26)
- Zdvíhacie ramená (3) (Obrázok 27)

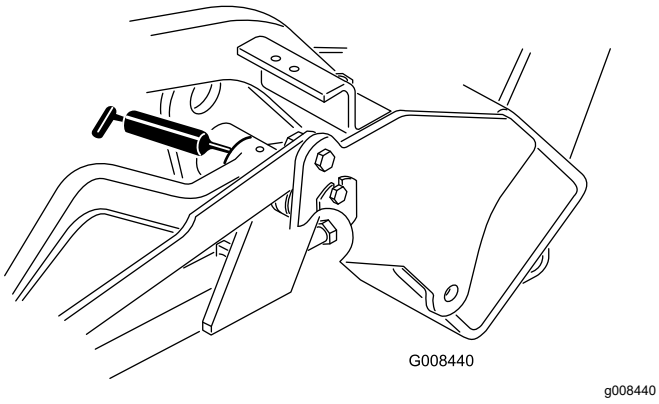

Obrázok 27

- Čap pedála trakčného pohonu (1) (Obrázok 28)

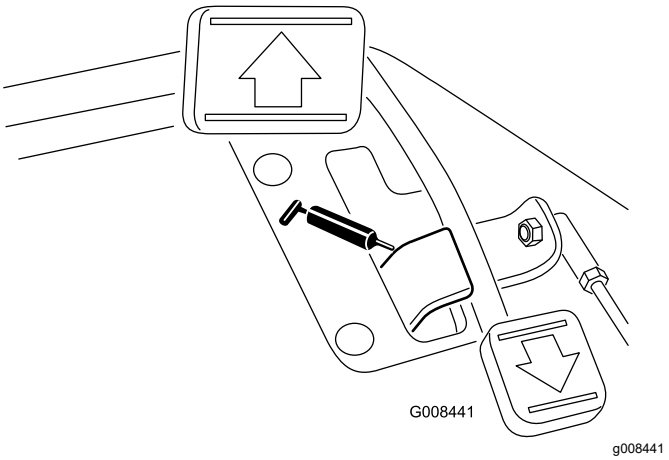

Obrázok 28

- Čap rámu nosiča (3) (Obrázok 29)

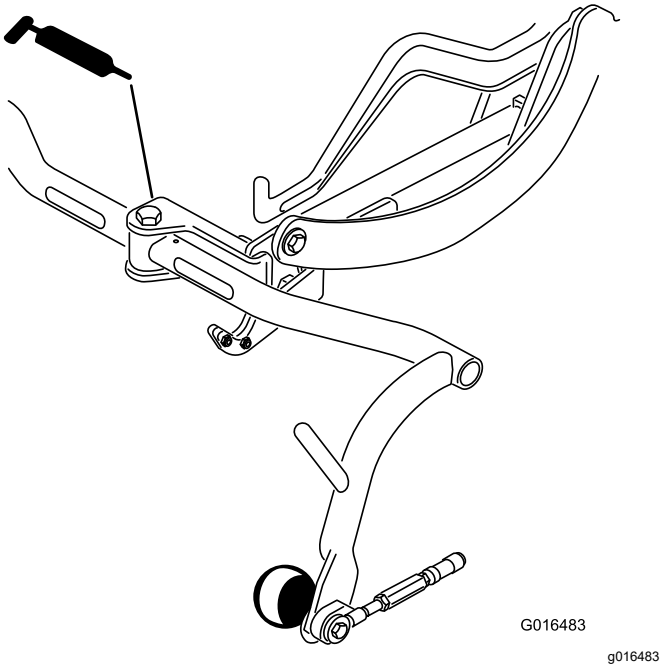

Obrázok 29

1. Mazacie armatúry utrite dočista, aby sa do ložiska alebo puzdra nedostali cudzie látky.
2. Do ložiska alebo puzdra napumpujte mazivo.
3. Prebytočné mazivo utrite.
4. Po vybratí rezacej jednotky na účely servisu naneste mazivo na drážkový hriadeľ motora kotúča a na zdvíhacie rameno.
5. Pár kvapiek motorového oleja SAE 30 alebo maziva v spreji (WD 40) každý deň po vyčistení nanášajte na všetky otočné čapy.

Poznámka: Požiadavky na mazanie rezacích jednotiek nájdete v *používateľskej príručke* k rezacej jednotke.

Údržba motoru

Bezpečnosť motora

- Pred kontrolou oleja alebo dopĺňaním oleja do kľukovej skrine vypnite motor.
- Nemeňte ani neprekračujte otáčky motora.

Servis vzduchového filtra

Servisný interval: Po každých 200 hodinách prevádzky—Vykonajte servis vzduchového filtra (v prípade prašných alebo znečistených prevádzkových podmienok vykonávajte servis častejšie).

- Skontrolujte, či nie je teleso vzduchového filtra poškodené, čo by mohlo viesť k úniku vzduchu. Ak je poškodené, vymeňte ho. Skontrolujte celý systém prívodu, či v ňom nedochádza k únikom, či nie je poškodený alebo či sa neuvoľnili svorky hadíc.
- Výmena vzduchového filtra, keď to nie je ešte potrebné, zvyšuje pravdepodobnosť prieniku nečistôt do motora po vybratí filtra.
- Uistite sa, že je kryt nasadený správne a že je tesne umiestnený na telese vzduchového filtra.

1. Uvoľnite západky zaisťujúce kryt vzduchového filtra na telese vzduchového filtra (Obrázok 30).

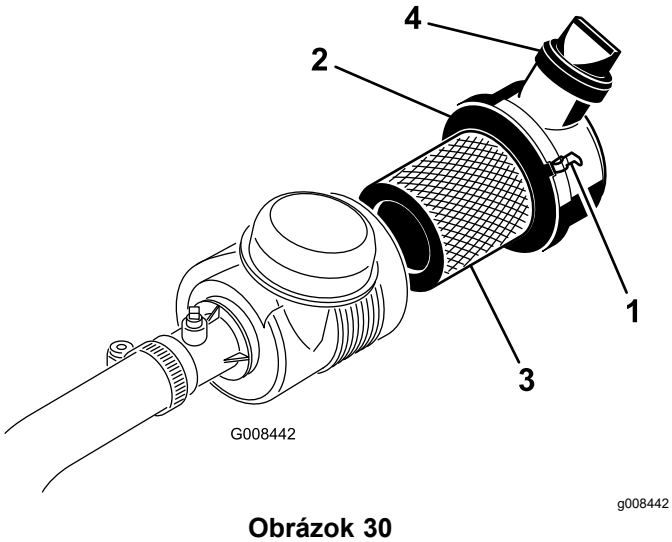

Obrázok 30

1. Západky vzduchového filtra
2. Protiprachové viečko
3. Filter
4. Klapka ventilu

2. Zložte kryt z telesa vzduchového filtra.
3. Pred vybratím filter vyčistite a vysušte pomocou nízkeho tlaku vzduchu (2,75 baru), čo pomôže odstrániť veľké množstvo nahromadených nečistôt zachytených medzi vonkajším primárnym filtrom a kanistrom. Tento postup čistenia zabraňuje, aby sa nečistoty po vybratí primárneho filtra dostali do sacieho systému.

   Dôležité: **Vyhýbajte sa používaniu vysokého tlaku vzduchu, ktorý by mohol pretlačiť nečistoty cez filter do sacieho systému.**

4. Nasledujúcim spôsobom vyberte a vymeňte primárny filter:

   Dôležité: **Použitú vložku nečistite.**

   A. Skontrolujte nový filter, či sa nepoškodil pri preprave. **Nepoužívajte poškodenú vložku.**

   B. Opatrne vytiahnite staré teleso filtra a zlikvidujte ho.

   C. Nový filter zatlačte do vonkajšieho okraja vložky tak, aby sa umiestnil v kanistri, a skontrolujte utesnený koniec filtra a telesa.

   Dôležité: **Nevyvíjajte tlak na flexibilnú strednú časť filtra.**

5. Vyčistite port na odstraňovanie nečistôt, ktorý sa nachádza na demontovateľom kryte. Demontujte gumenú klapku ventilu z krytu, vyčistite priestor a znova namontujte klapku ventilu.
6. Kryt nasaďte tak, že gumená klapka ventilu bude smerovať nadol – pri pohľade od konca približne v pozícii 5 až 7 hodiny.
7. Uistite sa, že západky zaisťujú kryt na telese (Obrázok 30).

Servis motorového oleja

Kontrola motorového oleja

Servisný interval: Pri každom použití alebo denne

Motor sa dodáva s 3,7 l oleja (s filtrom) v kľukovej skrini. Pred prvým naštartovaním motora a po ňom musíte skontrolovať hladinu oleja.

Používajte vysokokvalitný motorový olej spĺňajúci nasledujúce parametre:

- Požadovaná úroveň klasifikácie API: CH-4, CI-4 alebo vyššia.
- Preferovaný olej: SAE 10W-30
- Alternatívny olej: SAE 15W-40

Motorový olej Toro Premium vám poskytne distribútor s viskozitou 10W-30. Čísla dielov nájdete v katalógu dielov.

Poznámka: Najvhodnejší čas na kontrolu motorového oleja je vtedy, keď je motor studený alebo pred naštartovaním motora v daný deň. Ak ste už naštartovali motor, pred kontrolou nechajte olej stekať späť do olejovej vane minimálne 10 minút. Ak je hladina oleja na značke Doplniť na mierke alebo pod ňou, doplňte olej tak, aby hladina oleja siahala po značku PLNÁ.**Neprepĺňajte**.

Dôležité: **Hladinu motorového oleja udržiavajte medzi vrchným a spodným limitom na odmerke oleja. Ak motor používate s nadmerným alebo nedostatočným objemom oleja, môže dôjsť k poruche.**

1. Stroj zaparkujte na rovnom povrchu, vypnite motor a vyberte kľúč.
2. Vyberte mierku a utrite ju čistou handričkou (Obrázok 32).

   Dôležité: **Pri dolievaní oleja do motora mierku vyberte. Pri dopĺňaní motorového oleja alebo oleja *musí byť* vzdialenosť medzi zariadením na dopĺňanie oleja a plniacim otvorom oleja v kryte ventilu, ako je znázornené na Obrázok 31. Táto vzdialenosť je nevyhnutná na zaistenie vetrania pri dopĺňaní, čím sa predchádza pretečeniu oleja do odvzdušňovača.**

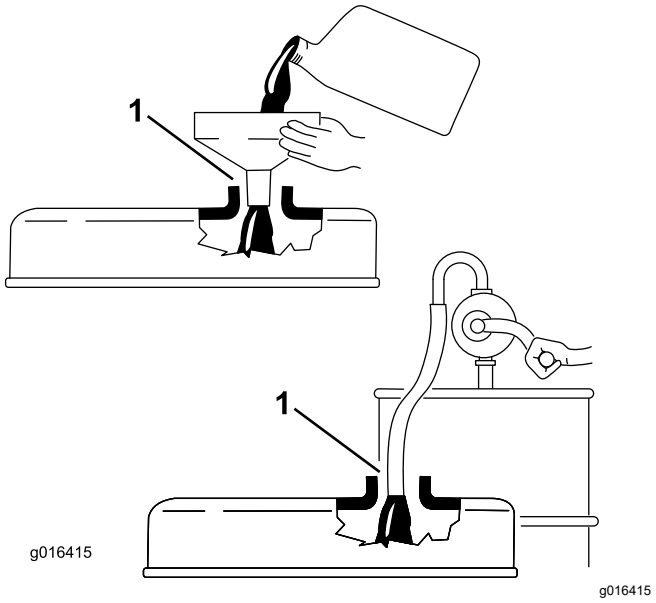

Obrázok 31

1. Dávajte pozor na medzeru

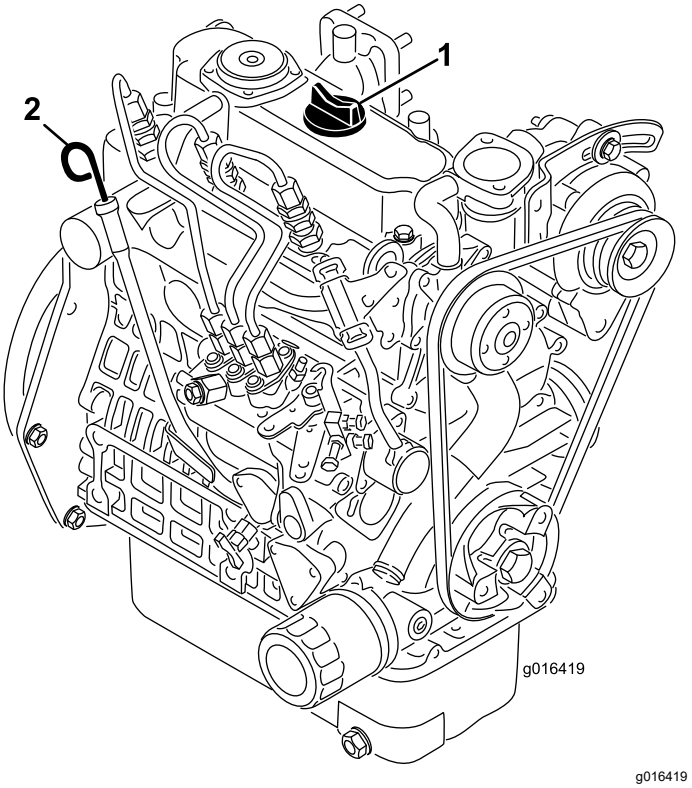

Obrázok 32

1. Veko plniaceho hrdla
2. Mierka

3. Mierku zatlačte do rúrky a uistite sa, či je úplne zasunutá.
4. Vyberte mierku z rúrky a skontrolujte hladinu oleja.

   Poznámka: Ak je hladina oleja nízka, zložte zátku plniaceho otvoru z krytu ventilu a **pomaly** dolievajte olej, kým nedosiahne po značku PLNÁ na mierke.

   Olej dolievajte pomaly a často kontrolujte hladinu. **Neprepĺňajte.**
5. Znova vložte mierku.
6. Naštartujte motor a nechajte ho 30 sekúnd bežať na voľnobežných otáčkach. Potom ho vypnite. Počkajte 30 sekúnd a zopakujte kroky 2 až 5.
7. Nasaďte zátku plniaceho otvoru a mierku pevne na miesto.

Výmena motorového oleja a filtra

Servisný interval: Po prvých 50 hodinách

Po každých 100 hodinách prevádzky

1. Zložte vypúšťaciu zátku (Obrázok 33) a nechajte olej vytiecť do záchytnej nádoby. Po vypustení oleja nasaďte vypúšťaciu zátku.

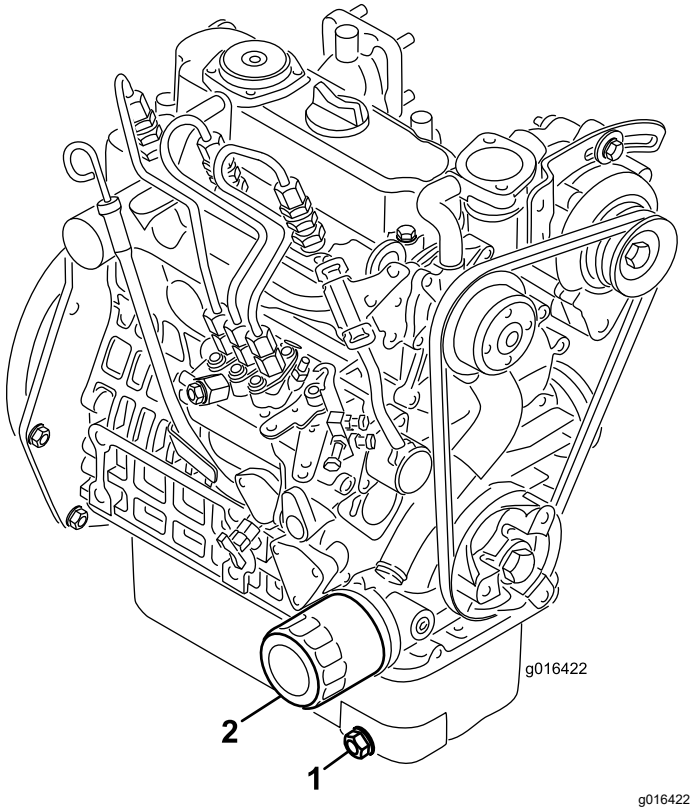

Obrázok 33

1. Vypúšťacia zátka
2. Olejový filter

2. Vyberte olejový filter. Na tesnenie nového filtra naneste tenkú vrstvu čistého oleja.
3. Filter montujte rukou, kým sa tesnenie nedotkne adaptéra filtra. Potom ho ešte otočte o ½ až ¾ otočenia. **Neuťahujte nadmerne.**
4. Doplňte do kľukovej skrine olej. Pozrite si časť Výmena motorového oleja a filtra (strana 33).
5. Použitý olej a filter správne zlikvidujte.

Údržba palivového systému

Vypúšťanie vody z palivového filtra

Servisný interval: Pri každom použití alebo denne

1. Stroj umiestnite na rovnom povrchu a vypnite motor.
2. Umiestnite pod palivový filter záchytnú nádobu.
3. Otvorte vypúšťaciu zátku na palivovom filtri približne o jedno otočenie a vypustite nahromadenú vodu (Obrázok 34).

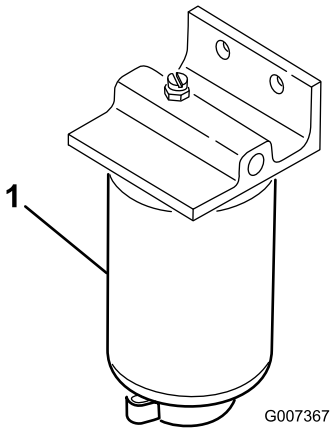

Obrázok 34

1. Palivový filter

4. Po vypustení zátku utiahnite.

   Poznámka: Keďže nahromadená voda bude zmiešaná s naftou, palivový filter vypúšťajte do vhodnej nádoby a správne ho zlikvidujte.

Výmena palivového filtra

Servisný interval: Po každých 500 hodinách prevádzky

1. Zatvorte ventil odpojenia prívodu paliva (Obrázok 35) pod palivovou nádržou.

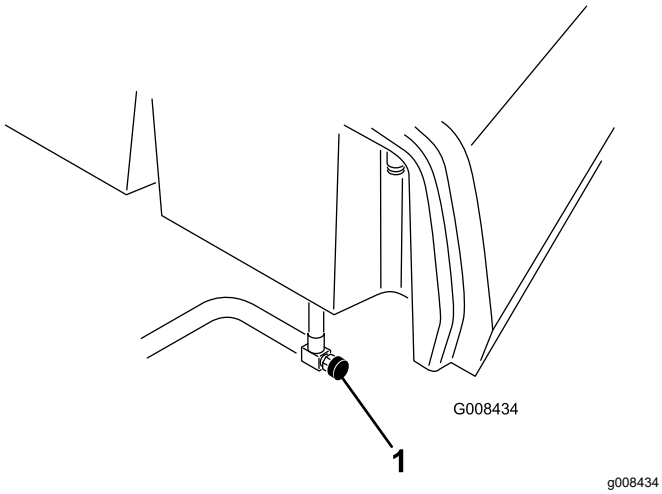

Obrázok 35

1. Ventil odpojenia prívodu paliva

2. Vyčistite priestor, v ktorom sa montuje kanister filtra.
3. Umiestnite pod palivový filter záchytnú nádobu.
4. Otvorte vypúšťaciu zátku filtra a odvzdušňovací ventil (Obrázok 36).

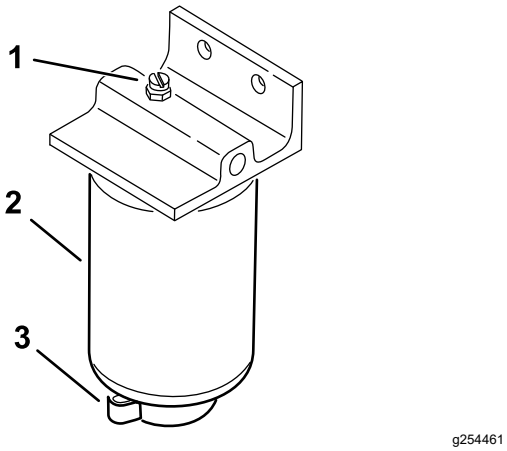

Obrázok 36

1. Odvzdušňovací ventil
2. Palivový filter
3. Vypúšťacia zátka filtra

5. Demontujte kanister filtra a vyčistite montážny povrch.
6. Tesnenie na kanistri filtra namažte čistým olejom.
7. Kanister filtra montujte rukou, kým sa tesnenie nedotkne montážneho povrchu. Potom ho ešte otočte o ½ otočenia.
8. Utiahnite vypúšťaciu zátku na spodnej strane kanistra filtra a otvorte ventil odpojenia prívodu paliva.
9. Palivo a filter zlikvidujte v súlade s miestnymi nariadeniami.

Kontrola palivového potrubia a prípojok

Servisný interval: Každé 2 roky

Skontrolujte palivové potrubie, či nie je opotrebované, poškodené alebo či nemá uvoľnené prípojky.

Údržba elektrického systému

Bezpečnosť pri práci s elektrickým systémom

- Pred opravou stroja odpojte batériu. Najskôr odpojte záporný a potom kladný pól. Najskôr pripojte kladný a potom záporný pól.
- Batériu nabíjajte v otvorenom a dobre vetranom priestore, v ktorom sa nevyskytujú iskry ani plamene. Pred pripojením alebo odpojením batérie odpojte nabíjačku. Používajte ochranný odev a používajte izolované nástroje.

Prístup k batérii

Batéria sa nachádza pod krytom naľavo od sedadla operátora (Obrázok 37).

Vyberte skrutky (Obrázok 37), podložky a matice a zložte kryt. Po získaní prístupu k batérii pomocou hardvéru zaistite kryt na stroji.

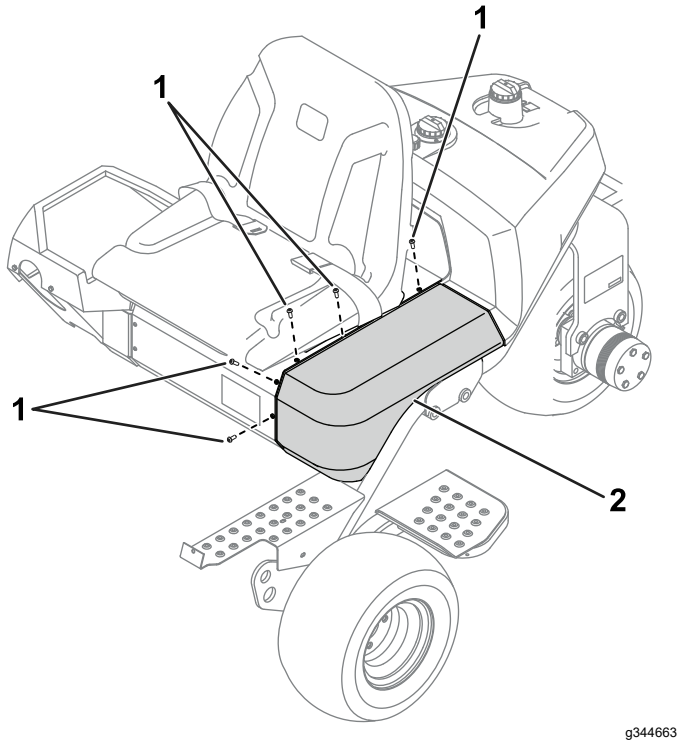

Obrázok 37

1. Skrutky
2. Kryt

Odpojenie batérie

⚠ DÔLEŽITÉ UPOZORNENIE

Svorky batérie alebo kovové nástroje by mohli spôsobiť skrat cez kovové komponenty a iskrenie. Iskry môžu spôsobiť explóziu plynov batérie s následným poranením osôb.

- **Pri demontáži alebo montáži batérie nedovoľte, aby sa póly batérie dotkli kovových častí stroja.**
- **Nedovoľte, aby kovové nástroje spôsobili skrat medzi svorkami akumulátora a kovovými časťami stroja.**

⚠ DÔLEŽITÉ UPOZORNENIE

Nesprávne vedenie káblov batérie by mohlo viesť k poškodeniu stroja a káblov a spôsobiť iskrenie. Iskry môžu spôsobiť explóziu plynov batérie s následným poranením osôb.

Pred odpojením kladného (červeného) kábla vždy najskôr odpojte záporný (čierny) kábel batérie.

1. Prejdite k batérii. Pozrite si časť Prístup k batérii (strana 36).
2. Demontujte záporný kábel batérie z pólu batérie (Obrázok 38).

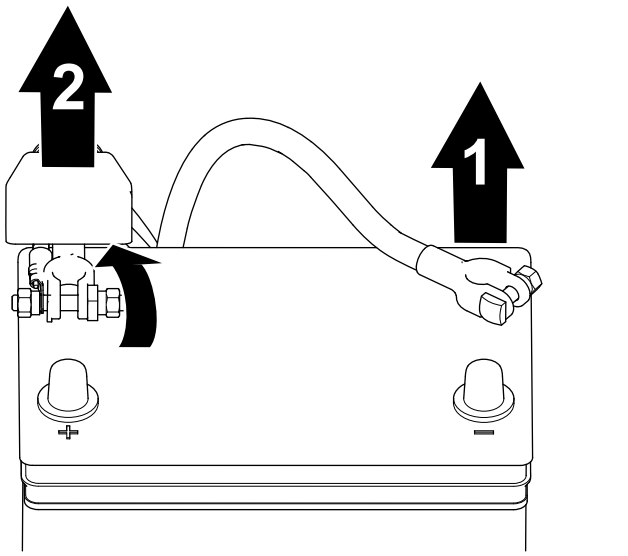

Obrázok 38

1. Záporný kábel batérie
2. Kladný kábel batérie

3. Zdvihnite izolačný prvok a demontujte kladný kábel batérie z pólu batérie (Obrázok 38).

Pripojenie batérie

⚠ DÔLEŽITÉ UPOZORNENIE

Nesprávne vedenie káblov batérie by mohlo viesť k poškodeniu stroja a káblov a spôsobiť iskrenie. Iskry môžu spôsobiť explóziu plynov batérie s následným poranením osôb.

Pred pripojením záporného (čierneho) kábla vždy najskôr pripojte kladný (červený) kábel batérie.

1. Prejdite k batérii. Pozrite si časť Prístup k batérii (strana 36).
2. Pripojte kladný kábel na batériu a utiahnite maticu svorky batérie (Obrázok 39).

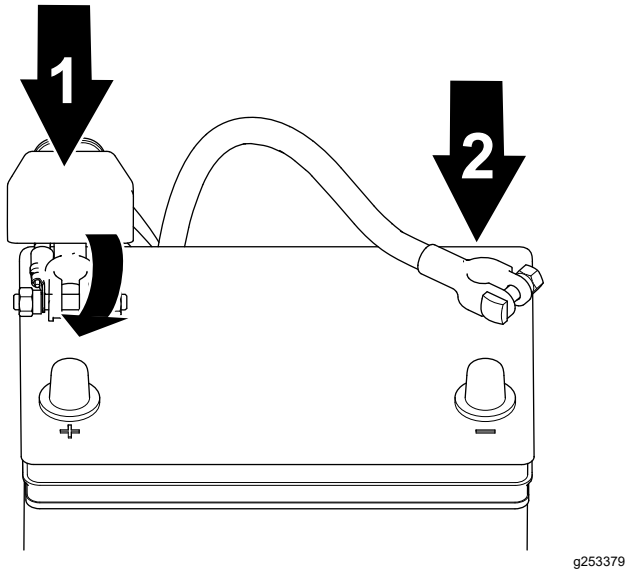

Obrázok 39

1. Kladný kábel batérie
2. Záporný kábel batérie

3. Pripojte záporný kábel na batériu a utiahnite maticu svorky batérie (Obrázok 39).

Nabíjanie batérie

⚠ DÔLEŽITÉ UPOZORNENIE

Svorky batérie alebo kovové nástroje by mohli spôsobiť skrat cez kovové komponenty a iskrenie. Iskry môžu spôsobiť explóziu plynov batérie s následným poranením osôb.

- **Pri demontáži alebo montáži batérie nedovoľte, aby sa póly batérie dotkli kovových častí stroja.**
- **Nedovoľte, aby kovové nástroje spôsobili skrat medzi svorkami akumulátora a kovovými časťami stroja.**

1. Odpojte batériu. Pozrite si časť Odpojenie batérie (strana 36).
2. Demontujte úchytky zaisťujúce batériu v držiaku a vytiahnite batériu.
3. Pripojte 2 až 4 A nabíjačku batérií ku kolíkom batérie. Batériu nabíjajte minimálne 2 hodiny prúdom 4 A alebo minimálne 4 hodiny prúdom 2 A, kým relatívna hustota elektrolytu nebude 1,250 alebo vyššia a teplota minimálne 16 °C, pričom všetky články budú voľne uvoľňovať plyn.

⚠ DÔLEŽITÉ UPOZORNENIE

Pri nabíjaní batérie sa tvoria plyny, ktoré môžu vybuchnúť.

Nikdy nefajčite v blízkosti batérie a udržiavajte iskry a plamene mimo batérie.

Dôležité: **Ak batériu nebudete nabíjať minimálne tak dlho, ako je špecifikované vyššie, môže skrátiť jej životnosť.**

4. Po nabití batérie odpojte nabíjačku od elektrickej zásuvky a pólov batérie.
5. Položte batériu na držiak a zaistite ju svorkou batérie a úchytkami, ktoré ste predtým demontovali.
6. Pripojte batériu. Pozrite si časť Pripojenie batérie (strana 37).

⚠ DÔLEŽITÉ UPOZORNENIE

Nesprávne vedenie káblov batérie by mohlo viesť k poškodeniu traktora a káblov a spôsobiť iskrenie. Iskry môžu spôsobiť explóziu plynov batérie s následným poranením osôb.

Pred pripojením záporného (čierneho) kábla vždy najskôr pripojte kladný (červený) kábel batérie.

Vyhľadanie poistiek

Poistky v elektrickom systéme stroja sa nachádzajú pod sedadlom (Obrázok 40).

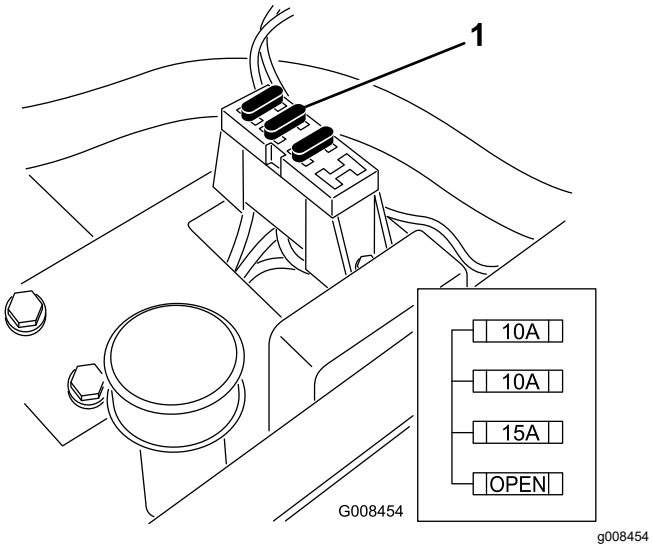

Obrázok 40

1. Poistky

Údržba hnacej sústavy

Kontrola tlaku v pneumatikách

Servisný interval: Pri každom použití alebo denne

Tlak v pneumatikách predných kolies upravujte podľa stavu trávnika, a to minimálne od 0,55 baru maximálne do 0,83 baru.

Tlak v pneumatike zadného kolesa upravujte minimálne od 0,55 baru maximálne do 1,03 baru.

Kontrola uťahovacieho momentu matíc kolies

Servisný interval: Po prvej hodine
Po prvých 10 hodinách
Po každých 200 hodinách prevádzky

⚠ DÔLEŽITÉ UPOZORNENIE

Nedodržanie správneho utiahnutia matíc kolies by mohlo spôsobiť zranenie.

Matice kolies utiahnite špecifikovaným momentom v špecifikovaných intervaloch.

Špecifikácia utiahnutia matice kolesa: 95 až 122 N·m

Poznámka: Ak chcete zaručiť rovnomernú distribúciu, matice kolies uťahujte do vzoru písmena X.

Nastavenie prevodovky na neutrál

Ak sa stroj hýbe, keď je pedál trakčného pohonu v polohe NEUTRÁL, nastavte mechanizmus návratu do neutrálnej polohy.

1. Rám podoprite tak, aby jedno z predných kolies bolo zdvihnuté zo zeme.

   Poznámka: Ak je stroj vybavený súpravou s pohonom troch kolies, zdvihnite a podoprite zadné koleso.

2. Naštartujte motor, posuňte páčku škrtiacej klapky do polohy POMALY a uistite sa, či sa zdvihnuté predné koleso neotáča.
3. Ak sa koleso otáča, vypnite motor a postupujte takto:
   A. Uvoľnite obe poistné matice zaisťujúce kábel ovládania trakčného pohonu na

predele na hydrostate (Obrázok 41). Uistite sa, že sú poistné matice rovnako a dostatočne uvoľnené, aby bolo možné nastavovať stroj.

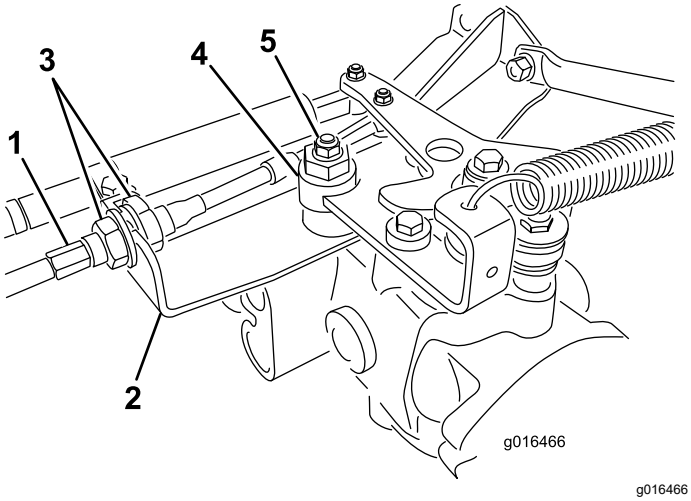

Obrázok 41

1. Kábel trakčného pohonu
2. Predel
3. Poistné matice
4. Výstredník
5. Poistná matica

Poznámka: Uvoľnite maticu zaisťujúcu výstredník na vrchnej časti hydrostatu (Obrázok 41).

B. Posuňte páčku na ovládanie funkcií do polohy NEUTRÁL a páku škrtiacej klapky do polohy POMALY.

C. Naštartujte motor.

D. Otáčajte výstredník, kým sa stroj viac nehýbe žiadnym smerom.

E. Keď sa koleso prestane otáčať, utiahnite maticu zaisťujúcu výstredník a nastavenie (Obrázok 41).

F. Overte nastavenie posunutím páky škrtiacej klapky do polôh POMALY a RÝCHLO.

G. Z oboch strán predelu rovnomerne utiahnite poistné matice zaisťujúce kábel trakčného pohonu na predele (Obrázok 41). Kábel neprekrúcajte.

Poznámka: Ak je po posunutí páčky na ovládanie funkcií do polohy NEUTRÁL kábel napnutý, stroj sa môže po posunutí páčky do polohy KOSENIE alebo PREPRAVA hýbať.

Nastavenie prepravnej rýchlosti

Dosiahnutie maximálnej prepravnej rýchlosti

Pedál trakčného pohonu sa dodáva nastavený na maximálnu prepravnú rýchlosť, no možno ju budete musieť nastaviť, ak pedál dosahuje maximálny zdvih ešte predtým, než sa dotkne zarážky pedála, prípadne ak chcete znížiť prepravnú rýchlosť.

Ak chcete dosiahnuť maximálnu prepravnú rýchlosť, posuňte páčku na ovládanie funkcií do polohy PREPRAVA a stlačte pedál trakčného pohonu. Ak sa pedál dotkne zarážky (Obrázok 42) ešte predtým, než pocítite napnutie kábla, vykonajte nasledujúci postup nastavenia:

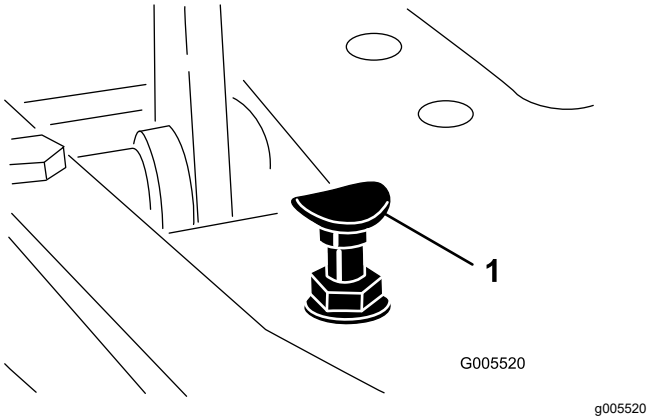

Obrázok 42

1. Zarážka pedála

1. Posuňte páčku na ovládanie funkcií do polohy PREPRAVA a uvoľnite poistnú maticu zaisťujúcu zarážku pedála na podlahovej doske (Obrázok 42).
2. Uťahujte zarážku pedála, kým sa nedotkne pedála trakčného pohonu.
3. Neustále zľahka zaťažujte pedál v polohe prepravy, nastavte zarážku pedála tak, aby sa dotýkala tyče pedála, a utiahnite matice.

   Dôležité: **Uistite sa, že kábel nie je nadmerne napnutý, inak sa skráti jeho životnosť.**

Zníženie prepravnej rýchlosti

1. Stlačte pedál trakčného pohonu a uvoľnite poistnú maticu zaisťujúcu zarážku pedála na podlahovej doske.
2. Uvoľňujte zarážku pedála, kým nedosiahnete požadovanú prepravnú rýchlosť.
3. Utiahnite poistnú maticu zaisťujúcu zarážku pedála.

Nastavenie rýchlosti pri kosení

Stroj sa nastavuje vo výrobe, no rýchlosť možno v prípade potreby meniť.

1. Uvoľnite poistnú maticu na skrutke čapu (Obrázok 43).
2. Uvoľnite maticu zaisťujúcu zámok a konzoly kosenia na čape pedála.

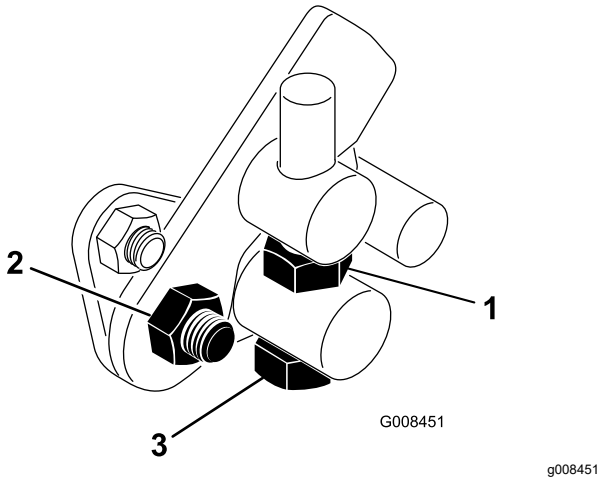

Obrázok 43

1. Poistná matica
2. Matica
3. Skrutka čapu

3. Otáčaním skrutky čapu v smere hodinových ručičiek sa rýchlosť pri kosení znižuje a otáčaním proti smeru hodinových ručičiek sa zvyšuje.
4. Utiahnite poistnú maticu na skrutke čapu a maticu na čape pedála, čím sa nastavenie zaistí (Obrázok 43). Skontrolujte nastavenie a v prípade potreby ho upravte.

Údržba chladiaceho systému

Bezpečnosť pri práci s chladiacim systémom

- Prehltnutie chladiacej kvapaliny motora môže spôsobiť otravu. Uchovávajte ju mimo dosahu detí a domácich zvierat.
- Horúca chladiaca kvapalina pod tlakom alebo dotyk na horúci chladič a okolité časti môže spôsobiť vážne popáleniny.
  - Pred zložením uzáveru chladiča vždy nechajte motor chladnúť minimálne 15 minút.
  - Pri otváraní uzáveru chladiča používajte handru a postupujte pomaly, aby ste vypustili paru.

Čistenie mriežky chladiča

Servisný interval: Pri každom použití alebo denne
Ak je prostredie extrémne prašné a znečistené, chladič čistite každú hodinu.

Ak chcete zabrániť prehriatiu systému, mriežka chladiča a chladič musia byť neustále čisté. Mriežku a chladič kontrolujte a čistite denne a v prípade potreby každú hodinu. V prašnom a znečistenom prostredí tieto komponenty čistite pravidelnejšie.

1. Zložte mriežku chladiča (Obrázok 44).
2. Zo strany ventilátora chladiča fúkajte do chladiča stlačený vzduch.

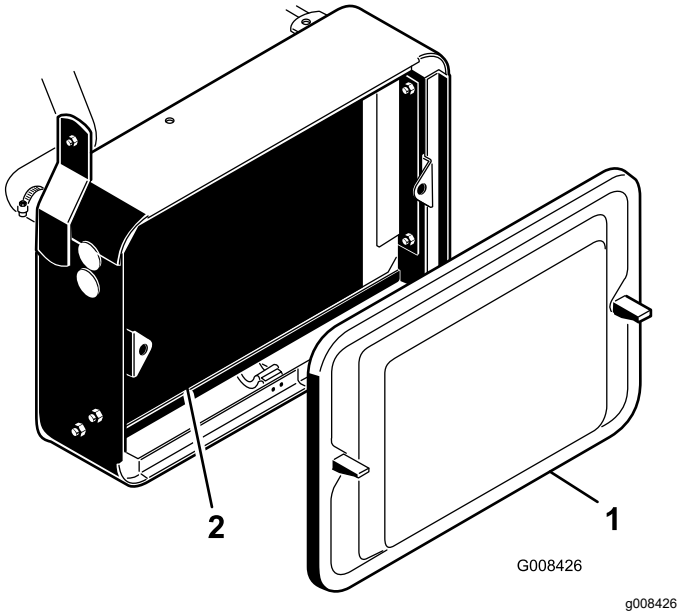

Obrázok 44

1. Mriežka chladiča
2. Chladič

3. Vyčistite a nasaďte mriežku.

Kontrola hladiny chladiacej kvapaliny motora

Kapacita chladiaceho systému je približne 3,2 l.

Chladiaci systém naplňte roztokom vody a trvalej nemrznúcej kvapaliny s obsahom etylénglykolu v pomere 50/50. Pred naštartovaním motora na začiatku každého dňa skontrolujte hladinu chladiacej kvapaliny.

⚠ VÝSTRAHA

Ak bol motor spustený, zo systému môže uniknúť horúca chladiaca kvapalina pod tlakom a spôsobiť popáleniny.

- **Neotvárajte uzáver chladiča, kým motor beží.**
- **Pri otváraní uzáveru chladiča používajte handru a postupujte pomaly, aby ste vypustili paru.**

1. Stroj zaparkujte na rovnom povrchu.
2. Skontrolujte hladinu chladiacej kvapaliny (Obrázok 45).

   Hladina by sa mala nachádzať medzi čiarami na rezervnej nádrži, keď je motor studený.

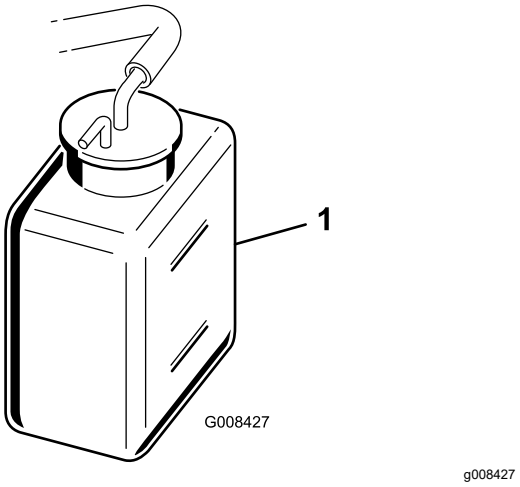

Obrázok 45

1. Rezervná nádrž

3. Ak je hladina chladiacej kvapaliny nízka, zložte uzáver rezervnej nádrže a doplňte roztok vody a trvalej nemrznúcej kvapaliny s obsahom etylénglykolu v pomere 50/50. **Neprepĺňajte.**
4. Nasaďte uzáver rezervnej nádrže.

Údržba brzd

Kalibrácia brzd

Servisný interval: Každý rok

Používajte brzdy a jazdite so strojom rýchlosťou pri kosení, kým sa brzdy nezahrejú. Zacítite príslušný pach. Po zabehnutí možno budete musieť brzdy nastaviť. Pozrite si časť Nastavenie brzd (strana 42).

Nastavenie brzd

Tyč nastavenia brzd sa nachádza na oboch stranách stroja, aby ste mohli brzdy nastaviť rovnomerne.

1. Pri pohybe stroja dopredu prepravnou rýchlosťou stlačte brzdový pedál. Obe kolesá by sa mali rovnako zablokovať.

⚠ VÝSTRAHA

Testovanie brzd v stiesnenom priestore s ďalšími prítomnými osobami by mohlo spôsobiť zranenie.

Brzdy pred nastavením a po ňom vždy kontrolujte na rozľahlom otvorenom rovnom priestore bez prítomnosti osôb a prekážok.

2. Ak sa brzdy neblokujú rovnomerne, nastavte ich takto:
   A. Odpojte tyče brzd demontovaním závlačky a vidlicového čapu (Obrázok 46).

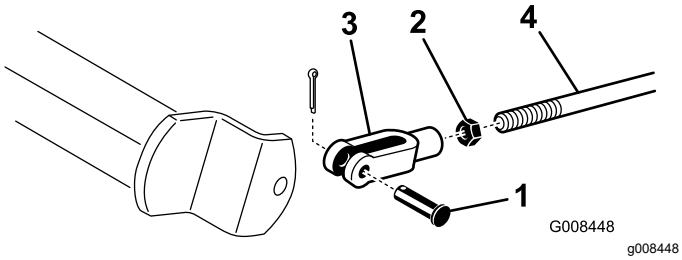

Obrázok 46

1. Vidlicový čap a závlačka
2. Poistná matica
3. Vidlicový záves
4. Hriadeľ brzdy

   B. Uvoľnite poistnú maticu a nastavte vidlicový čap (Obrázok 46).
   C. Namontujte vidlicový záves na hriadeľ brzdy (Obrázok 46).
   D. Skontrolujte vôľu brzdového pedála. Kým sa brzdové čeľuste dotknú brzdových bubnov, mala by existovať vôľa 13 až 26 mm. V prípade potreby toto nastavenie upravte, aby ste dosiahli túto hodnotu.
   E. Pri pohybe stroja dopredu prepravnou rýchlosťou stlačte brzdový pedál. Obe brzdy by sa mali rovnako zablokovať. V prípade potreby ich nastavte.

Dôležité: **Brzdy každoročne kalibrujte. Pozrite si časť Kalibrácia brzd (strana 42).**

Údržba remeňov

Nastavenie remeňa alternátora

Servisný interval: Po prvých 8 hodinách

Uistite sa, či je remeň správne napnutý, aby sa zaručila správna prevádzka stroja a prechádzalo sa zbytočnému opotrebovaniu.

1. Stroj zaparkujte na rovnom povrchu, vypnite motor, zatiahnite parkovaciu brzdu, vyberte kľúč a počkajte, kým sa nezastavia všetky pohyblivé časti.
2. Stredne silno palcom zatlačte na remeň medzi remenicami (10 kg). Remeň by sa mal vychýliť o 7 až 9 mm. V opačnom prípade nastavte napnutie remeňa nasledujúcim spôsobom:

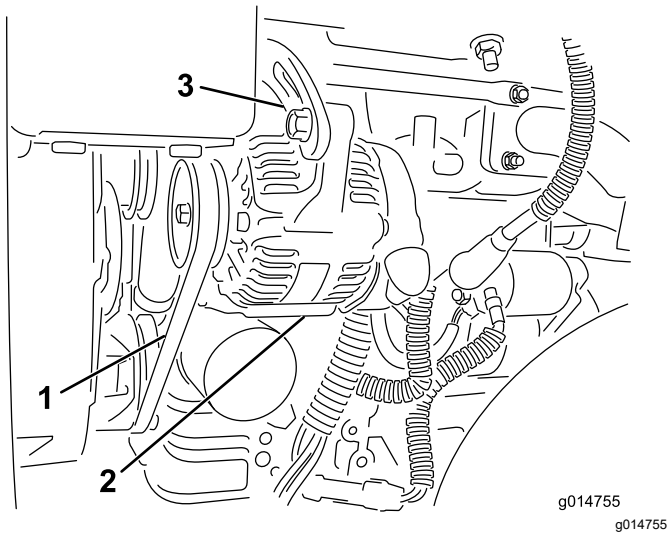

Obrázok 47

1. Remeň alternátora – tu zatlačte
2. Alternátor
3. Nastavovací popruh

A. Uvoľnite skrutky zaisťujúce alternátor na motore a nastavovacom popruhu.

B. Skontrolujte, či nie je remeň opotrebovaný alebo poškodený a v prípade opotrebovania ho vymeňte.

C. Pomocou páky umiestnenej medzi alternátor a blok motora vytiahnite alternátor von, aby ste dosiahli správne napnutie remeňa, a utiahnite skrutky.

Údržba ovládacích prvkov

Nastavenie zdvíhania/spúšťania rezacích jednotiek

Okruh zdvíhania/spúšťania rezacích jednotiek sa dodáva s regulačným prietokovým ventilom (Obrázok 48). Tento ventil je vo výrobe nastavený na otvorenie približne 3 otočeniami, no možno ho budete musieť nastaviť, aby ste kompenzovali rozdiel v teplote hydraulickej kvapaliny, rýchlosti pri kosení a pod.

Poznámka: Pred nastavením regulačného prietokového ventilu počkajte, kým hydraulická kvapalina nedosiahne maximálnu prevádzkovú teplotu.

1. Zdvihnite sedadlo a vyhľadajte regulačný prietokový ventil pre stredný vyťahovací rám (Obrázok 48), ktorý sa nachádza naboku hydraulického potrubia.

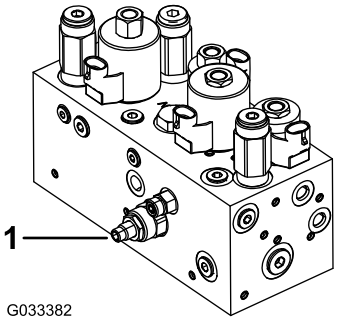

Obrázok 48

1. Regulačný prietokový ventil

---

2. Uvoľnite poistnú maticu na nastavovacom gombíku na regulačnom prietokovom ventile.
3. Ak sa stredná rezacia jednotka spúšťa príliš neskoro, otáčajte gombík proti smeru hodinových ručičiek. Ak sa spúšťa príliš skoro, otáčajte gombík v smere hodinových ručičiek. Nemalo by byť potrebné otáčať ho viac ako o **1/32 až 1/16 otočenia.**
4. Otestujte nastavenie a v prípade potreby zopakujte krok 3. Po dokončení utiahnite poistnú maticu.

Údržba hydraulického systému

Bezpečnosť pri práci s hydraulickým systémom

- V prípade vstreknutia kvapaliny pod pokožku ihneď vyhľadajte lekársku pomoc. Vstreknutú kvapalinu musí lekár chirurgicky odstrániť v priebehu niekoľkých hodín.
- Pred natlakovaním hydraulického systému skontrolujte, či sú všetky hadice a vedenia hydraulickej kvapaliny v dobrom stave a či sú všetky hydraulické spojenia a armatúry pevne utiahnuté.
- Nepribližujte sa žiadnou časťou tela ani rukami k otvorom ani dýzam, z ktorých uniká hydraulická kvapalina pod vysokým tlakom.
- Na zisťovanie únikov hydraulickej kvapaliny používajte kartón alebo papier.
- Pred vykonaním ľubovoľnej práce na hydraulickom systéme uvoľnite z hydraulického systému všetok tlak.

Servis hydraulickej kvapaliny

Dôležité: **Bez ohľadu na používaný typ hydraulickej kvapaliny by mala mať každá trakčná jednotka používaná na aplikácie mimo greenu, prerezávanie alebo pri okolitej teplote vyššej ako 29 °C, namontovanú súpravu chladiča oleja. Pozrite si časť 7 Montáž chladiča oleja (strana 12).**

Špecifikácie hydraulickej kvapaliny

Zásobník sa vo výrobe plní vysokokvalitnou hydraulickou kvapalinou. Pred prvým naštartovaním motora a potom každý deň kontrolujte hladinu hydraulickej kvapaliny. Pozrite si časť Kontrola hladiny hydraulickej kvapaliny (strana 44).

Odporúčaná hydraulická kvapalina: hydraulická kvapalina predlžujúca životnosť od spoločnosti Toro PX, k dispozícii v 19 l nádobách alebo 208 l bubnoch.

Poznámka: Stroj používajúci odporúčanú kvapalinu vyžaduje menej časté výmeny kvapaliny a filtra.

Alternatívne hydraulické kvapaliny: ak nie je k dispozícii hydraulická kvapalina predlžujúca životnosť od spoločnosti Toro PX, môžete použiť inú štandardnú hydraulickú kvapalinu na báze petroleja s parametrami, ktoré zodpovedajú uvedenému rozsahu všetkých nasledujúcich vlastností materiálu a spĺňajú priemyselné normy. Nepoužívajte syntetickú kvapalinu. Vhodný produkt vám pomôže nájsť distribútor mazív.

Poznámka: Spoločnosť Toro nenesie zodpovednosť za škody spôsobené použitím nevhodných náhradných produktov. Používajte preto len produkty od renomovaných výrobcov, ktorí ručia za svoje odporúčania.

Hydraulická kvapalina s vysokým indexom viskozity/nízkym bodom tuhnutia a ochranu pred opotrebovaním, ISO VG 46

Vlastnosti materiálu:	
Viskozita, ASTM D445	cSt pri 40 °C, 44 až 48
Index viskozity, ASTM D2270	140 alebo vyšší
Bod tuhnutia, ASTM D97	–37 °C až –45 °C
Priemyselné parametre:	Eaton Vickers 694 (I-286-S, M-2950-S/35VQ25 alebo M-2952-S)

Poznámka: Mnoho hydraulických kvapalín je takmer bezfarebných, takže je ťažké zistiť netesnosti. K dispozícii je prísada do hydraulickej kvapaliny s červeným farbivom dodávaná vo fľašiach s objemom 20 ml. Jedna fľaša postačuje na 15 – 22 l hydraulickej kvapaliny. Objednajte si od autorizovaného distribútora spoločnosti Toro diel č. 44-2500.

Dôležité: **Syntetická, biologicky rozložiteľná hydraulická kvapalina Toro Premium je jediná syntetická, biologicky rozložiteľná kvapalina schválená spoločnosťou Toro. Táto kvapalina je kompatibilná s elastomérmi používanými v hydraulických systémoch od spoločnosti Toro a je vhodná pre rôzne teplotné podmienky. Táto kvapalina je kompatibilná s tradičnými minerálnymi olejmi, no na dosiahnutie maximálnej biologickej rozložiteľnosti a výkonu sa musí hydraulický systém dôkladne prepláchnuť štandardnou kvapalinou. Olej je k dispozícii v 19 l alebo 208 l nádobách a poskytne vám ich autorizovaný distribútor spoločnosti Toro.**

Kontrola hladiny hydraulickej kvapaliny

1. Stroj zaparkujte na rovnom povrchu. Uistite sa, že stroj vychladol, aby bola kvapalina studená.
2. Zložte uzáver z nádrže a skontrolujte hladinu kvapaliny paliva. Hladina kvapaliny by mala siahať po spodnú časť mriežky v plniacom hrdle (Obrázok 49).

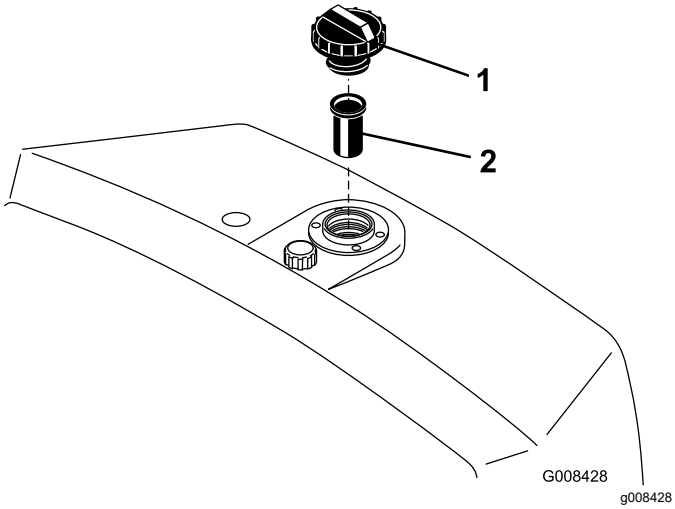

Obrázok 49

1. Zásobník hydraulickej kvapaliny
2. Mriežka

3. Ak je hladina kvapaliny nízka, pomaly dopĺňajte do nádrže správnu hydraulickú kvapalinu, kým jej hladina nebude siahať po spodnú časť mriežky. **Neprepĺňajte.**

   Dôležité: **Ak chcete zabrániť kontaminácii systému, pred prepichnutím vyčistite vrchnú časť nádob na hydraulickú kvapalinu. Uistite sa, že sú plniace hrdlo a lievik čisté.**

4. Nasaďte uzáver zásobníka. Utrite všetku rozliatu kvapalinu.

   Dôležité: **Pred prvým naštartovaním motora a potom každý deň kontrolujte hladinu hydraulickej kvapaliny.**

Výmena hydraulickej kvapaliny a filtra

Servisný interval: Po každých 800 hodinách prevádzky—Ak **nepoužívate** odporúčanú hydraulickú kvapalinu alebo ak ste nikdy do zásobníka nedolievali alternatívnu kvapalinu, vymeňte hydraulickú kvapalinu, filter a odvzdušňovací ventil nádrže.

Po každých 1000 hodinách prevádzky—Ak **používate** odporúčanú hydraulickú kvapalinu, vymeňte filter hydraulickej kvapaliny.

Po každých 2000 hodinách prevádzky—Ak **používate** odporúčanú hydraulickú kvapalinu, vymeňte ju.

Objem hydraulickej kvapaliny: 20,8 l

V prípade kontaminácie kvapaliny sa obráťte na autorizovaného distribútora spoločnosti Toro, aby systém vypláchol. Kontaminovaná kvapalina je v porovnaní s čistou kvapalinou zakalená alebo čierna.

1. Vyčistite oblasť okolo montážneho priestoru filtra (Obrázok 50). Pod filter umiestnite záchytnú nádobu a vyberte filter.

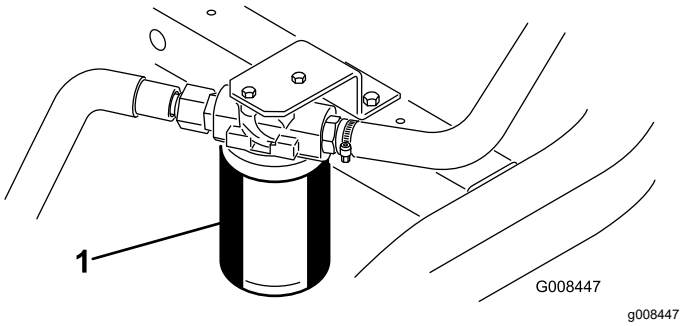

Obrázok 50

1. Filter hydraulickej kvapaliny

Poznámka: Ak kvapalinu nebudete vypúšťať, odpojte a uzavrite hydraulickú hadičku vedúcu do filtra.

2. Doplňte do náhradného filtra správnu hydraulickú kvapalinu, namažte tesnenie a rukou ho otáčajte, kým sa tesnenie nedotkne hlavy filtra. Potom ho utiahnite ešte o ¾ otočenia.
3. Naplňte hydraulickú nádrž hydraulickou kvapalinou. Pozrite si časti Špecifikácie hydraulickej kvapaliny (strana 44) a Kontrola hladiny hydraulickej kvapaliny (strana 44).
4. Naštartujte motor a nechajte ho 3 až 5 minút bežať na voľnobežných otáčkach, aby sa kvapalina dostala do obehu, a vypustite zo systému všetok uviaznutý vzduch. Vypnite motor a skontrolujte hladinu kvapaliny.
5. Použitú kvapalinu a filter správne zlikvidujte.

Kontrola hydraulického potrubia a hadíc

Denne kontrolujte tesnosť hydraulického potrubia a hadíc, či nie je potrubie zlomené, či nie sú uvoľnené montážne podpery, či nie sú opotrebované, či nie sú uvoľnené armatúry, či nedošlo k poškodeniu vplyvom počasia a chemickému poškodeniu. Pred začatím prevádzky vykonajte všetky nevyhnutné opravy.

Údržba rezacej jednotky

Bezpečnosť pri používaní čepelí

Opotrebovaná alebo poškodená čepeľ alebo nôž plošiny sa môže zlomiť a kúsok môže odletieť smerom k vám alebo okolostojacim osobám, čo môže viesť k vážnemu zraneniu alebo smrti.

- Pravidelne kontrolujte, či nie sú čepele a nože plošiny nadmerne opotrebované alebo poškodené.
- Pri kontrole čepelí postupujte obozretne. Pri vykonávaní servisu noste rukavice a postupujte opatrne. Čepele a nože plošiny len vymieňajte alebo ostrite. Nikdy ich nevyrovnávajte ani nezvárajte.
- Na strojoch s viacerými rezacími jednotkami dávajte pri otáčaní rezacej jednotky pozor. Môže spôsobiť otáčanie kotúčov v ďalších rezacích jednotkách.

Kontrola kontaktu kotúča a noža plošiny

Každý deň pred prevádzkou stroja skontrolujte kontakt kotúča a noža plošiny, a to aj vtedy, ak bola kvalita kosenia predtým prijateľná. Kotúč a nôž plošiny sa musia zľahka dotýkať po celej dĺžke. Pozrite si *používateľskú príručku* k rezacej jednotke.

Nastavenie otáčok kotúča

Ak chcete dosiahnuť konzistentnú vysokú kvalitu kosenia a jednotný výsledný vzhľad, musíte správne nastaviť ovládanie otáčok kotúčov (nachádza sa na bloku potrubia pod krytom naľavo od sedadla). Ovládanie otáčok kotúčov nastavte takto:

1. Rozhodnite sa pre výšku kosenia, na ktorú chcete nastaviť rezacie jednotky.
2. Rozhodnite sa pre požadovanú pojazdovú rýchlosť, ktorá je najvhodnejšia pre vaše podmienky.
3. Pomocou nasledujúcej tabuľky určite nastavenie otáčok kotúčov pre svoje 5-, 8-, 11- alebo 14-čepeľové rezacie jednotky (Obrázok 51).

	5		8		11		14
	3.8 MPH 6.1 Km/h	5.0 MPH 8.0 Km/h	3.8 MPH 6.1 Km/h	5.0 MPH 8.0 Km/h	3.8 MPH 6.1 Km/h	5.0 MPH 8.0 Km/h	3.8 MPH 6.1 Km/h
0.062"/ 1.6mm	N/R	N/R	9	N/R	9	N/R	9
0.094"/ 2.4mm	N/R	N/R	9	N/R	9	N/R	9
0.125"/ 3.2mm	N/R	N/R	9	N/R	9	N/R	9
0.156"/ 4.0mm	N/R	N/R	9	N/R	9	N/R	N/R
0.188"/ 4.8mm	N/R	N/R	9	N/R	7	N/R	N/R
0.218"/ 5.5mm	N/R	N/R	9	N/R	6	N/R	N/R
0.250"/ 6.4mm	7	N/R	6	7	5	7	N/R
0.312"/ 7.9mm	6	N/R	5	6	4	6	N/R
0.375"/ 9.5mm	6	7	4	5	4	5	N/R
0.438"/ 11.1mm	6	6	4	5	3	4	N/R
0.500"/ 12.7mm	5	6	3	4	N/R	N/R	N/R
0.625"/ 15.9mm	4	5	3	3	N/R	N/R	N/R
0.750"/ 19.0mm	3	4	3	3	N/R	N/R	N/R
0.875"/ 22.2mm	3	4	N/R	3	N/R	N/R	N/R
1.000"/ 25.4mm	3	3	N/R	N/R	N/R	N/R	N/R

g014736

g014736

Obrázok 51

4. Nakloňte sedadlo operátora dopredu a podoprite ho opornou tyčou (Obrázok 52).

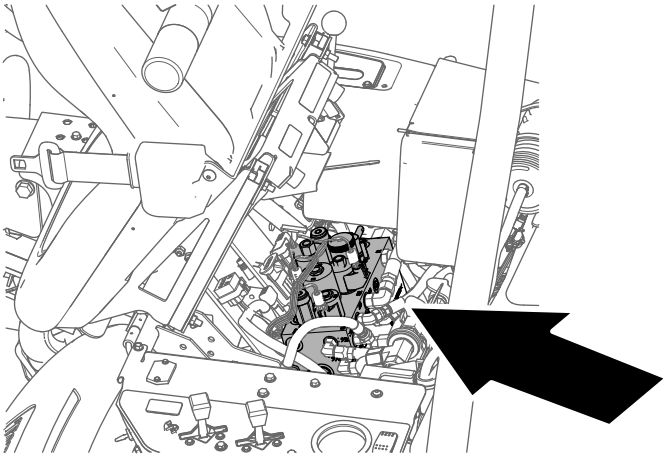

g229847

Obrázok 52

5. Otáčky kotúčov nastavte otáčaním gombíka ovládania otáčok kotúčov (Obrázok 53), kým sa šípka indikátora nezarovná s číslom, pre ktoré ste sa rozhodli v kroku 3.

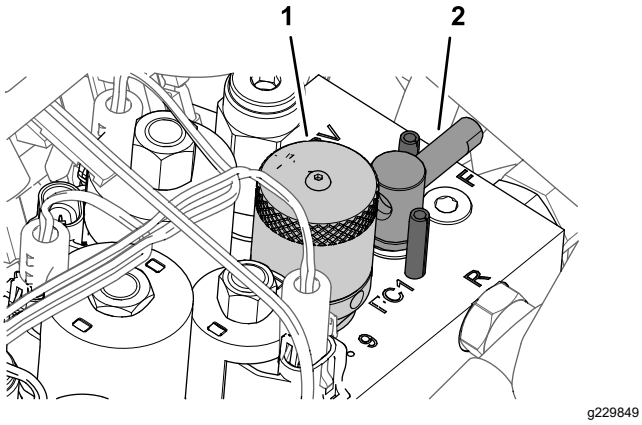

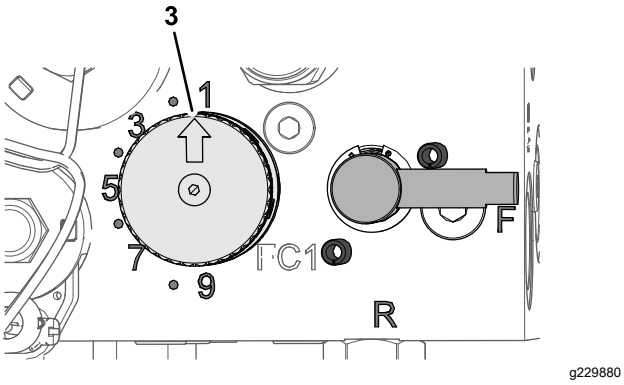

Obrázok 53

1. Gombík (ovládanie otáčok kotúčov)
2. Rukoväť (páčka ostrenia)
3. Šípka indikátora

Poznámka: Otáčky kotúčov môžete zvýšiť alebo znížiť podľa stavu trávnika.

Ostrenie kotúčov

⚠ DÔLEŽITÉ UPOZORNENIE

Kontakt s kotúčmi alebo inými pohybujúcimi sa časťami môže mať za následok zranenie osôb.

- **Udržujte ruky a oblečenie v bezpečnej vzdialenosti od kotúčov alebo iných pohybujúcich sa častí.**
- **Nikdy sa nepokúšajte otáčať kotúče rukou alebo nohou, kým motor beží.**

1. Stroj zaparkujte na rovnom povrchu, spustite rezacie jednotky, vypnite motor a zatiahnite parkovaciu brzdu.
2. Nakloňte sedadlo operátora dopredu a podoprite ho opornou tyčou (Obrázok 54).

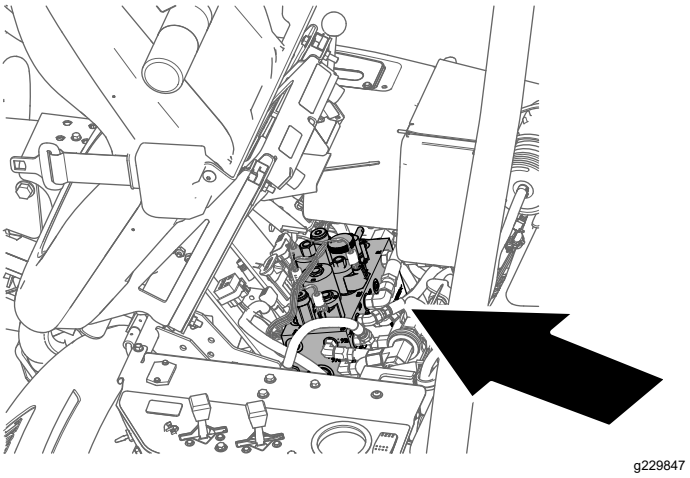

Obrázok 54

3. Urobte na všetkých rezacích jednotkách, ktoré chcete ostriť, úvodné nastavenia kotúčov a noža plošiny vhodné na ostrenie. Pozrite si *používateľskú príručku* k rezacej jednotke.
4. Otočte páčku ostrenia do polohy R (Obrázok 55).

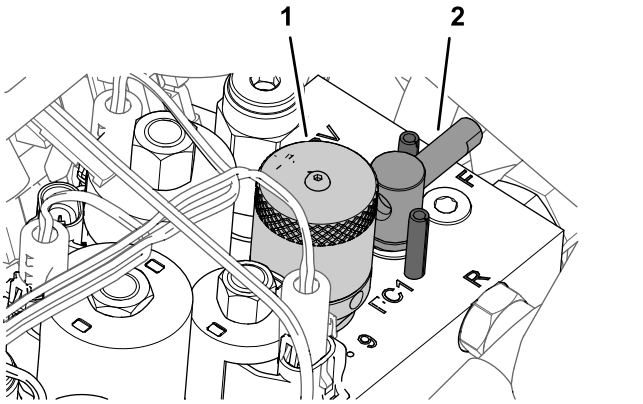

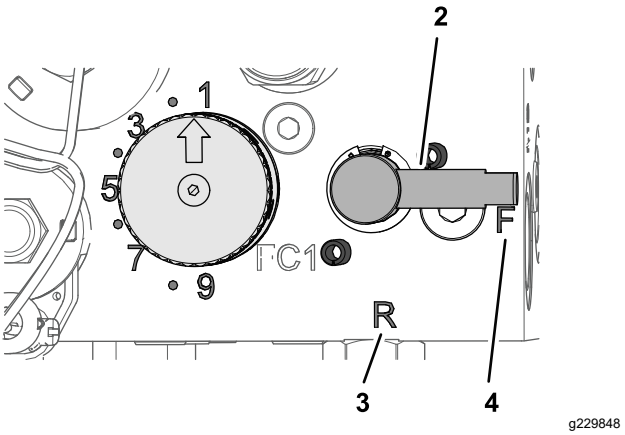

Obrázok 55

1. Gombík (ovládanie otáčok kotúčov)
2. Rukoväť (páčka ostrenia)
3. Poloha R
4. Poloha F

5. Otočte gombík ovládania otáčok kotúča do nastavenia 1 (Obrázok 55).
6. Naštartujte motor a spustite ho na nízke voľnobežné otáčky.

   Dôležité: **Nemeňte otáčky motora pri ostrení, inak sa môžu kotúče zastaviť. Ostrite len pri voľnobežných otáčkach motora.**

7. S páčkou kosenia/prepravy v polohe NEUTRÁL posuňte páčku na zdvíhanie/spúšťanie pri kosení dopredu a spustite ostrenie kotúča.
8. Pomocou kefy s dlhou rukoväťou naneste zmes používanú pri ostrení. Nikdy nepoužívajte kefu s krátkou rukoväťou.
   - Ak sa kotúče pri ostrení zastavia alebo sú nestále, vyberte vyššie nastavenie otáčok kotúčov, kým sa otáčky nestabilizujú. Potom vráťte otáčky kotúča na nastavenie 1 alebo na požadovanú hodnotu.
   - Ak chcete pri ostrení nastaviť rezacie jednotky, posunutím páčky na zdvíhanie/spúšťanie pri kosení dozadu vypnite kotúče a motor. Po dokončení úprav zopakujte kroky 4 až 8.
9. Kroky 4 až 8 zopakujte pre všetky rezacie jednotky, ktoré chcete ostriť.
10. Po dokončení vráťte páčku ostrenia späť do polohy F, otočte gombík ovládania otáčok kotúčov do požadovaného nastavenia otáčok kotúčov, spustite sedadlo a zmyte z rezacích jednotiek všetku zmes používanú pri ostrení. Kontakt kotúča rezacej jednotky a noža plošiny upravte podľa potreby.

    Dôležité: **Ak sa páčka ostrenia po ostrení nevráti do polohy F, rezacie jednotky sa nezdvihnú alebo nebudú fungovať správne.**

Uskladnenie

Bezpečnosť pri skladovaní

- Skôr než odídete z polohy operátora, vypnite stroj, vyberte kľúč a počkajte, kým sa všetky časti neprestanú pohybovať. Pred úpravou, servisom, čistením alebo skladovaním nechajte stroj vychladnúť.
- Stroj ani nádobu na palivo neskladujte na miestach s otvoreným plameňom, iskrami alebo kontrolkami, napríklad na ohrievači vody alebo inom spotrebiči.

Príprava stroja na uskladnenie

Ak chcete stroj dlhšie skladovať, predtým vykonajte nasledujúce kroky:

1. Pred čistením alebo skladovaním stroj vždy zaparkujte na rovnom povrchu, zatiahnite parkovaciu brzdu, vypnite motor, vyberte kľúč a počkajte, kým sa všetky časti neprestanú pohybovať.
2. Odstráňte nahromadené nečistoty a starú pokosenú trávu. V prípade potreby naostrite kotúče a nože plošiny. Pozrite si *používateľskú príručku* k rezacej jednotke. Na nožoch plošiny a čepeliach kotúčov používajte antikorózny prostriedok. Namažte a naolejujte všetky body mazania. Pozrite si časť Mazanie stroja (strana 31).
3. Podoprite kolesá, aby neboli pneumatiky vôbec zaťažené.
4. Vypustite a vymeňte hydraulickú kvapalinu a filter a skontrolujte hydraulické rúrky a úchytky. V prípade potreby ich vymeňte. Pozrite si časti Výmena hydraulickej kvapaliny a filtra (strana 45) a Kontrola hydraulického potrubia a hadíc (strana 45).
5. Z palivovej nádrže vypustite všetko palivo. Spustite motor a nechajte ho bežať, kým sa neminie palivo. Vymeňte palivový filter. Pozrite si časť Výmena palivového filtra (strana 35).
6. Keď je motor ešte stále zohriaty, vypustite olej z kľukovej skrine. Nalejte do nej čerstvý olej. Pozrite si časť Výmena motorového oleja a filtra (strana 33).
7. Odstráňte nečistoty a plevy z valca, rebier hlavy valcov a plášťa dúchadla.
8. Vyberte batériu a úplne ju nabite. Batériu skladujte na polici alebo stroji. Ak ju skladujete na stroji, nechajte káble odpojené. Batériu skladujte na chladnom mieste, aby sa predišlo jej rýchlemu vybitiu.

9. Stroj skladujte na teplom a suchom mieste.

Upozornenie o ochrane osobných údajov pre EHP/Spojené kráľovstvo

Spôsob, akým spoločnosť Toro využíva vaše osobné údaje

Spoločnosť The Toro Company (ďalej uvádzané ako „spoločnosť Toro“) rešpektuje vaše súkromie. Keď nakupujete naše produkty, môžeme zhromažďovať určité vaše osobné údaje, a to priamo od vás alebo prostredníctvom miestnej pobočky alebo predajcu spoločnosti Toro. Spoločnosť Toro využíva tieto informácie na plnenie zmluvných záväzkov, ako je napríklad registrácia záruky, spracovanie žiadosti o poskytnutie záruky alebo skontaktovanie sa s vami v prípade stiahnutia produktu z trhu, a na legitímne obchodné účely, ako je napríklad zvyšovanie spokojnosti zákazníkov, skvalitňovanie produktov alebo poskytovanie informácií o produktoch, ktoré vás môžu zaujímať. Spoločnosť Toro môže poskytnúť vaše údaje svojim pobočkám, sesterským spoločnostiam, predajcom alebo iným obchodným partnerom v súvislosti s ktoroukoľvek z týchto činností. Osobné údaje môžeme zverejniť aj v prípade, keď to vyžaduje zákon alebo v súvislosti s predajom, kúpou alebo zlúčením určitého podniku. Vaše osobné údaje nikdy nepredáme žiadnej inej spoločnosti na marketingové účely.

Uchovávanie vašich osobných údajov

Spoločnosť Toro bude uchovávať vaše osobné údaje dovtedy, kým to bude relevantné na vyššie uvedené účely a v súlade so zákonnými požiadavkami. Ďalšie informácie o platných lehotách uchovávania vám poskytneme na adrese legal@toro.com.

Záväzok spoločnosti Toro týkajúci sa bezpečnosti

Vaše osobné údaje sa môžu spracúvať v USA alebo inej krajine, v ktorej môžu platiť menej prísne zákony na ochranu údajov ako v krajine vášho bydliska. Pri každom prenose vašich údajov mimo územia krajiny vášho bydliska podnikneme kroky požadované zo zákona na zaručenie vhodnej ochrany vašich údajov a zaistenia ich bezpečného prenosu.

Prístup a oprava

Môžete mať právo opraviť alebo revidovať svoje osobné údaje, prípadne namietať voči ich spracovaniu či obmedziť prístup k nim. V takom prípade napíšte e-mail na adresu legal@toro.com. Ak máte obavy súvisiace so spôsobom, akým spoločnosť Toro spracúva vaše údaje, odporúčame vám, aby ste sa v tejto záležitosti obrátili priamo na nás. Upozorňujeme, že osoby s trvalým pobytom v Európe majú právo podať sťažnosť na príslušný úrad na ochranu údajov.

Informácie o výstrahe na základe Kalifornského návrhu 65 (California Proposition 65)

O čo ide v tomto upozornení?

Môžete sa stretnúť s tovarom, na ktorom je štítok s podobným upozornením, ako je toto:

UPOZORNENIE: Môže spôsobovať rakovinu a poškodzovať reprodukčné orgány – www.p65Warnings.ca.gov (WARNING: Cancer and Reproductive Harm – www.p65Warnings.ca.gov).

Čo je Prop 65?

Zákon Prop 65 sa vzťahuje na všetky spoločnosti, ktoré vykonávajú svoju obchodnú činnosť v Kalifornii, predávajú produkty v Kalifornii alebo vyrábajú produkty, ktoré sa môžu predávať alebo prepravovať do Kalifornie. Tento zákon nariaďuje, aby guvernér štátu California aktualizoval a zverejňoval zoznam chemických látok, o ktorých je známe, že spôsobujú rakovinu, vrodené chyby a/alebo iné reprodukčné poškodenia. Zoznam sa aktualizuje ročne a zahŕňa stovky chemických látok nachádzajúcich sa v položkách, s ktorými prichádzame každý deň do kontaktu. Cieľom zákona Prop 65 je informovať verejnosť o účinkoch týchto chemických látok.

Zákon Prop 65 nezakazuje predaj produktov obsahujúcich tieto chemické látky, no vyžaduje uvádzanie upozornení na všetkých produktoch, baleniach produktov alebo materiáloch dodávaných s produktmi. Upozornenie na základe zákona Prop 65 neznamená, že produkt porušuje niektoré bezpečnostné štandardy alebo požiadavky. Kalifornská vláda v skutočnosti vysvetlila, že upozornenie na základe zákona Prop 65 „nie je totožné s regulačným rozhodnutím o tom, či je určitý produkt bezpečný alebo nie“. Mnohé z týchto chemických látok sa už celé roky používajú v produktoch dennej spotreby bez zdokumentovaného poškodenia. Ďalšie informácie nájdete na adresehttps://oag.ca.gov/prop65/faqs-view-all.

Výstraha na základe zákona Prop 65 znamená, že spoločnosť (1) vyhodnotila mieru vystavenia určitej látke a prišla k záveru, že táto miera neprekračuje „žiadnu hranicu vysokého rizika“, alebo (2) sa výstrahu rozhodla zverejniť na základe svojich znalostí o prítomnosti chemickej látky uvedenej vo vládnom zozname, no bez pokusu o vyhodnotenie miery vystavenia.

Platí tento zákon všade?

Výstraha na základe zákona Prop 65 vyžadujú len kalifornské právne predpisy. Tieto výstrahy môžete vidieť v Kalifornii na množstve zariadení, okrem iného vrátane reštaurácií, predajní potravín, hotelov, škôl a nemocníc a na množstve rôznych produktov. Okrem toho výstrahy na základe zákona Prop 65 uvádzajú na svojich webových lokalitách alebo v katalógoch aj niektorí online maloobchodní predajcovia alebo zásielkové obchody.

Aký je rozdiel medzi kalifornskými výstrahami a federálnymi limitmi?

Štandardy podľa zákona Prop 65 sú často prísnejšie ako federálne a medzinárodné štandardy. Existujú rôzne látky, ktoré vyžadujú výstraha na základe zákona Prop 65 pri oveľa nižšej úrovni, ako sú stanovené federálne limity. Napríklad štandard podľa zákona Prop 65 týkajúci sa výstrah pre olovo je 0,5 µg/deň, pričom táto hodnota je výrazne pod limitom definovaným vo federálnych a medzinárodných štandardoch.

Prečo sa výstraha neuvádza na všetkých podobných produktoch?

- Produkty predávané v Kalifornii vyžadujú označenie podľa zákona Prop 65, zatiaľ čo pri podobných produktoch predávaných inde sa to nevyžaduje.
- Od spoločnosti zapojenej do súdneho sporu v súvislosti so zákonom Prop 65, ktorá dosiahne vyrovnanie, sa môže vyžadovať používanie výstrah na základe zákona Prop 65 na jej produktoch, no na iné spoločnosti vyrábajúce podobné produkty sa takáto požiadavka vzťahovať nemusí.
- Uplatňovanie zákona Prop 65 je nekonzistentné.
- Spoločnosti sa môžu rozhodnúť neuvádzať tieto výstrahy, pretože predpokladajú, že sa to od nich na základe zákona Prop 65 nevyžaduje. No chýbajúce výstrahy na produkte neznamenajú, že produkt neobsahuje chemické látky uvedené vo vládnom zozname na podobnej úrovni hodnôt.

Prečo spoločnosť Toro túto výstrahu uvádza?

Spoločnosť Toro sa rozhodla poskytnúť spotrebiteľom čo najviac informácií, aby sa mohli rozhodnúť na základe dostatočných informácií o produktoch, ktoré nakupujú a používajú. V určitých prípadoch uvádza spoločnosť Toro výstrahy na základe svojich znalostí o prítomnosti jednej alebo viacerých chemických látok uvedených vo vládnom zozname, a to bez vyhodnotenia úrovne vystavenia. Nie na všetky chemické látky uvedené v zozname sa totiž vzťahujú požiadavky súvisiace s limitom vystavenia. Hoci môže byť miera vystavenia v súvislosti s produktmi spoločnosti Toro zanedbateľná alebo úplne v rozsahu definovanom ako „žiadne vysoké riziko“, spoločnosť Toro sa napriek tomu rozhodla uvádzať výstrahy na základe zákona Prop 65. Navyše platí, že ak spoločnosť Toro tieto výstrahy neuvedie, štát California alebo súkromné strany snažiace sa o presadzovanie zákona Prop 65 by ju mohli žalovať a hrozili by jej vysoké pokuty.

Záruka od spoločnosti Toro

Dvojročná obmedzená záruka alebo obmedzená záruka po 1500 hodinách používania

Podmienky a produkty zahrnuté do záruky

Spoločnosť The Toro Company a jej sesterská spoločnosť Toro Warranty Company na základe vzájomnej dohody spoločne zaručujú, že váš komerčný produkt značky Toro (ďalej uvádzané ako „produkt“) nemá žiadne chyby materiálov a spracovania na obdobie dvoch rokov alebo 1500 prevádzkových hodín* podľa toho, čo nastane skôr. Táto záruka sa vzťahuje na všetky produkty s výnimkou prevzdušňovačov (pozrite si samostatné vyhlásenie o záruke na tieto produkty). Keď nastane okolnosť krytá zárukou, bezplatne opravíme produkt vrátane diagnostiky, práce, dielov a prepravy. Platnosť tejto záruky začína dátumom doručenia produktu pôvodnému kupujúcemu.
* Produkt vybavený hodinovým počítadlom.

Pokyny na získanie záručného servisu

Nesiete zodpovednosť za okamžité upozornenie distribútora komerčných produktov alebo autorizovaného predajcu komerčných produktov, od ktorého ste si kúpili produkt, na vznik okolnosti krytej zárukou. Ak potrebujete pomoc pri vyhľadaní distribútora komerčných produktov alebo autorizovaného predajcu, prípadne ak máte otázky týkajúce sa vašich práv alebo povinností vyplývajúcich zo záruky, obráťte sa na nás:

Toro Commercial Products Service Department
Toro Warranty Company
8111 Lyndale Avenue South
Bloomington, MN 55420-1196

952–888–8801 alebo 800–952–2740
E-mail: commercial.warranty@toro.com

Povinnosti majiteľa

Ako majiteľ produktu ste zodpovední za povinnú údržbu a nastavenia uvedené v *používateľskej príručke*. Na opravy porúch produktu spôsobených nedodržaním povinnej údržby a nastavení sa táto záruka nevzťahuje.

Položky a podmienky, ktoré nie sú zahrnuté v záruke

Nie všetky poruchy alebo nesprávna činnosť produktu, ktoré sa vyskytnú počas záručnej doby, sú chybami materiálov alebo vyhotovenia. Táto záruka sa nevzťahuje na nasledujúce okolnosti:

- Poruchy produktu spôsobené používaním náhradných dielov od iného výrobcu ako spoločnosť Toro alebo montáž a používanie doplnkov, prípadne upraveného príslušenstva a produktov od iného výrobcu ako spoločnosť Toro.
- Poruchy produktu v dôsledku nevykonania odporúčanej údržby alebo nastavení.
- Poruchy produktu v dôsledku prevádzky produktu nesprávnym, nedbalým alebo nebezpečným spôsobom.
- Diely opotrebované používaním, ktoré nie sú chybné. Príklady dielov opotrebovaných používaním pri bežnej prevádzke produktu okrem iného zahŕňajú brzdové doštičky a obloženia, obloženia spojky, čepele, kotúče, valce a ložiská (utesnené alebo mazateľné), nože plošiny, zapaľovacie sviečky, samonastavovacie kolieska a ložiská, pneumatiky, filtre, remene a určité komponenty postrekovača, napríklad membrány, dýzy, prietokomery a spätné klapky.
- Poruchy spôsobené vonkajšími vplyvmi okrem iného vrátane počasia, spôsobov uskladnenia, znečistenia, používania neschválených palív, chladiacich kvapalín, mazív, aditív, hnojív, vody alebo chemických látok.
- Poruchy alebo problémy s výkonom v dôsledku používania palív (napríklad benzínu, dieselu alebo biodieselu), ktoré nespĺňajú príslušné priemyselné normy.
- Bežný hluk, vibrácie, opotrebovanie a poškodenie. Bežné opotrebovanie okrem iného zahŕňa poškodenie sedadiel v dôsledku opotrebovania alebo odretia, poškodený náter povrchov, poškriabané štítky alebo okná.

Diely

Na diely určené na výmenu podľa požadovanej údržby sa vzťahuje záruka na časové obdobie až do plánovanej výmeny tohto dielu. Na diely vymenené v rámci tejto záruky sa záruka vzťahuje počas trvania platnosti pôvodnej záruky na produkt a stávajú sa majetkom spoločnosti Toro. Spoločnosť Toro prijme konečné rozhodnutie o tom, či opraví existujúci diel alebo zostavu, alebo ich vymení. Spoločnosť Toro môže pri záručných opravách používať recyklované diely.

Záruka na trakčné a lítium-iónové batérie

Trakčné a lítium-iónové batérie majú špecifikovaný celkový počet kilowatthodín, ktoré môžu počas svojej životnosti poskytnúť. Techniky prevádzky, dobíjania a údržby môžu životnosť batérie predĺžiť alebo skrátiť. Keďže batérie v tomto produkte sa spotrebúvajú, množstvo užitočnej práce medzi intervalmi nabíjania sa bude pomaly znižovať, kým sa batéria úplne neopotrebuje. Výmena opotrebovaných batérií z dôvodu bežnej spotreby je zodpovednosťou majiteľa produktu. Poznámka: (len lítium-iónová batéria) Dodatočné informácie nájdete v záruke na batériu.

Celoživotná záruka na kľukovú skriňu (len model ProStripe 02657)

Na model ProStripe, ktorý je pôvodne vybavený originálnou lamelou spojky a spojkou brzdy čepele s ochranou pred pretáčaním od spoločnosti Toro (integrovaná zostava spojky brzdy čepele a lamely spojky) a používa ho pôvodný kupujúci v súlade s odporúčanými postupmi prevádzky a údržby, sa vzťahuje celoživotná záruka, ktorá poskytuje ochranu pred ohnutím kľukovej skrine motora. Na stroje vybavené trecími podložkami, jednotkami spojky brzdy čepele a ďalšími podobnými zariadeniami sa celoživotná záruka na kľukovú skriňu nevzťahuje.

Údržba vykonávaná majiteľom na vlastné náklady

Medzi bežné povinné servisy produktov od spoločnosti Toro na náklady majiteľa patrí optimalizácia motora, mazanie, čistenie a leštenie, výmena filtrov a chladiacej kvapaliny a vykonávanie odporúčanej údržby.

Všeobecné podmienky

V rámci tejto záruky je vašou jedinou náhradou oprava vykonaná autorizovaným distribútorom alebo predajcom spoločnosti Toro.

Ani spoločnosť The Toro Company, ani spoločnosť Toro Warranty Company nie je zodpovedná za nepriame, náhodné alebo následné škody spojené s používaním produktov Toro krytých touto zárukou vrátane akýchkoľvek nákladov alebo výdavkov za poskytnutie náhradného vybavenia alebo služby za rozumný čas nefunkčnosti alebo nepoužiteľnosti počas vykonávania záručných opráv vyplývajúcich z tejto záruky. S výnimkou záruky na emisie uvedenej nižšie (ak platí) neexistuje žiadna ďalšia výslovná záruka. Všetky predpokladané záruky obchodovateľnosti a vhodnosti na určitý účel sú obmedzené na lehotu trvania tento výslovnej záruky.

Niektoré štáty neumožňujú vylúčenie náhodných alebo následných škôd ani obmedzenie dĺžky predpokladanej záruky, takže sa vyššie uvedené vylúčenia a obmedzenia na vás nemusia vzťahovať. Táto záruka vám poskytuje špecifické zákonné práva a môžete mať aj ďalšie práva, ktoré sa líšia v závislosti od konkrétneho štátu.

Poznámka k záruke na emisie

Na systém čistenia výfukových plynov vo vašom produkte sa môže vzťahovať samostatná záruka, ktorá spĺňa požiadavky Agentúry na ochranu životného prostredia USA (EPA) alebo Výboru štátu Kalifornia pre kvalitu ovzdušia (CARB). Obmedzenia hodín uvedené vyššie sa nevzťahujú na záruku na systém čistenia výfukových plynov. Pozrite si vyhlásenie o záruke na kontrolu výfukových plynov motora dodané s vaším produktom alebo uvedené v dokumentácii výrobcu motora.

Iné krajiny ako Spojené štáty alebo Kanada

Zákazníci, ktorí si kúpili produkty od spoločnosti Toro dovezené z USA alebo Kanady, by sa mali obrátiť na svojho distribútora (predajcu) spoločnosti Toro a oboznámiť sa so zásadami týkajúcimi sa záruky platnými vo vašej krajine, provincii alebo štáte. Ak nie ste z akéhokoľvek dôvodu spokojní so službami svojho distribútora alebo sa vám nepodarilo získať informácie o záruke, obráťte sa na autorizované servisné stredisko spoločnosti Toro.