Form No. 3470-593 Rev A

Handsprühstab

Seriennummer 315000000 und Sprühfahrzeuge Multi Pro® 1750, Multi Pro® WM oder Multi Pro® 5800

Modellnr. 41118—Seriennr. 416400000 und höher

Bedienungsanleitung

Der Handsprühstab ist ein ausschließlich für ein Sprühgerät gedachtes Anbaugerät und sollte nur von geschulten Lohnarbeitern in gewerblichen Anwendungen eingesetzt werden. Es ist hauptsächlich für das Sprühen von Gras auf gepflegten Grünflächen in Parkanlagen, Golfplätzen, Sportplätzen und öffentlichen Anlagen gedacht.

Wenden Sie sich hinsichtlich Informationen zu Produkten und Zubehör sowie Angaben zu Ihrem örtlichen Vertragshändler oder zur Registrierung des Produktes direkt an Toro unter www.Toro.com.

Einrichtung

Einzelteile

Prüfen Sie anhand der nachstehenden Tabelle, dass Sie alle im Lieferumfang enthaltenen Teile erhalten haben.

Verfahren	Beschreibung	Menge	Verwendung
1	Keine Teile werden benötigt	–	Vorbereiten der Maschine.
2	Schlauchhaken Sicherungsbundmutter (⅜") Sicherungsbundmutter (5/16") Schlossschraube (⅜" x ¾") Schlossschraube (5/16" x 1") R-Klemme Spritzpistolenhalterung	1 4 4 4 4 2 1	Befestigen Sie den Schlauchhakens und die Spritzpistolenhalterung.
3	Blinddeckel Abstellventil	2 2	Einsetzen des Abstellventils (nur Multi Pro 1750 mit und ohne GeoLink und Multi Pro WM).
4	Siehe die Teiletabelle	0	Einbauen des Regelventils.
5	Spritzpistole Gezahntes, gerades Anschlussstück Schlauchklemme Schlauch	1 1 2 1	Anschließen des Spritzschlauches.

© 2024—The Toro® Company
8111 Lyndale Avenue South
Bloomington, MN 55420

Registrieren Sie Ihr Produkt unter www.Toro.com.

Originaldokuments (DE)
Druck: USA
Alle Rechte vorbehalten

3470-593

1

Vorbereiten der Maschine

Keine Teile werden benötigt

Verfahren

1. Stellen Sie sicher, dass die Maschine keine Flüssigkeiten enthält. Wenn Chemikalien in der Maschine verwendet wurden, spülen Sie die Anlage gründlich mit sauberem Wasser durch, lassen Sie das Wasser dann ab. Weitere Anweisungen finden Sie in der *Bedienungsanleitung* des Fahrzeugs.
2. Klemmen Sie das Minuskabel vom Batteriepol ab.

2

Befestigen des Schlauchhakens und der Spritzpistolenhalterung

Für diesen Arbeitsschritt erforderliche Teile:

1	Schlauchhaken
4	Sicherungsbundmutter (⅜")
4	Sicherungsbundmutter (5/16")
4	Schlossschraube (⅜" x ¾")
4	Schlossschraube (5/16" x 1")
2	R-Klemme
1	Spritzpistolenhalterung

Verfahren

1. Lösen Sie den Behälterriemen.
   - Multi Pro 1750 und Multi Pro 5800: Lösen Sie den Riemen vorne rechts (Bild 1).

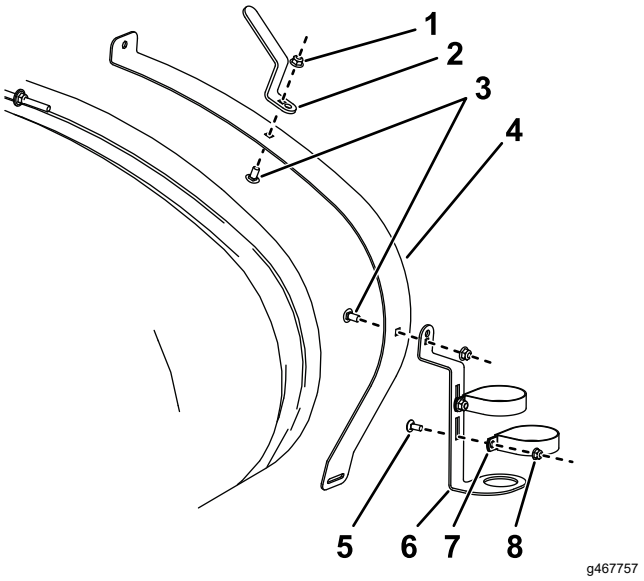

Bild 1

Multi Pro 1750 und Multi Pro 5800

1. Sicherungsbundmutter (Multi Pro 1750, ⅜", Multi Pro 5800, 5/16")
2. Schlauchhaken
3. Schlossschraube (Multi Pro 1750, ⅜" x ¾", Multi Pro 5800, 5/16" x 1")
4. Behälterriemen vorne rechts
5. Schlossschraube (5/16" x ¾")
6. Spritzpistolenhalterung
7. R-Klemme
8. Sicherungsbundmutter (5/16")

   - Multi Pro WM: Lösen Sie den Riemen hinten rechts (Bild 2).

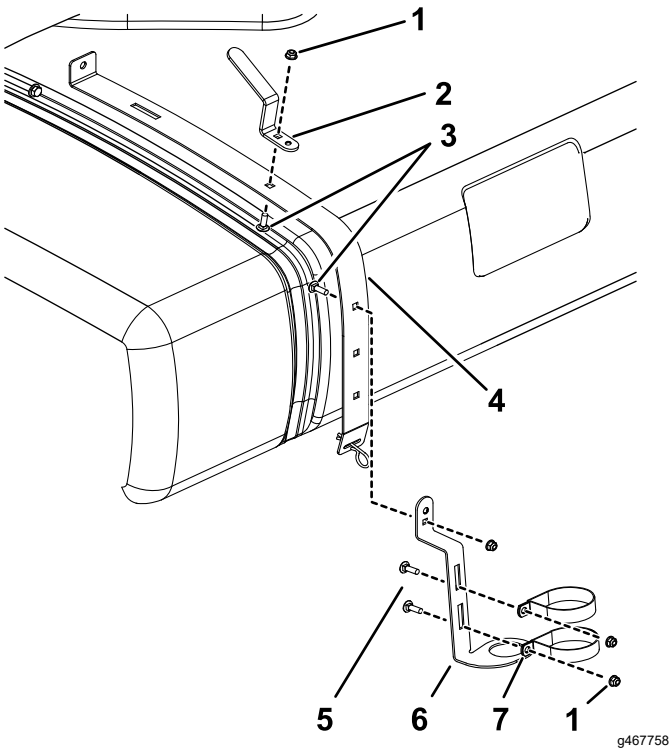

Bild 2

Multi Pro WM

1. Sicherungsbundmutter (5/16")
2. Schlauchhaken
3. Schlossschraube (⅜" x ¾")
4. Behälterriemen hinten rechts
5. Schlossschraube (5/16" x ¾")
6. Spritzpistolenhalterung
7. R-Klemme

2. Befestigen Sie die R-Klemmen, die Spritzpistolenhalterung und den Schlauchhaken mit einer Schlossschraube, einer Flachscheibe und einer Bundmutter, wie in Bild 1 oder Bild 2 abgebildet.

3

Einsetzen des Abstellventils (nur Multi Pro 1750 mit und ohne GeoLink und Multi Pro WM)

Für diesen Arbeitsschritt erforderliche Teile:

2	Blinddeckel
2	Abstellventil

Einsetzen des Abstellventils (nur Multi Pro 1750 ohne GeoLink und Multi Pro WM)

1. Entfernen Sie den Halter, mit dem der Aktuator am Verteilerventil für das Abschnittventil oder das Rührwerkventil befestigt ist.

   Hinweis: Drücken Sie die zwei Schenkel des Halters zusammen und nach unten.

   Hinweis: Bewahren Sie den Aktuator und den Halter auf.

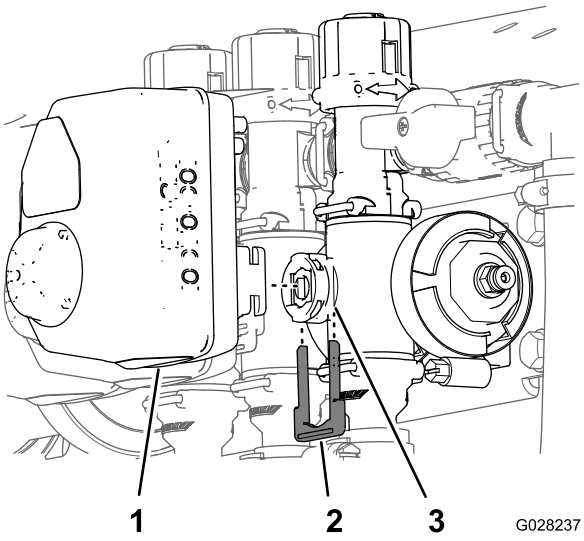

Bild 3

1. Aktuator
2. Halter
3. Schaftanschluss

2. Nehmen Sie den Aktuator vom Verteilerventil ab.
3. Entfernen Sie die Halter, mit denen die Teile zur Einstellung des Überstromventils, die Abschlusskappe und das Anschlussstück sowie

die Schlauchleitung befestigt sind, wie in Bild 4 abgebildet.

Hinweis: Die Endkappe wird nicht eingesetzt, bewahren Sie den O-Ring auf der Kappe jedoch auf.

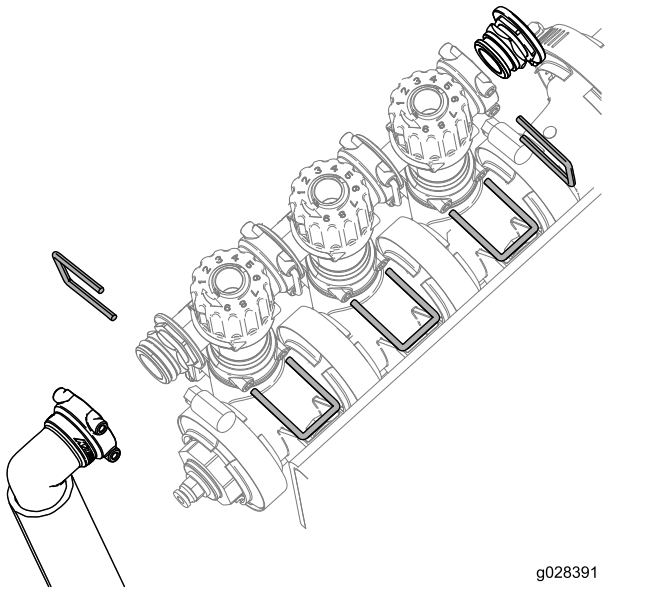

Bild 4

4. Drehen Sie die Baugruppe zur Einstellung des Überstromventils um 180 Grad, wie in Bild 5 abgebildet.

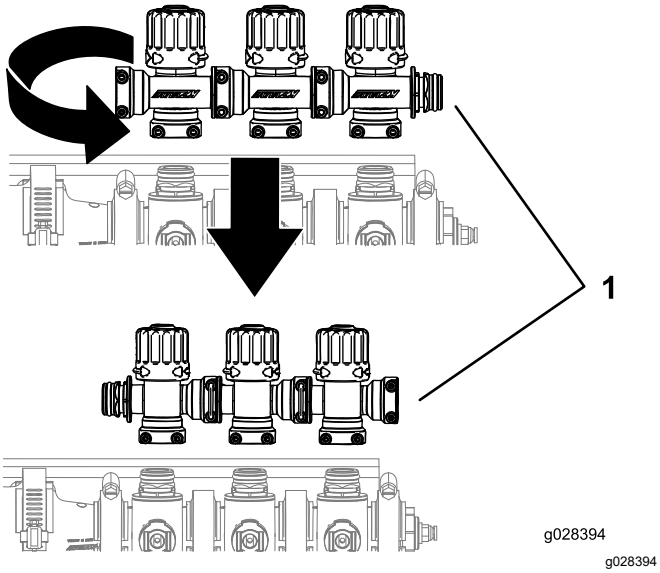

Bild 5

1. Auslegerventil-Cluster

5. Befestigen Sie die Teile zur Einstellung des Überstromventils, den Blinddeckel, die O-Ringe, das Abstellventil und das Anschlussstück sowie den Schlauch mit den zuvor entfernten Haltern, wie in Bild 6 abgebildet.

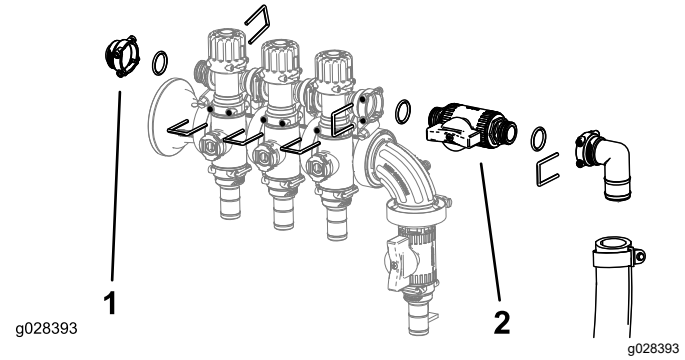

Bild 6

1. Blinddeckel
2. Kraftstoffhahn

Einsetzen des Abstellventils für Multi Pro 1750 mit GeoLink

1. Entfernen Sie die Endkappe am Ende des Verteilerventils und ersetzen Sie diese mit einem Blinddeckel. Sichern Sie die Kappe mit dem Halter.

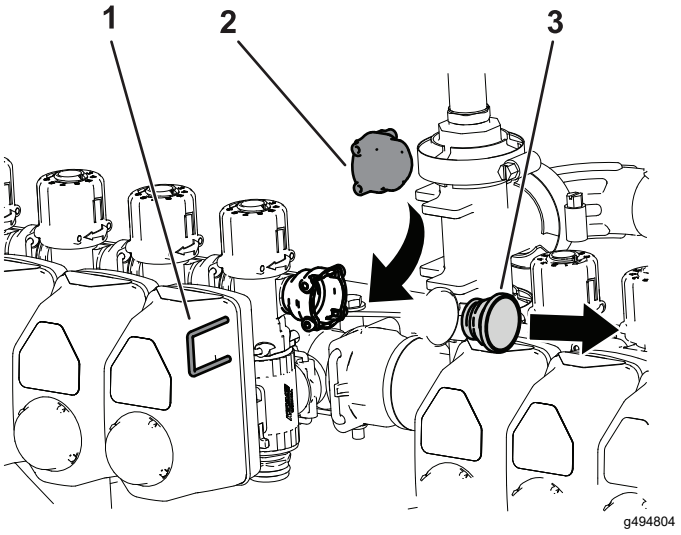

Bild 7

1. Halter
2. Blinddeckel
3. Endkappe

2. Entfernen Sie den Halter, mit welcher der Schlauch am Ende des Verteilers befestigt ist.

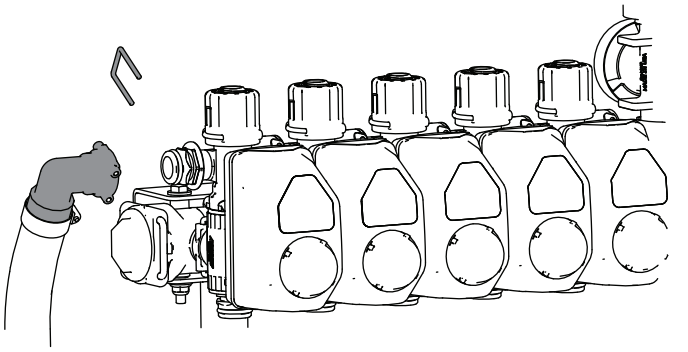

g494803

Bild 8

3. Installieren Sie das Abstellventil an Schlauch und Maschine. Sichern Sie es mit den Haltern.

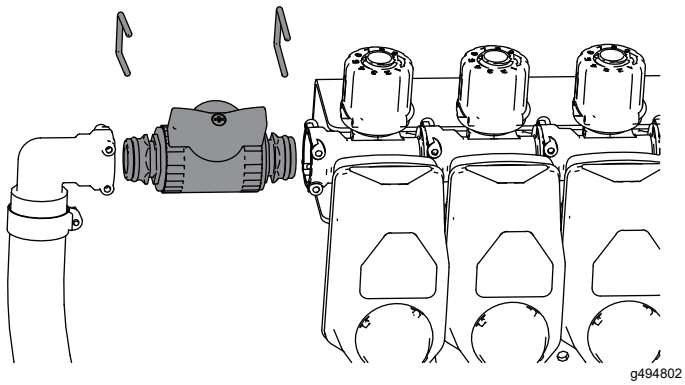

g494802

Bild 9

4

Einbauen des Regelventils für die Spritzpistole

Für diesen Arbeitsschritt erforderliche Teile:

0	Siehe die Teiletabelle

Teiletabelle

Teil	5800			1750			Workman	
Menge	Bis Baujahr 2023	Ab Baujahr 2024 ohne GeoLink	Ab Baujahr 2024 mit GeoLink	Bis Baujahr 2023	Ab Baujahr 2024 ohne GeoLink	Ab Baujahr 2024 mit GeoLink	Bis Baujahr 2023	Ab Baujahr 2024
Regelventil		1	1		1	1		1
Regelventil (mit Flanschendkappe)	1			1			1	
Flügelgriff des Regelventils	1	1	1	1	1	1	1	1
Gerades Anschlussstück	1	1	1	1	1	1	1	1
Ventilbefestigung	1	1	1		2	2		2
Regelventilhalterung (2023)	1							
Regelventilhalterung (mit Bohrung)			1			1		
Regelventilhalterung(Keine Bohrung)		1			1			1
Kraftstoffhahn				1	1	2	1	1
90-Grad-Winkelverschraubung				1			1	
T-Anschlussstück	1							
Verteiler-T-Stück			1		1	1		1
Dichtungsklemme	1			1			1	

Teil	5800			1750			Workman	
Menge	Bis Baujahr 2023	Ab Baujahr 2024 ohne GeoLink	Ab Baujahr 2024 mit GeoLink	Bis Baujahr 2023	Ab Baujahr 2024 ohne GeoLink	Ab Baujahr 2024 mit GeoLink	Bis Baujahr 2023	Ab Baujahr 2024
Schraube (M6 x 1 2 mm)	4	8	4		8	8		8
Schloss-schraube (¼-20 x ⅝")			2			2		
Sechskant-schraube (¼-20 x ⅝")	4				2			2
Sicherungs-mutter (1/4")	4		2		2	2		2

Montieren des Regelventils (Multi Pro 1750-2023 und früher und Multi Pro WM-2023 und früher)

1. Montieren Sie den grünen Flügelgriff und das gerade Anschlussstück an das Regelventil.

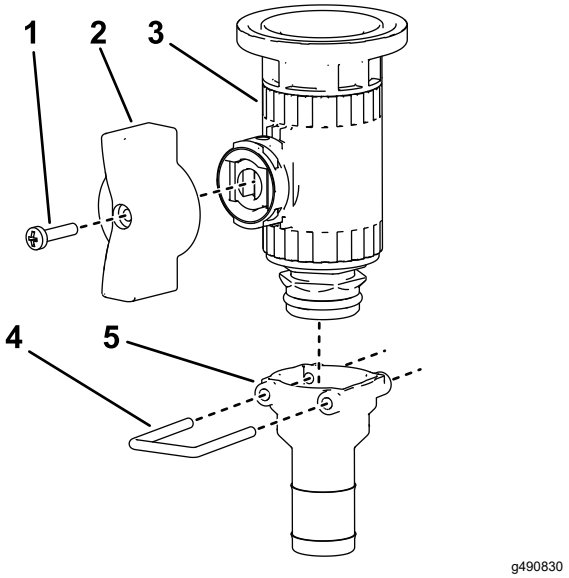

Bild 10

1. Griffschraube (6-32 x ⅝“)
2. Flügelgriff (grün)
3. Regelventil
4. Halter
5. Gerades Anschlussstück

2. Entfernen Sie die Flanschklemme, mit denen die Endkappe und die Kupplung an der Druckmanometer-Anschlussstelle befestigt sind.

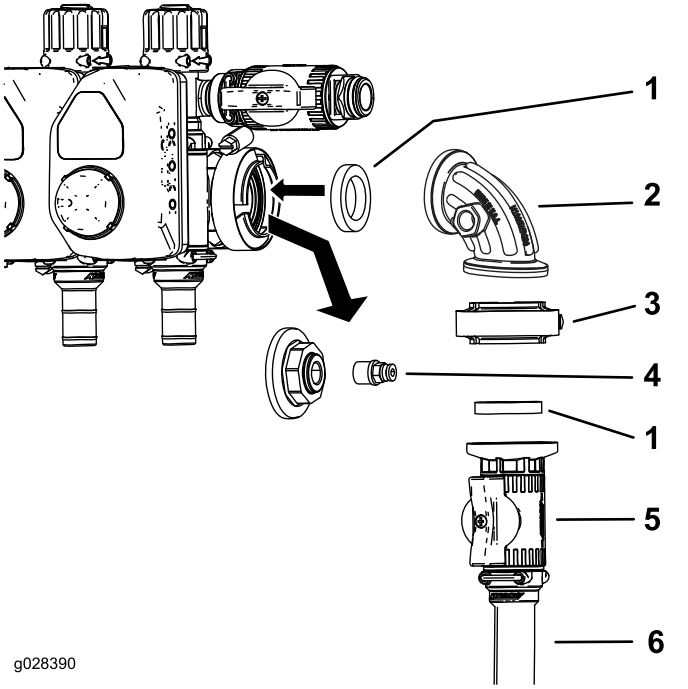

Bild 11

3. Nehmen Sie die Kupplung von der Endkappe ab.
4. Bauen Sie die Regelventilbaugruppe ein.
5. Bauen Sie die Kupplung in den offenen Anschluss am 90-Grad-Anschlussstück ein.

   Hinweis: Die Anschlussstelle in der Seite des 90-Grad-Anschlussstücks für den Multi Pro 1750 und Multi Pro WM befindet sich auf der Vorderseite des Anschlussstücks (nicht abgebildet).
6. Schließen Sie den Zulaufschlauch der Schlauchtrommel mit einer Schlauchklemme am Regelventil an.

Entfernen des Regelventils von der Maschine (Multi Pro 5800, bis Baujahr 2023)

1. Ziehen Sie den 3-Buchsen-Stecker für den Druckwandler ab.

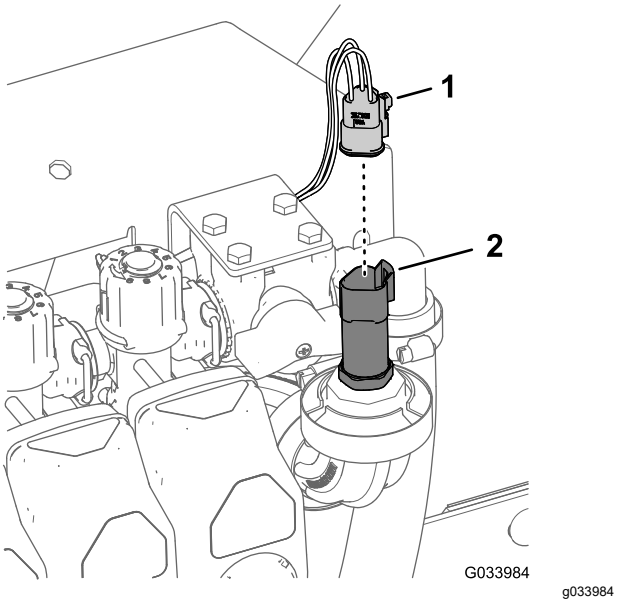

Bild 12

1. 3-Buchsenstecker
2. Druckwandler

2. Entfernen Sie die Flanschklemme, mit der der Druckwandler am 90°-Anschlussstück befestigt ist, und nehmen Sie den Umwandler, die Dichtung und die Flanschklemme ab.

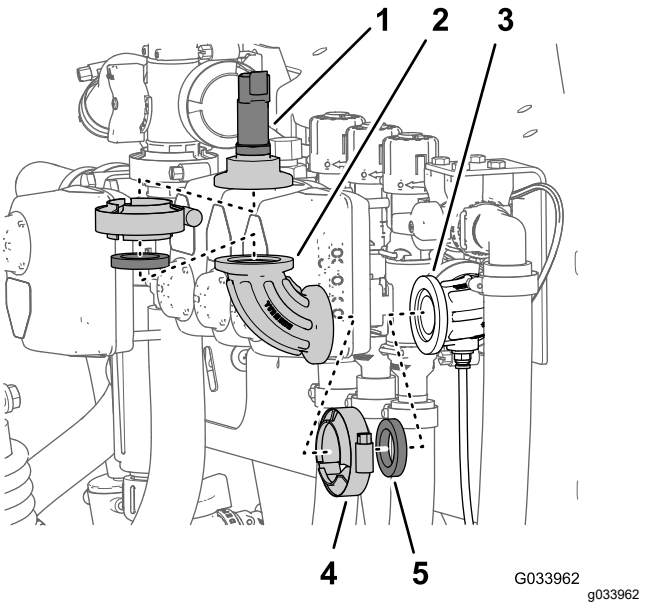

Bild 13

1. Druckwandler
2. 90°-Anschlussstück
3. 90°-Anschlussstück (mit einem Anschluss für den Messschlauch)
4. Flanschklemme
5. Dichtung

3. Entfernen Sie die Flanschklemme, mit der das 90°-Anschlussstück am 90°-Anschlussstück mit einem Anschluss für den Messschlauch befestigt ist, und nehmen Sie das 90°-Anschlussstück, die Dichtung und die Flanschklemme ab.

Vorbereiten des Regelventils (Multi Pro 5800, bis Baujahr 2023)

1. Befestigen Sie die Ventilhalterung am Regelventil, wie in A in Bild 14 abgebildet.

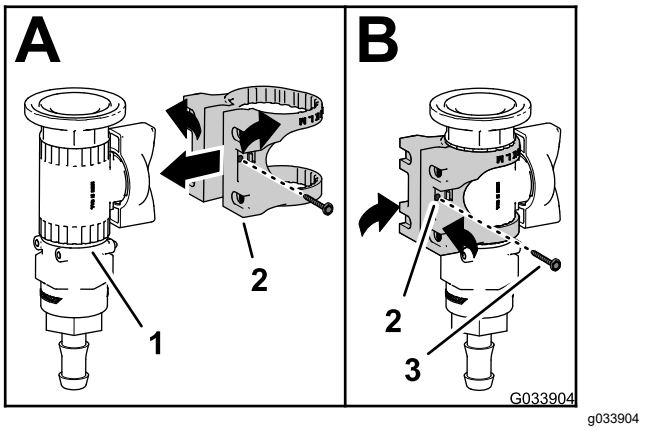

Bild 14

1. Regelventil
2. Ventilbefestigung
3. Bundbolzen (Nr. 6)

2. Befestigen Sie die Ventilbefestigung mit dem Bundbolzen (Nr. 6) am Regelventil und ziehen es mit der Hand an (B in Bild 14).
3. Befestigen Sie die Ventilbefestigung mit den vier Schrauben (6 mm x 12 mm) und vier Flachscheiben an der Regelventilhalterung; ziehen Sie die Schrauben mit 10–12 N·m an.

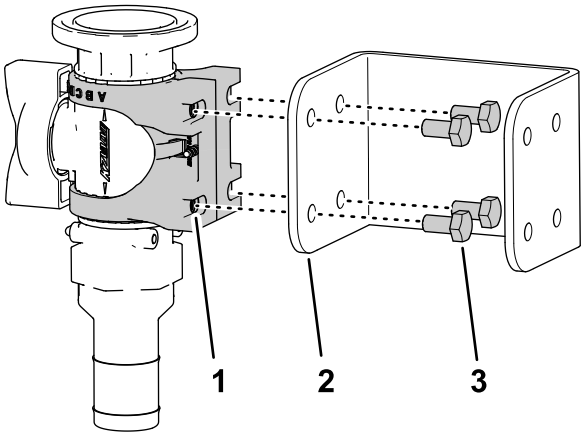

g492082

Bild 15

1. Ventilbefestigung
2. Regelventilhalterung
3. Schraube (6 mm x 12 mm)

4. Fluchten Sie den Flansch des T-Anschlussstücks mit dem Flansch des Regelventils aus.

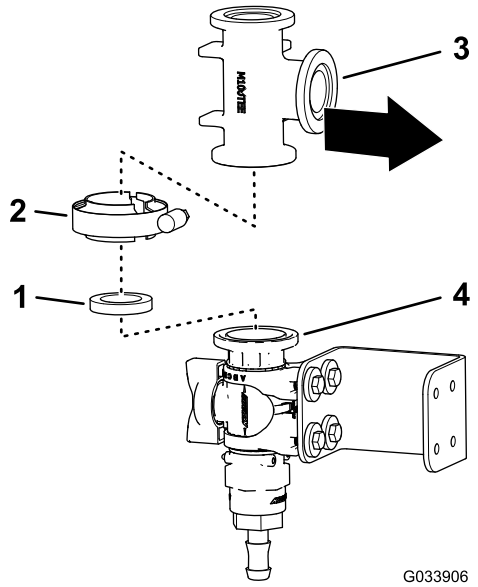

g033906

Bild 16

1. Dichtung
2. Flanschklemme
3. T-Anschlussstück
4. Flansch (Regelventil)

5. Befestigen Sie das T-Anschlussstück mit einer Dichtung und einer Flanschklemme lose am Regelventil.
6. Fluchten Sie den Flansch des Druckwandlers mit dem Flansch des T-Anschlussstücks aus.

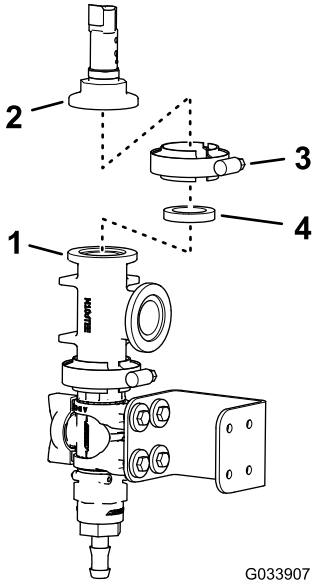

g033907

Bild 17

1. Flansch (Regelventil)
2. Flansch (Druckwandler)
3. Flanschklemme
4. Dichtung

7. Befestigen Sie den Druckwandler mit einer Dichtung und Flanschklemme am T-Anschlussstück und ziehen Sie die Klemme mit der Hand an (Bild 17).

Bohren in der Verteilerbefestigung(Multi Pro 5800 - bis Baujahr 2023)

1. Fluchten Sie den Flansch des T-Anschlussstücks mit dem Flansch des 90°-Anschlussstücks mit einem Anschluss für den Messschlauch aus.

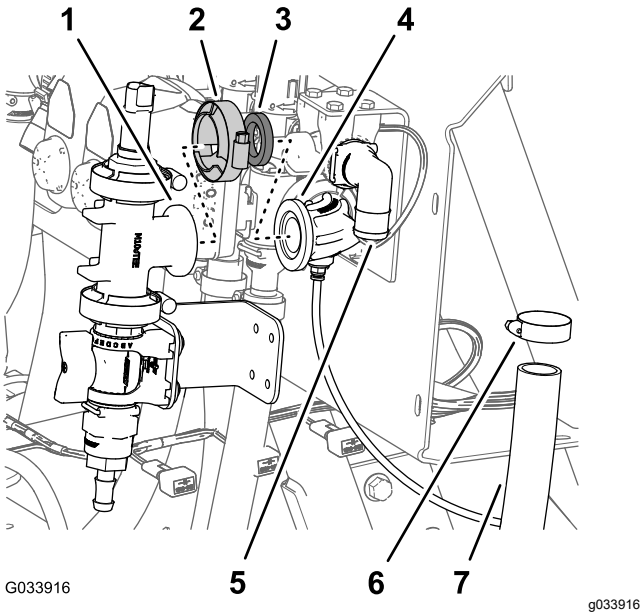

Bild 18

1. Flansch (T-Anschlussstück)
2. Flanschklemme
3. Dichtung
4. 90°-Anschlussstück (mit einem Anschluss für den Messschlauch)
5. 90°-Anschlussstück (Abschnittsventilumgehung)
6. Schlauchklemme
7. Schlauch (Abschnittsicherheitsventil)

2. Befestigen Sie das T-Anschlussstück und das 90°-Anschlussstück lose mit einer Dichtung und einer Flanschklemme.

   Hinweis: Drehen Sie die Halterung des Regelventils ggf. um es bündig mit der Oberfläche der Ventilbefestigung auszufluchten.

3. Verwenden Sie die Halterung des Regelventils als Schablone und markieren und bohren Sie die Löcher in die Halterung auf der Oberfläche der Verteilerbefestigung.

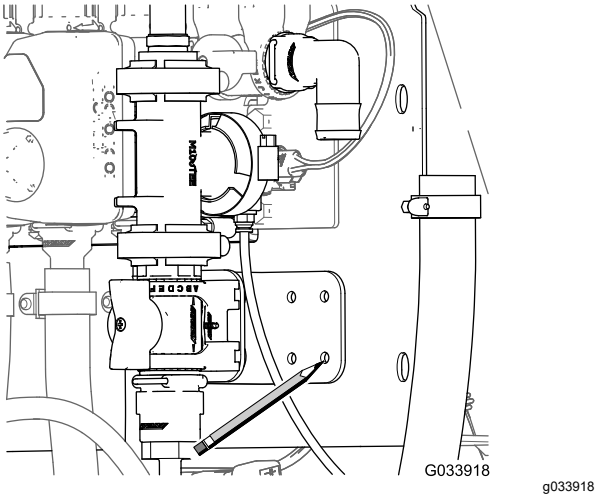

Bild 19

4. Entfernen Sie die Klemme, Dichtung, das T-Anschlussstück mit dem Flansch vom 90°-Anschlussstück mit einem Anschluss für den Messschlauch.
5. Stanzen Sie die Mitte der in Schritt 3 gemachten Markierung an der Verteilerbefestigung aus.
6. Bohren Sie vier 6 mm (¼") große Löcher an den in Schritt 5 ausgestanzten Markierungen in die Verteilerbefestigung.

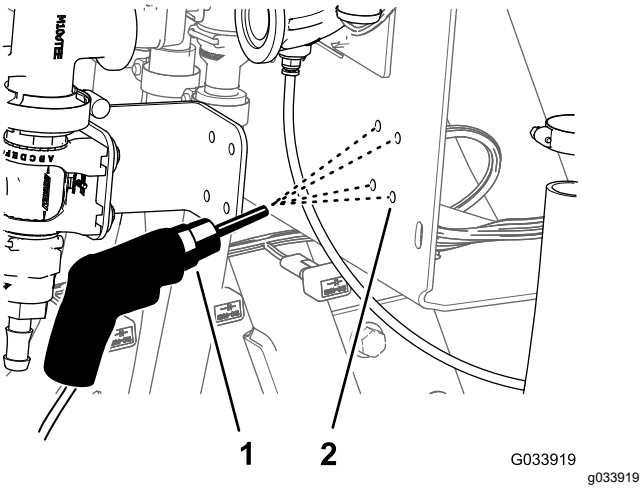

Bild 20

1. Bohrer und 6-mm-Bohreinsatz (¼")
2. Verteilerbefestigung

Montieren des Regelventils(Multi Pro 5800 - bis Baujahr 2023)

1. Fluchten Sie den Flansch des T-Anschlussstücks mit dem Flansch des 90°-Anschlussstücks mit einem Anschluss für den Messschlauch aus.

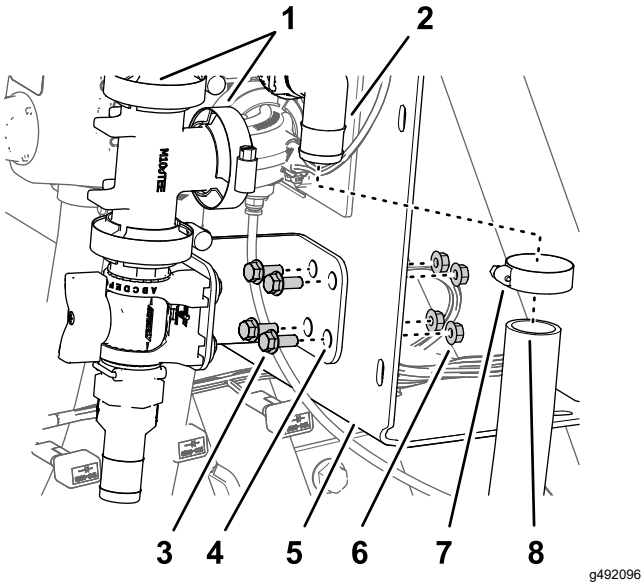

Bild 21

1. Flanschklemmen (mit Dichtung)
2. 90°-Anschlussstück (Abschnittsventilumgehung)
3. Sechskantschraube (¼" x ⅝")
4. Regelventilhalterung
5. Verteilerbefestigung
6. Sicherungsbundmutter (6 mm)
7. Schlauchklemme
8. Schlauch (Abschnittsicherheitsventil)

2. Befestigen Sie das T-Anschlussstück und das 90°-Anschlussstück lose mit einer Dichtung und einer Flanschklemme.
3. Befestigen Sie die Halterung des Regelventils mit vier Sechskantschrauben (¼" x ⅝“) und vier Sicherungsbundmuttern (6 mm) an der Verteilerbefestigung; ziehen Sie die Schrauben mit 10–12 N·m an.
4. Ziehen Sie die Flanschklemme, mit der das Regelventil und das T-Anschlussstück befestigt sind, und die Flanschklemme, mit der das T-Anschlussstück am 90°-Anschlussstück mit einem Anschluss für den Messschlauch befestigt ist, lose mit der Hand an.
5. Schließen Sie den 3-Buchsenstecker für den Druckwandler an.

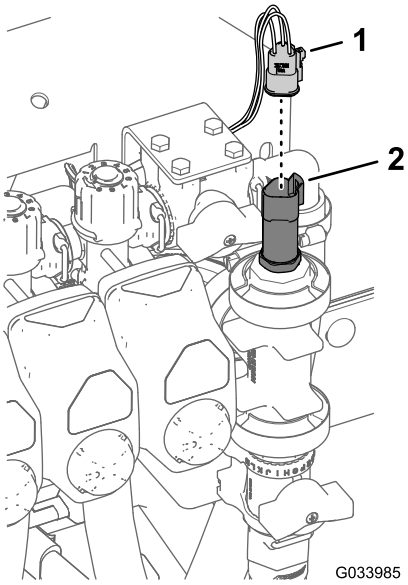

Bild 22

1. 3-Buchsenstecker
2. Druckwandler

Montieren des Regelventils (Alle Multi Pro Maschinen - ab Baujahr 2024)

1. Montieren Sie den Flügelgriff und das gerade Anschlussstück an das Regelventil.

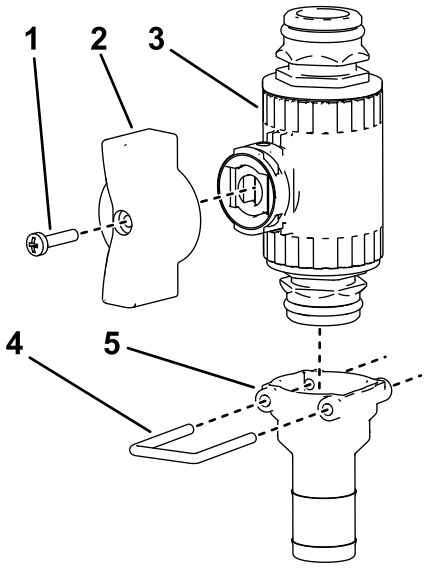

Bild 23

1. Griffschraube (6-32 x ⅝")
2. Flügelgriff (grün)
3. Regelventil
4. Halter
5. Gerades Anschlussstück

2. Befestigen Sie die Ventilhalterung am Regelventil, wie in A in Bild 14 abgebildet.

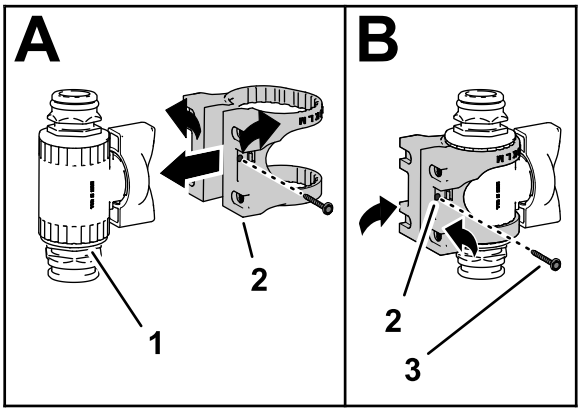

g493417

Bild 24

1. Regelventil
2. Ventilbefestigung
3. Bundbolzen (Nr. 6)

3. Befestigen Sie die Ventilbefestigung mit dem Bundbolzen (Nr. 6) am Regelventil und ziehen es mit der Hand an (B in Bild 14).

Einbau der Regelventilbaugruppe (Multi Pro 5800 - ab Baujahr 2024)

1. Befestigen Sie die Regelventilbaugruppe an die Halterung mit 4 Schrauben (M6)

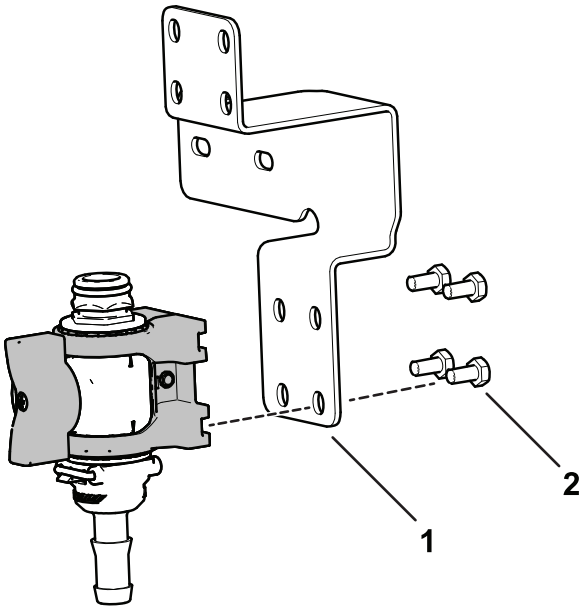

g493702

Bild 25

1. Halterung (Maschinen ohne GeoLink)
2. Schraube (M6)

2. Bauen Sie die vorhandenen Schrauben aus, wie in Bild 26 dargestellt.

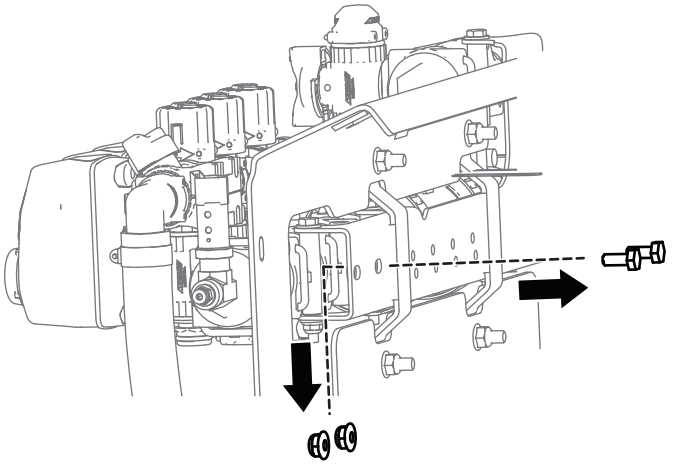

g493698

Bild 26

3. Befestigen Sie die Halterung an die Maschine mit den vorhandenen Schrauben.

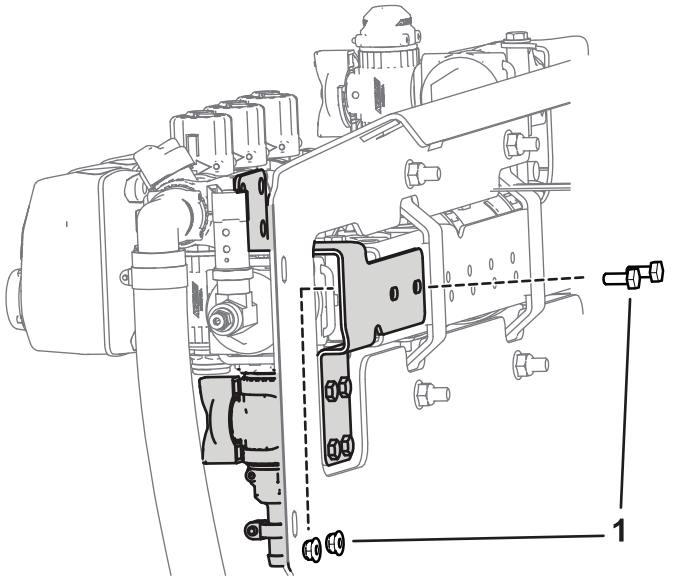

g493699

Bild 27

1. Vorhandene Schrauben

4. Befestigen Sie den oberen Teil der Halterung mit 4 Schrauben (M6).

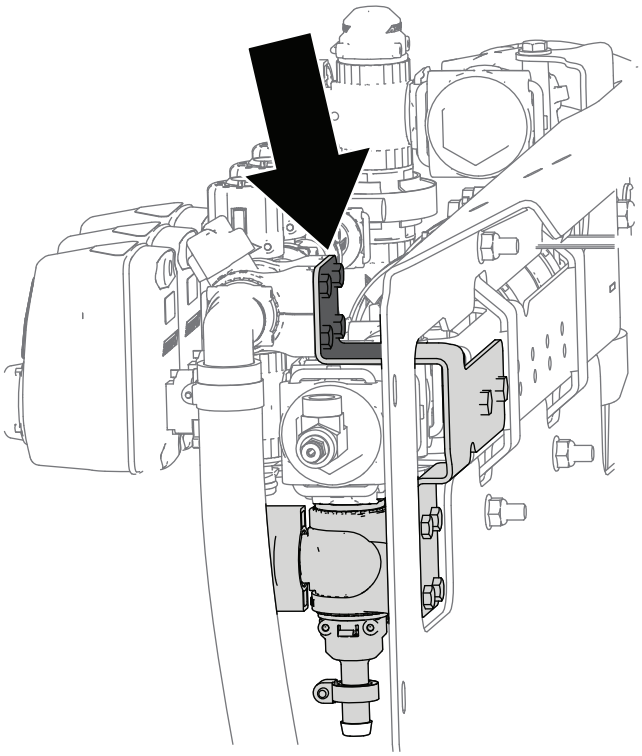

g493700

Bild 28

Einbau des T-Anschlussstücks des Verteilers auf der Regelventilbaugruppe (Multi Pro 1750 mit und ohne GeoLink, Multi Pro WM und Multi Pro 5800 mit GeoLink - ab Baujahr 2024)

1. Bauen Sie das T-Anschlussstück der Verteilerbaugruppe auf das Regelventil ein.

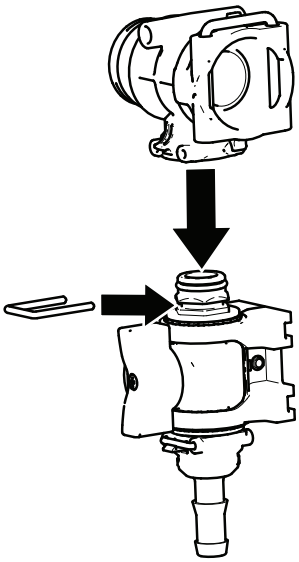

g493704

Bild 29

2. Befestigen Sie die Baugruppe an der Halterung mit 4 Schrauben (M6).

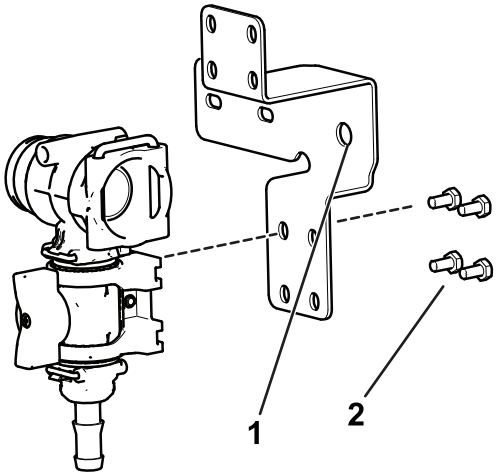

g493701

Bild 30

1. GeoLink Halterung (Halterungen ohne GeoLink haben diese Bohrung nicht)
2. Schrauben (M6)

Einsetzen der Abstellventilbaugruppe (Multi Pro 1750 mit und ohne GeoLink und Multi Pro WM - ab Baujahr 2024)

Montieren Sie die Ventilbefestigung auf das Abstellventil und befestigen Sie diese an der Halterung mit 4 Schrauben (M6).

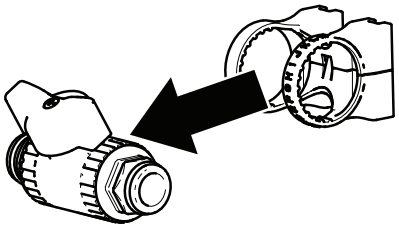

g493706

Bild 31

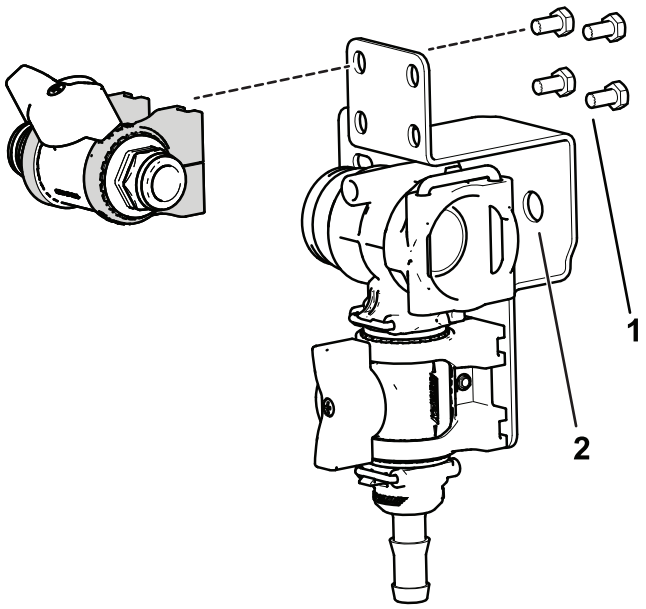

g493705

Bild 32

1. Schraube (M6)
2. GeoLink Halterung (Halterungen ohne GeoLink haben diese Bohrung nicht)

Einbau der Halterungsbaugruppe (Multi Pro 5800 mit GeoLink und Multi Pro 1750 mit GeoLink - ab Baujahr 2024)

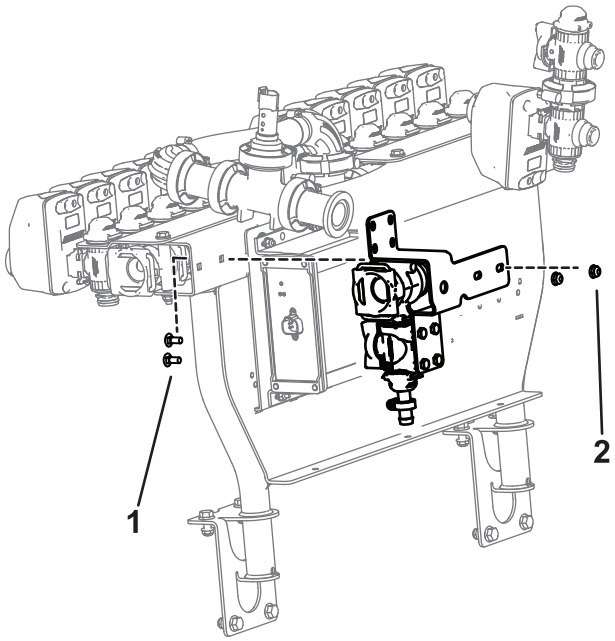

g493696

Bild 33

Bild zeigt Multi Pro 5800

1. Schlossschraube (¼" x ⅝")
2. Sicherungsmutter (¼")

Einbau der Regelventilbaugruppe (Multi Pro 1750 und Multi Pro WM - ab Baujahr 2024)

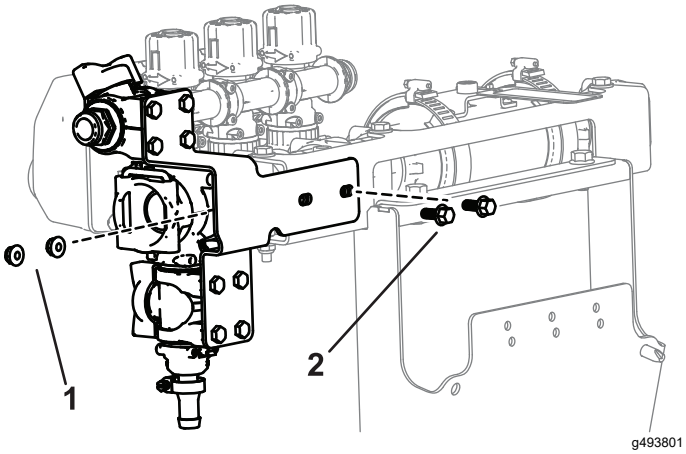

g493801

Bild 34

1. Sechskantschraube (¼" x ⅝")
2. Sicherungsmutter (¼")

5

Anschließen des Spritzschlauches

Für diesen Arbeitsschritt erforderliche Teile:

1	Spritzpistole
1	Gezahntes, gerades Anschlussstück
2	Schlauchklemme
1	Schlauch

Verfahren

Hinweis: Dichten Sie die Rohrgewinde-Anschlussstücke mit PTFE-Band ab.

1. Befestigen Sie das gerade, gezahnte Anschlussstück mit einer Schlauchklemme am offenen Ende des Zulaufschlauchs der Schlauchtrommel.

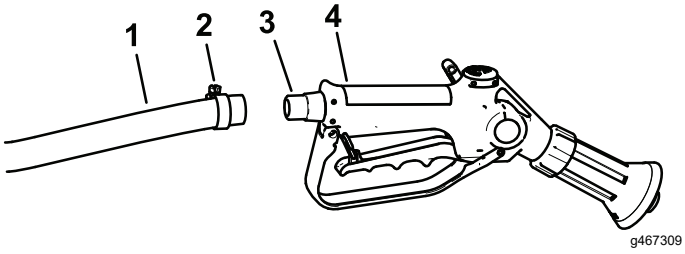

Bild 35

1. Schlauch
2. Schlauchklemme
3. Gezahntes, gerades Anschlussstück
4. Spritzpistole

2. Befestigen Sie das Schlauchende am Regelventil mit einer Schlauchklemme.

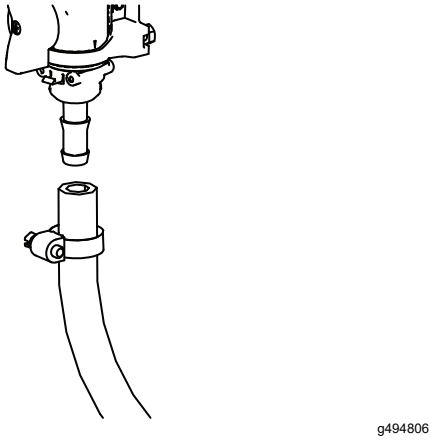

Bild 36

3. Wickeln Sie den Schlauch um die Haken am Behälter und bewahren Sie die Spritzpistole in der Pistolenhalterung auf.
4. Schließen Sie das Minuskabel an die Batterie an.
5. Kalibrieren Sie die Baugruppe zur Einstellung des Überstromventils. Beachten Sie hierbei die *Bedienungsanleitung* der Maschine.

Betrieb

⚠ WARNUNG:

Unter Druck austretende Flüssigkeit kann unter die Haut dringen und Verletzungen verursachen.

- **Halten Sie Ihren Körper und Ihre Hände von Düsen fern, aus denen Flüssigkeit unter hohem Druck ausgestoßen wird.**
- **Richten Sie das Sprühgerät nicht auf Personen oder Tiere.**
- **Stellen Sie sicher, dass alle Flüssigkeitsschläuche und -leitungen in gutem Zustand und Anschlüsse und Armaturen fest angezogen sind, bevor Sie die Anlage unter Druck stellen.**
- **Gehen Sie Lecks nur mit Pappe oder Papier nach.**
- **Lassen Sie den Druck von der Anlage ab, bevor Sie Arbeiten vornehmen.**
- **Suchen Sie beim Einspritzen unter die Haut sofort einen Arzt auf.**
- **Heiße Flüssigkeiten und Chemikalien können zu Verbrennungen oder Verletzungen führen.**

Rasenpflegevorkehrungen bei stationären Einsatz

Wichtig: **Manchmal kann die Wärme vom Motor, dem Kühler und Auspuff das Gras beschädigen, wenn Sie das Sprühfahrzeug stationär einsetzen. Stationärer Einsatz umfasst im Behälter umzurühren, die Handspritzpistole zu benutzen oder einen handgeführten Ausleger zu betätigen.**

Befolgen Sie die nachstehenden Sicherheitsvorkehrungen:

- **Vermeiden** Sie ein stationäres Sprühen, wenn es sehr heiß und/oder trocken ist, da Rasenflächen zu diesen Zeitpunkten mehr gestresst sind.

- **Vermeiden** Sie ein Parken auf der Rasenfläche, wenn Sie stationär sprühen. Parken Sie, falls möglich, auf einem Weg.
- **Minimieren** Sie die Dauer, für die das Gerät über einem bestimmten Bereich der Grünfläche eingeschaltet ist. Sowohl die Dauer als auch die Temperatur wirken sich darauf aus, wie stark der Rasen beschädigt ist.
- **Stellen Sie die Motordrehzahl so niedrig wie möglich ein**, um den gewünschten Druck und Durchfluss zu erreichen. Dies verringert die Wärmeentwicklung und die Luftgeschwindigkeit des Kühllüfters.
- **Lassen Sie Wärme** nach oben vom Motorraum entweichen, indem Sie das Motorschutzblech bzw. den Sitz während des stationären Einsatzes anheben, und dadurch die Wärme nicht unter dem Fahrzeug herausgedrückt wird. Weitere Informationen zum Hochklappen des Sitzes finden Sie in der *Bedienungsanleitung*.

Hinweis: Verwenden Sie beim stationären Einsatz ein Wärmeschutzblech unter dem Fahrzeug, wenn Sie einen zusätzlichen Wärmeschutz wünschen. Ein Wärmeschutzblech für Sprühfahrzeuge erhalten Sie von Ihrem offiziellen Toro-Vertragshändler.

Wechseln zwischen Sprühen mit dem Ausleger und mit der Hand

1. Halten Sie die Maschine an, schalten Sie die Ausleger ab und aktivieren Sie die Feststellbremse.

   ⚠ WARNUNG:

   Wenn Sie fahren und die Spritzpistole einsetzen, können Sie die Kontrolle verlieren. Dies kann zu schweren oder tödlichen Verletzungen führen. Setzen Sie die Spritzpistole nicht beim Fahren ein.

2. Stellen Sie am Heck der Maschine sicher, dass die Abzugsperre an der Spritzpistole arretiert ist.
3. Drehen Sie den grünen Griff am Steuerventil um 90 Grad.
4. Schalten Sie an der Bedienerstellung die Pumpe ein.
5. Schalten Sie den Hauptausleger in die EIN-Stellung.
6. Stellen Sie die Motordrehzahl auf den gewünschten Wert ein und aktivieren Sie die Motorsperre für die Leerlaufgeschwindigkeit.

   ***Wichtig:* Die Druckeinstellung sollte bei Verwendung der Spritzpistole nicht über 10,34 bar liegen.**

Wechseln zwischen Sprühen mit der Hand und mit dem Ausleger

1. Drehen Sie den grünen Griff am Steuerventil um 90 Grad.
2. Richten Sie die Spritzpistolendüse auf einen Bereich, in dem Sie sicher spritzen können. Lösen Sie die Abzugsperre und ziehen Sie am Abzug, bis die ganze Flüssigkeit aus dem Schlauch ausgetreten ist. Aktivieren Sie dann die Abzugsperre.
3. Stecken Sie die Spritzpistole in den Halter.
4. Bringen Sie den Motor wieder auf die Leerlaufgeschwindigkeit.
5. Stellen Sie die Pumpe ab.

   ***Wichtig:* Stellen Sie sicher, dass Sie die Spritzpistole mit Frischwasser bei den täglichen Reinigungsarbeiten durchspülen (siehe *Bedienungsanleitung* des Sprühfahrzeugs). Wenn Sie die Spritzpistole nicht richtig reinigen, kann die Leistung und die Zuverlässigkeit der Spritzpistole abnehmen.**

6. Stellen Sie den gewünschten Druck mit dem Dosierungsschalter ein.

Hinweise:

Hinweise:

UK Declaration of Incorporation

The Toro Company®, 8111 Lyndale Ave. South, Bloomington, MN, USA erklärt, dass das (die) folgende(n) Gerät(e) den aufgeführten Richtlinien entsprechen, wenn es (sie) gemäß der beiliegenden Anweisungen an bestimmten Toro Modellen montiert werden, wie in der relevanten Konformitätsbescheinigung angegeben.

Modellnr.	Seriennr.	Produktbeschreibung	Rechnungsbeschrei-bung	Allgemeine Beschreibung	Richtlinie
41118	315000001 und höher	Spritzpistole	HAND SPRAY WAND KIT	Sprühfahrzeug-Zubehör	2006/42/EG, 2000/14/EG und 2005/88/EG

Relevante technische Angaben wurden gemäß Anhang VII Teil B von Richtlinie 2006/42/EG zusammengestellt.

Toro sendet auf Anfrage von Staatsbehörden relevante Informationen zu dieser teilweise fertiggestellten Maschine. Die Informationen werden elektronisch gesendet.

Diese Maschine darf nicht in Betrieb genommen werden, bis sie in zugelassene Modelle von Toro eingebaut ist, wie in der zugehörigen Konformitätsbescheinigung angegeben und gemäß allen Anweisungen, wenn sie als konform mit allen relevanten Richtlinien erklärt werden kann.

This declaration has been issued under the sole responsibility of the manufacturer.
The object of the declaration is in conformity with relevant UK legislation.

offizieller Vertragshändler:

Marcel Dutrieux
Manager European Product Integrity
Toro U.K. Limited
Spellbrook Lane West
Bishop's Stortford
CM23 4BU
United Kingdom



Tom Langworthy
Technischer Leiter
8111 Lyndale Ave. South
Bloomington, MN 55420, USA
November 3, 2022

UK Declaration of Incorporation

The Toro Company, 8111 Lyndale Ave., South Bloomington, MN, USA erklärt, dass das (die) folgende(n) Gerät(e) den aufgeführten Vorschriften entsprechen, wenn es (sie) gemäß der beiliegenden Anweisungen an bestimmten Modellen von Toro montiert werden, wie in der relevanten Konformitätsbescheinigung angegeben.

Modellnr.	Seriennr.	Produktbeschreibung	Rechnungsbeschrei-bung	Allgemeine Beschreibung	Richtlinie
41118	315000001 und höher	Spritzpistole	HAND SPRAY WAND KIT	Sprühfahrzeug-Zubehör	S.I. 2001 Nr. 1701, S.I. 2008 Nr. 1597

Die relevanten technischen Unterlagen wurden gemäß S.I. 2008 Nr. 1597 zusammengestellt.

Toro sendet auf Anfrage von Staatsbehörden relevante Informationen zu dieser teilweise fertiggestellten Maschine. Die Informationen werden elektronisch gesendet.

Diese Maschine darf nicht in Betrieb genommen werden, bis sie in zugelassene Toro Modelle eingebaut ist, wie in der zugehörigen Konformitätsbescheinigung angegeben und gemäß aller Anweisungen, wenn sie als konform mit allen relevanten Vorschriften erklärt werden kann.

This declaration has been issued under the sole responsibility of the manufacturer.
The object of the declaration is in conformity with relevant UK legislation.

offizieller Vertragshändler:

Marcel Dutrieux
Manager European Product Integrity
Toro U.K. Limited
Spellbrook Lane West
Bishop's Stortford
CM23 4BU
United Kingdom

Tom Langworthy
Technischer Leiter
8111 Lyndale Ave. South
Bloomington, MN 55420, USA
November 3, 2022