Form No. 3470-624 Rev A

Sekačka na trávu, 46 cm

Číslo modelu 20949—Výrobní číslo 324000000 a vyšší

Návod k obsluze

Úvod

Tato rotační, ručně vedená sekačka na trávu je vhodná pro soukromé majitele pozemků. Je určena primárně k sečení trávy na dobře udržovaných trávnících soukromých pozemků. Používání tohoto výrobku pro jiné účely, než ke kterým je určen, může být nebezpečné uživateli i přihlížejícím osobám.

Pečlivě si tuto příručku prostudujte, abyste se naučili stroj správně obsluhovat a udržovat, a předešli tak zranění a poškození stroje. Za správný a bezpečný provoz výrobku nese odpovědnost majitel.

Více informací naleznete na stránce www.Toro.com včetně bezpečnostních pokynů, podkladů pro školení a informací o příslušenství. Můžete zde také vyhledat prodejce výrobků nebo zaregistrovat svůj výrobek.

Kdykoli budete potřebovat servis, originální díly Toro nebo doplňující informace, obraťte se na autorizované servisní středisko nebo zákaznický servis Toro a uveďte model a výrobní číslo svého výrobku. Obrázek 1 znázorňuje umístění typového a sériového čísla na výrobku. Vepište sériové číslo do příslušného pole.

Důležité: **Potřebujete-li informace o záruce, náhradních dílech a jiných údajích o výrobku, můžete pomocí mobilního telefonu naskenovat QR kód na štítku sériového čísla (je-li k dispozici).**

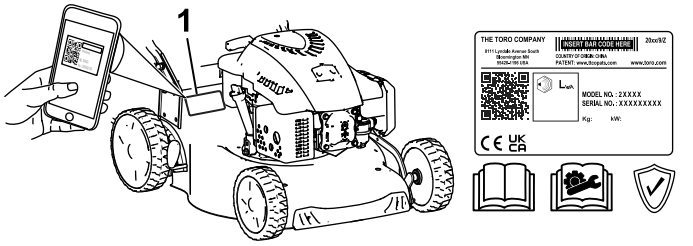

g519210

Obrázek 1

1. Umístění štítku s číslem modelu a výrobním číslem

Číslo modelu _____

Výrobní číslo _____

Tato příručka identifikuje potenciální rizika a obsahuje bezpečnostní sdělení označená varovným bezpečnostním symbolem (Obrázek 2) signalizujícím riziko, které může způsobit vážný úraz nebo usmrcení, nebudete-li dodržovat doporučená opatření.

Výstražný bezpečnostní symbol

Výstražný bezpečnostní symbol (Obrázek 2), který je uveden jak v této příručce, tak na stroji, označuje důležité bezpečnostní zprávy, které musíte v zájmu předcházení nehodám dodržovat.



g000502

Obrázek 2

Varovný bezpečnostní symbol

Výstražný bezpečnostní symbol je uveden nad informacemi, které vás upozorňují na nebezpečné činnosti nebo situace, a následuje za ním slovo **NEBEZPEČÍ**, **ÝSTRAHA** nebo **UPOZORNĚNÍ**.

NEBEZPEČÍ označuje bezprostředně nebezpečnou situaci, která **povede** k vážnému zranění nebo smrti, pokud jí nebude zabráněno.

VÝSTRAHA označuje potenciálně nebezpečnou situaci, která **může** vést k vážnému zranění nebo smrti, pokud jí nebude zabráněno.

UPOZORNĚNÍ označuje potenciálně nebezpečnou situaci, která **může** vést k lehkému nebo středně těžkému zranění, pokud jí nebude zabráněno.

V této příručce jsou pro zdůraznění informací používána další dvě slova. **Důležité** upozorňuje na speciální technické informace a **Poznámka** zdůrazňuje obecné informace, kterým je vhodné věnovat zvláštní pozornost.

Tento výrobek splňuje všechny relevantní směrnice Evropské unie. Podrobné informace naleznete v Prohlášení o shodě k tomuto výrobku.

Hrubý nebo čistý točivý moment: Hrubý nebo čistý točivý moment tohoto motoru byl laboratorně stanoven výrobcem motoru v souladu se specifikacemi SAE (Society of Automotive Engineers, Asociace automobilových inženýrů) J1940 a J2723. V souladu

© 2024—The Toro® Company
8111 Lyndale Avenue South
Bloomington, MN 55420

Zaregistrujte svůj výrobek na adrese www.Toro.com.

Překlad originálu (CS)
Vytištěno v Číně
Všechna práva vyhrazena

3470-624

s bezpečnostními, emisními a provozními požadavky byl efektivní točivý moment motoru u sekačky této třídy nastaven na výrazně nižší hodnotu. Prostudujte si příručku výrobce motoru dodávanou se strojem.

Nemanipulujte s bezpečnostními zařízeními na stroji, nevypínejte je a pravidelně kontrolujte jejich funkci. Nepokoušejte se nastavovat nebo upravovat regulátor otáček motoru. Mohou tak vzniknout nebezpečné provozní podmínky, což může vést ke zranění.

Obsah

Úvod 1
Výstražný bezpečnostní symbol 1
Bezpečnost 3
Obecné bezpečnostní informace 3
Bezpečnostní a instrukční štítky 4
Nastavení 5
1 Sestavení rukojeti 5
2 Instalace lanka ručního startéru do vodiče lanka 6
3 Doplnění oleje do motoru 6
4 Montáž sběrného koše 6
Součásti stroje 7
Technické údaje 7
Přídavná zařízení / příslušenství 7
Obsluha 8
Před provozem 8
Bezpečnostní kroky před použitím 8
Doplňování paliva do nádrže 8
Kontrola hladiny motorového oleje 9
Nastavení výšky sekání 10
Během provozu 11
Bezpečnostní kroky během použití 11
Spuštění motoru 11
Použití samohybného pohonu 12
Vypnutí motoru 12
Mulčování zbytků posekané trávy 12
Sběr posekané trávy 13
Vyhazování posekané trávy zadním otvorem 14
Provozní tipy 14
Po provozu 15
Bezpečnostní kroky po použití 15
Čištění spodní části stroje 15
Složení rukojeti 16
Údržba 17
Doporučený harmonogram údržby 17
Bezpečnost při provádění úkonů údržby 17
Příprava na údržbu 17
Výměna zapalovací svíčky 18
Výměna vzduchového filtru 19
Výměna motorového oleje 19
Výměna žacího nože 20
Mazání kol 21
Uskladnění 21
Bezpečnost při odstavení 21
Příprava stroje k uskladnění 21
Použití stroje po uskladnění 22

Bezpečnost

Obecné bezpečnostní informace

Tento výrobek může amputovat ruce a nohy a odmršťovat předměty. Dodržujte vždy všechny bezpečnostní pokyny, abyste zamezili vážnému nebo smrtelnému úrazu.

- Před nastartováním motoru si prostudujte pokyny a upozornění uvedené v *provozní příručce*, na stroji a na přídavných zařízeních a řiďte se jimi.
- Udržujte ruce a nohy v bezpečné vzdálenosti od rotujících částí stroje a nedávejte je pod stroj. Zdržujte se v bezpečné vzdálenosti od všech vyhazovacích otvorů.
- Nikdy neprovozujte stroj, pokud nejsou všechny jeho kryty ve správné poloze nebo pokud nejsou řádně funkční další bezpečnostní ochranná zařízení.
- Přihlížející osoby a děti se musí zdržovat mimo pracovní prostor. Nikdy nedovolte dětem stroj obsluhovat. Stroj mohou obsluhovat pouze osoby, které jsou zodpovědné, k tomu proškolené, obeznámené s pokyny a fyzicky způsobilé.
- Před prováděním údržby, doplňováním paliva nebo uvolňováním ucpaného materiálu zastavte stroj, vypněte motor a počkejte, dokud se nezastaví všechny pohyblivé součásti.

Nesprávné používání nebo údržba této sekačky mohou vést ke zranění. Z důvodu snížení možného rizika zranění dodržujte tyto bezpečnostní pokyny a vždy věnujte pozornost výstražnému symbolu ⚠, který označuje upozornění, výstrahu nebo nebezpečí – pokyny k zajištění osobní bezpečnosti. Nedodržení těchto pokynů může mít za následek zranění osob nebo jejich usmrcení.

Bezpečnostní a instrukční štítky

Bezpečnostní štítky a pokyny jsou umístěny na místě viditelném obsluhou a v blízkosti každého prostoru představujícího potenciální nebezpečí. V případě ztráty nebo poškození původní nálepky nahraďte nálepku novou.

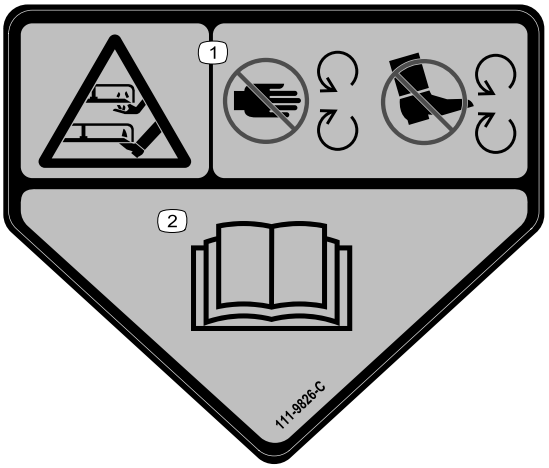

decal111-9826

111-9826

1. Nebezpečí pořezání/useknutí ruky nebo nohy žací jednotkou – udržujte končetiny v dostatečné vzdálenosti od pohybujících se součástí.
2. Přečtěte si *provozní příručku*.

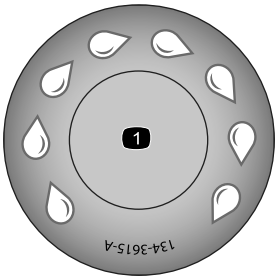

decal134-3615

134-3615

1. Přípoj pro rychlé mytí

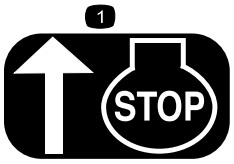

decalh295159

H295159

1. Vypnutí motoru

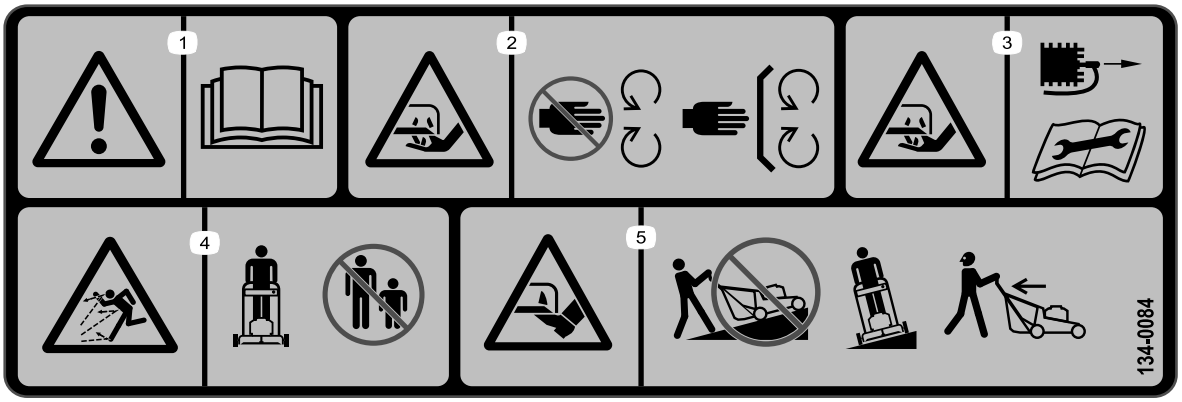

decal134-0084

134-0084

1. Výstraha – Přečtěte si *provozní příručku*.
2. Nebezpečí pořezání – nepřibližujte se k pohybujícím se součástem; mějte vždy namontované všechny ochranné kryty a štíty.
3. Nebezpečí pořezání – před prováděním údržby odpojte zapalovací svíčku a přečtěte si *provozní příručku*.
4. Nebezpečí zranění odlétávajícími předměty – přihlížející osoby musí vždy zůstat v dostatečné vzdálenosti od stroje.
5. Nebezpečí pořezání – nesekejte proti svahu; vždy sekejte ze strany na stranu; než začnete odstraňovat nečistoty a překážky v okolí, vždy se ujistěte, že je zastavený žací nůž a vypnutý motor; při couvání se strojem se vždy dívejte za sebe.

Nastavení

Důležité: **Sejměte a zlikvidujte ochrannou plastovou fólii, která zakrývá motor, i všechny další plastové nebo obalové materiály na stroji.**

1

Sestavení rukojeti

Díly potřebné k provedení tohoto kroku:

2	Dolní část rukojeti
4	Krátký šroub
4	Plochá podložka
4	Dělená podložka
4	Matice
1	Horní část rukojeti
2	Knoflík rukojeti
2	Klenutá podložka
2	Dlouhý šroub

Postup

1. Připevněte dolní část rukojeti ke krytu sekačky pomocí 4 šroubů, 4 plochých podložek, 4 dělených podložek a 4 matic (Obrázek 3).

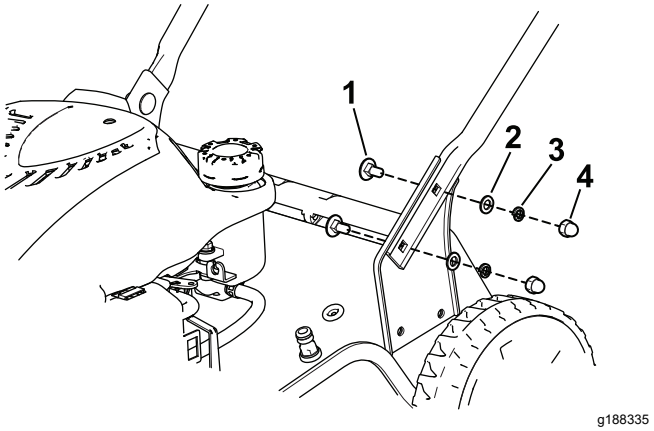

g188335

Obrázek 3

1. Šroub (4)
2. Plochá podložka (4)
3. Dělená podložka (4)
4. Matice (4)

2. Připevněte horní část rukojeti k její dolní části pomocí 2 knoflíků rukojeti, 2 klenutých podložek a 2 šroubů. Knoflíky rukojeti pevně utáhněte rukou (Obrázek 4).

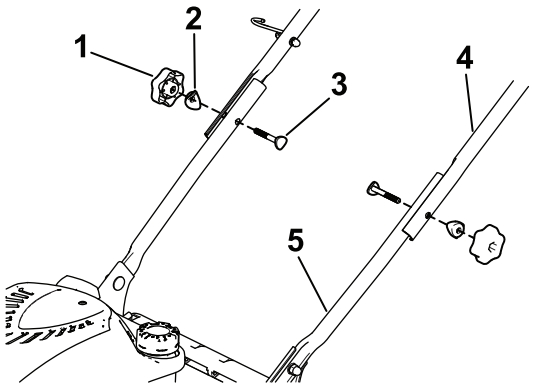

g188346

Obrázek 4

1. Knoflík rukojeti (2)
2. Klenutá podložka (2)
3. Šroub (2)
4. Horní část rukojeti
5. Dolní část rukojeti

3. Vložte lanka do lankové svorky a připevněte svorku k rukojeti podle obrázku Obrázek 5.

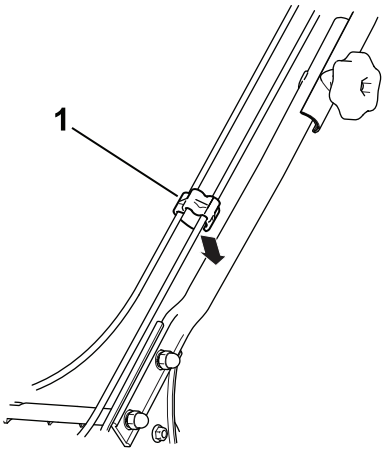

g189081

Obrázek 5

1. Lanková svorka

2

Instalace lanka ručního startéru do vodiče lanka

Nejsou potřeba žádné díly

Postup

Důležité: **Aby bylo při každém použití stroje možné bezpečně a snadno spouštět jeho motor, je třeba nainstalovat lanko ručního startéru do vodiče lanka.**

Přidržte ovládací tyč žacího nože u horní rukojeti (Obrázek 9) a protáhněte lanko ručního startéru vodičem lanka na rukojeti (Obrázek 6).

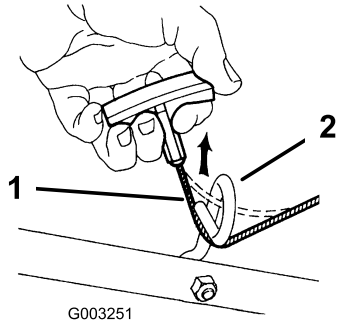

g003251

Obrázek 6

1. Lanko ručního startéru
2. Vodič lanka

3

Doplnění oleje do motoru

Nejsou potřeba žádné díly

Postup

Důležité: **Vaše sekačka není dodávána s olejem v motoru. Před nastartováním motoru doplňte do motoru olej.**

Množství motorového oleje: 0,55 l

Viskozita oleje: detergentní olej SAE 30 nebo SAE 10W-30

API klasifikace: SJ nebo vyšší

1. Umístěte sekačku na rovnou plochu.
2. Otáčením uzávěru doleva a jeho vytažením vyjměte měrku hladiny oleje (Obrázek 7).

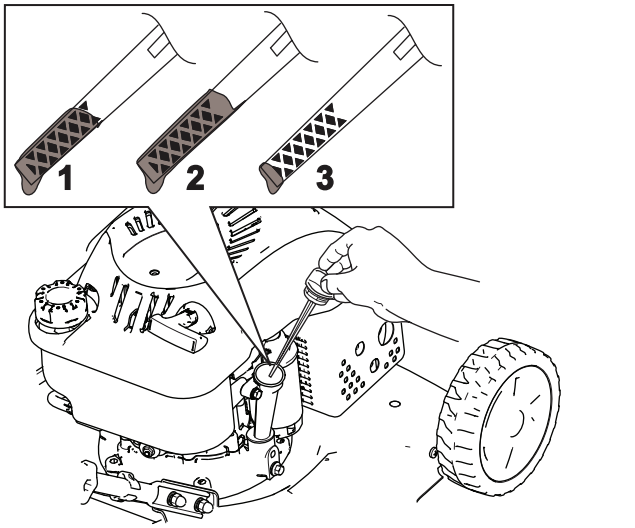

g188326

Obrázek 7

1. Maximální hladina
2. Vysoko
3. Nízko

3. Prostřednictvím plnicí trubice opatrně nalijte olej v množství přibližně ¾ objemu motoru.
4. Počkejte přibližně 3 minuty, než se olej v motoru usadí.
5. Otřete měrku hladiny oleje čistým hadrem.
6. Zasuňte měrku hladiny oleje do plnicí trubice a opět ji vyjměte.
7. Odečtěte výšku hladiny oleje na měrce (Obrázek 7).
   - Pokud je hladina oleje na měrce příliš nízká, opatrně do plnicí trubice doplňte malé množství oleje, vyčkejte 3 minuty a opakujte kroky 5 až 7, dokud hladina oleje na měrce nedosáhne správné úrovně.
   - Je-li hladina oleje příliš vysoká, vypusťte přebytečný olej, aby bylo dosaženo správné hladiny; viz Výměna motorového oleje (strana 19).

   Důležité: **Pokud spustíte motor s příliš nízkou nebo vysokou hladinou motorového oleje, můžete ho poškodit.**
8. Bezpečně namontujte měrku.

4

Montáž sběrného koše

Díly potřebné k provedení tohoto kroku:

1	Sběrný koš
1	Rám sběrného koše

Postup

1. Zasuňte rám sběrného koše do koše (Obrázek 8).
2. Nasaďte všech 6 spon sběrného koše na rám koše (Obrázek 8).

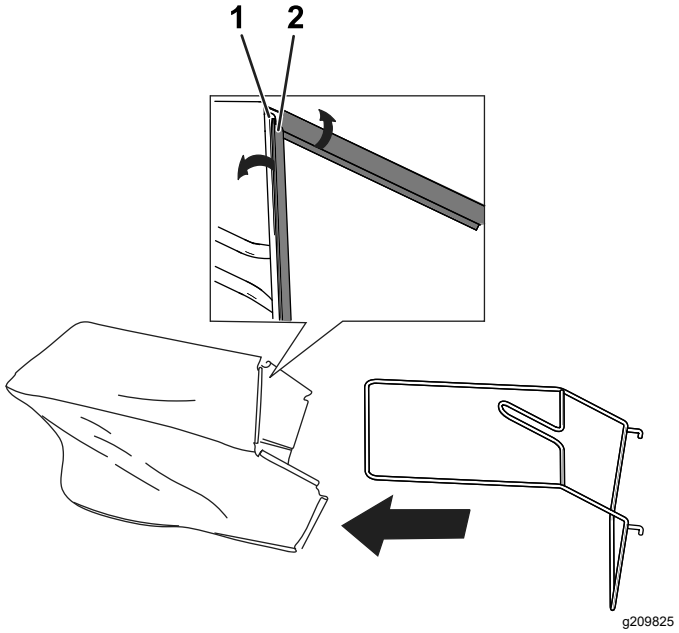

Obrázek 8

1. Rám sběrného koše
2. Spona sběrného koše

Součásti stroje

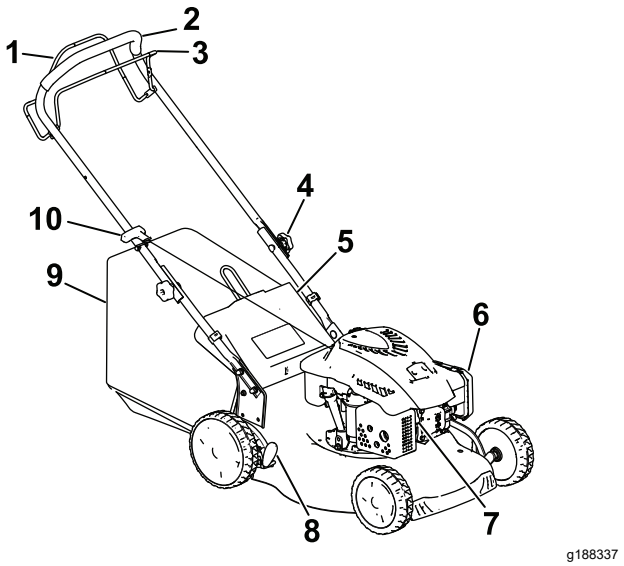

Obrázek 9

1. Tyč samohybného pohonu
2. Rukojeť
3. Ovládací tyč žacího nože
4. Knoflík rukojeti
5. Zadní dvířka
6. Vzduchový filtr
7. Zapalovací svíčka
8. Páka pro nastavení výšky sekání
9. Sběrný koš
10. Ruční startovací rukojeť

Technické údaje

Model	Hmot-nost	Délka	Šířka	Šířka sekání	Výška
20949	33 kg	140 cm	53 cm	46 cm	105 cm

Přídavná zařízení / příslušenství

Pro stroj je k dispozici řada přídavných zařízení a příslušenství schválených firmou Toro, která vylepšují a rozšiřují možnosti stroje. Seznam schválených přídavných zařízení a příslušenství můžete získat u svého autorizovaného prodejce nebo distributora nebo na stránkách www.Toro.com.

K zajištění optimální výkonnosti a dodržení požadavků na bezpečnost stroje je nutné používat pouze originální náhradní díly a příslušenství od společnosti Toro. Náhradní díly a příslušenství jiných výrobců mohou být nebezpečné a jejich použití může mít za následek zneplatnění záruky.

Obsluha

Poznámka: Levou a pravou stranu stroje určete z normálního místa obsluhy.

Před provozem

Bezpečnostní kroky před použitím

Obecné bezpečnostní informace

- Před seřizováním, údržbou, čištěním nebo skladováním stroj vždy vypínejte, počkejte, dokud se nezastaví všechny pohyblivé součásti, a nechejte jej vychladnout.
- Dobře se seznamte s bezpečným použitím zařízení, ovládacími prvky a významem bezpečnostních nápisů.
- Vždy se přesvědčte, zda jsou všechny ochranné kryty a bezpečnostní prvky, jako například deflektory a sběrný koš, na svém místě a správně fungují.
- Vždy kontrolujte stroj a přesvědčte se, zda žací nože šrouby žacího nože nejsou opotřebené nebo poškozené.
- Zkontrolujte prostor, kde budete stroj používat, a odstraňte všechny předměty, jež mohou bránit provozu stroje nebo jež mohou být strojem vymrštěny.
- Kontakt s pohybujícím se žacím nožem může způsobit vážné zranění. Nestrkejte prsty pod kryt.

Bezpečnost týkající se paliva

- Palivo je extrémně hořlavé a vysoce výbušné. Požár nebo výbuch způsobený palivem může popálit vás i jiné osoby a způsobit škody na majetku.
  - Aby nedošlo ke vznícení paliva od statického náboje, položte před tankováním nádobu s palivem nebo sekačku přímo na zem, nikoli na vozidlo nebo jiný předmět.
  - Palivo doplňujte do nádrže venku na otevřeném prostranství a při studeném motoru. Rozlité palivo utřete.
  - Nemanipulujte s palivem v blízkosti otevřeného ohně či jisker, nebo když kouříte.
  - Nikdy neodstraňujte uzávěr nádrže ani nedoplňujte palivo při spuštěném motoru nebo je-li motor horký.
  - Pokud rozlijete palivo, nepokoušejte se spustit motor. Dokud se neodpaří palivové výpary, zabraňte vzniku jiskření.
  - Palivo skladujte ve schválených nádobách a odstraňte je z dosahu dětí.
- Požití paliva může vést k vážnému zranění nebo úmrtí. Dlouhodobý styk s výpary může způsobit vážné újmy na zdraví a onemocnění.
  - Vyhýbejte se delšímu vdechování výparů.
  - Ruce ani obličej nepřibližujte k trysce a otvoru palivové nádrže.
  - Dávejte pozor, aby vám palivo nevniklo do očí a nedostalo se do kontaktu s pokožkou.

Doplňování paliva do nádrže

- Nejlepších výsledků dosáhnete, když budete používat pouze čistý, čerstvý bezolovnatý benzín s oktanovým číslem kolem 87 nebo vyšším (metoda stanovení (R+M)/2).
- **ETANOL:** Přijatelná jsou i paliva až s 10 % etanolu (gasohol) nebo 15 % MTBE (metyltercbutyléter). Etanol a MTBE jsou odlišné látky. Paliva s více než 15 % etanolu (E15) nejsou schválena k použití. **Nikdy nepoužívejte** paliva obsahující více než 10 % ethanolu, například E15 (obsahuje 15 % ethanolu), E20 (obsahuje 20 % ethanolu) nebo E85 (obsahuje až 85 % ethanolu). V případě použití neschváleného benzínu hrozí snížení výkonu a/nebo poškození motoru. Použití neschváleného benzínu není kryto zárukou na výrobek.
- **Nepoužívejte** benzín obsahující metanol.
- **Neuchovávejte** palivo přes zimu v palivové nádrži nebo nádobách na palivo, aniž byste do něj přidali stabilizátor paliva.
- **Nepřidávejte** do benzínu olej.

Důležité: **Abyste omezili problémy se startováním, přidávejte do paliva po celou sezónu stabilizátor. Míchejte jej s palivem starým maximálně 30 dnů.**

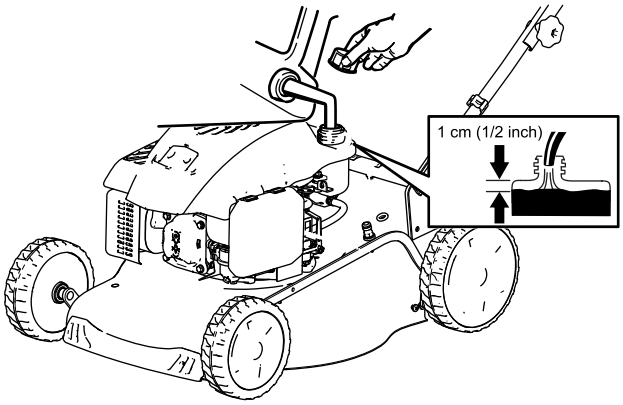

g189388

Obrázek 10

Kontrola hladiny motorového oleje

Servisní interval: Při každém použití nebo denně

1. Umístěte sekačku na rovnou plochu.
2. Otáčením uzávěru doleva a jeho vytažením vyjměte měrku hladiny oleje (Obrázek 11).

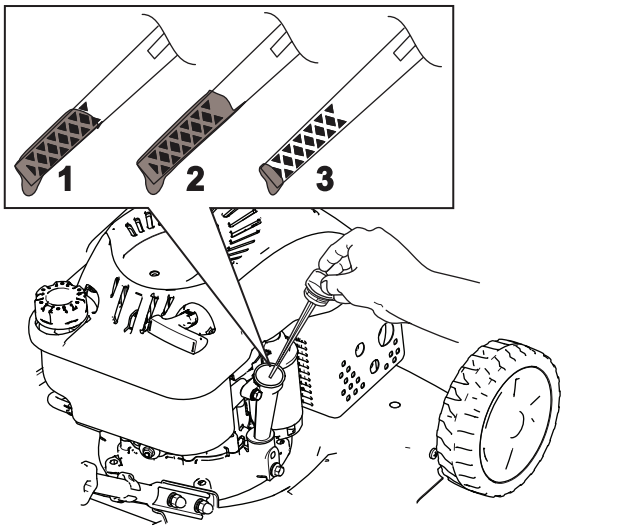

g188326

Obrázek 11

1. Maximální hladina
2. Vysoko
3. Nízko

3. Otřete měrku hladiny oleje čistým hadříkem.
4. Zasuňte měrku hladiny oleje do plnicí trubice a opět ji vyjměte.
5. Odečtěte výšku hladiny oleje na měrce (Obrázek 11).
   - Pokud je hladina oleje na měrce příliš nízká, pomalu do plnicí trubice doplňte malé množství oleje, vyčkejte 3 minuty a poté opakujte kroky 3 až 5, dokud hladina oleje na měrce nedosáhne správné úrovně.
   - Je-li hladina oleje příliš vysoká, vypusťte přebytečný olej, aby bylo dosaženo správné hladiny oleje udávané měrkou. Pokyny pro

vypuštění přebytečného oleje najdete v Výměna motorového oleje (strana 19).

Důležité: **Je-li hladina oleje v klikové skříni příliš nízká nebo příliš vysoká a spustíte motor, může se motor poškodit.**

6. Zastrčte měrku pevně do plnicí trubice oleje.

Nastavení výšky sekání

⚠ DŮLEŽITÉ UPOZORNĚNÍ

Při nastavování výšky sekání se můžete dostat do kontaktu s pohyblivým nožem, který může způsobit vážné poranění.

- **Vypněte motor a počkejte, dokud se všechny pohyblivé součásti nezastaví.**
- **Při nastavování výšky sekání nestrkejte prsty pod kryt.**

K dispozici je 7 nastavení výšky sekání – od 25 do 70 mm. Nastavte výšku sekání podle potřeby. Nastavte přední kola na stejnou výšku jako zadní kola.

Chcete-li nastavit výšku sekání, uvolněte páčku (Obrázek 12), zvedněte stroj nebo jej spusťte dolů a poté páčku zajistěte.

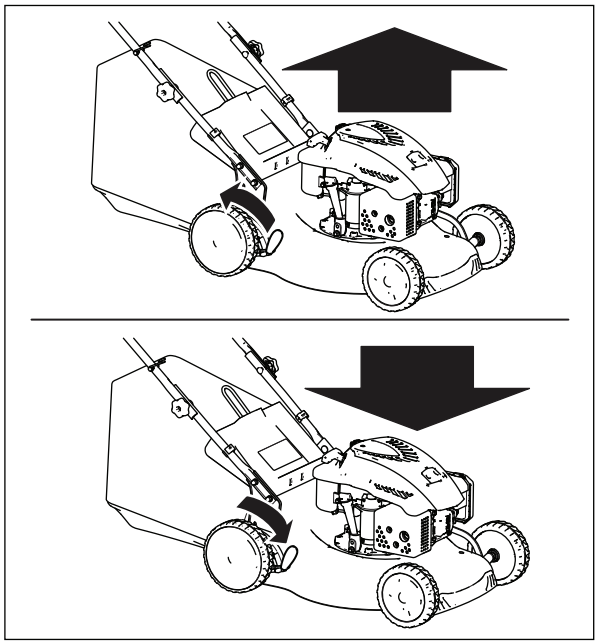

g188329

Obrázek 12

Polohy výšky sekání viz Obrázek 13.

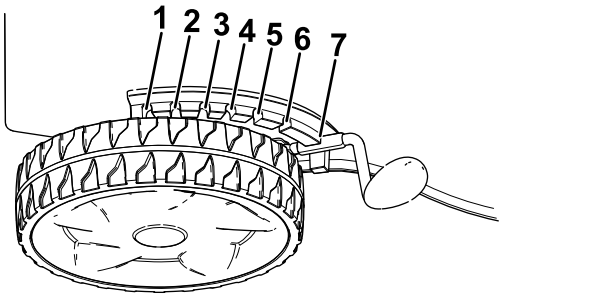

Obrázek 13

1. 70,0 mm
2. 62,5 mm
3. 55,0 mm
4. 47,5 mm
5. 40,0 mm
6. 32,5 mm
7. 25,0 mm

Během provozu

Bezpečnostní kroky během použití

Obecné bezpečnostní informace

- Používejte vhodné oblečení a pomůcky, včetně ochranných brýlí, dlouhých kalhot, pevné protiskluzové obuvi a chráničů sluchu. Svažte si dlouhé vlasy a nenoste volný oděv či volně se pohybující šperky.
- Při práci se strojem věnujte jeho provozu maximální pozornost. Neprovádějte žádné činnosti, jež by mohly vaši pozornost odvádět. V takovém případě by mohlo dojít ke zranění nebo poškození majetku.
- Stroj neobsluhujte, jste-li nemocní, unaveni nebo pod vlivem alkoholu nebo drog.
- Žací nůž je ostrý; při kontaktu s nožem může dojít k vážnému poranění. Před opuštěním provozní pozice vypněte motor a počkejte, dokud se všechny pohyblivé součásti nezastaví.
- Po uvolnění ovládací tyče žacího nože by se motor i žací nůž měly do 3 sekund zastavit. Pokud se nezastaví, přestaňte sekačku okamžitě používat a kontaktujte autorizované servisní středisko.
- Ostatní osoby se musejí zdržovat v bezpečné vzdálenosti od pracovního prostoru. Malé děti se musejí zdržovat v bezpečné vzdálenosti od provozního prostoru a musejí být pod stálým dohledem zodpovědné dospělé osoby, která stroj neobsluhuje. Pokud někdo do tohoto prostoru vstoupí, stroj zastavte.
- Před rozjetím se strojem vzad se vždy podívejte dolů a za sebe.
- Pracujte se strojem jen za dobré viditelnosti a za dobrého počasí. Nepracujte se strojem, pokud hrozí nebezpečí zásahu bleskem.
- Na mokré trávě nebo listí můžete uklouznout, dostat se do kontaktu s žacím nožem a způsobit si vážné zranění. Nesekejte za mokrých podmínek.
- Buďte velmi opatrní, blížíte-li se k nepřehledným zatáčkám, křovinám, stromům nebo jiným objektům, které vám mohou bránit ve výhledu.
- Nesměřujte výhoz posekané trávy na nějakou osobu. Vyvarujte se vyhazování materiálu proti zdi nebo jiné překážce. Materiál se může odrážet zpět na vás. Před přejížděním štěrkových povrchů zastavte žací nůž (nože).
- Dávejte pozor na díry, vyjeté koleje, hrboly, kameny nebo jiné skryté objekty. Na nerovném terénu můžete ztratit rovnováhu či stabilní postoj.
- Pokud sekačka narazí na tvrdý předmět nebo začne vibrovat, okamžitě vypněte motor, počkejte, dokud se nezastaví všechny pohyblivé součásti, odpojte koncovku zapalovací svíčky a zkontrolujte, zda stroj není poškozený. Před obnovením provozu proveďte všechny nezbytné opravy.
- Než opustíte provozní pozici, vypněte motor a počkejte, až se všechny pohybující se části zastaví.
- Pokud byl spuštěný motor, bude horký a může způsobit vážné popálení. Nepřibližujte se k teplému motoru.
- Motor nechejte pracovat jen v dobře větraném prostoru. Výfukové plyny obsahují oxid uhelnatý, což je smrtelný jed bez zápachu.
- Pravidelně kontrolujte, zda součásti sběrného koše a vyhazovací kanál nejsou opotřebené či poškozené, a v případě potřeby je vyměňte za originální náhradní díly Toro.

Bezpečnost při práci ve svahu

- Sekejte podél svahu, nikdy nahoru a dolů. Při změně směru na svahu buďte mimořádně opatrní.
- Nesekejte na příliš strmých svazích. Špatný postoj nebo špatná pozice při sekání mohou být příčinou uklouznutí a pádu.
- Sekejte opatrně v blízkosti prudkých svahů, příkopů nebo náspů.

Spuštění motoru

Důležité: **Tento stroj se dodává s pryžovou krytkou na konci zapalovací svíčky. Ujistěte se, že je kovová smyčka na konci kabelu zapalovací**

svíčky (uvnitř pryžové krytky) bezpečně připevněna ke kovovému hrotu zapalovací svíčky.

1. Přidržte ovládací tyč žacího nože u rukojeti (Obrázek 14A).

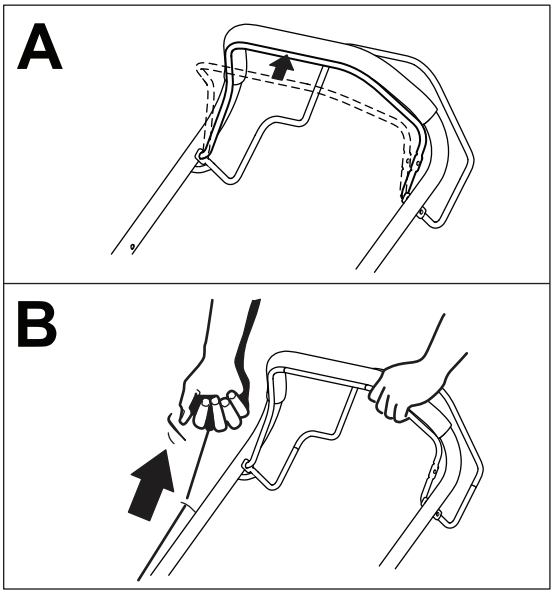

g188344

Obrázek 14

1. Ovládací tyč řezného nože

2. Zatáhněte za rukojeť ručního startéru nejprve zlehka, dokud neucítíte odpor, a poté prudce (Obrázek 14). Jakmile se motor spustí, lanko nechejte pomalu vrátit zpět do rukojeti.

Použití samohybného pohonu

Chcete-li pracovat se samohybným pohonem, přitáhněte tyč samohybného pohonu (Obrázek 15) směrem k rukojeti a přidržte ji.

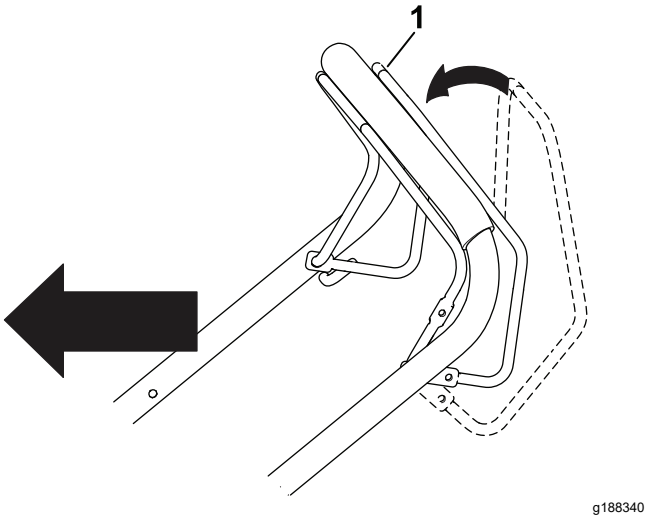

g188340

Obrázek 15

1. Tyč samohybného pohonu

Poznámka: Stroj má pevně stanovenou maximální rychlost přibližně 3,7 km/h.

Chcete-li samohybný pohon odpojit, uvolněte tyč samohybného pohonu.

Vypnutí motoru

Chcete-li vypnout motor, uvolněte ovládací tyč žacího nože.

Poznámka: Před opuštěním stroje odpojte a uzemněte kabel zapalovací svíčky, abyste zabránili náhodnému spuštění motoru.

Mulčování zbytků posekané trávy

⚠ DŮLEŽITÉ UPOZORNĚNÍ

Žací nůž je ostrý; při kontaktu s nožem může dojít k vážnému poranění.

- **Před mulčováním se ujistěte, že je do sekačky vložen mulčovací nástavec.**
- **Nikdy nezapínejte žací nůž bez vsazeného mulčovacího nástavce, bez nasazeného sběrného koše a bez sklopených zadních dvířek.**

Pokud je na sekačce připevněný sběrný koš, sejměte jej; viz Vyjmutí sběrného koše (strana 14).

1. Zvedněte zadní dvířka a podržte je nahoře (Obrázek 16).

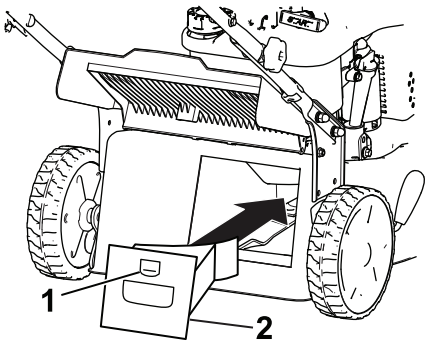

g188334

Obrázek 16

1. Západka
2. Mulčovací nástavec

2. Vložte mulčovací nástavec do krytu a zajistěte ho v otvoru v krytu (Obrázek 16).
3. Sklopte zadní dvířka.

Sběr posekané trávy

Chcete-li posekanou trávu a listí z trávníku sesbírat, použijte sběrný koš.

⚠ NEBEZPEČÍ

Z opotřebeného sběrného koše mohou odlétávat drobné kamínky a jiné podobné úlomky směrem k vám a okolostojícím osobám a způsobit vážné zranění nebo smrt.

Pravidelně sběrný koš kontrolujte. Je-li poškozený, vyměňte jej za nový sběrný koš Toro.

⚠ DŮLEŽITÉ UPOZORNĚNÍ

Žací nůž je ostrý; při kontaktu s nožem může dojít k vážnému poranění.

- **Než zahájíte sběr posekané trávy, ujistěte se, že je sběrný koš na sekačce nasazen.**
- **Nikdy nezapínejte žací nůž bez vsazeného mulčovacího nástavce, bez nasazeného sběrného koše a bez sklopených zadních dvířek.**

⚠ NEBEZPEČÍ

Sekačka může vyhazovat zbytky trávy a jiné předměty otevřeným vyhazovacím tunelem. Předměty mohou být odmrštěny takovou silou, že mohou způsobit vážné zranění nebo smrt obsluhy nebo osob v okolí.

Nikdy neotevírejte dvířka na vyhazovacím tunelu při běžícím motoru.

Pokud je do stroje vložen mulčovací klín, zvedněte zadní dvířka, vyjměte mulčovací klín a zadní dvířka sklopte.

Připevnění sběrného koše

1. V případě potřeby sestavte sběrný koš, viz 4 Montáž sběrného koše (strana 6).
2. Zvedněte zadní dvířka a podržte je nahoře (Obrázek 17).

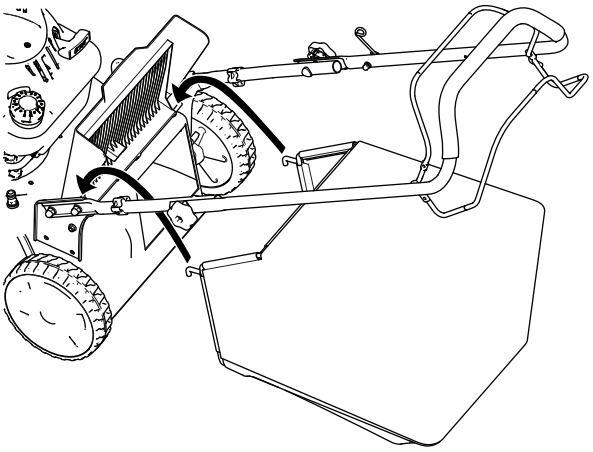

g188333

Obrázek 17

3. Upevněte koš na trávu a dbejte na to, aby kolíky na koši zapadaly do zářezů na rukojeti (Obrázek 17).
4. Sklopte zadní dvířka.

Vyjmutí sběrného koše

1. Zvedněte zadní dvířka a podržte je nahoře (Obrázek 17).
2. Sejměte sběrný koš.
3. Sklopte zadní dvířka.

Vyhazování posekané trávy zadním otvorem

1. Je-li na stroji sběrný koš, před zahájením sekání s odhozem posekané trávy zadem jej sejměte, viz Vyjmutí sběrného koše (strana 14).
2. Pokud je do stroje vložen mulčovací klín, zvedněte zadní dvířka, vyjměte mulčovací klín a zadní dvířka sklopte.

⚠ DŮLEŽITÉ UPOZORNĚNÍ

Žací nůž je ostrý; při kontaktu s nožem může dojít k vážnému poranění.

- **Před zahájením sekání s funkcí vyhazování posekané trávy zadním otvorem se ujistěte, že jsou zadní dvířka dole.**
- **Nikdy nezapínejte žací nůž bez vsazeného mulčovacího nástavce, bez nasazeného sběrného koše a bez sklopených zadních dvířek.**

Provozní tipy

Sekání trávy

- Sekejte najednou vždy pouze asi třetinu výšky trávy. Nenastavujte výšku na méně než 50 mm, pokud tráva není řídká nebo pokud není pozdní podzim, kdy se růst trávy zpomaluje.
- Pro sekání trávy vyšší než 15 cm nastavte maximální výšku sekání a pohybujte se pomaleji; potom sekání opakujte s menší nastavenou výškou. Je-li tráva příliš vysoká, může se sekačka ucpat a motor se zastaví.
- Mokrá tráva a listí mají tendenci tvořit chomáče a mohou ucpat sekačku nebo zastavit motor. Nesekejte za mokrých podmínek.
- Za velkého sucha dávejte pozor na riziko vzniku požáru, dodržujte všechny místní protipožární pokyny a odstraňujte ze stroje zbytky suché trávy a listí.
- Střídejte směr sekání. Pomáhá to rozptylovat posekanou trávu po trávníku a dosáhnout rovnoměrného hnojení.
- Pokud výsledný vzhled trávníku není uspokojivý, vyzkoušejte následující:
  - Vyměňte žací nůž nebo jej nechte nabrousit.
  - Pohybujte se při sekání pomaleji.
  - Nastavte na stroji větší výšku sekání.
  - Sekejte trávu častěji.
  - Postupujte v překrývajících se pruzích místo plných pruhů při každém průchodu.

Sekání listí

- Dbejte na to, aby po sekání tráva polovinou své výšky přesahovala vrstvu listí. Možná budete muset přejet sekačkou přes listí vícekrát.
- Pokud vrstva listí na trávníku přesahuje 15 cm, sekejte s větší výškou sekání a poté znovu s požadovanou výškou sekání.
- Pokud sekačka neseká listí dostatečně najemno, zpomalte.

Po provozu

Bezpečnostní kroky po použití

Obecné bezpečnostní informace

- Před seřizováním, údržbou, čištěním nebo skladováním stroj vždy vypínejte, počkejte, dokud se nezastaví všechny pohyblivé součásti, a nechejte jej vychladnout.
- Aby nedošlo k požáru, odstraňte ze stroje trávu a nečistoty. Místa potřísněná uniklým olejem nebo palivem vždy očistěte.
- Nikdy neskladujte stroj nebo nádobu s palivem v blízkosti otevřeného ohně, zdroje jisker nebo tepla, například ohřívače vody a jiných zařízení.

Bezpečnost při přepravě

- Při nakládání a vykládání stroje buďte opatrní.
- Zabezpečte stroj tak, aby se nemohl pohybovat.

Čištění spodní části stroje

Servisní interval: Při každém použití nebo denně

⚠ DŮLEŽITÉ UPOZORNĚNÍ

Zpod sekačky se může uvolňovat materiál.

- **Používejte ochranné brýle.**
- **Je-li spuštěný motor, neopouštějte provozní pozici (za rukojetí).**
- **Nedovolte, aby v blízkosti sekačky kdokoli stál.**

Pro dosažení nejlepších výsledků stroj co nejdříve po dokončení sekání vyčistěte.

1. Přemístěte stroj na rovnou dlážděnou plochu.
2. Před opuštěním provozní pozice vypněte motor a počkejte, dokud se všechny pohyblivé součásti nezastaví.
3. Spusťte stroj dolů do nejnižší výšky sekání; viz Nastavení výšky sekání (strana 10).
4. Vypláchněte vodou prostor pod zadními dvířky, kudy vystupuje posekaná tráva z krytu sekačky do sběrného koše.

   Poznámka: Vypláchněte tento prostor s nastavitelným košem v krajní přední poloze i v krajní zadní poloze.

5. Připevněte zahradní hadici napojenou na zdroj vody k přípoji pro rychlé mytí (Obrázek 18).

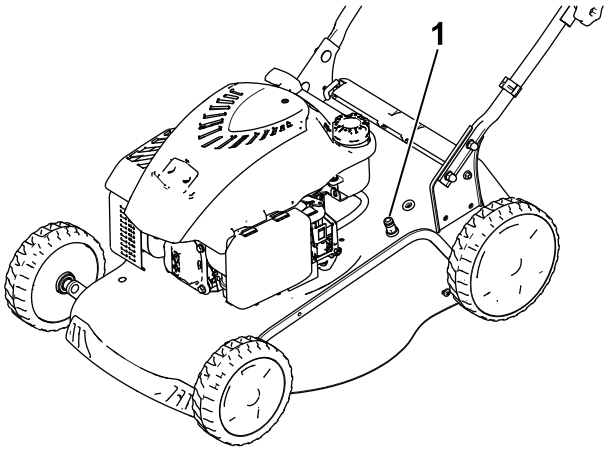

g188338

Obrázek 18

1. Přípoj pro rychlé mytí

6. Otevřete přívod vody.
7. Nastartujte motor a nechejte jej běžet, dokud zpod stroje nepřestanou vycházet zbytky trávy.
8. Vypněte motor.
9. Zastavte vodu a odpojte zahradní hadici od stroje.
10. Nastartujte motor a nechte jej několik minut běžet, aby mohla vyschnout spodní strana sekačky a nedocházelo ke vzniku koroze.
11. Než stroj uložíte v uzavřeném prostoru, nechte vychladnout motor.

Složení rukojeti

⚠ DŮLEŽITÉ UPOZORNĚNÍ

Nesprávným složením nebo rozložením rukojeti se mohou poškodit lanka, v důsledku čehož by nebyl provoz stroje bezpečný.

- **Při skládání nebo rozkládání rukojeti lanka nepoškoďte.**
- **Je-li lanko poškozené, kontaktujte autorizované servisní středisko.**

1. Uvolněte 2 knoflíky rukojeti (Obrázek 19A).

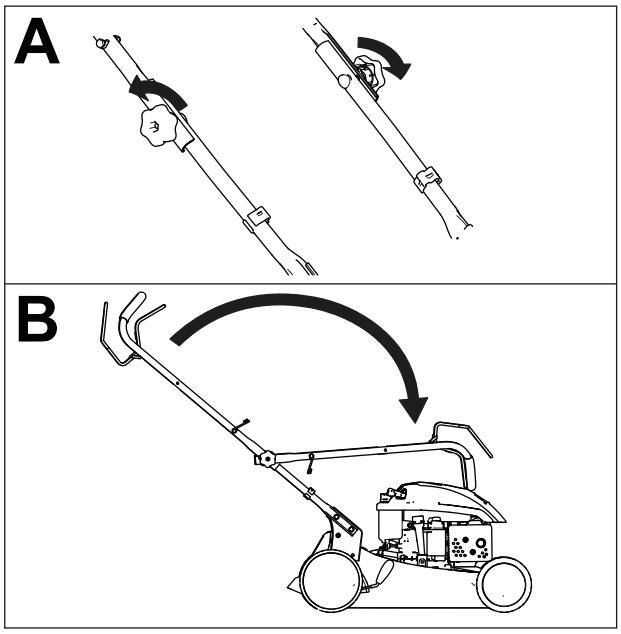

g188328

Obrázek 19

2. Sklopte rukojeť otočením dopředu (Obrázek 19B).

Údržba

Poznámka: Levou a pravou stranu stroje určete z normálního místa obsluhy.

Doporučený harmonogram údržby

Servisní interval	Postup při údržbě
Při každém použití nebo denně	• Zkontrolujte hladinu motorového oleje. • Odstraňte rozsekané kousky trávy a nečistoty pod strojem.
Po každých 100 hodinách provozu	• Vyměňte zapalovací svíčku.
Každý rok	• Vyměňujte vzduchový filtr; častěji při provozu v prašném prostředí. • Vyměňte žací nůž nebo jej nechte nabrousit (častěji pokud se hrany rychle otupí). • Vyčistěte systém vzduchového chlazení; v prašných provozních podmínkách provádějte čištění častěji. Viz příručka k obsluze motoru.
Každý rok nebo před uskladněním	• Promažte kola. • Před prováděním oprav podle uvedených pokynů a před každoročním uskladněním sekačky vyprázdněte palivovou nádrž.

Bezpečnost při provádění úkonů údržby

- Před seřizováním, údržbou, čištěním nebo skladováním stroj vždy vypínejte, počkejte, dokud se nezastaví všechny pohyblivé součásti, a nechejte jej vychladnout.
- Před prováděním údržby odpojte koncovku zapalovací svíčky.
- Při údržbě stroje používejte rukavice a ochranné brýle.
- Žací nůž je ostrý; při kontaktu s nožem může dojít k vážnému poranění. Při manipulaci se žacím nožem používejte rukavice. Nesnažte se nože opravovat nebo upravovat.
- Nikdy nemanipulujte s bezpečnostními zařízeními. Pravidelně kontrolujte jejich řádný provoz.
- Naklonění stroje může způsobit vytékání paliva. Palivo je hořlavé a výbušné a může způsobit zranění. Spotřebujte palivo provozem nebo je odčerpejte ručním čerpadlem; nikdy ne násoskou.
- K zajištění optimální výkonnosti stroje je nutné používat pouze originální náhradní díly a příslušenství od společnosti Toro. Náhradní díly a příslušenství jiných výrobců mohou být nebezpečné a jejich použití může mít za následek zneplatnění záruky.

Příprava na údržbu

1. Vypněte motor a počkejte, dokud se všechny pohyblivé součásti nezastaví.
2. Odpojte kabel zapalovací svíčky (Obrázek 20).

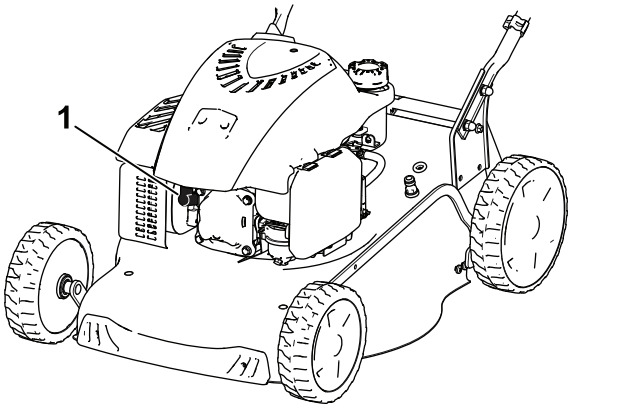

g188342

Obrázek 20

3. Jakmile dokončíte údržbu, připojte koncovku zpět k zapalovací svíčce.

Důležité: **Abyste stroj mohli naklonit kvůli výměně oleje nebo žacího nože, spotřebujte nejprve během normálního provozu palivo v nádrži. Je-li nezbytné naklonit stroj před spotřebováním paliva, odčerpejte palivo ručním palivovým čerpadlem. Naklánějte sekačku na stranu vždy tak, aby měrka oleje byla dole.**

⚠ DŮLEŽITÉ UPOZORNĚNÍ

Naklonění stroje může způsobit vytékání paliva. Palivo je hořlavé a výbušné a může způsobit zranění.

Spotřebujte palivo provozem nebo je odčerpejte ručním čerpadlem; nikdy násoskou.

Výměna zapalovací svíčky

Servisní interval: Po každých 100 hodinách provozu

Použijte zapalovací svíčku Champion RN9YC nebo rovnocenný typ.

1. Vypněte motor a počkejte, dokud se všechny pohyblivé součásti nezastaví.
2. Odpojte koncovku zapalovací svíčky.
3. Vyčistěte okolí zapalovací svíčky.
4. Demontujte zapalovací svíčku z motoru.

   Důležité: **Prasklou, zanesenou nebo znečištěnou svíčku vyměňte. Nečistěte elektrody, protože nečistoty pronikající do motoru by mohly poškodit motor.**
5. Upravte mezeru na nové svíčce na 0,76 mm, viz Obrázek 21.

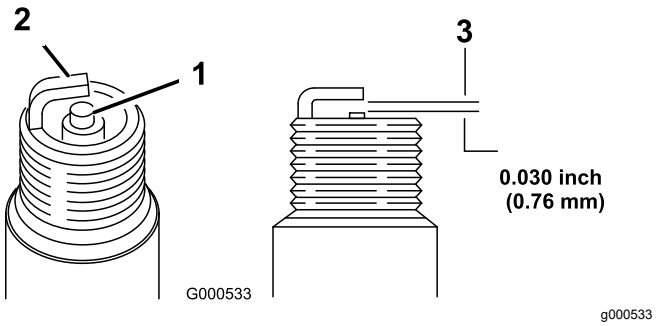

Obrázek 21

1. Středová elektroda
2. Vnější elektroda
3. Vzduchová mezera (bez měřítka)

6. Namontujte zapalovací svíčku.
7. Utáhněte svíčku na utahovací moment 20 Nm.
8. Připojte koncovku zapalovací svíčky ke svíčce.

Výměna vzduchového filtru

Servisní interval: Každý rok

1. Zatlačte na zajišťovací výstupky na horní části krytu vzduchového filtru (Obrázek 22).

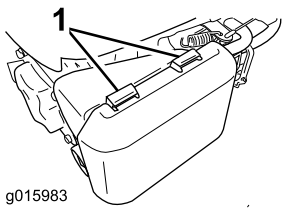

g015983

Obrázek 22

1. Zajišťovací výstupky

2. Otevřete kryt.
3. Vyjměte papírový vzduchový filtr a pěnový předběžný filtr (Obrázek 23).

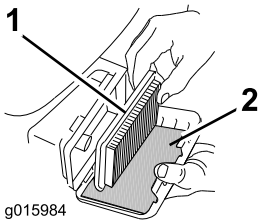

g015984

Obrázek 23

1. Papírový vzduchový filtr
2. Pěnový předřadný filtr

4. Zkontrolujte pěnový předřadný filtr a vyměňte ho, je-li poškozený nebo nadměrně znečištěný.
5. Zkontrolujte papírový vzduchový filtr.
   A. Když bude papírový vzduchový filtr poškozený nebo zvlhlý olejem či palivem, vyměňte jej.
   B. Když bude papírový vzduchový filtr znečištěný, několikrát s ním poklepejte na tvrdou plochu nebo jej ze strany, která směřuje k motoru, profoukněte stlačeným vzduchem o tlaku nižším než 207 kPa.

      Poznámka: Nesnažte se vykartáčovat nečistoty z filtru, kartáčováním by se nečistoty zatlačily do vláken.
6. K odstranění nečistot z tělesa a krytu vzduchového filtru použijte vlhký hadr. **Neutírejte nečistoty směrem do vzduchového vedení.**
7. Nainstalujte pěnový předběžný filtr a papírový vzduchový filtr do tělesa filtru.
8. Upevněte kryt.

Výměna motorového oleje

Výměna motorového oleje není nutná, pokud jej však chcete vyměnit, postupujte následovně.

Množství motorového oleje: 0,55 l

Viskozita oleje: detergentní olej SAE 30 nebo SAE 10W-30

API klasifikace: SJ nebo vyšší

Poznámka: Několik minut před výměnou oleje spusťte motor, aby se olej zahřál. Zahřátý olej má lepší viskozitu a odnáší více nečistot.

1. Umístěte sekačku na rovnou plochu.
2. Viz Příprava na údržbu (strana 17).
3. Otáčením uzávěru doleva a jeho vytažením vyjměte měrku hladiny oleje (Obrázek 24).

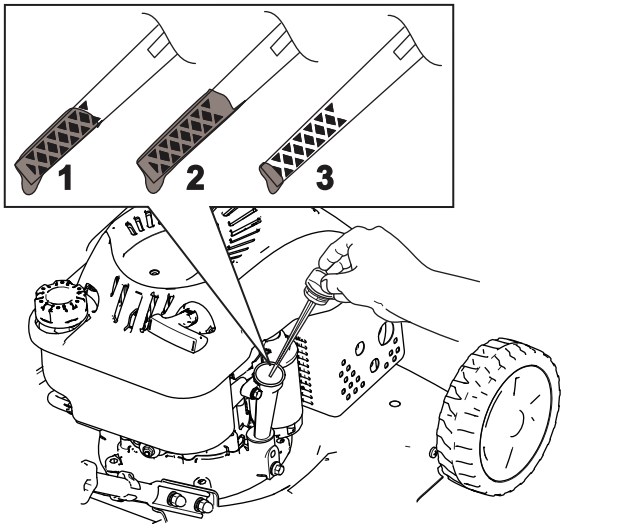

g188326

Obrázek 24

1. Maximální hladina
2. Vysoko
3. Nízko

4. Nakloňte stroj na stranu (vzduchový filtr musí směřovat nahoru) a nechte vytéct olej plnicí trubicí (Obrázek 25).

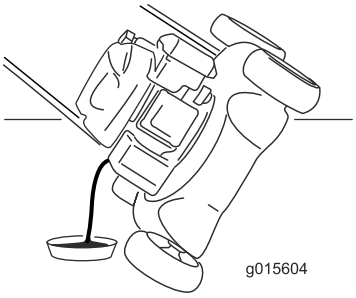

g015604

Obrázek 25

5. Po vypuštění vyjetého oleje umístěte stroj znovu do provozní polohy.

6. Prostřednictvím plnicí trubice opatrně nalijte olej v množství přibližně ¾ objemu motoru.
7. Počkejte přibližně 3 minuty, než se olej v motoru usadí.
8. Otřete měrku hladiny oleje čistým hadrem.
9. Zasuňte měrku hladiny oleje do plnicí trubice a opět ji vyjměte.
10. Odečtěte výšku hladiny oleje na měrce (Obrázek 25).
    - Pokud je hladina oleje na měrce příliš nízká, opatrně do plnicí trubice doplňte malé množství oleje, vyčkejte 3 minuty a opakujte kroky 8 až 10, dokud hladina oleje na měrce nedosáhne správné úrovně.
    - Je-li hladina oleje příliš vysoká, vypusťte přebytečný olej, aby bylo dosaženo správné hladiny oleje udávané měrkou.

    Důležité: **Pokud spustíte motor s příliš nízkou nebo vysokou hladinou motorového oleje, můžete jej poškodit.**
11. Bezpečně namontujte měrku.
12. Olej předejte k recyklaci podle platných předpisů.

Výměna žacího nože

Servisní interval: Každý rok

Důležité: Pro správné namontování žacího nože budete potřebovat momentový klíč. **Pokud nemáte momentový klíč nebo si provedením montáže nejste jistí, obraťte se na autorizované servisní středisko.**

Po každém spotřebování paliva zkontrolujte žací nůž. Je-li žací nůž poškozený nebo prasklý, okamžitě jej vyměňte. Pokud ostří žacího nože je tupé nebo má vruby, nechte je nabrousit a vyvážit, nebo je vyměňte.

⚠ DŮLEŽITÉ UPOZORNĚNÍ

Žací nůž je ostrý; při kontaktu s nožem může dojít k vážnému poranění.

Při manipulaci se žacím nožem používejte rukavice.

1. Viz Příprava na údržbu (strana 17).
2. Nakloňte sekačku na stranu tak, aby měrka oleje byla dole.
3. K zajištění žacího nože použijte dřevěný špalek (Obrázek 26).

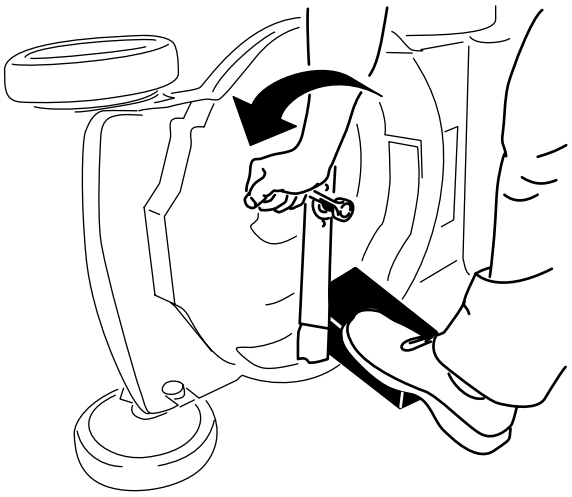

g188339

Obrázek 26

4. Sundejte žací nůž a uložte si veškeré upevňovací součástky (Obrázek 26).
5. Namontujte nový žací nůž a všechny upevňovací součástky (Obrázek 27).

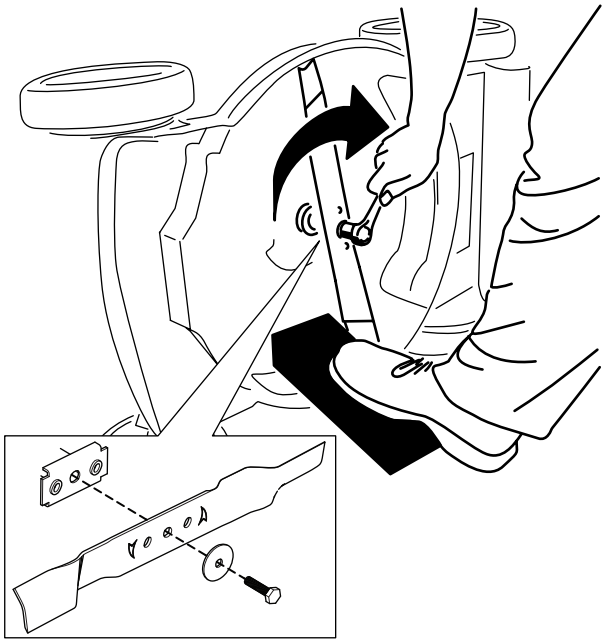

g188330

Obrázek 27

Důležité: **Zakřivené konce žacího nože musejí směřovat ke krytu sekačky.**

6. Momentovým klíčem utáhněte upevňovací šroub žacího nože na utahovací moment 45 Nm (33 ft-lb).

Mazání kol

Servisní interval: Každý rok nebo před uskladněním

Na kuličková ložiska každého z kol naneste několik kapek lithiového maziva č. 2 (Obrázek 28).

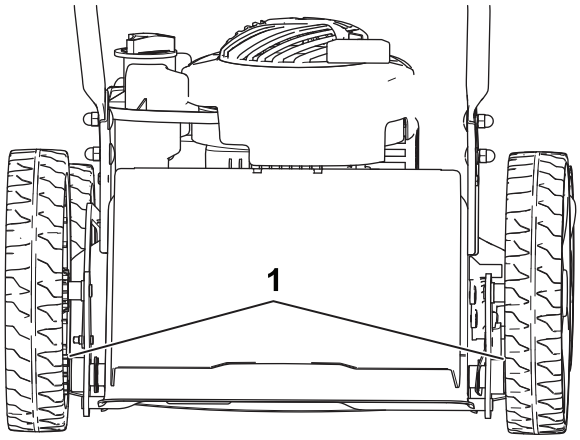

g189817

Obrázek 28

1. Kuličková ložiska

Uskladnění

Stroj uskladněte na chladném, čistém a suchém místě.

Bezpečnost při odstavení

Před seřizováním, údržbou, čištěním nebo skladováním stroj vždy vypínejte, počkejte, dokud se nezastaví všechny pohyblivé součásti, a nechejte jej vychladnout.

Příprava stroje k uskladnění

1. Při posledním doplňování paliva v roce doplňte do paliva stabilizátor paliva (např. přípravek Toro Premium Fuel Treatment).
2. Veškeré nespotřebované palivo řádně zlikvidujte. Proveďte jeho recyklaci v souladu s místními předpisy nebo je použijte ve svém automobilu.

   Poznámka: Staré palivo v palivové nádrži je hlavní příčinou obtížného startování. Neskladujte palivo bez stabilizátoru déle než 30 dnů a palivo se stabilizátorem déle než 90 dnů.
3. Nechte stroj pracovat, dokud se palivo nespotřebuje a motor se nezastaví.
4. Nastartujte znovu motor.
5. Nechte motor pracovat, dokud se sám nezastaví. Jakmile motor nejde nastartovat, je dostatečně suchý.
6. Odpojte koncovku zapalovací svíčky.
7. Demontujte svíčku, do otvoru pro svíčku nalijte 30 ml motorového oleje a několikrát pomalu zatáhněte za lanko startéru tak, aby se olej rozprostřel po celém válci a v období mimo sezónu nedocházelo ve válci ke korozi.
8. Namontujte volně zapalovací svíčku.
9. Utáhněte všechny matice a šrouby.

Použití stroje po uskladnění

1. Zkontrolujte a utáhněte všechny upevňovací součásti.
2. Vyjměte koncovku zapalovací svíčky a natočte rychle motor zatažením za držadlo ručního startéru, abyste z válce vyhnali přebytečný olej.
3. Namontujte zapalovací svíčku a utáhněte ji momentovým klíčem na 20 Nm.
4. Proveďte veškeré postupy údržby; viz Údržba (strana 17).
5. Zkontrolujte hladinu oleje motoru; viz Kontrola hladiny motorového oleje (strana 9).
6. Palivovou nádrž naplňte čerstvým palivem, viz Doplňování paliva do nádrže (strana 8).
7. Připojte koncovku kabelu k zapalovací svíčce.

Poznámky: