Form No. 3470-625 Rev A

46 cm-plæneklipper

Modelnr. 20949—Serienr. 324000000 og derover

Betjeningsvejledning

Indledning

Denne håndplæneklipper med roterende skæreknive er beregnet til brug af boligejere. Den er primært beregnet til klipning af græs på velholdte plæner på private ejendomme. Brug af dette produkt til andre formål end det tiltænkte kan udsætte dig selv og omkringstående for fare.

Læs denne vejledning omhyggeligt, så du kan lære at betjene og vedligeholde produktet korrekt samt undgå person- og produktskade. Det er dit ansvar at betjene produktet korrekt og sikkert.

Besøg www.Toro.com for at få flere oplysninger, herunder sikkerhedstip, undervisningsmaterialer, oplysninger om tilbehør, hjælp til at finde en forhandler eller for at registrere dit produkt.

Når du har brug for service, originale Toro-dele eller yderligere oplysninger, bedes du kontakte en autoriseret serviceforhandler eller Toros kundeservice samt have produktets model- og serienummer parat. Figur 1 angiver, hvor model- og serienummeret er placeret på produktet. Skriv numrene, hvor der er gjort plads til dette.

Vigtigt: **Du kan scanne QR-koden på serienummermærkaten (hvis udstyret hermed) med din mobilenhed for at få adgang til garanti, reservedele og andre produktoplysninger**

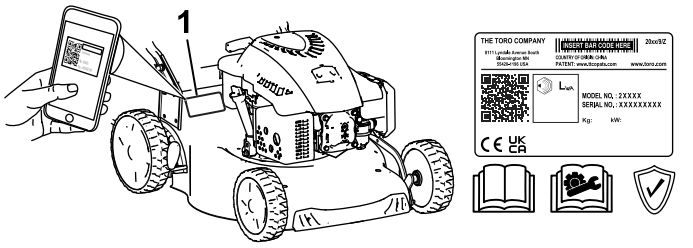

g519210

Figur 1

1. Model- og serienummerets placering

Modelnr. _____

Serienr. _____

Denne vejledning advarer dig om mulige farer og giver dig særlige sikkerhedsoplysninger ved hjælp af advarselssymbolet (Figur 2), der angiver en fare, som kan forårsage alvorlig personskade eller død, hvis du ikke følger de anbefalede forholdsregler.

Advarselssymbol

Advarselssymbolet (Figur 2), der vises i denne betjeningsvejledning og på maskinen, identificerer vigtige sikkerhedsmeddelelser, som du skal følge for at forhindre ulykker.



g000502

Figur 2

Advarselssymbol

Advarselssymbolet vises over oplysninger, der advarer dig om farlige handlinger eller situationer og efterfølges af ordet **FARE**, **ADVARSEL** eller **FORSIGTIG**.

FARE angiver en overhængende farlig situation, som, hvis den ikke undgås, **vil** medføre dødsfald eller alvorlig personskade.

ADVARSEL angiver en potentielt farlig situation, som, hvis den ikke undgås, **kan** medføre dødsfald eller alvorlig personskade.

FORSIGTIG angiver en potentielt farlig situation, som, hvis den ikke undgås, **kan** medføre mindre eller moderat personskade.

Denne betjeningsvejledning bruger yderligere to ord til at fremhæve oplysninger. **Vigtigt** henleder opmærksomheden på særlige mekaniske oplysninger, og **Bemærk** angiver generel information, som det er værd at lægge særligt mærke til.

Dette produkt overholder alle relevante EU-direktiver. Yderligere oplysninger fås på den separate produktspecifikke overensstemmelseserklæring.

Brutto- eller nettomotormoment: Denne maskines brutto- eller nettokraftmoment er fastsat af motorfabrikanten på et laboratorium i henhold til Society of Automotive Engineers (SAE) J1940 eller J2723. På grund af de ændringer, der er foretaget for at overholde diverse sikkerheds-,

© 2024—The Toro® Company
8111 Lyndale Avenue South
Bloomington, MN 55420

Registrer dit produkt på www.Toro.com.

Oversættelse af original (DA)
Trykt i Kina
Alle rettigheder forbeholdes

3470-625

emissions- og driftskrav, vil motormomentet på denne plæneklippertype reelt være betydeligt lavere. Se de oplysninger fra motorproducenten, som følger med maskinen.

Lav ikke om på og deaktiver ikke sikkerhedsanordninger på maskinen, og kontroller regelmæssigt, at de fungerer korrekt. Forsøg ikke at justere eller lave om på motorhastighedsstyringen, da dette kan føre til en usikker driftstilstand og medføre personskader.

Indhold

Indledning 1
Advarselssymbol 1
Sikkerhed 3
Generelt om sikkerhed 3
Sikkerheds- og instruktionsmærkater 4
Opsætning 5
1 Samling af håndtaget 5
2 Montering af snoren til tilbageslagsstarteren i snorestyret 6
3 Påfyldning af motorolie 6
4 Montering af græsposen 6
Produktoversigt 7
Specifikationer 7
Redskaber/tilbehør 7
Betjening 8
Før betjening 8
Sikkerhedshensyn før drift 8
Opfyldning af brændstoftanken 8
Kontrol af motoroliestanden 9
Justering af klippehøjden 10
Under betjening 11
Sikkerhed under drift 11
Start af motoren 11
Brug af selvkørselsdrevet 12
Slukning af motoren 12
Kværning af det afklippede græs 12
Opsamling af det afklippede græs 13
Bagudblæsning af det afklippede græs 13
Tip vedrørende betjening 14
Efter betjening 15
Sikkerhed efter drift 15
Rengøring under maskinen 15
Foldning af håndtaget 16
Vedligeholdelse 17
Skema over anbefalet vedligeholdelse 17
Vedligeholdelsessikkerhed 17
Klargøring til vedligeholdelsesarbejde 17
Udskiftning af tændrøret 18
Udskiftning af luftfilteret 19
Skift af motorolien 19
Udskiftning af skærekniven 20
Smøring af hjulene 21
Opbevaring 21
Sikkerhed i forbindelse med opbevaring 21
Klargøring af maskinen til opbevaring 21
Fjernelse af maskinen fra opbevaringsstedet 22

Sikkerhed

Generelt om sikkerhed

Dette produkt kan afskære hænder og fødder samt udslynge genstande. Følg altid sikkerhedsanvisningerne for at undgå alvorlig personskade eller død.

- Læs, forstå, og følg anvisninger og advarsler i denne *betjeningsvejledning* og på maskinen og redskaberne, inden du starter motoren.
- Sørg for, at hænder og fødder ikke kommer i nærheden af bevægelige dele eller ind under maskinen. Hold afstand til udblæsningsåbninger.
- Betjen ikke maskinen, uden at alle afskærmninger og øvrige sikkerhedsanordninger sidder og fungerer korrekt på maskinen.
- Hold omkringstående og børn væk fra arbejdsområdet. Lad aldrig børn betjene maskinen. Lad kun personer, som er ansvarlige, uddannede, fortrolige med anvisningerne og fysisk i stand til opgaven betjene maskinen.
- Stands maskinen, sluk for motoren, og vent, til alle bevægelige dele er standset, før maskinen efterses, fyldes med brændstof eller renses for tilstopninger.

Forkert brug eller forkert vedligeholdelse af maskinen kan medføre personskade. Operatøren skal altid følge sikkerhedsanvisningerne og være opmærksom på advarselssymbolet ⚠, der betyder Forsigtig, Advarsel eller Fare – personlig sikkerhedsanvisning, for at nedsætte risikoen for personskade. Hvis disse forskrifter ikke følges, kan det medføre personskade eller død.

Sikkerheds- og instruktionsmærkater

Sikkerheds- og instruktionsmærkaterne kan nemt ses af operatøren, og er placeret tæt på potentielle risikoområder. Beskadigede eller bortkomne mærkater skal udskiftes.

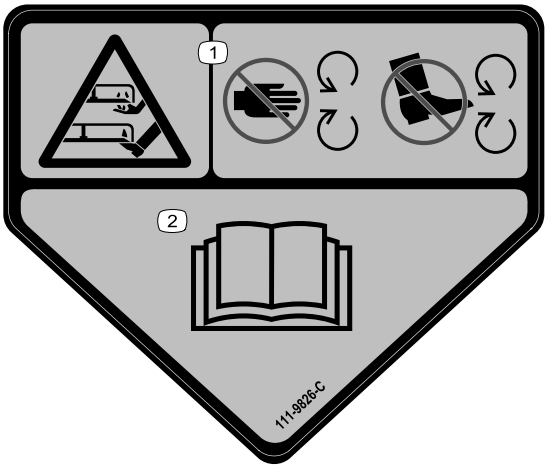

decal111-9826

111-9826

1. Risiko for at skære/amputere hænder og fødder, klippeenhed – hold hænder og fødder væk fra bevægelige dele.
2. Læs *betjeningsvejledningen*.

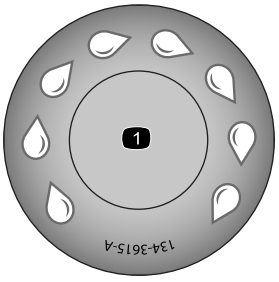

decal134-3615

134-3615

1. Port til hurtigvask

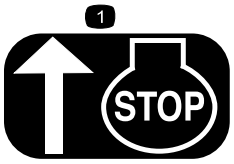

decalh295159

H295159

1. Motorstop

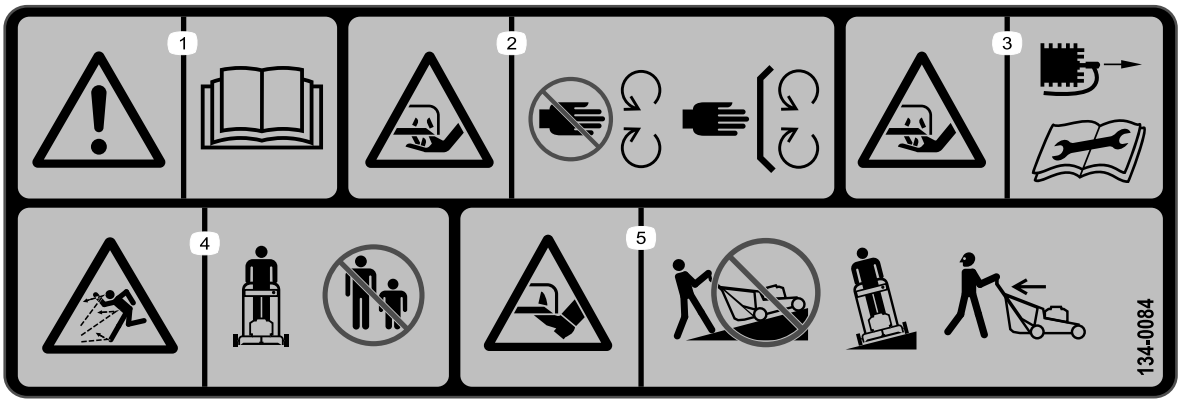

decal134-0084

134-0084

1. Advarsel – læs *betjeningsvejledningen*.
2. Fare for skæring – hold afstand til bevægelige dele. Hold alle afskærmninger og sikkerhedsanordninger på plads.
3. Fare for skæring – frakobl tændrøret, og læs *betjeningsvejledningen*, inden du udfører vedligeholdelsesarbejde.
4. Fare for udslyngede genstande – hold omkringstående væk fra maskinen.
5. Fare for skæring – slå ikke græsset op ad skråninger. Slå altid græsset fra side til side. Sørg for, at skærekniven er stoppet, og motoren er slukket, før du samler snavs i nærheden op. Kig altid bagud, når du bakker med maskinen.

Opsætning

Vigtigt: **Fjern og kasser det beskyttende plaststykke, der dækker motoren, og alt andet plastik eller emballage på maskinen.**

1

Samling af håndtaget

Dele, der skal bruges til dette trin:

2	Nederste håndtag
4	Kort bolt
4	Flad skive
4	Splitskive
4	Møtrik
1	Øverste håndtag
2	Håndtagsknap
2	Buet skive
2	Lang bolt

Fremgangsmåde

1. Monter det nederste håndtag på plæneklipperhuset med de 4 bolte, 4 flade skiver, 4 splitskiver og 4 møtrikker (Figur 3).

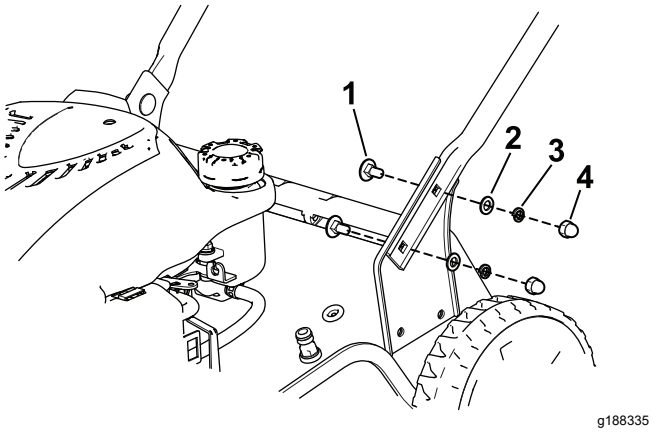

g188335

Figur 3

1. Bolt (4)
2. Flad skive (4)
3. Splitskive (4)
4. Møtrik (4)

2. Monter det øverste håndtag på det nederste håndtag med 2 håndtagsknapper, 2 buede spændeskiver og 2 bolte. Stram håndtagsknapperne godt med hånden (Figur 4).

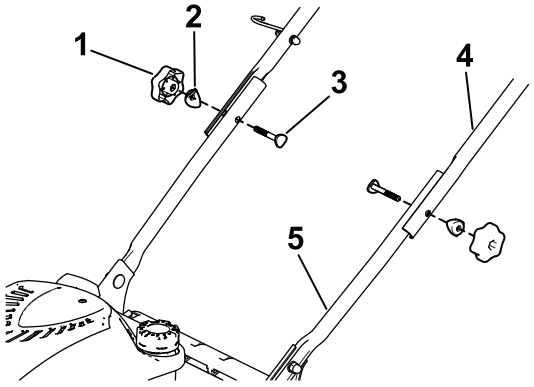

g188346

Figur 4

1. Håndtagsknap (2)
2. Buet spændeskive (2)
3. Bolt (2)
4. Øverste håndtag
5. Nederste håndtag

3. Sæt kablerne i kabelklemmen, og monter kabelklemmen på håndtaget som vist i Figur 5.

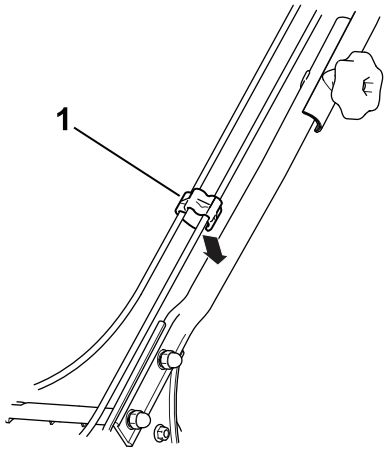

g189081

Figur 5

1. Kabelklemme

2

Montering af snoren til tilbageslagsstarteren i snorestyret

Kræver ingen dele

Fremgangsmåde

Vigtigt: **For at starte motoren sikkert og nemt når du bruger maskinen, skal du montere snoren til tilbageslagsstarteren i snorestyret.**

Hold bøjlen til knivens kraftudtag mod det øverste håndtag (Figur 9), og træk snoren til tilbageslagsstarteren gennem snorestyret på håndtaget (Figur 6).

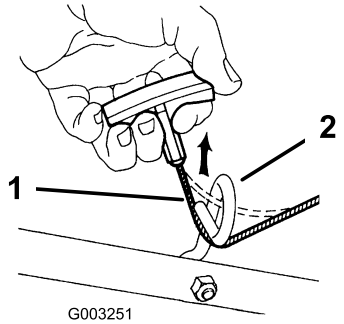

g003251

Figur 6

1. Snor til tilbageslagsstarteren
2. Snorestyr

3

Påfyldning af motorolie

Kræver ingen dele

Fremgangsmåde

Vigtigt: **Din maskine leveres ikke med motorolie påfyldt. Før motoren startes, skal der fyldes olie på.**

Motoroliekapacitet: 0,55 l

Olieviskositet: SAE 30 eller SAE 10W-30 selvrensende olie

API-serviceklassifikation: SJ eller højere

1. Parker maskinen på en plan flade.
2. Fjern målepinden ved at dreje dækslet mod uret og trække den ud (Figur 7).

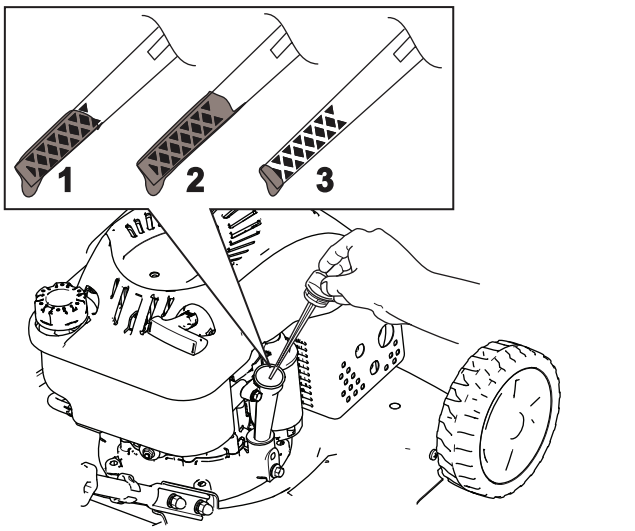

g188326

Figur 7

1. Fuld
2. Høj
3. Lav

3. Hæld forsigtigt 3/4 af motorens oliekapacitet i påfyldningsrøret.
4. Vent ca. 3 minutter på, at olien bundfældes i motoren.
5. Tør målepinden af med en ren klud.
6. Stik målepinden ned i oliepåfyldningsrøret, og tag den ud igen.
7. Aflæs oliestanden på målepinden (Figur 7).
   - Hvis oliestanden på målepinden er for lav, skal du forsigtigt hælde en lille mængde olie i oliepåfyldningsrøret og vente tre minutter og derefter gentage trin 5 til 7, indtil olien når op til det korrekte niveau på målepinden.
   - Hvis oliestanden på målepinden er for høj, skal den overskydende olie aftappes, indtil oliestanden på målepinden er på det korrekte niveau. Se Skift af motorolien (side 19).

   Vigtigt: **Du risikerer at beskadige motoren, hvis du starter den, når oliestanden i motoren er for lav eller for høj.**
8. Sæt målepinden helt i.

4

Montering af græsposen

Dele, der skal bruges til dette trin:

1	Græspose
1	Stel til græspose

Fremgangsmåde

1. Skub græsposens stel ind i græsposen (Figur 8).
2. Placer alle 6 græsposeklemmer over stellet til græsposen (Figur 8).

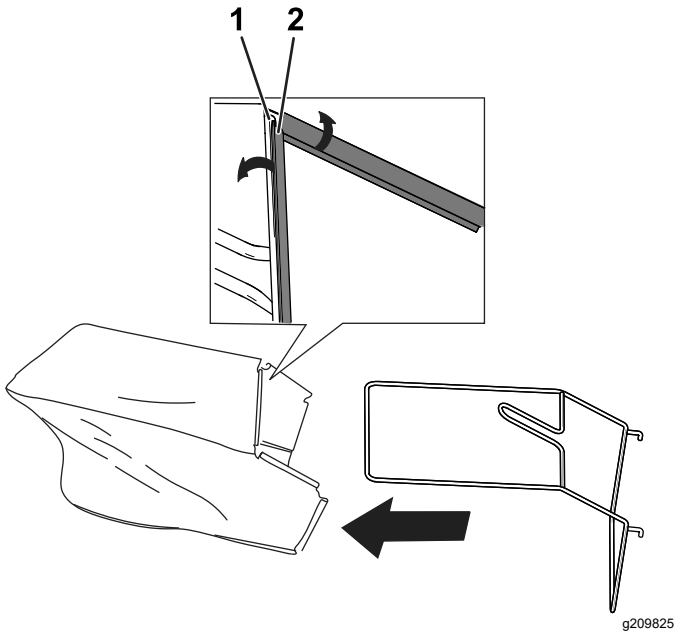

Figur 8

1. Stel til græspose
2. Græsposeklemme

Produktoversigt

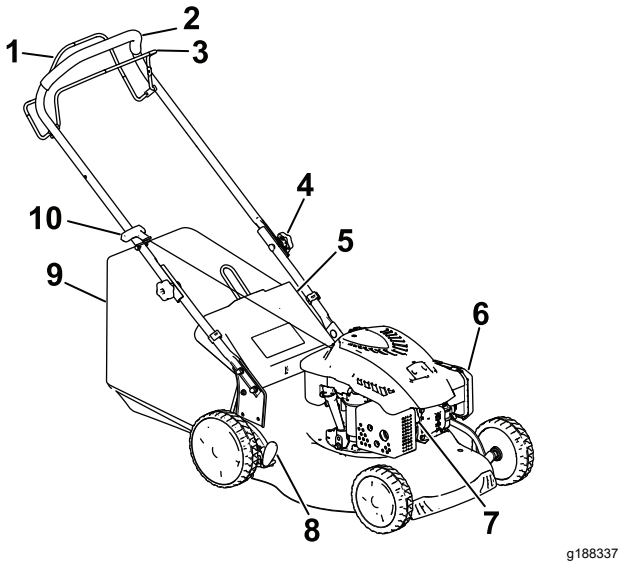

Figur 9

1. Selvkørselsdrevstang
2. Håndtag
3. Bøjle til skæreknivenes kraftudtag
4. Håndtagsknap
5. Bagdør
6. Luftfilter
7. Tændrør
8. Klippehøjdehåndtag
9. Græspose
10. Startsnorens håndtag

Specifikationer

Model	Vægt	Længde	Bredde	Klippebredde	Højde
20949	33 kg	140 cm	53 cm	46 cm	105 cm

Redskaber/tilbehør

Der kan fås en række forskelligt Toro-godkendt redskaber og tilbehør til brug sammen med maskinen, som gør den bedre og mere alsidig. Kontakt en autoriseret serviceforhandler eller autoriseret Toro-distributør, eller gå ind på www.Toro.com for at få en fortegnelse over alle godkendte redskaber og alt godkendt tilbehør.

Brug kun originale Toro-reservedele og tilbehør for at sikre optimal ydelse og sikre, at maskinen fortsat overholder sikkerhedscertificeringen. Reservedele og tilbehør, der er fremstillet af andre producenter, kan være farlige, og brug heraf kan gøre garantien ugyldig.

Betjening

Bemærk: Maskinens venstre og højre side er som set fra den normale betjeningsposition.

Før betjening

Sikkerhedshensyn før drift

Generelt om sikkerhed

- Sluk altid motoren, vent, til alle bevægelige dele er standset, og lad maskinen køle af før justering, eftersyn og rengøring af maskinen, eller inden den stilles til opbevaring.
- Bliv fortrolig med anvisningerne for sikker betjening af udstyret samt med betjeningsanordningerne og sikkerhedssymbolerne.
- Kontroller, at alle afskærmninger og sikkerhedsanordninger, som f.eks. deflektorer og/eller græsfang, er på plads og fungerer korrekt.
- Efterse altid maskinen for at sikre, at skæreknivene og skæreknivsboltene ikke er slidte eller beskadigede.
- Efterse området, hvor maskinen skal bruges, og fjern alle objekter, som kan forstyrre betjeningen af maskinen, eller som maskinen kan risikere at udslynge.
- Kontakt med den roterende kniv vil medføre alvorlig personskade. Sæt ikke hænderne ind under plæneklipperhuset.

Brændstofsikkerhed

- Brændstof er meget brandfarligt og yderst eksplosivt. En brand eller eksplosion forårsaget af brændstof kan give dig eller andre forbrændinger samt medføre tingsskade.
  - For at undgå, at en statisk ladning antænder brændstoffet, skal beholderen og/eller maskinen placeres direkte på jorden, før de fyldes. De må ikke stå i et køretøj eller på andre genstande.
  - Fyld tanken udendørs i et åbent område, når motoren er kold. Tør eventuelt spildt brændstof op.
  - Håndter ikke brændstof, mens du ryger eller i nærheden af åben ild eller gnister.
  - Fjern ikke brændstofdækslet, og fyld ikke brændstof på brændstoftanken, mens motoren kører eller er varm.
  - Hvis du spilder brændstof, må du ikke forsøge at starte motoren. Foretag dig ikke noget, der kan antænde brændstoffet, før dampene er spredt.
  - Opbevar brændstof i en godkendt beholder og utilgængeligt for børn.
- Brændstof er farligt og kan være dødbringende, hvis det indtages. Længere tids udsættelse for dampe kan forårsage alvorlige skader og sygdomme.
  - Undgå længere tids indånding af dampe.
  - Hold hænder og ansigt væk fra dysen og brændstoftankens åbning.
  - Undgå at få brændstof i øjnene eller på huden.

Opfyldning af brændstoftanken

- For at opnå de bedste resultater skal du kun bruge ren og frisk blyfri benzin med et oktantal på 87 eller højere ((R+M)/2-ratingmetode).
- **ETHANOL:** Benzin med op til 10 % ethanol (gasohol) eller 15 % MTBE (metyl-tertiær-butylæter) pr. volumen accepteres. Ethanol og MTBE er ikke det samme. Benzin med 15 % ethanol (E15) pr. volumen godkendes ikke til brug. Brug aldrig benzin, der indeholder mere end 10 % ethanol pr. volumen, som f.eks. E15 (indeholder 15 % ethanol), E20 (indeholder 20 % ethanol) eller E85 (indeholder op til 85 % ethanol). Hvis der anvendes ikke-godkendt benzin, kan det medføre driftstekniske problemer og/eller beskadigelse af motoren. Brug af ikke-godkendt benzin er ikke dækket af garantien.
- **Anvend ikke** benzin, der indeholder metanol.
- **Opbevar ikke** brændstof i hverken brændstoftanken eller brændstofbeholdere henover vinteren, medmindre der er hældt en brændstofstabilisator i brændstoffet.
- **Fyld ikke** olie i benzin.

Vigtigt: **For at mindske startproblemer skal du komme brændstofstabilisator i benzinen hele sæsonen. Den skal blandes med benzin, der ikke er mere end 30 dage gammel.**

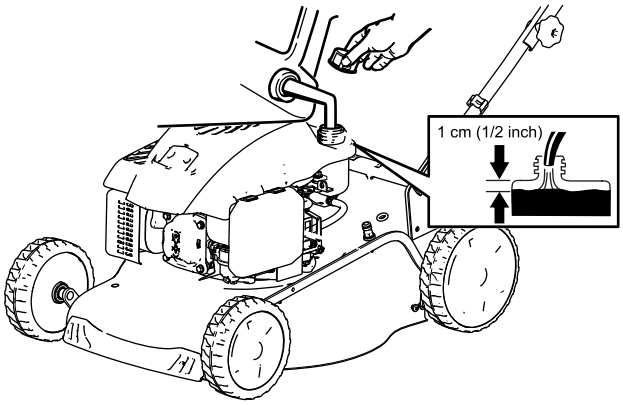

g189388

Figur 10

Kontrol af motoroliestanden

Eftersynsinterval: Hver anvendelse eller dagligt

1. Parker maskinen på en plan flade.
2. Fjern målepinden ved at dreje dækslet mod uret og trække den ud (Figur 11).

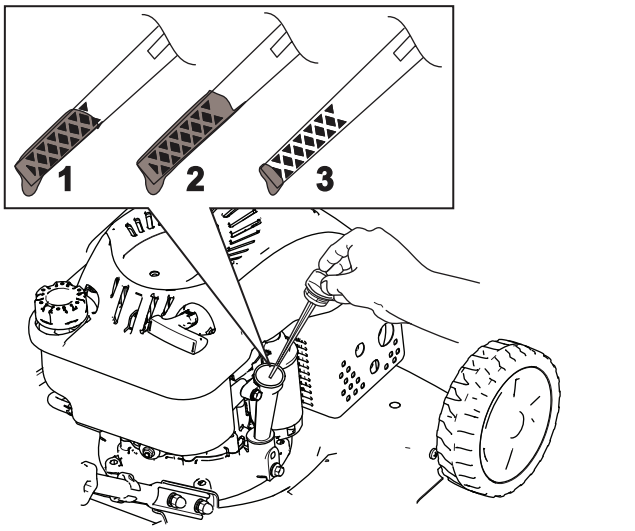

g188326

Figur 11

1. Fuld
2. Høj
3. Lav

3. Tør målepinden af med en ren klud.
4. Stik målepinden ned i oliepåfyldningsrøret, og tag den ud igen.
5. Aflæs oliestanden på målepinden (Figur 11).
   - Hvis oliestanden på målepinden er for lav, skal du langsomt hælde en lille mængde olie i oliepåfyldningsrøret, vente 3 minutter, og derefter gentage trin 3 til 5, indtil olien når op til det korrekte niveau på målepinden.
   - Hvis oliestanden på målepinden er for høj, skal den overskydende olie aftappes, indtil oliestanden på målepinden er på det korrekte niveau. Se Skift af motorolien (side 19) for at få oplysninger om at aftappe overskydende olie.

Vigtigt: **Hvis oliestanden i krumtaphuset er for lav eller for høj, og du starter motoren, risikerer du, at motoren beskadiges.**

6. Stik målepinden fast ned i oliepåfyldningsrøret.

Justering af klippehøjden

⚠ ADVARSEL

Når du justerer klippehøjden, kan du komme i kontakt med den roterende kniv, hvilket kan medføre alvorlig personskade.

- **Stop motoren, og vent, til alle bevægelige dele er standset.**
- **Sæt ikke hænderne ind under plæneklipperhuset, når du justerer klippehøjden.**

Der er syv indstillinger på klippehøjde fra 25 til 70 mm. Juster klippehøjden som ønsket. Indstil forhjulene til samme højde som baghjulene.

For at justere klippehøjden skal du frakoble håndtaget (Figur 12), hæve eller sænke maskinen og derefter aktivere håndtaget igen.

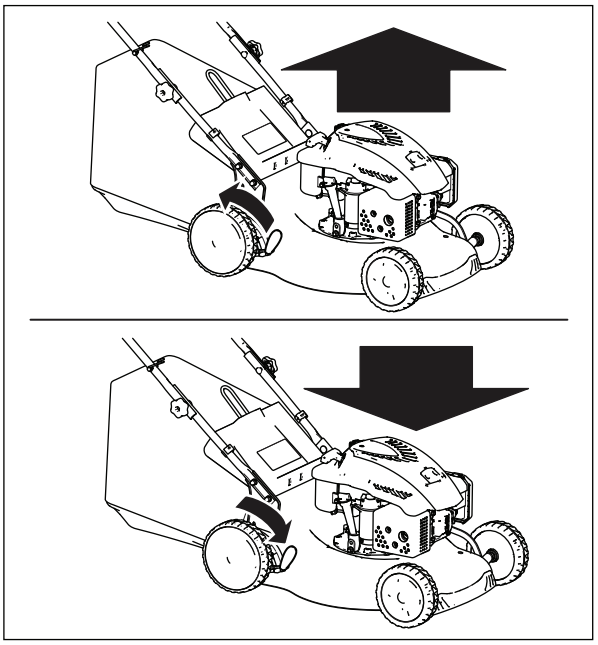

g188329

Figur 12

Klippehøjdepositionerne er vist i Figur 13.

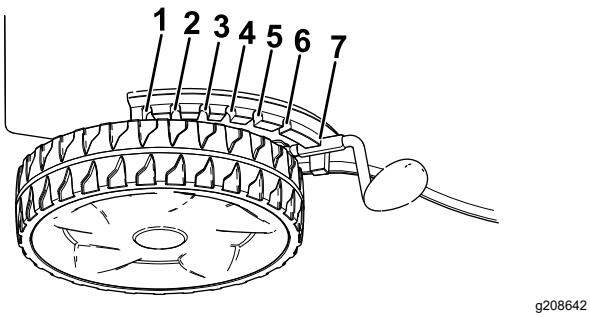

Figur 13

1. 70,0 mm
2. 62,5 mm
3. 55,0 mm
4. 47,5 mm
5. 40,0 mm
6. 32,5 mm
7. 25,0 mm

Under betjening

Sikkerhed under drift

Generelt om sikkerhed

- Bær korrekt beklædning, herunder beskyttelsesbriller, lange bukser, skridsikkert, kraftigt fodtøj samt høreværn. Sæt langt hår op, og bær ikke løstsiddende tøj eller smykker.
- Betjening af maskinen kræver din fulde opmærksomhed. Betjen ikke maskinen samtidig med andre distraherende aktiviteter, da dette kan medføre personskade eller tingsskade.
- Betjen ikke maskinen, hvis du er syg, træt eller påvirket af alkohol eller medicin.
- Skærekniven er skarp. Berøring af skærekniven kan medføre alvorlig personskade. Sluk for motoren, og vent til alle bevægelige dele er standset, før du forlader betjeningspositionen.
- Når du slipper bøjlen til knivens kraftudtag, stopper motoren, og kniven bør standse inden for 3 sekunder. Hvis den ikke standser, bør du straks holde op med at bruge maskinen og kontakte en autoriseret serviceforhandler.
- Hold omkringstående væk fra arbejdsområdet. Hold små børn væk fra arbejdsområdet, og lad dem være under årvågen opsyn af en ansvarlig voksen, som ikke betjener maskinen. Stop maskinen, hvis nogen kommer ind på området.
- Kig altid ned og bagud, inden maskinen køres baglæns.
- Betjen kun maskinen i god sigtbarhed og gode vejrforhold. Betjen ikke maskinen, når der er risiko for lynnedslag.
- Vådt græs eller blade kan forårsage alvorlig personskade, hvis du glider og kommer i berøring med skærekniven. Undgå at klippe ved våde forhold.
- Vær ekstremt forsigtig, når du nærmer dig blinde hjørner, buske, træer eller andre genstande, der kan blokere dit udsyn.
- Undgå at rette udkastet materiale mod omkringstående personer. Undgå at udkaste materiale mod en mur eller en forhindring. Materialet kan rikochettere tilbage mod dig. Stop kniven(e) på grusbelagte overflader.
- Hold udkig efter huller, hjulspor, bump, sten eller andre skjulte genstande. Ujævnt terræn kan medføre, at du mister balance eller fodfæste.
- Hvis maskinen rammer en genstand eller begynder at ryste, skal du straks slukke for motoren, vente, indtil alle bevægelige dele standser, og frakoble tændrørskablet fra tændrøret, før du efterser maskinen for skader. Foretag alle nødvendige reparationer, inden driften genoptages.
- Før du forlader betjeningspositionen, skal du slukke for motoren og vente, indtil alle bevægelige dele er standset.
- Hvis motoren lige har kørt, vil den være varm og kan forårsage alvorlige forbrændinger. Hold afstand til den varme motor.
- Betjen kun motoren i områder med god udluftning. Udstødningsgasser indeholder kulilte, som er en lugtfri, dødbringende gift.
- Efterse regelmæssigt græsopsamlerens komponenter og udblæsningsslisken for slitage eller nedslidning, og udskift dem med originale Toro-dele, når det er nødvendigt.

Sikkerhed på skråninger

- Klip på tværs af skråninger, aldrig op og ned. Vær yderst forsigtig, når du skifter retning på skråninger.
- Anvend ikke maskinen på meget stejle skrænter. Dårligt fodfæste kan medføre en faldulykke.
- Klip med forsigtighed i nærheden af bratte afsatser, grøfter eller volde.

Start af motoren

Vigtigt: **Denne maskine leveres med en gummikappe over enden af tændrøret. Sørg for, at metalløkken på enden af tændrørskablet (inde i gummikappen) er sat sikkert fast på tændrørets metalspids.**

1. Hold bøjlen til skæreknivenes kraftudtag op mod håndtaget (Figur 14A).

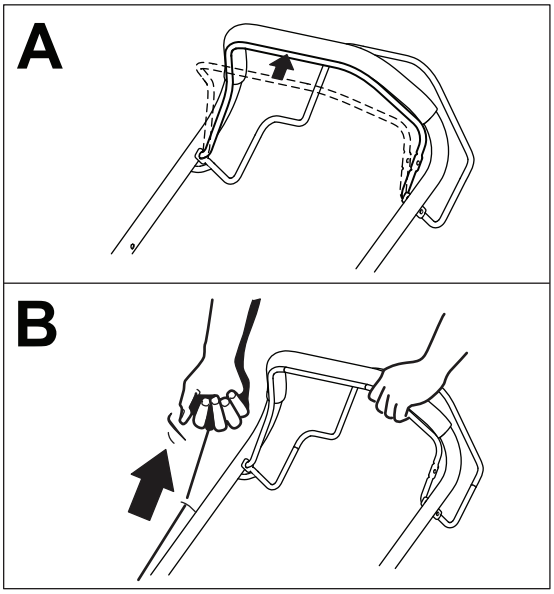

g188344

Figur 14

1. Bøjle til skæreknivenes kraftudtag

2. Træk let i håndtaget til tilbageslagsstart, indtil du mærker modstand, og træk dernæst hårdt i det (Figur 14B). Når motoren starter, skal du lade snoren vende langsomt tilbage til håndtaget.

Brug af selvkørselsdrevet

Du betjener selvkørselsdrevet ved at trykke selvkørselsdrevstangen (Figur 15) mod håndtaget og holde den der.

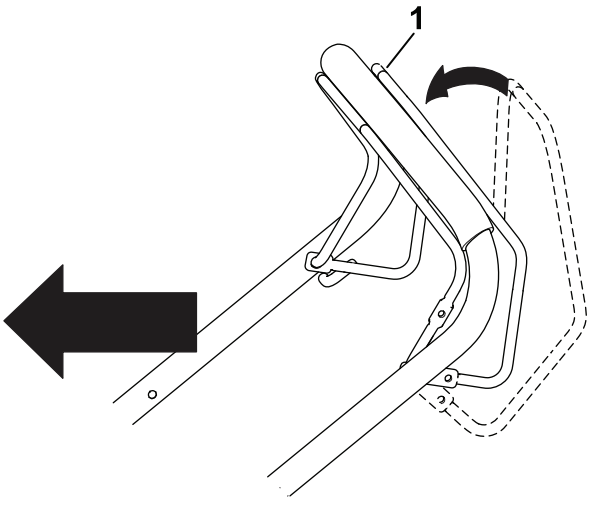

g188340

Figur 15

1. Selvkørselsdrevstang

Bemærk: Maskinen har en fast maksimalhastighed på ca. 3,7 km/t.

Slip selvkørselsdrevstangen for at deaktivere selvkørselsdrevet.

Slukning af motoren

Slip bøjlen til skæreknivenes kraftudtag for at stoppe motoren.

Bemærk: Før du forlader maskinen, skal du afbryde og jordforbinde tændrørskablet for at forhindre, at nogen starter motoren ved et uheld.

Kværning af det afklippede græs

⚠ ADVARSEL

Skærekniven er skarp. Berøring af skærekniven kan medføre alvorlig personskade.

- **Kontroller, at kværndækslet sidder på plads, før du kværner det afklippede græs.**
- **Aktiver aldrig skærekniven, uden at kværndækslet er på plads, græsposen er monteret, eller bagdøren er nede.**

Hvis græsposen sidder på maskinen, skal den tages af. Se Afmontering af græsposen (side 13).

1. Løft bagdøren, og hold den oppe (Figur 16).

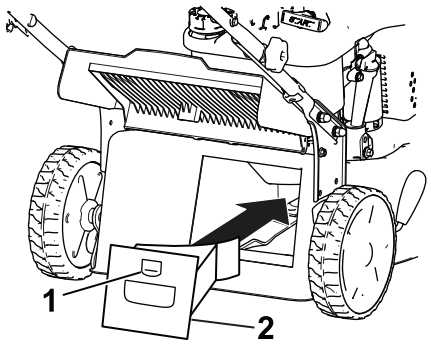

g188334

Figur 16

1. Lås
2. Kværndæksel

2. Monter kværndækslet i huset, og lås det fast i husets åbning (Figur 16).
3. Sænk bagdøren.

Opsamling af det afklippede græs

Brug græsopsamleren, når du ønsker at opsamle græs- og bladafklippet fra plænen.

⚠ FARE

En slidt græspose kan medføre, at småsten og tilsvarende materiale slynges mod dig eller omkringstående, hvilket kan forårsage alvorlige eller livsfarlige kvæstelser.

Efterse græsposen hyppigt. Monter en ny Toro-græspose, hvis den er beskadiget.

⚠ ADVARSEL

Kniven er skarp. Berøring af kniven kan medføre alvorlig personskade.

- **Sørg for, at græsposen er på plads, før du opsamler det afklippede græs.**
- **Aktiver aldrig skærekniven, uden at kværndækslet er på plads, græsposen er monteret, eller bagdøren er nede.**

⚠ FARE

Maskinen kan kaste afklippet græs og andre genstande gennem en åben udblæsningsskakt. Genstande, der kastes med tilstrækkelig stor kraft, kan forårsage alvorlige personskader eller død for dig eller omkringstående personer.

Åbn aldrig udblæsningsskaktens dør, mens motoren kører.

Hvis kværnkilen er monteret på maskinen, skal du hæve bagdøren, fjerne kværnkilen og sænke bagdøren igen.

Montering af græsposen

1. Monter om nødvendigt græsposen. Se 4 Montering af græsposen (side 6).
2. Løft bagdøren, og hold den oppe (Figur 17).

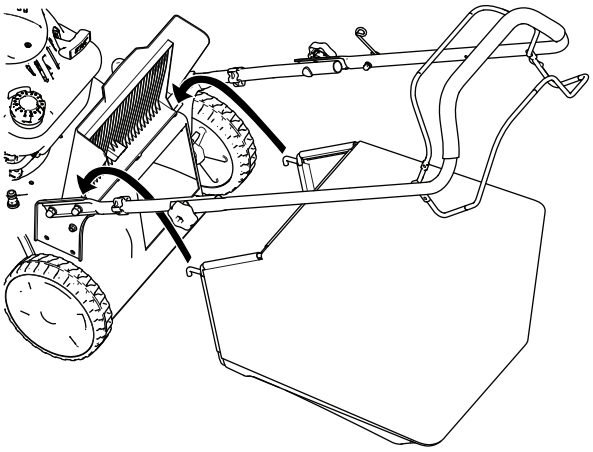

g188333

Figur 17

3. Monter græsposen, og sørg for, at tapperne på posen sidder i hakkerne på håndtaget (Figur 17).
4. Sænk bagpladen.

Afmontering af græsposen

1. Løft bagdøren, og hold den oppe (Figur 17).
2. Fjern græsposen.
3. Sænk bagdøren.

Bagudblæsning af det afklippede græs

1. Hvis græsposen sidder på maskinen, skal den tages af før bagudblæsning af det afklippede græs. Se Afmontering af græsposen (side 13).
2. Hvis kværnkilen er monteret på maskinen, skal du hæve bagdøren, fjerne kværnkilen og sænke bagdøren igen.

⚠ ADVARSEL

Skærekniven er skarp. Berøring af skærekniven kan medføre alvorlig personskade.

- **Sørg for, at bagdøren er nede før bagudblæsning af det afklippede græs.**
- **Aktiver aldrig skærekniven, uden at kværndækslet er på plads, græsposen er monteret, eller bagdøren er nede.**

Tip vedrørende betjening

Klipning af græs

- Klip kun ca. en tredjedel af græsstråets længde af ad gangen. Klip ikke under indstillingen 50 mm, medmindre græsset er tyndt, eller det er sent på efteråret, hvor græsset begynder at vokse langsommere.
- Når du klipper græs, der er over 15 cm højt, skal du anvende den højeste klippehøjdeindstilling og gå langsommere. Klip derefter græsset igen ved en lavere indstilling, så plænen kommer til at se smukkest ud. Hvis græsset er for højt, kan maskinen blive tilstoppet, og det kan medføre, at motoren sætter ud.
- Vådt græs og blade har en tendens til at klumpe sig sammen i haven og kan forårsage, at maskinen tilstoppes, eller at motoren sætter ud. Undgå at klippe ved våde forhold.
- Vær opmærksom på den mulige brandfare, når det er meget tørt. Følg alle lokale brandadvarsler, og hold maskinen fri for tørt græs og bladaffald.
- Skift klipperetning. Dette medvirker til at sprede det afklippede græs ud over hele plænen, så den gødes jævnt.
- Hvis den færdigklippede plæne ikke ser tilfredsstillende ud, kan du forsøge en eller flere af følgende ting:
  - Udskift skærekniven, eller få den slebet.
  - Gå langsommere, når du slår græs.
  - Hæv klippehøjden på maskinen.
  - Slå græsset hyppigere.
  - Lad klippebanerne overlappe i stedet for at klippe en fuld bane for hver omgang.

Klipning af blade

- Når du har klippet plænen, skal du sikre dig, at halvdelen af plænen kan ses gennem det øverste dække af findelte blade. Du er muligvis nødt til at køre hen over bladene mere end én gang.
- Hvis der er mere end 15 cm blade på plænen, skal du klippe med en højere klippehøjde og derefter igen med den ønskede klippehøjde.
- Sæt klippehastigheden ned, hvis maskinen ikke klipper bladene fint nok.

Efter betjening

Sikkerhed efter drift

Generelt om sikkerhed

- Sluk altid motoren, vent, til alle bevægelige dele er standset, og lad maskinen køle af før justering, eftersyn og rengøring af maskinen, eller inden den stilles til opbevaring.
- Rengør græs og affald fra maskinen for at forhindre brand. Tør spildt olie eller brændstof op.
- Opbevar aldrig maskinen eller brændstofbeholderen på steder, hvor der er åben ild, gnister eller vågeblus, som f.eks på en vandvarmer eller på andre apparater.

Sikkerhed ved bugsering

- Vær forsigtig ved lastning og aflastning af maskinen.
- Fastgør maskinen for at forhindre den i at rulle.

Rengøring under maskinen

Eftersynsinterval: Hver anvendelse eller dagligt

⚠ ADVARSEL

Maskinen kan løsgøre materiale, der sidder fast på dens underside.

- **Bær beskyttelsesbriller.**
- **Bliv altid i betjeningspositionen (bag håndtaget), når motoren kører.**
- **Lad ikke andre personer komme ind på klippeområdet.**

Rengør maskinen, når du er færdig med at slå græs, for at opnå det bedste resultat.

1. Flyt maskinen hen på en plan flade.
2. Sluk for motoren, og vent til alle bevægelige dele er standset, før du forlader betjeningspositionen.
3. Sænk maskinen til den laveste klippehøjdeindstilling. Se Justering af klippehøjden (side 10).
4. Udskyl området under bagdøren, hvor det afklippede græs flyttes fra plæneklipperhuset til græsposen.

   Bemærk: Udskyl området med posefyldningsenheden i positionen helt fremme og helt tilbage.
5. Fastgør en haveslange, der er sluttet til vandforsyningen, til porten til hurtigvask (Figur 18).

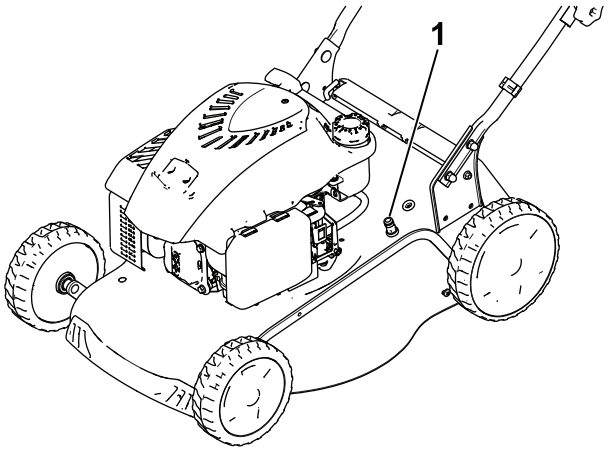

Figur 18

1. Port til hurtigvask

6. Tænd for vandet.
7. Start motoren, og lad den køre, indtil der ikke kommer mere afklippet græs ud under maskinen.
8. Sluk motoren.
9. Luk for vandet, og tag haveslangen af maskinen.
10. Start motoren, og lad den køre i nogle få minutter for at tørre maskinens underside, så den ikke ruster.
11. Lad motoren køle af, før du opbevarer maskinen på et lukket sted.

Foldning af håndtaget

⚠ ADVARSEL

Hvis håndtaget ikke sammenfoldes og udfoldes korrekt, kan kablerne blive beskadiget, hvilket gør, at det ikke er sikkert at betjene plæneklipperen.

- **Pas på ikke at beskadige kablerne, når du folder håndtaget sammen eller folder det ud.**
- **Hvis et kabel bliver beskadiget, bedes du kontakte en autoriseret serviceforhandler.**

1. Løsn de 2 håndtagsknapper (Figur 19A).

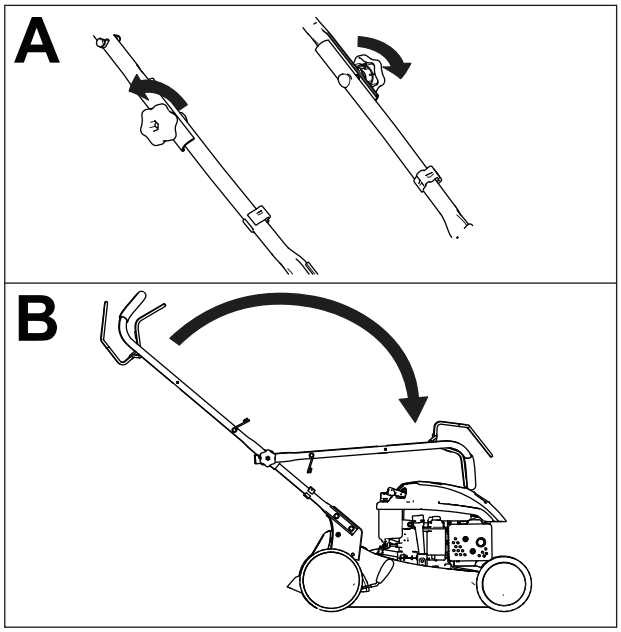

g188328

Figur 19

2. Fold håndtaget ved at dreje det fremad (Figur 19B).

Vedligeholdelse

Bemærk: Maskinens venstre og højre side er som set fra den normale betjeningsposition.

Skema over anbefalet vedligeholdelse

Vedligeholdelsesintervaller	Vedligeholdelsesprocedure
Hver anvendelse eller dagligt	• Kontroller motoroliestanden. • Fjern græsafklip og snavs fra maskinens underside.
For hver 100 timer	• Udskiftning af tændrøret.
Årlig	• Udskift luftfilteret; udskift det dog oftere under støvede driftsforhold. • Udskift kniven, eller få den slebet (oftere hvis skæret hurtigt bliver sløvt). • Rengør luftkølersystemet. Under støvede driftsforhold skal rengøringen udføres oftere. Se motorvejledningen.
Årlig eller før opbevaring	• Smøring af hjulene. • Tøm brændstoftanken som anvist, før du udfører reparationer eller stiller plæneklipperen væk for vinteren.

Vedligeholdelsessikkerhed

- Sluk altid motoren, vent, til alle bevægelige dele er standset, og lad maskinen køle af før justering, eftersyn og rengøring af maskinen, eller inden den stilles til opbevaring.
- Kobl tændrørskablet fra tændrøret, før du udfører nogen form for vedligeholdelsesarbejde.
- Bær handsker og beskyttelsesbriller ved vedligeholdelse og reparation af maskinen.
- Skærekniven er skarp. Berøring af skærekniven kan medføre alvorlig personskade. Bær handsker, når du efterser skærekniven. Du må ikke reparere eller ændre skæreknivene.
- Pil aldrig ved sikkerhedsanordningerne. Efterse regelmæssigt, at de fungerer korrekt.
- Når du tipper maskinen, kan der løbe brændstof ud. Brændstof er brandfarligt og eksplosivt og kan forårsage personskade. Lad motoren køre tør, eller fjern brændstoffet med en håndpumpe. Tøm aldrig tanken med en hævert.
- Brug kun originale Toro-reservedele og -tilbehør for at sikre optimal ydeevne fra maskinen. Reservedele og tilbehør, der er fremstillet af andre producenter, kan være farlige, og brug heraf kan gøre garantien ugyldig.

Klargøring til vedligeholdelsesarbejde

1. Stop motoren, og vent, til alle bevægelige dele er standset.
2. Kobl tændrørskablet fra tændrøret (Figur 20).

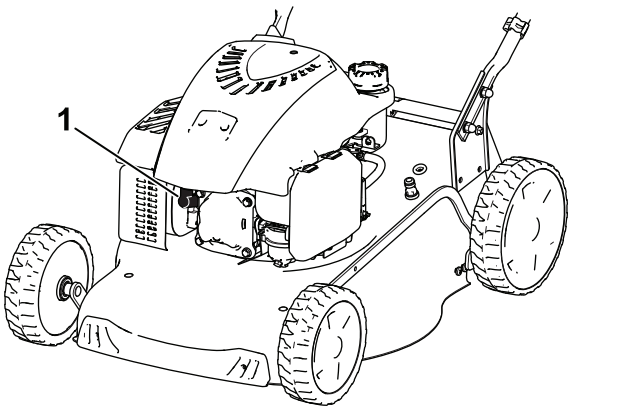

g188342

Figur 20

3. Når du har udført vedligeholdelsesarbejdet, skal du igen koble tændrørskablet til tændrøret.

Vigtigt: **Før du tipper maskinen for at skifte olie eller udskifte skærekniven, skal du lade brændstoftanken løbe tør ved almindelig brug. Hvis du er nødt til at tippe maskinen, før den løber tør for brændstof, skal du fjerne brændstoffet med en håndpumpe. Tip altid maskinen over på siden med målepinden nedad.**

⚠ ADVARSEL

Når du tipper maskinen, kan der løbe brændstof ud. Brændstof er brandfarligt og eksplosivt og kan forårsage personskade.

Lad motoren køre tør, eller fjern brændstoffet med en håndpumpe. Tøm aldrig tanken med en hævert.

Udskiftning af tændrøret

Eftersynsinterval: For hver 100 timer

Brug et Champion RN9YC-tændrør eller tilsvarende.

1. Stop motoren, og vent, til alle bevægelige dele er standset.
2. Kobl tændrørskablet fra tændrøret.
3. Rengør området rundt om tændrøret.
4. Fjern tændrøret fra motoren.

   Vigtigt: **Udskift tændrøret, hvis det er revnet, beskadiget eller snavset. Rengør ikke elektroderne, da partikler, der kommer ind i motoren, kan forårsage motorskade.**
5. Indstil afstanden til det nye tændrør til 0,76 mm som vist i Figur 21.

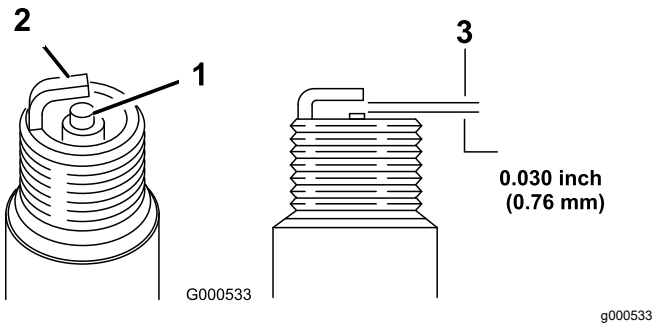

Figur 21

1. Midterelektrode
2. Sideelektrode
3. Gnistgab (ikke i korrekt målestoksforhold)

6. Monter tændrøret.
7. Tilspænd tændrøret med et moment på 20 Nm.
8. Sæt tændrørskablet på tændrøret.

Udskiftning af luftfilteret

Eftersynsinterval: Årlig

1. Tryk nedad på låsetapperne oven på luftfilterdækslet (Figur 22).

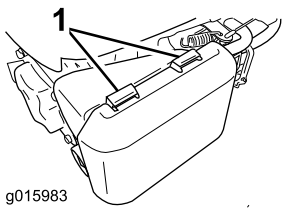

g015983

Figur 22

1. Låsetapper

2. Åbn dækslet.
3. Fjern papirluftfilteret og skumforfilteret (Figur 23).

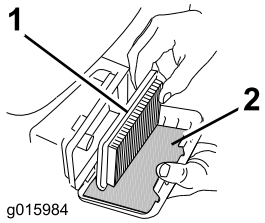

g015984

Figur 23

1. Papirluftfilter
2. Skumforfilter

4. Efterse skumforfilteret, og udskift det, hvis det er beskadiget eller meget snavset.
5. Efterse papirluftfilteret.
   A. Hvis papirluftfilteret er beskadiget eller er vædet med olie eller brændstof, skal det udskiftes.
   B. Hvis papirluftfilteret er snavset, skal det bankes mod en hård overflade flere gange, eller der skal blæses trykluft med mindre end 2,07 bar gennem den side af filteret, som vender mod motoren.

      Bemærk: Børst ikke snavset af filteret, da børstning tvinger snavs ind i fibrene.
6. Brug en fugtig klud til at fjerne snavs fra luftfilterhuset og -dækslet. **Tør ikke snavs ind i luftkanalen.**
7. Sæt skumforfilteret og papirluftfilteret i luftfilteret igen.
8. Monter dækslet.

Skift af motorolien

Det er ikke nødvendigt at skifte motorolie, men hvis du ønsker at skifte olien, skal følgende procedure anvendes.

Motoroliekapacitet: 0,55 l

Olieviskositet: SAE 30 eller SAE 10W-30 selvrensende olie

API-serviceklassifikation: SJ eller højere

Bemærk: Lad motoren køre i nogle få minutter for at varme olien op, før du skifter den. Varm olie flyder lettere og fører flere forureningsstoffer med sig ud.

1. Parker maskinen på en plan flade.
2. Se Klargøring til vedligeholdelsesarbejde (side 17).
3. Fjern målepinden ved at dreje dækslet mod uret og trække den ud (Figur 24).

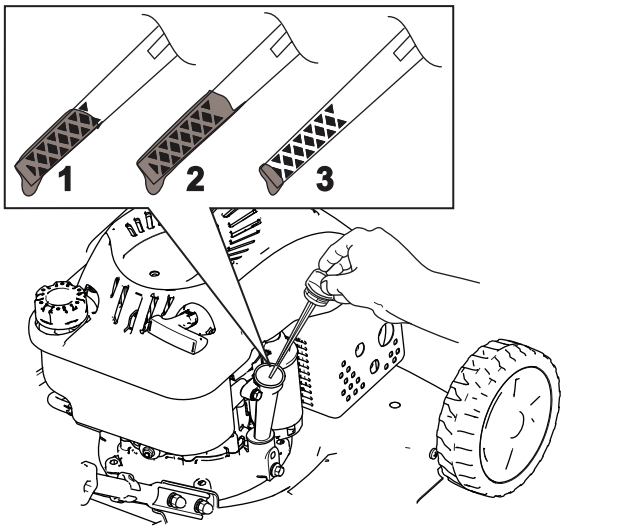

g188326

Figur 24

1. Fuld
2. Høj
3. Lav

4. Tip maskinen over på siden (så luftfilteret vender opad), så olien kan løbe ud af oliepåfyldningsrøret (Figur 25).

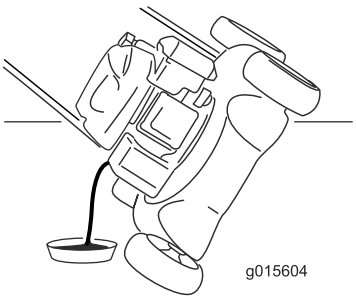

g015604

Figur 25

5. Efter aftapning af den brugte olie skal maskinen sættes tilbage i betjeningsposition.
6. Hæld forsigtigt 3/4 af motorens oliekapacitet i påfyldningsrøret.
7. Vent ca. 3 minutter på, at olien bundfældes i motoren.
8. Tør målepinden af med en ren klud.
9. Stik målepinden ned i oliepåfyldningsrøret, og tag den ud igen.
10. Aflæs oliestanden på målepinden (Figur 25).
    - Hvis oliestanden på målepinden er for lav, skal du forsigtigt hælde en lille mængde olie i oliepåfyldningsrøret, vente 3 minutter, og gentage trin 8 til 10, indtil olien når op til det korrekte niveau på målepinden.
    - Hvis oliestanden på målepinden er for høj, skal den overskydende olie aftappes, indtil oliestanden på målepinden er på det korrekte niveau.

    Vigtigt: **Du risikerer at beskadige motoren, hvis du starter den, når oliestanden i motoren er for lav eller for høj.**
11. Sæt målepinden helt i.
12. Bortskaf den brugte olie korrekt.

Udskiftning af skærekniven

Eftersynsinterval: Årlig

Vigtigt: Du skal bruge en momentnøgle for at montere skærekniven korrekt. **Hvis du ikke har en momentnøgle eller ikke føler dig tryg ved at udføre dette arbejde, kan du kontakte en autoriseret serviceforhandler.**

Efterse skærekniven, hver gang du løber tør for brændstof. Hvis kniven beskadiges eller revner, skal den straks udskiftes. Hvis skæreknivens skær bliver sløvt eller får hakker, skal den slibes og afbalanceres eller udskiftes.

⚠ ADVARSEL

Kniven er skarp. Berøring af kniven kan medføre alvorlig personskade.

Bær handsker, når du udfører service på kniven.

1. Se Klargøring til vedligeholdelsesarbejde (side 17).
2. Tip maskinen over på siden med målepinden nedad.
3. Brug en træklods til at holde kniven fast (Figur 26).

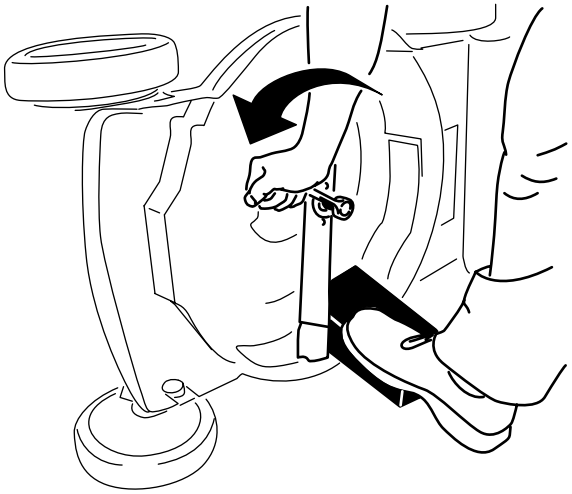

g188339

Figur 26

4. Afmonter kniven, men gem alle monteringsbolte og -møtrikker (Figur 26).
5. Monter den nye kniv og alle monteringsboltene og -møtrikkerne (Figur 27).

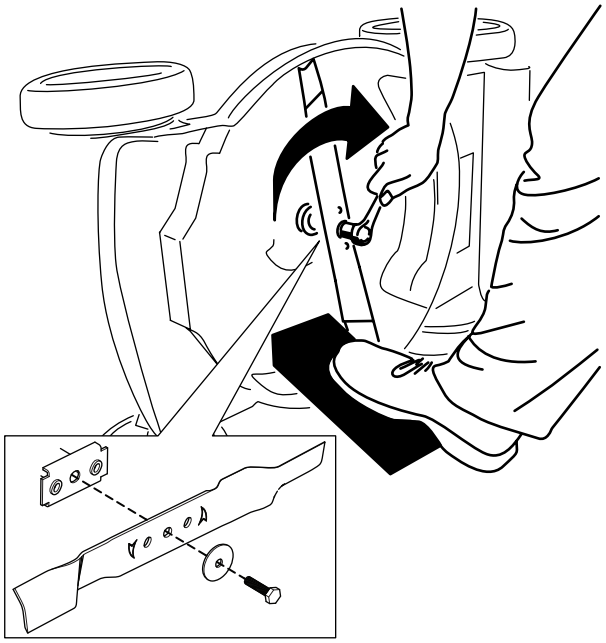

g188330

Figur 27

Vigtigt: **Placer skæreknivens krumme ender, så de peger opad mod plæneklipperens hus.**

6. Brug en momentnøgle til at tilspænde skæreknivsbolten med et moment på 45 Nm.

Smøring af hjulene

Eftersynsinterval: Årlig eller før opbevaring

Påfør et par dråber litiumbaseret fedt nr. 2 på kuglelejerne på hvert hjul (Figur 28).

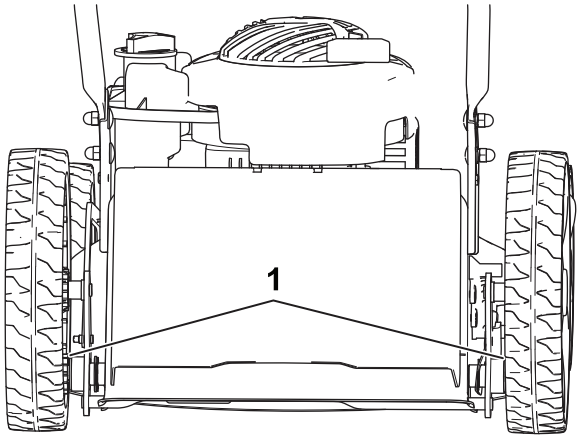

g189817

Figur 28

1. Kuglelejer

Opbevaring

Opbevar maskinen på et køligt, rent og tørt sted.

Sikkerhed i forbindelse med opbevaring

Sluk altid motoren, vent, til alle bevægelige dele er standset, og lad maskinen køle af før justering, eftersyn og rengøring af maskinen, eller inden den stilles til opbevaring.

Klargøring af maskinen til opbevaring

1. Ved årets sidste påfyldning skal du tilsætte brændstofstabilisator (som f.eks. Toro Premium Fuel Treatment) til brændstoffet.
2. Bortskaf eventuelt ubrugt brændstof på forsvarlig vis. Genbrug det i henhold til gældende retningslinjer, eller brug det i bilen.

   Bemærk: Gammelt brændstof i brændstoftanken er den primære årsag til startvanskeligheder. Opbevar ikke brændstof uden stabilisator i mere end 30 dage, og opbevar ikke stabiliseret brændstof i mere end 90 dage.
3. Lad maskinen køre, indtil motoren standser på grund af brændstofmangel.
4. Start motoren igen.
5. Lad motoren køre, indtil den slukker. Når du ikke længere kan starte motoren, er den løbet tilstrækkeligt tør.
6. Kobl tændrørskablet fra tændrøret.
7. Fjern tændrøret, hæld 30 ml motorolie ned i tændrørshullet, og træk langsomt i startsnoren flere gange for at fordele olien i hele cylinderen, så den ikke ruster i løbet af vinteren.
8. Sæt tændrøret løst i.
9. Spænd alle møtrikker, bolte og skruer.

Fjernelse af maskinen fra opbevaringsstedet

1. Efterse og tilspænd alle beslag.
2. Fjern tændrøret, og kør motoren hurtigt ved at trække i tilbageslagsstarthåndtaget for at blæse overskydende olie ud af cylinderen.
3. Monter tændrøret, og spænd det med en momentnøgle til 20 Nm.
4. Udfør eventuelt nødvendige vedligeholdelses-procedurer. Se Vedligeholdelse (side 17).
5. Kontroller motoroliestanden. Se Kontrol af motoroliestanden (side 9).
6. Fyld frisk brændstof på brændstoftanken. Se Opfyldning af brændstoftanken (side 8).
7. Sæt tændrørskablet på tændrøret.

Bemærkninger: