Form No. 3470-627 Rev A

Χλοοκοπτικό μηχάνημα γκαζόν με πλάτος κοπής 46 cm

Αρ. μοντέλου 20949—Αρ. σειράς 324000000 και άνω

Εγχειρίδιο χειρισμού και συντήρησης

Εισαγωγή

Το παρόν χλοοκοπτικό μηχάνημα γκαζόν βαδίζοντα χειριστή με περιστροφική λεπίδα προορίζεται για οικιακή χρήση. Είναι σχεδιασμένο κυρίως για την κοπή γρασιδιού σε καλά συντηρημένο γκαζόν σε οικίες. Η χρήση αυτού του προϊόντος για άλλους σκοπούς πέραν του προβλεπόμενου ενδέχεται να ενέχει κινδύνους για εσάς και για τους διερχομένους.

Διαβάστε αυτές τις πληροφορίες προσεκτικά για να ενημερωθείτε για τη σωστή λειτουργία και συντήρηση του προϊόντος σας, καθώς και για την αποφυγή τραυματισμών και πρόκλησης ζημιών στο προϊόν. Είστε υπεύθυνοι για τη σωστή και ασφαλή λειτουργία του προϊόντος.

Επισκεφτείτε τη διεύθυνση www.Toro.com για περισσότερες πληροφορίες, όπως συμβουλές ασφαλείας ή εκπαιδευτικό υλικό, ή για να βρείτε τον πλησιέστερο αντιπρόσωπο και να καταχωρίσετε το προϊόν σας.

Για σέρβις, γνήσια ανταλλακτικά Toro ή πρόσθετες πληροφορίες μπορείτε να επικοινωνείτε με έναν εξουσιοδοτημένο αντιπρόσωπο σέρβις ή την Εξυπηρέτηση Πελατών της Toro αναφέροντας τον αριθμό μοντέλου και τον σειριακό αριθμό του προϊόντος σας. Στο Σχήμα 1 παρουσιάζεται η θέση στην οποία θα βρείτε την ετικέτα με το μοντέλο και τον σειριακό αριθμό του προϊόντος. Αναγράψτε τους αριθμούς στο παρεχόμενο πεδίο.

Σημαντικό: **Με την κινητή σας συσκευή, μπορείτε να σαρώσετε τον κωδικό QR (αν υπάρχει) στην ετικέτα με τον σειριακό αριθμό σας για να δείτε πληροφορίες για την εγγύηση, τα ανταλλακτικά, καθώς και άλλες πληροφορίες για το προϊόν**

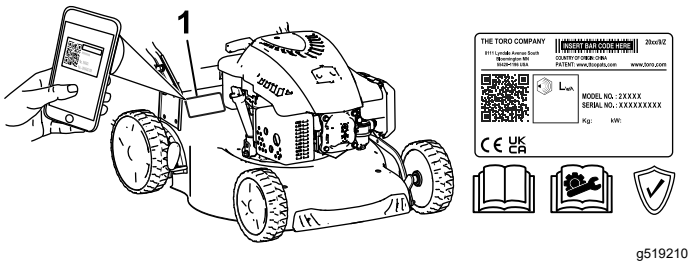

g519210

Σχήμα 1

1. Θέση ετικέτας αριθμού μοντέλου και σειριακού αριθμού

Αρ. μοντέλου _____

Αρ. σειράς _____

Στο παρόν εγχειρίδιο προσδιορίζονται οι πιθανοί κίνδυνοι και παρατίθενται μηνύματα ασφάλειας. Τα μηνύματα αυτά αναγνωρίζονται από το προειδοποιητικό σύμβολο (Σχήμα 2), το οποίο δηλώνει έναν κίνδυνο που ενδέχεται να προκαλέσει σοβαρό τραυματισμό ή θάνατο εάν δεν ληφθούν οι συνιστώμενες προφυλάξεις.

Προειδοποιητικό σύμβολο

Το προειδοποιητικό σύμβολο (Σχήμα 2) που εμφανίζεται στο παρόν εγχειρίδιο και επάνω στο μηχάνημα επισημαίνει σημαντικά μηνύματα για την ασφάλεια, τα οποία πρέπει να τηρείτε προκειμένου να αποτρέπονται τα ατυχήματα.



g000502

Σχήμα 2

Προειδοποιητικό σύμβολο

Το προειδοποιητικό σύμβολο εμφανίζεται επάνω από πληροφορίες οι οποίες σας προειδοποιούν σχετικά με μη ασφαλείς ενέργειες ή καταστάσεις και ακολουθείται από τη λέξη **ΚΙΝΔΥΝΟΣ**, **ΠΡΟΕΙΔΟΠΟΙΗΣΗ** ή **ΠΡΟΣΟΧΗ**.

Η λέξη **ΚΙΝΔΥΝΟΣ** υποδεικνύει μια επικείμενη επικίνδυνη κατάσταση η οποία, εάν δεν αποφευχθεί, **θα προκαλέσει** θάνατο ή σοβαρό τραυματισμό.

Η λέξη **ΠΡΟΕΙΔΟΠΟΙΗΣΗ** υποδεικνύει μια ενδεχομένως επικίνδυνη κατάσταση η οποία, εάν δεν αποφευχθεί, **ενδέχεται να προκαλέσει** θάνατο ή σοβαρό τραυματισμό.

Η λέξη **ΠΡΟΣΟΧΗ** υποδεικνύει μια ενδεχομένως επικίνδυνη κατάσταση η οποία, εάν δεν αποφευχθεί, **ενδέχεται να προκαλέσει** ελαφρύ ή μέτριο τραυματισμό.

© 2024—The Toro® Company
8111 Lyndale Avenue South
Bloomington, MN 55420

Εγγράψτε το προϊόν σας στη διεύθυνση www.Toro.com.

Μετάφραση του πρωτότυπου (EL)
Τυπώθηκε στην Κίνα
Με επιφύλαξη όλων των δικαιωμάτων

3470-627

Στο παρόν εγχειρίδιο χρησιμοποιούνται δύο ακόμη λέξεις για την επισήμανση συγκεκριμένων πληροφοριών. **Σημαντικό** εφιστά την προσοχή σε σημαντικές πληροφορίες μηχανολογικού ενδιαφέροντος και **Σημείωση** υπογραμμίζει πληροφορίες γενικού ενδιαφέροντος που χρήζουν ιδιαίτερης προσοχής.

Το συγκεκριμένο προϊόν είναι σε συμμόρφωση με όλες τις σχετικές Ευρωπαϊκές οδηγίες. Για λεπτομέρειες ανατρέξτε στη Δήλωση Συμμόρφωσης κάθε προϊόντος.

Μικτή ή καθαρή ροπή: Η μικτή ή καθαρή ροπή του κινητήρα είναι εργαστηριακά διαβαθμισμένη από τον κατασκευαστή του κινητήρα σύμφωνα με το πρότυπο J1940 ή J2723 της Αμερικανικής Ένωσης Μηχανικών Αυτοκινήτων (Society of Automotive Engineers, SAE). Η πραγματική ροπή κινητήρα για αυτή την κατηγορία χλοοκοπτικών μηχανημάτων θα είναι σημαντικά χαμηλότερη, καθώς έχει προσαρμοστεί ώστε να πληροί τις απαιτήσεις ασφάλειας, εκπομπών και λειτουργίας. Ανατρέξτε στις πληροφορίες του κατασκευαστή του κινητήρα που παρέχονται με το μηχάνημα.

Μην πειράζετε και μην απενεργοποιείτε τις διατάξεις ασφαλείας του μηχανήματος, και ελέγχετε τακτικά αν λειτουργούν σωστά. Μην προσπαθήσετε να ρυθμίσετε και μην πειράξετε τη διάταξη ελέγχου στροφών του κινητήρα, καθώς αυτό μπορεί να οδηγήσει σε μη ασφαλείς συνθήκες λειτουργίας και να προκληθεί τραυματισμός.

Περιεχόμενα

Εισαγωγή 1
Προειδοποιητικό σύμβολο 1
Ασφάλεια 3
Γενικές πληροφορίες ασφαλείας 3
Αυτοκόλλητα ασφαλείας και οδηγιών 4
Συναρμολόγηση 5
1 Συναρμολόγηση της χειρολαβής 5
2 Τοποθέτηση του κορδονιού εκκίνησης στην κορδονιέρα 6
3 Πλήρωση του κινητήρα με λάδι 6
4 Συναρμολόγηση του σάκου συλλογής χόρτου 7
Γενική επισκόπηση προϊόντος 7
Τεχνικά χαρακτηριστικά 7
Παρελκόμενα/Εξαρτήματα 7
Χειρισμός 9
Πριν από τη λειτουργία 9
Ασφάλεια πριν από τη λειτουργία 9
Ανεφοδιασμός ρεζερβουάρ καυσίμου 9
Έλεγχος στάθμης λαδιού κινητήρα 10
Ρύθμιση του ύψους κοπής 11
Κατά τη λειτουργία 12
Ασφάλεια κατά τη λειτουργία 12
Θέση του κινητήρα σε λειτουργία 13
Χρήση της αυτοκινούμενης λειτουργίας 13
Θέση του κινητήρα εκτός λειτουργίας 13
Κοπή σε χορτολίπασμα 14
Συλλογή των κομμένων χόρτων και φύλλων με χρήση του σάκου συλλογής 14
Οπίσθια απόρριψη των κομμένων χόρτων και φύλλων 15
Συμβουλές για το χειρισμό 16
Μετά τη λειτουργία 17
Ασφάλεια μετά τη λειτουργία 17
Καθαρισμός της κάτω πλευράς του μηχανήματος 17
Αναδίπλωση της χειρολαβής 18
Συντήρηση 19
Συνιστώμενο χρονοδιάγραμμα συντήρησης 19
Ασφάλεια συντήρησης 19
Προετοιμασία για συντήρηση 19
Αντικατάσταση του μπουζί 20
Αντικατάσταση του φίλτρου αέρα 21
Αλλαγή λαδιού κινητήρα 22
Αντικατάσταση της λεπίδας 23
Λίπανση των τροχών 23
Αποθήκευση 24
Ασφάλεια αποθήκευσης 24
Προετοιμασία του μηχανήματος για αποθήκευση 24
Επαναφορά του μηχανήματος από την αποθήκευση 24

Ασφάλεια

Γενικές πληροφορίες ασφαλείας

Αυτό το προϊόν είναι ικανό να ακρωτηριάσει άκρα και να εκτοξεύσει αντικείμενα. Να ακολουθείτε πάντοτε όλες τις οδηγίες ασφαλείας για να αποφύγετε σοβαρό τραυματισμό ή θάνατο.

- Διαβάστε, κατανοήστε και τηρείτε τις οδηγίες και προειδοποιήσεις του παρόντος *Εγχειριδίου Χειριστή*, καθώς και τις οδηγίες και προειδοποιήσεις για τον κινητήρα και τα παρελκόμενα, πριν θέσετε τον κινητήρα σε λειτουργία.
- Μην πλησιάζετε τα χέρια ή τα πόδια σας κοντά στα κινούμενα μέρη του μηχανήματος ή κάτω από το μηχάνημα. Μείνετε μακριά από τα ανοίγματα απόρριψης.
- Μη θέτετε το μηχάνημα σε λειτουργία αν όλα τα προστατευτικά καλύμματα και οι άλλες προστατευτικές διατάξεις ασφαλείας δεν είναι στη θέση τους ή δεν λειτουργούν κανονικά.
- Κρατήστε τους διερχομένους και τα παιδιά μακριά από τον χώρο λειτουργίας του μηχανήματος. Μην επιτρέπετε τον χειρισμό του μηχανήματος από παιδιά. Να επιτρέπετε τον χειρισμό του μηχανήματος μόνο από υπεύθυνα, εκπαιδευμένα άτομα που είναι εξοικειωμένα με τις οδηγίες και διαθέτουν την απαιτούμενη σωματική ικανότητα.
- Ακινητοποιήστε το μηχάνημα, σβήστε τον κινητήρα και περιμένετε να ακινητοποιηθούν όλα τα κινούμενα μέρη πριν προβείτε σε εργασίες συντήρησης, ανεφοδιασμού ή καθαρισμού του μηχανήματος.

Η ακατάλληλη χρήση ή συντήρηση του μηχανήματος μπορεί να οδηγήσει σε τραυματισμό. Για να μειώσετε τις πιθανότητες τραυματισμού, ακολουθείτε τις παρούσες οδηγίες για την ασφάλεια και δίνετε πάντα προσοχή στο προειδοποιητικό σύμβολο ⚠, το οποίο συνοδεύει οδηγίες για την προσωπική ασφάλεια με τις ενδείξεις Προσοχή, Προειδοποίηση ή Κίνδυνος. Η μη συμμόρφωση με αυτές τις οδηγίες μπορεί να προκαλέσει σωματικές βλάβες ή θάνατο.

Αυτοκόλλητα ασφαλείας και οδηγιών

Οι ετικέτες προειδοποίησης και οδηγιών ασφάλειας είναι εύκολα αναγνώσιμες από τον χειριστή και βρίσκονται κοντά σε κάθε πηγή δυνητικού κινδύνου. Αντικαθιστάτε τις τυχόν φθαρμένες ή αποκολλημένες ετικέτες.

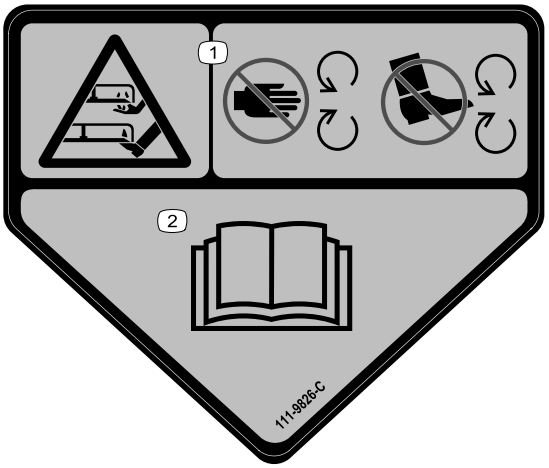

decal111-9826

111-9826

1. Κίνδυνος κοψίματος/ακρωτηριασμού άνω ή κάτω άκρων από τη μονάδα κοπής – κρατάτε τα χέρια και τα πόδια σας μακριά από κινούμενα μέρη.
2. Διαβάστε το *Εγχειρίδιο Χειριστή*.

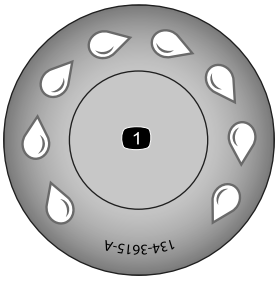

decal134-3615

134-3615

1. Ταχυσύνδεσμος πλύσης

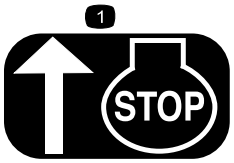

decalh295159

H295159

1. Διακοπή λειτουργίας κινητήρα

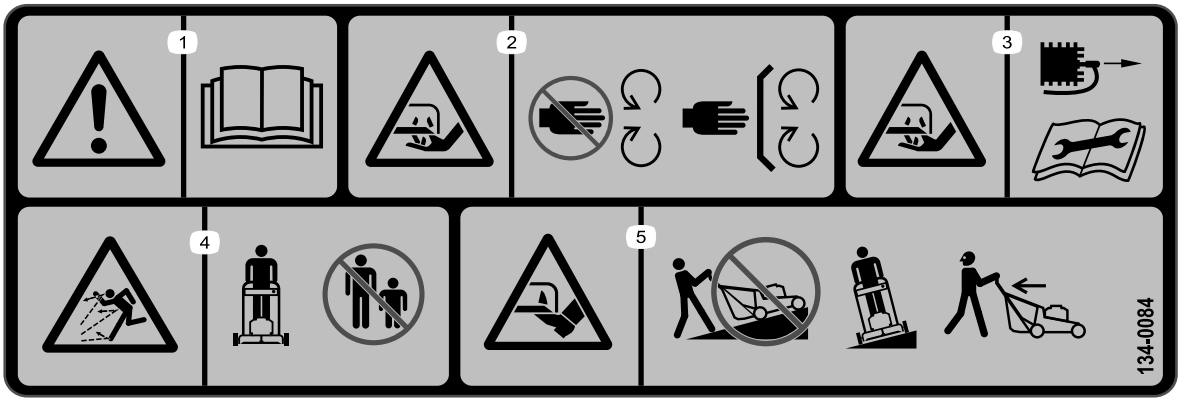

decal134-0084

134-0084

1. Προειδοποίηση—διαβάστε το *Εγχειρίδιο Χειριστή*.
2. Κίνδυνος κοψίματος—μην πλησιάζετε στα κινούμενα μέρη· βεβαιωθείτε ότι όλα τα προστατευτικά καλύμματα και οι υπόλοιπες προστατευτικές διατάξεις είναι στη θέση τους.
3. Κίνδυνος κοψίματος—αποσυνδέστε το καλώδιο του μπουζί και διαβάστε το *Εγχειρίδιο Χειριστή* προτού εκτελέσετε οποιαδήποτε εργασία συντήρησης.
4. Κίνδυνος εκτόξευσης αντικειμένων—φροντίστε ώστε οι διερχόμενοι να παραμένουν μακριά από το μηχάνημα.
5. Κίνδυνος κοψίματος—η κοπή του γρασιδιού σε επικλινές έδαφος πρέπει να γίνεται πάντοτε εγκάρσια (από τη μία πλευρά του επικλινούς εδάφους προς την άλλη) και ποτέ από τη βάση προς την κορυφή· βεβαιωθείτε ότι η λεπίδα είναι ακινητοποιημένη και ο κινητήρας έχει σβήσει προτού περισυλλέξετε υπολείμματα ή άλλα αντικείμενα από το έδαφος.

Συναρμολόγηση

Σημαντικό: **Αφαιρέστε και απορρίψτε το προστατευτικό φύλλο πλαστικού που καλύπτει τον κινητήρα και όλα τα άλλα πλαστικά ή συσκευασίες του μηχανήματος.**

1

Συναρμολόγηση της χειρολαβής

Εξαρτήματα που απαιτούνται για αυτή τη διαδικασία:

2	Κάτω χειρολαβή
4	Κοντό μπουλόνι
4	Επίπεδη ροδέλα
4	Γκρόβερ
4	Παξιμάδι
1	Πάνω χειρολαβή
2	Στρόφιγγα στερέωσης χειρολαβής
2	Κυρτή ροδέλα
2	Μακρύ μπουλόνι

Διαδικασία

1. Στερεώστε την κάτω χειρολαβή στο περίβλημα του μηχανήματος χρησιμοποιώντας τα 4 κοντά μπουλόνια, τις 4 επίπεδες ροδέλες, τα 4 γκρόβερ και τα 4 παξιμάδια (Σχήμα 3).

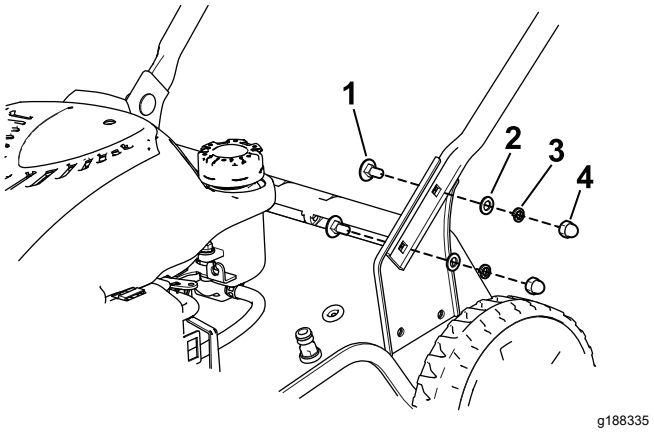

g188335

Σχήμα 3

1. Μπουλόνι (4)
2. Επίπεδη ροδέλα (4)
3. Γκρόβερ (4)
4. Παξιμάδι (4)

2. Στερεώστε την πάνω χειρολαβή στην κάτω χειρολαβή χρησιμοποιώντας τις 2 στρόφιγγες στερέωσης χειρολαβής, τις 2 κυρτές ροδέλες και τα 2 μακρυά μπουλόνια. Σφίξτε καλά τις στρόφιγγες στερέωσης χειρολαβής με το χέρι (Σχήμα 4).

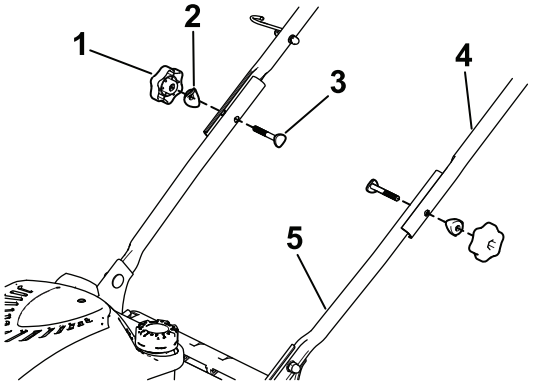

g188346

Σχήμα 4

1. Στρόφιγγα στερέωσης χειρολαβής (2)
2. Κυρτή ροδέλα (2)
3. Μπουλόνι (2)
4. Πάνω χειρολαβή
5. Κάτω χειρολαβή

3. Περάστε τα καλώδια στις υποδοχές του κλιπ καλωδίων και προσαρμόστε το κλιπ καλωδίων στη χειρολαβή, όπως φαίνεται στο Σχήμα 5.

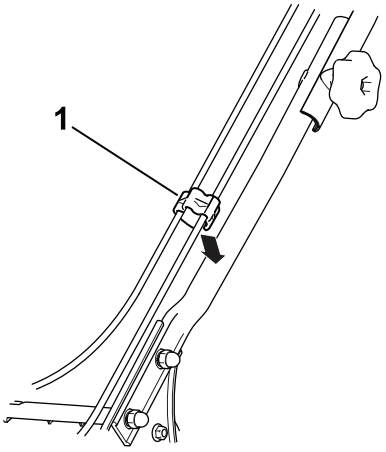

g189081

Σχήμα 5

1. Κλιπ καλωδίων

2

Τοποθέτηση του κορδονιού εκκίνησης στην κορδονιέρα

Δεν απαιτούνται εξαρτήματα

Διαδικασία

Σημαντικό: **Για να θέτετε τον κινητήρα σε λειτουργία με ασφάλεια και ευκολία κάθε φορά που χρησιμοποιείτε το μηχάνημα, τοποθετήστε το κορδόνι εκκίνησης στην κορδονιέρα.**

Κρατώντας τη ράβδο ελέγχου της λεπίδας κοπής πατημένη πάνω στη χειρολαβή (Σχήμα 9), τραβήξτε το κορδόνι εκκίνησης μέσα από τον κρίκο της κορδονιέρας στη χειρολαβή (Σχήμα 6).

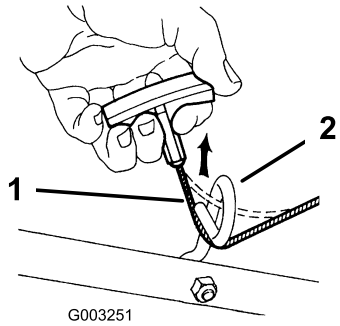

g003251

Σχήμα 6

1. Κορδόνι εκκίνησης
2. Κρίκος κορδονιέρας

3

Πλήρωση του κινητήρα με λάδι

Δεν απαιτούνται εξαρτήματα

Διαδικασία

Σημαντικό: **Το μηχάνημα δεν είναι εφοδιασμένο με λάδι κινητήρα. Προτού θέσετε τον κινητήρα σε λειτουργία, γεμίστε τον με λάδι.**

Χωρητικότητα λαδιού κινητήρα: 0,55 L

Ιξώδες λαδιού: Απορρυπαντικό λάδι SAE 30 ή SAE 10W-30

Ταξινόμηση απόδοσης API: SJ ή υψηλότερη

1. Μετακινήστε το μηχάνημα σε επίπεδη επιφάνεια.
2. Αφαιρέστε τον δείκτη στάθμης λαδιού περιστρέφοντας το πώμα αριστερόστροφα και τραβώντας το προς τα έξω (Σχήμα 7).

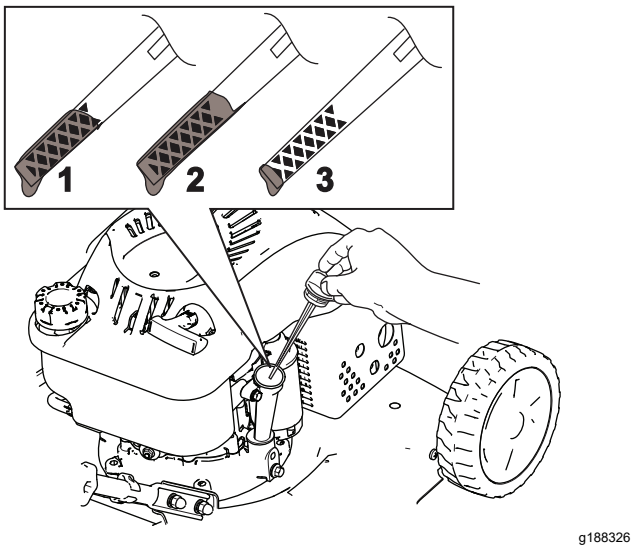

g188326

Σχήμα 7

1. Γεμάτο
2. Υψηλή στάθμη
3. Χαμηλή στάθμη

3. Ρίξτε προσεκτικά λάδι, ποσότητας περίπου ¾ της χωρητικότητας του κινητήρα, στον σωλήνα πλήρωσης λαδιού.
4. Περιμένετε περίπου 3 λεπτά για να κατακαθίσει το λάδι στον κινητήρα.
5. Καθαρίστε τον δείκτη στάθμης λαδιού σκουπίζοντάς τον με ένα καθαρό πανί.
6. Εισάγετε τον δείκτη στάθμης λαδιού στον σωλήνα πλήρωσης λαδιού και, στη συνέχεια, αφαιρέστε τον δείκτη στάθμης λαδιού.
7. Ελέγξτε τη στάθμη του λαδιού πάνω στον δείκτη (Σχήμα 7).
   - Εάν η στάθμη λαδιού είναι υπερβολικά χαμηλή, ρίξτε προσεκτικά μια μικρή ποσότητα λαδιού στον σωλήνα πλήρωσης, περιμένετε 3 λεπτά και επαναλάβετε τα βήματα 5 έως 7 μέχρι η στάθμη λαδιού στον δείκτη να φτάσει στο σωστό επίπεδο.
   - Εάν η στάθμη λαδιού είναι υπερβολικά υψηλή, αποστραγγίστε την επιπλέον ποσότητα λαδιού μέχρι η στάθμη λαδιού στον δείκτη να φτάσει στο σωστό επίπεδο· ανατρέξτε στην ενότητα Αλλαγή λαδιού κινητήρα (σελίδα 22).

Σημαντικό: **Εάν η στάθμη λαδιού στον κινητήρα είναι πολύ χαμηλή ή πολύ υψηλή**

και θέσετε τον κινητήρα σε λειτουργία, μπορεί να προκαλέσετε ζημιά στον κινητήρα.

8. Στερεώστε τον δείκτη στάθμης στη θέση του.

4

Συναρμολόγηση του σάκου συλλογής χόρτου

Εξαρτήματα που απαιτούνται για αυτή τη διαδικασία:

1	Σάκος συλλογής χόρτου
1	Πλαίσιο σάκου συλλογής χόρτου

Διαδικασία

1. Περάστε το πλαίσιο του σάκου συλλογής χόρτου στον σάκο συλλογής χόρτου (Σχήμα 8).
2. Τοποθετήστε και τα 6 κλιπ του σάκου συλλογής χόρτου πάνω από το πλαίσιο του σάκου συλλογής χόρτου (Σχήμα 8).

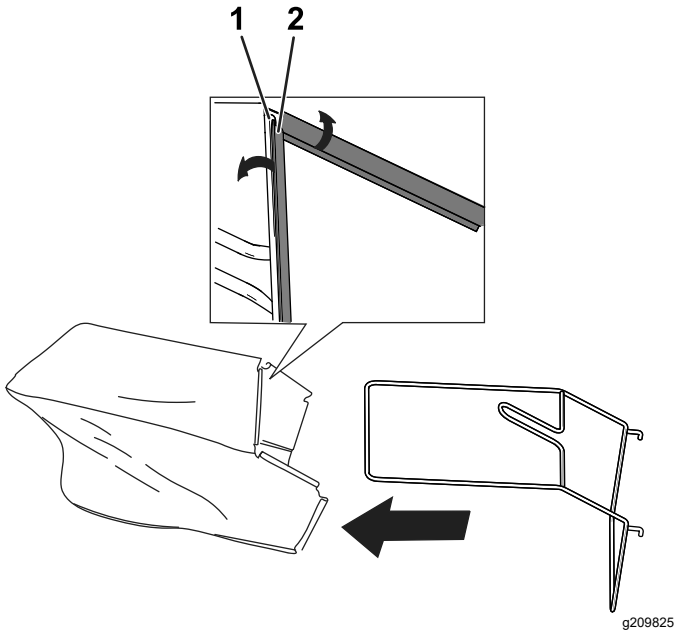

Σχήμα 8

1. Πλαίσιο σάκου συλλογής χόρτου
2. Κλιπ σάκου συλλογής χόρτου

Γενική επισκόπηση προϊόντος

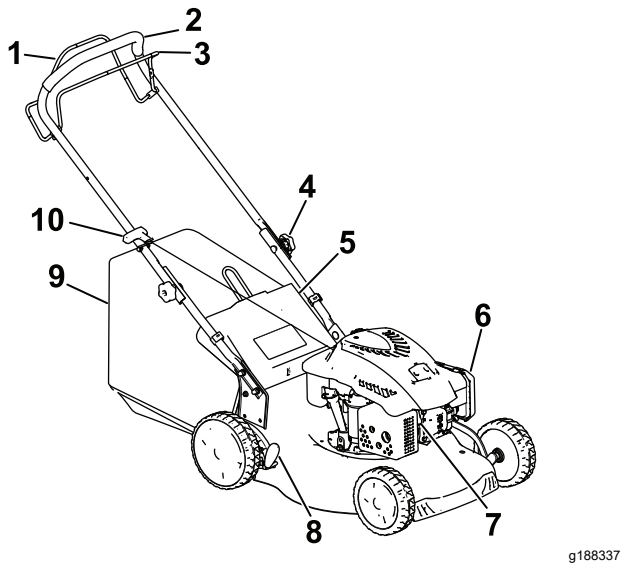

Σχήμα 9

1. Ράβδος αυτοκινούμενης λειτουργίας
2. Χειρολαβή
3. Ράβδος ελέγχου της λεπίδας κοπής
4. Στρόφιγγα στερέωσης χειρολαβής
5. Οπίσθια θύρα
6. Φίλτρο αέρα
7. Μπουζί
8. Μοχλός ύψους κοπής
9. Σάκος συλλογής χόρτου
10. Λαβή της κορδονιέρας εκκίνησης

Τεχνικά χαρακτηριστικά

Μοντέλο	Βάρος	Μήκος	Πλάτος	Πλάτος κοπής	Ύψος
20949	33 kg	140 cm	53 cm	46 cm	105 cm

Παρελκόμενα/Εξαρτήματα

Για τη βελτίωση και διεύρυνση των δυνατοτήτων του μηχανήματός σας διατίθενται επιλεγμένα παρελκόμενα και εξαρτήματα που είναι εγκεκριμένα από την Toro. Για τον πλήρη κατάλογο όλων των εγκεκριμένων παρελκομένων και εξαρτημάτων, επικοινωνήστε με έναν εξουσιοδοτημένο αντιπρόσωπο σέρβις ή εξουσιοδοτημένο διανομέα της Toro ή επισκεφτείτε τη διεύθυνση www.Toro.com.

Για να εξασφαλίσετε τις μέγιστες δυνατές επιδόσεις και τη συνεχή πιστοποίηση ασφαλείας του μηχανήματος, χρησιμοποιείτε μόνο γνήσια ανταλλακτικά και εξαρτήματα Toro. Τα ανταλλακτικά και τα εξαρτήματα άλλων κατασκευαστών ενδέχεται να αποβούν

επικίνδυνα και η χρήση τους να ακυρώσει την εγγύηση του προϊόντος σας.

Χειρισμός

Σημείωση: Καθορίστε την αριστερή και δεξιά πλευρά του μηχανήματος από την κανονική θέση χειρισμού.

Πριν από τη λειτουργία

Ασφάλεια πριν από τη λειτουργία

Γενικές πληροφορίες ασφαλείας

- Πριν προβείτε σε ρύθμιση, σέρβις, καθαρισμό ή αποθήκευση του μηχανήματος θα πρέπει να σβήνετε τον κινητήρα, να περιμένετε να ακινητοποιηθούν όλα τα κινούμενα μέρη και να αφήνετε το μηχάνημα να κρυώσει.
- Εξοικειωθείτε με τον ασφαλή χειρισμό του εξοπλισμού, τα χειριστήρια, καθώς και τα σήματα ασφαλείας.
- Ελέγξτε ότι όλα τα προστατευτικά καλύμματα και οι διατάξεις ασφαλείας, όπως παραπέτα ή/και συλλέκτης γρασιδιού, είναι στη θέση τους και λειτουργούν σωστά.
- Επιθεωρείτε πάντα το μηχάνημα για να βεβαιώνεστε ότι οι λεπίδες και τα μπουλόνια των λεπίδων δεν είναι φθαρμένα ή κατεστραμμένα.
- Επιθεωρήστε τον χώρο όπου πρόκειται να χρησιμοποιήσετε το μηχάνημα και απομακρύνετε όλα τα αντικείμενα που θα μπορούσαν να παρεμποδίσουν τη λειτουργία του μηχανήματος ή τα οποία θα μπορούσε να εκτοξεύσει το μηχάνημα.
- Τυχόν επαφή με την κινούμενη λεπίδα θα προκαλέσει σοβαρό τραυματισμό. Μην βάζετε τα δάκτυλά σας κάτω από το περίβλημα.

Ασφάλεια καυσίμων

- Τα καύσιμα είναι εξαιρετικά εύφλεκτα και ιδιαίτερα εκρηκτικά. Η εκδήλωση πυρκαγιάς ή έκρηξης από καύσιμα μπορεί να προκαλέσει υλικές ζημιές και εγκαύματα σε εσάς ή άλλα άτομα.
  - Για την αποφυγή στατικού φορτίου από την ανάφλεξη του καυσίμου, τοποθετήστε το δοχείο ή/και το μηχάνημα απευθείας στο έδαφος πριν από το γέμισμα, και όχι σε όχημα ή πάνω σε κάποιο αντικείμενο.
  - Γεμίστε το ρεζερβουάρ σε υπαίθριο, ανοικτό χώρο, όταν ο κινητήρας είναι κρύος. Αν χυθεί καύσιμο, καθαρίστε το.
  - Μην χειρίζεστε καύσιμα όταν καπνίζετε ή κοντά σε γυμνή φλόγα ή σπινθήρες.
  - Μην αφαιρείτε την τάπα καυσίμου και μην γεμίζετε το ρεζερβουάρ ενώ ο κινητήρας είναι σε λειτουργία ή δεν έχει κρυώσει.
  - Αν χυθεί καύσιμο, μην επιχειρήσετε να θέσετε τον κινητήρα σε λειτουργία. Αποφύγετε τη δημιουργία πηγής ανάφλεξης μέχρι να εξατμιστούν οι ατμοί του καυσίμου.
  - Αποθηκεύστε το καύσιμο σε εγκεκριμένο δοχείο και φυλάξτε το μακριά από παιδιά.
- Σε περίπτωση κατάποσης, το καύσιμο μπορεί να αποβεί επιβλαβές ή απειλητικό για τη ζωή. Η μακροχρόνια έκθεση στις αναθυμιάσεις μπορεί να προκαλέσει σοβαρό τραυματισμό και ασθένεια.
  - Αποφύγετε την παρατεταμένη εισπνοή αναθυμιάσεων.
  - Κρατάτε τα χέρια και τα πρόσωπο σας μακριά από την αντλία και το άνοιγμα του ρεζερβουάρ.
  - Κρατάτε το καύσιμο μακριά από τα μάτια και το δέρμα.

Ανεφοδιασμός ρεζερβουάρ καυσίμου

- Για καλύτερα αποτελέσματα, χρησιμοποιείτε μόνο καθαρή, φρέσκια αμόλυβδη βενζίνη 87 ή περισσότερων οκτανίων (βάσει της μεθόδου R+M/2).
- **Αιθανόλη:** Βενζίνη με έως 10% αιθανόλη (βενζινόλη) ή 15% MTBE (μεθυλοτριτοταγή βουτυλαιθέρα) κατ' όγκο είναι αποδεκτή. Η αιθανόλη και ο MTBE δεν είναι το ίδιο πράγμα. Η βενζίνη με 15% αιθανόλη (E15) κατ' όγκο δεν είναι εγκεκριμένη προς χρήση. **Μην χρησιμοποιείτε ποτέ** βενζίνη που περιέχει άνω του 10% αιθανόλη κατ' όγκο, όπως οι E15 (περιέχει 15% αιθανόλη), E20 (περιέχει 20% αιθανόλη) ή E85 (περιέχει έως και 85% αιθανόλη). Η χρήση μη εγκεκριμένων καυσίμων μπορεί να προκαλέσει προβλήματα απόδοσης ή/και ζημιά στον κινητήρα. Η χρήση μη εγκεκριμένων καυσίμων δεν καλύπτεται από την εγγύηση.
- **Μην** χρησιμοποιείτε βενζίνη που περιέχει μεθανόλη.
- Εκτός αν έχετε προσθέσει στο καύσιμο σταθεροποιητικό καυσίμου, **μην** αποθηκεύετε καύσιμο στο ρεζερβουάρ ή σε δοχεία καυσίμου κατά τη διάρκεια του χειμώνα.
- **Μην** προσθέτετε λάδι στη βενζίνη.

Σημαντικό: **Για να μειώσετε τα προβλήματα εκκίνησης, προσθέτετε σταθεροποιητικό στο καύσιμο σε όλη τη διάρκεια της σεζόν, αναμειγνύοντάς το με βενζίνη το πολύ 30 ημερών.**

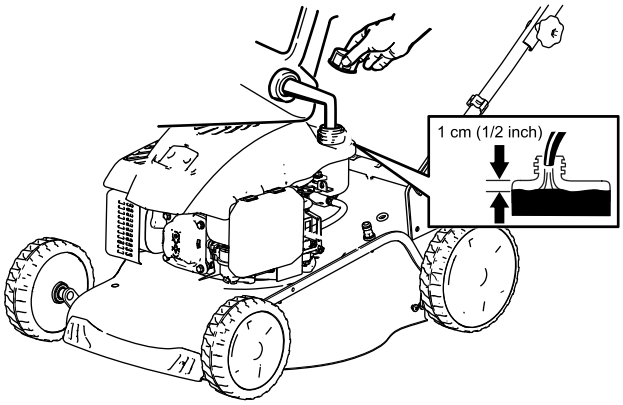

g189388

Σχήμα 10

Έλεγχος στάθμης λαδιού κινητήρα

Περιοδικότητα εργασιών σέρβις: Πριν από κάθε χρήση ή καθημερινά

1. Μετακινήστε το μηχάνημα σε επίπεδη επιφάνεια.
2. Αφαιρέστε τον δείκτη στάθμης λαδιού περιστρέφοντας το πώμα αριστερόστροφα και τραβώντας το προς τα έξω (Σχήμα 11).

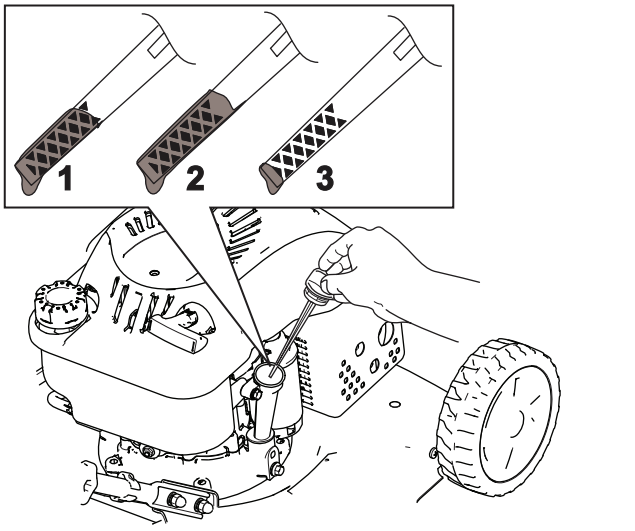

g188326

Σχήμα 11

1. Γεμάτο
2. Υψηλή στάθμη
3. Χαμηλή στάθμη

3. Καθαρίστε τον δείκτη στάθμης λαδιού σκουπίζοντάς τον με ένα καθαρό πανί.
4. Εισάγετε τον δείκτη στάθμης λαδιού στον σωλήνα πλήρωσης λαδιού και, στη συνέχεια, αφαιρέστε τον δείκτη στάθμης λαδιού.
5. Ελέγξτε τη στάθμη του λαδιού πάνω στον δείκτη (Σχήμα 11).
   - Εάν η στάθμη λαδιού είναι υπερβολικά χαμηλή, ρίξτε αργά μια μικρή ποσότητα λαδιού στον σωλήνα πλήρωσης, περιμένετε 3 λεπτά και στη συνέχεια επαναλάβετε τα βήματα 3 έως 5 μέχρι η στάθμη λαδιού στον δείκτη να φτάσει στο σωστό επίπεδο.
   - Εάν η στάθμη λαδιού είναι υπερβολικά υψηλή, αποστραγγίστε την επιπλέον ποσότητα λαδιού μέχρι η στάθμη λαδιού στον δείκτη να φτάσει στο σωστό επίπεδο. Για να αποστραγγίσετε την επιπλέον ποσότητα λαδιού ανατρέξτε στην ενότητα Αλλαγή λαδιού κινητήρα (σελίδα 22).

Σημαντικό: **Εάν η στάθμη λαδιού στον στροφαλοθάλαμο είναι πολύ χαμηλή ή πολύ υψηλή και θέσετε τον κινητήρα σε λειτουργία, μπορεί να προκαλέσετε ζημιά στον κινητήρα.**

6. Εισάγετε τον δείκτη στάθμης λαδιού στον σωλήνα πλήρωσης λαδιού και κλείστε το πώμα.

Ρύθμιση του ύψους κοπής

⚠ ΠΡΟΕΙΔΟΠΟΊΗΣΗ

Κατά τη ρύθμιση του ύψους κοπής ενδέχεται να έρθετε σε επαφή με την κινούμενη λεπίδα, με αποτέλεσμα σοβαρό τραυματισμό.

- **Σβήστε τον κινητήρα και περιμένετε να ακινητοποιηθούν όλα τα κινούμενα μέρη.**
- **Κατά τη ρύθμιση του ύψους κοπής, μην βάζετε τα δάκτυλά σας κάτω από το περίβλημα.**

Υπάρχουν 7 ρυθμίσεις ύψους κοπής, από 25 έως 70 mm. Ρυθμίστε το ύψος κοπής που επιθυμείτε. Ρυθμίστε τους εμπρός τροχούς στο ίδιο ύψος με τους πίσω τροχούς.

Για να ρυθμίσετε το ύψος κοπής, αποσυμπλέξτε τον μοχλό (Σχήμα 12), ανυψώστε ή χαμηλώστε το μηχάνημα και, στη συνέχεια, συμπλέξτε τον μοχλό.

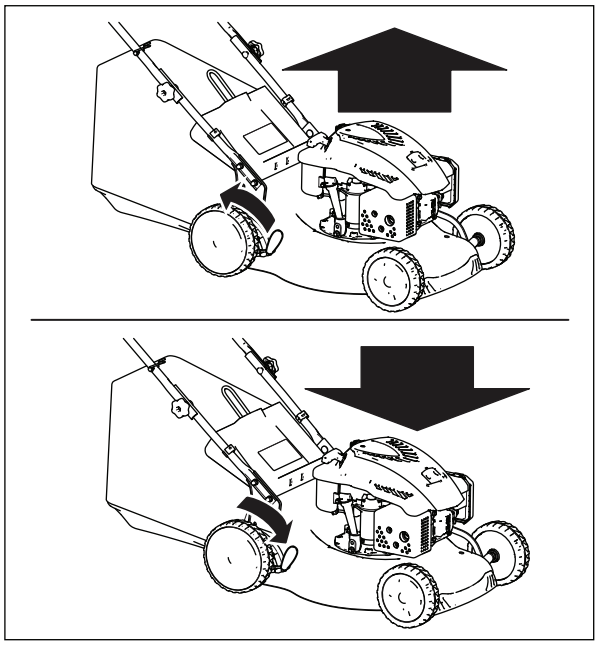

g188329

Σχήμα 12

Οι θέσεις ύψους κοπής φαίνονται στο Σχήμα 13.

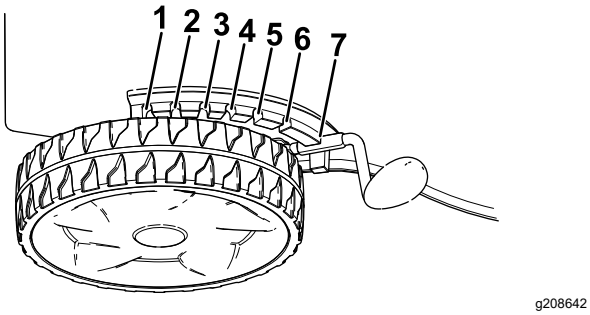

Σχήμα 13

1. 70,0 mm
2. 62,5 mm
3. 55,0 mm
4. 47,5 mm
5. 40,0 mm
6. 32,5 mm
7. 25,0 mm

Κατά τη λειτουργία

Ασφάλεια κατά τη λειτουργία

Γενικές πληροφορίες ασφαλείας

- Να φοράτε κατάλληλη ενδυμασία η οποία θα περιλαμβάνει προστατευτικά για τα μάτια, μακρύ παντελόνι, κατάλληλα αντιολισθητικά υποδήματα, καθώς και μέσα προστασίας της ακοής. Δένετε πίσω τα μαλλιά σας και μη φοράτε φαρδιά ρούχα ή κοσμήματα.
- Ο χειρισμός του μηχανήματος απαιτεί την πλήρη προσοχή σας. Μην ασχολείστε με δραστηριότητες που σας αποσπούν την προσοχή, καθώς αυτό θα μπορούσε να οδηγήσει σε τραυματισμό ή υλικές βλάβες.
- Μη χειρίζεστε το μηχάνημα εάν είστε άρρωστοι, κουρασμένοι ή βρίσκεστε υπό την επήρεια αλκοόλ ή φαρμάκων.
- Η λεπίδα είναι κοφτερή. Η επαφή με τη λεπίδα μπορεί να έχει ως αποτέλεσμα την πρόκληση σοβαρών σωματικών βλαβών. Προτού απομακρυνθείτε από τη θέση του χειριστή, σβήστε τον κινητήρα και περιμένετε να ακινητοποιηθούν όλα τα κινούμενα μέρη.
- Όταν απελευθερώνετε τη ράβδο ελέγχου της λεπίδας κοπής, ο κινητήρας θα πρέπει να σβήσει και η λεπίδα θα πρέπει να ακινητοποιηθεί εντός 3 δευτερολέπτων. Σε αντίθετη περίπτωση, διακόψτε αμέσως τη χρήση του μηχανήματος και επικοινωνήστε με εξουσιοδοτημένο αντιπρόσωπο σέρβις.
- Κρατήστε τους διερχόμενους μακριά από τον χώρο λειτουργίας του μηχανήματος. Κρατήστε τα μικρά παιδιά μακριά από τον χώρο λειτουργίας του μηχανήματος και υπό την επιτήρηση υπεύθυνου ενήλικα ο οποίος δεν χειρίζεται το μηχάνημα. Ακινητοποιήστε το μηχάνημα αν κάποιος εισέλθει στον χώρο εργασίας.
- Κοιτάτε πάντα κάτω και πίσω σας προτού μετακινήσετε το μηχάνημα με οπισθοπορεία.
- Χρησιμοποιείτε το μηχάνημα μόνον όταν υπάρχει καλή ορατότητα και κατάλληλες καιρικές συνθήκες. Μη θέτετε το μηχάνημα σε λειτουργία όταν υπάρχει κίνδυνος κεραυνού.
- Το βρεγμένο χορτάρι και τα βρεγμένα φύλλα μπορούν να οδηγήσουν σε σοβαρό τραυματισμό αν γλιστρήσετε και έρθετε σε επαφή με τη λεπίδα. Αποφύγετε την κοπή σε βρεγμένο χώρο.
- Να είστε ιδιαίτερα προσεκτικοί όταν πλησιάζετε σε στροφές χωρίς ορατότητα, θάμνους, δέντρα ή άλλα αντικείμενα που μπορεί να περιορίζουν την ορατότητά σας.
- Μην στρέφετε το υλικό απόρριψης προς την κατεύθυνση άλλων ατόμων. Αποφύγετε την απόρριψη υλικού σε τοίχο ή άλλο εμπόδιο γιατί το υλικό μπορεί να εξοστρακιστεί προς τα εσάς. Σταματήστε τη/τις λεπίδα/-ες όταν διέρχεστε από επιφάνειες με χαλίκι.
- Έχετε το νου σας για λακκούβες, αυλάκια, προεξοχές, βράχους ή άλλα κρυμμένα αντικείμενα. Το ανώμαλο έδαφος μπορεί να σας κάνει να χάσετε την ισορροπία ή το πάτημά σας.
- Εάν το μηχάνημα κτυπήσει κάποιο αντικείμενο ή εάν παρατηρήσετε κραδασμούς, σβήστε αμέσως τον κινητήρα, περιμένετε να ακινητοποιηθούν όλα τα κινούμενα μέρη και αποσυνδέστε το καλώδιο του μπουζί προτού εξετάσετε το μηχάνημα για τυχόν ζημιές. Εκτελέστε όλες τις απαιτούμενες επισκευές πριν το θέσετε ξανά σε λειτουργία.
- Προτού απομακρυνθείτε από τη θέση του χειριστή, σβήστε τον κινητήρα και περιμένετε να ακινητοποιηθούν όλα τα κινούμενα μέρη.
- Εάν ο κινητήρας βρισκόταν σε λειτουργία, θα έχει υψηλή θερμοκρασία και μπορεί να σας προκαλέσει σοβαρά εγκαύματα. Μην πλησιάζετε τον κινητήρα όταν έχει υψηλή θερμοκρασία.
- Χειρίζεστε το μηχάνημα μόνο σε καλά αεριζόμενους χώρους. Τα καυσαέρια περιέχουν μονοξείδιο του άνθρακα, ένα άοσμο θανατηφόρο δηλητήριο.
- Ελέγχετε τακτικά τα μέρη του συλλέκτη γρασιδιού και τον συλλέκτη απόρριψης για τυχόν φθορές ή αλλοιώσεις, και, εφόσον απαιτείται, αντικαταστήστε τα με γνήσια ανταλλακτικά Toro.

Ασφάλεια σε επικλινή εδάφη

- Κινείτε το μηχάνημα από τη μία πλευρά του επικλινούς εδάφους προς την άλλη και ποτέ

κατακόρυφα (προς τα πάνω ή προς τα κάτω). Η αλλαγή κατεύθυνσης σε επικλινές έδαφος απαιτεί ιδιαίτερη προσοχή.

- Μην χρησιμοποιείτε το μηχάνημα σε επικλινή εδάφη με υπερβολικά μεγάλη κλίση. Η ανεπαρκής σταθερότητα μπορεί να οδηγήσει σε ατύχημα με ολίσθηση και πτώση.
- Χειρίζεστε προσεκτικά το μηχάνημα κοντά σε χώρους απόρριψης, χαντάκια και αναχώματα.

Θέση του κινητήρα σε λειτουργία

Σημαντικό: **Το μηχάνημα διατίθεται με ελαστική μπουζόπιπα που περιβάλλει το άκρο του μπουζί. Βεβαιωθείτε ότι ο μεταλλικός βρόχος στο άκρο του καλωδίου του μπουζί (στο εσωτερικό της ελαστικής μπουζόπιπας) είναι καλά στερεωμένος στον μεταλλικό ακροδέκτη του μπουζί.**

1. Κρατήστε τη ράβδο ελέγχου της λεπίδας κοπής πατημένη πάνω στη χειρολαβή (Σχήμα 14, A).

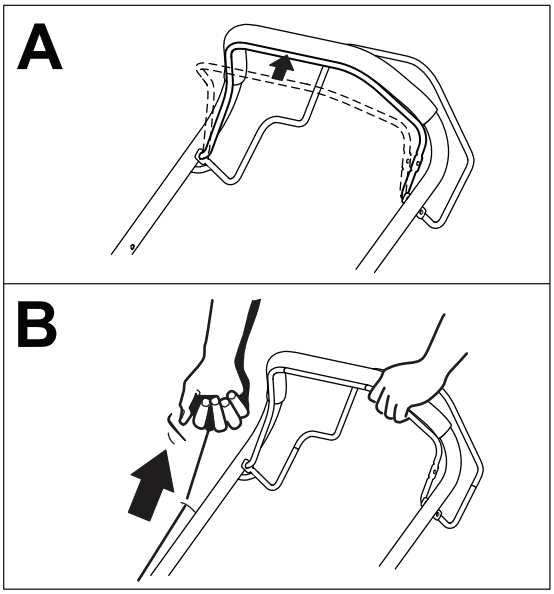

g188344

Σχήμα 14

1. Ράβδος ελέγχου της λεπίδας κοπής

2. Τραβήξτε απαλά τη λαβή της κορδονιέρας εκκίνησης μέχρι να αισθανθείτε αντίσταση και, κατόπιν, τραβήξτε την απότομα (Σχήμα 14, B). Όταν ο κινητήρας πάρει μπρος, αφήστε το κορδόνι να επιστρέψει αργά στην κορδονιέρα της χειρολαβής.

Χρήση της αυτοκινούμενης λειτουργίας

Για να χειριστείτε το μηχάνημα με την αυτοκινούμενη λειτουργία, πιέστε τη ράβδο αυτοκινούμενης λειτουργίας (Σχήμα 15) προς τη χειρολαβή και κρατήστε την πατημένη.

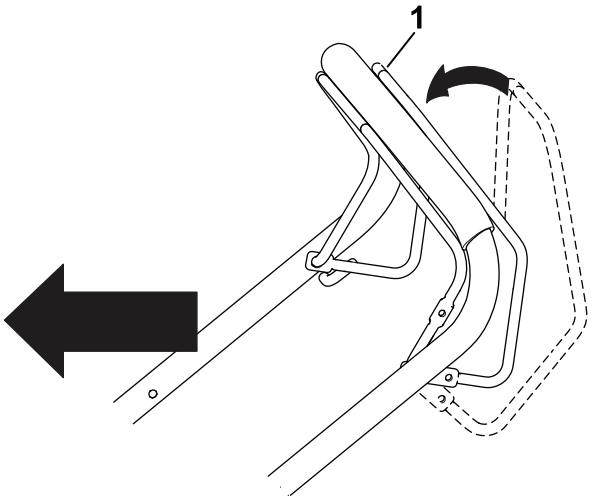

g188340

Σχήμα 15

1. Ράβδος αυτοκινούμενης λειτουργίας

Σημείωση: Το μηχάνημα έχει προκαθορισμένη μέγιστη ταχύτητα, η οποία είναι περίπου 3,7 χ.α.ώ.

Για να διακόψετε την αυτοκινούμενη λειτουργία, αφήστε ελεύθερη τη ράβδο αυτοκινούμενης λειτουργίας.

Θέση του κινητήρα εκτός λειτουργίας

Για να σβήσει ο κινητήρας, αφήστε ελεύθερη τη ράβδο ελέγχου της λεπίδας κοπής.

Σημείωση: Προτού αφήσετε το μηχάνημα χωρίς επιτήρηση, αποσυνδέστε και γειώστε το καλώδιο του μπουζί, ώστε να μην μπορεί κανείς να βάλει μπρος τον κινητήρα κατά λάθος.

Κοπή σε χορτολίπασμα

⚠ ΠΡΟΕΙΔΟΠΟΊΗΣΗ

Η λεπίδα είναι κοφτερή. Η επαφή με τη λεπίδα μπορεί να έχει ως αποτέλεσμα την πρόκληση σοβαρών σωματικών βλαβών.

- **Προτού κάνετε κοπή σε χορτολίπασμα, βεβαιωθείτε ότι η ποδιά κομμένου χόρτου βρίσκεται στη θέση της.**
- **Μην ενεργοποιείτε ποτέ τη λεπίδα αν δεν έχει τοποθετηθεί στο μηχάνημα είτε η ποδιά κομμένου χόρτου είτε ο σάκος συλλογής χόρτου, ή αν η οπίσθια θύρα δεν είναι κατεβασμένη.**

Εάν ο σάκος συλλογής χόρτου είναι τοποθετημένος στο μηχάνημα, αφαιρέστε τον· ανατρέξτε στην ενότητα Αφαίρεση του σάκου συλλογής χόρτου (σελίδα 15).

1. Ανυψώστε την οπίσθια θύρα και κρατήστε την ψηλά (Σχήμα 16).

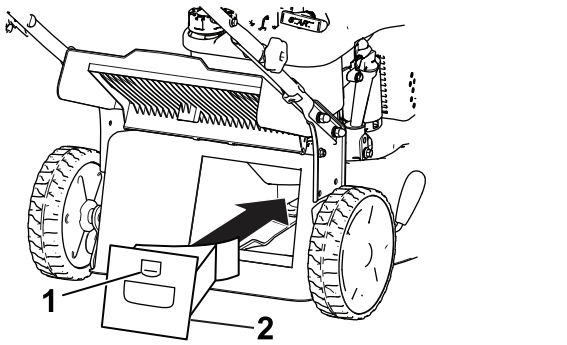

g188334

Σχήμα 16

1. Μάνδαλο
2. Ποδιά κομμένου χόρτου

2. Τοποθετήστε την ποδιά κομμένου χόρτου στο περίβλημα και ασφαλίστε την με το μάνδαλο (Σχήμα 16).
3. Κατεβάστε την οπίσθια θύρα.

Συλλογή των κομμένων χόρτων και φύλλων με χρήση του σάκου συλλογής

Χρησιμοποιήστε τον σάκο συλλογής χόρτου όταν επιθυμείτε να συλλέξετε τα κομμένα χόρτα και φύλλα.

⚠ ΚΊΝΔΥΝΟΣ

Εάν ο σάκος συλλογής χόρτου έχει υποστεί φθορά, ενδέχεται να εκτοξεύονται μικρές πέτρες ή άλλα παρόμοια ξένα σώματα προς το μέρος σας ή προς το μέρος των διερχομένων, με αποτέλεσμα την επέλευση σοβαρού τραυματισμού ή θανάτου.

Ελέγχετε τακτικά τον σάκο συλλογής χόρτου. Αν διαπιστώσετε ζημιά, τοποθετήστε έναν καινούριο, ανταλλακτικό σάκο Toro.

⚠ ΠΡΟΕΙΔΟΠΟΊΗΣΗ

Η λεπίδα είναι κοφτερή. Η επαφή με τη λεπίδα μπορεί να έχει ως αποτέλεσμα την πρόκληση σοβαρών σωματικών βλαβών.

- **Πριν από τη συλλογή των κομμένων χόρτων και φύλλων, βεβαιωθείτε ότι ο σάκος συλλογής χόρτου βρίσκεται στη θέση του.**
- **Μην ενεργοποιείτε ποτέ τη λεπίδα αν δεν έχει τοποθετηθεί στο μηχάνημα είτε η ποδιά κομμένου χόρτου είτε ο σάκος συλλογής χόρτου, ή αν η οπίσθια θύρα δεν είναι κατεβασμένη.**

⚠ ΚΊΝΔΥΝΟΣ

Το μηχάνημα μπορεί να εκτοξεύει τα κομμένα χόρτα και άλλα αντικείμενα μέσω του καναλιού απόρριψης, όταν το κανάλι είναι ανοικτό. Η εκτόξευση αντικειμένων με αρκετή δύναμη θα μπορούσε να προκαλέσει σε εσάς ή σε διερχόμενο άτομο σοβαρό τραυματισμό ή θάνατο.

Μην ανοίγετε ποτέ την θύρα του καναλιού απόρριψης ενώ ο κινητήρας βρίσκεται σε λειτουργία.

Εάν η ποδιά κομμένου χόρτου είναι τοποθετημένη στο μηχάνημα, αφαιρέστε την και κατεβάστε την οπίσθια θύρα.

Τοποθέτηση του σάκου συλλογής χόρτου

1. Αν χρειάζεται, συναρμολογήστε τον σάκο συλλογής χόρτου· ανατρέξτε στην ενότητα 4 Συναρμολόγηση του σάκου συλλογής χόρτου (σελίδα 7).
2. Ανυψώστε την οπίσθια θύρα και κρατήστε την ψηλά (Σχήμα 17).

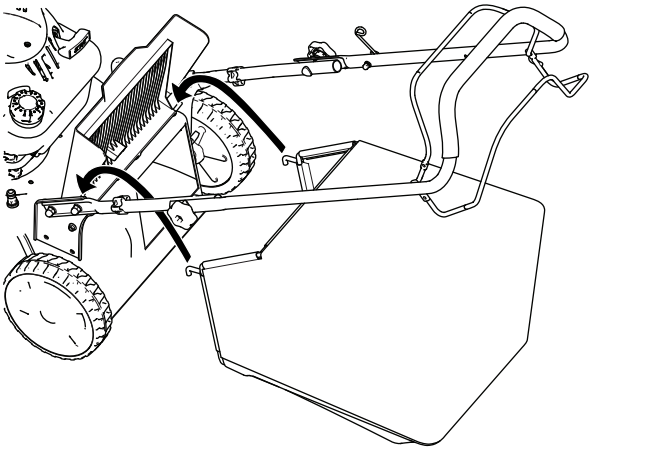

g188333

Σχήμα 17

3. Τοποθετήστε τον σάκο συλλογής χόρτου και βεβαιωθείτε ότι οι πείροι του σάκου εφαρμόζουν στις εγκοπές της χειρολαβής (Σχήμα 17).
4. Κατεβάστε την οπίσθια θύρα.

Αφαίρεση του σάκου συλλογής χόρτου

1. Ανυψώστε την οπίσθια θύρα και κρατήστε την ψηλά (Σχήμα 17).
2. Αφαιρέστε τον σάκο.
3. Κατεβάστε την οπίσθια θύρα.

Οπίσθια απόρριψη των κομμένων χόρτων και φύλλων

1. Εάν ο σάκος συλλογής χόρτου είναι τοποθετημένος στο μηχάνημα, αφαιρέστε τον προτού προβείτε σε οπίσθια απόρριψη των κομμένων χόρτων και φύλλων· ανατρέξτε στην ενότητα Αφαίρεση του σάκου συλλογής χόρτου (σελίδα 15).
2. Εάν η ποδιά κομμένου χόρτου είναι τοποθετημένη στο μηχάνημα, αφαιρέστε την και κατεβάστε την οπίσθια θύρα.

⚠ ΠΡΟΕΙΔΟΠΟΊΗΣΗ

Η λεπίδα είναι κοφτερή. Η επαφή με τη λεπίδα μπορεί να έχει ως αποτέλεσμα την πρόκληση σοβαρών σωματικών βλαβών.

- **Προτού προβείτε σε οπίσθια απόρριψη των κομμένων χόρτων και φύλλων, βεβαιωθείτε ότι η οπίσθια θύρα είναι κατεβασμένη.**
- **Μην ενεργοποιείτε ποτέ τη λεπίδα αν δεν έχει τοποθετηθεί στο μηχάνημα είτε η ποδιά κομμένου χόρτου είτε ο σάκος συλλογής χόρτου, ή αν η οπίσθια θύρα δεν είναι κατεβασμένη.**

Συμβουλές για το χειρισμό

Κοπή γρασιδιού

- Κόβετε μόνο περίπου το ένα τρίτο του ύψους του γρασιδιού κάθε φορά. Μην κόβετε το γρασίδι πιο κοντό από 50 mm, παρά μόνο αν είναι αραιό ή κατά τους όψιμους φθινοπωρινούς μήνες κατά τους οποίους η ανάπτυξή του αρχίζει να επιβραδύνεται.
- Κατά την κοπή γρασιδιού με ύψος άνω των 15 cm χρησιμοποιήστε την υψηλότερη ρύθμιση ύψους κοπής και κινηθείτε πιο αργά και, στη συνέχεια, περάστε ξανά την περιοχή με χαμηλότερη ρύθμιση για βέλτιστη εμφάνιση. Εάν το γρασίδι είναι πολύ ψηλό, το μηχάνημα μπορεί να βουλώσει και να προκληθεί ρετάρισμα του κινητήρα.
- Τα υγρά χόρτα ή φύλλα έχουν την τάση να συσσωματώνονται και μπορεί να βουλώσουν το μηχάνημα ή να προκαλέσουν ρετάρισμα του κινητήρα. Αποφύγετε την κοπή σε βρεγμένο χώρο.
- Έχετε το νου σας για ενδεχόμενο πυρκαγιάς σε πολύ ξηρές συνθήκες, τηρείτε όλες τις τοπικές προειδοποιήσεις κινδύνου πυρκαγιάς και διατηρείτε το μηχάνημα καθαρό από ξερά χόρτα και φύλλα.
- Αλλάξτε την κατεύθυνση κοπής. Αυτό συμβάλλει στην διασπορά των κομμένων χόρτων και φύλλων στο έδαφος για ομοιόμορφη λίπανση.
- Εάν η τελική εμφάνιση του γκαζόν δεν είναι ικανοποιητική, δοκιμάστε 1 ή περισσότερα από τα εξής:
  - Αντικαταστήστε ή ακονίστε τη λεπίδα.
  - Κινηθείτε με πιο αργό ρυθμό κατά την κοπή.
  - Αυξήστε το ύψος κοπής του μηχανήματος.
  - Κόβετε το γρασίδι πιο συχνά.
  - Φροντίστε να υπάρχει αλληλοεπικάλυψη στις σειρές κομμένου χόρτου αντί να περνάτε μια ολόκληρη σειρά κάθε φορά.

Κοπή φύλλων

- Αφού κόψετε το γκαζόν, βεβαιωθείτε ότι είναι ορατό το μισό γρασίδι μέσα από τα κομμένα φύλλα που το καλύπτουν. Μπορεί να χρειαστεί να περάσετε τα φύλλα αρκετές φορές με το μηχάνημα.
- Αν το γρασίδι καλύπτεται από στρώμα φύλλων πάχους άνω των 15 cm, κάντε ένα πρώτο πέρασμα με υψηλότερη ρύθμιση ύψους κοπής και μετά ένα δεύτερο με την επιθυμητή ρύθμιση ύψους κοπής.
- Επιβραδύνετε τον ρυθμό κοπής αν το μηχάνημα δεν κόβει τα φύλλα αρκετά ψιλά.

Μετά τη λειτουργία

Ασφάλεια μετά τη λειτουργία

Γενικές πληροφορίες ασφαλείας

- Πριν προβείτε σε ρύθμιση, σέρβις, καθαρισμό ή αποθήκευση του μηχανήματος θα πρέπει να σβήνετε τον κινητήρα, να περιμένετε να ακινητοποιηθούν όλα τα κινούμενα μέρη και να αφήνετε το μηχάνημα να κρυώσει.
- Καθαρίστε τα χόρτα και τα ξένα υλικά από το μηχάνημα, για να αποτρέψετε τον κίνδυνο πυρκαγιάς. Αν έχει χυθεί λάδι ή καύσιμο, καθαρίστε το.
- Μην αποθηκεύετε ποτέ το μηχάνημα ή τα δοχεία καυσίμων σε χώρους με γυμνές φλόγες, σπινθήρες ή φλόγα-πιλότο (π.χ. σε καυστήρα, λέβητα ή άλλες συσκευές).

Ασφάλεια μεταφοράς

- Να είστε προσεκτικοί κατά τη φόρτωση ή εκφόρτωση του μηχανήματος.
- Στερεώστε καλά το μηχάνημα για να αποτρέψετε πιθανή ανατροπή του.

Καθαρισμός της κάτω πλευράς του μηχανήματος

Περιοδικότητα εργασιών σέρβις: Πριν από κάθε χρήση ή καθημερινά

⚠ ΠΡΟΕΙΔΟΠΟΊΗΣΗ

Ενδέχεται να εκτοξευτούν υλικά από την κάτω πλευρά του μηχανήματος.

- **Χρησιμοποιείτε προστατευτικά για τα μάτια.**
- **Σταθείτε στη θέση χειριστή (πίσω από τη χειρολαβή) ενώ ο κινητήρας βρίσκεται σε λειτουργία.**
- **Μην επιτρέπετε την παρουσία άλλων ατόμων στον χώρο.**

Για καλύτερα αποτελέσματα, ο καθαρισμός του μηχανήματος πρέπει να γίνεται εντός σύντομου διαστήματος από την ολοκλήρωση της κοπής.

1. Μετακινήστε το μηχάνημα σε επίπεδη επιφάνεια (εκτός χώματος/γκαζόν).
2. Προτού απομακρυνθείτε από τη θέση του χειριστή, σβήστε τον κινητήρα και περιμένετε να ακινητοποιηθούν όλα τα κινούμενα μέρη.
3. Επιλέξτε την χαμηλότερη ρύθμιση ύψους κοπής για να χαμηλώσετε το μηχάνημα· ανατρέξτε στην ενότητα Ρύθμιση του ύψους κοπής (σελίδα 11).
4. Πλύντε τον χώρο κάτω από την οπίσθια θύρα, όπου τα κομμένα χόρτα και φύλλα οδηγούνται από το περίβλημα στον σάκο συλλογής χόρτου.

   Σημείωση: Πλύντε τον χώρο όπου βρίσκεται ο σάκος συλλογής χόρτου και στις δύο θέσεις, εντελώς προς τα εμπρός και εντελώς προς τα πίσω.
5. Συνδέστε στον ταχυσύνδεσμο πλύσης ένα λάστιχο ποτίσματος συνδεδεμένο με παροχή νερού (Σχήμα 18).

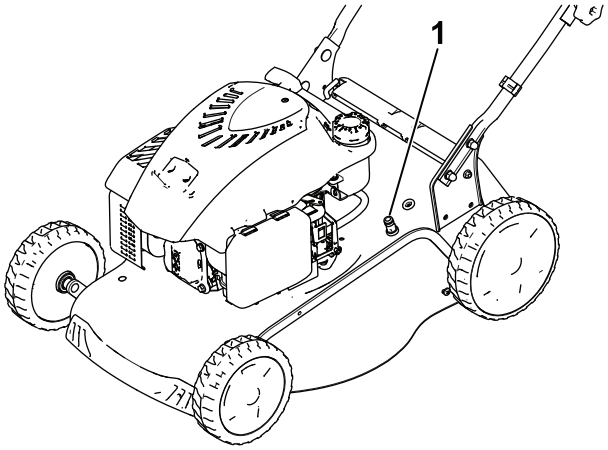

g188338

Σχήμα 18

1. Ταχυσύνδεσμος πλύσης

6. Ανοίξτε την παροχή νερού.
7. Βάλτε μπρος τον κινητήρα και αφήστε τον σε λειτουργία έως ότου σταματήσουν να εξέρχονται κομμένα χόρτα από το κάτω μέρος του μηχανήματος.
8. Σβήστε τον κινητήρα.
9. Κλείστε την παροχή νερού και αποσυνδέστε το λάστιχο ποτίσματος από το μηχάνημα.
10. Βάλτε μπρος τον κινητήρα και αφήστε τον σε λειτουργία για λίγα λεπτά ώστε να στεγνώσει η κάτω πλευρά του μηχανήματος, για να αποφευχθεί η δημιουργία σκουριάς.
11. Αφήστε τον κινητήρα να κρυώσει προτού αποθηκεύσετε το μηχάνημα σε εσωτερικό χώρο.

Αναδίπλωση της χειρολαβής

⚠ ΠΡΟΕΙΔΟΠΟΊΗΣΗ

Εάν δεν διπλώσετε ή ξεδιπλώσετε σωστά τη χειρολαβή, μπορεί να προκληθεί ζημιά στα καλώδια, που με τη σειρά της μπορεί να οδηγήσει σε μη ασφαλή κατάσταση λειτουργίας.

- **Προσέξτε να μην προκληθεί ζημιά στα καλώδια όταν αναδιπλώνετε ή ξεδιπλώνετε τη χειρολαβή.**
- **Εάν κάποιο καλώδιο υποστεί ζημιά, επικοινωνήστε με έναν εξουσιοδοτημένο αντιπρόσωπο σέρβις.**

1. Ξεσφίξτε τις 2 στρόφιγγες στερέωσης χειρολαβής (Σχήμα 19, A).

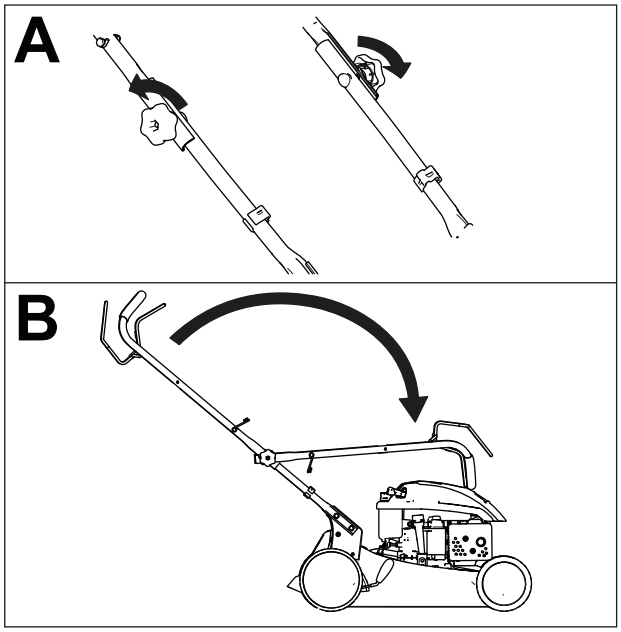

g188328

Σχήμα 19

2. Διπλώστε τη χειρολαβή μετακινώντας την προς τα εμπρός (Σχήμα 19, B).

Συντήρηση

Σημείωση: Καθορίστε την αριστερή και δεξιά πλευρά του μηχανήματος από την κανονική θέση λειτουργίας.

Συνιστώμενο χρονοδιάγραμμα συντήρησης

Περιοδικότητα εργασιών συντήρησης	Διαδικασία συντήρησης
Πριν από κάθε χρήση ή καθημερινά	• Ελέγξτε τη στάθμη του λαδιού κινητήρα. • Καθαρίστε κομμένα χόρτα και άλλες ακαθαρσίες από την κάτω πλευρά του μηχανήματος.
Κάθε 100 ώρες	• Αντικαταστήστε το μπουζί.
Κάθε χρόνο	• Αντικαθιστάτε το φίλτρο αέρα (συχνότερα σε περιβάλλον ιδιαίτερα αυξημένης σκόνης). • Αντικαταστήστε ή ακονίστε τη λεπίδα (ανά πιο τακτά διαστήματα εάν η λάμα στομώνει γρήγορα). • Καθαρίστε το σύστημα ψύξης (συχνότερα σε περιβάλλον ιδιαίτερα αυξημένης σκόνης). Ανατρέξτε στο εγχειρίδιο του κινητήρα.
Κάθε χρόνο ή πριν από την αποθήκευση	• Λιπάνετε τους τροχούς. • Αδειάστε το καύσιμο από το ρεζερβουάρ σύμφωνα με τις οδηγίες προτού προβείτε σε οποιαδήποτε επισκευή και πριν από την ετήσια αποθήκευση του μηχανήματος.

Ασφάλεια συντήρησης

- Πριν προβείτε σε ρύθμιση, σέρβις, καθαρισμό ή αποθήκευση του μηχανήματος θα πρέπει να σβήνετε τον κινητήρα, να περιμένετε να ακινητοποιηθούν όλα τα κινούμενα μέρη και να αφήνετε το μηχάνημα να κρυώσει.
- Αποσυνδέστε το καλώδιο του μπουζί προτού εκτελέσετε οποιαδήποτε εργασία συντήρησης.
- Κατά το σέρβις του μηχανήματος, φοράτε γάντια και προστατευτικά για τα μάτια.
- Η λεπίδα είναι κοφτερή. Η επαφή με τη λεπίδα μπορεί να έχει ως αποτέλεσμα την πρόκληση σοβαρών σωματικών βλαβών. Κατά την επισκευή της λεπίδας, φοράτε γάντια. Μην επιδιορθώνετε και μην τροποποιείτε τη/τις λεπίδα/-ες.
- Μην πειράζετε ποτέ τις διατάξεις ασφαλείας. Ελέγχετε τακτικά αν λειτουργούν σωστά.
- Το αναποδογύρισμα του μηχανήματος ενδέχεται να οδηγήσει σε διαρροή καυσίμου. Το καύσιμο είναι εύφλεκτο και εκρηκτικό και μπορεί να οδηγήσει σε τραυματισμό. Αφήστε τον κινητήρα σε λειτουργία μέχρι να τελειώσει το καύσιμο ή αποστραγγίστε το καύσιμο με χειροκίνητη αντλία· μην αποστραγγίζετε ποτέ το καύσιμο με αυτοσχέδια αντλία.
- Για να εξασφαλίσετε τις μέγιστες δυνατές επιδόσεις του μηχανήματος, χρησιμοποιείτε μόνο γνήσια ανταλλακτικά και εξαρτήματα Toro. Τα ανταλλακτικά και τα εξαρτήματα άλλων κατασκευαστών ενδέχεται να αποβούν επικίνδυνα και η χρήση τους να ακυρώσει την εγγύηση του προϊόντος σας.

Προετοιμασία για συντήρηση

1. Σβήστε τον κινητήρα και περιμένετε να ακινητοποιηθούν όλα τα κινούμενα μέρη.
2. Αποσυνδέστε το καλώδιο του μπουζί (Σχήμα 20).

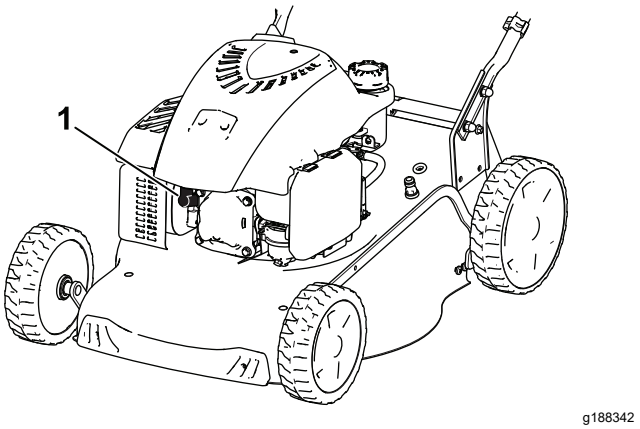

g188342

Σχήμα 20

3. Αφού ολοκληρώσετε τις εργασίες συντήρησης, συνδέστε το καλώδιο στο μπουζί.

Σημαντικό: **Προτού αναποδογυρίσετε το μηχάνημα για να αλλάξετε το λάδι ή να αντικαταστήσετε τη λεπίδα, αφήστε το καύσιμο να τελειώσει μέσω της κανονικής χρήσης. Εάν πρέπει οπωσδήποτε να αναποδογυρίσετε το μηχάνημα προτού τελειώσει το καύσιμο, αποστραγγίστε το καύσιμο με χειροκίνητη αντλία. Γυρίζετε πάντα το μηχάνημα στο πλάι, με τον δείκτη στάθμης κατεβασμένο.**

⚠ ΠΡΟΕΙΔΟΠΟΊΗΣΗ

Το αναποδογύρισμα του μηχανήματος ενδέχεται να οδηγήσει σε διαρροή καυσίμου. Το καύσιμο είναι εύφλεκτο και εκρηκτικό και μπορεί να οδηγήσει σε τραυματισμό.

Αφήστε τον κινητήρα σε λειτουργία μέχρι να τελειώσει το καύσιμο ή αποστραγγίστε το καύσιμο με χειροκίνητη αντλία· μην αποστραγγίζετε ποτέ το καύσιμο με αυτοσχέδια αντλία.

Αντικατάσταση του μπουζί

Περιοδικότητα εργασιών σέρβις: Κάθε 100 ώρες

Χρησιμοποιήστε μπουζί Champion RN9YC ή αντίστοιχο.

1. Σβήστε τον κινητήρα και περιμένετε να ακινητοποιηθούν όλα τα κινούμενα μέρη.
2. Αποσυνδέστε το καλώδιο του μπουζί.
3. Καθαρίστε τον χώρο γύρω από το μπουζί.
4. Αφαιρέστε το μπουζί από τον κινητήρα.

   Σημαντικό: **Αντικαταστήστε το μπουζί όταν παρουσιάζει ρωγμές, έμφραξη ή είναι λερωμένο. Μην καθαρίζετε τα ηλεκτρόδια διότι, αν εισέλθουν ακαθαρσίες στον κινητήρα, μπορεί να προκληθεί βλάβη στον κινητήρα.**

5. Ρυθμίστε το διάκενο στο καινούριο μπουζί στα 0,76 mm όπως φαίνεται στο Σχήμα 21.

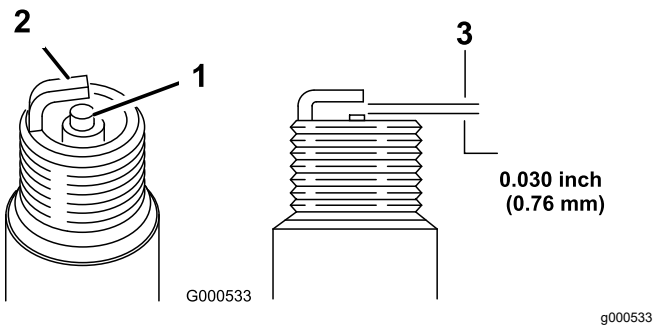

Σχήμα 21

1. Κεντρικό ηλεκτρόδιο
2. Πλευρικό ηλεκτρόδιο
3. Διάκενο αέρα (όχι υπό κλίμακα)

6. Τοποθετήστε το μπουζί..
7. Σφίξτε το μπουζί με ροπή 20 N·m.
8. Συνδέστε το καλώδιο στο μπουζί.

Αντικατάσταση του φίλτρου αέρα

Περιοδικότητα εργασιών σέρβις: Κάθε χρόνο

1. Πιέστε τις γλωττίδες ασφάλισης που βρίσκονται στο πάνω μέρος του καλύμματος του φίλτρου αέρα (Σχήμα 22).

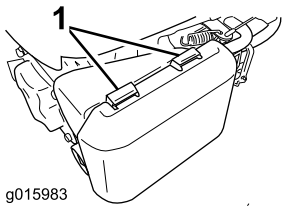

g015983

Σχήμα 22

1. Γλωττίδες ασφάλισης

2. Ανοίξτε το κάλυμμα.
3. Αφαιρέστε το χάρτινο φίλτρο αέρα και το προφίλτρο αφρού (Σχήμα 23).

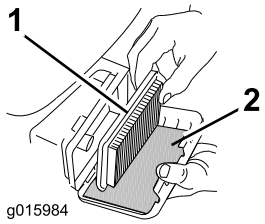

g015984

Σχήμα 23

1. Χάρτινο φίλτρο αέρα
2. Προφίλτρο αφρού

4. Ελέγξτε το προφίλτρο αφρού και αντικαταστήστε το αν είναι φθαρμένο ή υπερβολικά λερωμένο.
5. Ελέγξτε το χάρτινο φίλτρο αέρα.
   A. Εάν το προφίλτρο αφρού είναι φθαρμένο ή έχει διαβραχεί με λάδι ή καύσιμο, αντικαταστήστε το.
   B. Αν το προφίλτρο αφρού είναι λερωμένο, χτυπήστε το αρκετές φορές σε σκληρή επιφάνεια ή φυσήξτε το με πεπιεσμένο αέρα πίεσης κάτω των 2,07 bar από την πλευρά του φίλτρου που κοιτά τον κινητήρα.

      Σημείωση: Μην επιχειρείτε να καθαρίσετε τις βρωμιές με βούρτσα. Με το βούρτσισμα οι βρωμιές εισχωρούν στις ίνες του φίλτρου.
6. Καθαρίστε τον κορμό και το κάλυμμα του φίλτρου αέρα με υγρό πανί. **Κατά τον καθαρισμό, προσέξτε να μην εισχωρήσουν βρομιές στον αεραγωγό.**
7. Τοποθετήστε το προφίλτρο αφρού και το χάρτινο φίλτρο αέρα στο φίλτρο αέρα.
8. Τοποθετήστε το κάλυμμα.

Αλλαγή λαδιού κινητήρα

Η αλλαγή λαδιού κινητήρα δεν είναι υποχρεωτική, αλλά αν θέλετε να αλλάξετε το λάδι, ακολουθήστε την παρακάτω διαδικασία.

Χωρητικότητα λαδιού κινητήρα: 0,55 L

Ιξώδες λαδιού: Απορρυπαντικό λάδι SAE 30 ή SAE 10W-30

Ταξινόμηση απόδοσης API: SJ ή υψηλότερη

Σημείωση: Αφήστε τον κινητήρα σε λειτουργία για λίγα λεπτά προτού αλλάξετε το λάδι, για να ζεσταθεί. Το ζεστό λάδι ρέει καλύτερα και μεταφέρει περισσότερους ρύπους.

1. Μετακινήστε το μηχάνημα σε επίπεδη επιφάνεια.
2. Ανατρέξτε στην ενότητα Προετοιμασία για συντήρηση (σελίδα 19).
3. Αφαιρέστε τον δείκτη στάθμης λαδιού περιστρέφοντας το πώμα αριστερόστροφα και τραβώντας το προς τα έξω (Σχήμα 24).

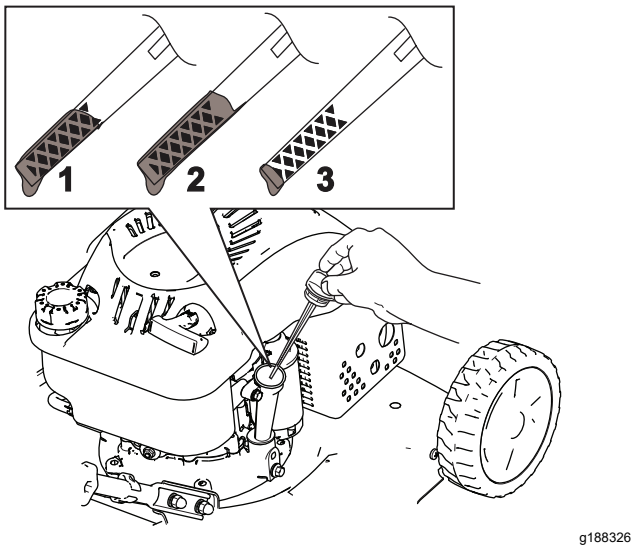

g188326

Σχήμα 24

1. Γεμάτο
2. Υψηλή στάθμη
3. Χαμηλή στάθμη

4. Γυρίστε το μηχάνημα στο πλάι (έτσι ώστε το φίλτρο αέρα να κοιτάει προς τα επάνω) για να αποστραγγίσετε το χρησιμοποιημένο λάδι διαμέσου του σωλήνα πλήρωσης λαδιού (Σχήμα 25).

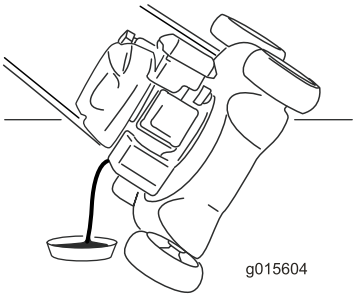

g015604

g015604

Σχήμα 25

5. Αφού αποστραγγίσετε το χρησιμοποιημένο λάδι, επαναφέρετε το μηχάνημα στη θέση λειτουργίας.
6. Ρίξτε προσεκτικά λάδι, ποσότητας περίπου ¾ της χωρητικότητας του κινητήρα, στον σωλήνα πλήρωσης λαδιού.
7. Περιμένετε περίπου 3 λεπτά για να κατακαθίσει το λάδι στον κινητήρα.
8. Καθαρίστε τον δείκτη στάθμης λαδιού σκουπίζοντάς τον με ένα καθαρό πανί.
9. Εισάγετε τον δείκτη στάθμης λαδιού στον σωλήνα πλήρωσης λαδιού και, στη συνέχεια, αφαιρέστε τον δείκτη στάθμης λαδιού.
10. Ελέγξτε τη στάθμη του λαδιού πάνω στον δείκτη (Σχήμα 25).
    - Εάν η στάθμη λαδιού είναι υπερβολικά χαμηλή, ρίξτε προσεκτικά μια μικρή ποσότητα λαδιού στον σωλήνα πλήρωσης, περιμένετε 3 λεπτά και επαναλάβετε τα βήματα 8 έως 10 μέχρι η στάθμη λαδιού στον δείκτη να φτάσει στο σωστό επίπεδο.
    - Εάν η στάθμη λαδιού είναι υπερβολικά υψηλή, αποστραγγίστε την επιπλέον ποσότητα λαδιού μέχρι η στάθμη λαδιού στον δείκτη να φτάσει στο σωστό επίπεδο.

    Σημαντικό: **Εάν η στάθμη λαδιού στον κινητήρα είναι πολύ χαμηλή ή πολύ υψηλή και θέσετε τον κινητήρα σε λειτουργία, μπορεί να προκαλέσετε ζημιά στον κινητήρα.**
11. Στερεώστε τον δείκτη στάθμης στη θέση του.
12. Ανακυκλώστε κατάλληλα το χρησιμοποιημένο λάδι.

Αντικατάσταση της λεπίδας

Περιοδικότητα εργασιών σέρβις: Κάθε χρόνο

***Σημαντικό: Για να τοποθετήσετε τη λεπίδα σωστά θα χρειαστείτε ροπόκλειδο.* Εάν δεν διαθέτετε ροπόκλειδο ή, γενικότερα, αν προτιμάτε να εκτελέσει κάποιος άλλος αυτή τη διαδικασία, επικοινωνήστε με έναν εξουσιοδοτημένο αντιπρόσωπο σέρβις.**

Εξετάζετε τη λεπίδα κάθε φορά που σας τελειώνουν τα καύσιμα. Εάν η λεπίδα φθαρεί ή ραγίσει, αντικαταστήστε την αμέσως. Αν η λάμα στομώσει ή υποστεί μικροφθορές, ακονίστε ή ζυγοσταθμίστε την, ή αντικαταστήστε την.

⚠ ΠΡΟΕΙΔΟΠΟΊΗΣΗ

Η λεπίδα είναι κοφτερή. Η επαφή με τη λεπίδα μπορεί να έχει ως αποτέλεσμα την πρόκληση σοβαρών σωματικών βλαβών.

Κατά την επισκευή της λεπίδας, φοράτε γάντια.

1. Ανατρέξτε στην ενότητα Προετοιμασία για συντήρηση (σελίδα 19).
2. Γυρίστε το μηχάνημα στο πλάι με τον δείκτη στάθμης κατεβασμένο.
3. Χρησιμοποιήστε έναν ξύλινο τάκο για να κρατήσετε τη λεπίδα σταθερή (Σχήμα 26).

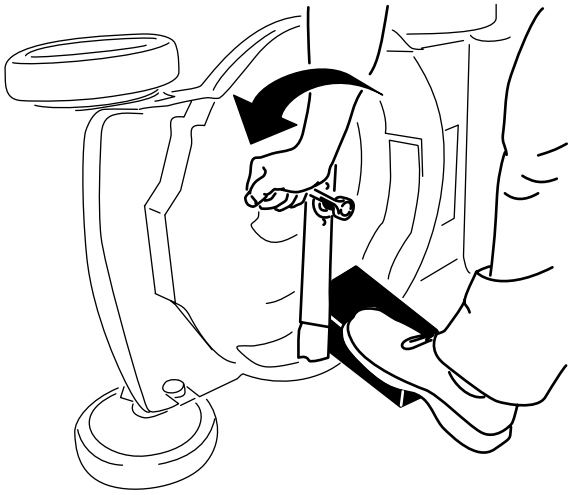

g188339

Σχήμα 26

4. Αφαιρέστε τη λεπίδα, και φυλάξτε τα εξαρτήματα στερέωσης για να μην χαθούν (Σχήμα 26).
5. Τοποθετήστε τη νέα λεπίδα και όλα τα εξαρτήματα στερέωσης (Σχήμα 27).

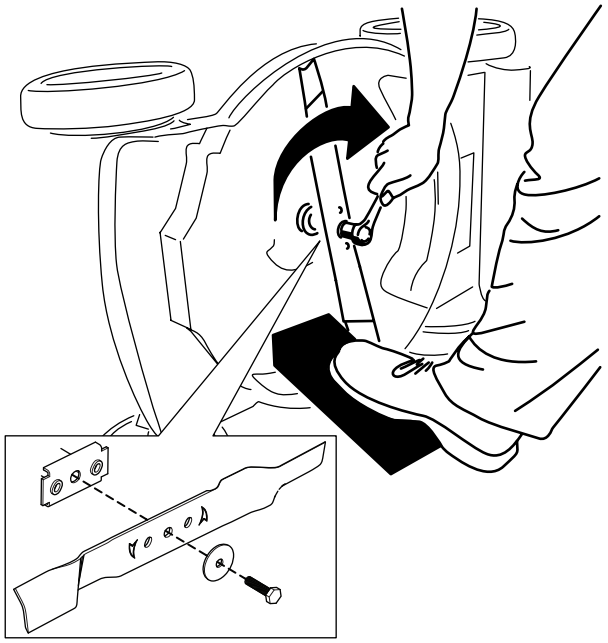

g188330

Σχήμα 27

***Σημαντικό:* Τα κυρτά άκρα της λεπίδας πρέπει να κοιτούν προς το περίβλημα του μηχανήματος.**

6. Χρησιμοποιώντας ροπόκλειδο, σφίξτε το μπουλόνι της λεπίδας με ροπή 45 N·m.

Λίπανση των τροχών

Περιοδικότητα εργασιών σέρβις: Κάθε χρόνο ή πριν από την αποθήκευση

Εφαρμόστε λίγες σταγόνες γράσου λιθίου No. 2 στα ρουλεμάν κάθε τροχού (Σχήμα 28).

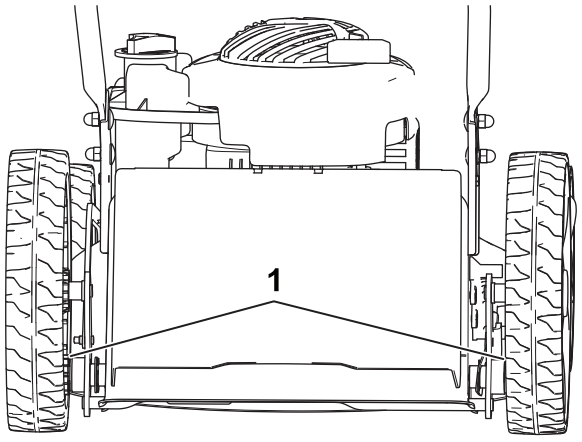

g189817

Σχήμα 28

1. Ρουλεμάν

Αποθήκευση

Αποθηκεύετε το μηχάνημα σε δροσερό, καθαρό και στεγνό χώρο.

Ασφάλεια αποθήκευσης

Πριν προβείτε σε ρύθμιση, σέρβις, καθαρισμό ή αποθήκευση του μηχανήματος θα πρέπει να σβήνετε τον κινητήρα, να περιμένετε να ακινητοποιηθούν όλα τα κινούμενα μέρη και να αφήνετε το μηχάνημα να κρυώσει.

Προετοιμασία του μηχανήματος για αποθήκευση

1. Κατά τον τελευταίο ανεφοδιασμό καυσίμου για το έτος, προσθέστε σταθεροποιητικό καυσίμου (π.χ. Toro Premium Fuel Treatment) στο καύσιμο.
2. Απορρίψτε κατάλληλα τυχόν καύσιμο που δεν χρησιμοποιήθηκε. Ανακυκλώστε το σύμφωνα με τους τοπικούς κανονισμούς ή χρησιμοποιήστε το στο όχημά σας.

   Σημείωση: Η παραμονή παλαιού καυσίμου στο ρεζερβουάρ αποτελεί την κύρια αιτία για τη δυσκολία στην εκκίνηση του κινητήρα. Μην αποθηκεύετε καύσιμο χωρίς σταθεροποιητικό καυσίμου για πάνω από 30 ημέρες και μην αποθηκεύετε καύσιμο με σταθεροποιητικό για πάνω από 90 ημέρες.
3. Αφήστε το μηχάνημα σε λειτουργία μέχρι να τελειώσει το καύσιμο και να σβήσει ο κινητήρας.
4. Βάλτε ξανά μπρος τον κινητήρα.
5. Αφήστε τον κινητήρα σε λειτουργία μέχρι να σβήσει. Όταν δεν μπορείτε πλέον να θέσετε τον κινητήρα σε λειτουργία, είναι αρκετά στεγνός.
6. Αποσυνδέστε το καλώδιο του μπουζί.
7. Αφαιρέστε το μπουζί, προσθέστε 30 ml λαδιού κινητήρα μέσω της υποδοχής του μπουζί και τραβήξτε αρκετές φορές το κορδόνι εκκίνησης, ώστε το λάδι να κατανεμηθεί σε όλον τον κύλινδρο για να αποτραπεί η διάβρωση του κυλίνδρου κατά την περίοδο αποθήκευσης.
8. Τοποθετήστε το μπουζί χωρίς να το σφίξετε πολύ.
9. Σφίξτε όλα τα παξιμάδια, τα μπουλόνια και τις βίδες.

Επαναφορά του μηχανήματος από την αποθήκευση

1. Ελέγξτε και σφίξτε όλα τα εξαρτήματα σύνδεσης.
2. Αφαιρέστε το μπουζί και περιστρέψτε γρήγορα τον κινητήρα τραβώντας τη λαβή της κορδονιέρας εκκίνησης για να απομακρυνθεί η επιπλέον ποσότητα λαδιού από τον κύλινδρο.
3. Τοποθετήστε το μπουζί και σφίξτε το χρησιμοποιώντας ροπόκλειδο, με ροπή 20 N·m.
4. Εκτελέστε τις εργασίες συντήρησης· ανατρέξτε στην ενότητα Συντήρηση (σελίδα 19).
5. Ελέγξτε τη στάθμη του λαδιού κινητήρα· ανατρέξτε στην ενότητα Έλεγχος στάθμης λαδιού κινητήρα (σελίδα 10).
6. Γεμίστε το ρεζερβουάρ με φρέσκο καύσιμο· ανατρέξτε στην ενότητα Ανεφοδιασμός ρεζερβουάρ καυσίμου (σελίδα 9).
7. Συνδέστε το καλώδιο στο μπουζί.

Σημειώσεις: