Form No. 3470-629 Rev A

46 cm ruohonleikkuri

Mudeli nr 20949—Seeria nr 324000000 ja edasi

Kasutusjuhend

Sissejuhatus

Tämä työnnettävä vaakatasoleikkuri on tarkoitettu kotikäyttöön. Se on tarkoitettu pääasiassa asuinkiinteistöjen viheralueiden ruohonleikkuuseen. Tuotteen käyttäminen muuhun kuin sen aiottuun käyttötarkoitukseen voi olla vaarallista käyttäjälle ja sivullisille.

Lue nämä tiedot huolellisesti, jotta opit käyttämään ja huoltamaan laitetta asianmukaisesti sekä välttämään tapaturmia ja tuotevaurioita. Olet itse vastuussa tuotteen asianmukaisesta ja turvallisesta käytöstä.

Osoitteessa www.Toro.com on lisätietoja, jos tarvitset esimerkiksi turvallisuuteen liittyviä vinkkejä, käyttökoulutukseen liittyviä materiaaleja, tietoja lisävarusteista tai lähimmästä jälleenmyyjästä tai jos haluat rekisteröidä tuotteesi.

Aina kun tarvitset huoltoa, alkuperäisiä Toro-varaosia tai lisätietoja, ota yhteys valtuutettuun huoltoliikkeeseen tai Toron asiakaspalveluun. Ota tällöin tuotteesi malli- ja sarjanumerot valmiiksi esiin. Joonis 1 osoittaa laitteen malli- ja sarjanumeron sijainnin. Kirjoita numerot annettuun tilaan.

Tähtis: **Skannaa sarjanumerokilvessä (jos varusteena) oleva QR-koodi mobiililaitteella, niin saat tuotetietoja sekä takuu- ja varaosatietoja**

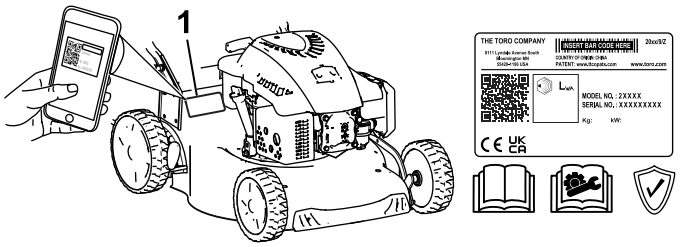

g519210

Joonis 1

1. Malli- ja sarjanumeron sijainti

Mudeli nr _____

Seeria nr _____

Tässä käyttöoppaassa esiintyvä varoitusmerkintä (Joonis 2) ilmaisee vaaratilannetta, josta saattaa olla seurauksena vakava tapaturma tai jopa kuolema, jos suositellut varotoimenpiteet laiminlyödään.

Varoitusmerkintä

Turvallisuusvaroitusmerkki (Joonis 2) näkyy sekä tässä käyttöoppaassa että koneessa. Se osoittaa tärkeitä turvallisuusilmoituksia, joiden ohjeita on noudatettava onnettomuuksien ehkäisemiseksi.



g000502

Joonis 2

Varoitusmerkintä

Varoitusmerkintä näkyy kohdissa, jotka varoittavat käyttäjää vaarallisista toimista tai tilanteista, ja sitä seuraa sana **HENGENVAARA**, **VAARA** tai **VAROITUS**.

HENGENVAARA: ilmaisee välittömästi vaarallisen tilanteen, joka jatkuessaan **johtaa** kuolemaan tai vakavaan loukkaantumiseen.

VAARA: ilmaisee mahdollisesti vaarallisen tilanteen, joka jatkuessaan **voi** johtaa kuolemaan tai vakavaan loukkaantumiseen.

VAROITUS: ilmaisee mahdollisesti vaarallisen tilanteen, joka jatkuessaan **saattaa** johtaa vähäiseen tai lievään loukkaantumiseen.

Lisäksi tässä käyttöoppaassa käytetään kahta seuraavaa termiä tietojen korostamiseksi. **Tärkeää** kiinnittää huomiota mekaanisiin erikoistietoihin ja **Huomautus** korostaa erityishuomion ansaitsevia yleistietoja.

Tämä tuote on asiaankuuluvien eurooppalaisten direktiivien mukainen. Lisätietoja on erillisessä tuotekohtaisessa vaatimustenmukaisuusvakuutuksessa.

Brutto- tai nettovääntö: Moottorin valmistaja on mitannut tämän moottorin brutto- tai nettoväännön laboratoriossa SAE J1940:n tai J2723:n mukaisesti. Tämän luokan leikkurin moottorin todellinen vääntö on huomattavasti alhaisempi, koska se on säädetty turvallisuuteen, päästöihin ja käyttöön liittyvien vaatimusten mukaisesti. Tutustu koneen mukana toimitettuihin moottorin valmistajan tietoihin.

© 2024—The Toro® Company
8111 Lyndale Avenue South
Bloomington, MN 55420

Registreeritud aadressil www.Toro.com.

Tõlge originaalist (ET)
Painettu Kiinassa
Kõik õigused reserveeritud

3470-629

Älä kajoa koneen turvalaitteisiin tai poista niitä käytöstä ja tarkista säännöllisesti, että ne toimivat asianmukaisesti. Älä yritä säätää tai muuttaa moottorin kierrosnopeuden säädintä, sillä tämä saattaa heikentää käyttöturvallisuutta ja aiheuttaa henkilövahinkoja.

Sisukord

Sissejuhatus 1
Varoitusmerkintä 1
Ohutus 2
Yleinen turvallisuus 2
Ohutus- ja juhendsildid 3
Paigaldus 4
1 Kahvan kokoaminen 4
2 Narukäynnistimen asennus naruohjaimeen 5
3 Öljyn lisääminen moottoriin 5
4 Ruohonkeräimen kokoaminen 5
Seadme ülevaade 6
Tehnilised andmed 6
Lisälaitteet/lisävarusteet 6
Kasutamine 7
Enne kasutamist 7
Turvallisuus ennen käyttöä 7
Polttoainesäiliön täyttö 7
Moottorin öljymäärän tarkistus 8
Leikkuukorkeuden säätö 8
Kasutamise ajal 9
Turvallisuus käytön aikana 9
Moottorin käynnistys 9
Itsevetolaitteiston käyttö 10
Moottorin sammutus 10
Ruohonleikkuujätteiden levitys 10
Ruohonleikkuujätteiden keräys 11
Leikkuujätteiden heittäminen taakse 11
Kasutusnõuanded 12
Pärast kasutamist 13
Turvallisuus käytön jälkeen 13
Koneen alaosan puhdistaminen 13
Kahvan taittaminen 14
Hooldus 15
Soovitatav hooldusgraafik 15
Turvallisuus huollon aikana 15
Valmistelu huoltoa varten 15
Sytytystulpan vaihto 16
Ilmansuodattimen vaihto 17
Moottoriöljyn vaihto 17
Terän vaihto 18
Pyörien voitelu 19
Hoiulepanemine 19
Turvallisuus varastoinnin aikana 19
Laitteen valmistelu varastointia varten 19
Laitteen käyttöönotto varastoinnin jälkeen 20

Ohutus

Yleinen turvallisuus

Tämä tuote voi katkaista jalan tai käden sekä singota esineitä. Noudata aina kaikkia turvallisuusohjeita vakavan loukkaantumisen tai kuoleman välttämiseksi.

- Lue ja sisäistä kaikki tämän *käyttöoppaan* ohjeet ja varoitukset sekä laitteessa ja lisälaitteissa olevat merkinnät ennen moottorin käynnistämistä ja noudata niitä.
- Älä laita käsiä tai jalkoja koneen liikkuvien osien lähelle tai koneen alle. Älä mene heittoaukkojen eteen.
- Älä käytä konetta ilman paikallaan olevia ja asianmukaisesti toimivia suojuksia ja muita suojalaitteita.
- Älä päästä sivullisia ja lapsia käyttöalueelle. Lapset eivät saa käyttää konetta. Anna vain vastuullisten, koulutettujen, ohjeisiin perehtyneiden ja fyysisesti konetta käyttämään kykenevien aikuisten käyttää konetta.
- Pysäytä kone, sammuta moottori ja odota, että kaikki liikkuvat osat ovat pysähtyneet, ennen koneen huoltoa, polttoaineen lisäystä tai tukosten poistamista.

Laitteen asiaton käyttö tai huolto voi aiheuttaa tapaturman. Vähennä loukkaantumisriskiä noudattamalla näitä turvallisuusohjeita ja huomioimalla aina varoitusmerkki ⚠, joka tarkoittaa varoitusta, vaaraa tai hengenvaaraa – henkilöturvallisuusohjeet. Ohjeiden laiminlyönti saattaa johtaa henkilövahinkoon tai kuolemaan.

Ohutus- ja juhendsildid

Turva- ja ohjetarrat on sijoitettu hyvin näkyville paikoille mahdollisten vaara-alueiden lähettyville. Korvaa vioittuneet tai kadonneet tarrat uusilla.

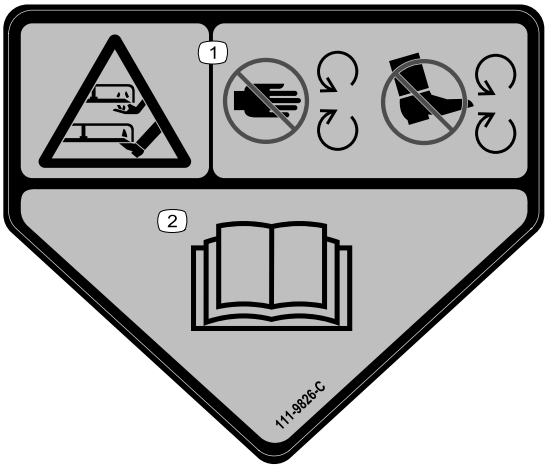

decal111-9826

111-9826

1. Leikkuuyksikkö, jalkojen ja käsien loukkaantumisvaara: pysy etäällä liikkuvista osista.
2. Lue *käyttöopas*.

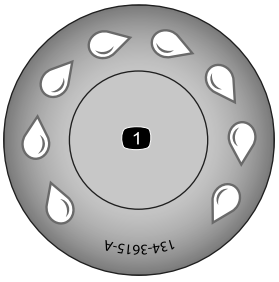

decal134-3615

134-3615

1. Pikapesun portti

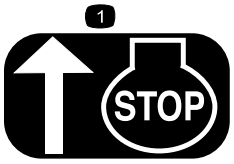

decalh295159

H295159

1. Moottorin pysäytys

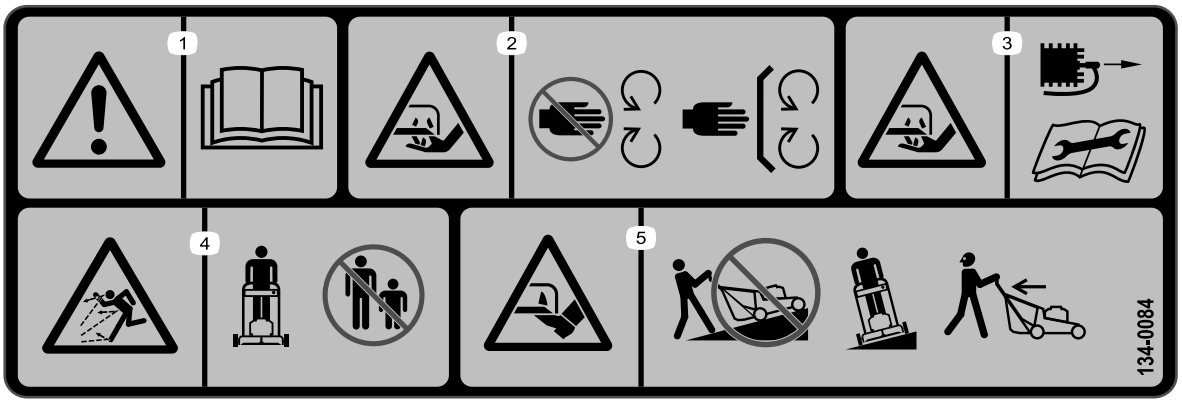

decal134-0084

134-0084

1. Vaara: lue *käyttöopas*.
2. Loukkaantumisvaara: Pysy etäällä liikkuvista osista. Pidä kaikki suojukset ja suojalevyt paikoillaan.
3. Loukkaantumisvaara: irrota sytytystulppa ja lue *käyttöopas* ennen huoltotoimenpiteitä.
4. Esineiden sinkoutumisvaara – älä päästä sivullisia laitteen lähelle.
5. Loukkaantumisvaara: Älä leikkaa rinnettä pystysuoraan, vaan aina sivusuunnassa. Varmista, että terä on pysähtynyt ja moottori sammunut, ennen kuin poimit lähellä olevia roskia. Katso aina taakse peruuttaessasi koneella.

Paigaldus

Tähtis: **Irrota ja hävitä moottorin muovisuojus ja muut konetta suojaavat muovit ja kääreet.**

1

Kahvan kokoaminen

Selleks toiminguks vajalikud osad:

2	Alakahva
4	Lyhyt pultti
4	Litteä aluslaatta
4	Varmistuslaatta
4	Mutteri
1	Yläkahva
2	Kahvan nuppi
2	Jousialuslaatta
2	Pitkä pultti

Toiming

1. Kiinnitä alakahva leikkuukoteloon neljällä pultilla, neljällä litteällä aluslaatalla, neljällä varmistuslaatalla ja neljällä mutterilla (Joonis 3).

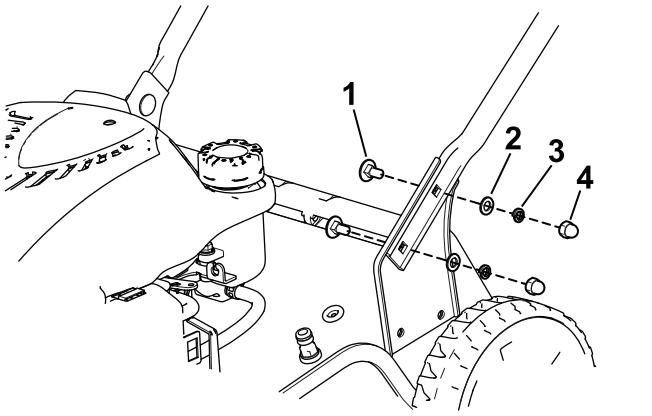

g188335

Joonis 3

1. Pultti (4)
2. Litteä aluslaatta (4)
3. Varmistuslaatta (4)
4. Mutteri (4)

2. Kiinnitä yläkahva alakahvaan kahdella kahvan nupilla, kahdella jousialuslaatalla ja kahdella pultilla. Kiristä kahvan nupit tiukasti käsin (Joonis 4).

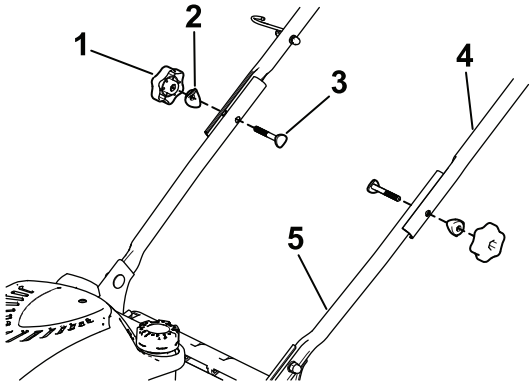

g188346

Joonis 4

1. Kahvan nuppi (2)
2. Jousialuslaatta (2)
3. Pultti (2)
4. Yläkahva
5. Alakahva

3. Aseta kaapelit kaapelipidikkeeseen ja kiinnitä kaapelikiinnike kahvaan kuvan mukaisesti (Joonis 5).

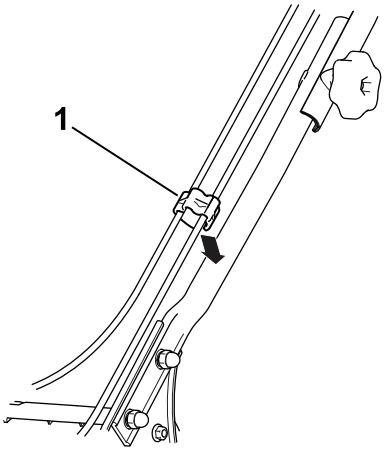

g189081

Joonis 5

1. Kaapelikiinnike

2

Narukäynnistimen asennus naruohjaimeen

Ühtegi osa pole vaja

Toiming

Tähtis: **Asenna narukäynnistin naruohjaimeen, jotta moottori voidaan käynnistää turvallisesti ja helposti aina laitetta käytettäessä.**

Pidä terän ohjaustankoa yläkahvaa vasten (Joonis 9) ja vedä narukäynnistin kahvassa olevan naruohjaimen läpi (Joonis 6).

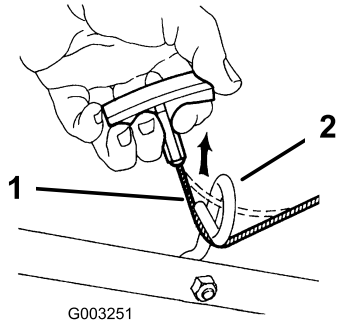

g003251

Joonis 6

1. Narukäynnistin
2. Naruohjain

3

Öljyn lisääminen moottoriin

Ühtegi osa pole vaja

Toiming

Tähtis: **Laitteen moottorissa ei ole öljyä toimitettaessa. Täytä moottori öljyllä ennen sen käynnistämistä.**

Moottorin öljytilavuus: 0,55 l

Öljyn viskositeetti: puhdistava SAE 30- tai SAE 10W-30 -öljy

API-huoltoluokitus: SJ tai korkeampi

1. Siirrä laite tasaiselle alustalle.
2. Irrota mittatikku pyörittämällä korkkia vastapäivään ja vetämällä mittatikku ulos (Joonis 7).

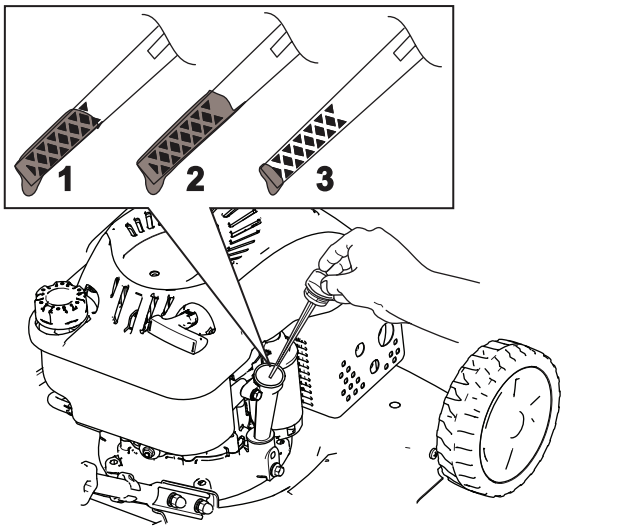

g188326

Joonis 7

1. Full (täysi)
2. Korkea
3. Matala

3. Kaada öljyä öljyntäyttöputkeen varovasti noin kolmen neljäsosan verran moottorin tilavuudesta.
4. Anna öljyn asettua moottorissa kolmen minuutin ajan.
5. Pyyhi mittatikku puhtaalla rievulla.
6. Työnnä mittatikku öljyntäyttöputkeen ja vedä se takaisin ulos.
7. Katso öljymäärä mittatikusta (Joonis 7).
   - Jos mittatikku näyttää liian matalan öljymäärän, lisää öljyntäyttöputkeen varovasti pieni määrä öljyä, odota kolme minuuttia ja toista sitten vaiheet 5–7, kunnes öljyn määrä on mittatikun mukaan oikea.
   - Jos mittatikku näyttää liian suuren öljymäärän, valuta ylimääräistä öljyä, kunnes öljyn määrä on mittatikun mukaan oikea. Katso Moottoriöljyn vaihto (lehekülg 17).

   Tähtis: **Jos moottorissa on liikaa tai liian vähän öljyä moottoria käytettäessä, moottori voi vaurioitua.**
8. Asenna mittatikku tukevasti paikalleen.

4

Ruohonkeräimen kokoaminen

Selleks toiminguks vajalikud osad:

1	Ruohonkeräin
1	Ruohonkeräimen runko

Toiming

1. Työnnä ruohonkeräimen runko ruohonkeräimeen (Joonis 8).
2. Käännä kaikki kuusi ruohonkeräimen kiinnikettä ruohonkeräimen rungon päälle (Joonis 8).

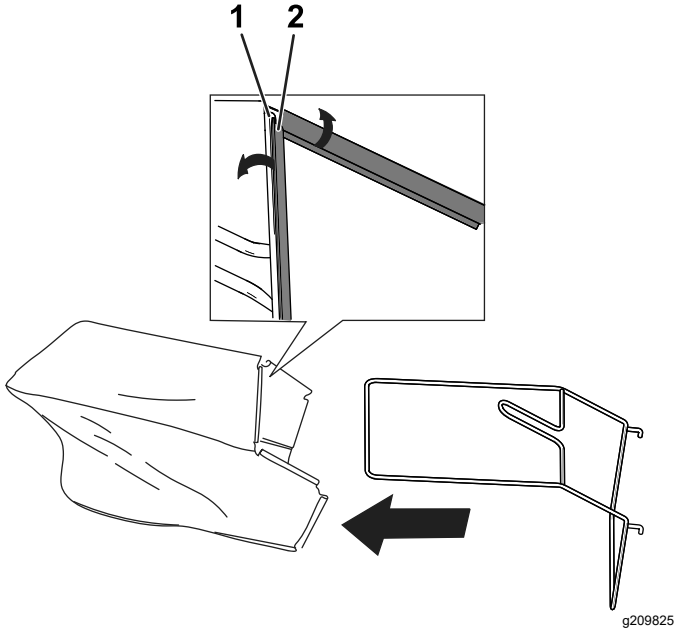

Joonis 8

1. Ruohonkeräimen runko
2. Ruohonkeräimen kiinnike

Seadme ülevaade

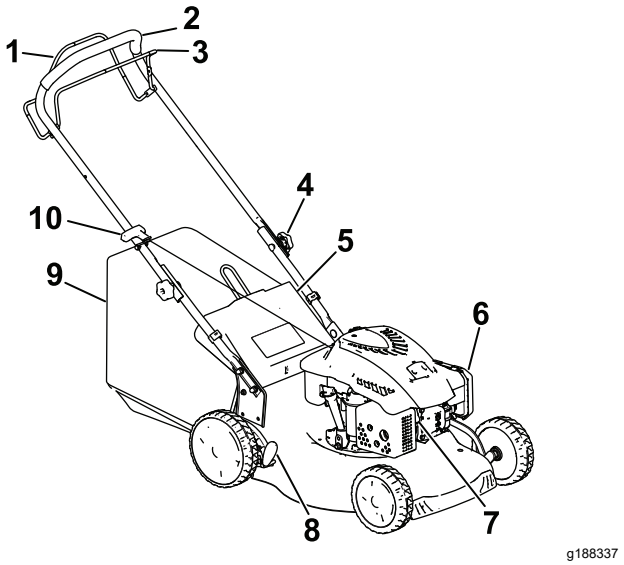

Joonis 9

1. Itsevetolaitteiston tanko
2. Kahva
3. Terän ohjaustanko
4. Kahvan nuppi
5. Takaluukku
6. Ilmansuodatin
7. Sytytystulppa
8. Leikkuukorkeusvipu
9. Ruohonkeräin
10. Narukäynnistimen kahva

Tehnilised andmed

Malli	Paino	Pituus	Leveys	Leik-kuule-veys	Kor-keus
20949	33 kg	140 cm	53 cm	46 cm	105 cm

Lisälaitteet/lisävarusteet

Koneeseen on saatavana valikoima Toron hyväksymiä lisälaitteita ja -varusteita, joiden avulla voidaan parantaa ja laajentaa sen ominaisuuksia. Ota yhteys valtuutettuun huoltoliikkeeseen tai valtuutettuun Toro-jälleenmyyjään tai siirry osoitteeseen www.Toro.com, jossa on luettelo hyväksytyistä lisälaitteista ja -varusteista.

Käytä vain aitoja Toro-varaosia ja -lisävarusteita, jotta kone toimisi parhaalla mahdollisella tavalla ja sen turvasertifiointi pysyisi voimassa. Muiden valmistajien varaosat ja lisävarusteet voivat osoittautua vaarallisiksi, ja niiden käyttö voi johtaa tuotteen takuun raukeamiseen.

Kasutamine

Märkus: Koneen vasen ja oikea puoli määritellään normaalista käyttöasennosta käsin.

Enne kasutamist

Turvallisuus ennen käyttöä

Yleinen turvallisuus

- Sammuta kone, odota, kunnes kaikki liikkuvat osat ovat pysähtyneet, ja anna koneen jäähtyä aina ennen sen säätöä, huoltoa, puhdistusta tai varastointia.
- Tutustu laitteen turvallisen käytön ohjeisiin, ohjauslaitteisiin ja turvamerkintöihin.
- Varmista, että kaikki suojukset ja turvalaitteet, kuten suuntaimet tai ruohonkerääjät, ovat paikoillaan ja että ne toimivat oikein.
- Tarkasta aina, että terät ja teräpultit eivät ole kuluneet tai vaurioituneet.
- Tarkasta koneen käyttöalue ja poista siltä kaikki esineet, jotka voivat haitata koneen käyttöä tai joita kone voi singota.
- Liikkuvan terän koskettamisesta on seurauksena vakava tapaturma. Älä laita sormia kotelon alle.

Polttoaineturvallisuus

- Polttoaine on hyvin tulenarkaa ja räjähdysherkkää. Polttoaineen aiheuttama tulipalo tai räjähdys voi aiheuttaa palovammoja ja omaisuusvahinkoja.
  - Aseta säiliö tai laite suoraan maahan ennen polttoaineen lisäystä. Älä aseta niitä ajoneuvoon tai minkään esineen päälle. Muutoin staattinen purkaus voi sytyttää polttoaineen.
  - Täytä polttoainesäiliö ulkona avoimessa tilassa, kun moottori on jäähtynyt. Pyyhi läikkynyt polttoaine pois.
  - Älä käsittele polttoainetta tupakoidessasi tai avotulen tai kipinöiden lähellä.
  - Älä irrota polttoainesäiliön korkkia tai lisää polttoainetta säiliöön moottorin ollessa käynnissä tai kuuma.
  - Jos polttoainetta läikkyy, älä yritä käynnistä moottoria. Vältä luomasta kipinälähteitä, ennen kuin polttoainehöyryt ovat hälvenneet.
  - Polttoainetta tulee säilyttää hyväksytyssä polttoaineastiassa, joka tulee pitää poissa lasten ulottuvilta.
- Polttoaine on haitallista tai tappavaa nieltynä. Pitkäaikainen altistuminen höyryille voi aiheuttaa vakavan tapaturman ja sairauksia.
  - Vältä höyryjen hengittämistä.
  - Pidä kasvot ja kädet etäällä jakelupistoolista ja polttoainesäiliöstä.
  - Älä päästä polttoainetta silmiin tai iholle.

Polttoainesäiliön täyttö

- Moottori toimii parhaiten, kun käytetään vain puhdasta ja uutta lyijytöntä bensiiniä, jonka tieoktaaniluku (pumppuoktaaniluku) on vähintään 87 (RON + MON / 2).
- **ETANOLI:** Enintään 10 % etanolia (bensiinin ja etanolin seosta) tai 15 % MTBE:tä (metyyli-tertiääri-butyylieetteriä) sisältävää polttoainetta voidaan käyttää. Etanoli ja MTBE eivät ole sama asia. Bensiiniä, jonka tilavuudesta on enemmän kuin 15 % (E15) etanolia, ei ole hyväksytty käyttöön. **Älä käytä** bensiiniä, jonka tilavuudesta enemmän kuin 10 % on etanolia (kuten 15 % etanolia sisältävä E15, 20 % etanolia sisältävä E20 tai enintään 85 % etanolia sisältävä E85). Muun kuin hyväksytyn bensiinin käyttö voi aiheuttaa toimintaongelmia ja/tai moottorivaurioita. Tuotetakuu ei kata muun kuin hyväksytyn bensiinin käyttöä.
- Metanolia sisältävää bensiiniä **ei saa** käyttää.
- Polttoainetta **ei saa** säilyttää talven yli polttoainesäiliössä tai -astioissa, ellei polttoaineeseen ole lisätty stabilointiainetta.
- Bensiiniin **ei saa** lisätä öljyä.

Tähtis: **Käynnistysongelmia voi vähentää lisäämällä polttoaineeseen polttoaineen stabilointiainetta ympäri vuoden. Sekoita stabilointiaine alle 30 päivää vanhaan bensiiniin.**

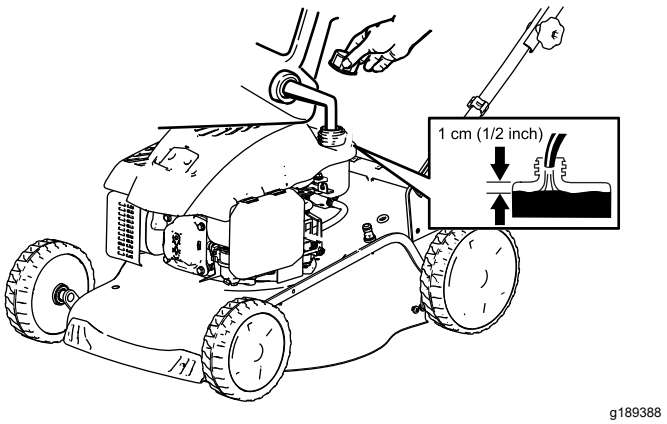

g189388

Joonis 10

Moottorin öljymäärän tarkistus

Teenindusvahemik: Enne iga kasutamist või iga päev

1. Siirrä laite tasaiselle alustalle.
2. Irrota mittatikku pyörittämällä korkkia vastapäivään ja vetämällä mittatikku ulos (Joonis 11).

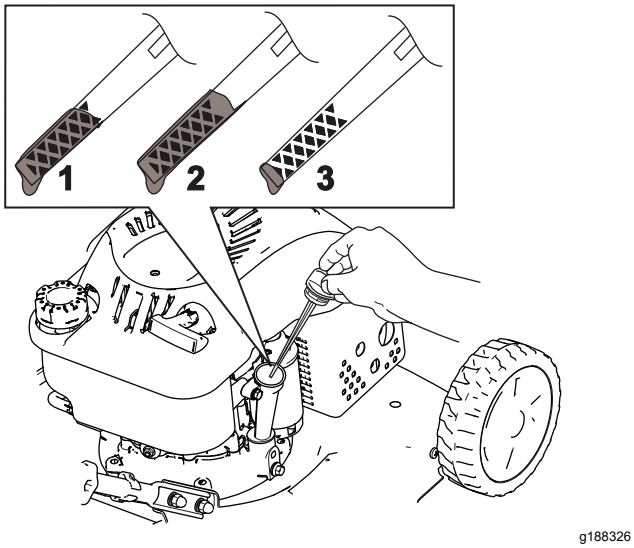

g188326

Joonis 11

1. Full (täysi)
2. Korkea
3. Matala

3. Pyyhi mittatikku puhtaalla rievulla.
4. Työnnä mittatikku öljyntäyttöputkeen ja vedä se takaisin ulos.
5. Katso öljymäärä mittatikusta (Joonis 11).
   - Jos mittatikku näyttää liian matalan öljymäärän, lisää öljyntäyttöputkeen hitaasti pieni määrä öljyä, odota kolme minuuttia ja toista sitten vaiheet 3–5, kunnes öljyn määrä on mittatikun mukaan oikea.
   - Jos mittatikku näyttää liian korkean öljymäärän, valuta ylimääräistä öljyä, kunnes öljyn määrä on mittatikun mukaan oikea. Lisätietoa ylimääräisen öljyn tyhjentämisestä on kohdassa Moottoriöljyn vaihto (lehekülg 17).

   Tähtis: **Jos kampikammiossa on liikaa tai liian vähän öljyä moottoria käytettäessä, moottori voi vaurioitua.**
6. Asenna mittatikku öljyntäyttöputkeen tukevasti.

Leikkuukorkeuden säätö

⚠ HOIATUS

Leikkuukorkeutta säädettäessä kädet ja jalat saattavat joutua kosketuksiin liikkuvan terän kanssa, mikä voi aiheuttaa vakavia vammoja.

- **Sammuta moottori ja odota, kunnes kaikki liikkuvat osat ovat pysähtyneet.**
- **Älä laita sormia kotelon alle säätäessäsi leikkuukorkeutta.**

Leikkuukorkeusasetuksia on seitsemän erilaista 25–70 mm:n välillä. Säädä leikkuukorkeus halutuksi. Aseta etupyörät samalle korkeudelle kuin takapyörät.

Säädä leikkuukorkeus vapauttamalla vipu (Joonis 12), nostamalla tai laskemalla konetta ja sitten kytkemällä vipu.

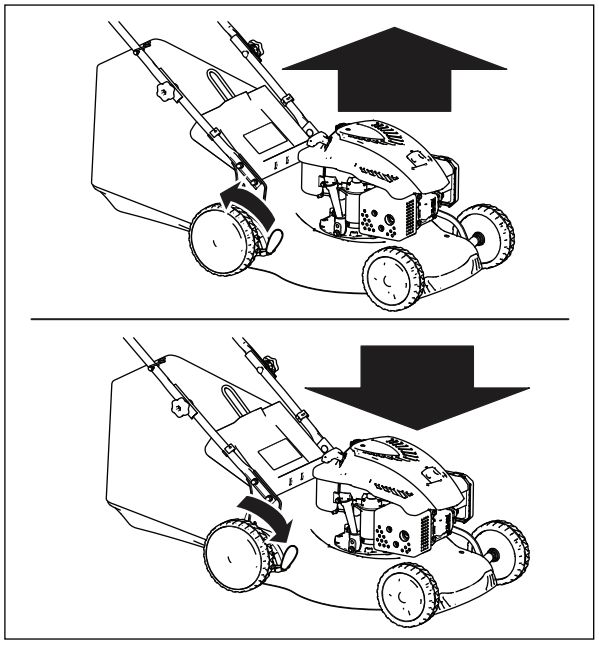

g188329

Joonis 12

Leikkuukorkeuden asennot näkyvät kuvassa (Joonis 13).

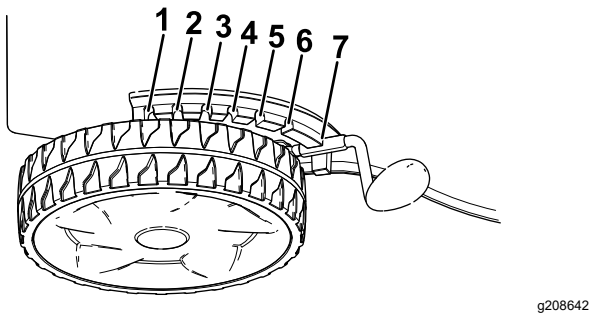

Joonis 13

1. 70,0 mm
2. 62,5 mm
3. 55,0 mm
4. 47,5 mm
5. 40,0 mm
6. 32,5 mm
7. 25,0 mm

Kasutamise ajal

Turvallisuus käytön aikana

Yleinen turvallisuus

- Pukeudu asianmukaisesti. Käytä silmäsuojaimia, pitkälahkeisia housuja, tukevia liukastumisen estäviä kenkiä ja kuulosuojaimia. Sido pitkät hiukset. Älä käytä löysiä vaatteita tai riippuvia koruja.
- Koneen käyttö vaatii käyttäjän täyden huomion. Jos käyttäjän huomio keskittyy muualle, saattaa seurata henkilö- tai omaisuusvahinko.
- Älä käytä konetta sairaana, väsyneenä tai alkoholin tai huumaavien aineiden vaikutuksen alaisena.
- Terä on terävä, ja sen koskettaminen voi aiheuttaa vakavia henkilövahinkoja. Sammuta moottori ja odota, että kaikki liikkuvat osat ovat pysähtyneet, ennen kuin poistut käyttäjän paikalta.
- Kun vapautat terän ohjaustangon, moottorin täytyy sammua ja terän pysähtyä kolmen sekunnin kuluessa. Jos näin ei tapahdu, lopeta laitteen käyttö välittömästi ja ota yhteys valtuutettuun huoltoliikkeeseen.
- Älä päästä sivullisia käyttöalueelle. Pienten lasten on oltava konetta käyttämättömän aikuisen vastuuhenkilön valvonnassa ja pysyteltävä pois käyttöalueelta. Pysäytä kone, jos alueelle tulee ihmisiä.
- Katso alas ja taakse aina ennen kuin konetta liikutetaan taaksepäin.
- Käytä laitetta vain, kun näkyvyys on hyvä ja kun sääolosuhteet ovat hyvät. Älä käytä konetta ukonilman aikana.
- Kostea ruoho tai lehdet voivat aiheuttaa vakavan loukkaantumisen, jos liukastut ja kosketat terää. Vältä leikkaamasta ruohoa märissä olosuhteissa.
- Ole erityisen varovainen lähestyessäsi kulmia, joissa on huono näkyvyys, pensaita, puita tai muita esteitä, jotka voivat haitata näkyvyyttä.
- Älä suuntaa materiaalin poistoa ihmisiä kohti. Vältä materiaalin poistamista seinää tai muuta estettä kohti. Materiaali voi kimmota takaisin käyttäjää kohti. Kytke terät pois päältä ennen sorapinnan ylittämistä.
- Varo kuoppia, uria, töyssyjä, kiviä ja muita piileviä vaaroja. Epätasainen maasto voi aiheuttaa tasapainon tai jalansijan menettämisen.
- Jos laite törmää esteeseen tai alkaa täristä, sammuta moottori välittömästi, odota, kunnes kaikki liikkuvat osat ovat pysähtyneet, irrota sytytystulpan johto ja tarkasta laite vaurioiden varalta. Suorita tarvittavat korjaukset ennen koneen käytön jatkamista.
- Ennen kuin poistut käyttäjän paikalta, sammuta moottori ja odota, että kaikki liikkuvat osat ovat pysähtyneet.
- Jos moottori on juuri sammutettu, se on kuuma ja voi aiheuttaa vakavia palovammoja. Pysy etäällä kuumasta moottorista.
- Käytä moottoria ainoastaan tiloissa, joissa on hyvä ilmanvaihto. Pakokaasut sisältävät hiilimonoksidia, joka on hajuton ja tappava myrkky.
- Tarkista ruohonkerääjän osat ja heittosuppilo säännöllisesti kulumisen ja vikojen varalta ja vaihda ne tarvittaessa alkuperäisiin Toro-osiin.

Turvallisuus rinteissä

- Leikkaa rinteet poikittaissuunnassa – ei ylös ja alas. Ole erittäin varovainen vaihtaessasi suuntaa rinteillä.
- Älä yritä leikata ruohoa jyrkissä rinteissä. Epävakaalla alustalla on helppo liukastua ja kaatua.
- Ole varovainen leikatessasi ruohoa pudotusten, ojien tai vallien lähettyvillä.

Moottorin käynnistys

Tähtis: **Koneen sytytystulpan päässä on kumisuojus. Varmista, että sytytystulpan johdon päässä oleva metallisilmukka (kumisuojuksen sisällä) on tiukasti kiinni sytytystulpan metallikärjessä.**

1. Pidä terän ohjaustankoa kahvaa vasten (Joonis 14, ruutu A).

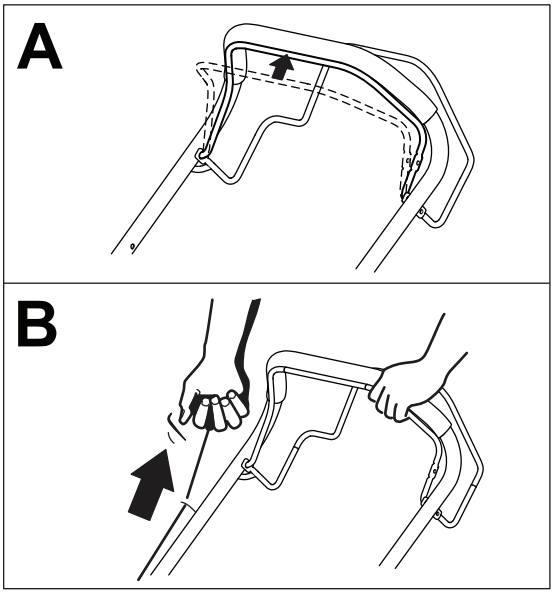

g188344

Joonis 14

1. Terän ohjaustanko

2. Vedä narukäynnistimen kahvasta hieman, kunnes tunnet vastuksen. Vetäise sitten voimakkaasti (Joonis 14, ruutu B). Kun moottori käynnistyy, päästä naru kelautumaan hitaasti kahvaan.

Itsevetolaitteiston käyttö

Käytä itsevetolaitteistoa painamalla itsevetolaitteiston tankoa (Joonis 15) kahvaa vasten ja pitämällä sitä painettuna.

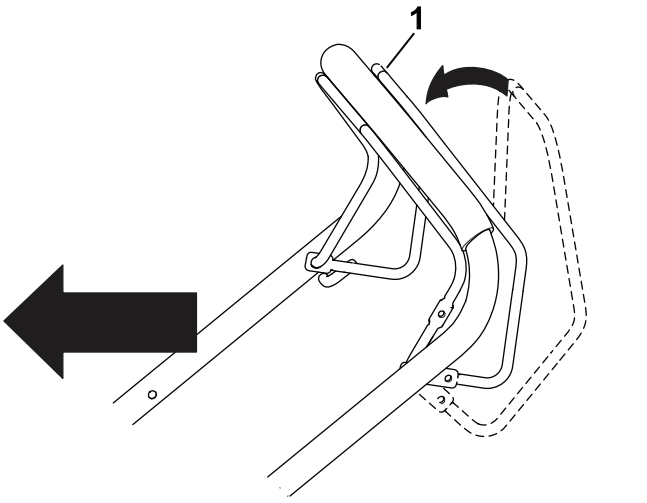

g188340

Joonis 15

1. Itsevetolaitteiston tanko

Märkus: Koneen kiinteä enimmäisnopeus on noin 3,7 km/h.

Itsevetolaitteiston käyttö lopetetaan vapauttamalla itsevetolaitteiston tanko.

Moottorin sammutus

Sammuta moottori vapauttamalla terän ohjaustanko.

Märkus: Irrota ja maadoita sytytystulpan johto ennen koneelta poistumista, jotta kukaan ei vahingossa käynnistä moottoria.

Ruohonleikkuujätteiden levitys

⚠ HOIATUS

Terä on terävä, ja sen koskettaminen voi aiheuttaa vakavia henkilövahinkoja.

- **Varmista ennen leikkuujätteiden levitystä, että leikkuujätteen heittosuojus on paikallaan.**
- **Älä koskaan kytke terää, jos leikkuujätteen heittosuojus ei ole paikallaan, jos ruohonkeräintä ei ole asennettu tai jos takaluukku ei ole alhaalla.**

Jos laitteeseen on asennettu ruohonkeräin, irrota se. Katso kohta Ruohonkeräimen irrotus (lehekülg 11).

1. Nosta takaluukku ylös ja pidä sitä ylhäällä (Joonis 16).

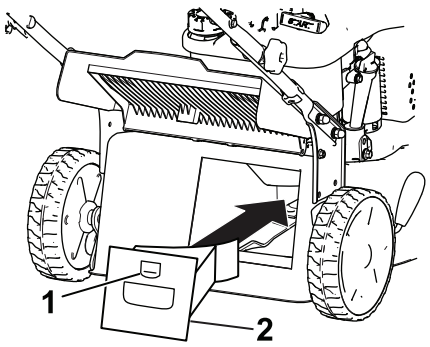

g188334

Joonis 16

1. Salpa
2. Leikkuujätteen heittosuojus

2. Asenna leikkuujätteen heittosuojus koteloon ja lukitse suojus kotelon aukkoon (Joonis 16).
3. Laske takaluukku.

Ruohonleikkuujätteiden keräys

Käytä ruohonkeräintä, jos haluat kerätä ruoho- ja lehtijätteet nurmikolta.

⚠ OHT

Jos ruohonkeräin on kulunut, pieniä kiviä tai muuta vastaavaa jätettä voi sinkoutua käyttäjään tai sivullisiin päin, mikä voi johtaa vakavaan henkilövahinkoon tai kuolemaan.

Tarkasta ruohonkeräin säännöllisesti. Jos keräin on vaurioitunut, asenna uusi Toro-ruohonkeräin.

⚠ HOIATUS

Terä on terävä, ja sen koskettaminen voi aiheuttaa vakavia henkilövahinkoja.

- **Varmista ennen leikkuujätteiden keräystä, että ruohonkeräin on paikallaan.**
- **Älä koskaan kytke terää, jos leikkuujätteen heittosuojus ei ole paikallaan, jos ruohonkeräintä ei ole asennettu tai jos takaluukku ei ole alhaalla.**

⚠ OHT

Kone saattaa singota ruohojätteitä ja muita esineitä avoimen heittokanavan kautta. Riittävällä voimalla lentävät esineet voivat aiheuttaa vakavia henkilövammoja tai hengenvaaran sinulle tai sivulliselle.

Älä koskaan avaa heittokanavan luukkua moottorin ollessa käynnissä.

Jos koneeseen on asennettu levityskiila, avaa takaluukku, irrota levityskiila ja laske takaluukku alas.

Ruohonkeräimen asennus

1. Kokoa ruohonkeräin tarvittaessa. Katso 4 Ruohonkeräimen kokoaminen (lehekülg 5).
2. Nosta takaluukku ylös ja pidä sitä ylhäällä (Joonis 17).

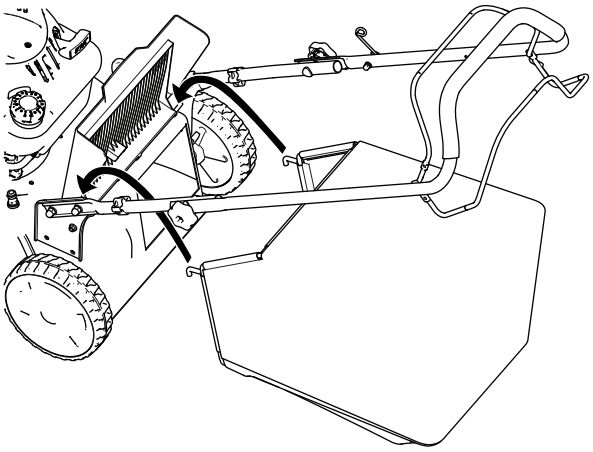

g188333

Joonis 17

3. Asenna ruohonkeräin. Varmista, että keräimen tapit ovat kahvan lovissa (Joonis 17).
4. Laske takaluukku.

Ruohonkeräimen irrotus

1. Nosta takaluukku ylös ja pidä sitä ylhäällä (Joonis 17).
2. Irrota ruohonkeräin.
3. Laske takaluukku.

Leikkuujätteiden heittäminen taakse

1. Jos ruohonkeräin on kiinni laitteessa, irrota se (katso kohta Ruohonkeräimen irrotus (lehekülg 11)) ennen leikkuujätteiden heittoa taaksepäin.
2. Jos koneeseen on asennettu levityskiila, avaa takaluukku, irrota levityskiila ja laske takaluukku alas.

⚠ HOIATUS

Terä on terävä, ja sen koskettaminen voi aiheuttaa vakavia henkilövahinkoja.

- **Varmista, että takaluukku on alhaalla ennen leikkuujätteiden heittämistä taakse.**
- **Älä koskaan kytke terää, jos leikkuujätteen heittosuojus ei ole paikallaan, jos ruohonkeräintä ei ole asennettu tai jos takaluukku ei ole alhaalla.**

Kasutusnõuanded

Ruohon leikkaaminen

- Leikkaa vain noin kolmasosa ruohon pituudesta kerrallaan. Älä leikkaa ruohoa 50 mm:n asetusta lyhyemmäksi, paitsi jos ruoho on harvaa tai on myöhäinen syksy, jolloin ruohon kasvu alkaa hidastua.
- Leikattaessa yli 15 cm korkeaa ruohoa leikkaa ensin korkeimmalla leikkuukorkeusasetuksella ja kävele hitaasti. Leikkaa sen jälkeen matalammalla asetuksella, jotta nurmikosta tulee hyvän näköinen. Jos ruoho on liian pitkää, laite saattaa tukkeutua ja moottori pysähtyä.
- Kostea ruoho ja lehdet paakkuuntuvat nurmikolle ja voivat tukkia laitteen tai pysäyttää moottorin. Vältä leikkaamasta ruohoa märissä olosuhteissa.
- Huomioi palovaara erittäin kuivissa olosuhteissa, noudata kaikkia paikallisia palovaroituksia ja pidä laite puhtaana kuivasta ruohosta ja lehdistä.
- Vaihda leikkuusuuntaa. Tällöin leikkuujätteet hajaantuvat ruohikolle tasaisesti ja lannoittavat hyvin.
- Jos leikattu nurmikko ei näytä hyvältä, kokeile yhtä tai useampaa seuraavista toimenpiteistä:
  - Vaihda terä tai teroita se.
  - Kävele hitaammin leikatessasi.
  - Nosta laitteen leikkuukorkeutta.
  - Leikkaa ruoho useammin.
  - Kulje aina osaksi edellisen leikkuukaistan päällä; älä leikkaa kokonaan uutta kaistaa.

Lehtien leikkaaminen

- Kun nurmikko on leikattu, tarkista, että puolet ruohosta näkyy lehtikerroksen läpi. Joudut ehkä leikkaamaan lehdet vielä kerran tai useamminkin.
- Jos nurmikolla on lehtiä yli 15 cm:n kerros, leikkaa ensin korkeammalla leikkuukorkeudella ja sitten uudestaan halutulla leikkuukorkeudella.
- Hidasta leikkuunopeutta, jos laite ei leikkaa lehtiä tarpeeksi hienoksi.

Pärast kasutamist

Turvallisuus käytön jälkeen

Yleinen turvallisuus

- Sammuta kone, odota, kunnes kaikki liikkuvat osat ovat pysähtyneet, ja anna koneen jäähtyä aina ennen sen säätöä, huoltoa, puhdistusta tai varastointia.
- Ehkäise tulipalovaara puhdistamalla kone ruohosta ja leikkuujätteistä. Puhdista öljy- ja polttoaineroiskeet.
- Älä säilytä konetta tai polttoainesäiliötä tilassa, jossa on avotuli, kipinöitä tai varmistusliekki (esimerkiksi vedenlämmitin tai muu vastaava laite).

Kuljetusturvallisuus

- Ole varovainen lastatessasi konetta.
- Kiinnitä kone niin, ettei se liiku.

Koneen alaosan puhdistaminen

Teenindusvahemik: Enne iga kasutamist või iga päev

⚠ HOIATUS

Leikkuujätettä saattaa irrota laitteen alta.

- **Käytä silmäsuojaimia.**
- **Pysy käyttäjän paikalla (kahvan takana), kun moottori on käynnissä.**
- **Älä päästä sivullisia alueelle.**

Parhaiden tulosten saamiseksi puhdista kone pian leikkuun lopettamisen jälkeen.

1. Siirrä laite tasaiselle päällystetylle pinnalle.
2. Sammuta moottori ja odota, että kaikki liikkuvat osat ovat pysähtyneet, ennen kuin poistut käyttäjän paikalta.
3. Laske laite alimpaan leikkuukorkeuden asetukseen. Katso Leikkuukorkeuden säätö (lehekülg 8).
4. Puhdista takaluukun alapuolinen alue, jonka kautta leikkuujätteet menevät kotelosta ruohonkeräimeen.

Märkus: Puhdista alue keräimen valitsimen ollessa sekä kokonaan edessä että kokonaan takana.

5. Kiinnitä vesipisteeseen liitetty puutarhaletku pikapesun porttiin (Joonis 18).

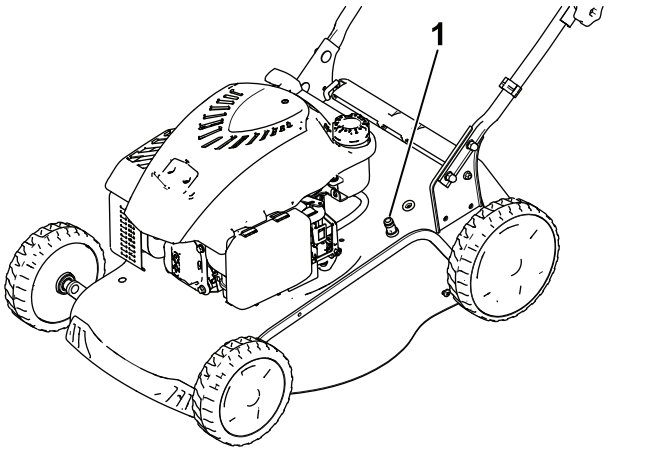

g188338

Joonis 18

1. Pikapesun portti

6. Avaa vedensyöttö.
7. Käynnistä moottori ja anna sen käydä, kunnes koneen alta ei enää tule leikkuujätettä.
8. Sammuta moottori.
9. Katkaise vedensyöttö ja irrota puutarhaletku koneesta.
10. Käynnistä moottori ja anna sen käydä muutaman minuutin ajan, jotta laitteen alapuoli kuivuu. Näin se ei pääse ruostumaan.
11. Anna moottorin jäähtyä, ennen kuin varastoit laitteen suljettuun tilaan.

Kahvan taittaminen

⚠ HOIATUS

Jos kahva taitetaan tai suoristetaan väärin, kaapelit saattavat vahingoittua. Tällöin ruohonleikkuria ei ole turvallista käyttää.

- **Älä vahingoita kaapeleita, kun taitat tai suoristat kahvaa.**
- **Jos kaapeli on vaurioitunut, ota yhteyttä valtuutettuun huoltoliikkeeseen.**

1. Löysää kahvan kahta nuppia (Joonis 19, ruutu A).

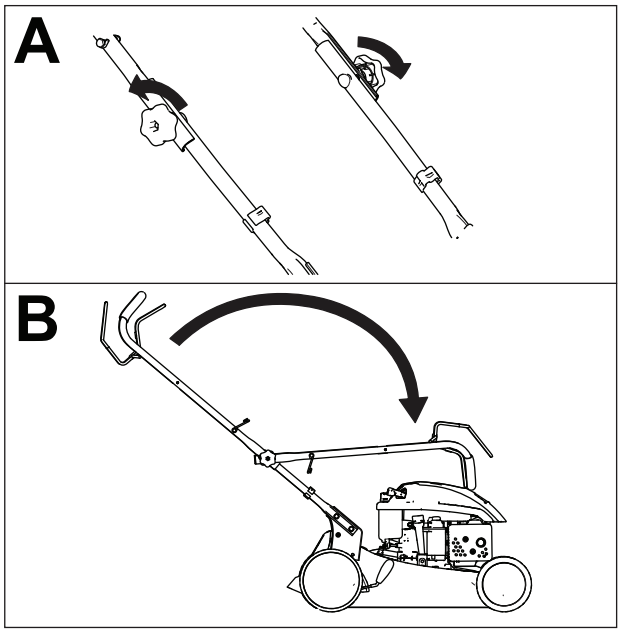

g188328

Joonis 19

2. Taita kahva kääntämällä se eteen (Joonis 19, ruutu B).

Hooldus

Märkus: Koneen vasen ja oikea puoli määritellään normaalista käyttöasennosta käsin.

Soovitatav hooldusgraafik

Hooldusintervallid	Hooldustoimingud
Enne iga kasutamist või iga päev	• Tarkista moottoriõljyn määrä. • Poista leikkuujätteet ja lika laitteen alapuolelta.
Iga 100 tunni järel	• Vaihda sytytystulppa.
Kord aastas	• Vaihda ilmansuodatin. Vaihda ilmansuodatin useammin, jos käyttöolosuhteet ovat pölyiset. • Vaihda terä tai teroituta se (useammin, jos terä tylsyy nopeasti). • Puhdista ilmajäähdytysjärjestelmä. Puhdista se useammin, jos käyttöolosuhteet ovat pölyiset. Katso moottorin käyttöopas.
Kord aastas või enne hoiulepanemist	• Pyörien voitelu • Tyhjennä polttoainesäiliö ennen korjauksia ohjeiden mukaan ja ennen vuosittaista varastointia.

Turvallisuus huollon aikana

- Sammuta kone, odota, kunnes kaikki liikkuvat osat ovat pysähtyneet, ja anna koneen jäähtyä aina ennen sen säätöä, huoltoa, puhdistusta tai varastointia.
- Irrota sytytystulpan johto sytytystulpasta ennen huoltotöiden suorittamista.
- Käytä käsineitä ja silmäsuojaimia konetta huoltaessasi.
- Terä on terävä, ja sen koskettaminen voi aiheuttaa vakavia henkilövahinkoja. Käytä käsineitä, kun huollat terää. Älä korjaa tai muuta teriä.
- Älä koskaan peukaloi turvalaitteita. Tarkista säännöllisesti, että ne toimivat asianmukaisesti.
- Konetta kallistettaessa saattaa valua polttoainetta. Polttoaine on tulenarkaa ja räjähdysherkkää ja voi aiheuttaa henkilövahingon. Käytä moottoria, kunnes polttoaine loppuu, tai poista polttoaine käsipumpulla, älä koskaan lapolla.
- Käytä vain Toro-alkuperäisvaraosia ja -lisävarusteita, jotta kone toimii parhaalla mahdollisella tavalla. Muiden valmistajien varaosat ja lisävarusteet voivat osoittautua vaarallisiksi, ja niiden käyttö voi johtaa tuotteen takuun raukeamiseen.

Valmistelu huoltoa varten

1. Sammuta moottori ja odota, kunnes kaikki liikkuvat osat ovat pysähtyneet.
2. Irrota sytytystulpan johto sytytystulpasta (Joonis 20).

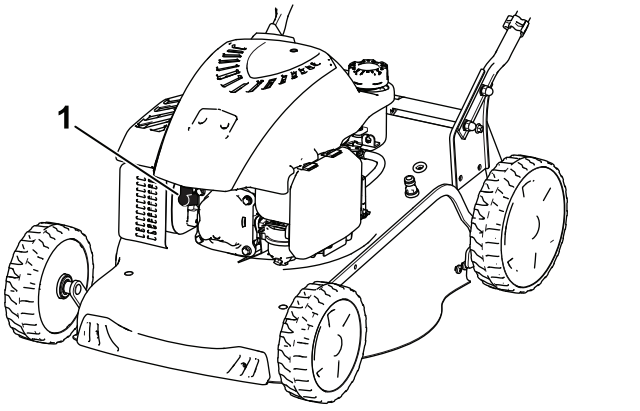

g188342

Joonis 20

3. Kytke sytytystulpan johto sytytystulppaan huoltotöiden jälkeen.

Tähtis: **Ennen kuin kallistat laitetta öljyn tai terän vaihtoa varten, anna polttoainesäiliön käydä tyhjäksi normaalissa käytössä. Jos laitetta on kallistettava ennen polttoaineen loppumista, poista polttoaine käsipumpulla. Kallista laite kyljelleen aina siten, että mittatikku osoittaa alaspäin.**

⚠ HOIATUS

Laitetta kallistettaessa saattaa valua polttoainetta. Polttoaine on tulenarkaa ja räjähdysherkkää ja voi aiheuttaa henkilövahingon.

Käytä moottoria, kunnes polttoaine loppuu, tai poista polttoaine käsipumpulla, älä koskaan lapolla.

Sytytystulpan vaihto

Teenindusvahemik: Iga 100 tunni järel

Käytä Champion RN9YC -sytytystulppaa tai vastaavaa.

1. Sammuta moottori ja odota, kunnes kaikki liikkuvat osat ovat pysähtyneet.
2. Irrota johto sytytystulpasta.
3. Puhdista sytytystulpan ympäristö.
4. Irrota sytytystulppa moottorista.

   Tähtis: **Vaihda viallinen tai likainen sytytystulppa. Älä puhdista elektrodeja, koska niistä voi irrota moottoriin karstaa, jolloin moottori voi vaurioitua.**
5. Aseta uuden sytytystulpan kärkiväliksi 0,76 mm kuvan mukaisesti (Joonis 21).

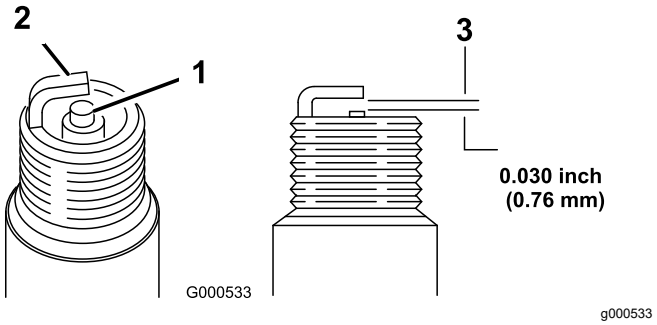

Joonis 21

1. Keskielektrodi
2. Sivuelektrodi
3. Kärkiväli (ei mittakaavassa)

6. Asenna sytytystulppa.
7. Kiristä sytytystulppa momenttiin 20 N·m.
8. Kytke johto sytytystulppaan.

Ilmansuodattimen vaihto

Teenindusvahemik: Kord aastas

1. Paina ilmansuodattimen suojuksen päällä olevat salvat alas (Joonis 22).

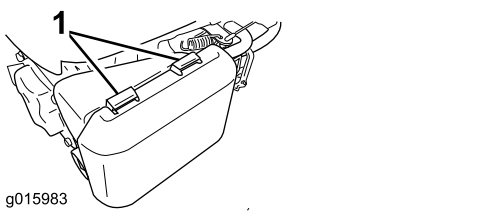

g015983

Joonis 22

1. Salvat

2. Avaa suojus.
3. Irrota paperinen ilmansuodatin ja vaahtomuovinen esisuodatin (Joonis 23).

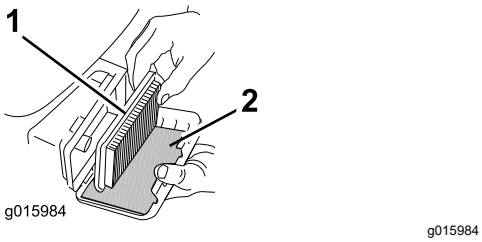

g015984

Joonis 23

1. Paperinen ilmansuodatin
2. Vaahtomuovinen esisuodatin

4. Tarkista vaahtomuovinen esisuodatin ja vaihda se, jos se on vaurioitunut tai erittäin likainen.
5. Tarkista paperinen ilmansuodatin.
   A. Vaihda suodatin, jos se on vaurioitunut tai öljyn tai polttoaineen kastelema.
   B. Jos paperinen ilmansuodatin on likainen, napauta sitä kovaa pintaa vasten useita kertoja tai puhalla paineilmaa (alle 2,07 bar) suodattimen moottorin puoleisen sivun läpi.

      Märkus: Älä harjaa likaa irti suodattimesta, sillä harjaaminen työntää lian kuituihin.
6. Poista lika ilmanpuhdistimen rungosta ja suojuksesta kostealla liinalla. **Älä pyyhi likaa ilmakanavaan.**
7. Asenna vaahtomuovinen esisuodatin ja paperinen ilmansuodatin ilmanpuhdistimeen.
8. Asenna kansi.

Moottoriöljyn vaihto

Moottoriöljyn vaihto ei ole tarpeen, mutta jos öljy halutaan vaihtaa, toimi seuraavasti.

Moottorin öljytilavuus: 0,55 l

Öljyn viskositeetti: puhdistava SAE 30- tai SAE 10W-30 -öljy

API-huoltoluokitus: SJ tai korkeampi

Märkus: Lämmitä öljy ennen vaihtoa käyttämällä moottoria muutaman minuutin ajan. Lämmin öljy juoksee paremmin ja kuljettaa enemmän epäpuhtauksia.

1. Siirrä laite tasaiselle alustalle.
2. Katso kohta Valmistelu huoltoa varten (lehekülg 15).
3. Irrota mittatikku pyörittämällä korkkia vastapäivään ja vetämällä mittatikku ulos (Joonis 24).

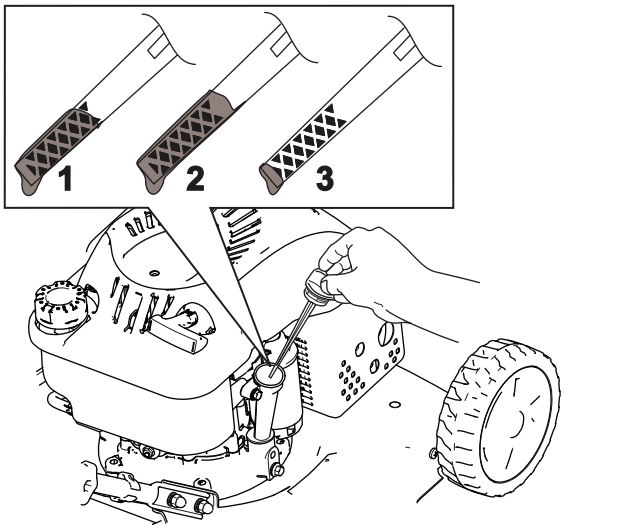

Joonis 24

1. Full (täysi)
2. Korkea
3. Matala

4. Valuta käytetty öljy öljyntäyttöputkesta kallistamalla leikkuri kyljelleen siten, että ilmansuodatin osoittaa ylöspäin (Joonis 25).

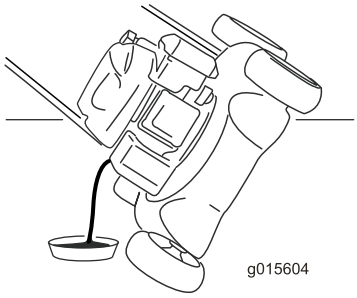

g015604

Joonis 25

5. Kun öljy on tyhjentynyt, palauta laite käyttöasentoon.
6. Kaada öljyä öljyntäyttöputkeen varovasti noin kolmen neljäsosan verran moottorin tilavuudesta.
7. Anna öljyn asettua moottorissa kolmen minuutin ajan.
8. Pyyhi mittatikku puhtaalla rievulla.
9. Työnnä mittatikku öljyntäyttöputkeen ja vedä se takaisin ulos.
10. Katso öljymäärä mittatikusta (Joonis 25).
    - Jos mittatikku näyttää liian matalan öljymäärän, lisää öljyntäyttöputkeen varovasti pieni määrä öljyä, odota kolme minuuttia ja toista sitten vaiheet 8–10, kunnes öljyn määrä on mittatikun mukaan oikea.
    - Jos mittatikku näyttää liian korkean öljymäärän, valuta ylimääräistä öljyä, kunnes öljyn määrä on mittatikun mukaan oikea.

    Tähtis: **Jos moottorissa on liikaa tai liian vähän öljyä moottoria käytettäessä, moottori voi vaurioitua.**
11. Asenna mittatikku tukevasti paikalleen.
12. Kierrätä käytetty öljy asianmukaisesti.

Terän vaihto

Teenindusvahemik: Kord aastas

Tähtis: ***Terän asentamiseen tarvitaan momenttiavain.*** **Jos sinulla ei ole momenttiavainta tai et halua suorittaa toimenpidettä itse, ota yhteys valtuutettuun huoltoliikkeeseen.**

Tarkista terä aina polttoaineen loppuessa. Jos terä vaurioituu tai murtuu, vaihda se heti. Jos terä on tylsä tai uurteinen, teroituta ja tasapainotuta terä tai vaihda se uuteen.

⚠ HOIATUS

Terä on terävä, ja sen koskettaminen voi aiheuttaa vakavia henkilövahinkoja.

Käytä käsineitä, kun huollat terää.

1. Katso kohta Valmistelu huoltoa varten (lehekülg 15).
2. Kallista laite kyljelleen siten, että mittatikku osoittaa alaspäin.
3. Tue terä puun kappaleella (Joonis 26).

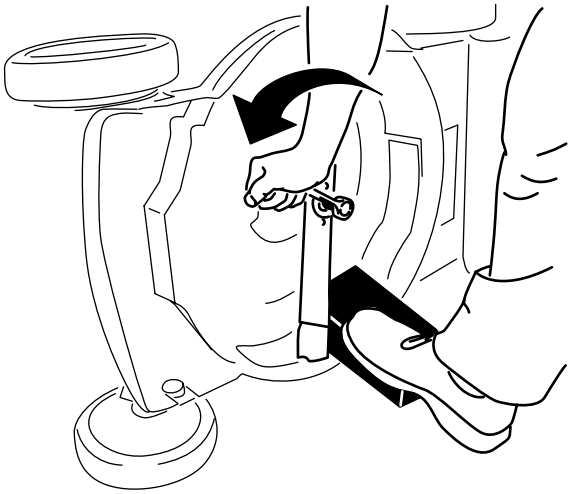

g188339

Joonis 26

4. Irrota terä ja säästä kaikki kiinnitystarvikkeet (Joonis 26).
5. Asenna uusi terä ja kaikki kiinnitystarvikkeet (Joonis 27).

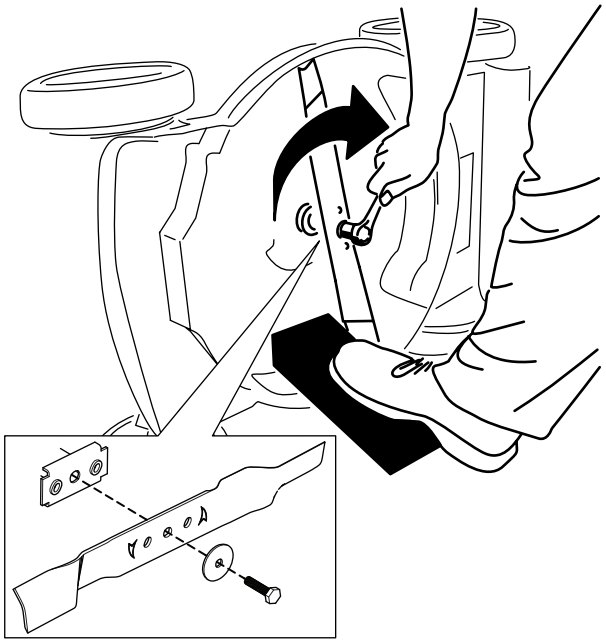

g188330

Joonis 27

Tähtis: **Suuntaa terän käyrät päät leikkuukoteloa kohti.**

6. Kiristä teräpultti momenttiavaimella momenttiin 45 N·m.

Pyörien voitelu

Teenindusvahemik: Kord aastas või enne hoiulepanemist

Levitä muutama tippa litiumpohjaista rasvaa nro 2 kunkin pyörän kuulalaakereihin (Joonis 28).

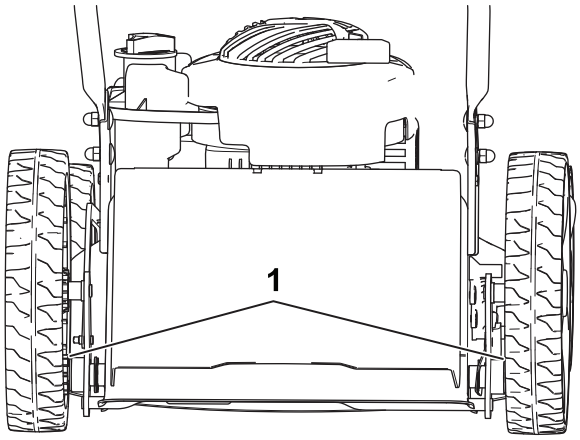

g189817

Joonis 28

1. Kuulalaakerit

Hoiulepanemine

Varastoi laite viileään, puhtaaseen ja kuivaan paikkaan.

Turvallisuus varastoinnin aikana

Sammuta kone, odota, kunnes kaikki liikkuvat osat ovat pysähtyneet, ja anna koneen jäähtyä aina ennen sen säätöä, huoltoa, puhdistusta tai varastointia.

Laitteen valmistelu varastointia varten

1. Lisää polttoaineeseen stabilointiainetta (esim. Toro Premium Fuel Treatment) vuoden viimeisellä polttoainesäiliön täyttökerralla.
2. Hävitä käyttämätön polttoaine asianmukaisesti. Kierrätä se paikallisten säädösten mukaan tai käytä sitä autossasi.

   Märkus: Polttoainesäiliössä oleva vanha polttoaine on suurin syy käynnistysongelmiin. Älä varastoi stabilointiaineetonta polttoainetta yli 30 päivää kauempaa äläkä varastoi lisäaineistettua polttoainetta 90 päivää kauempaa.
3. Käytä laitetta, kunnes moottori sammuu polttoaineen loppumisen vuoksi.
4. Käynnistä moottori uudelleen.
5. Anna moottorin käydä, kunnes se sammuu. Kun et enää saa moottoria käyntiin, se on tarpeeksi kuiva.
6. Irrota johto sytytystulpasta.
7. Irrota sytytystulppa, lisää 30 ml moottoriöljyä sytytystulpan aukkoon ja vedä narukäynnistintä hitaasti useita kertoja, jotta öljy leviää kaikkialle sylinteriin ja estää sylinterin ruostumisen varastoinnin aikana.
8. Aseta sytytystulppa löysästi paikalleen.
9. Kiristä kaikki mutterit, pultit ja ruuvit.

Laitteen käyttöönotto varastoinnin jälkeen

1. Tarkista ja kiristä kaikki kiinnikkeet.
2. Poista ylimääräinen öljy sylinteristä irrottamalla sytytystulppa ja vetämällä narukäynnistimen kahvasta, jolloin moottori pyörii nopeasti.
3. Asenna sytytystulppa ja kiristä se momenttiavaimella momenttiin 20 N·m.
4. Tee tarvittavat huoltotoimenpiteet. Katso kohta Hooldus (lehekülg 15).
5. Tarkista moottorin öljymäärä. Katso kohta Moottorin öljymäärän tarkistus (lehekülg 8).
6. Täytä polttoainesäiliö uudella polttoaineella. Katso kohta Polttoainesäiliön täyttö (lehekülg 7).
7. Kytke johto sytytystulppaan.

Märkused: