Form No. 3470-636 Rev A

46 cm žoliapjovė

Modelio Nr. 20949—Serijos Nr. 324000000 ir Toliau

Vartotojo žinynas

Įvadas

Ši rotacinių peilių stumiama žoliapjovė skirta naudoti gyvenamųjų namų savininkams. Ji skirta visų pirma žolei pjauti gerai prižiūrimose vejose gyvenamosios paskirties sklypuose. Jei naudosite šį gaminį ne pagal paskirtį, gali kilti pavojus jums ir aplinkiniams.

Atidžiai perskaitykite šią informaciją, kad sužinotumėte, kaip tinkamai naudotis šiuo gaminiu ir atlikti jo techninę priežiūrą bei išvengti sužalojimų ir gaminio sugadinimo. Jūs atsakote už tinkamą ir saugų gaminio eksploatavimą.

Apsilankykite www.Toro.com, kur rasite daugiau informacijos, įskaitant patarimus apie saugumą, mokymo medžiagą, pagalbinius reikmenis, pagalbos randant atstovą arba norint užregistruoti gaminį.

Prireikus techninės priežiūros, originalių „Toro“ dalių ar papildomos informacijos, susisiekite su įgaliotu aptarnavimo atstovu arba „Toro“ klientų aptarnavimo skyriumi ir pasiruoškite savo gaminio modelio bei serijos numerį. Skaičiai 1 nurodo modelio ir serijos numerio vietą ant gaminio. Įrašykite skaičius tam skirtoje vietoje.

Svarbu: **Savo mobiliuoju įrenginiu galite nuskaityti QR kodą serijos numerio ženklelyje (jei yra), kad galėtumėte pasiekti garantijos, dalių ir kitą gaminio informaciją.**

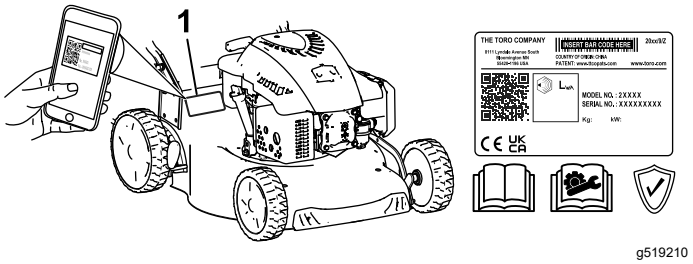

g519210

Skaičiai 1

1. Modelio ir serijos numerio vieta

Modelio Nr. _____

Serijos Nr. _____

Šiame vadove aprašyti galimi pavojai ir pateikti saugos pranešimai, kuriuos nurodo saugos įspėjimo simbolis (Skaičiai 2), signalizuojantis nesilaikant rekomenduojamų įspėjimų sunkų sužalojimą arba mirtį galintį sukelti pavojų.

Saugos įspėjimo simbolis

Šiame vadove ir ant agregato esantis saugos įspėjimo simbolis (Skaičiai 2) nurodo svarbius saugos pranešimus, kurių turite laikytis, kad išvengtumėte nelaimingų atsitikimų.



g000502

Skaičiai 2

Saugos įspėjimo simbolis

Saugos įspėjimo simbolis rodomas virš informacijos, įspėjančios apie nesaugius veiksmus ar situacijas, ir po jo rašomas žodis **PAVOJUS**, **ĮSPĖJIMAS** arba **ATSARGIAI**.

PAVOJUS reiškia neišvengiamai pavojingą situaciją, kurios neišvengus, **sukels** mirtį arba sunkius sužalojimus.

ĮSPĖJIMAS nurodo potencialiai pavojingą situaciją, kurios neišvengus **galima** žūti arba sunkiai susižeisti.

ATSARGIAI nurodo potencialiai pavojingą situaciją, kurios neišvengus **galima** lengvai ar vidutiniškai susižeisti.

Šiame vadove naudojami du kiti žodžiai informacijai išryškinti. **Svarbu** atkreipia dėmesį į ypatingą mechaninę informaciją, o **Pastaba** išryškina bendrąją informaciją, į kurią turi būti atkreiptas ypatingas dėmesys.

Šis gaminys atitinka visas susijusias Europos direktyvas; daugiau informacijos pateikta atskirame konkretaus gaminio atitikties deklaracijos (DOC) lape.

Bendrasis arba grynasis sukimo momentas: šio variklio bendrąjį arba grynąjį sukimo momentą laboratoriškai įvertino variklio gamintojas pagal Automobilių inžinierių draugijos (SAE) J1940 arba J2723. Sukonfigūravus variklį taip, kad jis atitiktų saugos, išmetamųjų teršalų ir eksploatavimo reikalavimus, tikrasis šios klasės žoliapjovės variklio

© 2024—The Toro® Company
8111 Lyndale Avenue South
Bloomington, MN 55420

Registruota www.Toro.com.

Originalo vertimas (LT)
Išspausdinta Kinijoje
Visos teisės saugomos

3470-636

sukimo momentas bus gerokai mažesnis. Remkitės su agregatu pateikta variklio gamintojo informacija.

Nepažeiskite ir neišjunkite agregato saugos įtaisų ir reguliariai tikrinkite, ar jie tinkamai veikia. Nebandykite reguliuoti variklio sūkių dažnio reguliatoriaus arba keisti jo konstrukciją; dėl to eksploatacija gali tapti nesaugi ir gali būti sužaloti žmonės.

Turinys

Įvadas 1
Saugos įspėjimo simbolis 1
Saugumo instrukcijos 3
Bendroji sauga 3
Saugumo ir instrukcijų ženklai 4
Montavimas 5
1 Rankenos montavimas 5
2 Starterio lyno montavimas į lyno kreiptuvą 6
3 Alyvos pylimas į variklį. 6
4 Žolės maišo surinkimas 6
Produkto apžvalga 7
Techniniai duomenys 7
Priedai / pagalbiniai reikmenys 7
Eksploatacija 8
Prieš eksploatuojant 8
Saugumas prieš naudojimą 8
Degalų bako pildymas 8
Variklio alyvos lygio tikrinimas 9
Pjovimo aukščio reguliavimas 9
Eksploatavimo metu 10
Saugumas naudojimo metu 10
Variklio užvedimas 10
Savaeigės pavaros naudojimas 11
Variklio išjungimas 11
Nupjautos žolės mulčiavimas 11
Nupjautos žolės surinkimas į maišą 12
Žolės nuopjovų išmetimas pro galą 12
Produkto eksploatacijos patarimai 13
Po eksploatavimo 14
Po saugumo naudojimo metu 14
Agregato apačios valymas 14
Rankenos užlenkimas 15
Techninė priežiūra 16
Rekomenduojamas techninės priežiūros grafikas 16
Techninės priežiūros saugumas 16
Paruošimas techninei priežiūrai 16
Uždegimo žvakės keitimas 17
Oro filtro keitimas 18
Variklio alyvos keitimas 18
Peilio keitimas 19
Ratų tepimas 20
Saugojimas 20
Sauga sandėliavimo metu 20
Agregato paruošimas saugojimui 20
Agregato grąžinimas iš saugyklos 21

Saugumo instrukcijos

Bendroji sauga

Šis gaminys gali nupjauti rankas ir kojas bei išsviesti daiktus. Visada laikykitės visų saugos instrukcijų, kad išvengtumėte sunkių asmeninių sužalojimų ar mirties.

- Prieš užvesdami variklį perskaitykite, supraskite ir laikykitės šiame *naudotojo vadove* ir ant įrenginio ir priedų esančių instrukcijų ir įspėjimų.
- Nekiškite rankų ar kojų prie judančių dalių arba po agregatu. Saugokitės visų išmetimo angų.
- Naudokite agregatą tik jei jame sumontuotos visos apsaugos ir kiti apsauginiai įtaisai ir jie tinkamai veikia.
- Pasirūpinkite, kad darbo zonoje nebūtų pašalinių žmonių ir vaikų. Neleiskite vaikams dirbti agregatu. Leiskite agregatą valdyti tik atsakingiems, apmokytiems, žinantiems instrukcijas ir fiziškai pajėgiems žmonėms.
- Prieš atlikdami techninę priežiūrą, pildami degalus ar valydami agregatą, jį sustabdykite, užgesinkite variklį ir palaukite, kol visos judančios dalys sustos.

Netinkamai naudojant šį agregatą arba atliekant jo techninės priežiūros darbus galimi sužalojimai. Norėdami sumažinti susižeidimo riziką, laikykitės šių saugos instrukcijų ir visada atkreipkite dėmesį į įspėjimo dėl saugos simbolį ⚠, kuris reiškia perspėjimą, įspėjimą ar pavojų – asmeninės saugos nurodymą. Nesilaikant šių instrukcijų galima susižeisti arba žūti.

Saugumo ir instrukcijų ženklai

Saugos lipdukai ir nurodymai turi būti lengvai matomi operatoriui ir išdėstyti šalia kiekvienos potencialiai pavojingos srities. Pakeiskite visus pažeistus ar prarastus lipdukus.

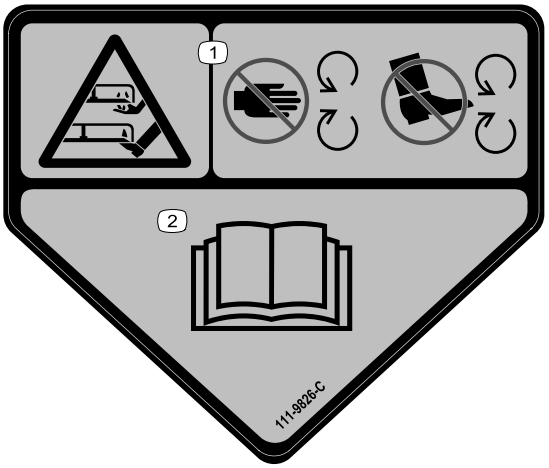

decal111-9826

111-9826

1. Rankos ar kojos nupjovimo ir (arba) nuplėšimo pavojus, pjovimo įtaisas – laikykite rankas ir pėdas atokiau nuo judančių dalių.
2. Perskaitykite *naudotojo vadovą*.

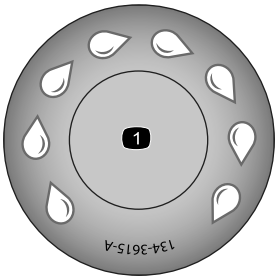

decal134-3615

134-3615

1. Greito plovimo anga

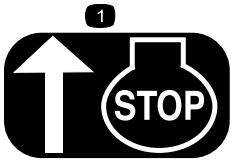

decalh295159

H295159

1. Variklio sustabdymas

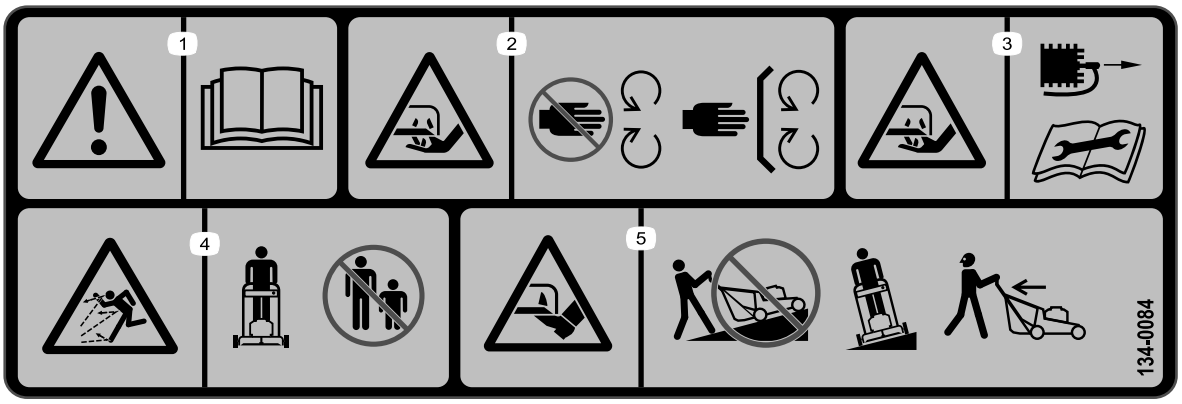

decal134-0084

134-0084

1. Įspėjimas – perskaitykite *naudotojo vadovą*.
2. Nupjovimo pavojus – laikykitės atokiau nuo judančių dalių; visos apsaugos ir skydai turi būti uždėti.
3. Nupjovimo pavojus – prieš vykdydami techninę priežiūrą atjunkite uždegimo žvakę ir perskaitykite *naudotojo vadovą*.
4. Išsviedžiamų daiktų keliamas pavojus – neleiskite pašaliniams asmenims artintis prie agregato.
5. Nupjovimo pavojus – nepjaukite statmenai į šlaitą; visada pjaukite iš vienos pusės į kitą; prieš pradėdami rinkti greta esančias šiukšles įsitikinkite, kad peilis sustabdytas ir variklis išjungtas; visada žiūrėkite atgal, kai su agregatu važiuojate atbuline eiga.

Montavimas

Svarbu: **Nuimkite ir išmeskite apsauginį plastiko maišą, dengiantį variklį, ir visus kitus ant agregato esančius maišus ar plėvelę.**

1

Rankenos montavimas

Šiai procedūrai reikalingos dalys:

2	Apatinė rankena
4	Trumpas varžtas
4	Plokščia poveržlė
4	Skeltoji poveržlė
4	Veržlė
1	Viršutinė rankena
2	Rankenos rankenėlė
2	Lenkta poveržlė
2	Ilgas varžtas

Procedūra

1. Pritvirtinkite apatinę rankeną prie vejapjovės korpuso 4 varžtais, 4 plokščiomis poveržlėmis, 4 skeltosiomis poveržlėmis ir 4 veržlėmis (Skaičiai 3).

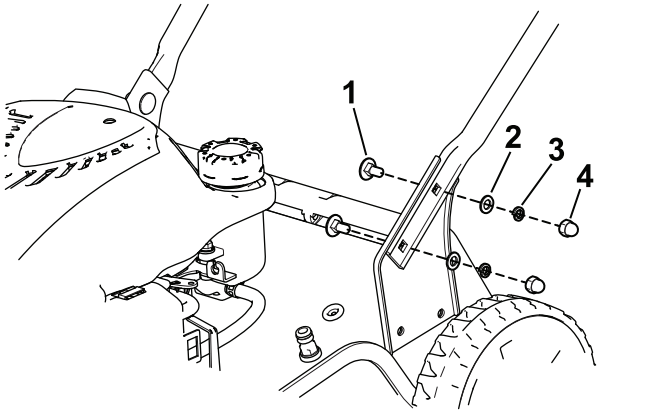

g188335

Skaičiai 3

1. Varžtas (4)
2. Plokščia poveržlė (4)
3. Skeltoji poveržlė (4)
4. Veržlė (4)

2. Pritvirtinkite viršutinę rankeną prie apatinės rankenos naudodami 2 rankenų rankenėles, 2 lenktas poveržles ir 2 varžtus. Tvirtai priveržkite rankenos rankenėles ranka (Skaičiai 4).

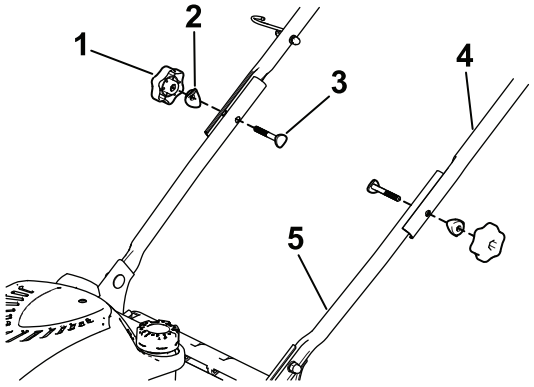

g188346

Skaičiai 4

1. Rankenos rankenėlė (2)
2. Lenkta poveržlė (2)
3. Varžtas (2)
4. Viršutinė rankena
5. Apatinė rankena

3. Įkiškite kabelius į kabelio gnybtą ir pritvirtinkite kabelio gnybtą prie rankenos, kaip parodyta Skaičiai 5.

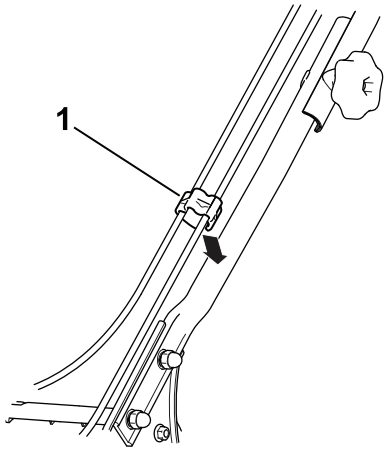

g189081

Skaičiai 5

1. Kabelio gnybtas

2

Starterio lyno montavimas į lyno kreiptuvą

Šiai procedūrai dalys nereikalingos

Procedūra

Svarbu: **Norėdami saugiai ir lengvai užvesti variklį kai naudojate agregatą, į lyno kreiptuvą įstatykite starterio lyną.**

Laikykite peilių valdymo strypą prie viršutinės rankenos (Skaičiai 9) ir ištraukite starterio lyną per lyno kreiptuvą ant rankenos (Skaičiai 6).

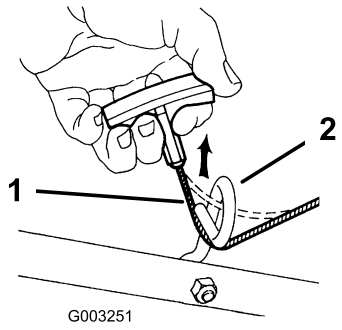

g003251

Skaičiai 6

1. Starterio lynas
2. Lyno kreiptuvas

3

Alyvos pylimas į variklį.

Šiai procedūrai dalys nereikalingos

Procedūra

Svarbu: **Pristatyto agregato variklyje nėra alyvos. Prieš užvesdami variklį, įpilkite į jį alyvos.**

Variklio alyvos talpa: 0,55 l

Alyvos klampa: SAE 30 arba SAE 10W-30 ploviklio alyva

API paslaugų klasifikacija: SJ ar didesnė

1. Pastatykite įrenginį ant lygaus paviršiaus.
2. Išimkite matuoklį pasukdami dangtelį prieš laikrodžio rodyklę ir jį ištraukdami (Skaičiai 7).

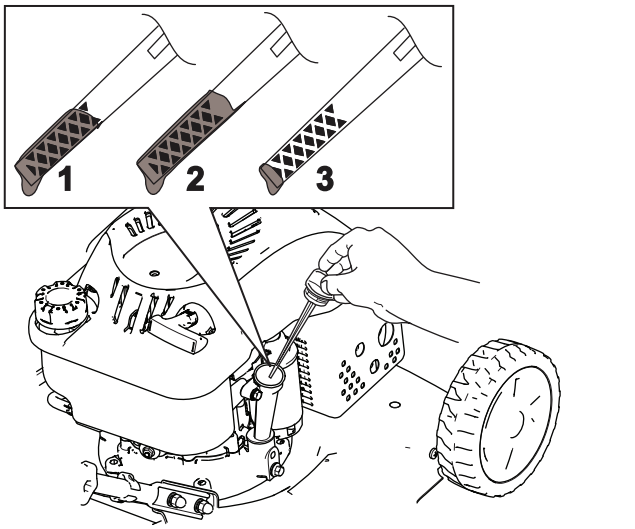

g188326

Skaičiai 7

1. Pilnas
2. Aukštas
3. Žemas

3. Į alyvos pylimo vamzdelį atsargiai įpilkite maždaug 3/4 variklio darbinio tūrio alyvos.
4. Palaukite apie 3 minutes, kol alyva nusistovės variklyje.
5. Nuvalykite matuoklį švaria šluoste.
6. Įkiškite matuoklį į alyvos pylimo vamzdelį, tada išimkite matuoklį.
7. Patikrinkite alyvos lygį ant matuoklio (Skaičiai 7).
   - Jei alyvos lygis matuoklyje yra per žemas, atsargiai įpilkite nedidelį kiekį alyvos į alyvos pylimo vamzdelį, palaukite 3 minutes ir pakartokite visus veiksmus nuo 5 iki 7, kol alyvos lygis matuoklyje bus tinkamas.
   - Jei alyvos lygis matuoklyje yra per aukštas, išpilkite alyvos perteklių, kol alyvos lygis matuoklyje bus tinkamas; žr. Variklio alyvos keitimas (puslapis 18).

   Svarbu: **Jei užvesite variklį, kai alyvos lygis jame yra per žemas arba per aukštas, galite sugadinti variklį.**
8. Tvirtai įstatykite matuoklį.

4

Žolės maišo surinkimas

Šiai procedūrai reikalingos dalys:

1	Žolės maišas
1	Žolės maišo rėmas

Procedūra

1. Įstumkite žolės maišo rėmą į žolės maišą (Skaičiai 8).
2. Uždėkite visus 6 žolės maišo gnybtus ant žolės maišo rėmo (Skaičiai 8).

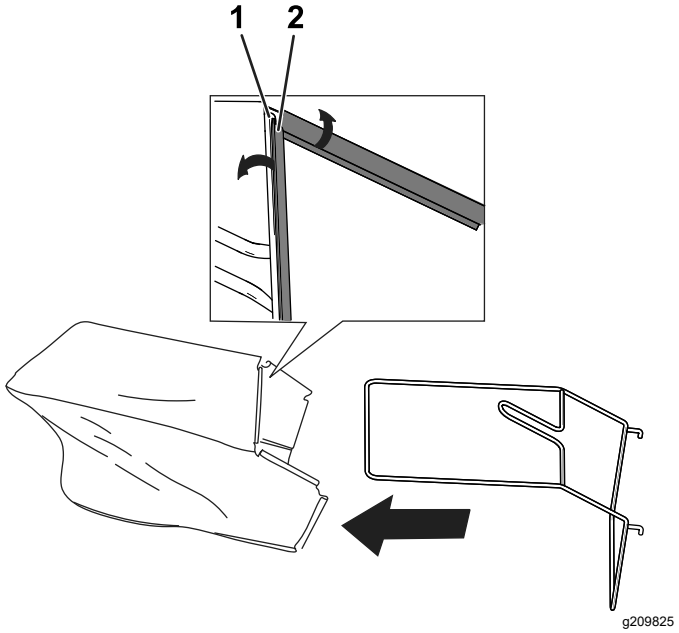

Skaičiai 8

1. Žolės maišo rėmas
2. Žolės maišo gnybtas

Produkto apžvalga

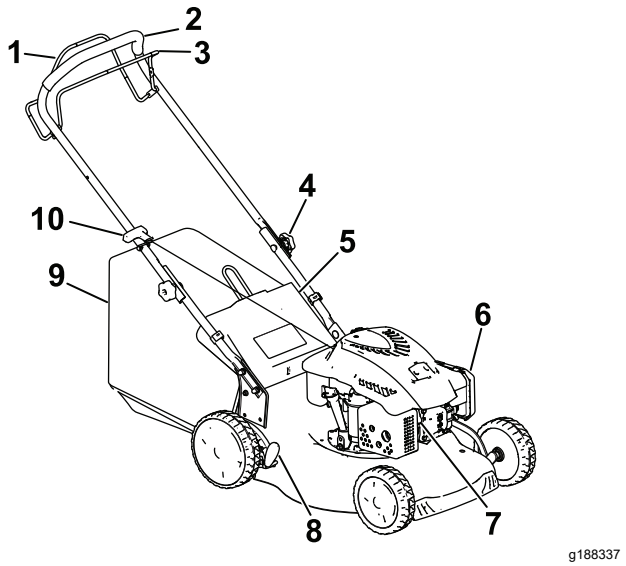

Skaičiai 9

1. Savaeigės pavaros strypas
2. Rankena
3. Peilių valdymo strypas
4. Rankenos rankenėlė
5. Galinės durelės
6. Oro filtras
7. Uždegimo žvakė
8. Pjovimo aukščio svirtis
9. Žolės maišas
10. Starterio rankena

Techniniai duomenys

Modelis	Svoris	Ilgis	Plotis	Pjovimo plotis	Aukštis
20949	33 kg	140 cm	53 cm	46 cm	105 cm

Priedai / pagalbiniai reikmenys

Norint patobulinti ir išplėsti agregato galimybes, su juo galima rinktis „Toro“ patvirtintus priedus ir pagalbinius reikmenis. Norėdami gauti visą patvirtintų priedų ir pagalbinių reikmenų sąrašą, kreipkitės į įgaliotą techninės priežiūros darbų atstovą arba įgaliotą „Toro“ platintoją, arba apsilankykite www.Toro.com.

Siekdami užtikrinti optimalų agregato veikimą ir nuoseklų saugos sertifikavimą, naudokite tik originalias „Toro“ atsargines dalis ir priedus. Kitų gamintojų pagamintos atsarginės dalys ir reikmenys gali būti pavojingi, todėl juos naudojant gaminio garantija gali netekti galios.

Eksploatacija

Pastaba: Nustatykite kairiąją ir dešiniąją agregato pusę iš įprastos darbinės padėties.

Prieš eksploatuojant

Saugumas prieš naudojimą

Bendroji sauga

- Prieš atlikdami reguliavimo, techninės priežiūros, valymo ar paruošimo saugoti darbus visada išjunkite agregatą, palaukite, kol sustos visos judančios dalys ir leiskite agregatui atvėsti.
- Susipažinkite su saugiu įrangos naudojimu, operatoriaus valdikliais ir saugos ženklais.
- Patikrinkite, ar visi apsaugai ir saugos įtaisai, pvz., deflektoriai ir (arba) žolės gaudyklės, yra vietoje ir tinkamai veikia.
- Visada apžiūrėkite agregatą ir įsitikinkite, kad peiliai ir peilių varžtai nėra susidėvėję ar pažeisti.
- Patikrinkite zoną, kurioje naudosite agregatą, ir pašalinkite visus daiktus, kurie gali trukdyti agregato darbui arba kuriuos jis gali išsviesti.
- Prisilietus prie judančių peilių galimi sunkūs sužalojimai. Nekiškite pirštų po korpusu.

Degalų sauga

- Degalai yra itin degūs ir labai sprogūs. Degalų sukeltas gaisras ar sprogimas gali apdeginti jus ir kitus asmenis bei sugadinti turtą.
  - Kad nuo statinio krūvio degalai neužsidegtų, prieš juos pildami pastatykite talpyklą ir (arba) agregatą tiesiai ant žemės, o ne transporto priemonėje ar ant kokio nors daikto.
  - Degalų baką pildykite lauke, atviroje vietoje, kai variklis yra šaltas. Išvalykite išsiliejusius degalus.
  - Nedirbkite su degalais rūkydami, esant atvirai liepsnai ar kibirkštims.
  - Nenuimkite degalų dangtelio ir nepilkite degalų į baką, kai variklis veikia arba yra įkaitęs.
  - Jei išsiliejote degalų, nebandykite užvesti variklio. Venkite uždegimo šaltinio, kol degalų garai neišsisklaidys.
  - Degalus laikykite patvirtintoje talpykloje ir saugokite vaikams nepasiekiamoje vietoje.
- Nurijus degalų, jie yra kenksmingi arba mirtini. Ilgalaikis garų poveikis gali sukelti sunkius sužalojimus ir ligas.
  - Venkite ilgai kvėpuoti garais.
  - Laikykite rankas ir veidą atokiau nuo antgalio ir degalų bako angos.
  - Saugokite, kad degalai nepatektų į akis ir ant odos.

Degalų bako pildymas

- Norėdami pasiekti geriausių rezultatų, naudokite tik švarų, šviežią, bešvinį benziną, kurio oktaninis skaičius yra 87 arba didesnis ((R+M)/2 vertinimo metodas).
- **ETANOLIS:** leidžiama naudoti benziną, kurio sudėtyje yra iki 10 % etanolio (gazolio) arba 15 % MTBE (metiltertinio butilo eterio) tūrio. Etanolis ir MTBE nėra tas pats. Benzinas, kurio sudėtyje yra 15 % etanolio (E15), nėra patvirtintas naudoti. **Niekada nenaudokite** benzino, kurio sudėtyje yra daugiau kaip 10 % etanolio, pavyzdžiui, E15 (kuriame yra 15 % etanolio), E20 (kuriame yra 20 % etanolio) arba E85 (kuriame yra iki 85 % etanolio). Naudojant nepatvirtintą benziną gali atsirasti veikimo problemų ir (arba) sugesti variklis. Naudojant nepatvirtintą benziną, gaminiui garantija netaikoma.
- **Nenaudokite** benzino, kurio sudėtyje yra metanolio.
- Žiemą **nelaikykite** degalų nei degalų bake, nei degalų talpyklose, nebent į degalus būtų įpilta degalų stabilizatoriaus.
- **Nepilkite** alyvos į benziną.

Svarbu: **Norėdami sumažinti užvedimo problemas, visą sezoną į degalus įpilkite stabilizatoriaus ir maišykite jį su ne senesniu kaip 30 dienų benzinu.**

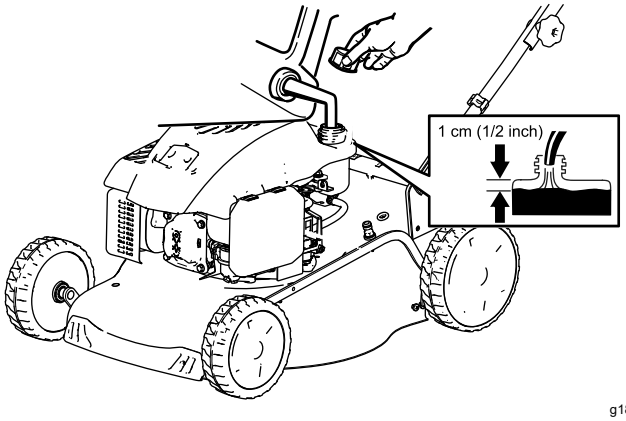

Skaičiai 10

Variklio alyvos lygio tikrinimas

Tarpas aptarnavime: Prieš kiekvieną naudojimąsi arba kasdien

1. Pastatykite įrenginį ant lygaus paviršiaus.
2. Išimkite matuoklį pasukdami dangtelį prieš laikrodžio rodyklę ir jį ištraukdami (Skaičiai 11).

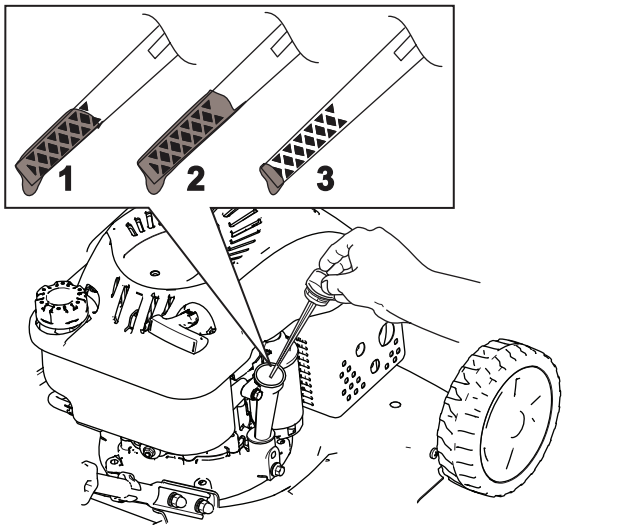

Skaičiai 11

1. Pilnas
2. Aukštas
3. Žemas

3. Nuvalykite matuoklį švaria šluoste.
4. Įkiškite matuoklį į alyvos pylimo vamzdelį, tada išimkite matuoklį.
5. Patikrinkite alyvos lygį ant matuoklio (Skaičiai 11).
   - Jei alyvos lygis matuoklyje yra per žemas, lėtai įpilkite nedidelį kiekį alyvos į alyvos pylimo vamzdelį, palaukite 3 minutes, po to pakartokite visus veiksmus nuo 3 iki 5, kol alyvos lygis matuoklyje bus tinkamas.
   - Jei alyvos lygis matuoklyje yra per aukštas, išpilkite alyvos perteklių, kol alyvos lygis matuoklyje bus tinkamas. Norėdami išpilti alyvos perteklių, žr. Variklio alyvos keitimas (puslapis 18).

     Svarbu: **Jei užvesite variklį, kai alyvos lygis karteryje yra per žemas arba per aukštas, galite sugadinti variklį.**
6. Saugiai įstatykite matuoklį į alyvos pildymo vamzdelį.

Pjovimo aukščio reguliavimas

⚠ PERSPĖJIMAS

Reguliuodami pjovimo aukštį galite prisiliesti prie judančio peilio ir sunkiai susižeisti.

- **Išjunkite variklį ir palaukite, kol visos judančios dalys sustos.**
- **Reguliuodami pjovimo aukštį, nekiškite pirštų po korpusu.**

Yra 7 pjovimo aukščio nustatymai nuo 25 iki 70 mm. Nustatykite norimą pjovimo aukštį. Nustatykite priekinius ratus tokiame pačiame aukštyje kaip ir galinius ratus.

Norėdami sureguliuoti pjovimo aukštį, atjunkite svirtį (Skaičiai 12), pakelkite arba nuleiskite agregatą ir tada įjunkite svirtį.

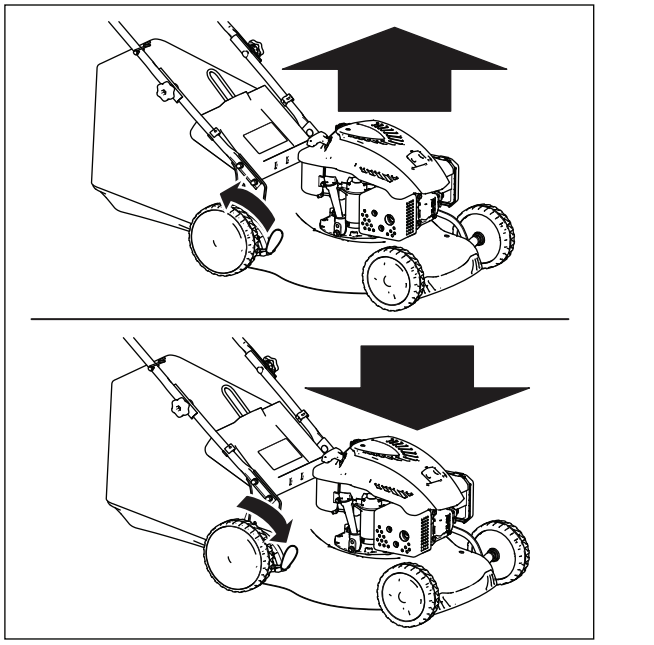

Skaičiai 12

Pjovimo aukščio padėtys parodytos Skaičiai 13.

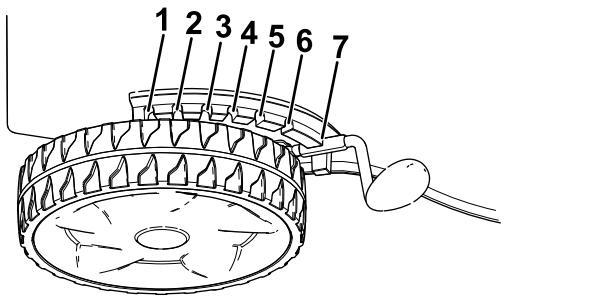

Skaičiai 13

1. 70,0 mm
2. 62,5 mm
3. 55,0 mm
4. 47,5 mm
5. 40,0 mm
6. 32,5 mm
7. 25,0 mm

Eksploatavimo metu

Saugumas naudojimo metu

Bendroji sauga

- Dėvėkite tinkamus drabužius, įskaitant akių apsaugą, ilgas kelnes, tvirtą neslystančią avalynę ir klausos apsaugą. Susiriškite ilgus plaukus ir nedėvėkite laisvų drabužių ar kabančių papuošalų.
- Dirbdami su agregatu skirkite jam visą dėmesį. Neužsiimkite jokia veikla, kuri blaško dėmesį; priešingu atveju galite susižeisti ar sugadinti turtą.
- Nedirbkite agregatu, kai sergate, esate pavargę ar esate apsvaigę nuo alkoholio ar narkotikų.
- Peilis yra aštrus; liečiantis prie jo galima sunkiai susižaloti. Prieš palikdami darbo vietą, išjunkite variklį ir palaukite, kol visos judančios dalys sustos.
- Atleidus peilių valdymo strypą, variklis turi išsijungti ir peiliai sustoti per 3 sekundes. Jei ne, nedelsdami nustokite naudotis agregatu ir susisiekite su įgaliotuoju techninės priežiūros atstovu.
- Pasirūpinkite, kad darbo zonoje nebūtų pašalinių žmonių. Užtikrinkite, kad maži vaikai būtų atokiau nuo darbo zonos ir stebimi atsakingam suaugusiajam, kuris nedirba su agregatu. Kam nors patekus į darbo sritį sustabdykite agregatą.
- Prieš pradėdami važiuoti atbuline eiga, visada pažiūrėkite žemyn ir už savęs.
- Agregatą naudokite tik gerai matomoje vietoje ir esant tinkamoms oro sąlygoms. Neeksploatuokite agregato, kai yra žaibavimo pavojus.
- Dirbdami ant šlapios žolės ar lapų galite sunkiai susižaloti, jei paslysite ir prisiliesite prie peilių. Venkite pjauti drėgnomis sąlygomis.
- Būkite ypatingai atsargūs artėdami prie matymo lauką uždengiančių kampų, krūmų, medžių ar kitų objektų, kurie gali užstoti regėjimo lauką.
- Nenukreipkite išmetamos medžiagos į žmones ar gyvūnus. Stenkitės nenukreipti išmetamos medžiagos į sieną ar kitokią kliūtį; medžiaga gali atšokti rikošetu į jus. Pervažiuodami žvyruotos dangos plotus, sustabdykite peilį (-ius).
- Stebėkite, ar nėra angų, provėžų, nelygumų, akmenų ar kitų paslėptų daiktų. Ant nelygaus reljefo galite prarasti pusiausvyrą arba stabilią stovėseną.
- Jei agregatas į ką nors atsitrenkia ar pradeda vibruoti, nedelsdami išjunkite variklį, palaukite, kol sustos visos judančios dalys, atjunkite laidą nuo uždegimo žvakės ir tik tada patikrinkite, ar agregatas nepažeistas. Prieš atnaujindami darbą atlikite visus reikiamus remonto darbus.
- Prieš palikdami darbinę padėtį išjunkite variklį ir palaukite, kol visos judančios dalys sustos.
- Jei variklis buvo įjungtas, jis bus karštas ir gali jus stipriai nudeginti. Laikykitės atokiau nuo įkaitusio variklio.
- Variklį eksploatuokite tik gerai vėdinamose vietose. Išmetamosiose dujose yra anglies monoksido, kuris yra bekvapis mirtinas nuodas.
- Dažnai tikrinkite, ar žolės gaudyklės komponentai ir išleidimo latakas nenusidėvėję arba nesugedę, ir, prireikus, pakeiskite juos originaliomis „Toro“ dalimis.

Saugumas dirbant šlaituose

- Pjaukite išilgai šlaitais, niekada nevažiuokite aukštyn ir žemyn. Būkite labai atsargūs, kai keičiate kryptį šlaituose.
- Negalima pjauti itin stačių šlaitų. Dėl netinkamo pagrindo gali įvykti nelaimingas atsitikimas paslydus ir nukritus.
- Atsargiai pjaukite šalia nuokalnių, griovių ar pylimų.

Variklio užvedimas

Svarbu: **Ant šio agregato uždegimo žvakės galo yra guminis gaubts. Įsitikinkite, kad uždegimo žvakės laido gale esanti metalinė kilpelė (guminio gaubto viduje) yra patikimai pritvirtinta prie uždegimo žvakės metalinio antgalio.**

1. Laikykite peilių valdymo strypą prie rankenos (Skaičiai 14A).

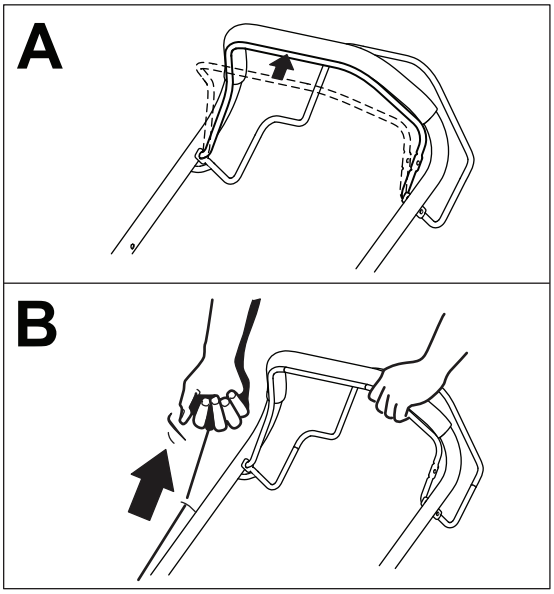

g188344

Skaičiai 14

1. Peilių valdymo strypas

2. Lengvai traukite užvedimo rankeną, kol pajusite pasipriešinimą, tada trūktelėkite staigiai (Skaičiai 14B). Kai variklis įsijungia, leiskite lynui lėtai grįžti į rankeną.

Savaeigės pavaros naudojimas

Norėdami naudoti savaeigę pavarą, prispauskite savaeigės pavaros strypą (Skaičiai 15) prie rankenos ir laikykite.

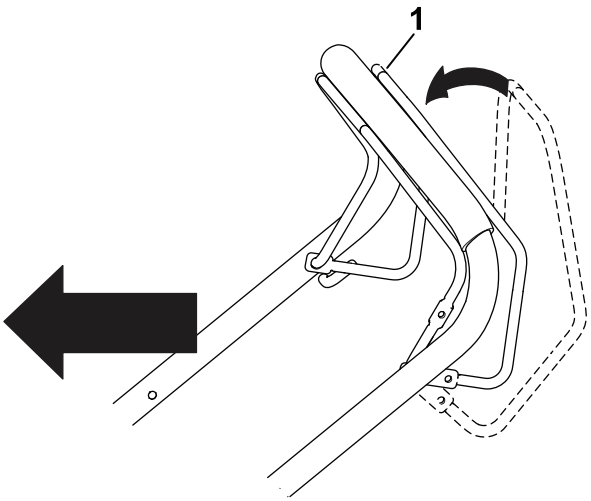

g188340

Skaičiai 15

1. Savaeigės pavaros strypas

Pastaba: Nustatytas didžiausias agregato greitis yra maždaug 3,7 km/val.

Norėdami išjungti savaeigę pavarą, atleiskite savaeigės pavaros strypą.

Variklio išjungimas

Norėdami užgesinti variklį, atleiskite peilių valdymo strypą.

Pastaba: Prieš palikdami agregatą, atjunkite ir įžeminkite uždegimo žvakės laidą, kad kas nors netyčia neužvestų variklio.

Nupjautos žolės mulčiavimas

⚠ PERSPĖJIMAS

Peilis yra aštrus; liečiantis prie jo galima sunkiai susižaloti.

- **Prieš pradėdami mulčiuoti nupjautą žolę, įsitikinkite, kad mulčiavimo kištukas yra vietoje.**
- **Niekada neįjunkite peilių, jei nėra mulčiavimo kištuko, žolės maišo arba galinių durelių.**

Jei ant agregato uždėtas žolės maišas, žr. Žolės maišo nuėmimas (puslapis 12).

1. Pakelkite ir laikykite pakeltą galines dureles (Skaičiai 16).

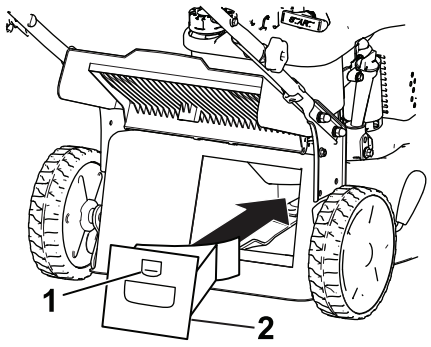

g188334

Skaičiai 16

1. Skląstis
2. Mulčiavimo kištukas

2. Įstatykite mulčiavimo kištuką į korpusą ir užfiksuokite kištuką korpuso angoje (Skaičiai 16).
3. Nuleiskite galines dureles.

Nupjautos žolės surinkimas į maišą

Naudokite žolės maišą, kai norite iš vejos surinkti žolės ir lapų nuopjovas.

⚠ PAVOJINGA

Jei žolės maišas susidėvėjęs, maži akmenukai ir kitos panašios šiukšlės gali būti išsviestos į jus ar pašalinius žmones ir sukelti rimtus sužeidimus ar mirtį.

Dažnai tikrinkite žolės maišą. Jei jis pažeistas, uždėkite naują „Toro“ atsarginį maišą.

⚠ PERSPĖJIMAS

Peilis yra aštrus; liečiantis prie jo galima sunkiai susižaloti.

- **Prieš dėdami nupjautą žolę į maišą, įsitikinkite, kad žolės maišas yra vietoje.**
- **Niekada neįjunkite peilių, jei nėra mulčiavimo kištuko, žolės maišo arba galinių durelių.**

⚠ PAVOJINGA

Agregatas gali išsviesti nupjautą žolę ir kitus daiktus pro atvirą išmetimo tunelį. Pakankamai stipriai išsviesti objektai gali sunkiai ar net mirtinai sužaloti jus ar pašalinius asmenis.

Niekada neatidarykite išleidimo tunelio durų, kai variklis veikia.

Jei ant agregato sumontuotas mulčiavimo pleištas, pakelkite galines dureles, nuimkite mulčiavimo pleištą ir nuleiskite galines dureles.

Žolės maišo uždėjimas

1. Jei reikia, surinkite žolės maišą; žr. 4 Žolės maišo surinkimas (puslapis 6).
2. Pakelkite ir laikykite pakeltą galines dureles (Skaičiai 17).

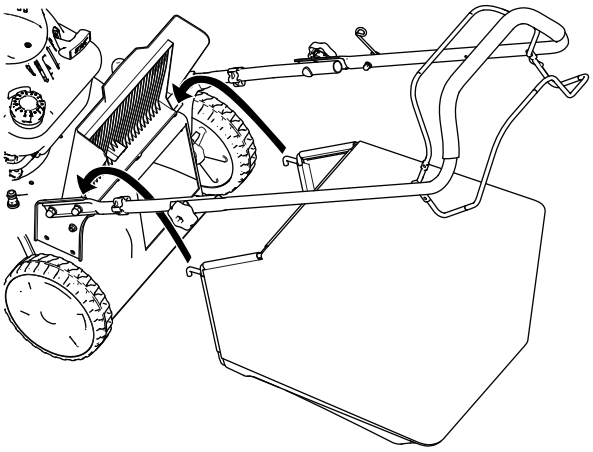

g188333

Skaičiai 17

3. Uždėkite žolės maišą taip, kad maišo kaiščiai atsiremtų į įrantas rankenoje (Skaičiai 17).
4. Nuleiskite galines dureles.

Žolės maišo nuėmimas

1. Pakelkite ir laikykite pakeltą galines dureles (Skaičiai 17).
2. Išimkite maišą.
3. Nuleiskite galines dureles.

Žolės nuopjovų išmetimas pro galą

1. Jei ant agregato uždėtas žolės maišas, prieš naudojantis išmetimu pro galą, jį reikia nuimti; žr. Žolės maišo nuėmimas (puslapis 12).
2. Jei ant agregato sumontuotas mulčiavimo pleištas, pakelkite galines dureles, nuimkite mulčiavimo pleištą ir nuleiskite galines dureles.

⚠ PERSPĖJIMAS

Peilis yra aštrus; liečiantis prie jo galima sunkiai susižaloti.

- **Prieš nustatydami, kad nupjauta žolė būtų išmetama pro galą įsitikinkite, kad galinės durelės yra nuleistos.**
- **Niekada neįjunkite peilių, jei nėra mulčiavimo kištuko, žolės maišo arba galinių durelių.**

Produkto eksploatacijos patarimai

Žolės pjovimas

- Vienu kartu nupjaukite apie trečdalį peilio žolės siekio. Nepjaukite žemiau nei 50 mm, nebent žolė yra reta arba pjaunate vėlyvą rudenį, kai žolės augimas sulėtėja.
- Pjaudami aukštesnę nei 15 cm žolę, nupjaukite pasirinkę didžiausią pjovimo aukščio nustatymą ir eikite lėčiau; tada vėl pjaukite žemesnėje padėtyje, kad veja atrodytų geriausiai. Jei žolė per ilga, agregatas gali užsikimšti ir variklis gali strigti.
- Šlapia žolė ir lapai kieme susirenka į gniužulus, todėl agregatas gali užsikimšti arba variklis gali užstrigti. Venkite pjauti drėgnomis sąlygomis.
- Įvertinkite galimą gaisro pavojų itin sausomis sąlygomis, laikykitės visų vietinių gaisro įspėjimų ir užtikrinkite, kad agregate nebūtų sausos žolės ir lapų liekanų.
- Kaitaliokite pjovimo kryptį. Tai padeda paskleisti nuopjovas ir patręšti tolygiai.
- Jei galutinė vejos išvaizda nepatenkinama, išbandykite kurį nors vieną ar kelis iš šių veiksmų:
  - pakeiskite peilį arba pasirūpinkite, kad jis būtų pagaląstas;
  - pjaudami žolę eikite lėčiau;
  - pakelkite pjovimo aukštį agregate;
  - pjaukite žolę dažniau;
  - užtikrinkite, kad pjaunamos pradalgės persiklotų, nepjaukite ištisos pradalgės vieno praėjimo metu.

Lapų pjovimas

- Nupjovę veją įsitikinkite, kad pusė vejos matoma per nupjautų lapų dangą. Važiuojant per lapus gali tekti pravažiuoti daugiau nei vieną kartą.
- Jei ant vejos yra daugiau nei 15 cm lapų, pjaukite didesniame aukštyje ir po to pakartokite norimame pjovimo aukštyje.
- Sumažinkite pjovimo greitį, jei agregatas pjauna lapus nepakankamai smulkiai.

Po eksploatavimo

Po saugumo naudojimo metu

Bendroji sauga

- Prieš atlikdami reguliavimo, techninės priežiūros, valymo ar paruošimo saugoti darbus visada išjunkite agregatą, palaukite, kol sustos visos judančios dalys ir leiskite agregatui atvėsti.
- Kad išvengtumėte gaisro, nuo agregato nuvalykite žolę ir šiukšles. Išvalykite išsiliejusią alyvą ar degalus.
- Niekada nelaikykite agregato ar degalų bako ten, kur yra atvira liepsna, kibirkštis ar kontrolinė lemputė, pavyzdžiui, ant vandens šildytuvo ar kitų prietaisų.

Sauga gabenant

- Būkite atsargūs pakraudami ar iškraudami agregatą.
- Apsaugokite agregatą nuo riedėjimo.

Agregato apačios valymas

Tarpas aptarnavime: Prieš kiekvieną naudojimąsi arba kasdien

⚠ PERSPĖJIMAS

Agregatas gali pašalinti medžiagą iš apatinės dalies.

- **Dėvėkite akių apsaugą.**
- **Varikliui veikiant stovėkite darbinėje padėtyje (už rankenos).**
- **Neleiskite į darbo sritį patekti pašaliniams.**

Norėdami pasiekti geriausių rezultatų, išvalykite agregatą netrukus po to, kai baigsite pjauti.

1. Pastatykite agregatą ant lygaus asfaltuoto paviršiaus.
2. Prieš palikdami darbo vietą, išjunkite variklį ir palaukite, kol visos judančios dalys sustos.
3. Nuleiskite agregatą iki žemiausio pjovimo aukščio nustatymo, žr. Pjovimo aukščio reguliavimas (puslapis 9).
4. Nuplaukite vietą po galinėmis durelėmis, pro kurią nuopjovos byra iš korpuso į žolės maišą.

   Pastaba: Nuplaukite visą sritį su maišu pagal poreikį tiek į priekį, tiek į galą.
5. Pritvirtinkite sodo žarną, prijungtą prie vandentiekio, prie greito plovimo angos (Skaičiai 18).

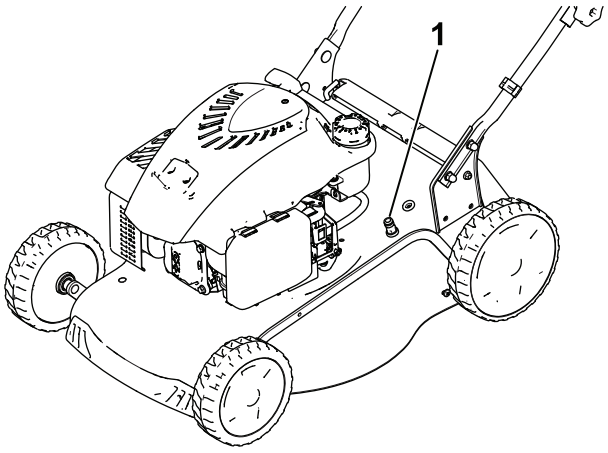

Skaičiai 18

1. Greito plovimo anga

6. Įjunkite vandens tiekimą.
7. Užveskite variklį ir palikite jį veikti, kol nuopjovos nebebus išsikišę iš po agregato apačios.
8. Užgesinkite variklį.
9. Užgesinkite variklį ir atjunkite sodo žarną nuo agregato.
10. Užveskite variklį ir palaukite kelias minutes, kad išdžiūtų apatinė agregato pusė, taip apsaugosite ją nuo rūdijimo.
11. Prieš sandėliuodami agregatą bet kokioje uždaroje vietoje, leiskite varikliui atvėsti.

Rankenos užlenkimas

⚠ PERSPĖJIMAS

Netinkamai užlenkus arba atlenkus rankeną, gali būti pažeisti kabeliai ir tai sukels nesaugią darbinę būseną.

- **Sulenkdami ar atlenkdami rankeną, nepažeiskite kabelių.**
- **Jei kabelis pažeistas, kreipkitės į įgaliotą techninės priežiūros atstovą.**

1. Atsukite 2 rankenos rankenėles (Skaičiai 19A).

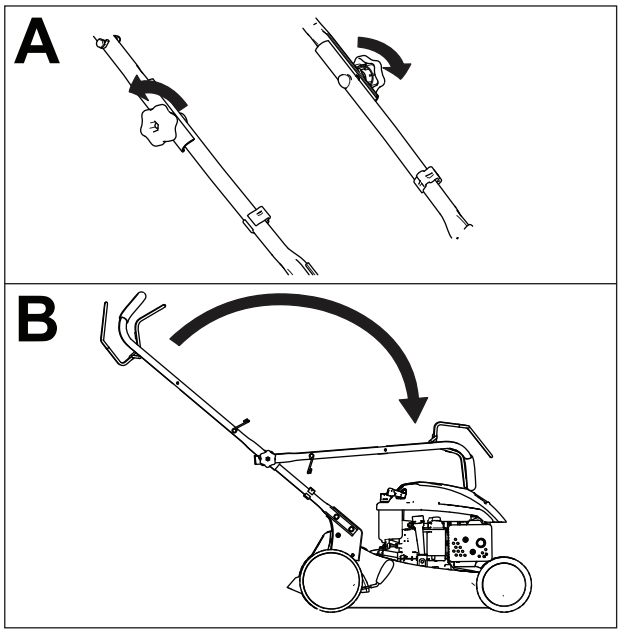

g188328

Skaičiai 19

2. Sulenkite rankenėlę pasukdami ją į priekį (Skaičiai 19B).

Techninė priežiūra

Pastaba: Nustatykite kairiąją ir dešiniąją agregato pusę iš įprastos darbinės padėties.

Rekomenduojamas techninės priežiūros grafikas

Techninės priežiūros intervalas	Techninės priežiūros veiksmai
Prieš kiekvieną naudojimąsi arba kasdien	• Patikrinkite variklio alyvos lygį. • Nuvalykite žolės nuopjovas ir nešvarumus nuo apatinės agregato pusės.
Kas 100 valandų	• Pakeiskite uždegimo žvakę.
Kasmet	• Pakeiskite oro filtrą; dulkėtomis darbo sąlygomis jį keiskite dažniau. • Pakeiskite peilį arba pasirūpinkite, kad jis būtų pagaląstas (dažniau, jei kraštas greitai nudyla). • Išvalykite oro aušinimo sistemą; dulkėtomis darbo sąlygomis jį keiskite dažniau. Žr. variklio naudojimo instrukciją.
Kasmet arba prieš saugojimą	• Sutepkite ratus. • Prieš remontą ir prieš kasmetinį sandėliavimą ištuštinkite degalų baką kaip nurodyta.

Techninės priežiūros saugumas

- Prieš atlikdami reguliavimo, techninės priežiūros, valymo ar paruošimo saugoti darbus visada išjunkite agregatą, palaukite, kol sustos visos judančios dalys ir leiskite agregatui atvėsti.
- Prieš atlikdami bet kokią techninės priežiūros procedūrą, atjunkite uždegimo žvakės laidą nuo uždegimo žvakės.
- Aptarnaudami agregatą, mūvėkite pirštines ir naudokite akių apsaugos priemones.
- Peilis yra aštrus; liečiantis prie jo galima sunkiai susižaloti. Dirbdami su peiliu, mūvėkite pirštines. Peilio (-ių) neremontuokite ir nekeiskite.
- Niekada nekeiskite saugos įtaisų. Reguliariai tikrinkite, ar jie tinkamai veikia.
- Apvertus agregatą, gali ištekėti degalų. Degalai yra degūs ir sprogūs, todėl gali sužaloti žmogų. Paleiskite variklį sausą arba išpilkite degalus rankiniu siurbliu; niekada nesiurbkite degalų.
- Siekdami užtikrinti optimalų agregato veikimą, naudokite tik originalias „Toro“ atsargines dalis ir priedus. Kitų gamintojų pagamintos atsarginės dalys ir reikmenys gali būti pavojingi, todėl juos naudojant gaminio garantija gali netekti galios.

Paruošimas techninei priežiūrai

1. Išjunkite variklį ir palaukite, kol visos judančios dalys sustos.
2. Atjunkite uždegimo žvakės laidą nuo uždegimo žvakės (Skaičiai 20).

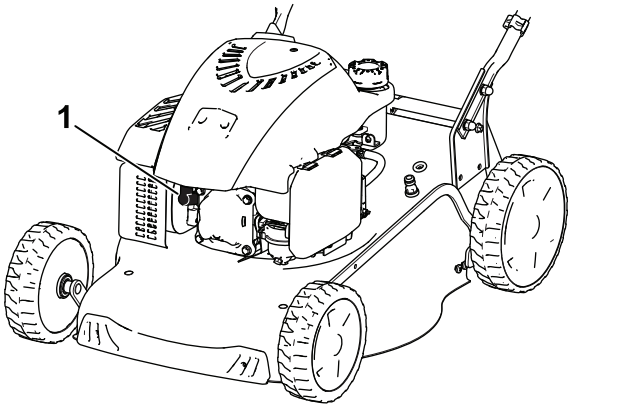

g188342

Skaičiai 20

3. Atlikę techninės priežiūros procedūrą (-as), prijunkite uždegimo žvakės laidą prie uždegimo žvakės.

Svarbu: **Norėdami pakeisti alyvą arba peilį, prieš apversdami agregatą palaukite, kol degalų bakas ištuštės naudodami įprastai. Jei turite apversti agregatą prieš baigiantis degalams, rankiniu degalų siurbliu pašalinkite degalus. Visada verskite agregatą ant šono taip, kad matuoklis būtų nukreiptas žemyn.**

⚠ PERSPĖJIMAS

Apvertus agregatą, gali ištekėti degalų. Degalai yra degūs ir sprogūs, todėl gali sužaloti žmogų.

Paleiskite variklį sausą arba išpilkite degalus rankiniu siurbliu; niekada nesiurbkite.

Uždegimo žvakės keitimas

Tarpas aptarnavime: Kas 100 valandų

Naudokite „Champion RN9YC“ arba lygiavertę žvakę.

1. Išjunkite variklį ir palaukite, kol visos judančios dalys sustos.
2. Atjunkite laidą nuo uždegimo žvakės.
3. Išvalykite sritį aplink uždegimo žvakę.
4. Išimkite uždegimo žvakę iš variklio.

   Svarbu: **Pakeiskite įtrūkusią, užsiteršusią arba purviną uždegimo žvakę. Nevalykite elektrodų, nes į variklį patekęs smėlis gali sugadinti variklį.**

5. Nustatykite naujos žvakės tarpą 0,76 mm, kaip parodyta Skaičiai 21.

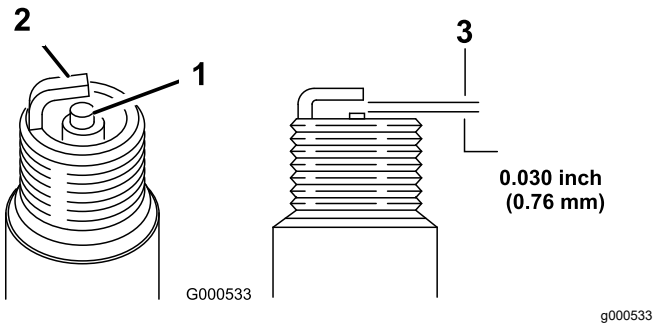

Skaičiai 21

1. Centrinis elektrodas
2. Šoninis elektrodas
3. Oro tarpas (neatitinka mastelio)

6. Įstatykite uždegimo žvakę.
7. Kištuką priveržkite iki 20 Nm.
8. Prijunkite laidą prie uždegimo žvakės.

Oro filtro keitimas

Tarpas aptarnavime: Kasmet

1. Paspauskite žemyn oro filtro dangtelio viršuje esančius fiksatorius (Skaičiai 22).

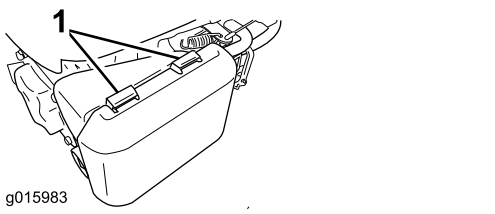

g015983

Skaičiai 22

1. Fiksatoriai

2. Atidarykite dangtelį.
3. Išimkite popierinį oro filtrą ir putplasčio priešfiltrį (Skaičiai 23).

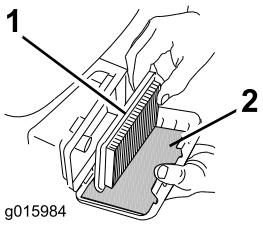

g015984

Skaičiai 23

1. Popierinis oro filtras
2. Putplasčio priešfiltris

4. Patikrinkite putplasčio priešfiltrį ir pakeiskite jį, jei jis pažeistas arba pernelyg užterštas.
5. Patikrinkite popierinį oro filtrą.
   A. Jei popierinis oro filtras yra pažeistas arba sudrėkęs nuo alyvos ar degalų, jį pakeiskite.
   B. Jei popierinis oro filtras nešvarus, kelis kartus trenkite jį į kietą paviršių arba pro filtro pusę, nukreiptą į variklį, išpūskite mažiau nei 2,07 bar suslėgto oro.

      Pastaba: Nešluostykite nešvarumų nuo filtro šepetėliu; spaudžiami šepetėliu nešvarumai įsiskverbia į pluoštą.
6. Drėgnu skudurėliu pašalinkite nešvarumus nuo oro filtro korpuso ir dangtelio. **Šluostydami nestumkite nešvarumų į oro kanalą.**
7. Į oro valytuvą įstatykite putplasčio priešfiltrį ir popierinį oro filtrą.
8. Uždėkite dangtelį.

Variklio alyvos keitimas

Variklio alyvos keisti nebūtina, tačiau jei norite pakeisti alyvą, atlikite toliau nurodytą procedūrą.

Variklio alyvos talpa: 0,55 l

Alyvos klampa: SAE 30 arba SAE 10W-30 ploviklio alyva

API paslaugų klasifikacija: SJ ar didesnė

Pastaba: Prieš keisdami alyvą kelioms minutėms paleiskite variklį, kad jis sušiltų. Šilta alyva geriau teka ir perneša daugiau teršalų.

1. Pastatykite įrenginį ant lygaus paviršiaus.
2. Žr. Paruošimas techninei priežiūrai (puslapis 16).
3. Išimkite matuoklį pasukdami dangtelį prieš laikrodžio rodyklę ir jį ištraukdami (Skaičiai 24).

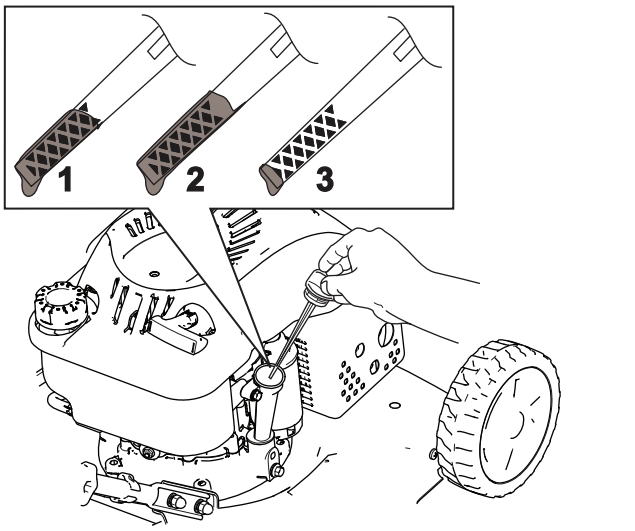

Skaičiai 24

1. Pilnas
2. Aukštas
3. Žemas

4. Apverskite agregatą ant šono (taip, kad oro filtras būtų viršuje), kad iš alyvos pripildymo vamzdelio ištekėtų panaudota alyva (Skaičiai 25).

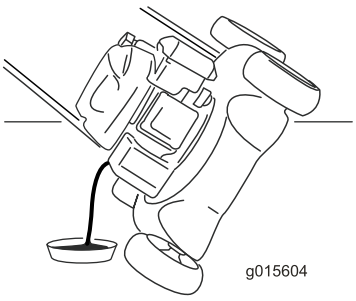

g015604

Skaičiai 25

5. Išleidę panaudotą alyvą, grąžinkite agregatą į darbinę padėtį.
6. Į alyvos pylimo vamzdelį atsargiai įpilkite maždaug 3/4 variklio darbinio tūrio alyvos.
7. Palaukite apie 3 minutes, kol alyva nusistovės variklyje.
8. Nuvalykite matuoklį švaria šluoste.
9. Įkiškite matuoklį į alyvos pylimo vamzdelį, tada išimkite matuoklį.
10. Patikrinkite alyvos lygį ant matuoklio (Skaičiai 25).
    - Jei alyvos lygis matuoklyje yra per žemas, atsargiai įpilkite nedidelį kiekį alyvos į alyvos pylimo vamzdelį, palaukite 3 minutes ir pakartokite visus veiksmus nuo 8 iki 10, kol alyvos lygis matuoklyje bus tinkamas.
    - Jei alyvos lygis matuoklyje yra per aukštas, išpilkite alyvos perteklių, kol alyvos lygis matuoklyje bus tinkamas.

    Svarbu: **Jei užvesite variklį, kai alyvos lygis jame yra per žemas arba per aukštas, galite sugadinti variklį.**
11. Tvirtai įstatykite matuoklį.
12. Tinkamai utilizuokite panaudotą alyvą.

Peilio keitimas

Tarpas aptarnavime: Kasmet

Svarbu: ***Norint tinkamai sumontuoti peilį, jums reikės dinamometrinio veržliarakčio.*** **Jei neturite dinamometrinio veržliarakčio arba jums nepatogu atlikti šią procedūrą, susisiekite su įgaliotuoju techninės priežiūros atstovu.**

Peilį tikrinkite kai baigiasi degalai. Jei peilis pažeistas ar įtrūko, nedelsdami jį pakeiskite. Jei peilio kraštas yra nudilęs ar nelygus, pagaląskite ir subalansuokite arba pakeiskite.

⚠ PERSPĖJIMAS

Peilis yra aštrus; liečiantis prie jo galima sunkiai susižaloti.

Dirbdami su peiliu, mūvėkite pirštines.

1. Žr. Paruošimas techninei priežiūrai (puslapis 16).
2. Apverskite agregatą ant šono, matuokliu į apačią.
3. Norėdami užtikrinti peilio stabilumą, naudokite medinį blokelį (Skaičiai 26).

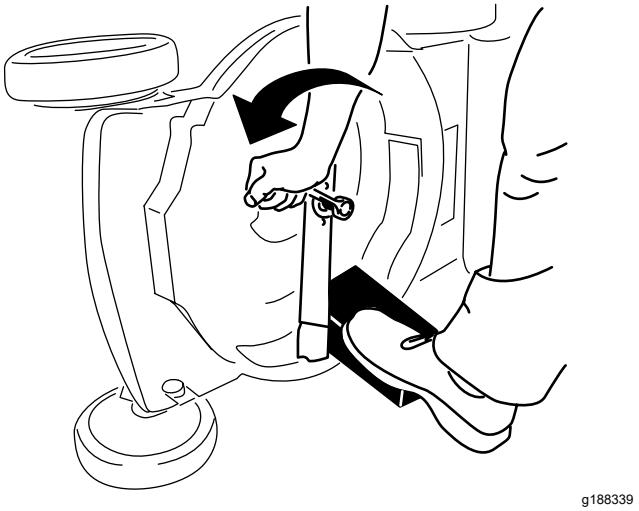

g188339

Skaičiai 26

4. Nuimkite peilį, išsaugodami visus tvirtinimo elementus (Skaičiai 26).
5. Sumontuokite naują peilį ir visus tvirtinimo elementus (Skaičiai 27).

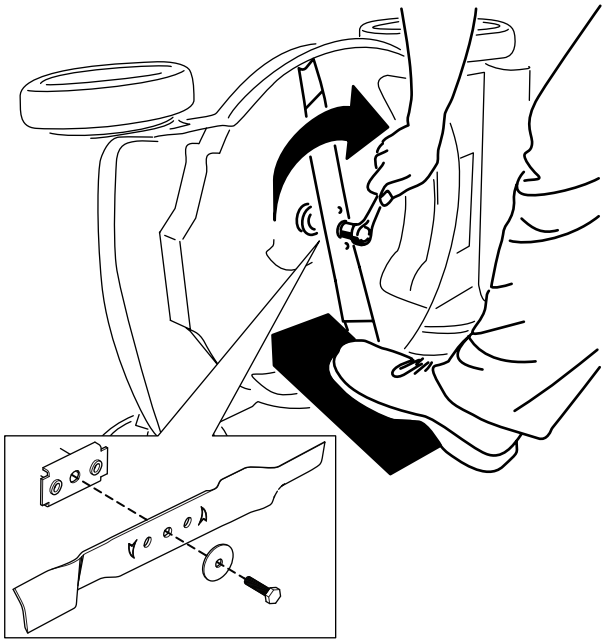

g188330

Skaičiai 27

Svarbu: **Lenktus peilio galus nukreipkite į viršų, vejapjovės korpuso link.**

6. Dinamometriniu veržliarakčiu priveržkite peilio varžtą 45 Nm jėga.

Ratų tepimas

Tarpas aptarnavime: Kasmet arba prieš saugojimą

Kiekvieno rato rutulinius guolius patepkite keliais lašais Nr. 2 ličio tepalo (Skaičiai 28).

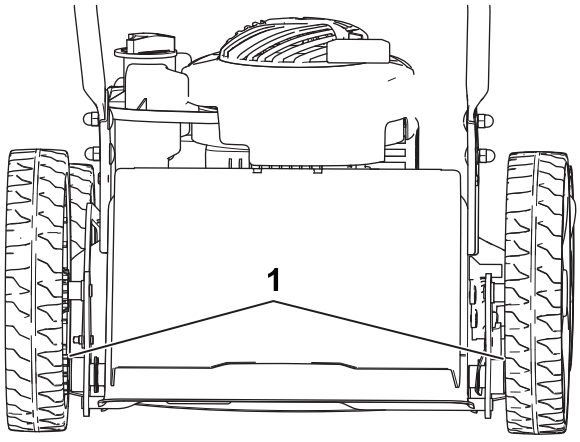

g189817

Skaičiai 28

1. Rutuliniai guoliai

Saugojimas

Laikykite agregatą vėsioje, švarioje, sausoje vietoje.

Sauga sandėliavimo metu

Prieš atlikdami reguliavimo, techninės priežiūros, valymo ar paruošimo saugoti darbus visada išjunkite agregatą, palaukite, kol sustos visos judančios dalys ir leiskite agregatui atvėsti.

Agregato paruošimas saugojimui

1. Pildami degalus paskutinį kartą metuose, įpilkite į juos stabilizatoriaus (pvz., „Toro Premium Fuel Treatment“).
2. Nepanaudotus degalus tinkamai pašalinkite. Perdirbkite juos pagal vietos taisykles arba panaudokite automobilyje.

   Pastaba: Pagrindinė sunkiai užsivedančio variklio priežastis – seni degalai degalų bake. Nelaikykite degalų be stabilizatoriaus ilgiau kaip 30 dienų, o stabilizuotų degalų – ilgiau kaip 90 dienų.
3. Leiskite agregatui veikti, kol variklis išsijungs dėl pasibaigusių degalų.
4. Vėl užveskite variklį.
5. Leiskite varikliui veikti, kol jis išsijungs. Kai variklio nebegalima užvesti, jis yra pakankamai tuščias.
6. Atjunkite laidą nuo uždegimo žvakės.
7. Išimkite uždegimo žvakę, įpilkite 30 ml variklio alyvos pro uždegimo žvakės skylutę ir kelis kartus lėtai patraukite starterio lyną, kad alyva pasiskirstytų visame cilindre ir ne sezono metu išvengtumėte cilindro korozijos.
8. Laisvai įstatykite uždegimo žvakę.
9. Priveržkite visas veržles, varžtus ir sraigtus.

Agregato grąžinimas iš saugyklos

1. Patikrinkite ir priveržkite visus tvirtinimo elementus.
2. Išimkite uždegimo žvakę ir greitai pasukite variklį traukdami už starterio rankenos, kad iš cilindro išpurkštumėte alyvos perteklių.
3. Sumontuokite uždegimo žvakę ir priveržkite ją dinamometriniu raktu iki 20 Nm.
4. Atlikite visas techninės priežiūros procedūras; žr. Techninė priežiūra (puslapis 16).
5. Patikrinkite variklio alyvos lygį; žr. Variklio alyvos lygio tikrinimas (puslapis 9).
6. Pripildykite degalų baką šviežių degalų; žr. Degalų bako pildymas (puslapis 8).
7. Prijunkite laidą prie uždegimo žvakės.

Pastabos: