Form No. 3470-637 Rev A

46 cm zālienu pļāvējs

Modeļa Nr. 20949—Sērijas Nr. 324000000 un tālāk

Operatora rokasgrāmata

Ievads

Rotējošā asmens stumjamo zālienu pļāvēju ir paredzēts izmantot dzīvojamo māju īpašniekiem. Tas primāri ir veidots labi uzturētu zālienu zāles pļaušanai dzīvojamo māju īpašumos. Šī izstrādājuma izmantošana mērķiem, kas nav paredzētais lietojums, var būt bīstama jums un blakus stāvētājiem.

Rūpīgi izlasiet šo informāciju, lai zinātu, kā pareizi ekspluatēt un uzturēt savu produktu un izvairīties no ievainojumiem un produkta bojājumiem. Jūs esat atbildīgs par produkta drošu un pareizu ekspluatāciju.

Apmeklējiet www.Toro.com, lai iegūtu plašāku informāciju, tostarp drošības padomus, un ekspluatācijas apmācību materiālus, informāciju par piederumiem, saņemtu palīdzību atrast izplatītāju vai reģistrētu savu produktu.

Ikreiz, kad jums ir nepieciešams pakalpojums, oriģinālās Toro daļas, vai papildu informācija, sazinieties ar pilnvarota servisa dīleri vai Toro klientu servisu un sagatavojiet informāciju par sava produkta modeļa un sērijas numuru. Zīmējums 1 norāda modeļa un sērijas numuru atrašanās vietu uz izstrādājuma. Ierakstiet numurus paredzētajās ailēs.

Svarīgi! **Ar savu mobilo ierīci jūs varat noskenēt QR kodu uz sērijas numura uzlīmes (ja ir), lai piekļūtu garantijai, daļām un citai izstrādājuma informācijai**

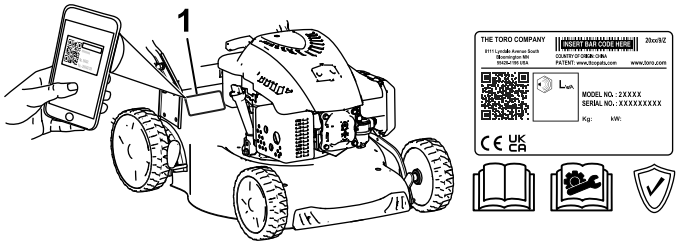

g519210

Zīmējums 1

1. Modeļa un sērijas numura atrašanās vieta

Modeļa Nr. _____

Sērijas Nr. _____

Šajā rokasgrāmatā norādīti potenciālie apdraudējumi un ietverti ar brīdinājuma simbolu (Zīmējums 2) apzīmēti brīdinājuma ziņojumi, kas signalizē par apdraudējumu, kas var radīt nopietnus ievainojumus vai nāvi, ja netiek ievēroti ieteiktie drošības pasākumi.

Drošības brīdinājuma simbols

Drošības brīdinājuma simbols (Zīmējums 2) parādās gan šajā rokasgrāmatā, gan uz mašīnas, lai identificētu svarīgus drošības ziņojumus, kuri jums jāievēro, lai izvairītos no negadījumiem.



g000502

Zīmējums 2

Drošības brīdinājuma simbols

Drošības brīdinājuma simbols parādās virs informācijas, kas brīdina jūs par nedrošām darbībām vai situācijām, un tam seko vārds **BRIESMAS**, **BRĪDINĀJUMS** vai **UZMANĪBU**.

BRIESMAS norāda neizbēgami bīstamu situāciju, kas, ja no tās neizvairās, **izraisīs** nāvi vai nopietnu ievainojumu.

BRĪDINĀJUMS norāda potenciāli bīstamu situāciju, kas, ja no tās neizvairās, **var** izraisīt nāvi vai nopietnu ievainojumu.

UZMANĪBU norāda potenciāli bīstamu situāciju, kas, ja no tās neizvairās, **iespējams var** izraisīt nelielu vai vidēju ievainojumu.

Lai izceltu informāciju, šajā rokasgrāmatā izmantoti divi citi vārdi. **Svarīgi** aicina pievērst uzmanību īpašai mehāniskai informācijai, un **Piezīme** uzsver vispārīgu informāciju, kurai jāpievērš īpaša uzmanība.

Šis izstrādājums atbilst visām atbilstošajām Eiropas direktīvām; informāciju, lūdzu, skatiet atsevišķajā izstrādājumam atbilstošajā Atbilstības deklarācijas (DOC) lapā.

Bruto vai neto griezes moments: dzinēja ražotājs laboratoriski izvērtēja šī dzinēja bruto vai neto griezes momentu saskaņā ar Automobiļu inženieru biedrību

© 2024—The Toro® Company
8111 Lyndale Avenue South
Bloomington, MN 55420

Reģistrējieties www.Toro.com.

Oriģināla tulkojums (LV)
Drukāts Ķīnā
Autortiesības ir aizsargātas

3470-637

(Society of Automotive Engineers (SAE)) J1940 vai J2723. Tā kā tas ir konfigurēts ievērot drošības, izmešu un ekspluatācijas prasības, šīs klases pļāvēja patiesais dzinēja griezes moments būs ievērojami zemāks. Lūdzu, skatiet dzinēja ražotāja informāciju, kas ietverta kopā ar mašīnu.

Neizmainiet vai neatspējojiet mašīnas drošības ierīces un regulāri pārbaudiet to pareizu darbību. Nemēģiniet regulēt vai izmainīt dzinēja ātruma vadības ierīci; to darot, var rasties nedroši darba apstākļi, radot personas ievainojumus.

Saturs

Ievads 1
Drošības brīdinājuma simbols 1
Drošība 3
Vispārīga drošība 3
Drošības un instrukciju uzlīmes 4
Uzstādīšana 5
1 Roktura salikšana 5
2 Uzvelkamā startera virves uzstādīšana virves vadotnē 6
3 Dzinēja piepildīšana ar eļļu 6
4 Zāles maisa montāža 6
Izstrādājuma pārskats 7
Specifikācija 7
Agregāti/piederumi 7
Ekspluatācija 8
Pirms ekspluatācijas 8
Drošība pirms ekspluatācijas 8
Degvielas tvertnes uzpilde 8
Dzinēja eļļas līmeņa pārbaude 9
Griešanas augstuma regulēšana 9
Ekspluatācijas laikā 10
Ekspluatācijas drošības laikā 10
Dzinēja iedarbināšana 10
Pašpiedziņas stieņa izmantošana 11
Dzinēja izslēgšana 11
Zāles atgriezumu mulčēšana 11
Zāles atgriezumu savākšana 12
Aizmugures zāles atgriezumu izmete 12
Ekspluatācijas ieteikumi 13
Pēc ekspluatācijas 14
Drošība pēc ekspluatācijas 14
Tīrīšana zem mašīnas 14
Roktura saliekšana 15
Tehniskā apkope 16
Ieteiktie tehniskās apkopes grafiki 16
Apkopes drošība 16
Sagatavošana apkopei 16
Kvēlsveces nomaiņa 17
Gaisa filtra nomaiņa 18
Dzinēja eļļas nomaiņa 18
Asmens nomaiņa 19
Riteņu eļļošana 20
Uzglabāšana 20
Glabāšanas drošība 20
Mašīnas sagatavošana glabāšanai 20
Mašīnas izņemšana no glabāšanas 21

Drošība

Vispārīga drošība

Šis produkts var amputēt plaukstas un pēdas, kā arī mest priekšmetus. Vienmēr ievērojiet visas drošības instrukcijas, lai izvairītos no nopietniem personas ievainojumiem vai nāves.

- Pirms dzinēja iedarbināšanas izlasiet, saprotiet un ievērojiet šajā *Operatora rokasgrāmatā* un uz mašīnas un agregātiem sniegtās instrukcijas un brīdinājumus.
- Nelieciet savas plaukstas vai pēdas pie kustīgām mašīnas daļām. Turieties atstatu no visām izmešu atverēm.
- Neizmantojiet mašīnu bez visiem aizsargiem un citām mašīnā stāvošām un pareizi darbojošām drošības aizsargierīcēm.
- Neļaujiet darbības zonā atrasties blakus stāvētājiem un bērniem. Neļaujiet bērniem izmantot mašīnu. Atļaujiet šo mašīnu izmantot vai apkopt tikai cilvēkiem, kuri ir atbildīgi, iepazinušies ar instrukcijām un spējīgi to izmantot.
- Apturiet mašīnu, izslēdziet dzinēju un pagaidiet, kamēr apstājas visas kustīgās daļas pirms apkopes veikšanas, degvielas uzpildes vai mašīnas tīrīšanas.

Nepareiza šīs mašīnas izmantošana vai apkope var izraisīt ievainojumus. Lai samazinātu ievainojumu potenciālu, ievērojiet šīs drošības instrukcijas un vienmēr pievērsiet uzmanību drošības brīdinājuma simbolam ⚠, kas nozīmē Uzmanību, Brīdinājums vai Briesmas – personas drošības instrukcija. Šo instrukciju neievērošana var radīt personas traumas vai nāvi.

Drošības un instrukciju uzlīmes

Drošības uzlīmes un instrukcijas operatoram ir viegli redzamas un atrodas netālu no potenciālās bīstamības zonas. Aizstājiet jebkuru uzlīmi, kas ir bojāta vai trūkst.

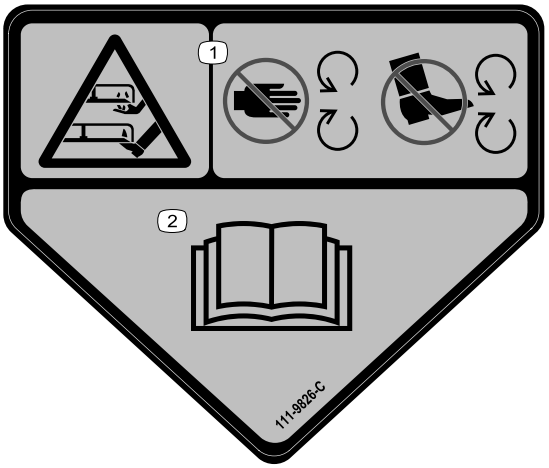

decal111-9826

111-9826

1. Plaukstas vai pēdas sagriešanas/nogriešanas risks, griešanas bloks – turiet plaukstas un pēdas prom no kustīgām daļām.
2. Izlasiet *Operatora rokasgrāmatu*.

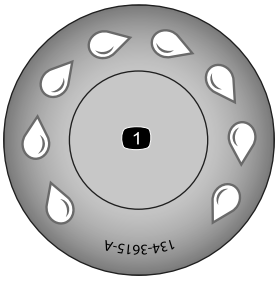

decal134-3615

134-3615

1. Ātrās skalošanas pieslēgvieta

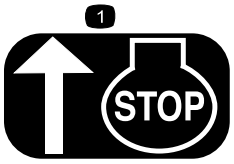

decalh295159

H295159

1. Apstājies dzinējs

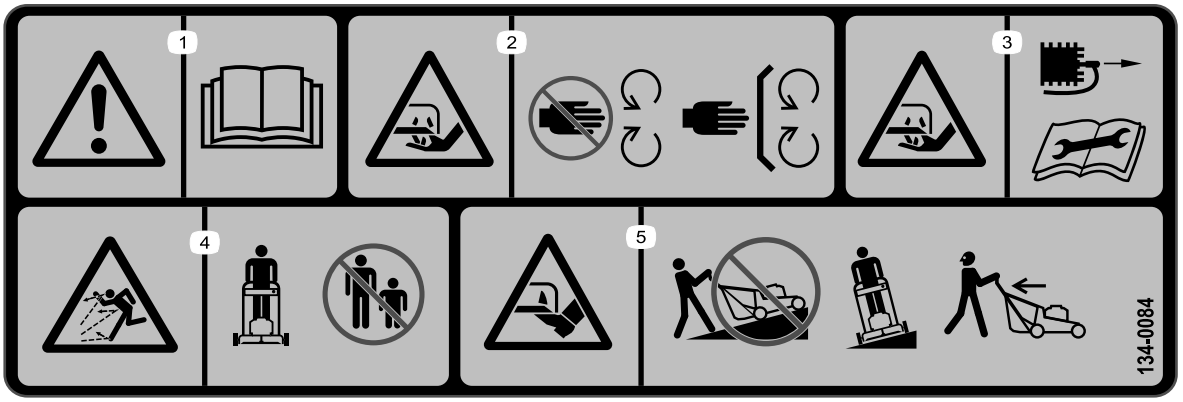

decal134-0084

134-0084

1. Brīdinājums – izlasiet *Operatora rokasgrāmatu*.
2. Sagriešanas risks – stāviet atstatus no kustīgām daļām; turiet visus aizsargus un vairogus savā vietā.
3. Sagriešanas risks – atvienojiet kvēlsveces un izlasiet *Operatora rokasgrāmatu* pirms tehniskās apkopes veikšanas.
4. Lidojošu priekšmetu apdraudējums – nelaidiet mašīnai tuvumā cilvēkus.
5. Sagriešanas risks – nepļaujiet nogāzē; vienmēr pļaujiet no vienas puses uz otru; pirms tuvumā esošo gružu savākšanas pārliecinieties, ka asmens ir apturēts un dzinējs ir izslēgts; vienmēr skatieties atpakaļ, kad braucat ar mašīnu atpakaļgaitā.

Uzstādīšana

Svarīgi! **Noņemiet un izmetiet plastmasas aizsargapvalku, kas nosedz dzinēju, un visu citu plastmasu vai iesaiņojumu uz mašīnas.**

1

Roktura salikšana

Šai procedūrai nepieciešamās detaļas:

2	Apakšējais rokturis
4	Īsā bultskrūve
4	Plakanais paplāksnis
4	Šķeltais paplāksnis
4	Uzgrieznis
1	Augšējais rokturis
2	Roktura poga
2	Izliekts paplāksnis
2	Garā bultskrūve

Procedūra

1. Pievienojiet apakšējo rokturi pļāvēja korpusam ar 4 bultskrūvēm, 4 plakanajiem paplākšņiem, 4 šķeltajiem paplākšņiem un 4 uzgriežņiem (Zīmējums 3).

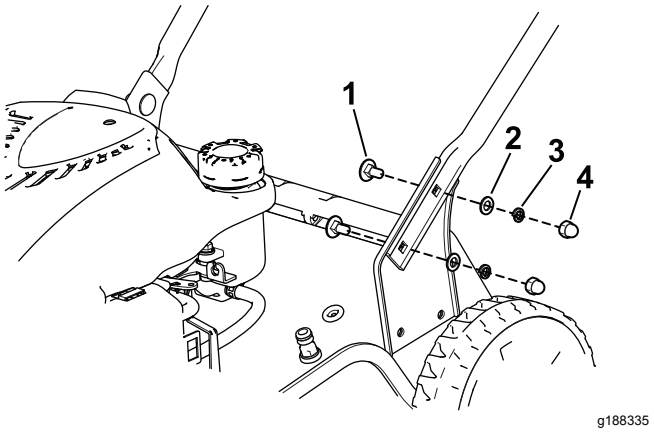

g188335

Zīmējums 3

1. Bultskrūve (4)
2. Plakanais paplāksnis (4)
3. Šķeltais paplāksnis (4)
4. Uzgrieznis (4)

2. Pievienojiet augšējo rokturi apakšējam rokturim ar 2 roktura pogām, 2 izliektajiem paplākšņiem un 2 bultskrūvēm. Ar roku droši pievelciet roktura pogas (Zīmējums 4).

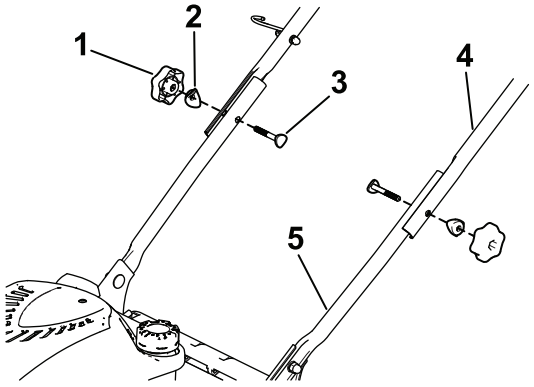

g188346

Zīmējums 4

1. Roktura poga (2)
2. Izliekts paplāksnis (2)
3. Bultskrūve (2)
4. Augšējais rokturis
5. Apakšējais rokturis

3. Ievietojiet kabeļus kabeļu skavā un pievienojiet kabeļa klipsi pie roktura, kā parādīts Zīmējums 5.

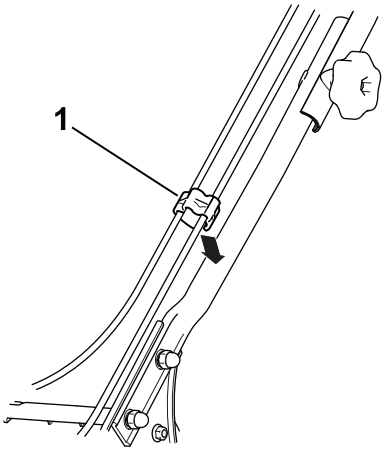

g189081

Zīmējums 5

1. Kabeļa klipsis

2

Uzvelkamā startera virves uzstādīšana virves vadotnē

Nav nepieciešamas nekādas detaļas

Procedūra

Svarīgi! **Lai mašīnas izmantošanas laikā droši un vienkārši iedarbinātu dzinēju, uzstādiet uzvelkamā startera virvi virves vadotnē.**

Turiet asmens vadības stieni pie augšējā roktura (Zīmējums 9) un velciet uzvelkamā startera virvi cauri virves vadotnei uz roktura (Zīmējums 6).

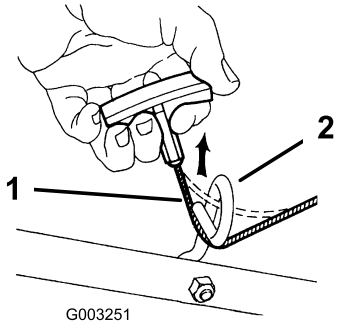

g003251

Zīmējums 6

1. Uzvelkamā startera virve
2. Virves vadotne

3

Dzinēja piepildīšana ar eļļu

Nav nepieciešamas nekādas detaļas

Procedūra

Svarīgi! **Jūsu mašīna netiek piegādāta ar eļļu dzinējā. Pirms dzinēja iedarbināšanas uzpildiet dzinēju ar eļļu.**

Dzinēja eļļas tilpums: 0,55 l

Eļļas viskozitāte: SAE 30 vai SAE 10W-30 mazgāšanas līdzekļa eļļa

API servisa klasifikācija: SJ vai augstāka

1. Pārvietojiet mašīnu uz līdzenas virsmas.
2. Izņemiet mērstieni, pagriežot vāciņu pretēji pulksteņrādītāju kustības virzienam un pavelkot ārā (Zīmējums 7).

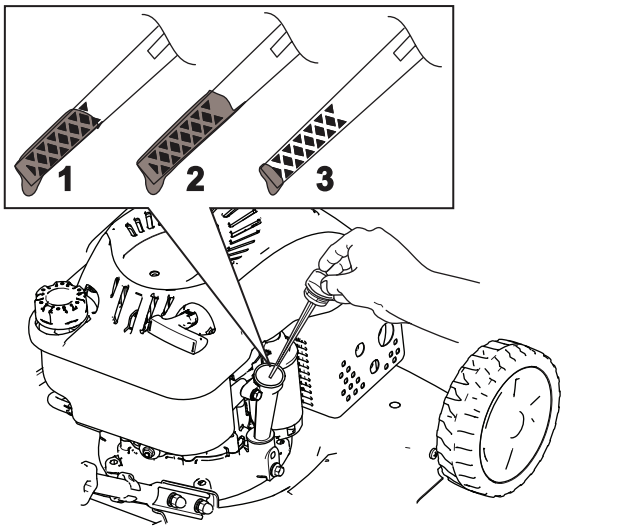

g188326

Zīmējums 7

1. Pilns
2. Augsts
3. Zems

3. Uzmanīgi ielejiet apmēram ¾ dzinēja eļļas tilpuma eļļas uzpildes caurulē.
4. Pagaidiet apmēram 3 minūtes, kamēr eļļas ielīst dzinējā.
5. Ar tīru lupatiņu notīriet mērstieni.
6. Ievietojiet mērstieni eļļas uzpildnes caurulē, pēc tam izņemiet mērstieni.
7. Nolasiet eļļas līmeni uz mērstieņa (Zīmējums 7).
   - Ja eļļas līmenis uz mērstieņa ir pārāk zems, uzmanīgi ielejiet nelielu daudzumu eļļas uzpildes caurulē, pagaidiet 3 minūtes un atkārtojiet 5. līdz 7. darbību, līdz eļļa uz mērstieņa ir pareizā līmenī.
   - Ja eļļas līmenis uz mērstieņa ir pārāk augsts, izlejiet lieko eļļu, līdz eļļa uz mērstieņa ir pareizā līmenī; skatiet Dzinēja eļļas nomaiņa (lpp. 18).

   Svarīgi! **Ja eļļas līmenis dzinējā ir pārāk zems vai pārāk augsts un jūs darbināt dzinēju, jūs varat sabojāt dzinēju.**
8. Droši uzstādiet mērstieni.

4

Zāles maisa montāža

Šai procedūrai nepieciešamās detaļas:

1	Zāles maiss
1	Zāles maisa rāmis

Procedūra

1. Virziet zāles maisa rāmi zāles maisā (Zīmējums 8).
2. Novietojiet visas 6 zāles maisa skavas pāri zāles maisa rāmim (Zīmējums 8).

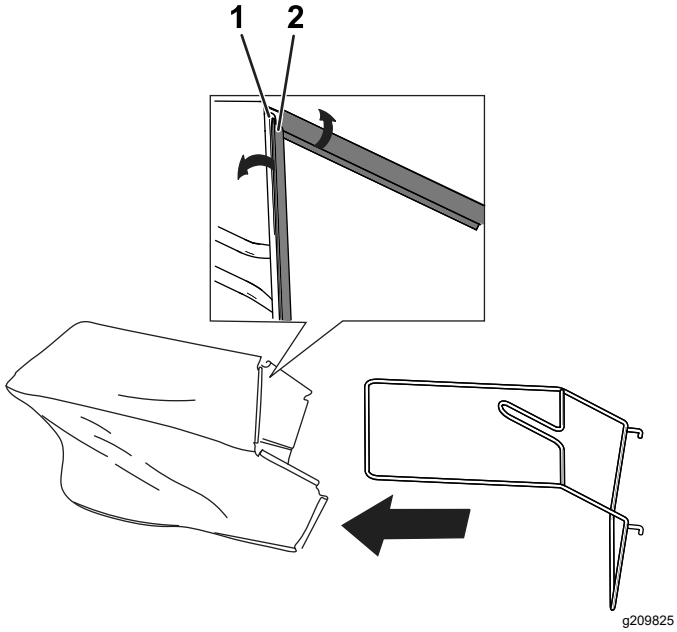

Zīmējums 8

1. Zāles maisa rāmis
2. Zāles maisa skava

Izstrādājuma pārskats

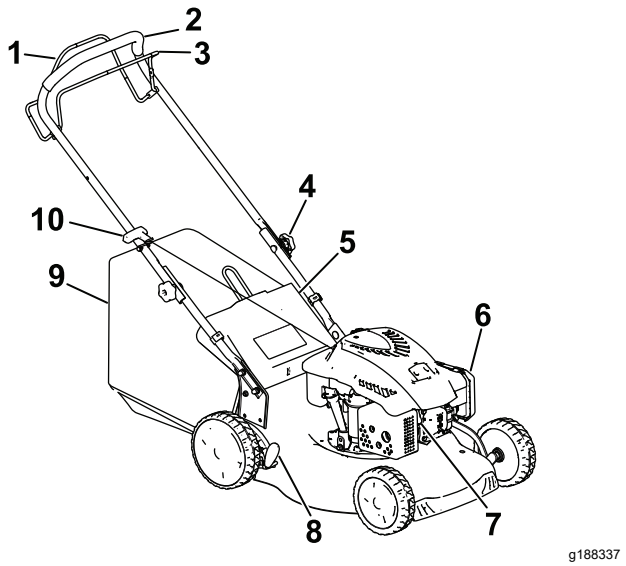

Zīmējums 9

1. Pašpiedziņas stienis
2. Rokturis
3. Asmens vadības stienis
4. Roktura poga
5. Aizmugurējās durvis
6. Gaisa filtrs
7. Kvēlsvece
8. Griezšanas augstuma svira
9. Zāles maiss
10. Uzvelkamā startera rokturis

Specifikācija

Modelis	Svars	Garums	Platums	Griezšanas platums	Augstums
20949	33 kg	140 cm	53 cm	46 cm	105 cm

Agregāti/piederumi

Toro apstiprinātu agregātu un piederumu izlase ir pieejama izmantošanai ar mašīnu, lai uzlabotu un paplašinātu tās iespējas. Sazinieties ar savu pilnvaroto servisa dīleri vai pilnvarotu Toro izplatītāju, vai dodieties uz www.Toro.com, lai aplūkotu sarakstu ar apstiprinātajiem agregātiem un piederumiem.

Lai nodrošinātu optimālu veiktspēju un nepārtrauktu mašīnas sertifikācijas drošību, izmantojiet tikai oriģinālās Toro nomaiņas daļas un piederumus. Citu ražotāju nomaiņas daļas un piederumi var būt bīstami, un šāda izmantošana var anulēt garantiju.

Ekspluatācija

Piezīme. Nosakiet mašīnas kreiso un labo pusi no normālas ekspluatācijas pozīcijas.

Pirms ekspluatācijas

Drošība pirms ekspluatācijas

Vispārīga drošība

- Vienmēr izslēdziet mašīnu, pagaidiet, kamēr visas kustīgās daļas apstājas, un ļaujiet mašīnai atdzist pirms tās regulēšanas, apkopes, tīrīšanas vai glabāšanas.
- Iepazīstieties ar drošu aprīkojuma izmantošanu, operatora vadības ierīcēm un drošības zīmēm.
- Pārbaudiet, vai visi aizsargi un drošības ierīces, piemēram, novirzītāji un/vai zāles uztvērējs, ir vietā un darbojas pareizi.
- Vienmēr pārbaudiet mašīnu, lai pārliecinātos, ka asmeņi, asmens bultskrūves nav nodilušas vai bojātas.
- Pārbaudiet vietu, kur izmantosiet mašīnu un noņemiet visus objektus, kas var traucēt mašīnas darbībai, vai ko mašīna var mest pa gaisu.
- Kontakts ar kustīgu asmeni radīs nopietnus ievainojumus. Nelieciet pirkstus zem korpusa.

Degvielas drošība

- Degviela ir ļoti uzliesmojoša un ļoti sprādzienbīstama. Degvielas izraisīta uguns vai sprādziens var apdedzināt jūs un citus un sabojāt īpašumu.
  - Lai novērstu statisko uzlādi, aizdedzinot degvielu, pirms uzpildes novietojiet tvertni un/vai mašīnu tieši uz zemes, nevis transportlīdzeklī vai uz priekšmeta.
  - Pievienojiet degvielu tvertnē ārā, atvērtā vietā, kad dzinējs ir auksts. Noslaukiet izlijušo degvielu.
  - Nedarbojoties ar degvielu, kad smēķējat vai pie atvērtas liesmas vai dzirkstelēm.
  - Nenoņemiet degvielas vāciņu vai nepiepildiet degvielu tvertnē, kamēr dzinējs darbojas vai ir karsts.
  - Ja izšļakstāt degvielu, nemēģiniet iedarbināt dzinēju. Izvairieties radīt aizdegšanās avotu, kamēr degvielas tvaiki nav izgarojuši.
  - Glabājiet degvielu apstiprinātā tvertnē un bērniem nepieejamā vietā.
- Degviela ir kaitīga vai nāvējoša, ja tā tiek norīta. Ilgtermiņa pakļaušana tvaikiem var izraisīt nopietnus ievainojumus un slimību.
  - Izvairieties no ilgstošas tvaiku ieelpošanas.
  - Turiet plaukstas un seju prom no sprauslas un degvielas tvertnes atveres.
  - Turiet degvielu prom no savām acīm un ādas.

Degvielas tvertnes uzpilde

- Vislabākajiem rezultātiem izmantojiet tikai tīru, svaigu, bezsvina benzīnu ar oktāna rādītāju 87 vai augstāku ((R+M)/2 vērtēšanas metode).
- **ETANOLS:** ir pieņemams benzīns ar līdz 10% etanola (gasohola) vai 15% MTBE (terciārā metilbutilētera) no tilpuma. Etanols un MTBE nav viens un tas pats. Benzīns ar 15% etanola (E15) no tilpuma nav apstiprināts lietošanai. **Nekad neizmantojiet** benzīnu, kas satur vairāk nekā 10% etanola no tilpuma, piemēram, E15 (satur 15% etanola), E20 (satur 20% etanola) vai E85 (satur līdz 85% etanola). Nepiemērota benzīna izmantošana var izraisīt veiktspējas problēmas un/vai dzinēja bojājumu. Uz nepiemērota benzīna izmantošanu neattiecas izstrādājuma garantija.
- **Neizmantojiet** benzīnu, kas satur metanolu.
- **Neglabājiet** degvielu degvielas tvertnē vai degvielas kannās pa ziemu, ja vien degvielai nav pievienots degvielas stabilizētājs.
- **Nepievienojiet** benzīnam eļļu.

Svarīgi! **Lai samazinātu iedarbināšanas problēmu, pievienojiet degvielai visās sezonās degvielas stabilizētāju, sajaucot to ar benzīnu, kas ir mazāk nekā 30 dienu vecs.**

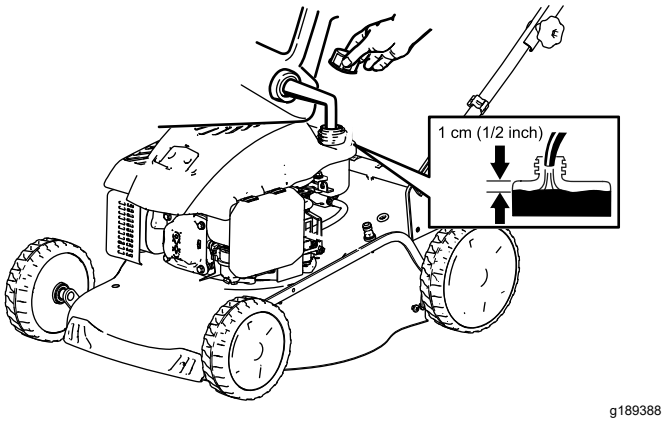

Zīmējums 10

Dzinēja eļļas līmeņa pārbaude

Apkopes intervāls: Pirms katras lietošanas vai katru dienu

1. Pārvietojiet mašīnu uz līdzenas virsmas.
2. Izņemiet mērstieni, pagriežot vāciņu pretēji pulksteņrādītāju kustības virzienam un pavelkot ārā (Zīmējums 11).

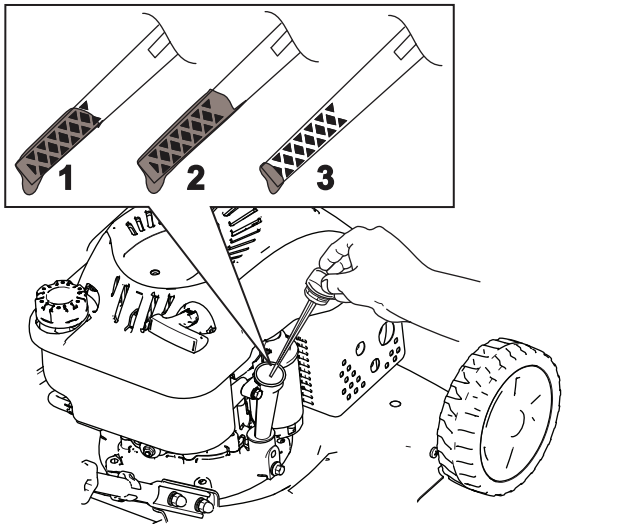

g188326

Zīmējums 11

1. Pilns
2. Augsts
3. Zems

3. Ar tīru lupatiņu notīriet mērstieni.
4. Ievietojiet mērstieni eļļas uzpildnes caurulē, pēc tam izņemiet mērstieni.
5. Nolasiet eļļas līmeni uz mērstieņa (Zīmējums 11).
   - Ja eļļas līmenis uz mērstieņa ir pārāk zems, lēnām ielejiet nelielu daudzumu eļļas uzpildes caurulē, pagaidiet 3 minūtes un atkārtojiet 3. līdz 5. darbību, līdz eļļa uz mērstieņa ir pareizā līmenī.
   - Ja eļļas līmenis uz mērstieņa ir pārāk augsts, izlejiet lieko eļļu, līdz eļļa uz mērstieņa ir pareizā līmenī. Lai izlietu lieko eļļu; skatiet Dzinēja eļļas nomaiņa (lpp. 18).

     Svarīgi! **Ja eļļas līmenis karterī ir pārāk zems vai pārāk augsts un jūs darbināt dzinēju, jūs varat sabojāt dzinēju.**
6. Droši uzstādiet mērstieni eļļas uzpildes caurulē.

Griešanas augstuma regulēšana

⚠ BRĪDINĀJUMA SIGNĀLS

Regulējot griešanas augstumu, jūs varat nonākt kontaktā ar kustīgu asmeni, izraisot nopietnus ievainojumus.

- **Izslēdziet dzinēju un pagaidiet, kamēr visas kustīgās daļas apstājas.**
- **Nelieciet pirkstus zem korpusa, regulējot griezšanas augstumu.**

Ir 7 griezšanas augstuma iestatījumi, no 25 līdz 70 mm. Pēc nepieciešamības regulējiet griezšanas augstumu. Iestatiet priekšējos riteņus vienādā augstumā ar aizmugurējiem riteņiem.

Lai noregulētu griezšanas augstumu, atvienojiet sviru (Zīmējums 12), paceliet vai nolaidiet mašīnu un pēc tam ieslēdziet sviru.

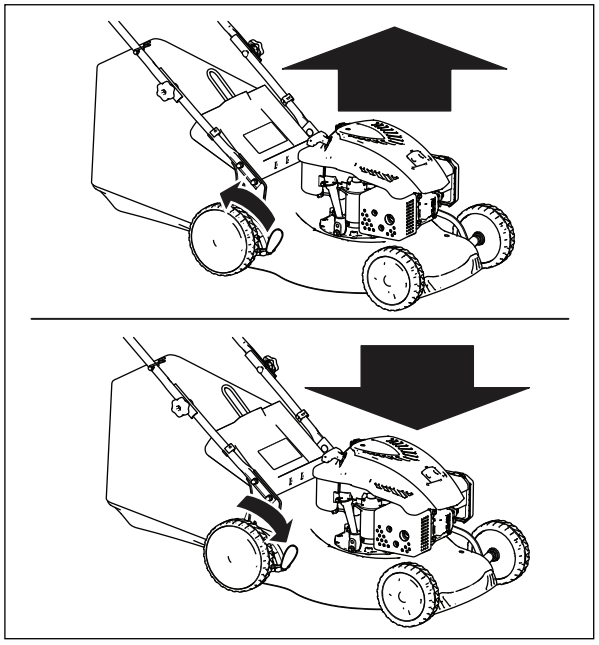

g188329

Zīmējums 12

Griezšanas augstuma pozīcijas ir parādītas Zīmējums 13.

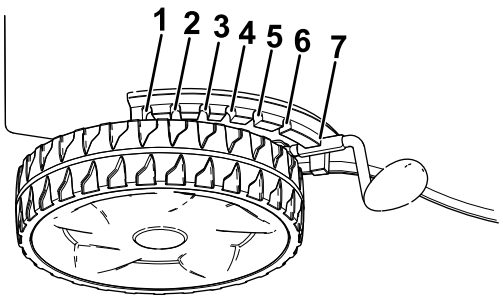

Zīmējums 13

1. 70,0 mm
2. 62,5 mm
3. 55,0 mm
4. 47,5 mm
5. 40,0 mm
6. 32,5 mm
7. 25,0 mm

Ekspluatācijas laikā

Ekspluatācijas drošības laikā

Vispārīga drošība

- Izmantojiet atbilstošu apģērbu, tostarp acu aizsargbrilles, garās bikses, piemērotus, neslīdošus apavus un dzirdes aizsargus. Garus matus sasieniet astē un nevelciet brīvu apģērbu vai rotaslietas.
- Izmantojot mašīnu, pievērsiet visu savu uzmanību. Neiesaistieties nevienā aktivitātē, kas novērš uzmanību; pretējā gadījumā var rasties ievainojumi vai īpašuma bojājumi.
- Neizmantojiet mašīnu, kad esat slims(-a), noguris(-usi) vai alkohola vai narkotiku ietekmē.
- Asmens ir ass; saskare ar asmeni var radīt nopietnus personas ievainojumus. Izslēdziet dzinēju un pagaidiet, kamēr visas kustīgās daļas apstājas, pirms dodaties prom no darba pozīcijas.
- Atlaižot asmens vadības ierīces stieni, dzinējam būtu jāizslēdzas un asmenim jāapstājas 3 sekunžu laikā. Ja tā nenotiek, nekavējoties pārtrauciet mašīnas izmantošanu un sazinieties ar pilnvarotu servisa izplatītāju.
- Neļaujiet darbības zonā atrasties cilvēkiem. Neļaujiet maziem bērniem būt darbības zonā, viņiem jābūt atbildīga pieaugušā, kurš neizmanto mašīnu, uzraudzībā. Apturiet mašīnu, ja kāds ienāk darba zonā.
- Pirms braukšanas ar mašīnu atpakaļgaitā, vienmēr skatieties uz leju un aiz sevis.
- Darbiniet mašīnu tikai labā redzamībā un piemērotos laikapstākļos. Nedarbiniet mašīnu, ja pastāv zibens risks.
- Slapja zāle vai lapas var izraisīt nopietnus bojājumus, ja jūs paslīdat un saskaraties ar asmeni. Izvairieties pļaut slapjos apstākļos.
- Esiet ļoti uzmanīgi, tuvojoties slikti pārredzamiem pagriezieniem, krūmiem, kokiem vai citiem objektiem, kas var bloķēt redzamību.
- Nevērsiet izmešu materiālu pret citiem. Izvairieties no materiāla izmešanas pret sienu vai šķērsli; materiāls var atlēkt jūsu virzienā. Apturiet asmeni(-ņus), šķērsojot grants virsmas.
- Uzmanieties no bedrēm, gropēm, izciļņiem, akmeņiem vai citiem slēptiem priekšmetiem. Nelīdzena virsma var likt jums zaudēt līdzsvaru vai pamatu zem kājām.
- Ja mašīna saduras ar objektu vai sāk vibrēt, nekavējoties izslēdziet dzinēju, pagaidiet, kamēr visas kustīgās daļas apstājas, un atvienojiet vadu no kvēlsveces un pārbaudiet, vai nav mašīnas bojājumu. Pirms darbības atsākšanas veiciet visus nepieciešamos remontdarbus.
- Pirms darba pozīcijas atstāšanas izslēdziet dzinēju un pagaidiet, kamēr visas kustīgās daļas apstājas.
- Ja dzinējs darbojas, tas būs karsts un var radīt spēcīgus apdegumus. Turieties pa gabalu no karsta dzinēja.
- Darbiniet dzinēju tikai labi ventilētās vietās. Izplūdes gāzes satur oglekļa monoksīdu, kas ir nāvējoša inde bez smaržas.
- Regulāri pārbaudiet zāles uztvērēja elementu un izmetes teknes nodilumu vai nolietojumu un, kad nepieciešams, nomainiet tos pret oriģinālajām Toro daļām.

Drošība slīpumā

- Pļaujiet paralēli slīpumam, nekad uz augšu un uz leju. Esiet īpaši piesardzīgs(-a), mainot slīpumā virzienu.
- Nepļaujiet pārāk stāvās nogāzēs. Nepareizs kāju novietojums var izraisīt paslīdēšanu un nokrišanu.
- Pļaujiet uzmanīgi pie kritumiem, grāvjiem vai uzbērumiem.

Dzinēja iedarbināšana

Svarīgi! **Šīs mašīnas komplektācijā ir iekļauts gumijas apvalks pāri kvēlsveces galam. Pārliecinieties, ka metāla cilpa kvēlsveces vada galā (gumijas apvalka iekšpusē) ir droši piestiprināta uz kvēlsveces metāla gala.**

1. Turiet asmens vadības stieni pret rokturi (Zīmējums 14A).

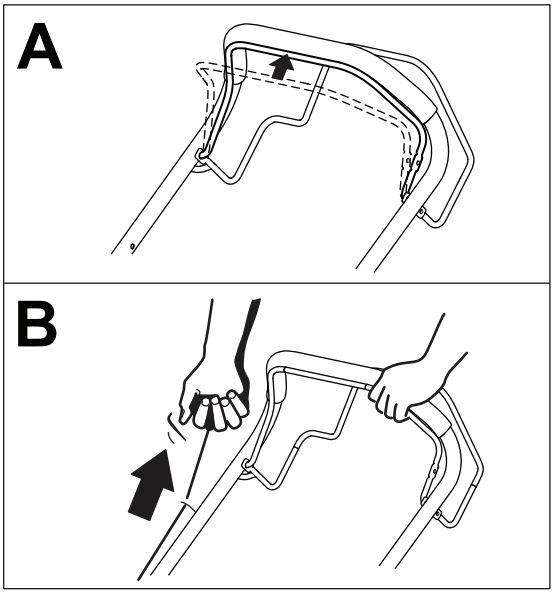

g188344

Zīmējums 14

1. Asmens vadības stienis

2. Pavelciet uzvelkamā startera rokturi maigi, līdz jūtat pretestību; pēc tam velciet to strauji (Zīmējums 14B). Kad dzinējs tiek iedarbināts, ļaujiet virvei lēnām atgriezties pie roktura.

Pašpiedziņas stieņa izmantošana

Lai izmantotu pašpiedziņas stieņa darbību, piespiediet pašpiedziņas stieni (Zīmējums 15). pret rokturi un turiet to.

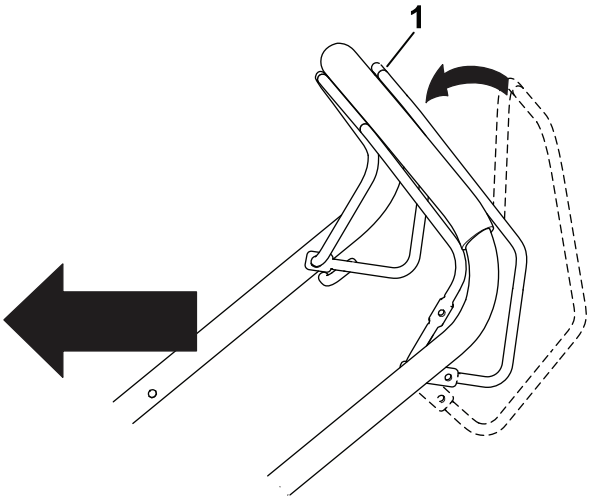

g188340

Zīmējums 15

1. Pašpiedziņas stienis

Piezīme. Mašīnai ir apmēram 3,7 km/h fiksēts maksimālais ātrums.

Lai izslēgtu pašpiedziņu, atlaidiet pašpiedziņas stieni.

Dzinēja izslēgšana

Lai izslēgtu dzinēju, atbrīvojiet asmens vadības stieni.

Piezīme. Atvienojiet un zemējiet kvēlsveces vadu pirms dodaties prom no mašīnas, lai novērstu, ka kāds nejauši iedarbina dzinēju.

Zāles atgriezumu mulčēšana

⚠ BRĪDINĀJUMA SIGNĀLS

Asmens ir ass; saskare ar asmeni var radīt nopietnus personas ievainojumus.

- **Pirms atgriezumu mulčēšanas pārliecinieties, ka mulčēšanas aizbāznis ir vietā.**
- **Nekad neiedarbiniet asmeni bez vietā uzlikta mulčēšanas aizbāžņa, uzstādīta zāles maisa vai nolaistām aizmugurējām durvīm.**

Ja mašīnā ir uzstādīts zāles maiss, noņemiet to; skatiet Zāles maisa noņemšana (lpp. 12).

1. Paceliet un turiet uz augšu aizmugures durvis (Zīmējums 16).

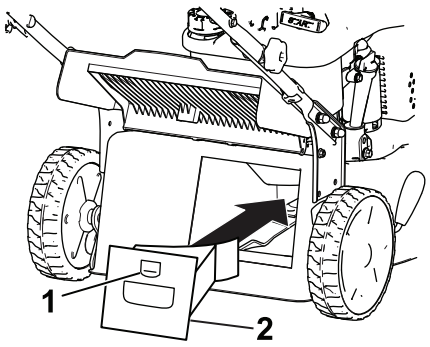

g188334

Zīmējums 16

1. Sakabe
2. Mulčēšanas aizbāznis

2. Uzstādiet mulčēšanas aizbāzni uz korpusa un fiksējiet aizbāzni korpusa atverē (Zīmējums 16).
3. Nolaidiet aizmugures durvis.

Zāles atgriezumu savākšana

Izmantojiet zāles maisu, kad vēlaties savākt zāles un lapu atgriezumus no zāliena.

⚠ BĪSTAMĪBA

Izdilis zāles maiss var ļaut nelieliem akmeņiem un citiem līdzīgiem netīrumiem lidot pret jums vai blakus stāvētājiem, radot nopietnus personas ievainojumus vai izraisot nāvi.

Regulāri pārbaudiet zāles maisu. Ja tas ir bojāts, uzstādiet jaunu Toro nomaiņas maisu.

⚠ BRĪDINĀJUMA SIGNĀLS

Asmens ir ass; saskare ar asmeni var radīt nopietnus personas ievainojumus.

- **Pirms atgriezumu savākšanas pārliecinieties, ka zāles maiss ir vietā.**
- **Nekad neiedarbiniet asmeni bez vietā uzlikta mulčēšanas aizbāžņa, uzstādīta zāles maisa vai nolaistām aizmugurējām durvīm.**

⚠ BĪSTAMĪBA

Mašīna var izmest zāles atgriezumus un citus priekšmetus pa atvērtu izmetes tuneli. Priekšmeti, kas mesti ar pietiekošu spēku, var radīt nopietnus personas ievainojumus vai izraisīt jūsu vai blakus stāvētāju nāvi.

Nekad neatveriet izmetes tuneļa durvis, kad dzinējs darbojas.

Ja mašīnā ir uzstādīts mulčēšanas ķīlis, paceliet aizmugurējās durvis, noņemiet mulčēšanas ķīli un nolaidet aizmugurējās durvis.

Zāles maisa uzstādīšana

1. Ja nepieciešams, samontējiet zāles maisu; skatiet 4 Zāles maisa montāža (lpp. 6).
2. Paceliet un turiet uz augšu aizmugures durvis (Zīmējums 17).

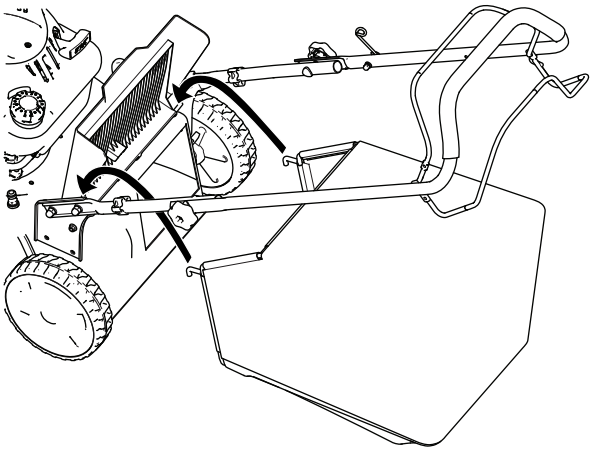

g188333

Zīmējums 17

3. Uzstādiet zāles maisu, nodrošinot, ka tapas uz maisa balstās ierobos uz roktura (Zīmējums 17).
4. Nolaidiet aizmugures durvis.

Zāles maisa noņemšana

1. Paceliet un turiet uz augšu aizmugures durvis (Zīmējums 17).
2. Noņemiet maisu.
3. Nolaidiet aizmugures durvis.

Aizmugures zāles atgriezumu izmete

1. Ja mašīnā ir uzstādīts zāles maiss, noņemiet to pirms atgriezumu aizmugures izmetes; skatiet Zāles maisa noņemšana (lpp. 12).
2. Ja mašīnā ir uzstādīts mulčēšanas ķīlis, paceliet aizmugurējās durvis, noņemiet mulčēšanas ķīli un nolaidet aizmugurējās durvis.

⚠ BRĪDINĀJUMA SIGNĀLS

Asmens ir ass; saskare ar asmeni var radīt nopietnus personas ievainojumus.

- **Pirms aizmugures zāles atgriezumu izmetes pārliecinieties, ka aizmugurējās durvis ir nolaistas.**
- **Nekad neiedarbiniet asmeni bez vietā uzlikta mulčēšanas aizbāžņa, uzstādīta zāles maisa vai nolaistām aizmugurējām durvīm.**

Ekspluatācijas ieteikumi

Zāles pļaušana

- Vienā reizē nopļaujiet tikai apmēram vienu trešdaļu zāles. Nepļaujiet zem 50 mm, ja vien zāle nav reta vai vēla rudens zāle, kad augšana palēninās.
- Pļaujot zāli, kas ir garāka par 15 cm, pļaujiet ar visaugstāko griezšanas augstuma iestatījumu un ejiet lēnāk; pēc tam labākam mauriņa izskatam pļaujiet atkal zemākā iestatījumā. Ja zāle ir pārāk gara, mašīna var atvienoties un dzinējs apstāties.
- Slapja zāle un lapas mēdz savākties uz lauka un izraisīt mašīnas atvienošanos un dzinēja apstāšanos. Izvairieties pļaut slapjos apstākļos.
- Piesargieties no potenciāla ugunsgrēka riska ļoti sausos apstākļos, ievērojiet visus vietējos ugunsdrošības brīdinājumus un iztīriet mašīnu no sausas zāles un lapām.
- Mainiet pļaušanas virzienu. Tas palīdz izkliedēt atgriezumus pa mauriņu, lai nodrošinātu vienmērīgu mēslošanu.
- Ja nopļautā mauriņa izskats nav apmierinošs, mēģiniet vienu vai vairākus no šiem risinājumiem:
  - Nomainiet asmeni vai uzasiniet to.
  - Pļaujot ejiet lēnāk.
  - Paceliet mašīnas griešanas augstumu.
  - Pļaujiet zāli biežāk.
  - Pārklājiet griešanas vālus, nevis pļaujiet pilnu vālu katrā gājienā.

Lapu griešana

- Pēc mauriņa nopļaušanas pārliecinieties, ka caur nopļauto lapu segas ir redzama puse no mauriņa. Jums, iespējams, būs nepieciešams veikt vairākus gājienus pār lapām.
- Ja uz mauriņa ir vairāk nekā 15 cm lapu, pļaujiet lielākā griezšanas augstumā un pēc tam atkal vēlamajā griezšanas augstumā.
- Samaziniet pļaušanas ātrumu, ja mašīna negriež lapas pietiekoši smalki.

Pēc ekspluatācijas

Drošība pēc ekspluatācijas

Vispārīga drošība

- Vienmēr izslēdziet mašīnu, pagaidiet, kamēr visas kustīgās daļas apstājas, un ļaujiet mašīnai atdzist pirms tās regulēšanas, apkopes, tīrīšanas vai glabāšanas.
- Lai novērstu aizdegšanos, iztīriet zāli un netīrumus no mašīnas. Notīriet izšļakstījušos eļļu vai degvielu.
- Nekad neglabājiet mašīnu vai degvielas tvertni vietā, kur ir atvērta liesma, dzirksteles vai kontrollampiņa, piemēram, uz ūdens sildītāja vai citām ierīcēm.

Transportēšanas drošība

- Esiet uzmanīgs(-a), iekraujot vai izkraujot mašīnu.
- Fiksējiet mašīnu pret ripošanu.

Tīrīšana zem mašīnas

Apkopes intervāls: Pirms katras lietošanas vai katru dienu

⚠ BRĪDINĀJUMA SIGNĀLS

Mašīna var izstumt materiālu no mašīnas apakšas.

- **Izmantojiet acu aizsargaprīkojumu.**
- **Palieciet darba pozīcijā (aiz roktura), kamēr dzinējs darbojas.**
- **Neļaujiet šajā zonā stāvēt blakus stāvētājiem.**

Vislabākajiem rezultātiem iztīriet mašīnu uzreiz pēc pļaušanas beigām.

1. Pārvietojiet mašīnu uz noklātas, līdzenas virsmas.
2. Izslēdziet dzinēju un pagaidiet, kamēr visas kustīgās daļas apstājas, pirms dodaties prom no darba pozīcijas.
3. Nolaidiet mašīnu līdz tās zemākajam griezšanas augstuma iestatījumam; skatiet Griešanas augstuma regulēšana (lpp. 9).
4. Izskalojiet zonu zem aizmugures durvīm, kur atgriezumi nāk no korpusa uz zāles maisu.

   Piezīme. Izskalojiet maisa pieprasījuma zonu pilnībā turpgaitas un pilnībā atpakaļgaitas pozīcijās.
5. Pievienojiet dārza šļūteni, kas ir savienota ar ūdens padevi, pie ātrās skalošanas pieslēgvietas (Zīmējums 18).

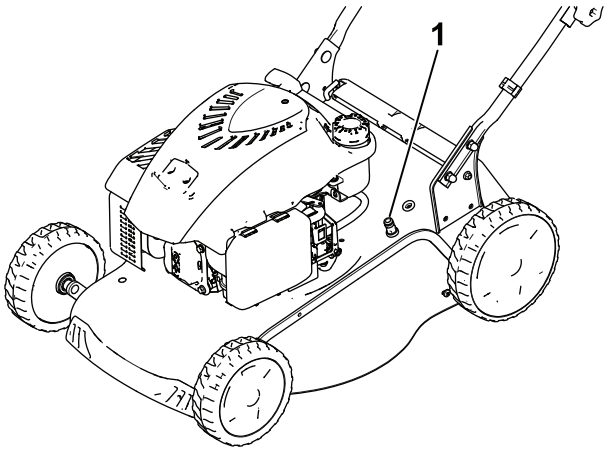

g188338

Zīmējums 18

1. Ātrās skalošanas pieslēgvieta

6. Ieslēdziet ūdeni.
7. Iedarbinie tdzinēju un darbiniet to, līdz atgriezumi vairs nenāk ārā no mašīnas apakšas.
8. Izslēdziet dzinēju.
9. Izslēdziet ūdeni un atvienojiet dārza šļūteni no mašīnas.
10. Ieslēdziet dzinēju un darbiniet to dažas minūtes, lai nožāvētu mašīnas apakšu un novērstu rūsēšanu.
11. Ļaujiet dzinējam atdzist pirms mašīnas glabāšanas slēgtā vietā.

Roktura saliekšana

⚠ BRĪDINĀJUMA SIGNĀLS

Nepareiza roktura saliekšana vai atliekšana var sabojāt kabeļus, radot nedrošus darba apstākļus.

- **Nesabojājiet kabeļus, saliecot vai atliecot rokturi.**
- **Ja kabelis ir bojāts, sazinieties ar pilnvaroto servisa izplatītāju.**

1. Atskrūvējiet roktura pogas (Zīmējums 19A).

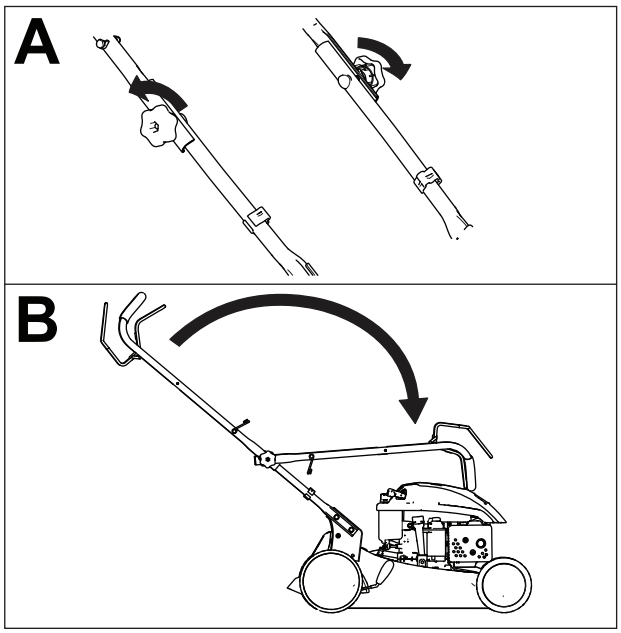

g188328

Zīmējums 19

2. Nolokiet rokturi, pagriežot to uz priekšu (Zīmējums 19B).

Tehniskā apkope

Piezīme. Nosakiet mašīnas kreiso un labo pusi no normālas ekspluatācijas pozīcijas.

Ieteiktie tehniskās apkopes grafiki

Tehniskās apkopes intervāls	Apkopes procedūra
Pirms katras lietošanas vai katru dienu	• Pārbaudiet dzinēja eļļas līmeni. • Iztīriet zāles atgriezumus un netīrumus no mašīnas apakšas.
Ik pēc 100 stundām	• Nomainiet kvēlsveci.
Katru gadu	• Nomainiet gaisa filtru; putekļainos ekspluatācijas apstākļos nomainiet to biežāk. • Nomainiet asmeni vai uzasiniet to (biežāk, ja malas ātri nodilst). • Iztīriet gaisa dzesēšanas sistēmu; putekļainos ekspluatācijas apstākļos tīriet to biežāk. Skatiet sava dzinēja rokasgrāmatu.
Katru gadu vai pirms glabāšanas	• Eļļojiet riteņus. • Pirms remonta un ikgadējās glabāšanas iztukšojiet degvielas tvertni, kā norādīts.

Apkopes drošība

- Vienmēr izslēdziet mašīnu, pagaidiet, kamēr visas kustīgās daļas apstājas, un ļaujiet mašīnai atdzist pirms tās regulēšanas, apkopes, tīrīšanas vai glabāšanas.
- Atvienojiet kvēlsveces vadu no kvēlsveces pirms jebkādas apkopes procedūras veikšanas.
- Veicot mašīnas apkopi, valkājiet cimdus un acu aizsargus.
- Asmens ir ass; saskare ar asmeni var radīt nopietnus personas ievainojumus. Veicot asmens apkopi, valkājiet cimdus. Neremontējiet vai nemainiet asmeni(-ņus).
- Nekad neizmainiet drošības ierīces. Regulāri pārbaudiet to pareizu darbību.
- Mašīnas sasvēršana var radīt degvielas noplūdi. Degviela ir uzliesmojoša un sprādzienbīstama, un tā var izraisīt personas ievainojumus. Darbiniet dzinēju sausu un izsūknējiet degvielu ar rokas sūkni; nekad neizlejiet to ar sifonu.
- Lai nodrošinātu optimālu mašīnas veiktspēju, izmantojiet tikai oriģinālās Toro nomaiņas daļas un piederumus. Citu ražotāju nomaiņas daļas un piederumi var būt bīstami, un šāda izmantošana var anulēt garantiju.

Sagatavošana apkopei

1. Izslēdziet dzinēju un pagaidiet, kamēr visas kustīgās daļas apstājas.
2. Atvienojiet kvēlsveces vadu no kvēlsveces (Zīmējums 20).

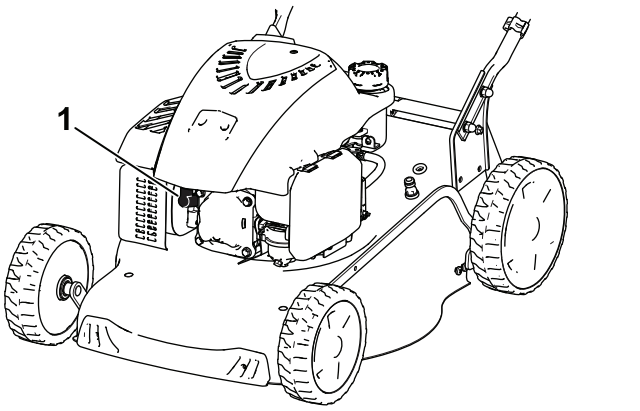

g188342

Zīmējums 20

3. Pēc apkopes procedūras(-u) veikšanas pievienojiet kvēlsveces vadu pie kvēlsveces.

Svarīgi! **Pirms mašīnas apgāšanas, lai mainītu eļļu vai nomainītu asmeni, ļaujiet degvielas tvertnei iztukšoties normālas darbības laikā. Ja jums ir jāapgāž mašīna pirms degvielas izbeigšanās, izmantojiet rokas degvielas sūkni, lai izlietu degvielu. Vienmēr pagrieziet mašīnu uz sāniem ar mērstieni uz leju.**

⚠ BRĪDINĀJUMA SIGNĀLS

Mašīnas sasvēršana var radīt degvielas noplūdi. Degviela ir uzliesmojoša un sprādzienbīstama un tā var izraisīt personas ievainojumus.

Darbiniet dzinēju sausu un izsūknējiet degvielu ar rokas sūkni; nekad neizlejiet to ar sifonu.

Kvēlsveces nomaiņa

Apkopes intervāls: Ik pēc 100 stundām

Izmantojiet Champion RN9YC vai līdzvērtīgu kvēlsveci.

1. Izslēdziet dzinēju un pagaidiet, kamēr visas kustīgās daļas apstājas.
2. Atvienojiet vadu no kvēlsveces.
3. Notīriet ap kvēlsveci.
4. Izņemiet kvēlsveci no dzinēja.

   Svarīgi! **Nomainiet saplaisājušu, bojātu vai netīru kvēlsveci. Netīriet elektrodus, jo dzinējā iekļuvušas smiltis var sabojāt dzinēju.**

5. Iestatiet jaunā aizbāžņa atstarpi uz 0,76 mm, kā parādīts Zīmējums 21.

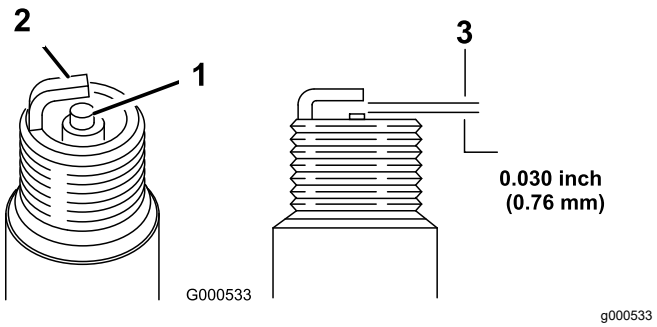

Zīmējums 21

1. Centrālais elektrods
2. Sānu elektrods
3. Gaisa atstarpe (nav mērogā)

6. Uzstādiet kvēlsveci.
7. Pievelciet aizbāzni līdz 20 Nm.
8. Pievienojiet vadu pie kvēlsveces.

Gaisa filtra nomaiņa

Apkopes intervāls: Katru gadu

1. Spiediet uz sakabes cilnēm gaisa filtra pārsega augšpusē (Zīmējums 22).

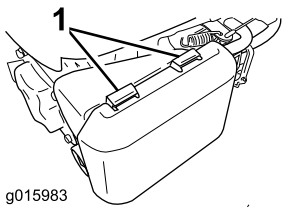

g015983

Zīmējums 22

1. Sakabes cilnes

2. Atveriet pārsegu.
3. Noņemiet papīra gaisa filtru un putu priekšfiltru (Zīmējums 23).

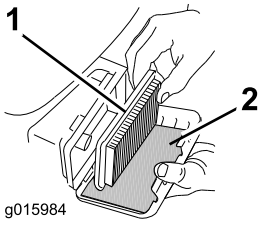

g015984

Zīmējums 23

1. Papīra gaisa filtrs
2. Putu priekšfiltrs

4. Pārbaudiet putu priekšfiltru un nomainiet to, ja tas ir bojāts vai pārāk netīrs.
5. Pārbaudiet papīra gaisa filtru.
   A. Ja papīra gaisa filtrs ir bojāts vai mitrs ar eļļu vai degvielu, nomainiet to.
   B. Ja papīra gaisa filtrs ir netīrs, vairākas reizes uzsitiet ar to pa cietu virsmu vai pūtiet saspiestu gaisu (mazāk nekā 2,07 bar) cauri filtra sāniem, kas ir ar skatu pret dzinēju.

      Piezīme. Neberziet netīrumus nost no filtra; berzšana iespiež netīrumus šķiedrās.
6. Izmantojiet mitru lupatu, lai notīrītu netīrumus no gaisa attīrītāja korpusa un pārsega. **Neieslaukiet netīrumus gaisa cauruļvadā.**
7. Ievietojiet putu priekšfiltru un papīra gaisa filtru gaisa attīrītājā.
8. Uzstādiet pārsegu.

Dzinēja eļļas nomaiņa

Dzinēja eļļas nomaiņa nav nepieciešama, bet, ja vēlamajam nomainīt eļļu, izpildiet šādu procedūru.

Dzinēja eļļas tilpums: 0,55 l

Eļļas viskozitāte: SAE 30 vai SAE 10W-30 mazgāšanas līdzekļa eļļa

API servisa klasifikācija: SJ vai augstāka

Piezīme. Pirms eļļas nomaiņas dažas minūtes darbiniet dzinēju, lai uzsildītu eļļu. Silta eļļas labāk plūst un nes vairāk piesārņotāju.

1. Pārvietojiet mašīnu uz līdzenas virsmas.
2. Skatiet Sagatavošana apkopei (lpp. 16).
3. Izņemiet mērstieni, pagriežot vāciņu pretēji pulksteņrādītāju kustības virzienam un pavelkot ārā (Zīmējums 24).

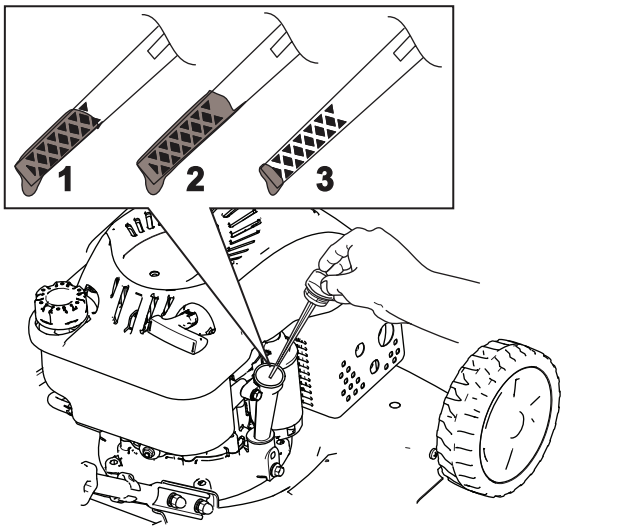

g188326

Zīmējums 24

1. Pilns
2. Augsts
3. Zems

4. Apgāziet mašīnu uz sāniem (lai gaisa filtrs būtu uz augšu), lai izlietu lietoto eļļu no eļļas uzpildes caurules (Zīmējums 25).

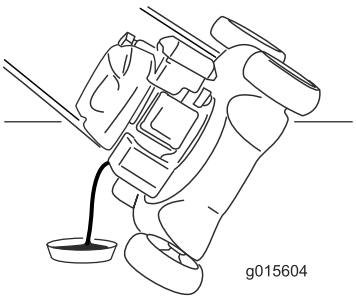

g015604

Zīmējums 25

5. Pēc lietotās eļļas izliešanas atgrieziet mašīnu darba pozīcijā.
6. Uzmanīgi ielejiet apmēram ¾ dzinēja eļļas tilpuma eļļas uzpildes caurulē.
7. Pagaidiet apmēram 3 minūtes, kamēr eļļas ielīst dzinējā.
8. Ar tīru lupatiņu notīriet mērstieni.
9. Ievietojiet mērstieni eļļas uzpildnes caurulē, pēc tam izņemiet mērstieni.
10. Nolasiet eļļas līmeni uz mērstieņa (Zīmējums 25).
    - Ja eļļas līmenis uz mērstieņa ir pārāk zems, uzmanīgi ielejiet nelielu daudzumu eļļas uzpildes caurulē, pagaidiet 3 minūtes un atkārtojiet 8. līdz 10. darbību, līdz eļļa uz mērstieņa ir pareizā līmenī.
    - Ja eļļas līmenis uz mērstieņa ir pārāk augsts, izlejiet lieko eļļu, līdz eļļa uz mērstieņa ir pareizā līmenī.

    Svarīgi! **Ja eļļas līmenis dzinējā ir pārāk zems vai pārāk augsts un jūs darbināt dzinēju, jūs varat sabojāt dzinēju.**
11. Droši uzstādiet mērstieni.
12. Pareizi pārstrādājiet lietoto eļļu.

Asmens nomaiņa

Apkopes intervāls: Katru gadu

Svarīgi! Jums būs nepieciešama uzgriežņu atslēga, lai pareizi uzstādītu asmeni. **Ja jums nav uzgriežņu atslēgas vai nejūtieties droši veikt šo procedūru, sazinieties ar pilnvaroto servisa izplatītāju.**

Pārbaudiet asmeni ikreiz, kad beidzas degviela. Ja asmens ir bojāts vai ieplaisājis, nekavējoties nomainiet to. Ja asmens mala ir neasa vai robota, uzasiniet un līdzsvarotjiet to, vai arī nomainiet.

⚠ BRĪDINĀJUMA SIGNĀLS

Asmens ir ass; saskare ar asmeni var radīt nopietnus personas ievainojumus.

Veicot asmens apkopi, valkājiet cimdus.

1. Skatiet Sagatavošana apkopei (lpp. 16).
2. Pagrieziet mašīnu uz sāniem ar mērstieni uz leju.
3. Izmantojiet koka kluci, lai turētu asmeni nekustīgi (Zīmējums 26).

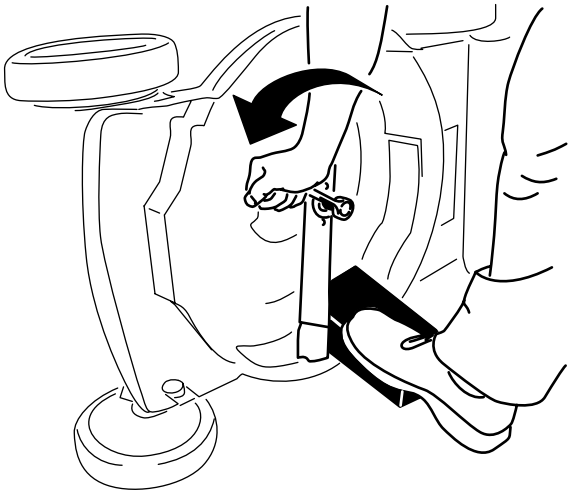

g188339

Zīmējums 26

4. Noņemiet asmeni, saglabājot visas montāžas detaļas (Zīmējums 26).
5. Uzstādiet jaunu asmeni un visas montāžas detaļas (Zīmējums 27).

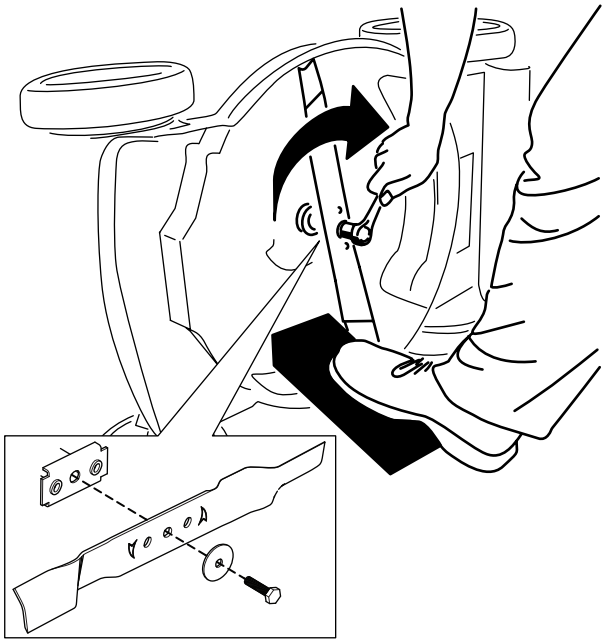

g188330

Zīmējums 27

Svarīgi! **Novietojiet asmens izliektos galus ar skatu pret zālienu pļāvēja korpusu.**

6. Izmantojiet uzgriežņu atslēgu, lai pievilktu asmens bultskrūvi līdz 45 Nm.

Riteņu eļļošana

Apkopes intervāls: Katru gadu vai pirms glabāšanas

Uzklājiet dažus pilienus Nr. 2 litija smērvielu uz katra riteņa lodveida gultņiem (Zīmējums 28).

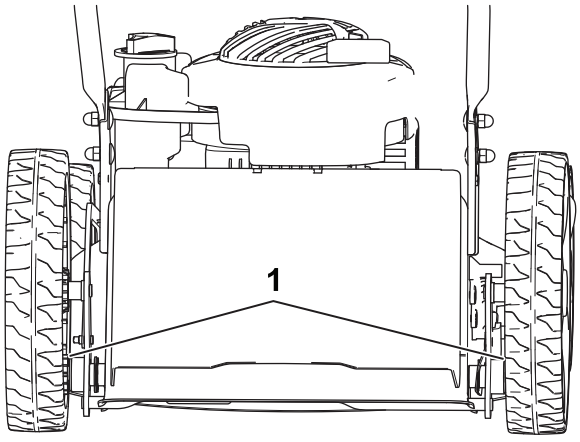

g189817

Zīmējums 28

1. Lodveida gultņi

Uzglabāšana

Glabājiet mašīnu vēsā, tīrā, sausā vietā.

Glabāšanas drošība

Vienmēr izslēdziet mašīnu, pagaidiet, kamēr visas kustīgās daļas apstājas, un ļaujiet mašīnai atdzist pirms tās regulēšanas, apkopes, tīrīšanas vai glabāšanas.

Mašīnas sagatavošana glabāšanai

1. Gada pēdējās degvielas uzpildes laikā pievienojiet degvielai degvielas stabilizētāju (piemēram, Toro Premium Fuel Treatment).
2. Pareizi likvidējiet visu neizlietoto degvielu. Pārstrādājiet to atbilstoši vietējiem noteikumiem vai izmantojiet savā automašīnā.

   Piezīme. Veca degviela degvielas tvertnē ir galvenais sliktas iedarbināšanas cēlonis. Neglabājiet degvielu bez stabilizētā ilgāk par 30 dienām un neglabājiet stabilizēto degvielu ilgāk par 90 dienām.
3. Darbiniet mašīnu, līdz dzinējs izslēdzas, jo ir beigusies degviela.
4. Vēlreiz iedarbiniet dzinēju.
5. Ļaujiet dzinējam darboties, līdz tas izslēdzas. Kad vairs nevarat iedarbināt dzinēju, tas ir pietiekoši sauss.
6. Atvienojiet vadu no kvēlsveces.
7. Izņemiet kvēlsveci, pievienojiet 30 ml dzinēja eļļas caur kvēlsveces atveri un lēnām vairākas reizes pavelciet startera rokturi, lai izplatītu eļļu pa visu cilindru, lai novērstu cilindra koroziju nesezonā.
8. Vaļīgi uzstādiet kvēlsveci(-es).
9. Pievelciet visus uzgriežņus, bultskrūves un skrūves.

Mašīnas izņemšana no glabāšanas

1. Pārbaudiet un pievelciet visus stiprinājumus.
2. Izņemiet kvēlsveci un ātri grieziet dzinēju, velkot uzvelkamā startera rokturi, lai izpūstu lieko eļļu no cilindra.
3. Uzstādiet kvēlsveci un pievelciet to ar uzgriežņu atslēgu līdz 20 Nm.
4. Veiciet visas apkopes procedūras; skatiet Tehniskā apkope (lpp. 16).
5. Pārbaudiet dzinēja eļļas līmeni; skatiet Dzinēja eļļas līmeņa pārbaude (lpp. 9).
6. Uzpildiet degvielas tvertni ar svaigu degvielu; skatiet Degvielas tvertnes uzpilde (lpp. 8).
7. Pievienojiet vadu pie kvēlsveces.

Piezīmes.