Form No. 3470-642 Rev A

Mainã de tuns iarba de 46 cm

Nr. model 20949—Nr. serie 324000000 şi Sus

Manualul utilizatorului

Introducere

Această maşină de tuns iarba cu lamă rotativă este proiectată pentru a fi utilizată de proprietarii de reşedinţe. Maina a fost proiectată în primul rând pentru tăierea ierbii de pe gazoane bine întreinute ale proprietăilor rezideniale. Utilizarea acestui produs în alte scopuri decât cele intenionate poate fi periculoasă pentru dumneavoastră i pentru alte persoane.

Citii cu atenie aceste informaii pentru a învăa despre modul corespunzător de utilizare i întreinere a produsului i pentru a evita rănirea personală i deteriorarea produsului. Avei responsabilitatea de a utiliza produsul în mod corespunzător i sigur.

Vizitai site-ul www.Toro.com pentru mai multe informaii, inclusiv informaii privind sigurana produsului i materiale de instruire, informaii privind accesoriile, ajutor la căutarea unui distribuitor sau pentru înregistrarea produsului.

De fiecare dată când avei nevoie de service, piese originale Toro sau informaii suplimentare, contactai un centru de service autorizat sau departamentul Servicii Clieni Toro i pregătii numărul de model sau de serie al produsului. Figura 1 indică locaia numărului de model sau de serie pe produs. Scrieţi numerele în spaţiul furnizat.

Important: **Putei scana codul QR de pe autocolantul cu numărul de serie (dacă este disponibil) cu ajutorul unui dispozitiv mobil pentru a accesa date despre garanie, piese i alte informaii despre produs**

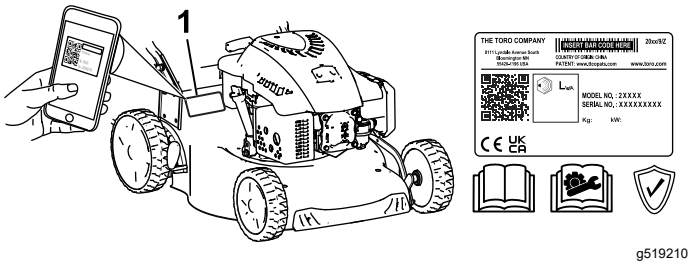

g519210

Figura 1

1. Locaţia numerelor de model şi de serie

Nr. model _____

Nr. serie _____

Acest manual identifică potenialele pericole i conine mesaje de siguranã identificate prin simbolul de alertă de siguranã (Figura 2), semnalizând un pericol care poate cauza rănirea gravă sau moartea dacă nu respectai următoarele măsuri de precauie recomandate.

Simbol de alertă de siguranã

Simbolul de alertă de siguranã (Figura 2) prezent în acest manual i pe mainã identifică mesajele de siguranã importante pe care trebuie să le respectai pentru a evita accidentele.



g000502

Figura 2

Simbol de alertă de siguranã

Simbolul de alertă de siguranã apare deasupra informaiilor care vă atenionează cu privire la aciuni sau situaii nesigure i este urmat de cuvântul **PERICOL**, **AVERTISMENT** sau **ATENIE**.

PERICOL indică o situaie periculoasă iminentă care, dacă nu este evitată, **va** duce la deces sau vătămare gravă.

AVERTISMENT indică o situaie potenial periculoasă care, dacă nu este evitată, **poate** duce la deces sau vătămare gravă.

ATENIE indică o situaie potenial periculoasă care, dacă nu este evitată, **poate** duce la vătămări uoare sau moderate.

Acest manual utilizează două alte cuvinte pentru a evidenia informaiile. **Important** atrage atenia asupra informaiilor mecanice speciale i **Notă** accentuează informaiile generale care necesită atenie specială.

© 2024—The Toro® Company
8111 Lyndale Avenue South
Bloomington, MN 55420

Înregistraţi-vă la www.Toro.com.

Instrucţiuni originale (RO)
Tipărit în China
Toate drepturile rezervate

3470-642

Produsul respectă toate directivele europene relevante; pentru detalii, consultaţi Declaraţia de conformitate (DOC) separată specifică produsului.

Cuplu brut sau net: Cuplul brut sau net al acestui motor a fost evaluat în laborator de către producătorul motorului în conformitate cu SAE (Society of Automotive Engineers - Societatea Inginerilor Auto) J1940 sau J2723. Deoarece sunt configurate pentru a îndeplini cerinţele privind siguranţa, emisiile şi operarea, cuplul real al motoarelor pentru clasa aceasta de maşini de tuns iarba pot fi semnificativ mai redus. Vă rugăm să consultai informaiile producătorului motorului incluse în volumul de livrare al mainii.

Nu modificai i nu dezactivai dispozitivele de sigurană ale mainii i verificai periodic funcionarea corectă a acestora. Nu încercai să reglai sau să modificai controlul turaiei motorului; acest lucru poate cauza o stare de funcionare nesigură, ducând la vătămări corporale.

Cuprins

Introducere 1
Simbol de alertă de sigurană 1
Siguranţă în funcţionare 3
Sigurana generală 3
Decal-uri instrucţionale şi de siguranţă 4
Reglare 5
1 Asamblarea mânerului 5
2 Montarea cablului demarorului cu recul în ghidajul de cablu 6
3 Umplerea motorului cu ulei 6
4 Asamblarea sacului pentru iarbă 6
Rezumat al produsului 7
Specificaţii 7
Dispozitive de ataare/Accesorii 7
Operare 8
Înainte de utilizare 8
Sigurana înainte de utilizare 8
Umplerea rezervorului de combustibil 8
Verificarea nivelului uleiului de motor 9
Reglarea înălimii de tăiere 10
În timpul utilizării 11
Sigurana în timpul utilizării 11
Pornirea motorului 11
Utilizarea propulsiei automate 12
Oprirea motorului 12
Mulcirea ierbii tăiate 12
Colectarea ierbii tăiate 13
Evacuarea prin spate a resturilor de iarbă 13
Indicaţii de exploatare 14
După utilizare 15
Sigurana după utilizare 15
Curăarea sub maină 15
Plierea mânerului 16
Întreţinere 17
Program(e) de întreţinere recomandat(e) 17
Sigurană în timpul întreinerii 17
Pregătirea pentru întreţinere 17
Înlocuirea bujiei 18
Înlocuirea filtrului de aer 19
Schimbarea uleiului de motor 19
Înlocuirea lamei 20
Lubrifierea roilor 21
Depozitare 21
Depozitarea în sigurană 21
Pregătirea maşinii pentru depozitare 21
Scoaterea maşinii din starea de depozitare 22

Siguranţă în funcţionare

Sigurana generală

Acest produs poate provoca răni la nivelul mâinilor sau picioarelor i poate arunca obiecte. Respectai întotdeauna toate instruciunile de sigurană pentru a preveni vătămările corporale sau moartea.

- Citii, înelegei i urmai instruciunile i avertismentele din *Manualul utilizatorului* i de pe maină i accesorii înainte de a porni motorul.
- Nu inei mâinile sau picioarele în apropierea pieselor aflate în micare sau sub maină. Staţi la distanţă de orice gură de descărcare.
- Nu utilizaţi maşina fără toate proteciile şi alte dispozitive de sigurană montate şi funcţionând corespunzător pe aceasta.
- inei trecătorii i copiii departe de zona de utilizare. Nu lăsaţi copii să utilizeze maşina. Utilizarea mainii va fi efectuată doar de persoane responsabile, instruite, familiarizate cu instruciunile i apte din punct de vedere fizic.
- Înainte de efectuarea lucrărilor de service, alimentare sau desfundare a mainii, oprii maina, oprii motorul i ateptai până când se opresc toate piesele mobile.

Utilizarea sau întreţinerea necorespunzătoare a acestei maşini poate cauza accidentări. Pentru a reduce riscul de accidentare, respectaţi aceste instrucţiuni de siguranţă şi acordaţi întotdeauna atenţie simbolului de alertă privind siguranţa ⚠, care înseamnă Atenţie, Avertisment sau Pericol – instrucţiune privind siguranţa personală. Nerespectarea acestor instrucţiuni poate cauza vătămări corporale sau moartea.

Decal-uri instrucţionale şi de siguranţă

Instrucţiunile şi autocolantele cu informaţii privind siguranţa sunt uşor vizibile pentru operator şi sunt amplasate lângă orice zonă cu potenţial risc. Înlocuii orice autocolant care este deteriorat sau lipsete.

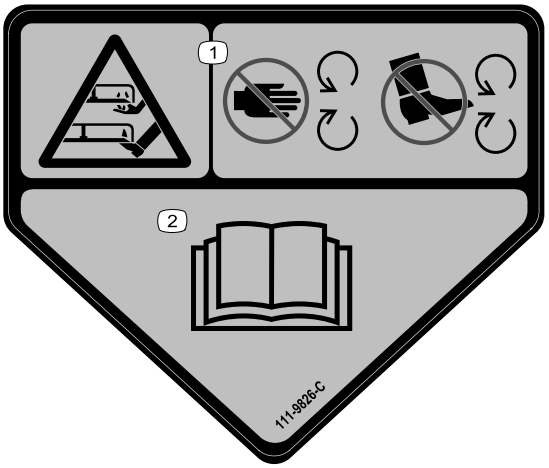

decal111-9826

111-9826

1. Pericol de tăiere/desprindere a mâinilor sau picioarelor, unitatea de tăiere – păstrai distana faă de piesele mobile.
2. Citii *Manualul operatorului*.

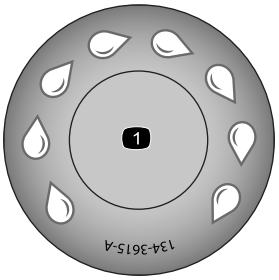

decal134-3615

134-3615

1. Port de spălare rapidă

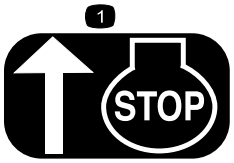

decalh295159

H295159

1. Oprirea motorului

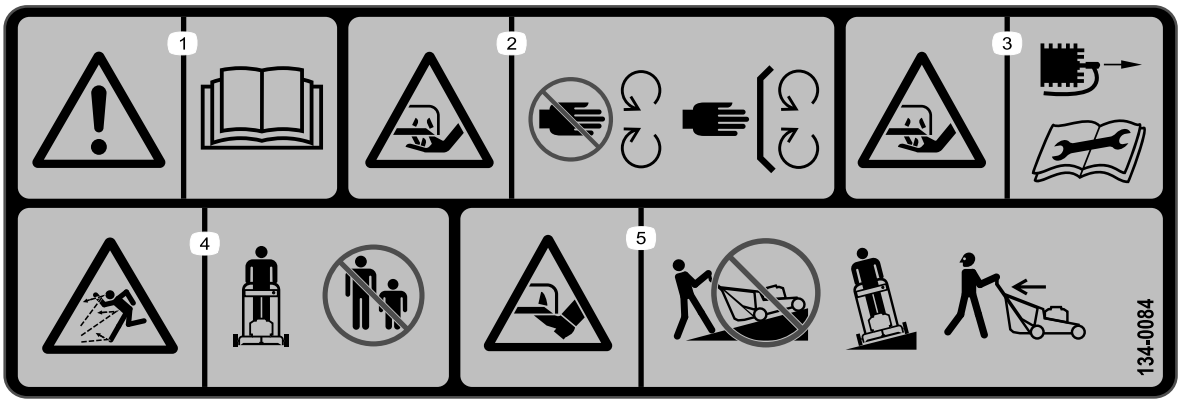

decal134-0084

134-0084

1. Avertisment – citii *Manualul operatorului*.
2. Pericol de tăiere – păstrai distana faă de componentele în micare; lăsai toate apărătorile i proteciile montate.
3. Pericol de tăiere – deconectai bujia şi citiţi *Manualul operatorului* înainte de efectuarea lucrărilor de întreţinere.
4. Pericol de proiectare a obiectelor – inei alte persoane la o distană faă de mină.
5. Pericol de tăiere – nu tundei iarba în pantă; tundei întotdeauna dintr-o parte în cealaltă; asigurai-vă că lama i motorul sunt oprite înainte de a ridica reziduurile din apropiere; privii întotdeauna în spate atunci când vă deplasai în spate cu maina.

Reglare

Important: **Îndepărtai i eliminai folia de protecie din plastic folosită pentru a acoperi motorul, precum i orice alte elemente din plastic sau ambalaje de pe mainã.**

1

Asamblarea mânerului

Piese solicitate pentru această procedură:

2	Mâner inferior
4	urub scurt
4	Şaibă plată
4	aibă de siguranã
4	Piuliţă
1	Mâner superior
2	Buton mâner
2	Şaibă curbată
2	urub lung

Procedură

1. Ataai mânerul inferior la carcasa mainii de tuns iarba cu ajutorul celor 4 uruburi, 4 aibe plate, 4 aibe de siguranã i 4 piulie (Figura 3).

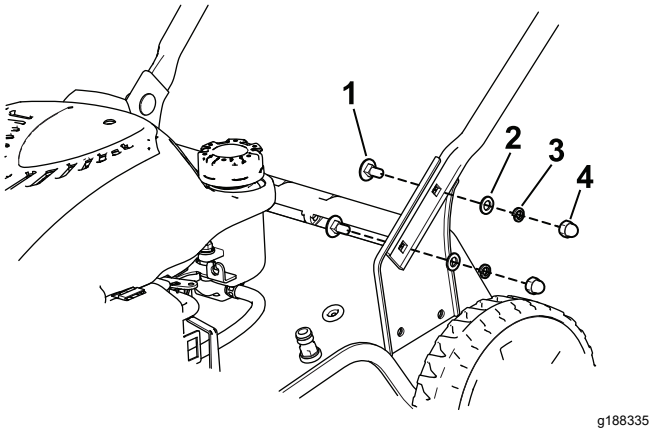

g188335

Figura 3

1. Şurub (4)
2. Şaibă plată (4)
3. aibă de siguranã (4)
4. Piuliă (4)

2. Ataai mânerul superior la mânerul inferior cu ajutorul a 2 butoane de mâner, 2 aibe curbate i 2 uruburi. Strângei ferm, manual, butoanele de mâner (Figura 4).

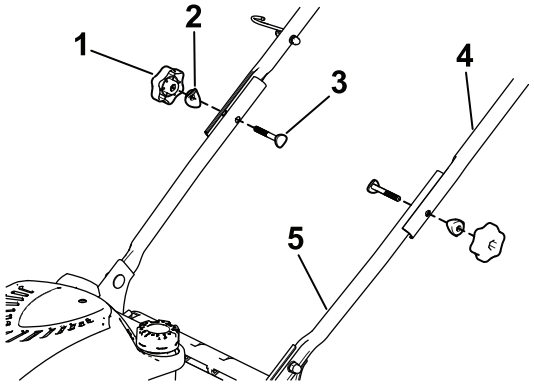

g188346

Figura 4

1. Buton mâner (2)
2. Şaibă curbată (2)
3. Şurub (2)
4. Mâner superior
5. Mâner inferior

3. Introducei cablurile în clema de cablu i ataai clema de cablu la mâner, aa cum este ilustrat în Figura 5.

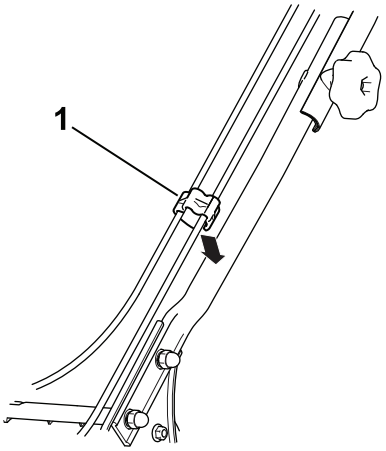

g189081

Figura 5

1. Clemă cablu

2

Montarea cablului demarorului cu recul în ghidajul de cablu

Nu s-au solicitat piese

Procedură

Important: **Pentru a porni motorul uor i în siguranã de fiecare datã când utilizai maina, montaţi cablul demarorului cu recul în ghidajul de cablu.**

inei bara de comandă pentru lamă pe mânerul superior (Figura 9) i tragei cablul demarorului cu recul prin ghidajul cablului de pe mâner (Figura 6).

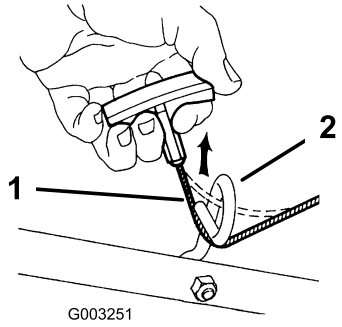

g003251

Figura 6

1. Cablu demaror cu recul
2. Ghidaj de cablu

3

Umplerea motorului cu ulei

Nu s-au solicitat piese

Procedură

Important: **Maşina dumneavoastră nu este furnizată cu ulei în motor. Înainte de a porni motorul, umpleţi-l cu ulei.**

Capacitate ulei de motor: 0,55 l

Vâscozitate ulei: ulei detergent SAE 30 sau SAE 10W-30

Clasificare de service API: SJ sau superioară

1. Deplasai maina pe o suprafaă plană.
2. Scoatei joja rotind capacul în sens invers acelor de ceasornic i trăgându-l (Figura 7).

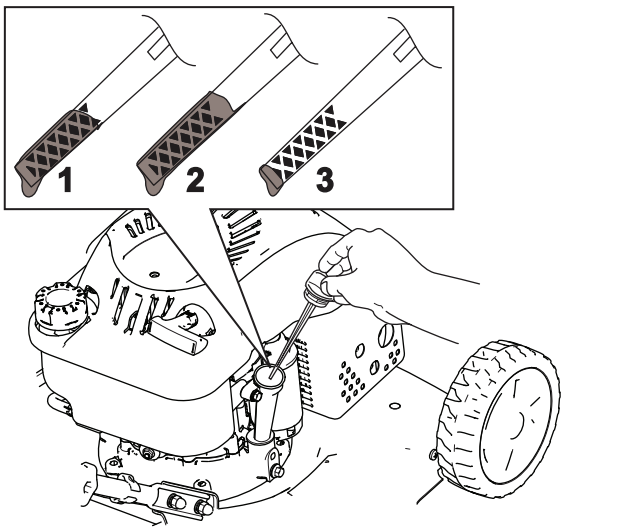

g188326

Figura 7

1. Complet
2. Ridicat
3. Redus

3. Turnai cu grijă în tubul de umplere cu ulei o cantitate de aproximativ ¾ din capacitatea motorului.
4. Ateptai aproximativ 3 minute ca uleiul să se aeze în motor.
5. tergei joja cu o lavetă curată.
6. Introducei joja în tubul de umplere cu ulei, apoi îndepărtai joja.
7. Verificaţi nivelul de ulei indicat pe jojă (Figura 7).
   - Dacă nivelul de ulei indicat de jojă este prea scăzut, turnai cu grijă o cantitate mică de ulei în tubul de umplere, ateptai 3 minute i repetai paii 5 – 7 până când nivelul de ulei indicat pe jojă este corect.
   - Dacă nivelul de ulei indicat pe jojă este prea ridicat, îndepărtai excesul de ulei până când acest nivel va fi corect; consultai Schimbarea uleiului de motor (Pagină 19).

   Important: **Dacă nivelul de ulei din motor este prea scăzut sau prea ridicat i pornii motorul, este posibil ca maina să se defecteze.**
8. Montaţi corect joja de ulei.

4

Asamblarea sacului pentru iarbă

Piese solicitate pentru această procedură:

1	Sac pentru iarbă
1	Cadru sac pentru iarbă

Procedură

1. Introducei cadrul sacului pentru iarbă în sacul pentru iarbă (Figura 8).
2. Poziionai toate cele 6 cleme pentru sacul de iarbă pe cadrul sacului de iarbă (Figura 8).

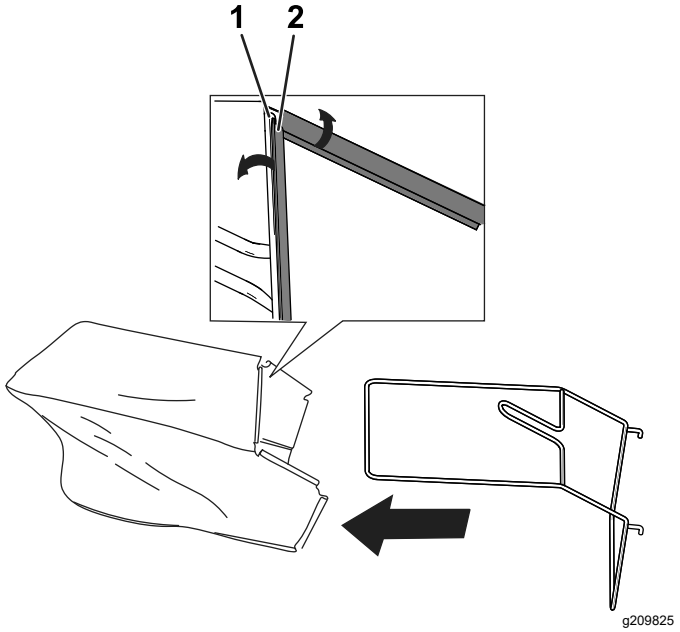

Figura 8

1. Cadru sac pentru iarbă
2. Clemă sac pentru iarbă

Rezumat al produsului

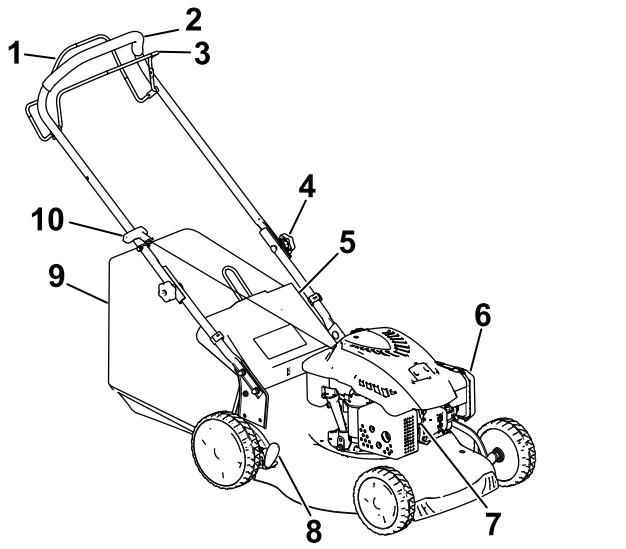

Figura 9

1. Bară pentru propulsia automată
2. Mâner
3. Bară de comandă pentru lamă
4. Buton mâner
5. Trapă spate
6. Filtru de aer
7. Bujie
8. Manetă înălime de tăiere
9. Sac pentru iarbă
10. Mâner demaror cu recul

Specificaţii

Model	Greutate	Lungime	Lăime	Lăţime de tăiere	Înălime
20949	33 kg	140 cm	53 cm	46 cm	105 cm

Dispozitive de ataare/Accesorii

Pentru extinderea i îmbunătăirea performanelor mainii este disponibilă o gamă de dispozitive de ataare i accesorii aprobate de Toro. Pentru lista dispozitivelor de ataare i a accesoriilor aprobate, contactai centrul de service local sau un distribuitor Toro autorizat sau accesai www.Toro.com.

Pentru performane optime i utilizarea în sigurană a mainii, utilizai exclusiv piese de schimb i accesorii originale Toro. Piesele de schimb i accesoriile altor producători pot fi periculoase i pot anula garania produsului.

Operare

Notă: Determinaţi partea stângă şi dreaptă a maşinii din poziţia de operare normală.

Înainte de utilizare

Sigurana înainte de utilizare

Sigurana generală

- Oprii maina, ateptai oprirea tuturor pieselor mobile i lăsai maina să se răcească înainte de reglarea, efectuarea lucrărilor de service, curăarea sau depozitarea mainii.
- Familiarizai-vă cu utilizarea în siguranţă a echipamentului, comenzile de operare i indicatoarele de siguranţă.
- Verificai dacă toate proteciile i dispozitivele de siguranţă, precum deflectoarele i/sau dispozitivul de adunat iarbă, sunt la locul lor i funcionează corect.
- Inspectai întotdeauna maina pentru a vă asigura că lamele i uruburile lamei nu sunt uzate sau deteriorate.
- Inspectai zona în care vei utiliza maina i îndepărtai toate obiectele care ar putea obstruciona utilizarea mainii sau pe care le-ar putea proiecta maina.
- Contactul cu lama în timp ce aceasta se rotete va duce la vătămarea gravă. Nu punei degetele sub carcasă.

Măsuri de siguranţă pentru combustibil

- Combustibilul este extrem de inflamabil şi exploziv. Un incendiu sau o explozie cauzată de combustibil vă poate arde pe dumneavoastră şi pe cei din jur i poate cauza pagube materiale.
  - Pentru a preveni o încărcare statică din cauza aprinderii combustibilului, plasaţi recipientul şi/sau maşina direct pe sol înainte de umplere, nu pe un vehicul sau obiect.
  - Umplei rezervorul de combustibil într-un spaiu deschis, cu motorul rece. tergei orice urmă de combustibil scurs.
  - Nu manipulaţi combustibilul când fumaţi sau în apropierea unei flăcări deschise sau a scânteilor.
  - Nu îndepărtai buonul rezervorului i nu umplei rezervorul de combustibil în timp ce motorul este pornit sau fierbinte.
  - Dacă vărsai combustibil, nu încercai să pornii motorul. Evitai crearea unei surse de aprindere până la disiparea vaporilor de combustibil.
  - Depozitaţi combustibilul într-un rezervor corespunzător şi nu îl lăsaţi la îndemâna copiilor.
- Combustibilul este dăunător sau fatal dacă este înghiit. Expunerea pe termen lung la vapori poate provoca răni grave i îmbolnăviri.
  - Evitai inspirarea pe termen lung a vaporilor.
  - inei mâinile i faa departe de duză i de deschiderea rezervorului de combustibil.
  - inei combustibilul departe de ochi i piele.

Umplerea rezervorului de combustibil

- Pentru rezultate optime utilizaţi numai benzină curată, proaspătă, fără plumb cu o cifră octanică de 87 sau mai mare (metodă de clasificare (R+M)/2).
- **ETANOL**: benzina cu până la 10% etanol sau 15% MTBE (metil ter butil eter) concentraie volumică este un combustibil acceptabil. Etanolul i MTBE nu sunt acelai lucru. Nu este aprobată utilizarea benzinei cu 15% etanol (E15) concentraie volumică. **Nu utilizai niciodată** benzină care conine mai mult de 10% etanol, concentraie volumică, cum ar fi E15 (conine 15% etanol), E20 (conine 20% etanol) sau E85 (conine până la 85% etanol). Utilizarea unei benzine neaprobate poate cauza probleme de performanţă i/sau deteriorarea motorului. Utilizarea benzinei neaprobate nu este acoperită de garania produsului.
- **Nu** utilizaţi benzină cu conţinut de metanol.
- **Nu** depozitai combustibil în rezervorul de combustibil sau în recipientele de combustibil de-a lungul iernii decât dacă este adăugat un stabilizator de combustibil.
- **Nu** adăugai ulei în benzină.

Important: **Pentru a reduce problemele de pornire, adăugaţi stabilizator de combustibil în combustibilul pentru toate anotimpurile şi amestecaţi cu benzină nu mai veche de 30 de zile.**

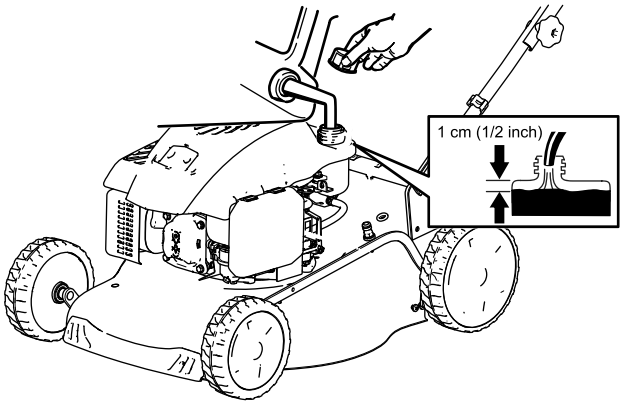

g189388

Figura 10

Verificarea nivelului uleiului de motor

Interval de service: Înainte de fiecare folosinţă sau zilnic

1. Deplasai maina pe o suprafaă plană.
2. Scoatei joja rotind capacul în sens invers acelor de ceasornic i trăgându-l (Figura 11).

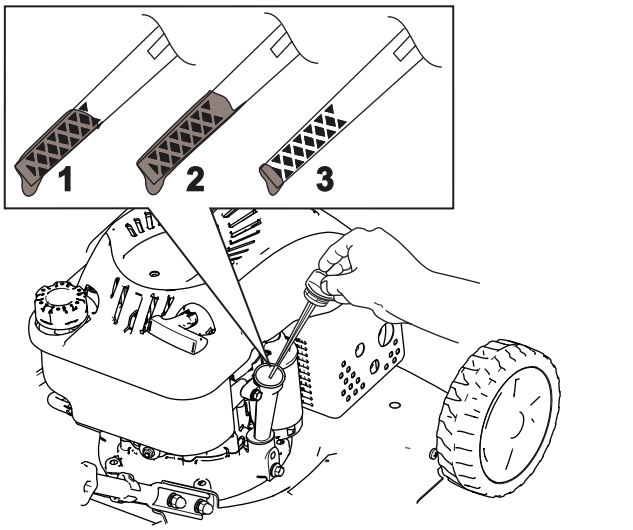

g188326

Figura 11

1. Complet
2. Ridicat
3. Redus

3. tergei joja cu o lavetă curată.
4. Introducei joja în tubul de umplere cu ulei, apoi îndepărtai joja.
5. Verificaţi nivelul de ulei indicat pe joj (Figura 11).
   - Dacă nivelul de ulei indicat de joj este prea scăzut, turnai încet o cantitate mică de ulei în tubul de umplere, ateptai 3 minute i repetai paii de la 3 la 5 până când nivelul de ulei indicat joj este corect.
   - Dacă nivelul de ulei indicat de joj este prea ridicat, îndepărtai excesul de ulei până când nivelul de ulei indicat de joj va fi corect. Pentru a îndepărta excesul de ulei, consultai Schimbarea uleiului de motor (Pagină 19).

Important: **Dacă nivelul de ulei din carter este prea scăzut sau prea ridicat i pornii motorul, este posibil ca maina să se defecteze.**

6. Instalai joja în sigurană în tubul de umplere cu ulei.

Reglarea înălimii de tăiere

⚠ ATENŢIE

Reglarea înălimii de tăiere vă poate aduce în contact cu lama în micare, provocând răni grave.

- **Oprii motorul i ateptai până la oprirea tuturor pieselor mobile.**
- **Nu introducei degetele sub carcasă în timp ce reglai înălimea de tăiere.**

Există 7 setări ale înălimii de tăiere, de la 25 la 70 mm. Reglai înălimea de tăiere conform preferinelor. Reglai roile din faă la aceeai înălime cu roile spate.

Pentru reglarea înălţimii de tăiere, decuplai maneta (Figura 12), ridicai sau coborâi maina i apoi cuplai maneta.

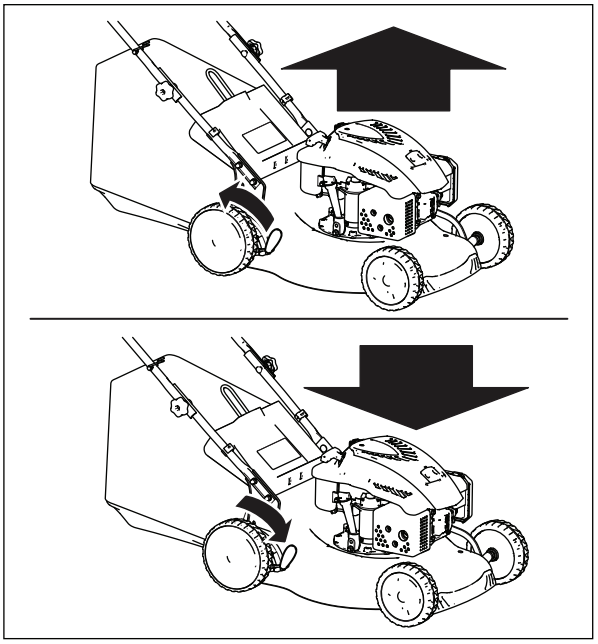

g188329

Figura 12

Poziiile înălimii de tăiere sunt afiate în Figura 13.

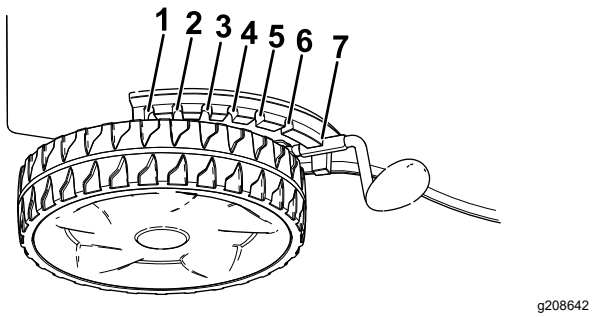

Figura 13

1. 70,0 mm
2. 62,5 mm
3. 55,0 mm
4. 47,5 mm
5. 40,0 mm
6. 32,5 mm
7. 25,0 mm

În timpul utilizării

Sigurana în timpul utilizării

Sigurana generală

- Purtai îmbrăcăminte adecvată, inclusiv ochelari de protecie, pantaloni lungi, încălăminte solidă, antiderapantă i căti pentru protecia auzului. Strângei la spate părul lung i nu purtai îmbrăcăminte largă sau bijuterii.
- Utilizai maina cu foarte mare atenie. Nu vă angrenai în nicio activitate care vă poate distrage atenia; în caz contrar, se pot înregistra pagube materiale sau vătămări corporale.
- Nu utilizaţi maşina dacă suntei bolnav, obosit sau sub influena alcoolului sau a drogurilor.
- Lama este ascuită; contactul cu lama poate rezulta în vătămări corporale grave. Oprii motorul i aşteptaţi oprirea tuturor pieselor mobile înainte de a părăsi poziţia de operare.
- Atunci când eliberai bara de comandă a lamei, motorul ar trebui să se oprească iar lama ar trebui să se oprească în maxim 3 secunde. În caz contrar, încetai imediat utilizarea mainii i contactai un centru de service autorizat.
- inei trecătorii departe de zona de utilizare. Nu permiteţi accesul copiilor mici în zona de operare şi lăsaţi-i în permanenţă în grija unui adult responsabil, care nu utilizează maina. Oprii maina dacă în zonă pătrunde orice persoană.
- Privii întotdeauna jos i în spate înainte de a deplasa maina cu spatele.
- Operai maina doar în condiii de vizibilitate bună i în condiii meteo corespunzătoare. Nu utilizai maina dacă există riscul unor descărcări electrice.
- Iarba udă sau frunzele pot provoca vătămări grave dacă alunecai i intrai în contact cu lama. Evitai să tundei iarba în condiii umede.
- Apropiai-vă cu mare atenie de curbele fără vizibilitate, tufiuri, copaci sau alte obiecte care vă pot bloca vizibilitatea.
- Nu direcionai materialul evacuat spre nicio persoană. Evitai evacuarea materialul spre un perete sau obstacol; materialul poate ricoa spre dumneavoastră. Oprii lama (lamele) atunci când vă deplasai pe suprafee acoperite cu pietri.
- Avei grijă la gropi, anuri, denivelări, pietre sau alte obiecte ascunse. Terenul denivelat vă poate face să vă pierdei echilibrul sau stabilitatea.
- Dacă maina se lovete de un obiect sau începe să vibreze, oprii motorul imediat, ateptai până când se opresc toate piesele mobile, deconectaţi cablul bujiei înainte de a verifica dacă maina este deteriorată. Efectuai reparaiile necesare înainte de a o utiliza din nou.
- Înainte de a părăsi poziia de operare, opriţi motorul şi aşteptaţi oprirea tuturor pieselor mobile.
- Dacă motorul rulează, acesta va fi fierbinte i vă poate provoca arsuri grave. Păstrai distana faă de motorul fierbinte.
- Utilizai motorul numai în zone bine ventilate. Gazele de eapament conin monoxid de carbon, care este un gaz inodor, otrăvitor, fatal.
- Verificai frecvent componentele dispozitivului de adunat iarbă i jgheabul de evacuare pentru a descoperi orice uzură sau deteriorare i înlocuii-le cu piese Toro originale, atunci când este necesar.

Sigurana în pantă

- Tundei iarba de-a lungul pantelor; niciodată în sus sau în jos. Acordaţi foarte mare atenţie la schimbarea direcţiei pe pante.
- Nu tundei iarba pe pantele foarte abrupte. Stabilitatea necorespunzătoare poate provoca un accident prin alunecare i cădere.
- Tundei iarba cu atenie în apropierea pantelor abrupte, anurilor sau terasamentelor.

Pornirea motorului

Important: **Această mainăeste prevăzută cu un manon din cauciuc peste capătul bujiei. Asigurai-vă că bucla metalică de la capătul cablului bujiei (în interiorul manonului din cauciuc) este bine fixată pe vârful metalic al bujiei.**

1. inei bara de comandă pentru lamă lângă mâner (Figura 14A).

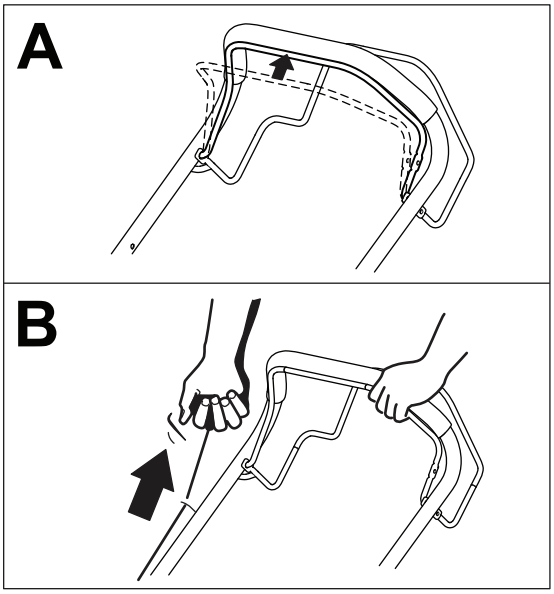

g188344

Figura 14

1. Bară de comandă pentru lamă

2. Tragei uor mânerul demarorului cu recul până când simii că opune rezistenă, apoi tragei brusc (Figura 14B). Când motorul pornete, permitei revenirea uoară a cablului la mâner.

Utilizarea propulsiei automate

Pentru a opera propulsia automată, strângei bara pentru propulsia automată (Figura 15) spre mâner i meninei-o.

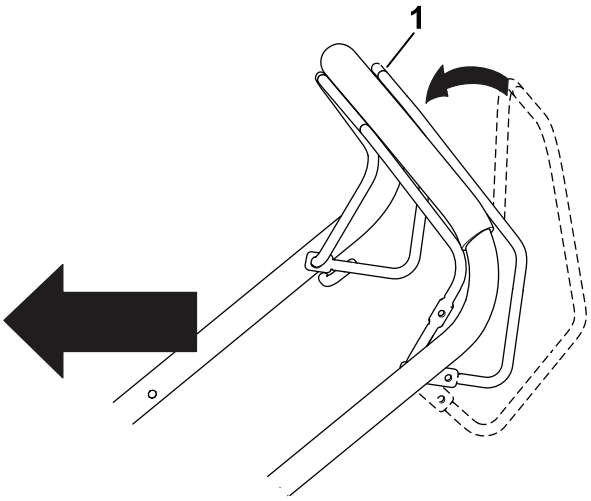

g188340

Figura 15

1. Bară pentru propulsia automată

Notă: Maina are o viteză maximă fixă de aproximativ 3,7 km/h.

Pentru a decupla bara pentru propulsia automată, eliberai bara acesteia.

Oprirea motorului

Pentru a opri motorul, eliberai bara de comandă pentru lamă.

Notă: Deconectai i conectai la masă cablul bujiei înainte de a părăsi maina pentru a preveni pornirea accidentală a motorului de către o altă persoană.

Mulcirea ierbii tăiate

⚠ ATENŢIE

Lama este ascuită; contactul cu lama poate rezulta în vătămări corporale grave.

- **Asigurai-vă că obturatorul de mulcire este în poziie înainte de operaia de mulcire a resturilor de iarbă.**
- **Nu acionai niciodată lama fără ca obturatorul de mulcire să fie fixat, fără sacul pentru iarbă montat sau cu trapa spate coborâtă.**

Dacă sacul pentru iarbă este montat pe maină, îndepărtai-l; consultai Îndepărtarea sacului pentru iarbă (Pagină 13).

1. Ridicai i meninei ridicată trapa spate (Figura 16).

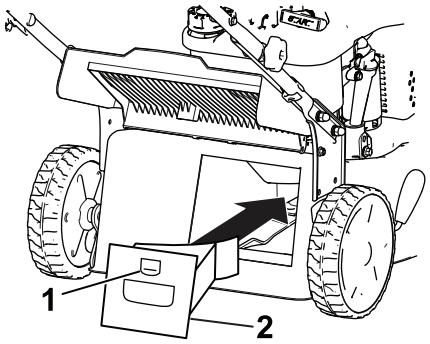

g188334

Figura 16

1. Clichet
2. Obturator de mulcire

2. Montai obturatorul de mulcire în carcasă i blocai-l în deschiderea carcasei (Figura 16).
3. Coborâi trapa spate.

Colectarea ierbii tăiate

Folosii sacul pentru iarbă atunci când dorii să colectai resturile de iarbă i de frunze de pe gazon.

⚠ PERICOL

Un sac pentru iarbă uzat ar putea permite proiectarea pietrelor de mici dimensiuni sau a unor reziduuri similare spre dumneavoastră sau trecători, rezultând în vătămări corporale grave sau deces.

Verificai frecvent starea sacului pentru iarbă. Dacă este deteriorat, montai un sac de schimb nou Toro.

⚠ ATENŢIE

Lama este ascuită; contactul cu lama poate rezulta în vătămări corporale grave.

- **Avei grijă, sacul pentru iarbă trebuie să fie în poziie înainte de a colecta resturile de iarbă.**
- **Nu acionai niciodată lama fără ca obturatorul de mulcire să fie fixat, fără sacul pentru iarbă montat sau cu trapa spate coborâtă.**

⚠ PERICOL

Maina poate proiecta resturile de iarbă i alte obiecte printr-o deschizătură de pe tunelul de descărcare. Obiectele proiectate cu suficientă foră pot provoca vătămări corporale grave sau decesul dumneavoastră sau trecătorilor.

Nu deschidei niciodată trapa tunelului de descărcare atunci când este în funciune motorul.

Dacă pe maină este instalată o pană de mulcire, ridicai trapa din spate, scoatei pana de mulcire i coborâi trapa din spate.

Montarea sacului pentru iarbă

1. Dacă este necesar, asamblai sacul pentru iarbă; consultai 4 Asamblarea sacului pentru iarbă (Pagină 6).
2. Ridicai i meninei ridicată trapa spate (Figura 17).

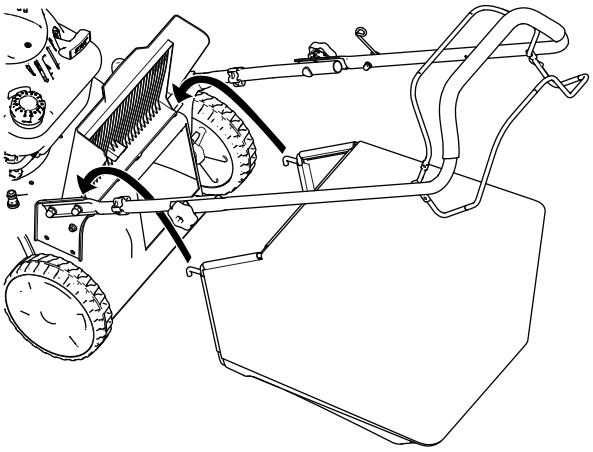

g188333

Figura 17

3. Instalai sacul pentru iarbă, având grijă ca tifturile de pe sac să rămână în canelurile de pe mâner (Figura 17).
4. Coborâi trapa spate.

Îndepărtarea sacului pentru iarbă

1. Ridicai i meninei ridicată trapa spate (Figura 17).
2. Îndepărtai sacul.
3. Coborâi trapa spate.

Evacuarea prin spate a resturilor de iarbă

1. Dacă sacul pentru iarbă este montat pe maină, îndepărtai-l înainte de a descărca resturile prin spate; consultai Îndepărtarea sacului pentru iarbă (Pagină 13).
2. Dacă pe maină este instalată o pană de mulcire, ridicai trapa din spate, scoatei pana de mulcire i coborâi trapa din spate.

⚠ ATENŢIE

Lama este ascuită; contactul cu lama poate rezulta în vătămări corporale grave.

- **Asigurai-vă că trapa din spate este coborâtă înainte de a evacua prin spate resturile de iarbă.**
- **Nu acionai niciodată lama fără ca obturatorul de mulcire să fie fixat, fără sacul pentru iarbă montat sau cu trapa spate coborâtă.**

Indicaţii de exploatare

Tăierea ierbii

- Tăiai aproximativ o treime din firul de iarbă. Nu tăiai mai jos de 50 mm cu excepia cazului în care iarba este mai rară sau este toamnă târzie, când creterea ierbii începe să încetinească.
- Atunci când tăiai iarba cu o înălime de peste 15 cm, tăiai mai întâi la cea mai ridicată setare a înălimii de tăiere i la o viteză mai mică; apoi tăiai din nou la o înălime de tăiere mai mică pentru ca gazonul să aibă cel mai bun aspect. Dacă iarba este prea lungă, maina se poate bloca, ceea ce poate duce la calarea motorului.
- Iarba i frunzele ude au tendina de a se aduna în cadrul curii i pot cauza blocarea mainii sau calarea motorului. Evitai să tundei iarba în condiii umede.
- Fii ateni la potenialul risc de incendiu în condiii foarte uscate, respectai toate avertismentele autoritãilor locale privind incendiile i prevenii pătrunderea ierbii uscate i a resturilor de frunze în mainã.
- Alternai direcia de tăiere. Acest lucru ajută la dispersarea resturilor pe gazon, pentru o fertilizare uniformă.
- Dacă aspectul final al gazonului este nesatisfăcător, încercai una sau mai multe din următoarele recomandări:
  - Înlocuii lama sau ascuii-o.
  - Deplasai-vă mai încet în timp ce tăiai iarba.
  - Ridicai înălimea de tăiere a mainii dumneavoastră.
  - Tăiai iarba mai frecvent.
  - Suprapunei zonele de tăiere în loc să tăiai iarba dintr-o zonă completă cu fiecare trecere.

Tăierea frunzelor

- După tunderea gazonului, asigurai-vă că jumătate din gazon se vede prin stratul de frunze tăiate. Poate fi nevoie să efectuai mai multe treceri peste frunze.
- Dacă pe gazon există un strat de frunze mai mare de 15 cm, tăiai iarba la o înălime de tăiere mai mare i apoi tăiai iarba din nou la înălimea de tăiere dorită.
- Reducei viteza de tăiere dacă maina nu taie frunzele suficient de fin.

După utilizare

Sigurana după utilizare

Sigurana generală

- Oprii maina, ateptai oprirea tuturor pieselor mobile i lăsai maina să se răcească înainte de reglarea, efectuarea lucrărilor de service, curăarea sau depozitarea mainii.
- Curăai iarba i resturile din mainăpentru a ajuta la prevenirea incendiilor. tergei uleiul sau combustibilul scurs.
- Nu depozitai niciodată maina sau recipientul cu combustibil într-o zonă cu flăcări deschise, scântei sau lămpi martor, precum cele de pe un boiler sau alte dispozitive electrice.

Sigurana la transport

- Încărcai sau descărcai cu grijă maina.
- Fixai maina pentru a preveni răsturnarea.

Curăarea sub mainăă

Interval de service: Înainte de fiecare folosinţă sau zilnic

⚠ ATENŢIE

Maina poate disloca material de sub ea.

- **Purtai protecie pentru ochi.**
- **Stai în poziia de operare (în spatele mânerului) în timp ce funcionează motorul.**
- **Nu permitei trecătorilor să se afle în zonă.**

Pentru rezultate optime, curăai maina în scurt timp după ce ai terminat de tuns iarba.

1. Deplasai maina pe o suprafaă plană, pavată.
2. Oprii motorul i aşteptaţi oprirea tuturor pieselor mobile înainte de a părăsi poziţia de operare.
3. Alegei cea mai mică înălime de tăiere a mainii; consultai Reglarea înălimii de tăiere (Pagină 10).
4. Spălai zona de sub ua din spate, pe unde este evacuată iarba tăiată, de la carcasă până la sacul pentru iarbă.

   Notă: Spălai zona sacului la cerere, atât în poziia complet în faă cât i în poziia complet în spate.
5. Ataai un furtun de grădină care este conectat la o sursă de apă la portul de spălare rapidă(Figura 18).

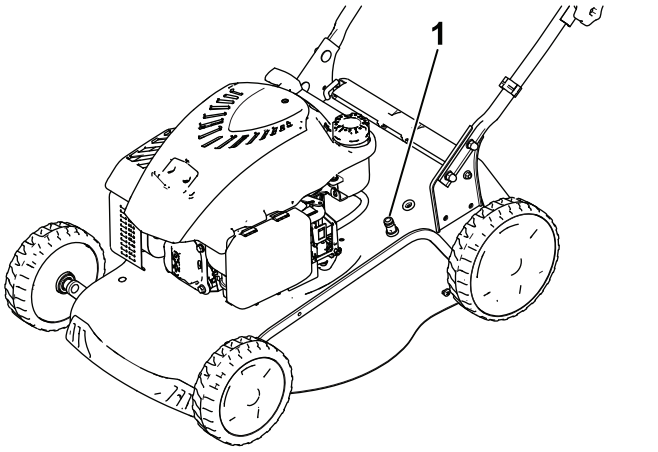

Figura 18

1. Port de spălare rapidă

6. Pornii apa.
7. Pornii motorul i rulai-l până când nu mai este evacuată iarba tăiată de sub mainăă.
8. Oprii motorul.
9. Oprii apa i deconectai furtunul de grădină de la mainăă.
10. Lăsai motorul să funcioneze timp de câteva minute pentru a usca partea inferioară a mainii, pentru a preveni ruginirea.
11. Înainte de depozitarea mainii într-un spaiu închis, lăsai motorul să se răcească.

Plierea mânerului

⚠ ATENŢIE

Plierea sau desfăurarea incorectă a mânerului poate deteriora cablurile, ducând la condiii de utilizare nesigure.

- **Nu deteriorai cablurile în timpul plierii sau desfăurării mânerului.**
- **Dacă un cablu este deteriorat, contactaţi un centru de service autorizat.**

1. Slăbii cele 2 butoane de mâner (Figura 19A).

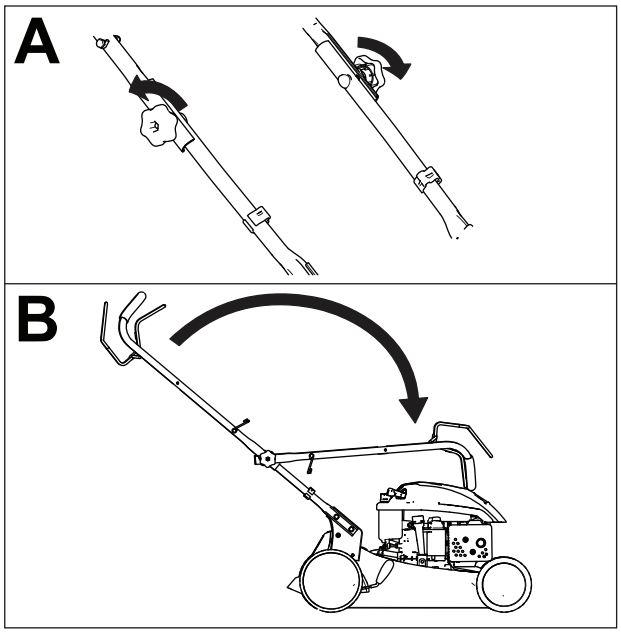

g188328

Figura 19

2. Pliai mânerul prin rotirea acestuia în faă (Figura 19B).

Întreţinere

Notă: Determinaţi partea stângă şi dreaptă a maşinii din poziţia de operare normală.

Program(e) de întreţinere recomandat(e)

Interval de întreţinere şi service	Procedură de întreţinere
Înainte de fiecare folosinţă sau zilnic	• Verificaţi nivelul uleiului de motor. • Curăai resturile de iarbă i mizeria de sub mainã.
La intervale de 100 de ore	• Înlocuii bujia.
Anual	• Înlocuii filtrul de aer; înlocuii-l mai frecvent din cauza condiiilor de operare cu praf. • Înlocuii lama sau ascuii-o (mai frecvent dacă marginea se tocete rapid). • Curăai sistemul de răcire; curăai-l mai frecvent din cauza condiiilor de operare cu praf. Consultaţi manualul motorului.
Anual sau înainte de depozitare	• Lubrifiai roile. • Golii rezervorul de combustibil înainte de reparaii conform instruciunilor i înainte de depozitarea anuală.

Sigurană în timpul întreinerii

- Oprii maina, ateptai oprirea tuturor pieselor mobile i lăsai maina să se răcească înainte de reglarea, efectuarea lucrărilor de service, curăarea sau depozitarea mainii.
- Deconectai cablul de la bujie înainte de a efectua orice proceduri de întreinere.
- Purtai mănui i protecie pentru ochi atunci când efectuai lucrări de service asupra mainii.
- Lama este ascuită; contactul cu lama poate rezulta în vătămări corporale grave. Purtai mănui în timpul lucrărilor de service asupra lamei. Nu reparai i nu modificai lama (lamele).
- Nu modificai niciodată dispozitivele de sigurană. Verificai periodic funcionarea corectă a acestora.
- Înclinarea mainii poate cauza scurgerea combustibilului. Combustibilul este inflamabil i exploziv i poate cauza vătămări corporale. Rulai motorul fără combustibil sau îndepărtai combustibilul cu o pompă manuală; nu scurgei niciodată combustibilul.
- Pentru performane optime ale mainii, utilizai exclusiv piese de schimb i accesorii originale Toro. Piesele de schimb i accesoriile altor producători pot fi periculoase i pot anula garania produsului.

Pregătirea pentru întreţinere

1. Oprii motorul i ateptai până la oprirea tuturor pieselor mobile.
2. Deconectai cablul de la bujie (Figura 20).

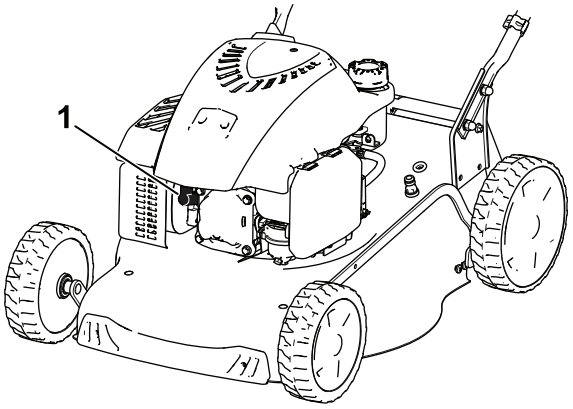

g188342

Figura 20

3. După efectuarea procedurii (procedurilor) de întreinere, conectai cablul la bujie.

Important: **Înainte de a înclina maina pentru a schimba uleiul sau a înlocui lama, lăsai rezervorul de combustibil să se usuce în timpul utilizării normale. Dacă trebuie să înclinai maina înainte de a rămâne fără combustibil, utilizai o pompă manuală de combustibil pentru a scurge combustibilul.**

Amplasai întotdeauna maina pe o parte, cu joja orientată în jos.

⚠ ATENŢIE

Înclinarea mainii poate cauza scurgerea combustibilului. Combustibilul este inflamabil i exploziv i poate cauza vătămări corporale.

Rulai motorul fără combustibil sau îndepărtai combustibilul cu o pompă manuală; nu scurgei niciodată combustibilul.

Înlocuirea bujiei

Interval de service: La intervale de 100 de ore

Utilizaţi o bujie Champion RN9YC sau echivalentă.

1. Oprii motorul i ateptai până la oprirea tuturor pieselor mobile.
2. Deconectai cablul bujiei.
3. Curăţaţi zona din jurul bujiei.
4. Îndepărtaţi bujia de la motor.

   Important: **Înlocuiţi o bujie fisurată, deteriorată sau murdară. Nu curăţaţi electrozii, deoarece pilitura care pătrunde în motor îl poate deteriora.**

5. Reglai distana bujiei la 0,76 mm, aa cum este indicat în Figura 21.

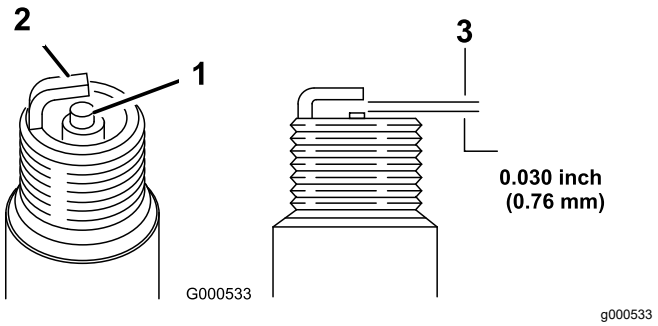

Figura 21

1. Electrod central
2. Electrod lateral
3. Distanţă dintre electrozi (a nu se scala)

6. Montai bujia.
7. Strângei bujia la 20 N·m.
8. Conectai cablul la bujie.

Înlocuirea filtrului de aer

Interval de service: Anual

1. Apăsai în jos urechile de blocare din partea de sus a capacului filtrului de aer (Figura 22).

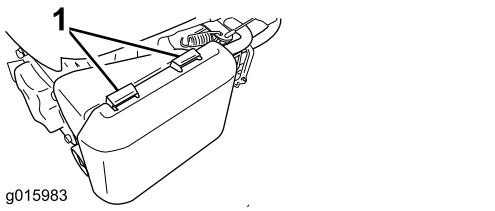

g015983

Figura 22

1. Urechi de blocare

2. Deschidei capacul.
3. Îndepărtai filtrul de aer din hârtie i prefiltrul din spumă (Figura 23).

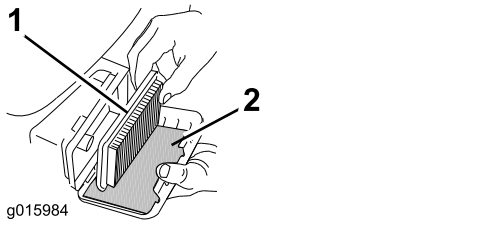

g015984

Figura 23

1. Filtru de aer din hârtie
2. Prefiltru din spumă

4. Verificai prefiltrul din spumă i înlocuii-l dacă este deteriorat sau excesiv de murdar.
5. Verificai filtrul de aer din hârtie.
   A. Dacă filtrul de aer din hârtie este deteriorat sau umezit cu ulei sau combustibil, înlocuii-l.
   B. Dacă filtrul de aer din hârtie este murdar, lovii-l uor pe o suprafaă tare de mai multe ori sau suflai aer comprimat la o presiune mai mică de 2,07 bar prin partea filtrului care este îndreptată spre motor.

      Notă: Nu îndepărtai murdăria de pe filtru prin periat; periatul forează pătrunderea murdăriei în fibre.
6. Utilizai o lavetă umedă pentru a îndepărta murdăria de la nivelul corpului i capacului filtrului de aer. **Nu tergei murdăria spre conducta de aer.**
7. Montai prefiltrul din spumă i filtrul de aer din hârtie la filtrul de aer.
8. Montai capacul.

Schimbarea uleiului de motor

Schimbarea uleiului de motor nu este necesară, dar dacă dorii să schimbai uleiul, utilizai următoarea procedură.

Capacitate ulei de motor: 0,55 l

Vâscozitate ulei: ulei detergent SAE 30 sau SAE 10W-30

Clasificare de service API: SJ sau superioară

Notă: Turaţi motorul timp de câteva minute înainte de a schimba uleiul, pentru a-l încălzi. Uleiul cald curge mai bine i transportă mai muli ageni de contaminare.

1. Deplasai maina pe o suprafaă plană.
2. Consultai Pregătirea pentru întreţinere (Pagină 17).
3. Scoatei joja rotind capacul în sens invers acelor de ceasornic i trăgându-l (Figura 24).

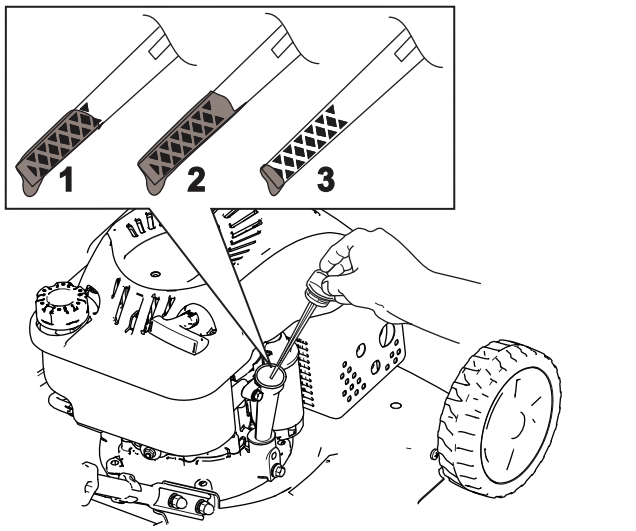

Figura 24

1. Complet
2. Ridicat
3. Redus

4. Înclinai maina pe o parte (astfel încât filtrul de aer să fie orientat în sus) pentru a scurge uleiul uzat din tubul de umplere cu ulei (Figura 25).

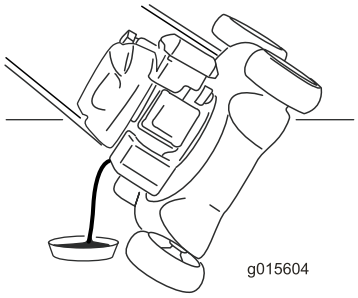

g015604

Figura 25

5. După scurgerea uleiului uzat, readucei maina în poziie de operare.
6. Turnai cu grijă în tubul de umplere cu ulei o cantitate de aproximativ ¾ din capacitatea motorului.
7. Ateptai aproximativ 3 minute ca uleiul să se aeze în motor.
8. tergei joja cu o lavetă curată.
9. Introducei joja în tubul de umplere cu ulei, apoi îndepărtai joja.
10. Verificaţi nivelul de ulei indicat pe joj (Figura 25).
    - Dacă nivelul de ulei indicat de joj este prea scăzut, turnai cu grijă o cantitate mică de ulei în tubul de umplere, ateptai 3 minute i repetai paii de la 8 la 10 până când nivelul de ulei indicat joj este corect.
    - Dacă nivelul de ulei indicat de joj este prea ridicat, îndepărtai excesul de ulei până când nivelul de ulei indicat de joj va fi corect.

    Important: **Dacă nivelul de ulei din motor este prea scăzut sau prea ridicat i pornii motorul, este posibil ca maina să se defecteze.**
11. Montaţi corect joja de ulei.
12. Reciclai în mod corespunzător uleiul uzat.

Înlocuirea lamei

Interval de service: Anual

Important: ***Pentru a instala lama corect vei avea nevoie de o cheie dinamometrică.*** **Dacă nu avei o cheie dinamometrică sau considerai că nu putei efectua această procedură, contactaţi un centru de service autorizat.**

Verificai lama ori de câte ori rămânei fără combustibil. Dacă lama este deteriorată sau fisurată, înlocuii-o imediat. Dacă marginea lamei este tocită sau prezintă crestături, ascuii-o i echilibrai-o sau înlocuii-o.

⚠ ATENŢIE

Lama este ascuită; contactul cu lama poate rezulta în vătămări corporale grave.

Purtai mănui în timpul lucrărilor de service asupra lamei.

1. Consultai Pregătirea pentru întreţinere (Pagină 17).
2. Amplasai maina pe o parte, cu joja orientată în jos.
3. Folosii o bucată de lemn pentru a menine lama stabilă (Figura 26).

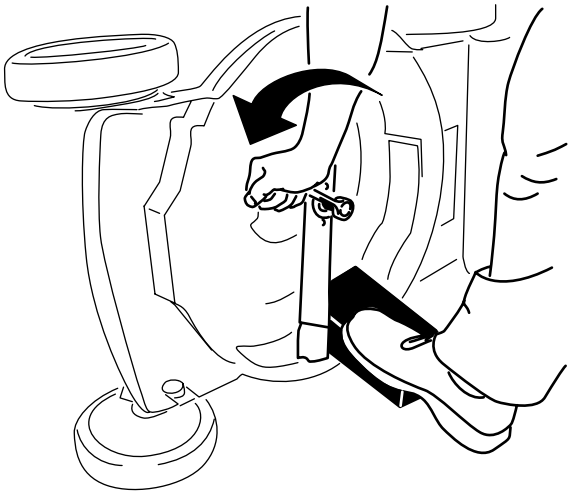

g188339

Figura 26

4. Îndepărtai lama, păstrând toate elementele de montare (Figura 26).
5. Instalai lama nouă i toate elementele de montare (Figura 27).

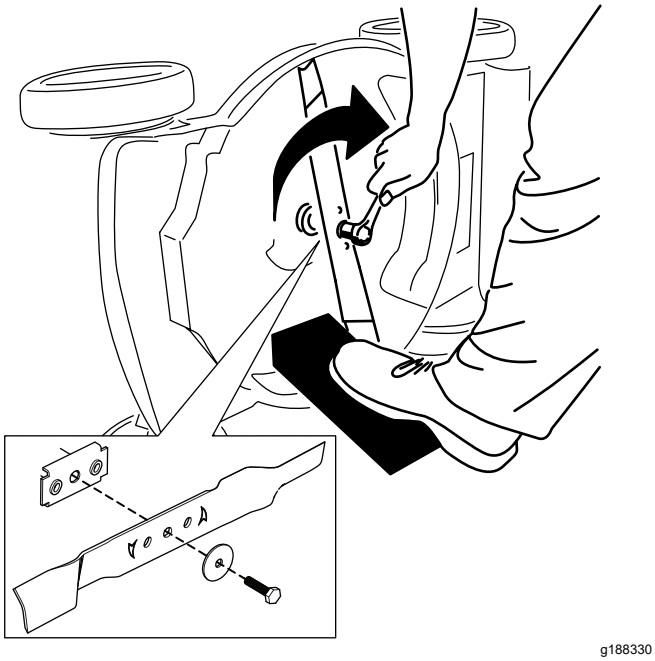

g188330

Figura 27

Important: **Amplasai capetele curbate ale lamei spre carcasa mainii de tuns iarba.**

6. Folosii o cheie dinamometrică pentru a strânge urubul lamei la un cuplu de 45 N·m.

Lubrifierea roilor

Interval de service: Anual sau înainte de depozitare

Aplicai câteva picături de lubrifiant cu litiu nr. 2 pe rulmenii cu bile de pe fiecare dintre roi (Figura 28).

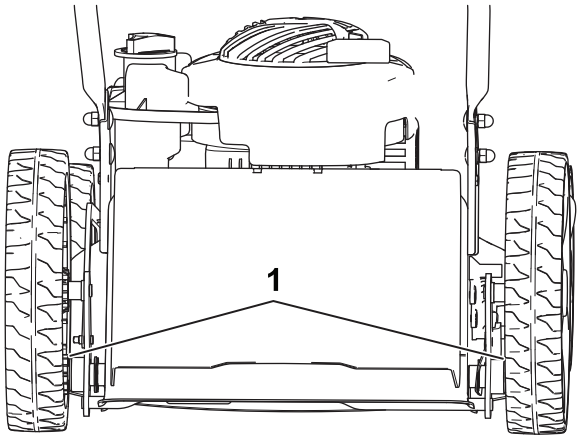

g189817

Figura 28

1. Rulmeni cu bile

Depozitare

Depozitai maina într-un loc răcoros, curat i uscat.

Depozitarea în siguranã

Oprii maina, ateptai oprirea tuturor pieselor mobile i lăsai maina să se răcească înainte de reglarea, efectuarea lucrărilor de service, curăarea sau depozitarea mainii.

Pregătirea maşinii pentru depozitare

1. La ultima realimentare din an, adăugai stabilizator în combustibil (cum ar fi Tratamentul pentru combustibil Toro Premium).
2. Eliminaţi în mod corespunzător combustibilul neutilizat. Reciclai-l în funcie de reglementările locale sau utilizai-l în automobil.

   Notă: Combustibilul vechi din rezervorul de combustibil este principala cauză a pornirii dificile. Nu depozitai combustibilul fără stabilizator pentru o perioadă mai lungă de 30 de zile i nu depozitai stabilizatorul de combustibil pentru o perioadă mai lungă de 90 de zile.
3. Turaţi maşina până când motorul se opreşte din cauza consumării complete a combustibilului.
4. Pornii motorul din nou.
5. Lăsaţi motorul să funcţioneze până când se opreşte. Când nu mai puteţi porni motorul, înseamnă că acesta este suficient de uscat.
6. Deconectai cablul bujiei.
7. Scoateţi bujia, adăugaţi 30 ml de ulei de motor prin orificiul bujiei şi trageţi cablul demarorului uşor de câteva ori, pentru a distribui uleiul prin cilindru, în scopul prevenirii corodării cilindrului pe perioada depozitării maşinii.
8. Montaţi bujia, fără a o strânge.
9. Strângei toate piuliele i uruburile.

Scoaterea maşinii din starea de depozitare

1. Verificai i strângei toate elementele de fixare.
2. Scoateţi bujia şi turaţi motorul rapid, utilizând mânerul de pornire cu recul pentru a elimina uleiul în exces din cilindru.
3. Instalai bujia i strângei-o cu o cheie dinamometrică la 20 N·m.
4. Efectuai orice proceduri de întreinere; consultai Întreţinere (Pagină 17).
5. Verificai nivelul uleiului de motor; consultai Verificarea nivelului uleiului de motor (Pagină 9).
6. Umplei rezervorul cu combustibil proaspăt; consultai Umplerea rezervorului de combustibil (Pagină 8).
7. Conectai cablul la bujie.

Menţiuni: