Form No. 3470-644 Rev A

46 cm kosačka na trávu

Číslo modelu 20949—Výrobné číslo 324000000 a vyššie

Návod na obsluhu

Úvod

Táto ručne vedená kosačka s otočnými čepeľami je určená na používanie vlastníkmi domov. Primárne je určená na kosenie trávy na udržiavaných trávnikoch v obytných priestoroch. Používanie tohto výrobku na iné ako určené použitie môže byť nebezpečné pre vás a okolostojacich.

Tieto informácie si pozorne prečítajte, aby ste sa výrobok naučili správne ovládať a udržiavať a aby ste predchádzali zraneniam a poškodeniu výrobku. Zodpovedáte za správnu a bezpečnú obsluhu výrobku.

Na lokalite www.Toro.com získate ďalšie informácie vrátane bezpečnostných tipov, školiacich materiálov týkajúcich sa prevádzky, informácií o príslušenstve a tiež pomoc pri hľadaní predajcu alebo registrácii výrobku.

Ak potrebujete servis, originálne diely od spoločnosti Toro alebo doplňujúce informácie, obráťte sa na autorizovaného servisného predajcu alebo zákaznícke stredisko spoločnosti Toro a pripravte si číslo modelu a sériové číslo vášho výrobku. Na Obrázok 1 je označené miesto na výrobku s číslom modelu a sériovým číslom. Čísla si zaznamenajte do poskytnutého priestoru.

Dôležité: **Prístup k informáciám o záruke, súčastiach a ďalším informáciám o produkte získate zoskenovaním kódu QR na štítku so sériovým číslom (ak sa nachádza na produkte) pomocou mobilného zariadenia.**

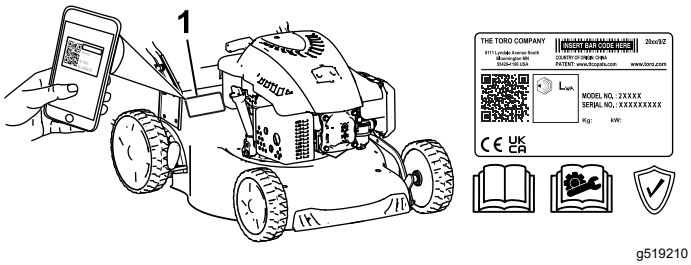

g519210

Obrázok 1

1. Umiestnenie čísla modelu a sériového čísla

Číslo modelu _____

Výrobné číslo _____

Táto príručka identifikuje potenciálne riziká. Bezpečnostné upozornenia sú označené symbolom (Obrázok 2), ktorý signalizuje, že v prípade nedodržania odporúčaných opatrení môže dôjsť k vážnemu zraneniu alebo smrti.

Symbol bezpečnostného upozornenia

Symbol bezpečnostného upozornenia (Obrázok 2) zobrazený v tejto príručke aj na stroji identifikuje dôležité bezpečnostné upozornenia, ktoré je nutné dodržiavať, aby ste predišli nehodám.



g000502

Obrázok 2

Symbol bezpečnostného upozornenia

Symbol bezpečnostného upozornenia sa zobrazí nad informáciami, ktoré vás upozorňujú na nebezpečné činnosti alebo situácie; nasleduje za ním slovo **NEBEZPEČENSTVO**, **VÝSTRAHA** alebo **UPOZORNENIE**.

NEBEZPEČENSTVO označuje bezprostredne hroziacu nebezpečnú situáciu, ktorá, ak sa jej nezabráni, **povedie** k smrti alebo vážnemu úrazu.

VÝSTRAHA označuje potenciálne nebezpečnú situáciu, ktorá, ak sa jej nezabráni, **môže** viesť k smrti alebo vážnemu úrazu.

UPOZORNENIE označuje potenciálne nebezpečnú situáciu, ktorá, ak sa jej nezabráni, **môže** viesť k menšiemu až strednému úrazu.

V tejto príručke sa používajú na zvýraznenie informácií aj dve ďalšie slová. Slovo **Dôležité** upriamuje pozornosť na špeciálne mechanické informácie a slovo **Poznámka** zdôrazňuje všeobecné informácie, ktoré si zaslúžia špeciálnu pozornosť.

© 2024—The Toro® Company
8111 Lyndale Avenue South
Bloomington, MN 55420

Zaregistrujte svoj výrobok na adrese www.Toro.com.

Preklad originálu (SK)
Vytlačené v Číne
Všetky práva vyhradené

3470-644

Výrobok vyhovuje všetkým príslušným európskym smerniciam. Podrobnosti nájdete v samostatnom hárku so špecifickým vyhlásením o zhode (DOC).

Hrubý alebo čistý krútiaci moment: Hrubý alebo čistý krútiaci moment tohto motora bol laboratórne hodnotený výrobcom motora v súlade s organizáciou Society of Automotive Engineers (SAE) J1940 alebo J2723. V konfigurácii, ktorá spĺňa požiadavky na bezpečnosť, emisie a prevádzku, bude skutočný krútiaci moment motora tejto triedy kosačky výrazne nižší. Prečítajte si informácie od výrobcu motora, ktoré sú súčasťou dodávky stroja.

Nemanipulujte s bezpečnostnými zariadeniami v stroji ani ich nevypínajte a pravidelne kontrolujte ich správnu funkčnosť. Nepokúšajte sa nastavovať ani manipulovať s ovládačom otáčok motora. Mohlo by to spôsobiť nebezpečný prevádzkový stav, v dôsledku ktorého môže dôjsť k zraneniu osôb.

Obsah

Úvod 1
Symbol bezpečnostného upozornenia 1
Bezpečnosť 3
Všeobecné bezpečnostné pokyny 3
Bezpečnostné a inštrukčné štítky 4
Nastavenie 5
1 Montáž rukoväti 5
2 Inštalácia lanka navíjacieho štartéra do vedenia lanka 6
3 Plnenie motora olejom 6
4 Montáž vaku na trávu 6
Súčasti stroja 7
Technické údaje 7
Nadstavce/príslušenstvo 7
Obsluha 8
Pred prevádzkou 8
Bezpečnosť pred prevádzkou 8
Plnenie palivovej nádrže 8
Kontrola hladiny motorového oleja 9
Nastavenie výšky kosenia 9
Počas prevádzky 10
Bezpečnosť počas prevádzky 10
Naštartovanie motora 10
Používanie pojazdu 11
Vypnutie motora 11
Mulčovanie pokosenej trávy 11
Zber pokosenej trávy 12
Zadný výstup pokosenej trávy 12
Provozné tipy 13
Po prevádzke 14
Bezpečnosť po prevádzke 14
Čistenie pod strojom 14
Zloženie rukoväti 15
Údržba 16
Odporúčaný harmonogram údržby 16
Bezpečnosť pri údržbe 16
Príprava na údržbu 16
Výmena zapaľovacej sviečky 17
Výmena vzduchového filtra 18
Výmena motorového oleja 18
Výmena čepele 19
Mazanie kolies 20
Uskladnenie 20
Bezpečnosť pri skladovaní 20
Príprava stroja na uskladnenie 20
Ukončenie uskladnenia stroja 21

Bezpečnosť

Všeobecné bezpečnostné pokyny

Tento produkt môže odskakujúcimi predmetmi amputovať ruky a chodidlá. Vždy dodržiavajte všetky bezpečnostné pokyny, aby nedošlo k vážnemu zraneniu alebo usmrteniu osôb.

- Pred naštartovaním motora si prečítajte, pochopte a dodržiavajte pokyny a výstrahy v tomto *návode na obsluhu*, ako aj na stroji a prídavných zariadeniach.
- Nedávajte ruky ani nohy do blízkosti pohyblivých súčastí stroja ani pod stroj. Udržujte odstup od všetkých výstupných otvorov.
- Pri prevádzke stroja musia byť všetky kryty a ostatné bezpečnostné ochranné zariadenia na stroji na mieste a správne funkčné.
- Zabráňte okolostojacim a deťom zdržiavať sa v pracovnej oblasti. Nedovoľte, aby stroj obsluhovali deti. Obsluhu stroja smú vykonávať iba ľudia, ktorí sú zodpovední, kvalifikovaní, dôkladne ovládajú pokyny a sú fyzicky zdatní vykonávať tieto činnosti.
- Pred vykonávaním údržby, dopĺňaním paliva alebo čistením zastavte stroj, vypnite motor a počkajte, kým sa úplne nezastavia všetky pohyblivé diely.

Nesprávne používanie alebo údržba tohto stroja môže mať za následok zranenie. S cieľom vyhnúť sa potenciálnemu zraneniu dodržiavajte tieto bezpečnostné pokyny a vždy venujte pozornosť bezpečnostnému výstražnému symbolu ⚠, ktorý znamená Pozor, Výstraha alebo Nebezpečenstvo – osobné bezpečnostné pokyny. Nedodržanie týchto pokynov môže zapríčiniť zranenie alebo smrť.

Bezpečnostné a inštrukčné štítky

Operátor dobre vidí bezpečnostné štítky a pokyny, ktoré sú umiestnené v každom priestore s potenciálne hroziacim nebezpečenstvom. Poškodené alebo chýbajúce štítky nahraďte.

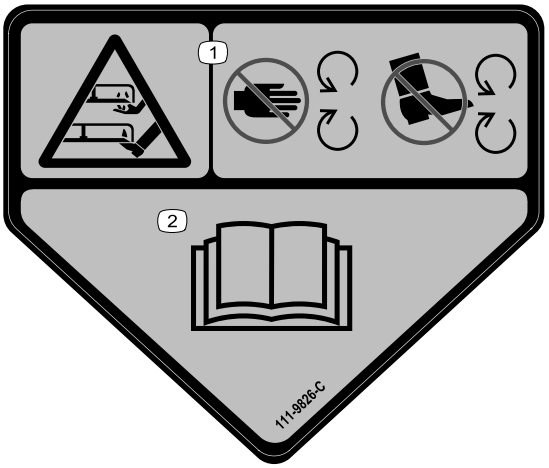

decal111-9826

111-9826

1. Riziko porezania/amputácie rúk alebo nôh, rezacia jednotka – nepribližujte sa k pohyblivým častiam rukami ani nohami.
2. Prečítajte si *používateľskú príručku*.

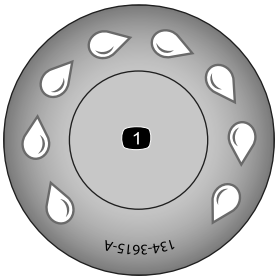

decal134-3615

134-3615

1. Port na rýchle umývanie

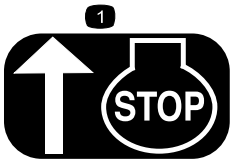

decalh295159

H295159

1. Zastavenie motora

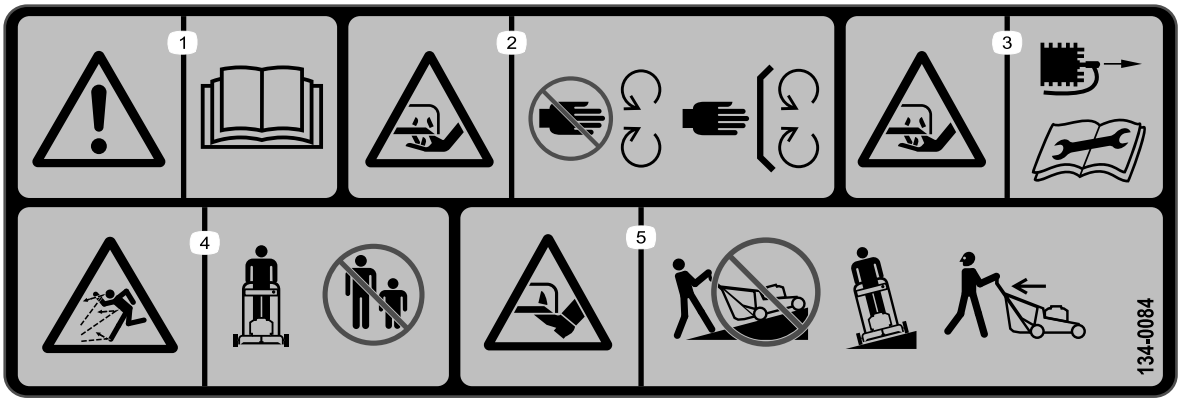

decal134-0084

134-0084

1. Výstraha – prečítajte si *používateľskú príručku*.
2. Riziko porezania – nepribližujte sa k pohyblivým častiam. Všetky kryty a štíty musia byť nasadené.
3. Nebezpečenstvo porezania – pred vykonaním údržby odpojte zapaľovaciu sviečku a prečítajte si *používateľskú príručku*.
4. Riziko odhadzovania predmetov – nedovoľte okolostojacim osobám priblížiť sa k stroju.
5. Nebezpečenstvo porezania – nekoste hore svahom, vždy koste zo strany na stranu. Pred zberom nečistôt v okolí stroja sa uistite, že sa čepeľ nehýbe a motor je vypnutý. Pri cúvaní so strojom sa vždy pozerajte za seba.

Nastavenie

Dôležité: **Odstráňte a zlikvidujte ochrannú plastovú fóliu, ktorou je zakrytý motor, ako aj všetky ostatné plasty alebo obaly zo stroja.**

1

Montáž rukoväti

Diely potrebné na prevedenie tohoto kroku:

2	Spodná rukoväť
4	Krátka skrutka
4	Plochá podložka
4	Pružná podložka
4	Matica
1	Horná rukoväť
2	Upínacia matica rukoväti
2	Oblá podložka
2	Dlhá skrutka

Postup

1. Spodnú rukoväť pripevnite k plášťu kosačky pomocou 4 skrutiek, 4 plochých podložiek, 4 pružných podložiek a 4 matíc (Obrázok 3).

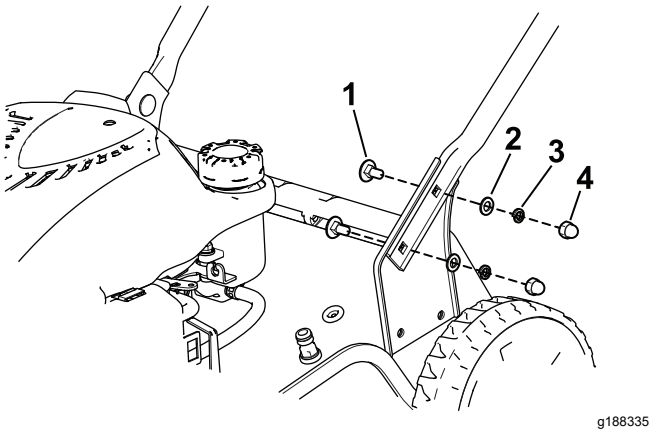

g188335

Obrázok 3

1. Skrutka (4)
2. Plochá podložka (4)
3. Pružná podložka (4)
4. Matica (4)

2. Hornú rukoväť pripevnite k spodnej rukoväti pomocou 2 upínacích matíc rukoväti, 2 oblých podložiek a 2 skrutiek. Gombíky rukoväti pevne utiahnite rukou (Obrázok 4).

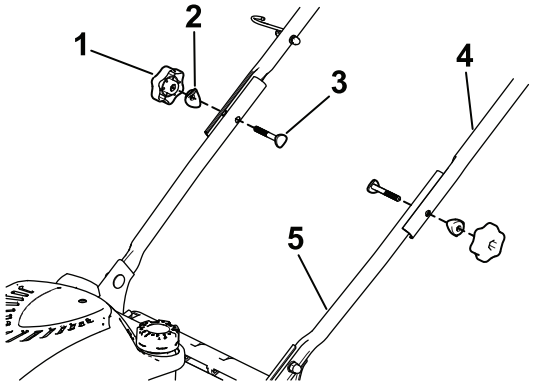

g188346

Obrázok 4

1. Upínacia matica rukoväti (2)
2. Oblá podložka (2)
3. Skrutka (2)
4. Horná rukoväť
5. Spodná rukoväť

3. Káble zasuňte do káblovej svorky a k rukoväti pripevnite sponu kábla, ako je znázornené na Obrázok 5.

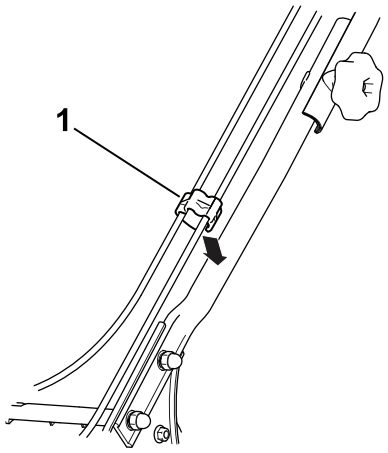

g189081

Obrázok 5

1. Spona kábla

2

Inštalácia lanka navíjacieho štartéra do vedenia lanka

Nie sú treba žiadne diely

Postup

Dôležité: **Na bezpečné a jednoduché naštartovanie motora pri každom použití stroja nainštalujte lanko navíjacieho štartéra do vedenia lanka.**

Ovládaciu tyč čepele pridržte pri hornej rukoväti (Obrázok 9) a lanko navíjacieho štartéra pretiahnite cez vedenie lanka na rukoväti (Obrázok 6).

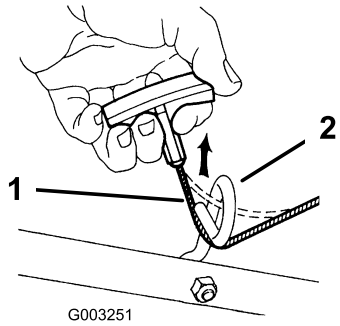

g003251

Obrázok 6

1. Lanko navíjacieho štartéra 2. Vedenie lanka

3

Plnenie motora olejom

Nie sú treba žiadne diely

Postup

Dôležité: **Stroj sa nedodáva s olejom v motore. Pred naštartovaním naplňte motor olejom.**

Objem motorového oleja: 0,55 l

Viskozita oleja: detergentný olej SAE 30 alebo SAE 10W-30

Servisná klasifikácia API: SJ alebo vyššia

1. Stroj presuňte na rovný povrch.
2. Odstráňte mierku otočením viečka proti smeru hodinových ručičiek a jej vytiahnutím (Obrázok 7).

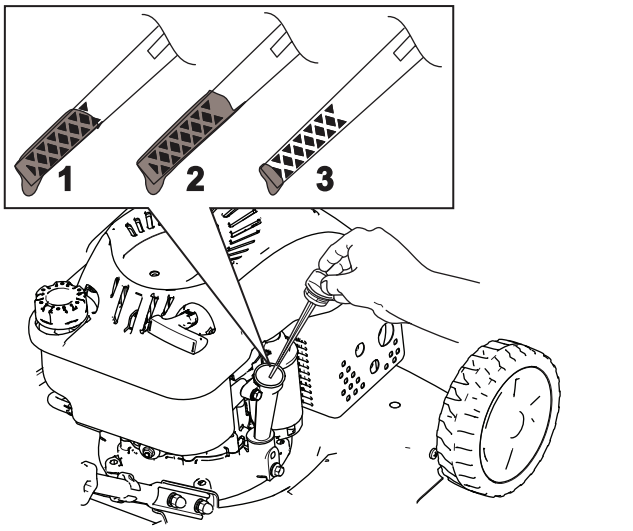

g188326

Obrázok 7

1. Plná
2. Vysoká
3. Nízka

3. Do plniaceho hrdla oleja opatrne nalejte olej približne do 3/4 kapacity motora.
4. Počkajte približne tri minúty, kým sa olej v motore neusadí.
5. Mierku utrite čistou handrou.
6. Vložte mierku do plniaceho hrdla oleja a potom mierku vytiahnite.
7. Skontrolujte hladinu oleja na mierke (Obrázok 7).
   - Ak je hladina oleja na mierke príliš nízka, do plniaceho hrdla oleja opatrne dolejte malé množstvo oleja, počkajte tri minúty a opakujte kroky 5 až 7, kým nebude hladina oleja na mierke správna.
   - Ak je hladina oleja na mierke príliš vysoká, vypúšťajte prebytočný olej, kým nebude hladina oleja na mierke správna. Pozrite si časť Výmena motorového oleja (strana 18).

   Dôležité: **Ak je hladina oleja v motore príliš nízka alebo vysoká a spustíte motor, môžete ho poškodiť.**
8. Mierku bezpečne namontujte.

4

Montáž vaku na trávu

Diely potrebné na prevedenie tohoto kroku:

1	Vak na trávu
1	Rám vaku na trávu

Postup

1. Zasuňte rám vaku na trávu do vaku na trávu (Obrázok 8).
2. Na rám vaku na trávu umiestnite všetkých 6 svoriek vaku na trávu (Obrázok 8).

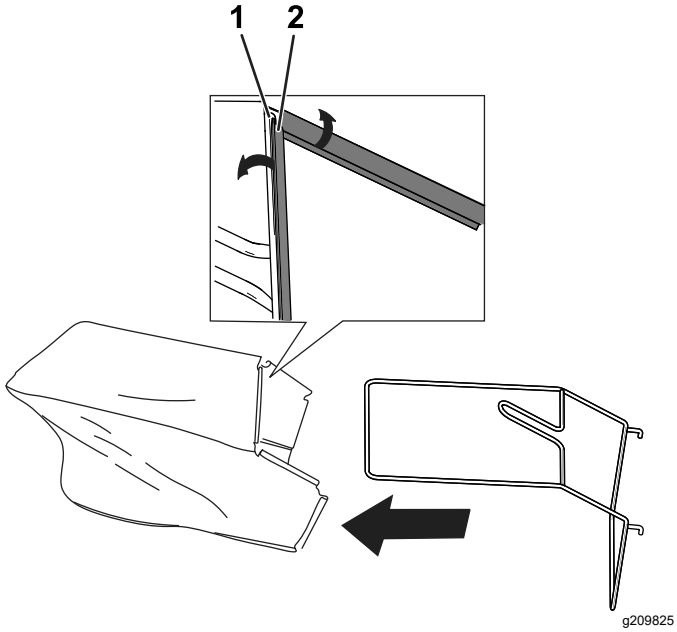

Obrázok 8

1. Rám vaku na trávu
2. Svorka vaku na trávu

Súčasti stroja

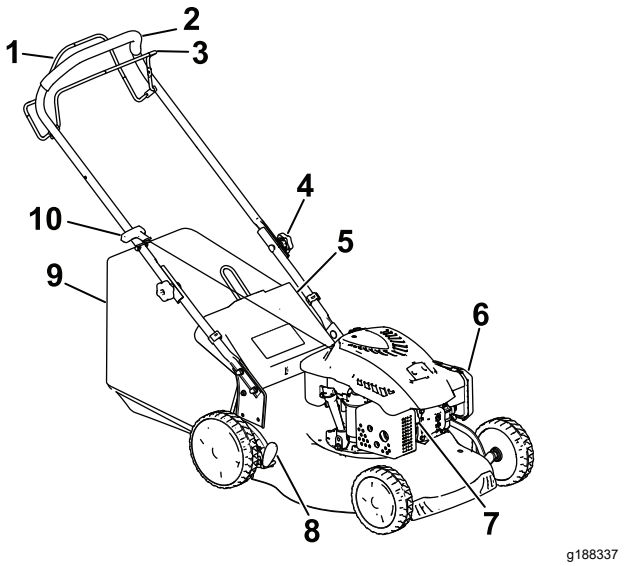

Obrázok 9

1. Tyč pojazdu
2. Rukoväť
3. Ovládacia tyč čepele
4. Upínacia matica rukoväti
5. Zadné dvierka
6. Vzduchový filter
7. Zapaľovacia sviečka
8. Páka na nastavenie výšky kosenia
9. Vak na trávu
10. Rukoväť navíjacieho štartéra

Technické údaje

Model	Hmotnosť	Dĺžka	Šírka	Záber strihania	Výška
20949	33 kg	140 cm	53 cm	46 cm	105 cm

Nadstavce/príslušenstvo

K dispozícii je celý rad schválených nadstavcov a príslušenstva značky Toro na použitie so strojom pre posilnenie a rozšírenie jeho možností. Ak chcete získať zoznam všetkých schválených nadstavcov a príslušenstva, obráťte sa na autorizovaného distribútora spoločnosti Toro alebo navštívte lokalitu www.Toro.com.

Ak chcete zaručiť optimálny výkon a zachovať platnosť bezpečnostnej certifikácie stroja, používajte len originálne náhradné diely a príslušenstvo značky Toro. Náhradné diely a príslušenstvo od iných výrobcov by mohlo byť nebezpečné a pri jeho použití by mohla skončiť platnosť záruky na produkt.

Obsluha

Poznámka: Ľavá a pravá strana stroja sa určuje podľa bežnej prevádzkovej polohy.

Pred prevádzkou

Bezpečnosť pred prevádzkou

Všeobecné bezpečnostné pokyny

- Pred nastavením, servisom, čistením alebo skladovaním stroj vždy vypnite, počkajte, kým sa nezastaví pohyb všetkých pohyblivých častí, a nechajte stroj vychladnúť.
- Oboznámte sa s bezpečnou prevádzkou zariadenia, ovládacími prvkami operátora a bezpečnostnými označeniami.
- Skontrolujte, či sú namontované všetky kryty a bezpečnostné zariadenia, ako napr. deflektory a/alebo lapač trávy, a či správne fungujú.
- Vždy skontrolujte stroj a uistite sa, že nie sú opotrebované ani poškodené čepele a skrutky čepelí.
- Skontrolujte oblasť, v ktorej budete používať stroj, a odstráňte z nej všetky predmety, ktoré by mohli brániť v prevádzke stroja alebo od neho odskakovať.
- Kontakt s pohybujúcou sa čepeľou môže spôsobiť vážne zranenie. Nevkladajte prsty pod plášť.

Bezpečnosť pri manipulácii s palivom

- Palivo je mimoriadne horľavé a extrémne výbušné. Požiar alebo výbuch paliva môže popáliť vás a iné osoby a môže poškodiť majetok.
  - Zapáleniu paliva statickým výbojom zabránite umiestnením nádoby alebo stroja pred plnením priamo na zem a nie na vozidlo ani na iný predmet.
  - Palivovú nádrž napĺňajte v exteriéri, v otvorenom priestore, keď je motor studený. Utrite všetko rozliate palivo.
  - S palivom nemanipulujte počas fajčenia alebo keď sa v blízkosti nachádza otvorený oheň alebo iskry.
  - Kým je motor spustený alebo horúci, neskladajte palivový uzáver ani nedopĺňajte palivo do palivovej nádrže.
  - Pri rozliatí paliva sa nepokúšajte štartovať motor. Zabráňte vytvoreniu zápalného zdroja, pokým sa nerozptýlia palivové výpary.
  - Palivo skladujte v schválenej nádobe a uchovávajte ho mimo dosahu detí.
- Palivo je po požití škodlivé alebo smrteľné. Dlhodobé vystavenie výparom môže spôsobiť vážne zranenia a ochorenia.
  - Vyhnite sa dlhodobému vdychovaniu výparov.
  - Rukami a tvárou sa nepribližujte k dýze ani otvoru palivovej nádrže.
  - Palivo uchovávajte mimo očí a pokožky.

Plnenie palivovej nádrže

- Najlepšie výsledky dosiahnete používaním čistého čerstvého bezolovnatého benzínu s oktánovým číslom 87 alebo vyšším (použitím metódy klasifikácie (R+M)/2).
- **ETANOL:** benzín s obsahom až 10 % etanolu alebo 15 % MTBE (metyltercbutyléter) je prijateľný. Etanol a MTBE nie sú rovnaké látky. Benzín s 15 % etanolu (E15) nie je schválený na používanie. **Nikdy nepoužívajte** benzín, ktorý obsahuje viac ako 10 % etanolu, napríklad E15 (obsahuje 15 % etanolu), E20 (obsahuje 20 % etanolu) alebo E85 (obsahuje až 85 % etanolu). Používanie neschváleného benzínu môže spôsobiť problémy s výkonom alebo poškodenie motora. Na používanie neschváleného benzínu sa nevzťahuje záruka na produkt.
- **Nepoužívajte** benzín s obsahom metanolu.
- V zimnom období **neuskladňujte** palivo v palivovej nádrži ani v palivových kanistroch bez pridania palivového stabilizátora.
- Do benzínu **nepridávajte** olej.

Dôležité: **Problémy so štartovaním obmedzte pridávaním palivového stabilizátora do paliva počas celej sezóny a jeho zmiešaním s palivom, ktorého vek je nižší ako 30 dní.**

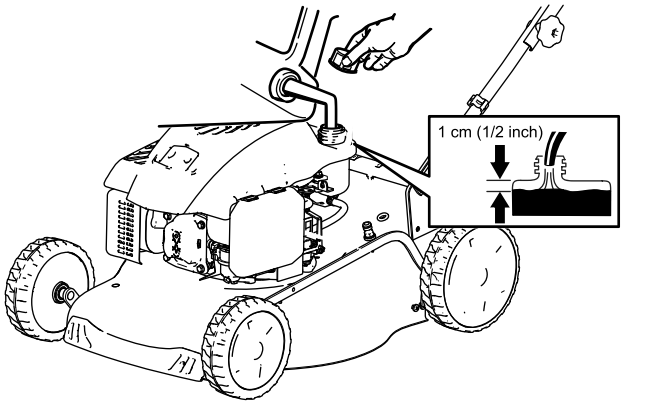

Obrázok 10

Kontrola hladiny motorového oleja

Servisný interval: Pri každom použití alebo denne

1. Stroj presuňte na rovný povrch.
2. Odstráňte mierku otočením viečka proti smeru hodinových ručičiek a jej vytiahnutím (Obrázok 11).

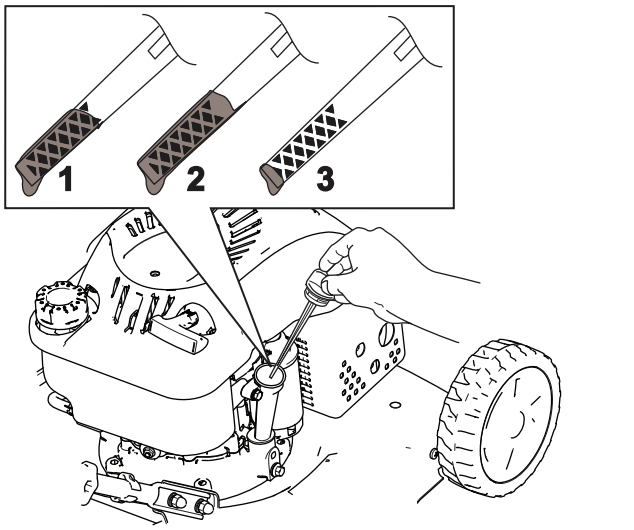

g188326

Obrázok 11

1. Plná
2. Vysoká
3. Nízka

3. Mierku utrite čistou handrou.
4. Vložte mierku do plniaceho hrdla oleja a potom mierku vytiahnite.
5. Skontrolujte hladinu oleja na mierke (Obrázok 11).
   - Ak je hladina oleja na mierke príliš nízka, do plniaceho hrdla oleja pomaly dolejte malé množstvo oleja, počkajte tri minúty a opakujte kroky 3 až 5, kým nebude hladina oleja na mierke správna.
   - Ak je hladina oleja na mierke príliš vysoká, vypúšťajte prebytočný olej, kým nebude hladina oleja na mierke správna. Informácie o vypustení prebytočného oleja nájdete v časti Výmena motorového oleja (strana 18).

     Dôležité: **Ak je hladina oleja v kľukovej skrini príliš nízka alebo vysoká a spustíte motor, môžete ho poškodiť.**
6. Mierku bezpečne namontujte do plniaceho hrdla oleja.

Nastavenie výšky kosenia

⚠ DÔLEŽITÉ UPOZORNENIE

Pri nastavovaní výšky kosenia sa môžete dostať do kontaktu s pohybujúcou sa čepeľou, čo môže spôsobiť vážne zranenie.

- **Zastavte motor a čakajte, pokým sa nezastavia všetky pohyblivé časti.**
- **Pri nastavovaní výšky kosenia nevkladajte prsty pod plášť.**

K dispozícii je 7 nastavení výšky kosenia od 25 do 70 mm. Výšku kosenia nastavte podľa potreby. Predné kolesá nastavte na rovnakú výšku ako zadné kolesá.

Ak chcete upraviť výšku kosenia, deaktivujte páku (Obrázok 12), zdvihnite alebo spustite stroj a potom páku aktivujte.

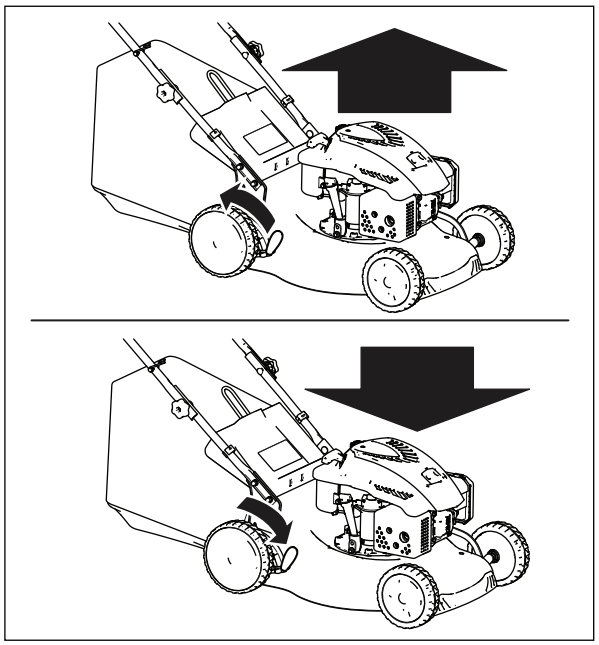

g188329

Obrázok 12

Polohy výšky kosenia sú znázornené na Obrázok 13.

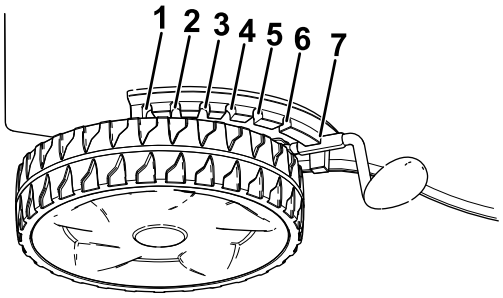

g208642

Obrázok 13

1. 70,0 mm
2. 62,5 mm
3. 55,0 mm
4. 47,5 mm
5. 40,0 mm
6. 32,5 mm
7. 25,0 mm

Počas prevádzky

Bezpečnosť počas prevádzky

Všeobecné bezpečnostné pokyny

- Noste vhodný odev vrátane ochranných okuliarov, dlhých nohavíc, pevnej protišmykovej obuvi a ochrany sluchu. Dlhé vlasy si zviažte dozadu a nenoste voľný odev ani voľné šperky.
- Práca so strojom si vyžaduje maximálnu pozornosť. Nerozptyľujte sa žiadnym spôsobom, v opačnom prípade môže dôjsť k zraneniu alebo poškodeniu majetku.
- Nepracujte so strojom, ak ste chorí, unavení alebo pod vplyvom alkoholu alebo drog.
- Čepeľ je ostrá a kontakt s ňou môže mať za následok vážne zranenie. Skôr než odídete z polohy operátora, vypnite motor a počkajte, kým sa všetky pohyblivé časti neprestanú pohybovať.
- Po uvoľnení ovládacej tyče čepele by sa mal motor vypnúť a do 3 sekúnd by sa mala zastaviť čepeľ. V opačnom prípade prestaňte stroj okamžite používať a obráťte sa na autorizovaného servisného predajcu.
- Do prevádzkového priestoru nepúšťajte cudzie osoby. Do prevádzkového priestoru nepúšťajte malé deti, ktoré musia byť pod dozorom zodpovednej dospelej osoby neobsluhujúcej stroj. Ak niekto vstúpi do priestoru, zastavte stroj.
- Pred cúvaním so strojom sa vždy pozerajte nadol a za seba.
- Stroj prevádzkujte len pri dobrej viditeľnosti a za vhodných poveternostných podmienok. Nepracujte so strojom, ak hrozia blesky.
- Mokrá tráva alebo lístie môžu v prípade pošmyknutia a kontaktu s čepeľou spôsobiť vážne zranenie. Vyhýbajte sa koseniu v mokrých podmienkach.
- V blízkosti neprehľadných oblastí, kríkov, stromov alebo iných objektov, ktoré by mohli obmedziť viditeľnosť, buďte extrémne opatrní.
- Materiál vystupujúci zo stroja na nikoho nemierte. Vyhýbajte sa vyhadzovaniu materiálu na stenu alebo prekážku, pretože sa môže odraziť smerom k vám. Keď prechádzate po povrchoch so štrkom, zastavte čepele.
- Dávajte pozor na diery, vyjazdené koľaje, nerovnosti, skaly alebo iné skryté objekty. Nerovný terén by mohol spôsobiť stratu rovnováhy alebo pošmyknutie.
- Ak stroj zasiahne nejaký predmet alebo začne vibrovať, okamžite vypnite motor, počkajte, kým sa všetky časti neprestanú pohybovať, odpojte drôt od zapaľovacej sviečky a skontrolujte, či nie je stroj poškodený. Pred pokračovaním v prevádzke vykonajte všetky nevyhnutné opravy.
- Pred opustením prevádzkovej polohy vypnite motor a počkajte, kým sa všetky pohyblivé časti neprestanú pohybovať.
- Ak bol motor naštartovaný, bude horúci a môžete sa na ňom vážne popáliť. Nepribližujte sa k horúcemu motoru.
- Motor prevádzkujte len v dobre vetraných oblastiach. Výfukové plyny obsahujú oxid uhoľnatý, ktorý je bez zápachu a po vdýchnutí smrteľný.
- Pravidelne a často kontrolujte komponenty lapača trávy a výstupného žľabu, či nie sú opotrebované alebo poškodené, a v prípade potreby ich vymeňte za originálne náhradné diely Toro.

Bezpečnosť na svahu

- Koste naprieč svahom, nikdy nie smerom nahor a nadol. Pri zmene smeru na svahoch buďte mimoriadne opatrný.
- Nekoste na veľmi strmých svahoch. Nesprávny postoj by mohol viesť k pošmyknutiu a pádu.
- V blízkosti zrázov, priekop alebo násypov koste opatrne.

Naštartovanie motora

Dôležité: **Tento stroj sa dodáva s gumeným krytom na zapaľovacej sviečke. Uistite sa, že je kovová slučka na konci drôtu zapaľovacej sviečky (vnútri gumeného krytu) bezpečne pripevnená na kovovej špičke zapaľovacej sviečky.**

1. Ovládaciu tyč čepele podržte pri rukoväti (Obrázok 14A).

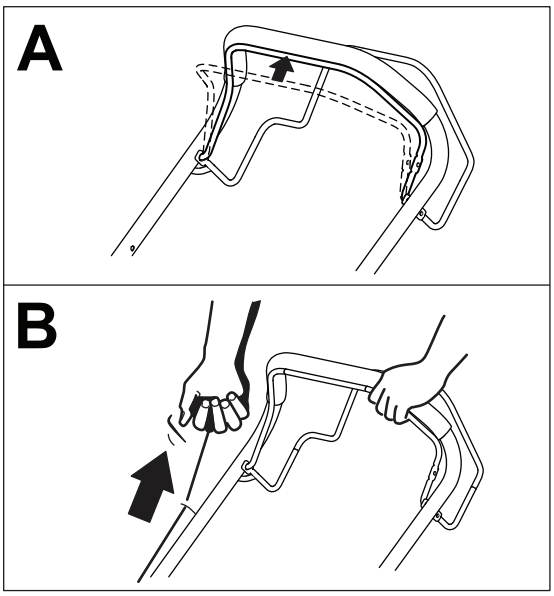

g188344

Obrázok 14

1. Ovládacia tyč čepele

2. Zľahka ťahajte rukoväť navíjacieho štartéra, až kým neucítite odpor, a potom ju potiahnite prudšie (Obrázok 14B). Po naštartovaní motora nechajte lanko pomaly navinúť späť na štartér.

Používanie pojazdu

Ak chcete používať pojazd, stlačte tyč pojazdu (Obrázok 15) smerom k rukoväti a držte ju.

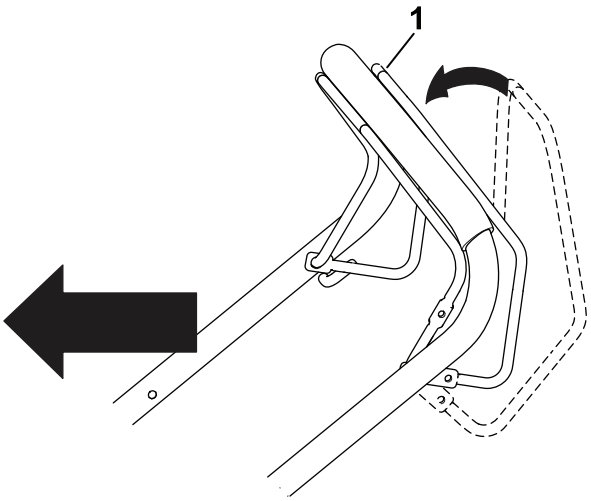

g188340

Obrázok 15

1. Tyč pojazdu

Poznámka: Stroj má fixnú maximálnu rýchlosť približne 3,7 km/h.

Ak chcete deaktivovať pohon pojazdu, uvoľnite tyč pojazdu.

Vypnutie motora

Motor vypnete uvoľnením ovládacej tyče čepele.

Poznámka: Skôr než odídete zo stroja, odpojte a uzemnite drôt zapaľovacej sviečky, aby ste predišli náhodnému naštartovaniu motora.

Mulčovanie pokosenej trávy

⚠ DÔLEŽITÉ UPOZORNENIE

Čepeľ je ostrá a kontakt s ňou môže mať za následok vážne zranenie.

- **Pred mulčovaním pokosenej trávy sa uistite, že je nasadený mulčovací uzáver.**
- **Čepeľ nikdy neaktivujte bez nasadeného mulčovacieho uzáveru, nasadeného vaku na trávu alebo spustených zadných dvierok.**

Ak sa na stroji nachádza vak na trávu, demontujte ho. Pozrite si časť Demontáž vaku na trávu (strana 12).

1. Zdvihnite a podržte zadné dvierka (Obrázok 16).

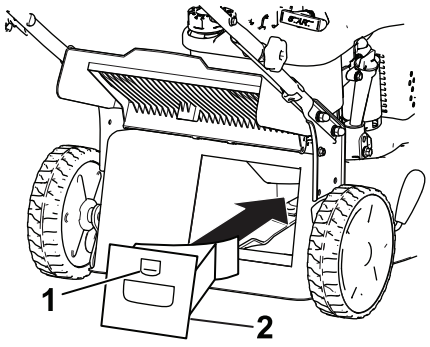

g188334

Obrázok 16

1. Západka
2. Mulčovací uzáver

2. Na plášť namontujte mulčovací uzáver a zaistite ho v otvore v plášti (Obrázok 16).
3. Spustite zadné dvierka.

Zber pokosenej trávy

Keď chcete z trávnika zbierať pokosenú trávu a lístie, použite vak na trávu.

⚠ NEBEZPEČIE

Keď je vak na trávu opotrebovaný, smerom k vám alebo okolostojacim osobám môžu odlietať malé kamienky alebo podobné nečistoty, čo môže viesť k vážnemu zraneniu alebo smrti.

Vak na trávu pravidelne kontrolujte. Ak je vak poškodený, namontujte nový náhradný vak od spoločnosti Toro.

⚠ DÔLEŽITÉ UPOZORNENIE

Čepeľ je ostrá a kontakt s ňou môže mať za následok vážne zranenie.

- **Pred zberom pokosenej trávy sa uistite, že je nasadený vak na trávu.**
- **Čepeľ nikdy neaktivujte bez nasadeného mulčovacieho uzáveru, nasadeného vaku na trávu alebo spustených zadných dvierok.**

⚠ NEBEZPEČIE

Cez otvorený výstupný tunel stroja môže odlietavať pokosená tráva a iné predmety. Predmety odlietavajúce dostatočnou silou by mohli spôsobiť vážne zranenie alebo smrť operátora alebo okolostojacej osoby.

Nikdy neotvárajte dvierka na výstupnom tuneli, kým je spustený motor.

Ak je na stroji namontovaný mulčovací klin, zdvihnite zadné dvierka, demontujte mulčovací klin a spustite zadné dvierka.

Montáž vaku na trávu

1. V prípade potreby zmontujte vak na trávu. Pozrite si časť 4 Montáž vaku na trávu (strana 6).
2. Zdvihnite a podržte zadné dvierka (Obrázok 17).

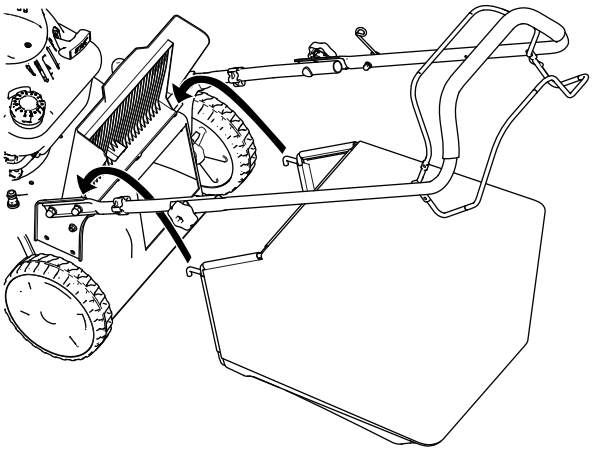

g188333

Obrázok 17

3. Namontujte vak na trávu, pričom dbajte na to, aby sa čapy na podpere vaku nachádzali v drážkach na rukoväti (Obrázok 17).
4. Spustite zadné dvierka.

Demontáž vaku na trávu

1. Zdvihnite a podržte zadné dvierka (Obrázok 17).
2. Demontujte vak.
3. Spustite zadné dvierka.

Zadný výstup pokosenej trávy

1. Ak sa na stroji nachádza vak na trávu, pred používaním zadného výstupu na pokosenú trávu ho zložte. Pozrite si časť Demontáž vaku na trávu (strana 12).
2. Ak je na stroji namontovaný mulčovací klin, zdvihnite zadné dvierka, demontujte mulčovací klin a spustite zadné dvierka.

⚠ DÔLEŽITÉ UPOZORNENIE

Čepeľ je ostrá a kontakt s ňou môže mať za následok vážne zranenie.

- **Pred používaním zadného výstupu na pokosenú trávu sa uistite, že sú zadné dvierka spustené.**
- **Čepeľ nikdy neaktivujte bez nasadeného mulčovacieho uzáveru, nasadeného vaku na trávu alebo spustených zadných dvierok.**

Provozné tipy

Kosenie trávy

- Listy trávy naraz koste len do tretiny. Nekoste na nižšie nastavenie ako 50 mm s výnimkou prípadov, keď je tráva riedka alebo na sklonku jesene, keď tráva rastie pomalšie.
- Pri kosení trávy vyššej ako 15 cm koste s najvyšším nastavením výšky kosenia a pri nižšej rýchlosti. Potom trávnik pokoste znova s nižším nastavením, aby vyzeral čo najlepšie. Ak je tráva príliš dlhá, stroj sa môže upchať a spôsobiť zastavenie motora.
- Mokrá tráva a lístie sa zvyknú na kosenej ploche zachytávať, čo môže spôsobiť upchatie stroja alebo zastavenie motora. Vyhýbajte sa koseniu v mokrých podmienkach.
- Vo veľmi suchých podmienkach majte na pamäti možné nebezpečenstvo požiaru, dodržiavajte všetky miestne protipožiarne výstrahy a zo stroja odstraňujte suchú trávu a lístie.
- Meňte smer kosenia. Pomáha to rozptýliť pokosenú trávu po trávniku a dosiahnuť rovnomerné hnojenie.
- Ak nie ste spokojní s konečným vzhľadom trávnika, vyskúšajte jeden alebo viacero z nasledujúcich postupov:
  - Čepeľ vymeňte alebo ju nechajte nabrúsiť.
  - Pri kosení kráčajte pomalšie.
  - Na stroji nastavte vyššiu výšku kosenia.
  - Trávu koste pravidelnejšie.
  - Nekoste pri každom prechode celý záber, ale zábery prekrývajte.

Kosenie lístia

- Po pokosení trávnika sa uistite, že cez pokosenú vrstvu lístia vidno polovicu trávnika. Možno bude potrebné cez lístie prejsť viacerými zábermi.
- Ak sa na trávniku nachádza vrstva lístia vyššia ako 15 cm, koste s vyšším nastavením a potom znova s požadovanou výškou kosenia.
- Ak stroj neseká lístie dostatočne najemno, spomaľte stroj pri kosení.

Po prevádzke

Bezpečnosť po prevádzke

Všeobecné bezpečnostné pokyny

- Pred nastavením, servisom, čistením alebo skladovaním stroj vždy vypnite, počkajte, kým sa nezastaví pohyb všetkých pohyblivých častí, a nechajte stroj vychladnúť.
- Odstráňte zo stroja trávu a nečistoty, aby ste predchádzali požiarom. Vyčistite rozliaty olej alebo palivo.
- Stroj ani nádobu na palivo nikdy neskladujte na miestach s otvoreným plameňom, iskrami alebo kontrolkami, napríklad na ohrievači vody alebo iných spotrebičoch.

Bezpečnosť pri preprave

- Pri nakladaní alebo vykladaní stroja postupujte obozretne.
- Zaistite stroj proti samovoľnému posunutiu.

Čistenie pod strojom

Servisný interval: Pri každom použití alebo denne

⚠ DÔLEŽITÉ UPOZORNENIE

Stroj môže vytlačiť materiál spod dolnej časti.

- **Noste ochranné okuliare.**
- **Kým je motor spustený, zostaňte v polohe operátora (za rukoväťou).**
- **Zabráňte tomu, aby sa v priestore nachádzali okolostojace osoby.**

Najlepšie výsledky dosiahnete, keď stroj po dokosení čo najskôr vyčistíte.

1. Stroj presuňte na rovný vydláždený povrch.
2. Skôr než odídete z polohy operátora, vypnite motor a počkajte, kým sa všetky pohyblivé časti neprestanú pohybovať.
3. Spustite stroj na najnižšie nastavenie výšky kosenia. Pozrite si časť Nastavenie výšky kosenia (strana 9).
4. Umyte oblasť pod zadnými dvierkami, cez ktorú pokosená tráva prechádza z plášťa do vaku na trávu.

   Poznámka: Oblasť umývajte s pákou funkcie Bag-on-Demand v polohe úplne vpredu aj v polohe úplne vzadu.
5. K portu na rýchle umývanie pripevnite záhradnú hadicu pripojenú k prívodu vody (Obrázok 18).

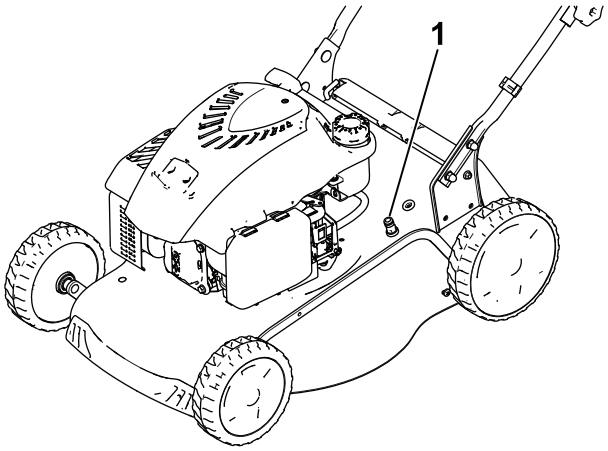

g188338

Obrázok 18

1. Port na rýchle umývanie

6. Zapnite prívod vody.
7. Naštartujte motor a nechajte ho pracovať, až kým spod stroja neprestane vychádzať pokosená tráva.
8. Vypnite motor.
9. Vypnite prívod vody a odpojte od stroja záhradnú hadicu.
10. Naštartujte motor a nechajte ho bežať niekoľko minút, aby vyschla spodná strana stroja, čím predídete jej hrdzaveniu.
11. Pred uskladnením stroja v uzavretom priestore nechajte motor vychladnúť.

Zloženie rukoväti

⚠ DÔLEŽITÉ UPOZORNENIE

Nesprávne zloženie alebo rozloženie rukoväti môže poškodiť káble a ohroziť bezpečnosť prevádzky.

- **Pri skladaní alebo rozkladaní rukoväti dávajte pozor, aby ste nepoškodili káble.**
- **Ak sa kábel poškodí, obráťte sa na autorizovaného servisného predajcu.**

1. Uvoľnite 2 upínacie matice rukoväti (Obrázok 19A).

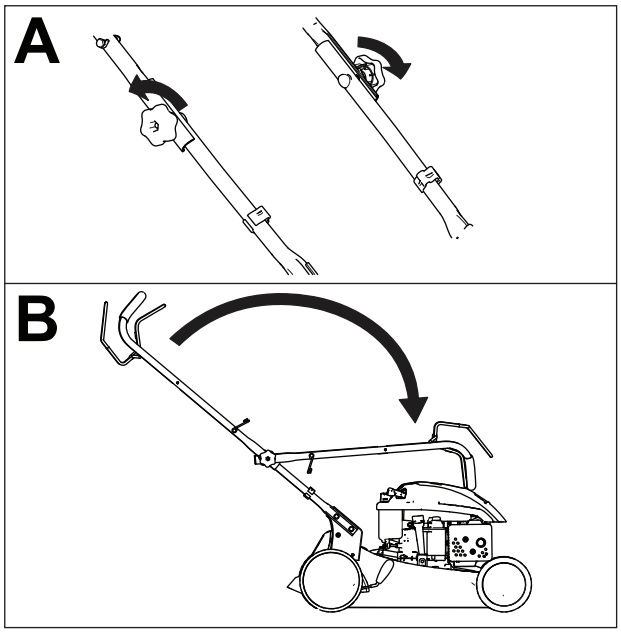

g188328

Obrázok 19

2. Sklopte rukoväť otočením dopredu (Obrázok 19B).

Údržba

Poznámka: Ľavá a pravá strana stroja sa určuje podľa bežnej prevádzkovej polohy.

Odporúčaný harmonogram údržby

Servisný interval	Postup pri údržbe
Pri každom použití alebo denne	• Skontrolujte hladinu motorového oleja. • Odstráňte spod stroja pokosenú trávu a nečistoty.
Po každých 100 hodinách prevádzky	• Vymeňte zapaľovaciu sviečku.
Každý rok	• Vymeňte vzduchový filter. V prašnom prevádzkovom prostredí to robte častejšie. • Čepeľ vymeňte alebo ju nechajte nabrúsiť (ak sa hrana rýchlo tupí, brúste ju častejšie). • Vyčistite chladiaci systém. V prašnom prevádzkovom prostredí to robte častejšie. Pozrite si príručku k motoru.
Každý rok alebo pred uskladnením	• Namažte kolesá. • Podľa pokynov vyprázdnite palivovú nádrž pred vykonávaním opráv a pred každoročným uskladnením.

Bezpečnosť pri údržbe

- Pred nastavením, servisom, čistením alebo skladovaním stroj vždy vypnite, počkajte, kým sa nezastaví pohyb všetkých pohyblivých častí, a nechajte stroj vychladnúť.
- Pred vykonaním ľubovoľného úkonu údržby odpojte drôt zapaľovacej sviečky od zapaľovacej sviečky.
- Pri vykonávaní servisu stroja noste rukavice a ochranné okuliare.
- Čepeľ je ostrá a kontakt s ňou môže mať za následok vážne zranenie. Pri vykonávaní servisu čepele noste rukavice. Neopravujte ani neupravujte čepele.
- Nikdy nemanipulujte s bezpečnostnými zariadeniami. Pravidelne kontrolujte správnu prevádzku.
- Naklonenie stroja môže spôsobiť únik paliva. Palivo je horľavé a výbušné a môže spôsobiť zranenie osôb. Motor spustite nasucho alebo palivo odstráňte ručným čerpadlom. Palivo nikdy nevyčerpávajte násoskou.
- Ak chcete zaručiť optimálny výkon stroja, používajte iba originálne náhradné diely a príslušenstvo značky Toro. Náhradné diely a príslušenstvo od iných výrobcov by mohlo byť nebezpečné a pri jeho použití by mohla skončiť platnosť záruky na produkt.

Príprava na údržbu

1. Zastavte motor a čakajte, pokým sa nezastavia všetky pohyblivé časti.
2. Odpojte drôt zapaľovacej sviečky od zapaľovacej sviečky (Obrázok 20).

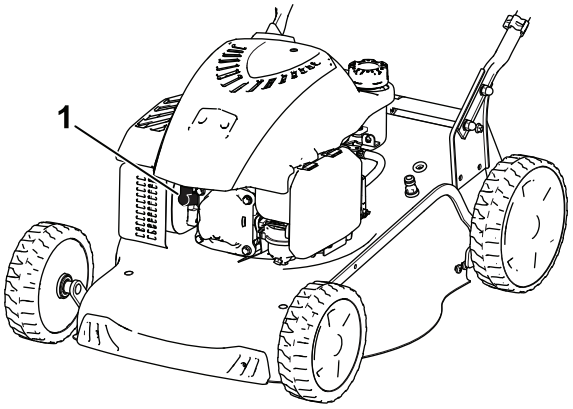

g188342

Obrázok 20

3. Po vykonaní úkonov údržby k zapaľovacej sviečke pripojte drôt zapaľovacej sviečky.

Dôležité: **Pred naklonením stroja na účely výmeny oleja alebo čepele nechajte najskôr vyprázdniť palivovú nádrž normálnym používaním stroja. Ak musíte stroj nakloniť ešte predtým, ako sa minie palivo, použite na odsatie paliva ručné palivové čerpadlo. Stroj vždy nakloňte nabok so zasunutou mierkou.**

⚠ DÔLEŽITÉ UPOZORNENIE

Naklonenie stroja môže spôsobiť únik paliva. Palivo je horľavé a výbušné a môže spôsobiť zranenie osôb.

Motor spustite nasucho alebo palivo odstráňte ručným čerpadlom. Palivo nikdy nevyčerpávajte násoskou.

Výmena zapaľovacej sviečky

Servisný interval: Po každých 100 hodinách prevádzky

Použite zapaľovaciu sviečku Champion RN9YC alebo ekvivalentnú.

1. Zastavte motor a čakajte, pokým sa nezastavia všetky pohyblivé časti.
2. Drôt odpojte od zapaľovacej sviečky.
3. Vyčistite priestor okolo zapaľovacej sviečky.
4. Vyberte zapaľovaciu sviečku z motora.

   Dôležité: **Vymeňte prasknutú alebo znečistenú zapaľovaciu sviečku. Elektródy nečistite, pretože nečistoty môžu spadnúť do motora a poškodiť ho.**

5. Nastavte vzdialenosť na novej sviečke na hodnotu 0,76 mm, ako je znázornené na Obrázok 21.

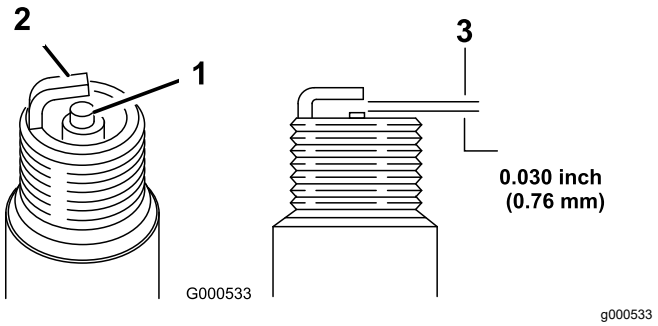

Obrázok 21

1. Stredná elektróda
2. Bočná elektróda
3. Vzduchové iskrište (nie na meranie)

6. Namontujte zapaľovaciu sviečku..
7. Sviečku utiahnite momentom 20 N·m.
8. K zapaľovacej sviečke pripojte drôt.

Výmena vzduchového filtra

Servisný interval: Každý rok

1. Zatlačte západky na vrchnej časti krytu vzduchového filtra (Obrázok 22).

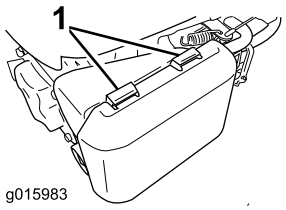

g015983

Obrázok 22

1. Západky

2. Otvorte kryt.
3. Vyberte papierový vzduchový filter a penový predfilter (Obrázok 23).

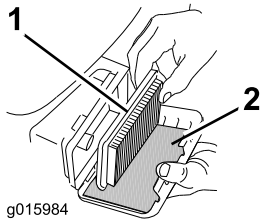

g015984

Obrázok 23

1. Papierová vložka vzduchového filtra
2. Penový predfilter

4. Skontrolujte penový predfilter a v prípade poškodenia alebo nadmerného znečistenia ho vymeňte.
5. Skontrolujte papierovú vložku vzduchového filtra.
   A. Ak je papierový vzduchový filter poškodený alebo mokrý od oleja či paliva, vymeňte ho.
   B. Ak je papierový vzduchový filter znečistený, niekoľkokrát ním klepnite o tvrdý povrch alebo z bočnej strany filtra otočenej k motoru použite stlačený vzduch s tlakom nižším ako 207 kPa.

   Poznámka: Nečistoty sa z filtra nesnažte odstraňovať kefou, lebo tak nečistoty zatláčate do vláken.
6. Vlhkou handričkou odstráňte nečistoty z telesa vzduchového filtra a krytu. **Zabráňte tomu, aby sa pri utieraní nečistoty dostali do vedenia vzduchu.**
7. Do vzduchového filtra zasuňte penový predfilter a papierový vzduchový filter.
8. Nasaďte kryt.

Výmena motorového oleja

Výmena motorového oleja nie je nutná, ale ak chcete olej vymeniť, postupujte takto.

Objem motorového oleja: 0,55 l

Viskozita oleja: detergentný olej SAE 30 alebo SAE 10W-30

Servisná klasifikácia API: SJ alebo vyššia

Poznámka: Pred výmenou oleja nechajte motor pár minút bežať, aby sa olej zahrial. Zohriaty olej lepšie vyteká a odnáša viac nečistôt.

1. Stroj presuňte na rovný povrch.
2. Pozrite si časť Príprava na údržbu (strana 16).
3. Odstráňte mierku otočením viečka proti smeru hodinových ručičiek a jej vytiahnutím (Obrázok 24).

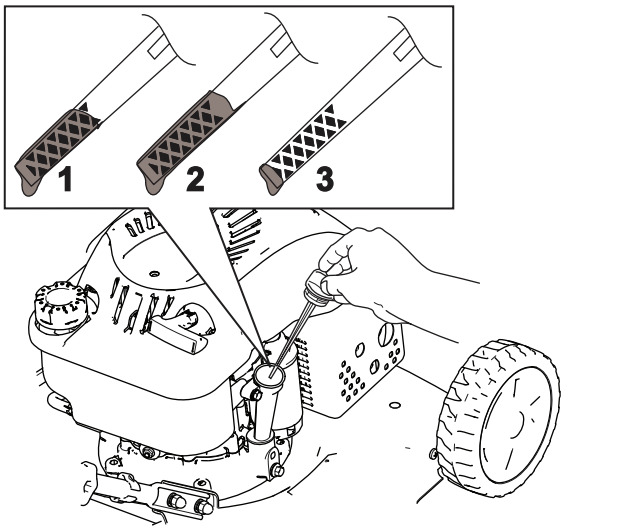

g188326

Obrázok 24

1. Plná
2. Vysoká
3. Nízka

4. Nakloňte stroj nabok (aby bol hore zdvihnutý vzduchový filter) a vypustite použitý olej z plniaceho hrdla oleja (Obrázok 25).

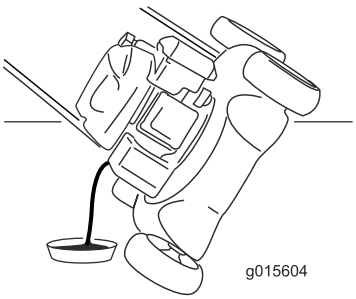

g015604

Obrázok 25

5. Po vypustení použitého oleja vráťte stroj späť do prevádzkovej polohy.
6. Do plniaceho hrdla oleja opatrne nalejte olej približne do 3/4 kapacity motora.
7. Počkajte približne tri minúty, kým sa olej v motore neusadí.
8. Mierku utrite čistou handrou.
9. Vložte mierku do plniaceho hrdla oleja a potom mierku vytiahnite.
10. Skontrolujte hladinu oleja na mierke (Obrázok 25).
    - Ak je hladina oleja na mierke príliš nízka, do plniaceho hrdla oleja opatrne dolejte malé množstvo oleja, počkajte tri minúty a opakujte kroky 8 až 10, kým nebude hladina oleja na mierke správna.
    - Ak je hladina oleja na mierke príliš vysoká, vypúšťajte prebytočný olej, kým nebude hladina oleja na mierke správna.

    Dôležité: **Ak je hladina oleja v motore príliš nízka alebo vysoká a spustíte motor, môžete ho poškodiť.**
11. Mierku bezpečne namontujte.
12. Použitý olej správnym spôsobom zrecyklujte.

Výmena čepele

Servisný interval: Každý rok

Dôležité: ***Na správnu montáž čepele budete potrebovať kľúč.*** **Ak nemáte kľúč alebo sa necítite na to, aby ste vykonali tento postup, obráťte sa na autorizovaného servisného predajcu.**

Vždy keď sa minie palivo, skontrolujte čepeľ. Ak je čepeľ poškodená alebo prasknutá, okamžite ju vymeňte. Ak je hrana čepele tupá alebo naštrbená, nechajte ju nabrúsiť a vyvážiť, prípadne ju vymeňte.

⚠ DÔLEŽITÉ UPOZORNENIE

Čepeľ je ostrá a kontakt s ňou môže mať za následok vážne zranenie.

Pri vykonávaní servisu čepele noste rukavice.

1. Pozrite si časť Príprava na údržbu (strana 16).
2. Stroj nakloňte nabok so zasunutou mierkou.
3. Na stabilné podopretie čepele použite blok dreva (Obrázok 26).

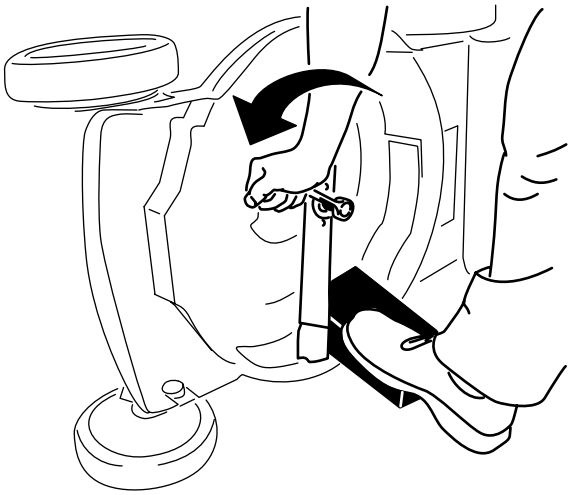

g188339

Obrázok 26

4. Demontujte čepeľ a odložte všetok montážny hardvér (Obrázok 26).
5. Namontujte novú čepeľ a všetok montážny hardvér (Obrázok 27).

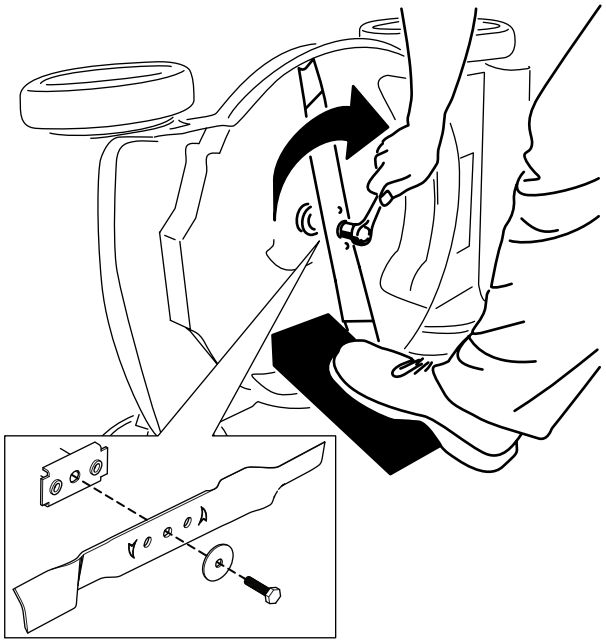

g188330

Obrázok 27

Dôležité: **Zaoblené časti čepele umiestnite tak, aby smerovali k plášťu kosačky.**

6. Pomocou kľúča utiahnite skrutku čepele momentom 45 N·m.

Mazanie kolies

Servisný interval: Každý rok alebo pred uskladnením

Niekoľko kvapiek lítiového maziva č. 2 naneste na guľové ložiská na všetkých kolesách (Obrázok 28).

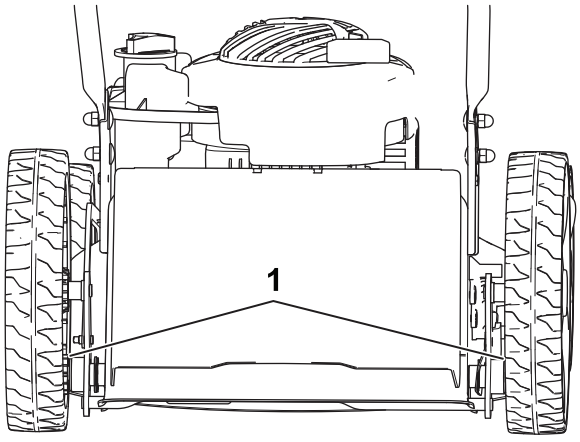

g189817

Obrázok 28

1. Guľové ložiská

Uskladnenie

Stroj skladujte na chladnom, čistom a suchom mieste.

Bezpečnosť pri skladovaní

Pred nastavením, servisom, čistením alebo skladovaním stroj vždy vypnite, počkajte, kým sa nezastaví pohyb všetkých pohyblivých častí, a nechajte stroj vychladnúť.

Príprava stroja na uskladnenie

1. Počas posledného dopĺňania paliva v danom roku doň pridajte stabilizátor paliva (ako napr. Toro Premium Fuel Treatment).
2. Správnym spôsobom zlikvidujte všetko nepoužité palivo. Recyklujte ho podľa miestnych predpisov alebo ho použite v automobile.

   Poznámka: Staré palivo v nádrži je hlavnou príčinou problémov so štartovaním. Palivo bez stabilizátora paliva neskladujte dlhšie ako 30 dní a stabilizované palivo neskladujte dlhšie ako 90 dní.
3. Nechajte stroj pracovať, až kým sa nevypne kvôli spotrebovaniu všetkého paliva.
4. Znova naštartujte motor.
5. Motor nechajte v prevádzke, kým sa nezastaví. Keď už motor nebudete môcť naštartovať, je dostatočne suchý.
6. Drôt odpojte od zapaľovacej sviečky.
7. Vyberte zapaľovaciu sviečku, cez otvor na zapaľovaciu sviečku nalejte 30 ml motorového oleja a niekoľkokrát pomaly potiahnite lanko štartéra, aby sa olej dostal do celého valca, vďaka čomu sa zabráni korózii valca počas obdobia nepoužívania kosačky.
8. Voľne namontujte zapaľovaciu sviečku.
9. Utiahnite všetky matice a skrutky.

Ukončenie uskladnenia stroja

1. Skontrolujte a dotiahnite všetky príchytky.
2. Vyberte zapaľovaciu sviečku a motor rýchlo pretočte potiahnutím za rukoväť navíjacieho štartéra, aby ste z valca vyfúkli prebytočný olej.
3. Nainštalujte zapaľovaciu sviečku a utiahnite ju momentom 20 N·m.
4. Vykonajte potrebné postupy údržby. Pozrite si časť Údržba (strana 16).
5. Skontrolujte hladinu motorového oleja. Pozrite si časť Kontrola hladiny motorového oleja (strana 9).
6. Palivovú nádrž naplňte čerstvým palivom. Pozrite si časť Plnenie palivovej nádrže (strana 8).
7. K zapaľovacej sviečke pripojte drôt.

Poznámky: