Motoraflastningssæt

STX-26-stubslibemaskine

Modelnr. 163–5271

Monteringsvejledning

Klargøring af maskinen

1. Parkér maskinen på en plan overflade.
2. Tænd maskinen.
3. Hæv skærehovedet, indtil der er plads til en donkraft nedenunder.
4. Placer en donkraft under skærehovedstellet, og sænk stellet ned på donkraften.
5. Sluk maskinen. Vent, indtil alle bevægelige dele er standset, og maskinen er kølet af.
6. Tag nøglen ud af maskinen.
7. Frakobl batteriet.
8. Placer en drypbakke under hydraulikmotoren.

Udskiftning af hydraulikmotoren

Gem alle dele, medmindre andet er angivet.

1. Markér hydraulikslangerne, så du ved, hvor de skal sidde ved genmontering.
2. Frakobl hydraulikslangerne, og sæt propper på slangerne. Tør eventuel spildt væske op.

© 2024—The Toro® Company
8111 Lyndale Ave So
Bloomington, MN 55044

Registrer på
www.Toro.com

Original Instructions (DA)
Trykt i USA
Alle rettigheder forbeholdes

*3470-747*A

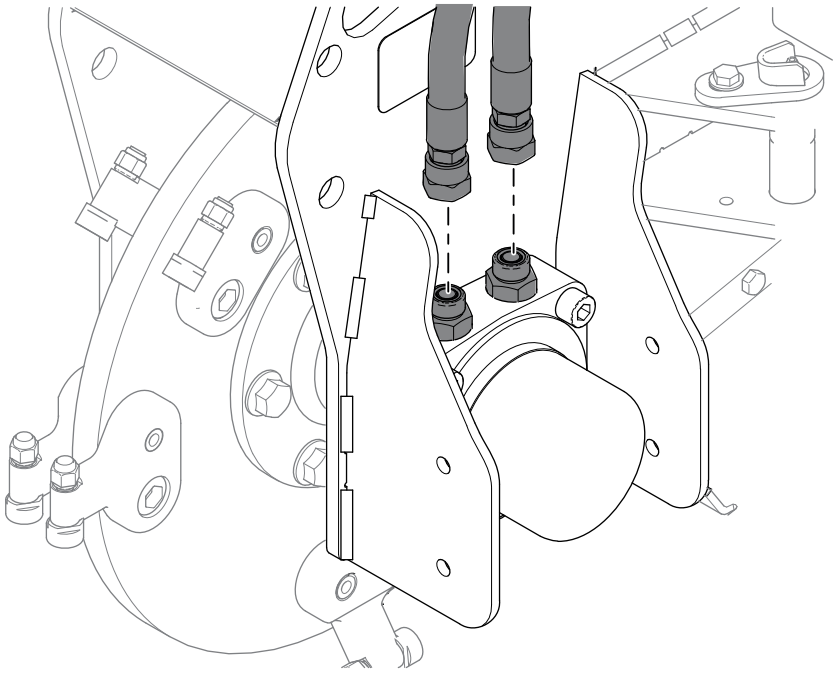

G516047

3. Afmonter hydraulikfittingsene.

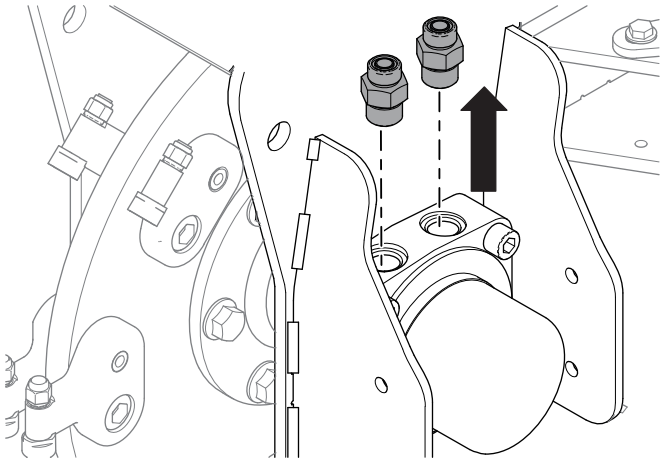

G516046

4. Løsn de 6 hjulnavsmøtrikker og -bolte. De må ikke fjernes endnu.

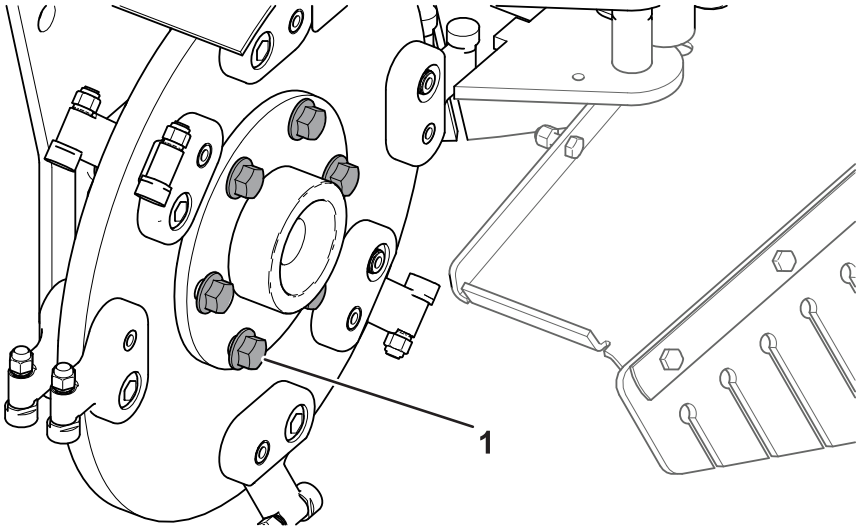

G517214

(1) Hjulnavsbolt

5. Fjern de 4 lejemøtrikker og -bolte.

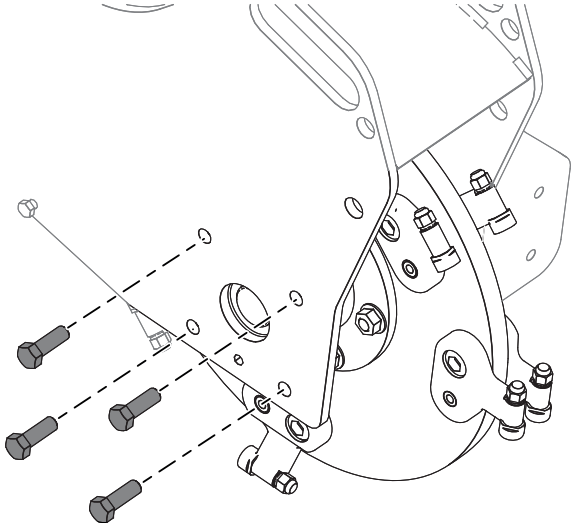

G516043

6. Fjern de 4 monteringsbolte til hydraulikmotoren.

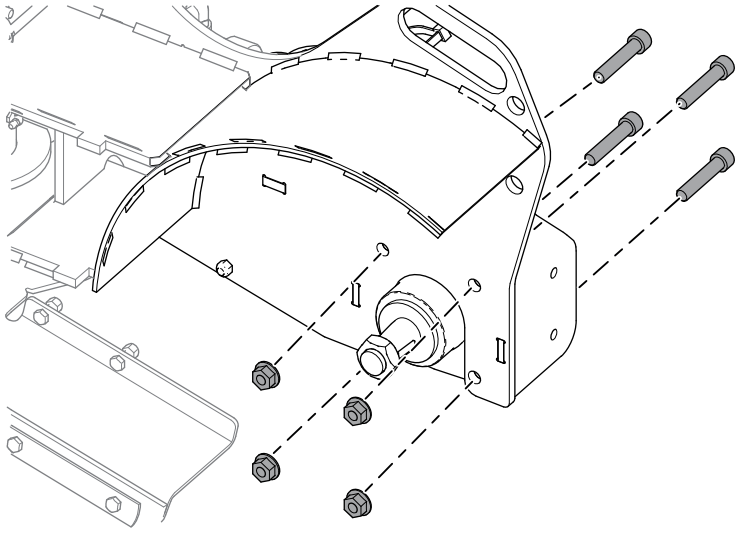

G516048

⚠ ADVARSEL ⚠

Tunge genstande: For at undgå muskelbelastning eller rygskader skal du bruge løftehjælpemidler og korrekte løfteteknikker, når du fjerner eller udskifter tunge genstande.

---

7. Fjern lejet, hjulnavet og skærehjulet fra slibemaskinens stel.

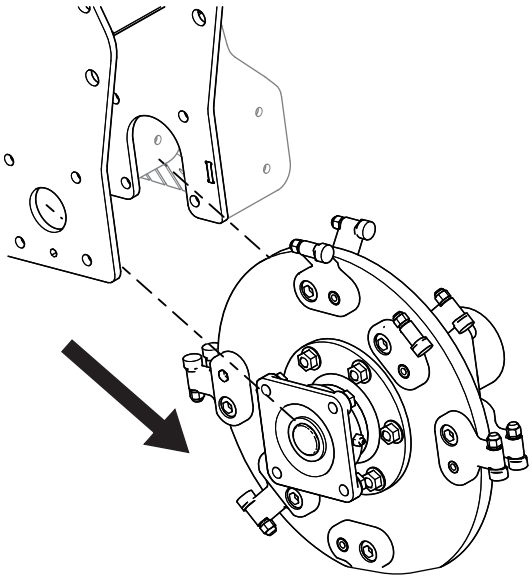

G516040

8. Fjern de 6 bolte og møtrikker fra skærehovedet, og adskil navet fra skærehjulet på motorsiden.

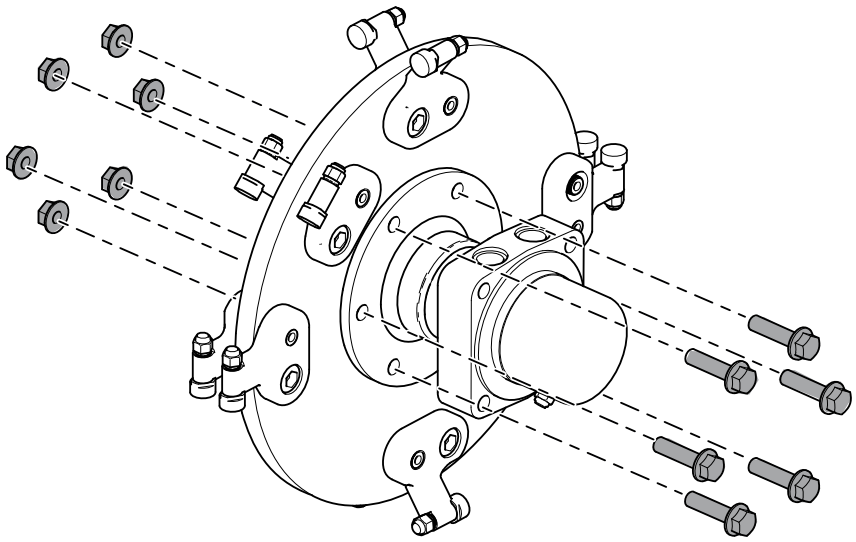

G516289

9. Brug et skruestik til at fastgøre motoren og fjerne møtrikken fra skærehovedet.

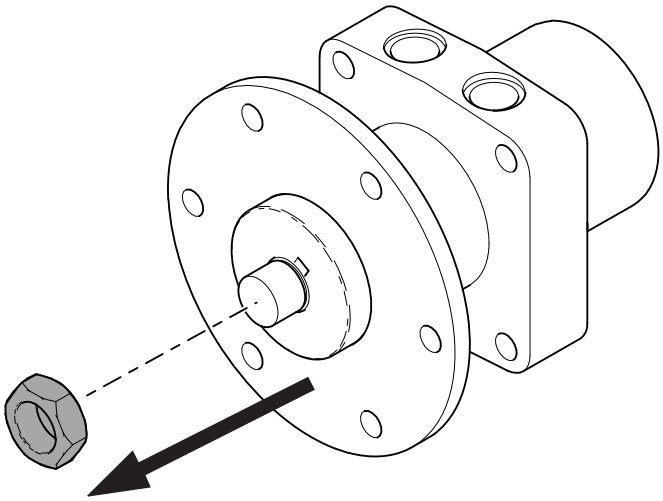

G516288

10. Fjern hjulnavet fra motoren, og kassér motoren.

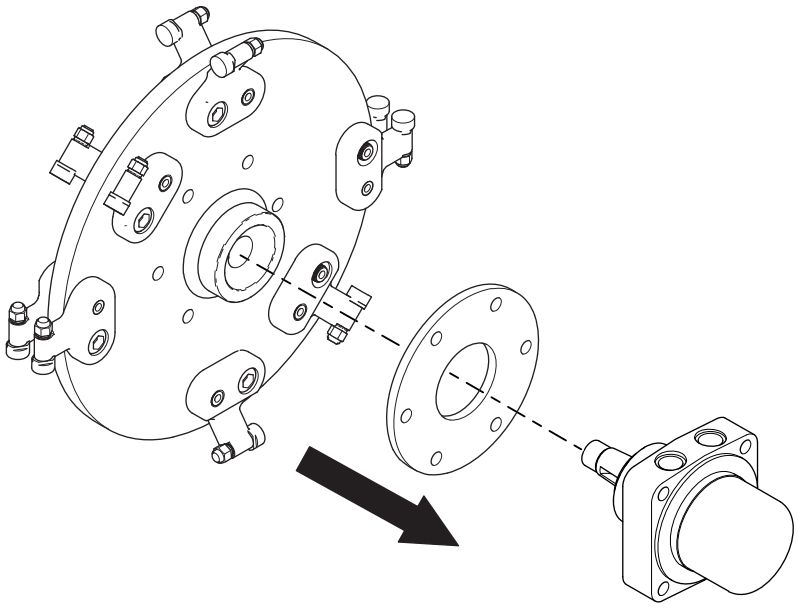

G516050

11. Brug et skruestik til at fastgøre motoren, og monter hjulnavet på den nye motor over woodruff-federen.

    Bemærk: Hvis den nye motor ikke har en woodruff-feder, kan den tidligere motorfeder bruges.

12. Monter møtrikken på den nye motor og det nye hjulnav. Tilspænd med et moment på **339 til 475 Nm**.

13. Monter hjulnavet, skærehovedet, lejet og motorenheden ved hjælp af de 6 møtrikker og bolte, du fjernede tidligere. Tilspænd med et moment på **101 Nm** i et stjernemønster. Sørg for, at skærehovedfordybningerne vender mod lejesiden.

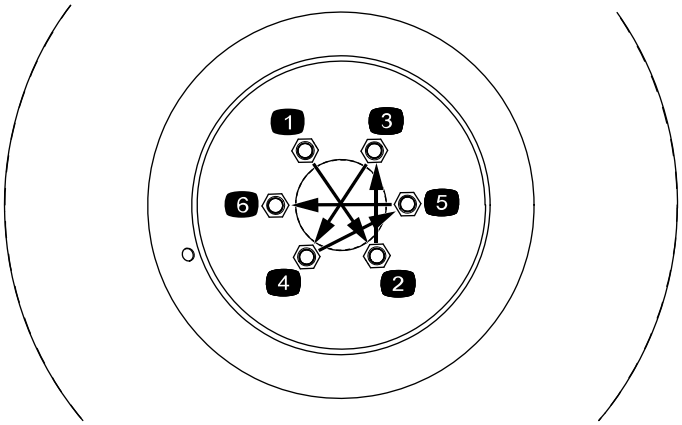

G516259

14. Monter skæreenheden på maskinen. Monter motorsiden først. Sørg for, at smøreniplen og de 2 hydraulikporte på motoren vender opad. Tilspænd de 4 møtrikker på hydraulikmotoren med et moment på **142 Nm**.



15. Monter de 4 lejemøtrikker og -bolte. Tilspænd møtrikkerne med et moment på **101 Nm**.

16. Monter hydraulikfittingsene i motoren. Tilspænd fittingsene med et moment på **136 Nm**.

17. Fjern propperne fra hydraulikslangerne, og monter slangerne på hydraulikfittingsene. Brug et stykke modholderværktøj til at forebygge snoning af slangerne. Tilspænd slangerne med et moment på **54 til 60 Nm**.

Udskiftning af klippeaflastningsventilen

Gem alle dele, medmindre andet er angivet.

1. Fjern traktionsstyre- og referencehåndtaget.

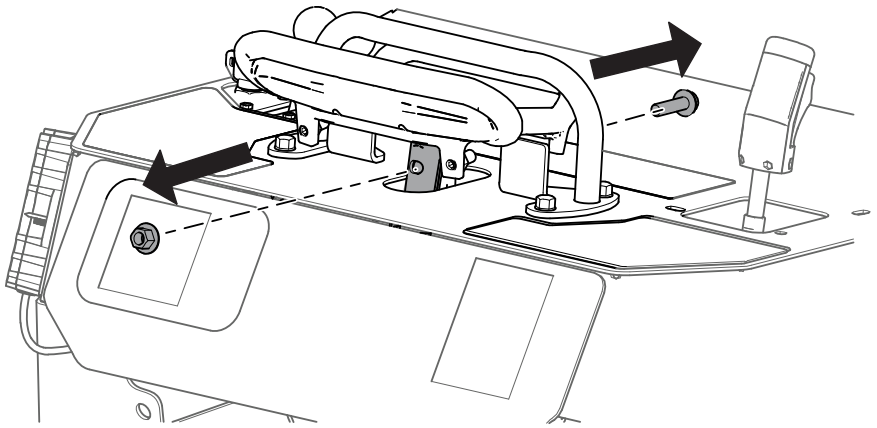

G516286

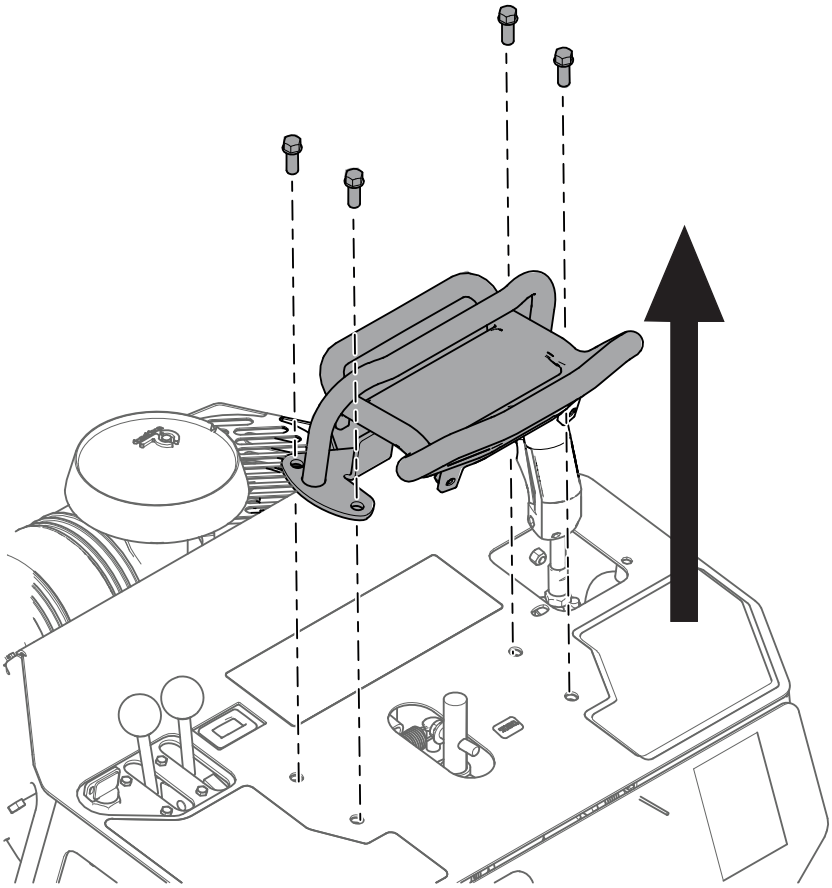

G516290

2. Fjern kontrolpanelets plade, og find skæreaflastningsventilen (SRV).

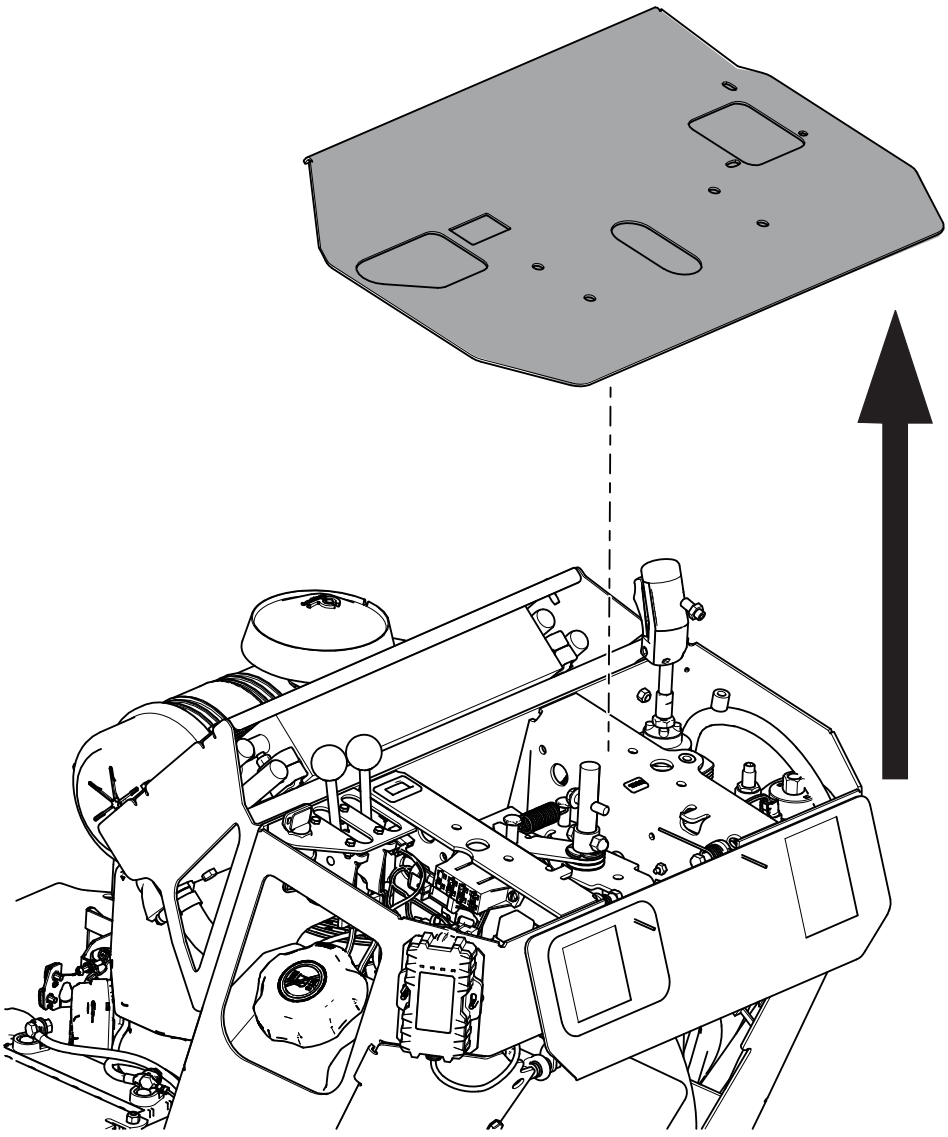

G516287

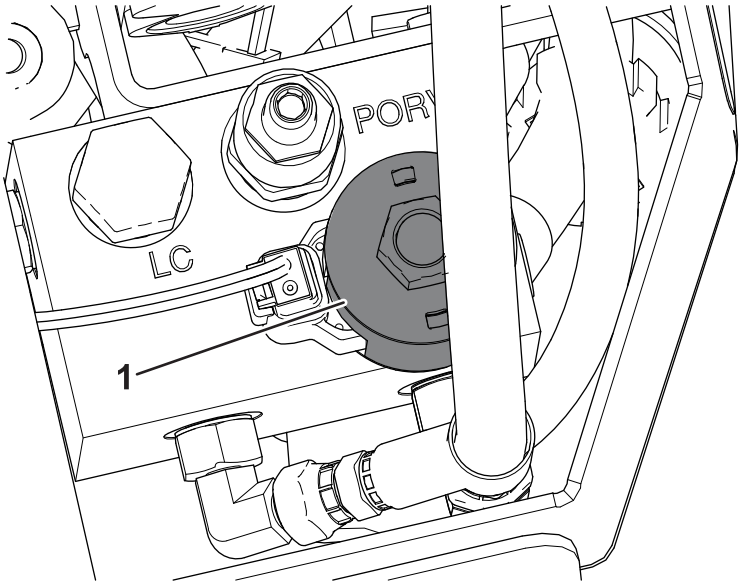

G517216

(1) Skæreaflastningsventil (SRV)

3. Frakobl Deutsch-konnektoren.

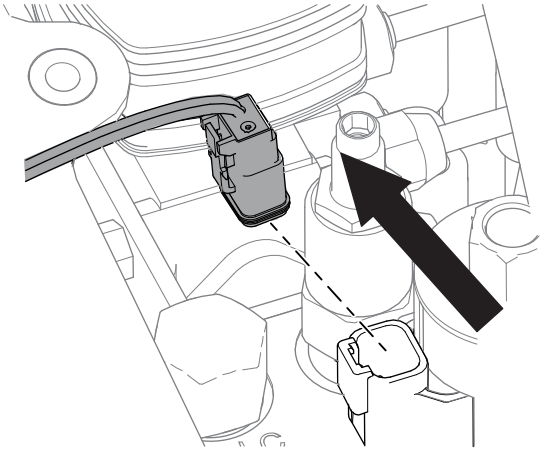

G516045

4. Fjern spolemøtrikken, magnetspolen og den eksisterende aflastningsindsats. Kassér aflastningsindsatsen.

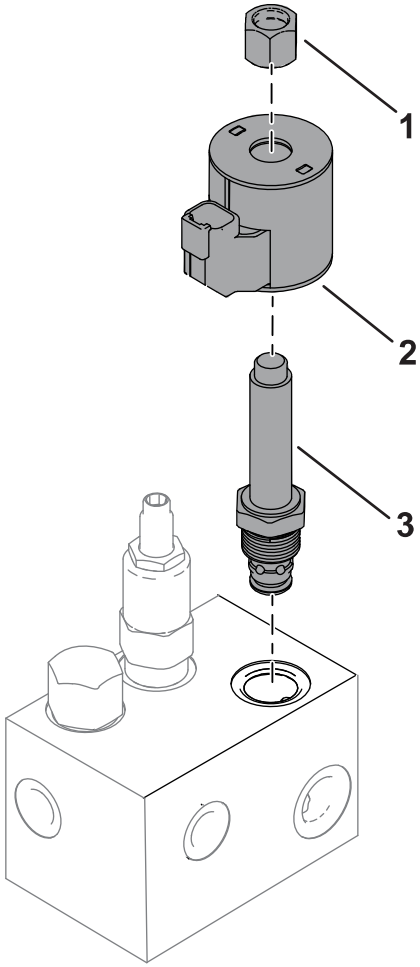

G517217

1. Spolemøtrik
2. Magnetspole
3. Skæreaflastningsindsats

5. Monter den nye aflastningsventil i SRV-porten. Tilspænd med et moment på **34 Nm**.
6. Monter magnetspolen og spolemøtrikken, du fjernede tidligere. Tilspænd spolemøtrikken med et moment på højst **56 Ncm**. **Stram dem ikke for hårdt.**
7. Tilslut Deutsch-konnektoren.
8. Monter kontrolpanelets plade.
9. Monter traktionsstyrehåndtaget. Sørg for, at håndtaget og referencestangen vender rigtigt, og at den lange side vender mod operatøren.

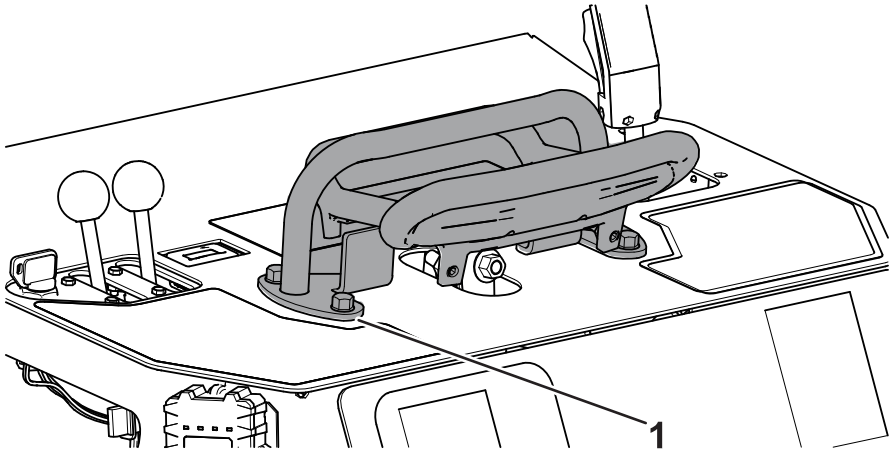

G517215

1 Referencestang

Justering af Intellisweep-manifolden

1. Fjern dækpladen.

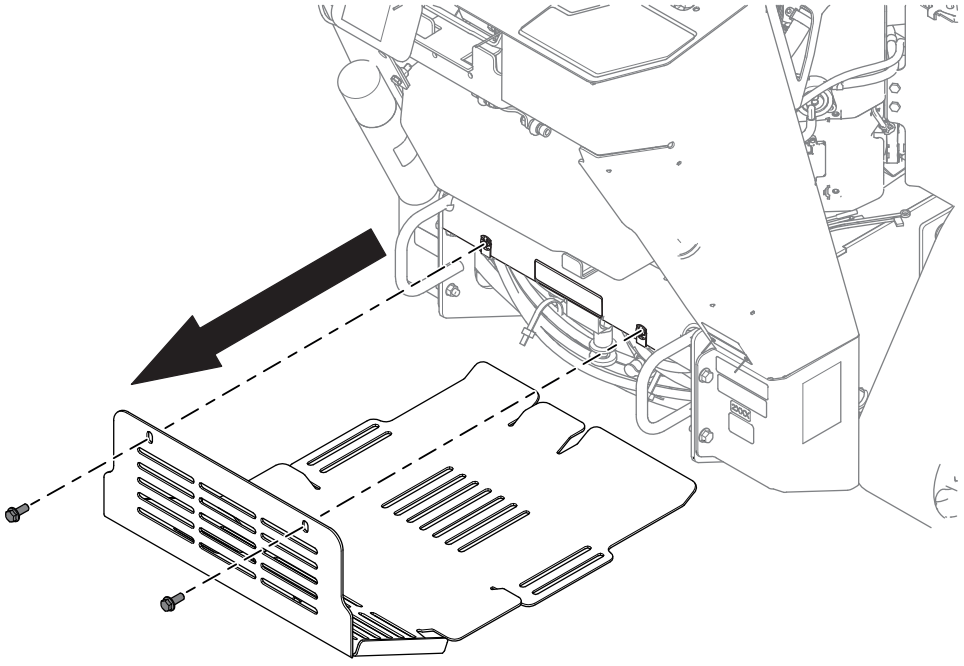

G516049

2. Find grebet til manuel justering, og markér højre side af grebet med en malerpen.

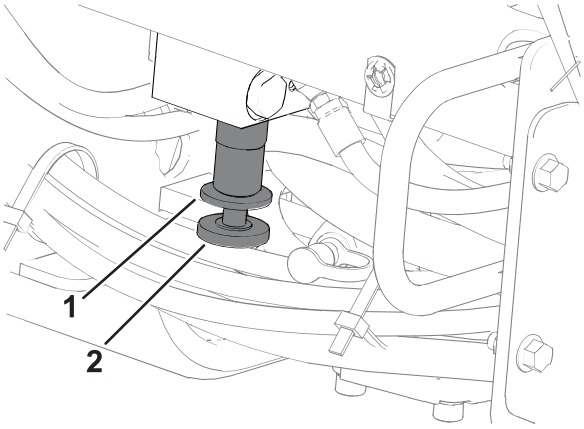

G517218

1 Låsemøtrik til manuel justering

2 Greb til manuel justering

3. Løsn låsemøtrikken til manuel justering ved at dreje ventilen til venstre.
4. Drej grebet til manuel justering 2,5 fulde omdrejninger til venstre. Markeringen fra malerpennen bør være på venstre side af grebet, når omdrejningerne er gennemført.
5. Stram låsemøtrikken til manuel justering ved at dreje den til højre.
6. Monter dækpladen.
7. Kontrollér hydraulikvæskestanden, og sørg for, at skærehovedet roterer korrekt og i den fremadgående retning. Se *betjeningsvejledningen*.

Bemærkninger:

Bemærkninger:


TORO®