Motorentlastungskit

Stubbenfräse STX-26

Modellnr. 163–5271

Installationsanleitung

Vorbereiten der Maschine

1. Stellen Sie das Fahrzeug auf einer ebenen Fläche ab.
2. Schalten Sie das Fahrzeug ein.
3. Heben Sie den Schneidkopf an, bis ein Stützbock darunter passt.
4. Platzieren Sie einen Stützbock unter dem Schneidkopfrahmen und senken Sie den Rahmen auf den Stützbock ab.
5. Schalten Sie die Maschine ab. Warten Sie, bis alle beweglichen Teile zum Stillstand gekommen sind und die Maschine abgekühlt ist.
6. Ziehen Sie den Schlüssel von der Maschine ab.
7. Trennen Sie die Batterie.
8. Stellen Sie eine Auffangwanne unter den Hydraulikmotor.

Austausch des Hydraulikmotors

Bewahren Sie alle Teile auf, sofern nicht anders angegeben.

1. Kennzeichnen Sie die Hydraulikschläuche, um die Schlauchposition anzugeben.
2. Trennen Sie die Hydraulikschläuche und verschließen Sie die Schläuche. Wischen Sie verschüttete Flüssigkeit auf.

© 2024—The Toro® Company
8111 Lyndale Ave So
Bloomington, MN 55044

Registrieren Sie Ihr Produkt unter
www.Toro.com

Original Instructions (DE)
Druck: USA
Alle Rechte vorbehalten

3470-748 A

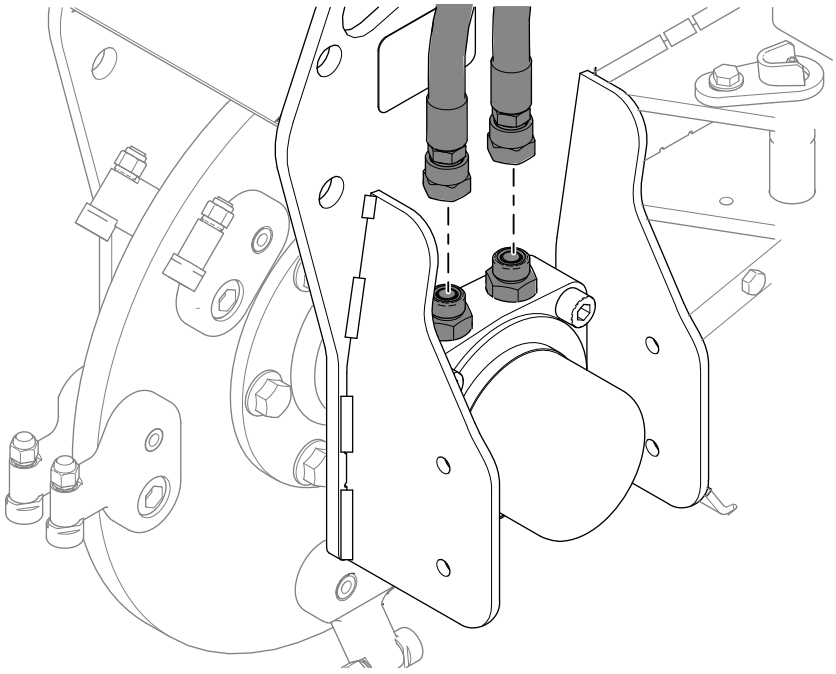

G516047

3. Entfernen Sie die Hydraulikanschlussstücke.

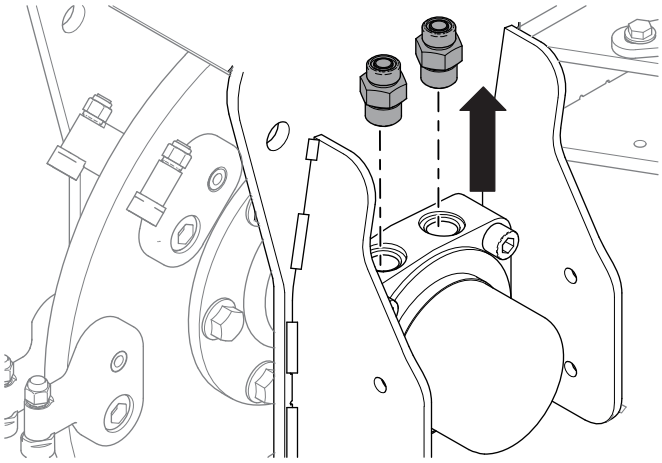

G516046

4. Lockern Sie die sechs Muttern und Schrauben der Antriebsnabe. Entfernen Sie sie jedoch noch nicht.

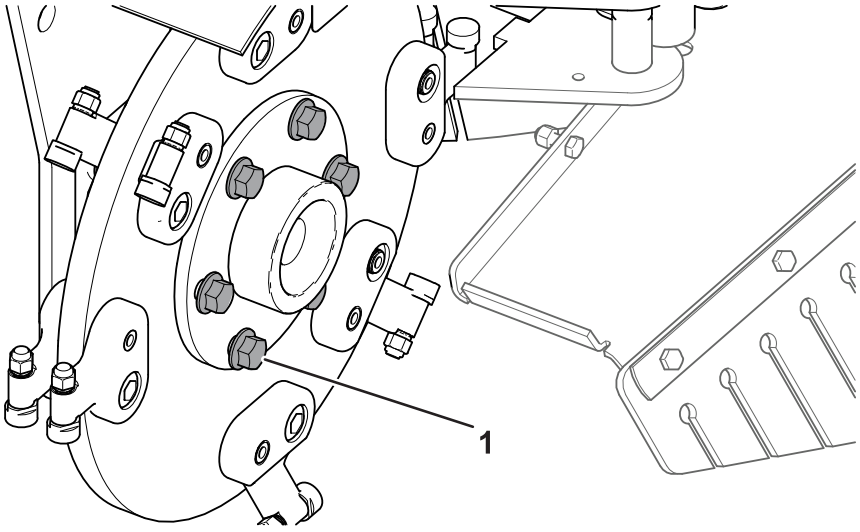

G517214

(1) Antriebsnabenschraube

5. Entfernen Sie die vier Lagermuttern und Schrauben.

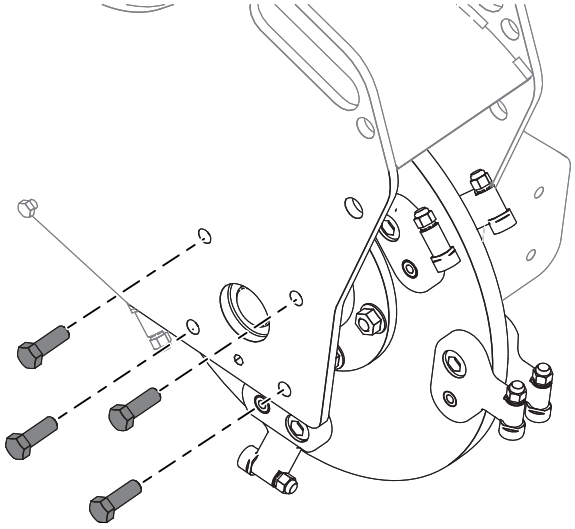

G516043

6. Entfernen Sie die vier Befestigungsschrauben des Hydraulikmotors.

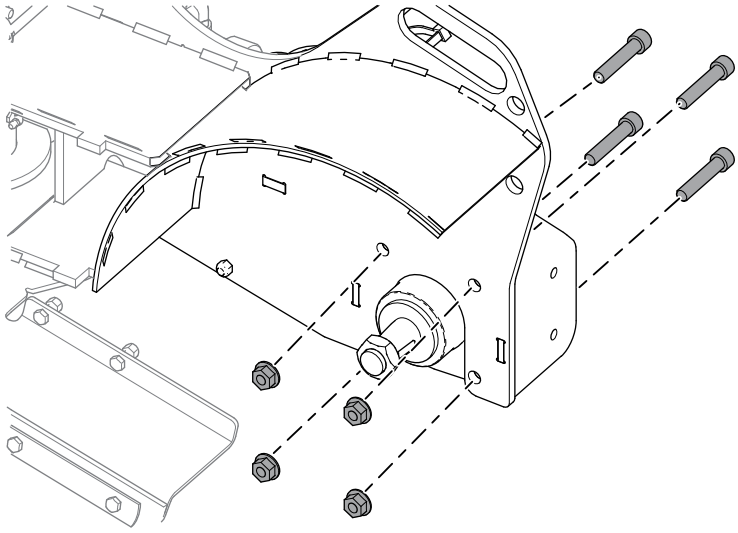

G516048

⚠ WARNUNG ⚠

Schwerer Gegenstand: Verwenden Sie beim Entfernen oder Austauschen von schweren Gegenständen Hebehilfen und wenden Sie geeignete Hebetechniken an, um übermäßige Muskelbelastung und Rückenverletzungen zu vermeiden.

---

7. Entfernen Sie das Lager, die Antriebsnabe und das Schneidrad vom Fräsenrahmen.

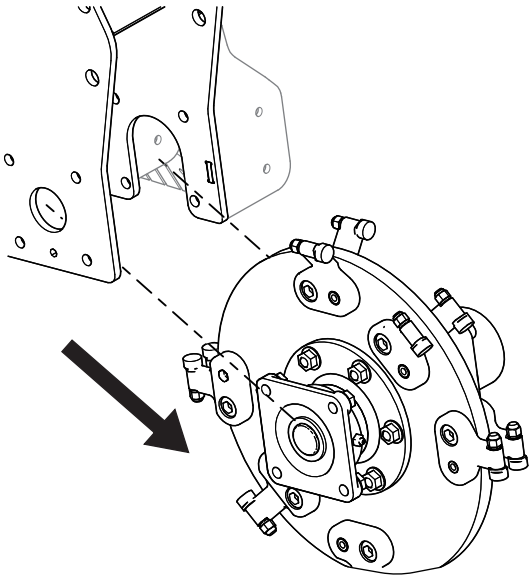

G516040

8. Entfernen Sie die sechs Schrauben und Muttern vom Schneidkopf und trennen Sie die Nabe auf der Motorseite vom Schneidrad.

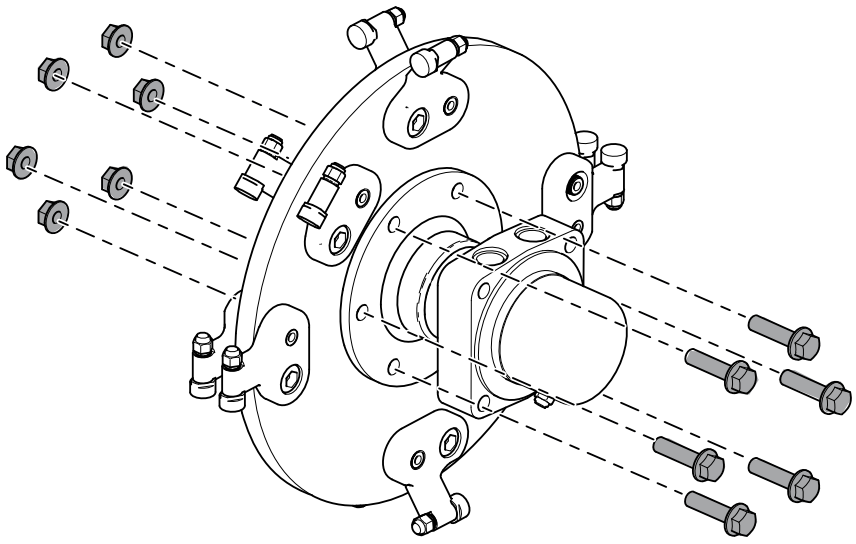

G516289

9. Sichern Sie den Motor mit einem Schraubstock und entfernen Sie die Mutter vom Schneidkopf.

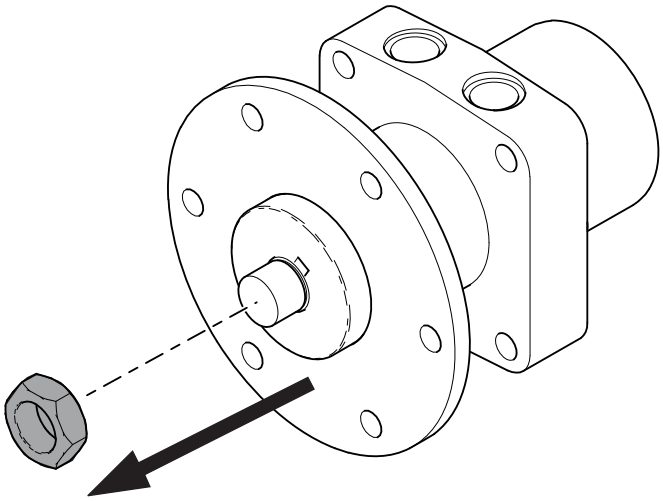

G516288

10. Entfernen Sie die Antriebsnabe vom Motor und entsorgen Sie den Motor.

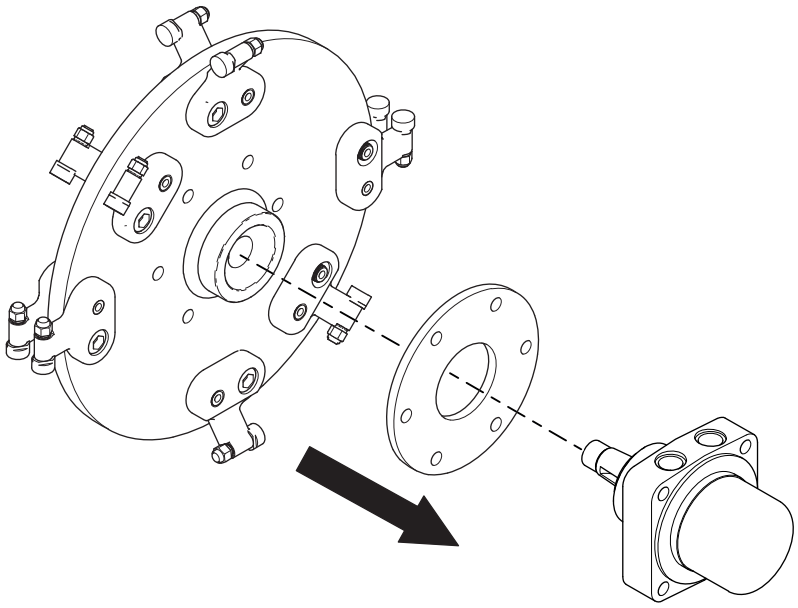

G516050

11. Sichern Sie den Motor mit einem Schraubstock und montieren Sie die Antriebsnabe am neuen Motor, über der Scheibenfeder.

    Hinweis: Falls der neue Motor keine Scheibenfeder aufweist, kann die Scheibenfeder des alten Motors verwendet werden.

12. Bringen Sie die Mutter am neuen Motor und der Antriebsnabe an. Ziehen Sie sie auf **339 bis 475 N·m** an.

13. Montieren Sie die Antriebsnabe, den Schneidkopf, das Lager und die Motorbaugruppe mit den sechs zuvor entfernten Muttern und Schrauben. Ziehen Sie sie über Kreuz auf **101 N·m** an. Stellen Sie sicher, dass die Vertiefungen am Schneidkopf zur Lagerseite zeigen.

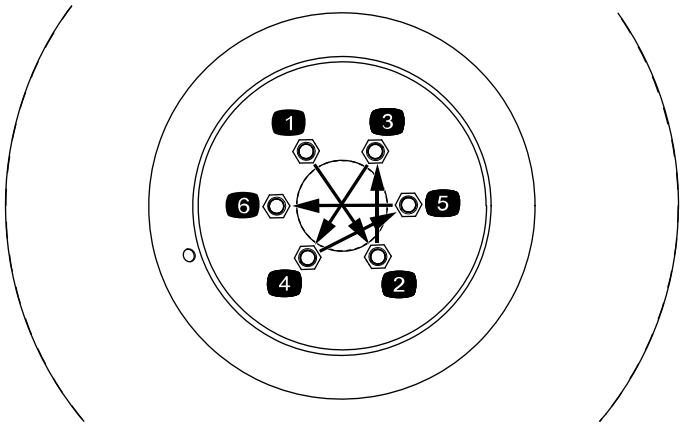

G516259

14. Montieren Sie die Schneidbaugruppe an der Maschine. Montieren Sie zunächst die Motorseite. Stellen Sie sicher, dass der Schmiernippel und die zwei Hydraulikanschlüsse des Motors nach oben zeigen. Ziehen Sie die vier Hydraulikmotormuttern auf **142 N·m** an.

15. Bringen Sie die vier Lagermuttern und Schrauben an. Ziehen Sie die Muttern auf **101 N·m** an.

16. Bringen Sie die Hydraulikanschlussstücke im Motor an. Ziehen Sie die Anschlussstücke auf **136 N·m** an.

17. Entfernen Sie die Verschlussstopfen aus den Hydraulikschläuchen und bringen Sie die Schläuche an den Hydraulikanschlussstücken an. Verwenden sie einen zweiten Schlüssel, um zu verhindern, dass sich die Schläuche zu stark verwinden. Ziehen Sie die Schläuche auf **54 bis 60 N·m** an.

Austausch des Schneidentlastungsventils

Bewahren Sie alle Teile auf, sofern nicht anders angegeben.

1. Entfernen Sie die Fahrbedienung und den Anschlaggriff.

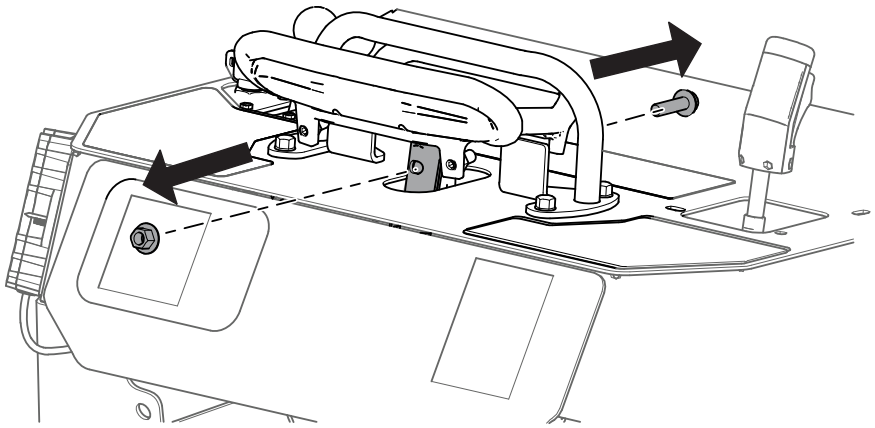

G516286

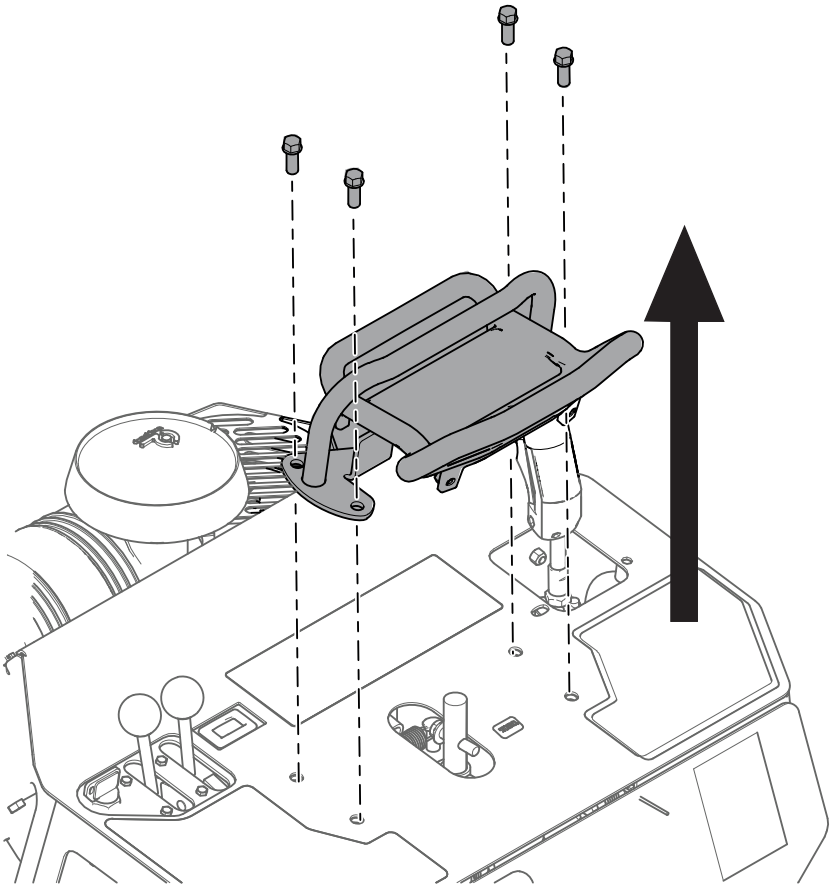

G516290

2. Entfernen Sie die Armaturenbrettplatte und machen Sie das Schneidentlastungsventil (SRV) ausfindig.

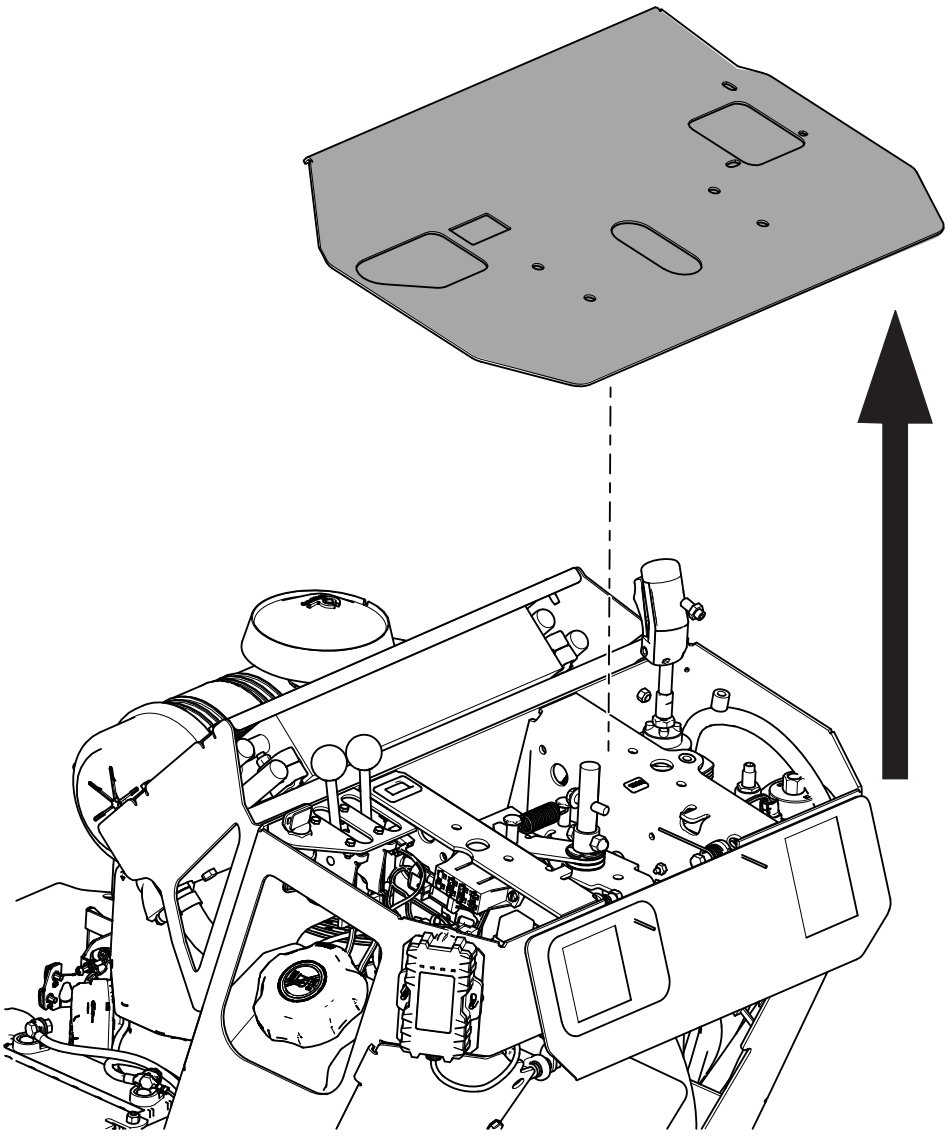

G516287

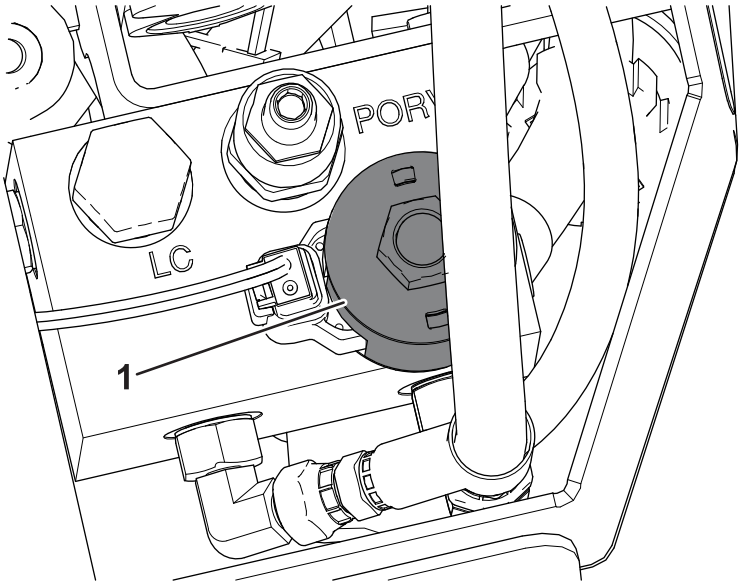

G517216

(1) Schneidentlastungsventil (SRV)

3. Ziehen Sie den Deutsch-Steckverbinder ab.

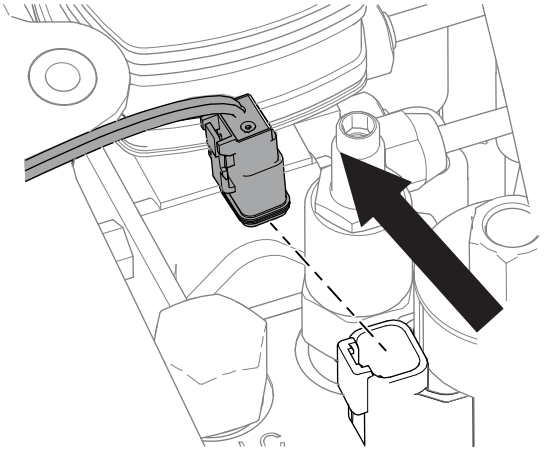

G516045

4. Entfernen Sie die Spulenmutter, die Magnetspule und die vorhandene Entlastungspatrone. Entsorgen Sie die Entlastungspatrone.

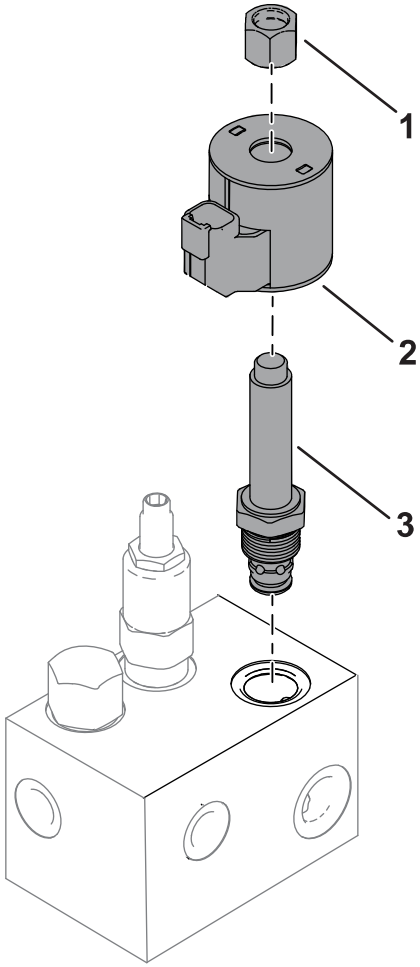

G517217

(1) Spulenmutter
(2) Magnetspule
(3) Schneidentlastungspatrone

5. Bringen Sie das neue Entlastungsventil am SRV-Anschluss an. Ziehen Sie es auf **34 N·m** an.
6. Bringen Sie die zuvor entfernte Magnetspule und die Spulenmutter wieder an. Ziehen Sie die Spulenmutter auf höchstens **56 N·cm** an. **Ziehen Sie sie nicht zu fest.**
7. Bringen Sie den Deutsch-Steckverbinder wieder an.
8. Montieren Sie die Armaturenbrettplatte.
9. Montieren Sie den Fahrbedienungshebel. Stellen Sie sicher, dass der Griff und der Anschlagbügel richtig ausgerichtet sind und die längere Seite zum Bediener zeigt.

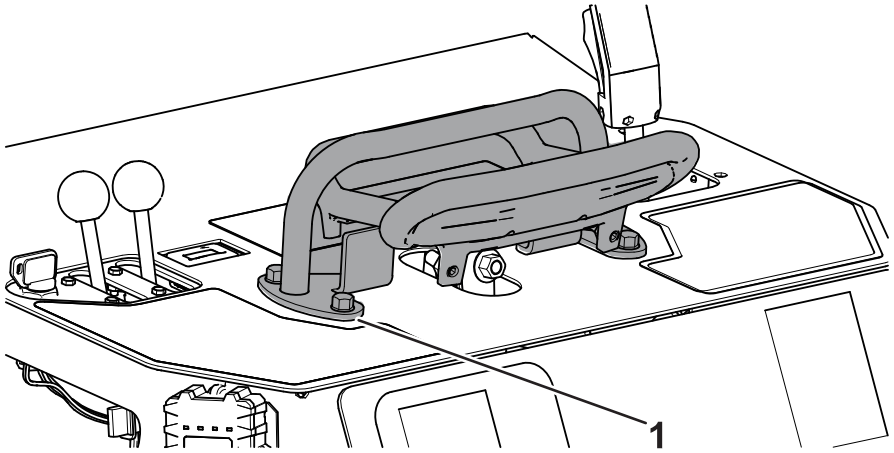

G517215

1 Anschlagbügel

Einstellen des Intellisweep-Verteilers

1. Entfernen Sie die Abdeckplatte.

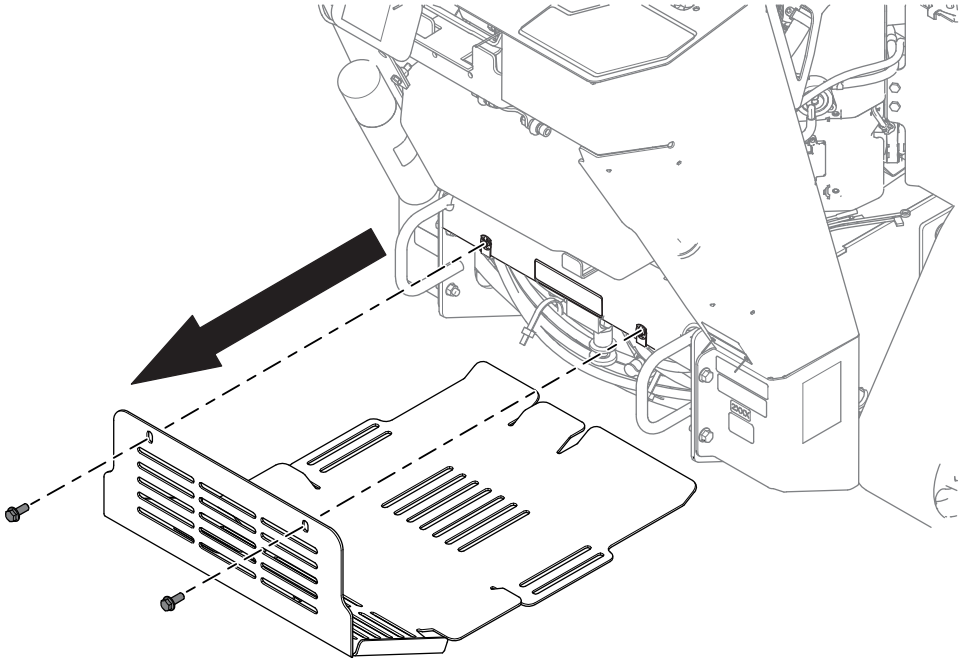

G516049

2. Machen Sie das manuelle Einstellrad ausfindig und markieren Sie die rechte Seite des Rades mit einem Farbstift.

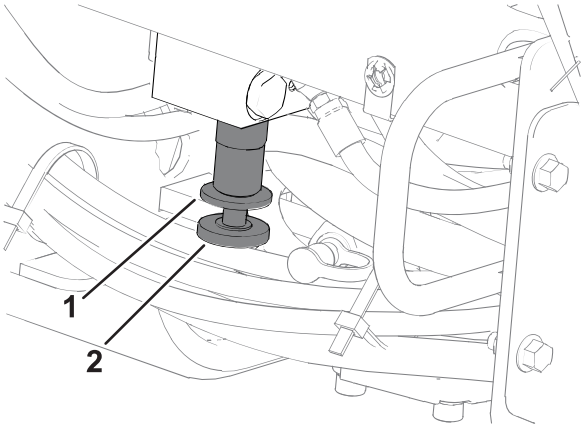

G517218

(1) Sicherungsmutter für die manuelle Einstellung (2) Manuelles Einstellrad

3. Lösen Sie die Sicherungsmutter für die manuelle Einstellung, indem Sie das Ventil nach links drehen.
4. Drehen Sie das manuelle Einstellrad 2,5 volle Umdrehungen nach links. Die Farbstiftmarkierung sollte sich danach auf der linken Seite des Rades befinden.
5. Ziehen Sie die Sicherungsmutter für die manuelle Einstellung fest, indem Sie sie nach rechts drehen.
6. Montieren Sie die Abdeckplatte.
7. Prüfen Sie den Hydraulikölstand und stellen Sie sicher, dass sich das Schneidrad ordnungsgemäß und nach vorne dreht; siehe auch die *Bedienungsanleitung*.

Hinweise:

Hinweise:


TORO®