Kit de alivio del motor

STX-26 Destoconadora

Nº de modelo 163–5271

Instrucciones de instalación

Preparación de la máquina

1. Aparque la máquina en una superficie nivelada.
2. Encienda la máquina.
3. Eleve el cabezal de corte hasta que pueda colocarse debajo un soporte fijo.
4. Coloque un soporte fijo debajo del bastidor del cabezal de corte y baje el bastidor sobre el soporte fijo.
5. Apague la máquina. Espere a que se hayan detenido todas las piezas en movimiento y a que se enfríe la máquina.
6. Retire la llave de la máquina.
7. Desconecte la batería.
8. Coloque una bandeja colectora bajo el motor hidráulico.

Sustitución del motor hidráulico

Conserve todas las piezas, a menos que se indique lo contrario.

1. Marque las mangueras hidráulicas para indicar la posición de las mismas.
2. Desconecte las mangueras hidráulicas y tapone las mangueras. Limpie cualquier fluido derramado.

© 2024—The Toro® Company
8111 Lyndale Ave So
Bloomington, MN 55044

Regístrese en
www.Toro.com

Original Instructions (ES)
Impreso en EE. UU.
Reservados todos los derechos

*3470-749*A

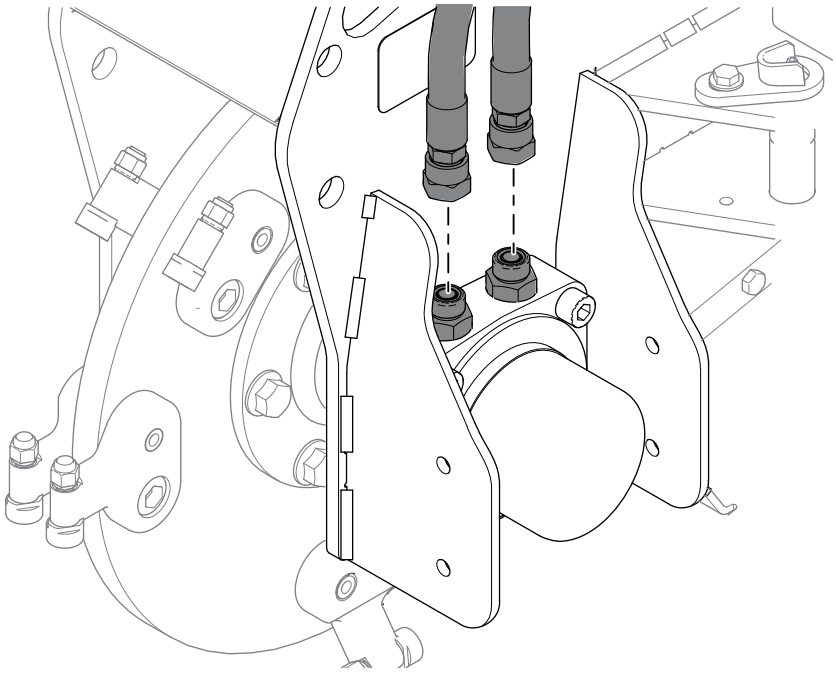

G516047

3. Retire los acoplamientos hidráulicos.

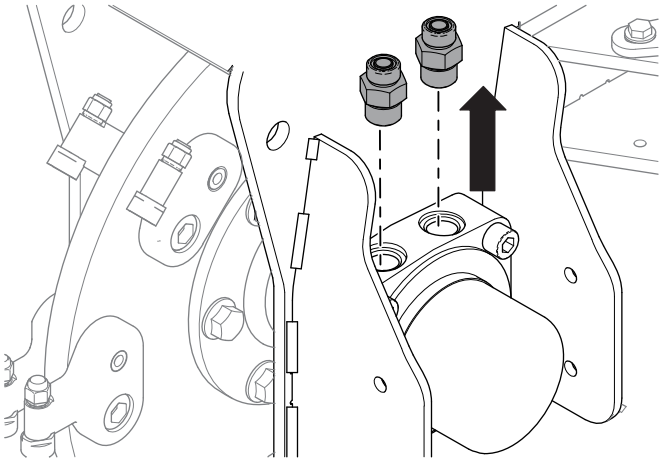

G516046

4. Afloje los 6 pernos y las tuercas del cubo de la transmisión. No los retire aún.

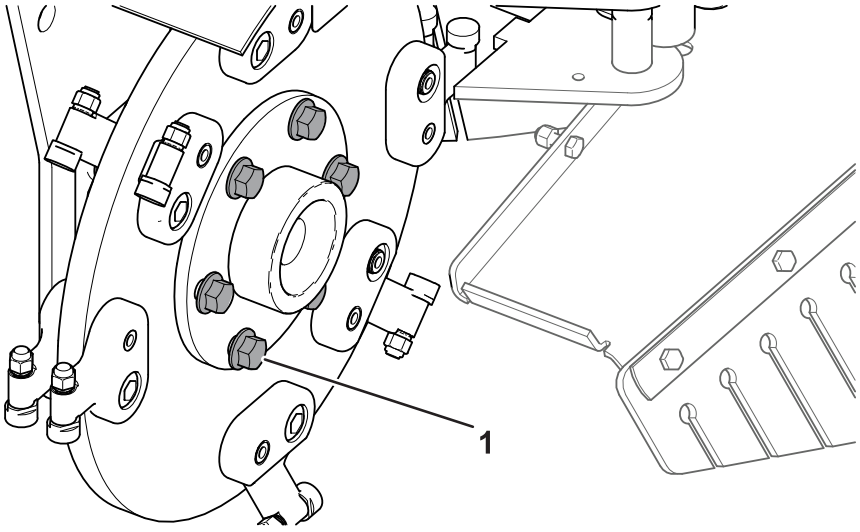

G517214

(1) Perno de cubo de la transmisión

5. Retire los 4 pernos y tuercas de cojinetes.

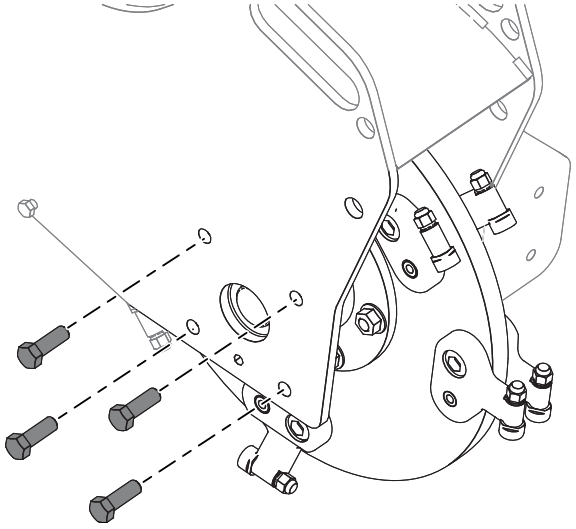

G516043

6. Retire los 4 pernos de montaje del motor hidráulico.

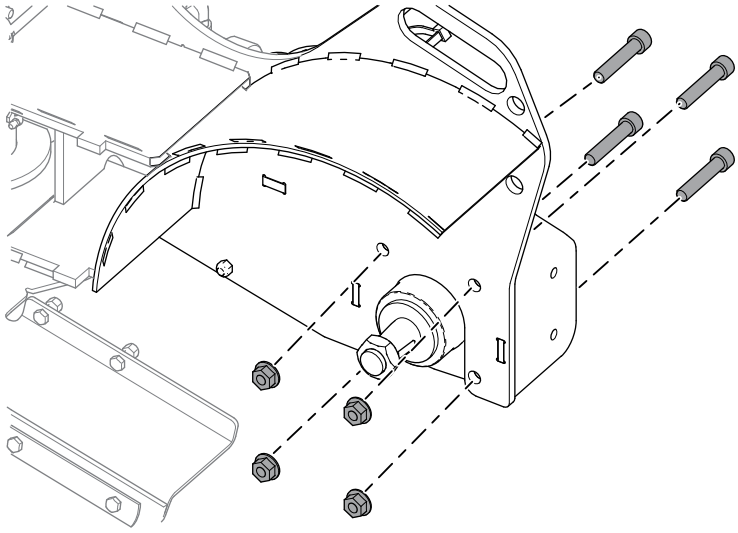

G516048

⚠ ADVERTENCIA ⚠

Objeto pesado: para evitar tensiones musculares o lesiones en la espalda, utilice ayudas de elevación o técnicas de elevación idóneas al retirar o sustituir objetos pesados.

---

7. Retire el cojinete, el cubo de transmisión y la rueda de corte del bastidor de la destoconadora.

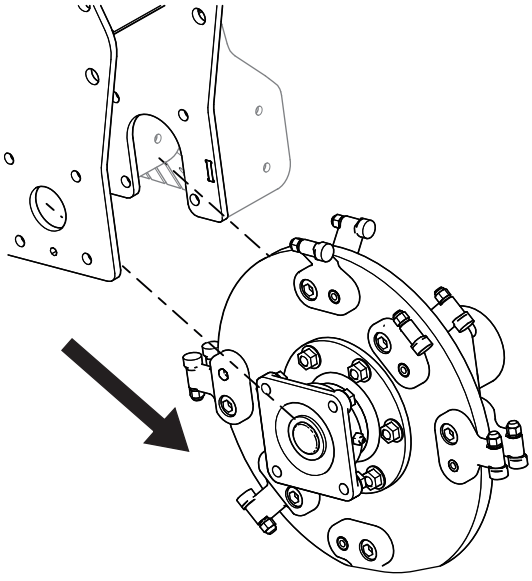

G516040

8. Retire los 6 pernos y las tuercas del cabezal de corte y separe el cubo de la rueda de corte en el lado del motor.

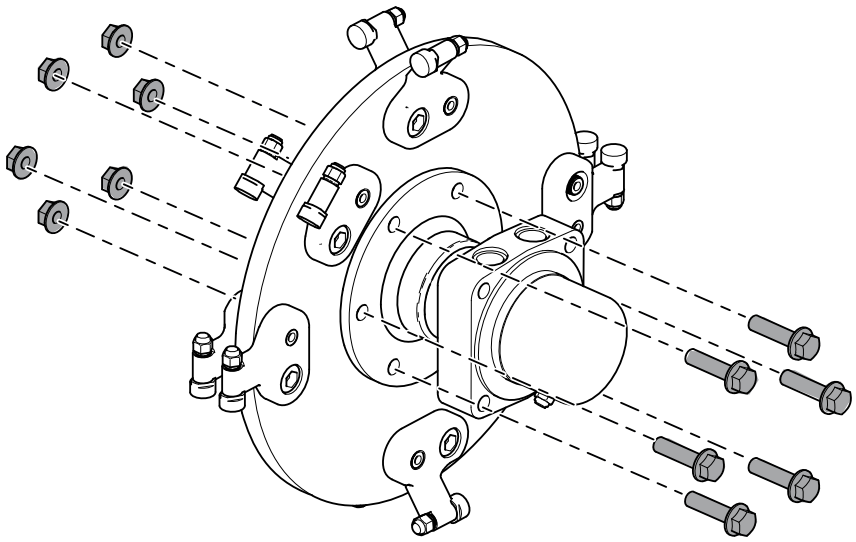

G516289

9. Fije el motor con un tornillo de banco y retire la tuerca del cabezal de corte.

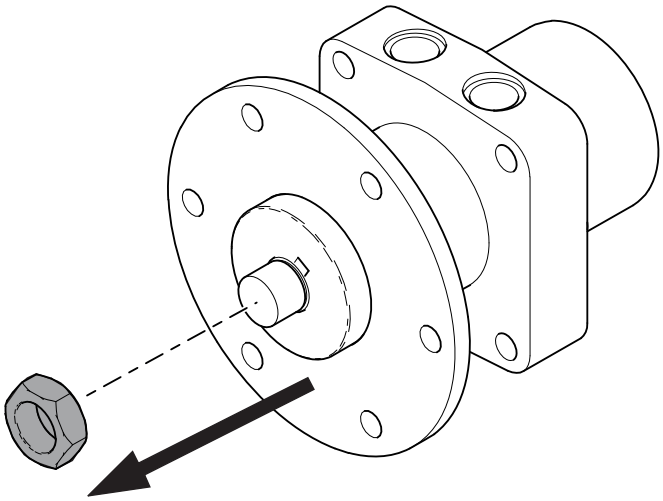

G516288

10. Retire el cubo de transmisión del motor y deseche el motor.

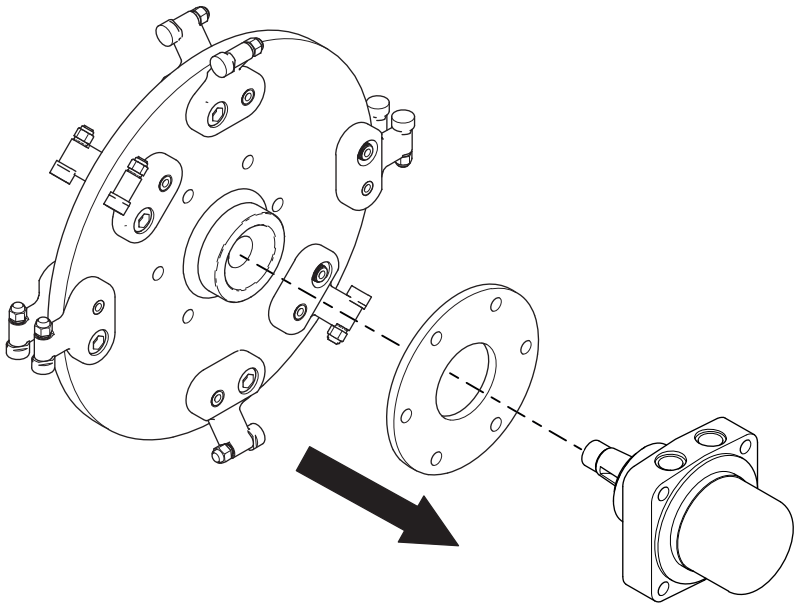

G516050

11. Fije el motor con un tornillo de banco e instale el cubo de transmisión en el nuevo motor sobre la chaveta semicircular.

    Nota: Si el motor nuevo no tiene una chaveta semicircular, se puede usar la chaveta del motor anterior.

12. Instale la tuerca en el nuevo motor y en el cubo de transmisión. Apriete a entre **339 y 475 N·m**.

13. Monte el cubo de transmisión, el cabezal de corte, el cojinete y el conjunto del motor con los 6 pernos y las tuercas que retiró anteriormente. Apriete a **101 N·m** siguiendo un patrón de estrella. Asegúrese de que los resaltes del cabezal de corte estén orientados hacia el lado del cojinete.

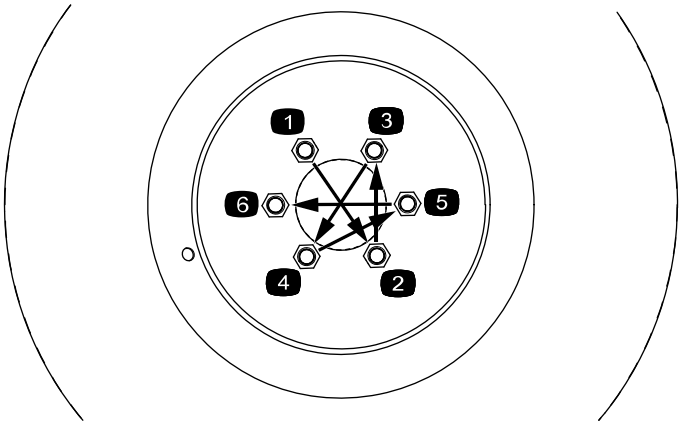

G516259

14. Instale el conjunto del corte en la máquina. Instale primero el lado del motor. Asegúrese de que el punto de engrase y los 2 puertos hidráulicos en el motor estén orientados hacia arriba. Apriete las 4 tuercas del motor hidráulico a **142 N·m**.

15. Instale los 4 pernos y las tuercas de cojinetes. Apriete las tuercas a **101 N·m**.

16. Instale los acoplamientos hidráulicos en el motor. Apriete los acoplamientos a **136 N·m**.

17. Retire los tapones de las mangueras hidráulicas e instale las mangueras en los acoplamientos hidráulicos. Utilice una llave de respaldo para limitar el giro de las mangueras. Apriete las mangueras a entre **54 y 60 N·m**.

Sustitución de la válvula de alivio de corte

Conserve todas las piezas, a menos que se indique lo contrario.

1. Retire el control de tracción y el manillar de referencia.

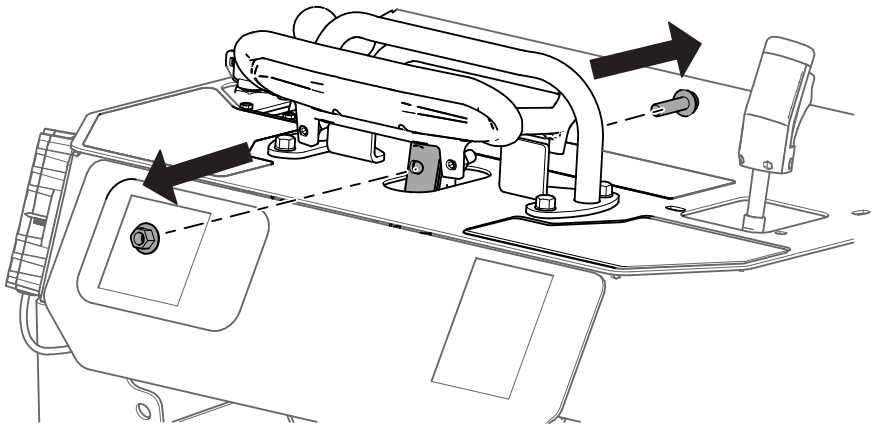

G516286

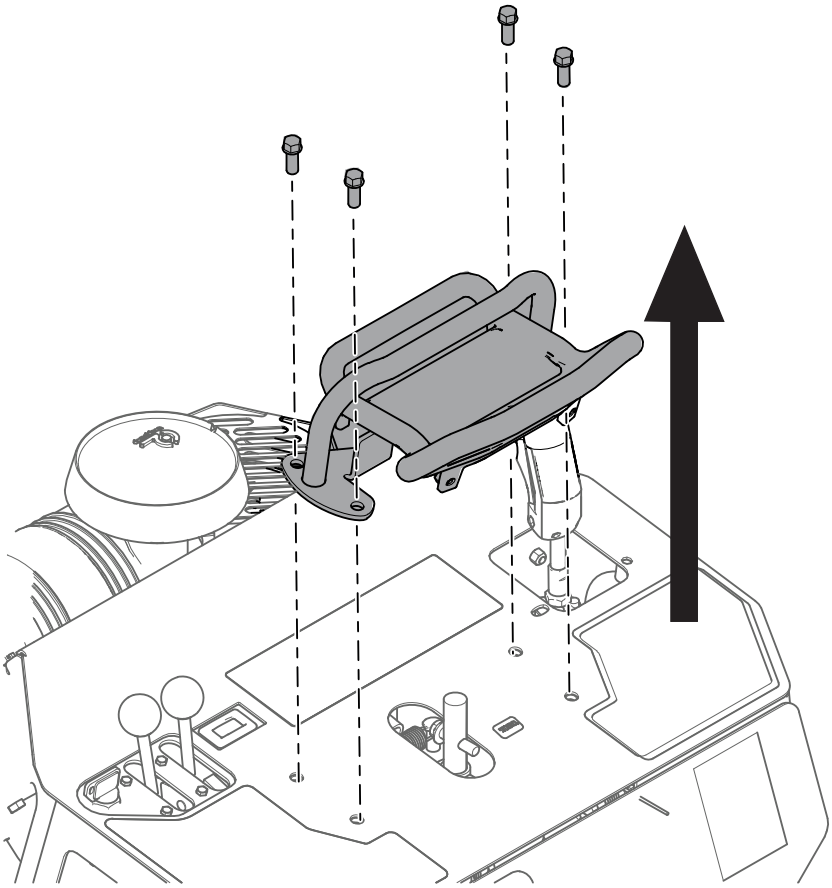

G516290

2. Retire la placa del panel de control y localice la válvula de alivio de corte.

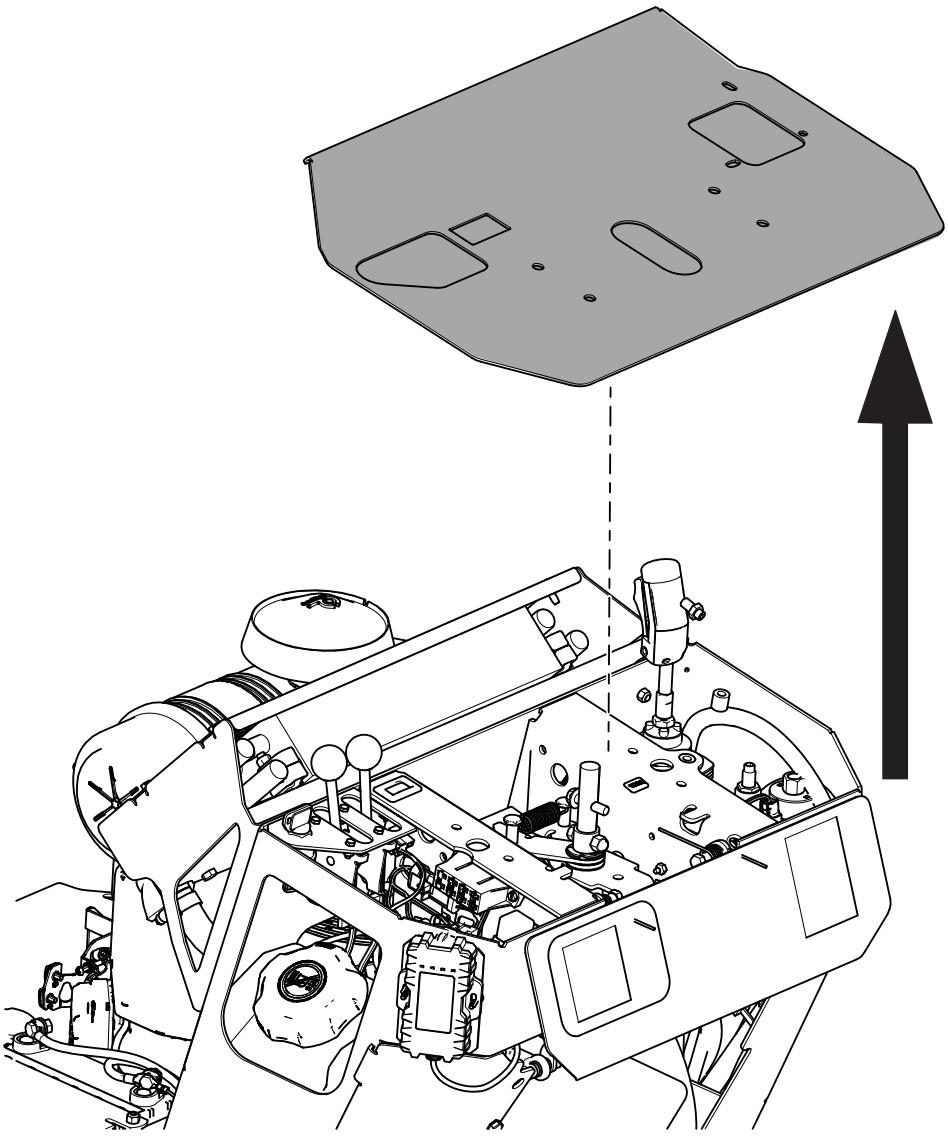

G516287

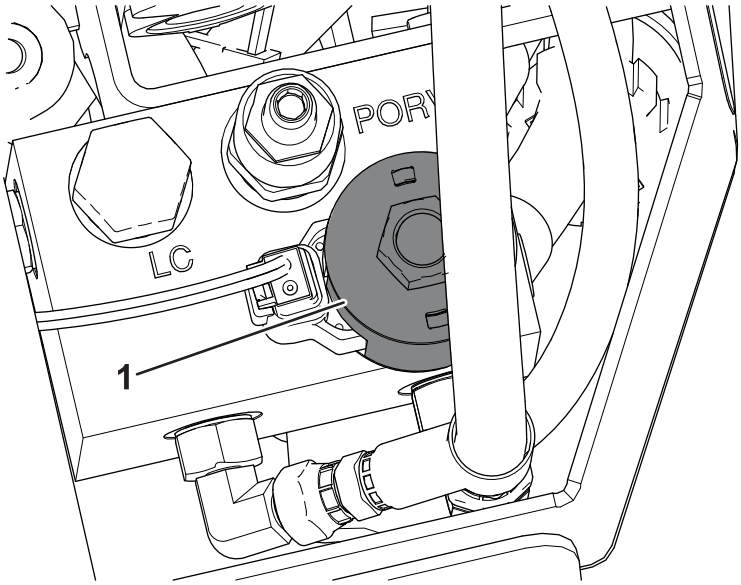

G517216

(1) Válvula de alivio de corte

3. Desconecte el conector Deutsch.

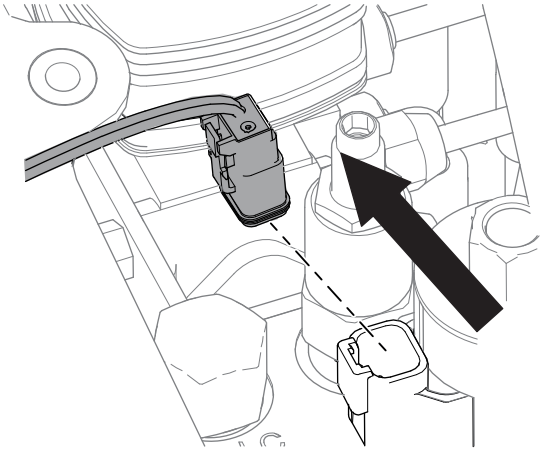

G516045

4. Retire la tuerca de bobina, la bobina de solenoide y el cartucho de alivio existente. Deseche el cartucho de alivio.

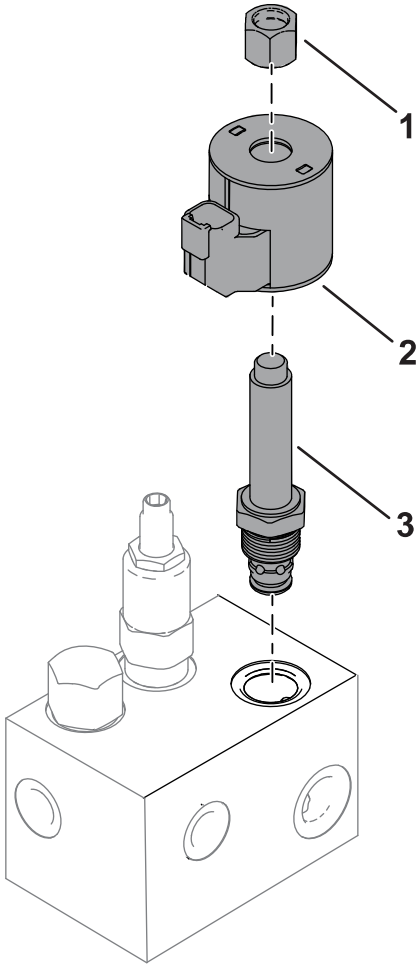

G517217

(1) Tuerca de bobina
(2) Bobina de solenoide
(3) Cartucho de alivio de corte

5. Instale la nueva válvula de alivio en el puerto de la válvula de alivio. Apriete a **34 N·m**.
6. Instale la bobina de solenoide y la tuerca de bobina que retiró anteriormente. Apriete la tuerca de bobina a no más de **56 N·cm**. **No apriete demasiado.**
7. Conecte el conector Deutsch.
8. Instale la placa del panel de control.
9. Instale el manillar de control de tracción. Asegúrese de que el manillar y la barra de referencia estén en la orientación correcta, con el lado más largo orientado hacia el operador.

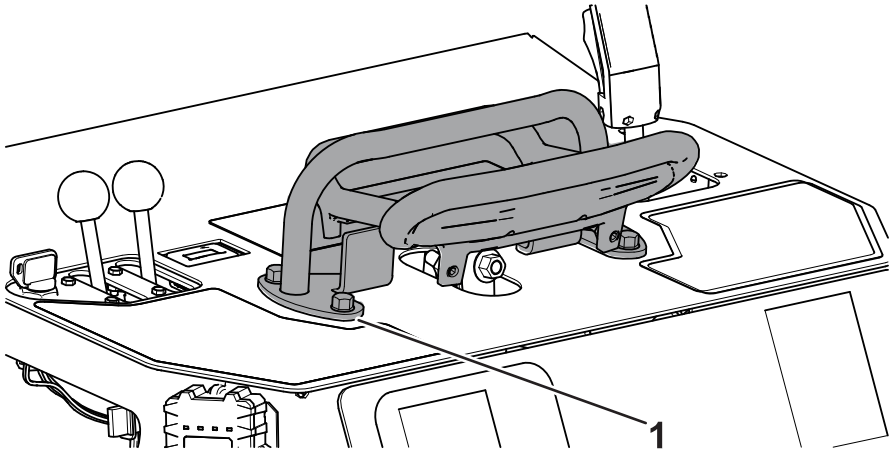

G517215

1 Barra de referencia

Ajuste del colector del sistema Intellisweep

1. Retire la chapa de cierre.

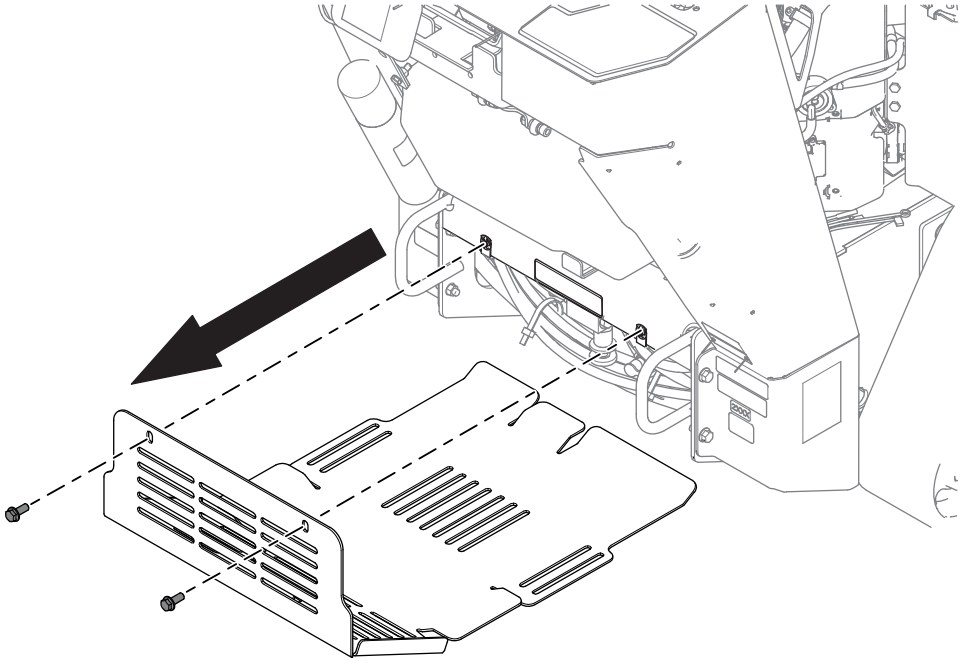

G516049

2. Localice el pomo de ajuste manual y marque el lado derecho del pomo con un rotulador.

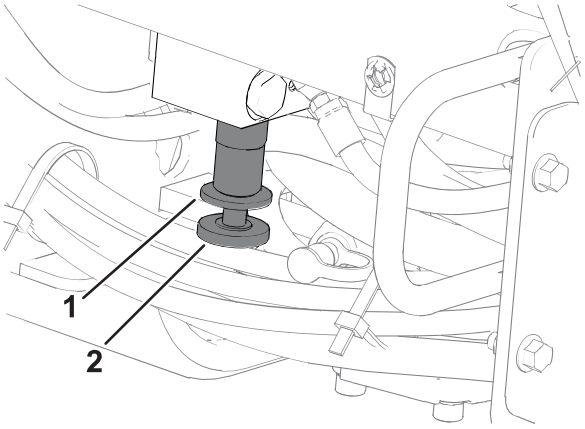

G517218

1 Contratuerca de ajuste manual

2 Pomo de ajuste manual

3. Afloje la contratuerca de ajuste manual girando la válvula a la izquierda.
4. Gire el pomo de ajuste manual 2,5 vueltas completas a la izquierda. La marca del rotulador debe estar en el lado derecho del pomo al finalizar.
5. Apriete la contratuerca de ajuste manual girándola a la derecha.
6. Instale la chapa de cierre.
7. Compruebe el nivel de fluido hidráulico y asegúrese de que el cabezal de corte gira correctamente y hacia delante; consulte el *Manual del operador*.

Notas:

Notas:


TORO®