# Moottorin säätösarja

## STX-26 -kantojyrsin

**Mallinro. 163–5271**

**Asennusohjeet**

# Koneen valmistelu

1. Pysäköi kone tasaiselle alustalle.
2. Kytke koneeseen virta.
3. Nosta leikkuupäätä, kunnes sen alle mahtuu pukki.
4. Aseta pukki leikkuupään rungon alle ja laske runko pukille.
5. Katkaise koneesta virta. Odota, kunnes kaikki liikkuvat osat ovat pysähtyneet ja kone on jäähtynyt.
6. Irrota avain koneesta.
7. Irrota akku.
8. Aseta öljykaukalo hydraulimoottorin alle.

# Hydraulimoottorin vaihto

Säilytä kaikki osat, ellei toisin mainita.

1. Merkitse hydrauliletkut osoittamaan letkun paikkaa.
2. Irrota hydrauliletkut ja laita letkuihin tulpat. Pyyhi läikkynyt neste pois.

© 2024—The Toro® Company
8111 Lyndale Ave So
Bloomington, MN 55044

Rekisteröi tuotteesi osoitteessa www.Toro.com

Original Instructions (FI)
Painettu Yhdysvalloissa
Kaikki oikeudet pidätetään.

*3470-750* A

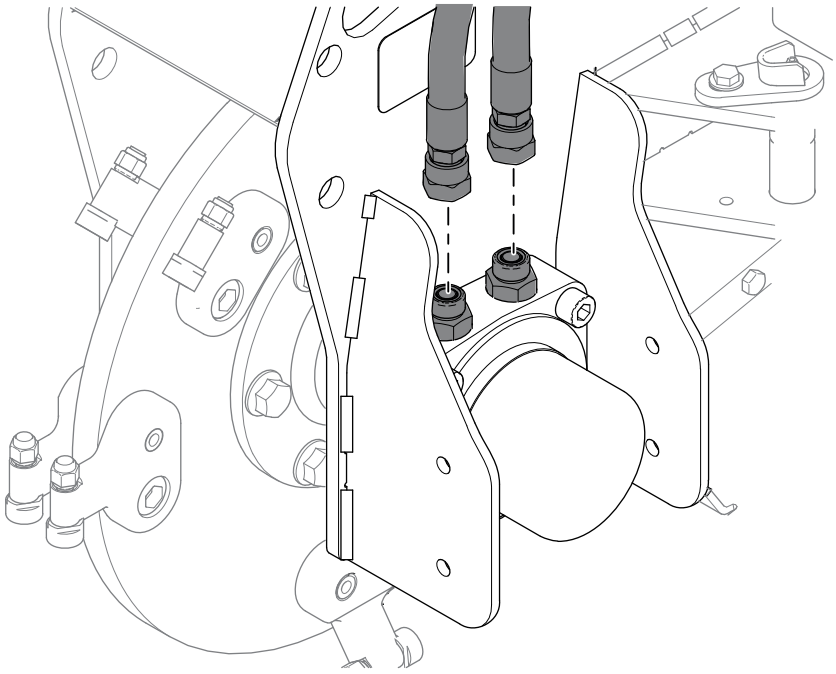

G516047

3. Irrota hydrauliliitännät.

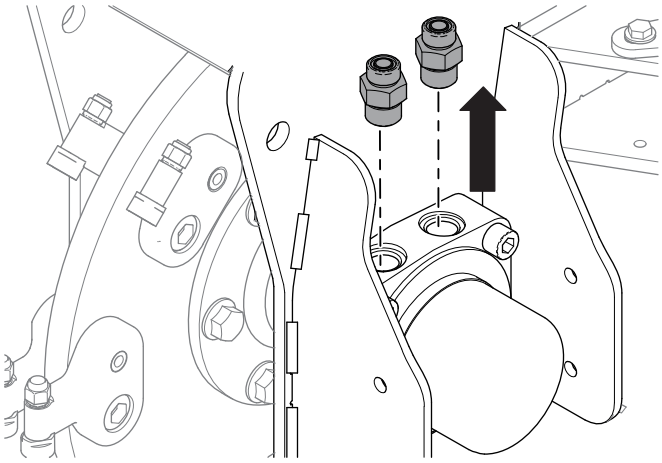

G516046

4. Löysää kuusi vetonavan mutteria ja pulttia. Älä irrota niitä vielä.

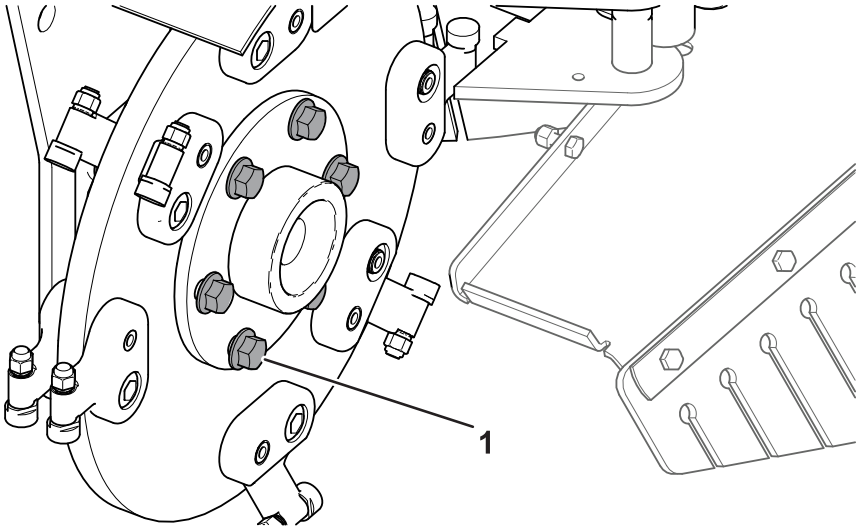


G517214

1 Vetonavan pultti

5. Irrota neljä laakerin mutteria ja pulttia.

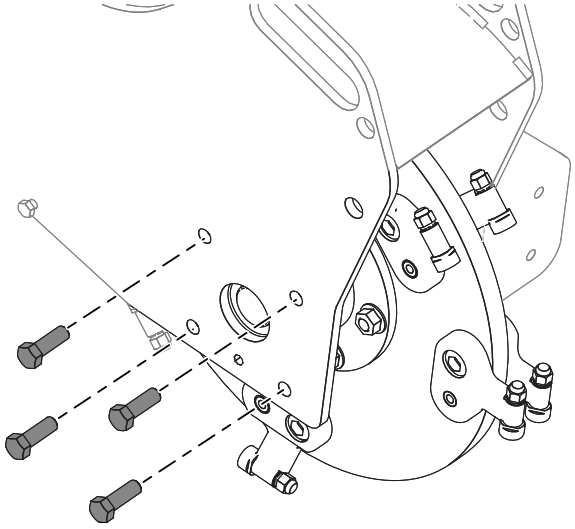

G516043

6. Irrota neljä hydraulimoottorin kiinnityspulttia.

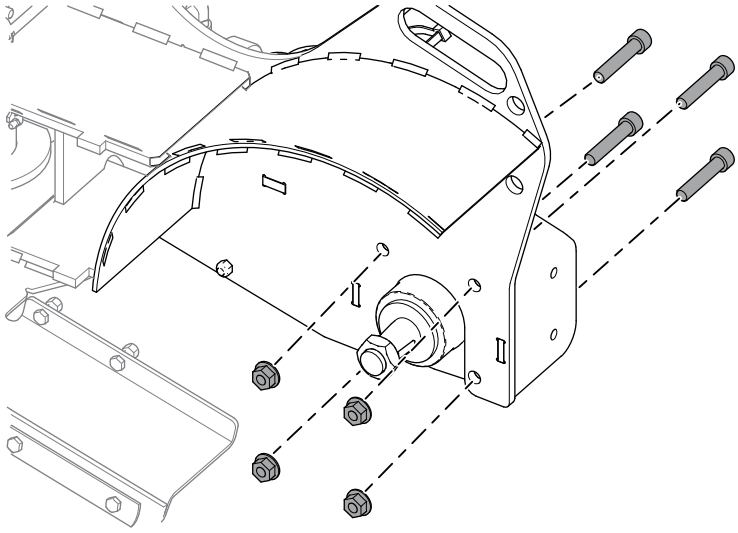

G516048

**⚠ VAARA ⚠**

**Tämä on painava esine. Käytä nostoapuvälineitä ja asianmukaisia nostotekniikoita raskaiden esineiden irrottamiseen tai vaihtamiseen, jotta vältyt lihasrevähdyksiltä tai selkävammoilta.**

---

7. Irrota laakeri, vetonapa ja leikkuupyörä jyrsimen rungosta.

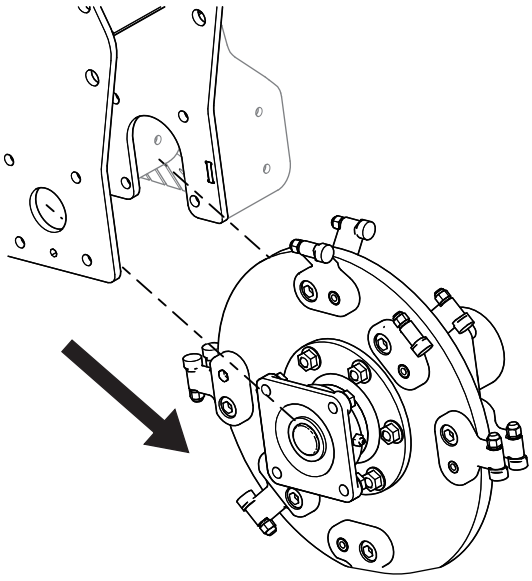

G516040

8. Irrota kuusi pulttia ja mutteria leikkuupäästä ja irrota napa moottorin puolella olevasta leikkuupyörästä.

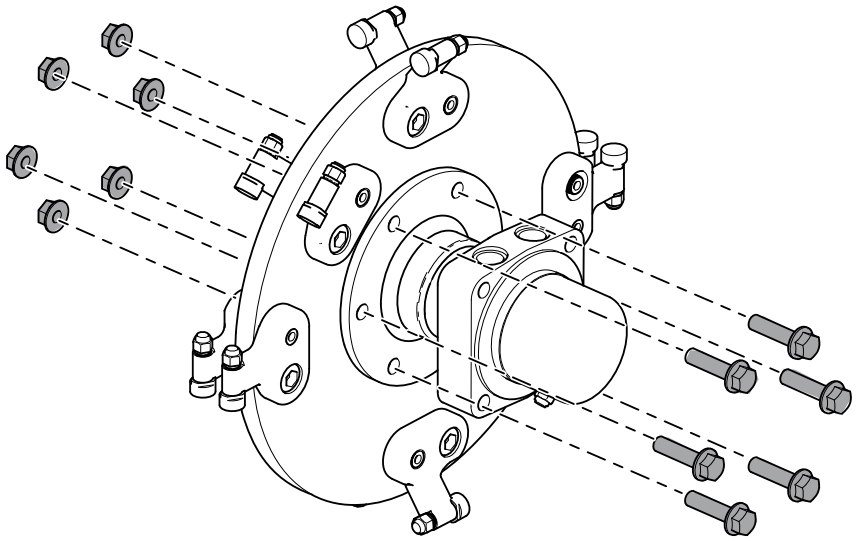

G516289

9. Kiinnitä moottori ruuvipuristimeen ja irrota mutteri leikkuupäästä.

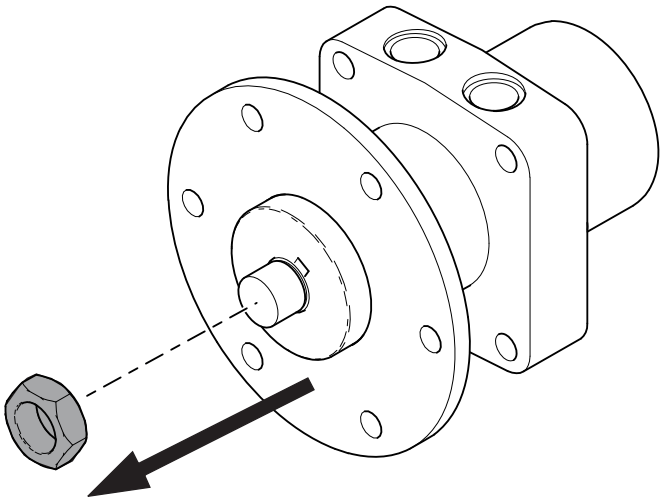

G516288

10. Irrota vetonapa moottorista ja hävitä moottori.

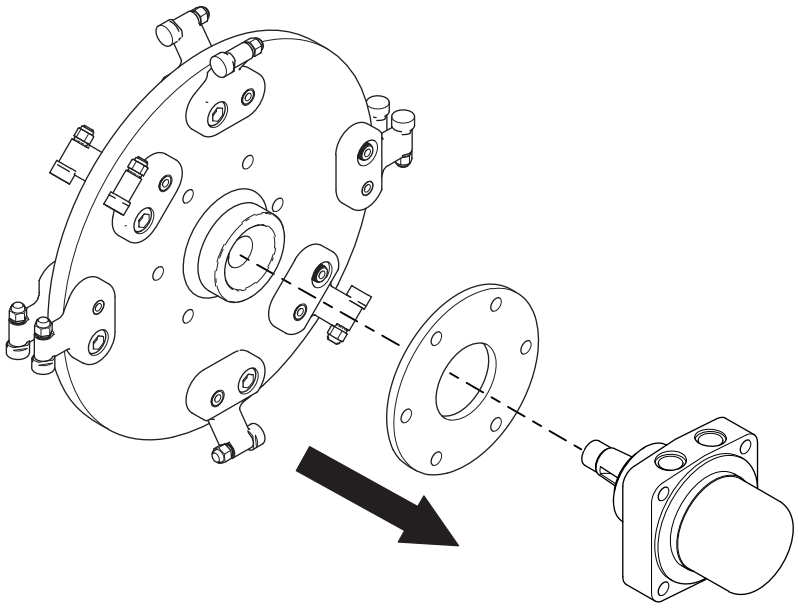

G516050

11. Kiinnitä uusi moottori ruuvipuristimeen ja asenna vetonapa moottoriin akselikiilan päälle.

    **Huomaa:** Jos uudessa moottorissa ei ole akselikiilaa, voidaan käyttää vanhan moottorin kiilaa.

12. Asenna mutteri uuteen moottoriin ja vetonapaan. Kiristä momenttiin **339–475 N·m**.

13. Asenna vetonapa, leikkuupää, laakeri ja moottorikokoonpano kuudella aiemmin irrotetulla mutterilla ja pultilla. Kiristä momenttiin **101 N·m** edestakaisessa järjestyksessä. Varmista, että leikkuupään kolot ovat laakerin puolta kohti.

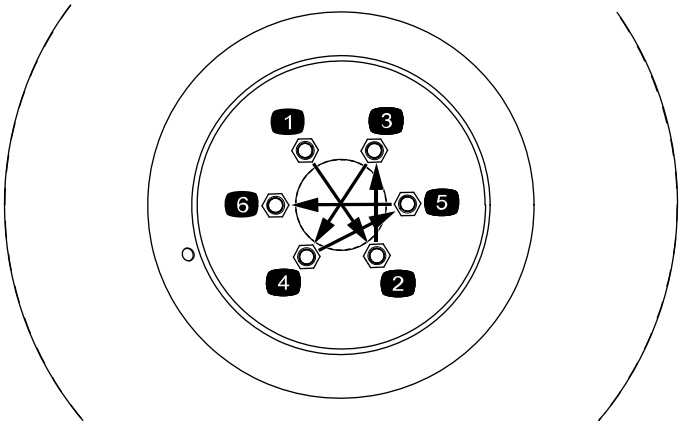


G516259

14. Leikkuukokoonpanon asennus koneeseen Asenna moottorin puoli ensin. Varmista, että rasvanippa ja moottorin kaksi hydrauliporttia osoittavat ylöspäin. Kiristä neljä hydraulimoottorin mutteria momenttiin **142 N·m**.

15. Asenna neljä laakerin mutteria ja pulttia. Kiristä mutterit momenttiin **101 N·m**.



16. Asenna hydraulliliittimet moottoriin. Kiristä liittimet momenttiin **136 N·m**.

17. Irrota tulpat hydrauliletkuista ja asenna letkut hydraulliliittimiin. Varmista käyttämällä kiintoavainta, että letkut eivät kierry. Kiristä letkut momenttiin **54–60 N·m**.

# Leikkuun säätöventtiilin vaihto

Säilytä kaikki osat, ellei toisin mainita.

1. Irrota vetopyörän ohjauskahva ja aputanko.

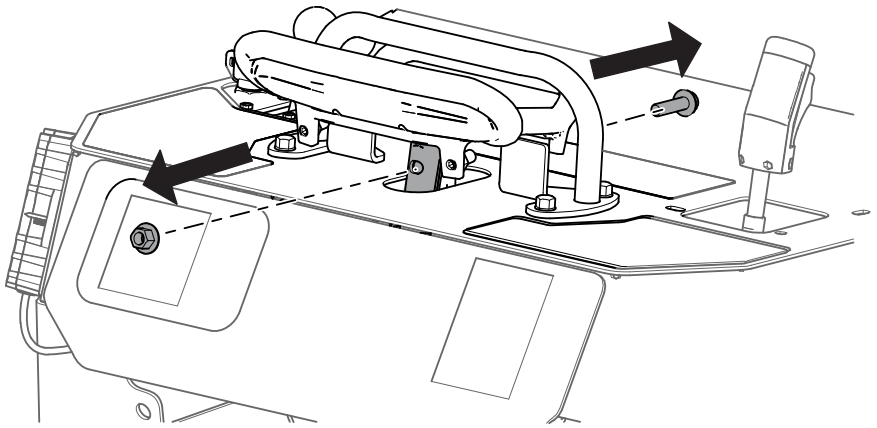

G516286

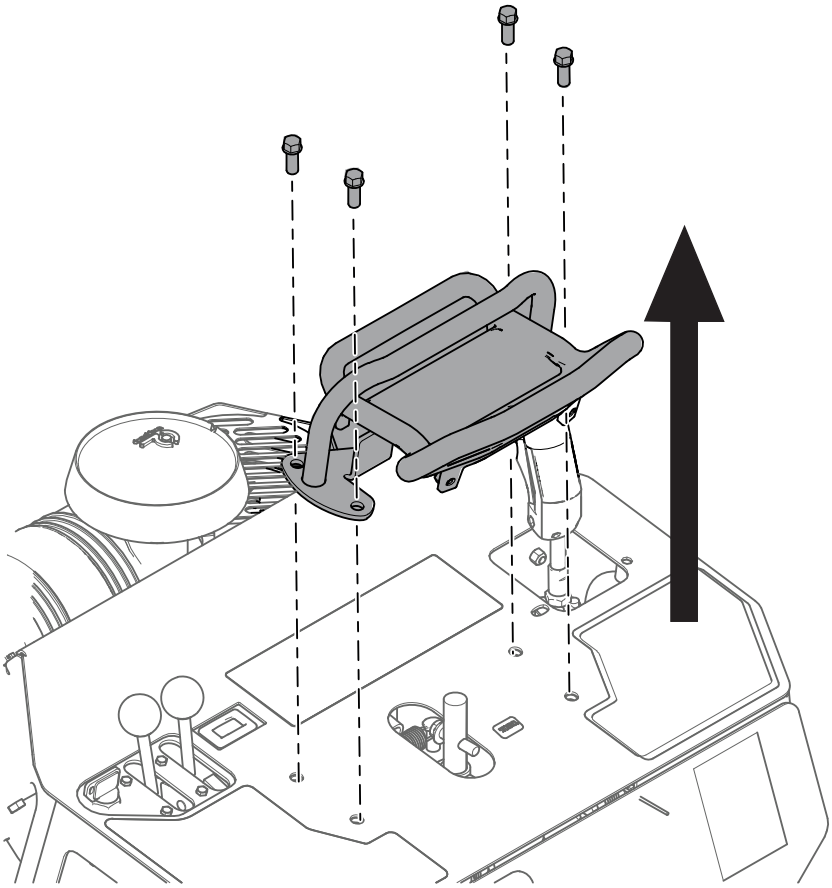

G516290

2. Irrota ohjauspaneelilevy ja etsi leikkuun säätöventtiili (SRV).

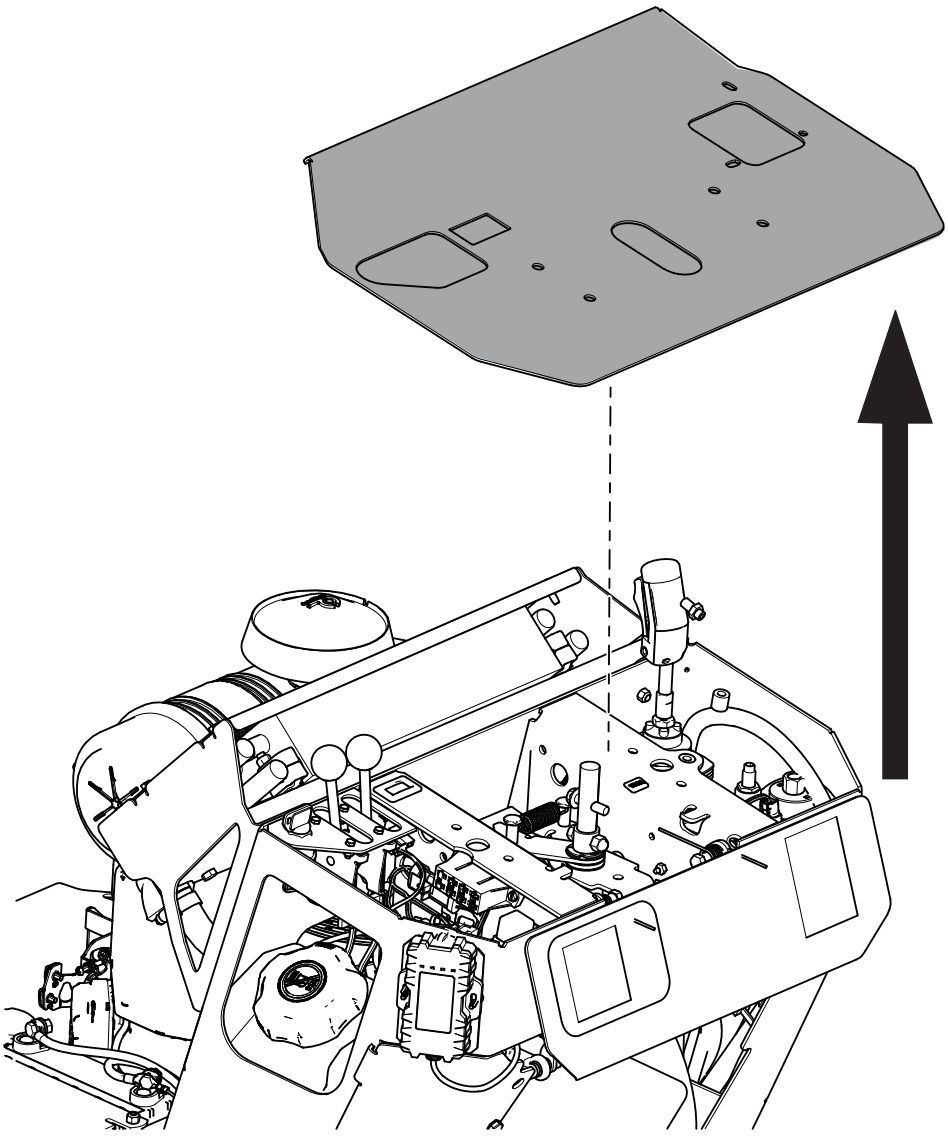

G516287

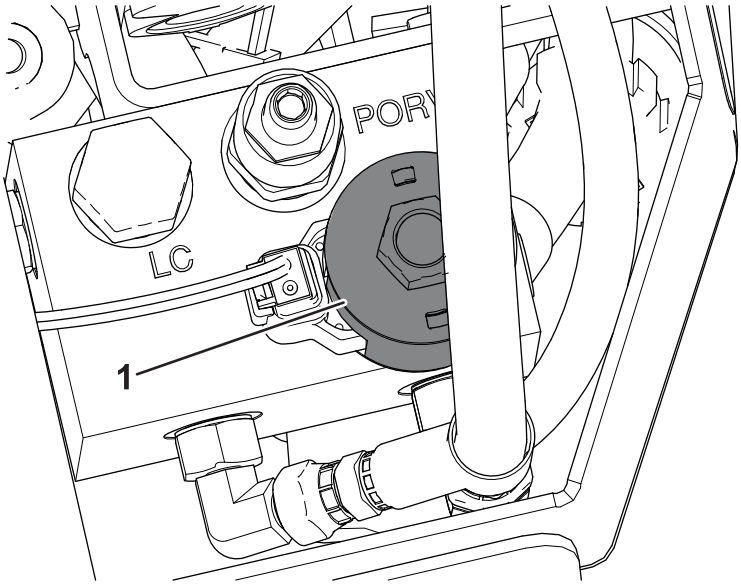


G517216

(1) Leikkuun säätöventtiili (SRV)

3. Irrota Deutsch-liitin.

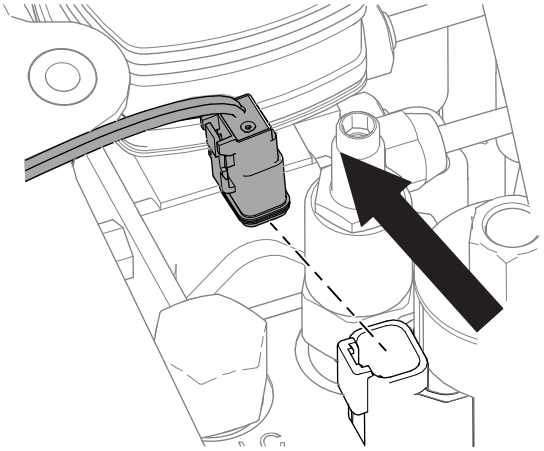

G516045

4. Irrota kelan mutteri, solenoidikela ja vanha säätöventtiilin holkki. Hävitä säätöventtiilin holkki.

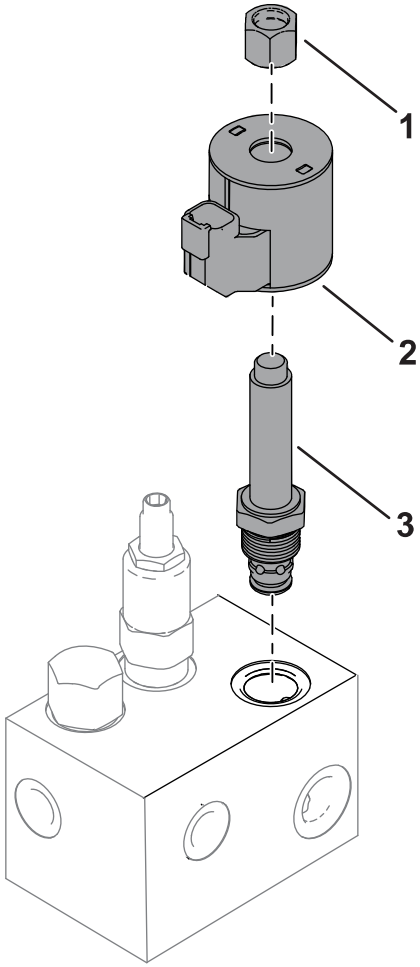


G517217

(1) Kelan mutteri
(2) Solenoidikela
(3) Leikkuun säätöventtiilin holkki

5. Asenna uusi säätöventtiili SRV-porttiin. Kiristä momenttiin **34 N·m**.
6. Asenna aiemmin irrotettu solenoidikela ja kelan mutteri. Kiristä kelan mutteri enintään momenttiin **56 N·cm**. **Älä kiristä liikaa.**
7. Kytke Deutsch-liitin.
8. Asenna ohjauspaneelilevy.
9. Asenna vetopyörän ohjauskahva. Varmista, että kahva ja aputanko ovat oikein päin ja että pidempi puoli on käyttäjää kohti.

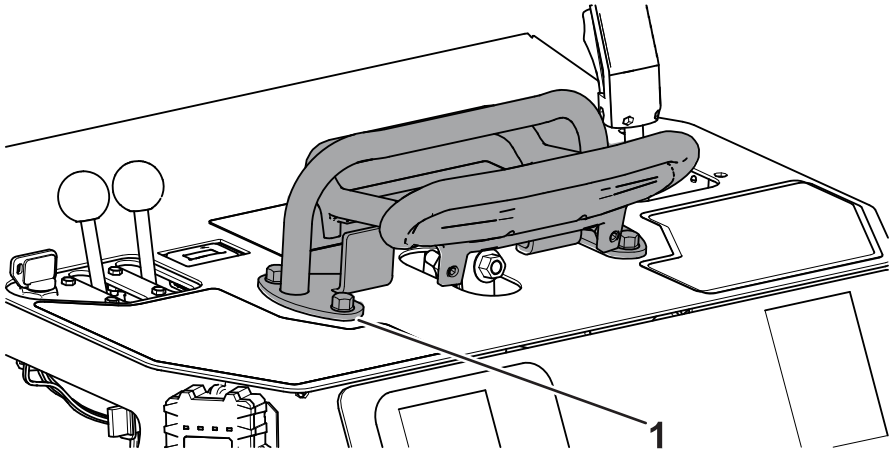


G517215

1 Aputanko

# Intellisweep-asennuslohkon säätö

1. Irrota suojalevy.

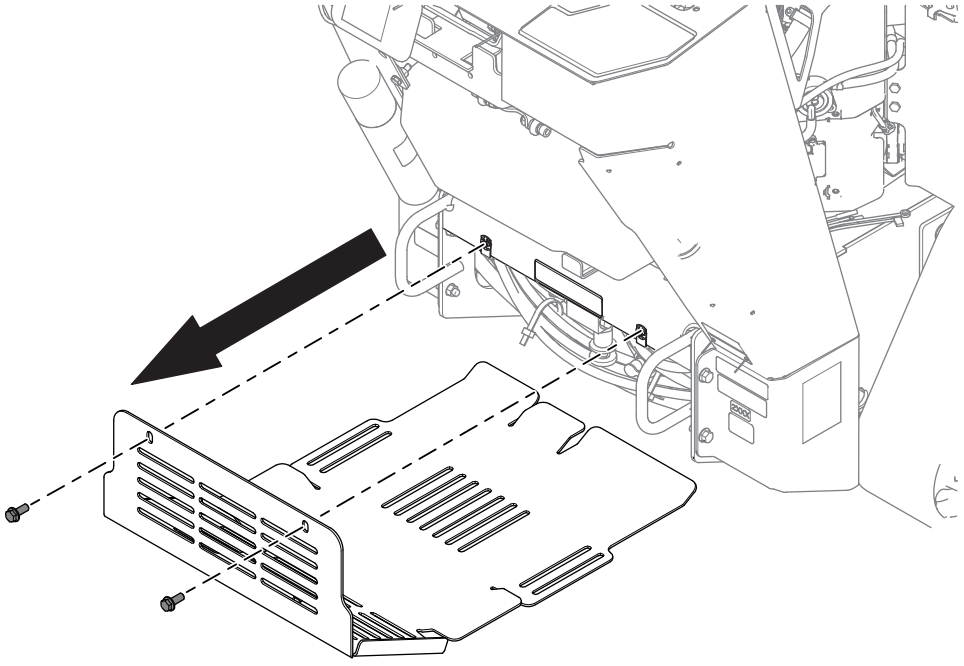

G516049

2. Paikanna manuaalinen säätönuppi ja merkitse nupin oikea puoli maalikynällä.

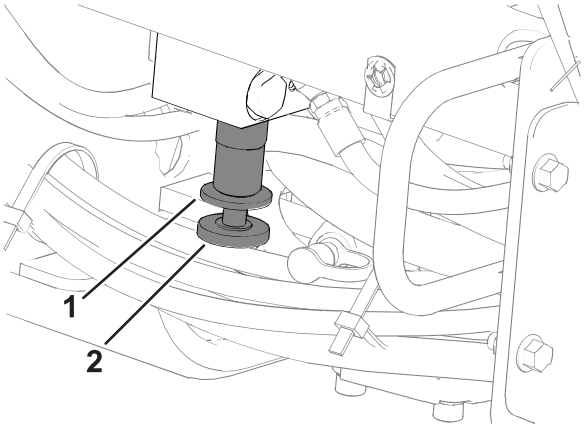


G517218

(1) Manuaalisen säädön lukkomutteri

(2) Manuaalinen säätönuppi

3. Löysää manuaalisen säädön lukkomutteria kääntämällä venttiiliä vasemmalle.
4. Kierrä manuaalista säätönuppia 2,5 täyttä kierrosta vasemmalle. Maalikynällä tehdyn merkin on oltava nupin vasemmalla puolella, kun kiertäminen on tehty.
5. Kiristä manuaalisen säädön lukkomutteri kääntämällä sitä oikealle.
6. Asenna suojalevy.
7. Tarkista hydraulinesteen määrä ja varmista, että leikkuupää pyörii oikein ja eteenpäin. Katso lisätietoja *käyttöoppaasta*.

# Huomautuksia:

# Huomautuksia:


TORO®